ТИПОВОЙ ПРОЕКТ

801-2-55.85

КОРОВНИК НА 200 КОРОВ С АВТОМАТИЧЕСКОЙ ПРИВЯЗЬЮ (ЗДАНИЕ СО СТОЕЧНО-БАЛОЧНЫМ КАРКАСОМ)

АЛЬБОМ II

СТРОИТЕЛЬНЫЕ ИЗДЕЛИЯ

ЧАСТЬ 3

ОБЩИЕ СТРОИТЕЛЬНЫЕ ИЗДЕЛИЯ

20789-04
ЦЕНА 1-81

				Привязан	
Инв. №					

gost.e-ecolog.ru

ЦЕНТРАЛЬНЫЙ ИНСТИТУТ ТИПОВОГО ПРОЕКТИРОВАНИЯ
ГОССТРОЯ СССР

Москва А-445 Смольная ул 22

Сдано в печать XII 1986 года

Заказ № 14710 Тираж 900 экз

ТИПОВОЙ ПРОЕКТ

801-2-55.85

КОРОВНИК НА 200 КОРОВ С АВТОМАТИЧЕСКОЙ ПРИВЯЗЬЮ (ЗДАНИЕ СО СТОЕЧНО-БАЛОЧНЫМ КАРКАСОМ)

АЛЬБОМ II

СТРОИТЕЛЬНЫЕ ИЗДЕЛИЯ

ЧАСТЬ 3

ОБЩИЕ СТРОИТЕЛЬНЫЕ ИЗДЕЛИЯ

Разработан
институтом „Гипрониселькоз"

Утвержден
Минсельхозом СССР, приказ
от 16.02.84 г., № 7-3Г.
Введен в действие институтом
„Гипрониселькоз", приказ
от 19.09.84 г. № 112-п

Главный инженер института А.С. Бутаев

Главный инженер проекта Д.С. Каейн

				Привязан	
Инв. №					

Обозначение	Наименование	№ стр.
	Содержание	2...7
	Часть 3.1. Опалубочные чертежи и армирование	
КЖИ 3.1-ТУ	Технические условия	7...8
КЖИ 3.1-01.0.0	Плита перекрытия тамбура ППД (ППД 48.12.30-Т,	
	ППД 50.12.40-Т)	19
КЖИ 3.1-01.0.0 СБ	Плита перекрытия тамбура ППД	
	(ППД 48.12.30-Т, ППД 50.12.40-Т).	
	Сборочный чертеж	20...21
КЖИ 3.1-02.0.0	Плита пола тамбура ППТ (ППТ 50.25.18-Т,	
	ППТ 52.25.18-Т)	22
КЖИ 3.1-02.0.0 СБ	Плита пола тамбура ППТ (ППТ 49.25.18-Т,	
	ППТ 51.25.18-Т).	
	Сборочный чертеж	23...24
КЖИ 3.1-03.0.0	Плита перекрытия вентплощадки	
	ППВ 48.12.16-Т	25
КЖИ 3.1-03.0.0 СБ	Плита перекрытия вентплощадки	
	ППВ 48.12.16-Т.	
	Сборочный чертеж	26
КЖИ 3.1-04.0.0	Панель перегородки ПГ (ПГ 30.31-Т; ПГ 15.31-Т;	
	ПГ 10.31-Т)	27
КЖИ 3.1-04.0.0 СБ	Панель перегородки ПГ (ПГ 30.31-Т; ПГ 15.31-Т;	
	ПГ 10.31-Т).	
	Сборочный чертеж	28...29
КЖИ 3.1-05.0.0	Фундамент ФО (2ФОП 13.80.41-Т, 2ФОП 13.80.41-Т-Н;	
	2ФОН 15.15.35-Т; 2ФОН 15.15.36-Т-Н; 2ФОН 12.12.36-Т)	30...31
КЖИ 3.1-05.0.0 СБ	Фундамент ФО (2ФОП 13.80.41-Т; 2ФОП 13.80.41-Т-Н;	
	2ФОН 15.15.36-Т; 2ФОН 15.15.36-Т-Н; 2ФОН 12.12.36-Т).	
	Сборочный чертеж	32...35
КЖИ 3.1-06.0.0	Плита пола стойла ППС (ППС 16.12.8-П;	
	ППС 16.12.8-П-1; ППС 16.12.8-П-1Н)	36

Обозначение	Наименование	№ стр.
КЖИ 3.1-06.0.0 СБ	Плита пола стойла ППС (ППС 16.12.8-П;	
	ППС 16.12.8-П-1; ППС 16.12.8-П-1Н).	
	Сборочный чертеж	37...38
КЖИ 3.1-07.0.0	Колонна СК (СК2-36-2-1; СК2-36-2-2)	39
КЖИ 3.1-07.0.0 СБ	Колонна СК (СК2-36-2-1; СК2-36-2-2).	
	Сборочный чертеж	40
КЖИ 3.1-08.0.0	Колонна СКТ (СКТ 54-3-1; СКТ 66-3-1)	41
КЖИ 3.1-08.0.0 СБ	Колонна СКТ (СКТ 54-3-1; СКТ 66-3-1).	
	Сборочный чертеж	42
КЖИ 3.1-09.0.0	Ферма 1ФТ6 (1ФТ6-6АIIIт-п.1; 1ФТ6-6АIIIт-п.2)	43
КЖИ 3.1-09.0.0 СБ	Ферма 1ФТ6 (1ФТ6-6АIIIт-п.1; 1ФТ6-6АIIIт-п.2).	
	Сборочный чертеж	44
КЖИ 3.1-10.0.0	Балка БС7,5-4-1	45
КЖИ 3.1-11.0.0	Плита покрытия (1ПГ-3АIVт-Па;	
	1ПГ-3АIVт-Паб; 2ПГ-2IVт-Па; 2ПГ-2АIVт-Паб;	
	2ПВ10-2АIVт-Па; 1ПГ4АIV-Па)	46
КЖИ 3.1-11.0.0 СБ	Плита покрытия (1ПГ-3АIVт-Па;	
	1ПГ-3АIVт-Паб; 2ПГ-2АIVт-Па;	
	2ПГ-2АIVт-Паб; 2ПВ10-2АIVт-Па;	
	1ПГ-4АIVт-Па).	
	Сборочный чертеж	47...48

Обозначение	Наименование	№ стр.
КЖИ 3.1-12.0.0	Панель стеновая ПСД (ПСД 6.30...Т-1;	
	ПСД 9.30 ... Т-1, ПСД 12.30 ... Т-1;	
	ПСД 15.30 ... Т-1; ПСД 18.30 ... Т-1н;	
	ПСД 9.30 ... Т-1н; ПСД 12.30 ... Т-1н;	
	ПСД 15.30 ... Т-1н; ПСД 18.30 ... Т-1н)	49
КЖИ 3.1-12.0.0 СБ	Панель стеновая ПСД (ПСД 6.30... Т-1;	
	ПСД 9.30 ... Т-1; ПСД 12.30 ... Т-1;	
	ПСД 15.30 ... Т-1; ПСД 18.30 ... Т-1н;	
	ПСД 9.30 ... Т-1н; ПСД 12.30 ... Т-1н;	
	ПСД 15.30 ... Т-1н; ПСД 18.30 ... Т-1н).	
	Сборочный чертеж	50
КЖИ 3.1-13.0.0	Панель стеновая ПСД	
	(ПСД 12.30 ... Т-2)	51
КЖИ 3.1-13.0.0 СБ	Панель стеновая ПСД	
	(ПСД 12.30 ... Т-2).	
	Сборочный чертеж	52
КЖИ 3.1-РС	Ведомость расхода стали	
	на 1 элемент	53...56

Обозначение	Наименование	N стр.
	Часть 3.2. Арматурные, закладные	
	и металлические изделия	
КЖИ 3.2-ТУ	Технические условия	57...58
КЖИ 3.2-0.01.00	Каркас пространственный КП1	59
КЖИ 3.2-0.01.00 СБ	Каркас пространственный КП1.	
	Сборочный чертеж	60...61
КЖИ 3.2-0.01.00	Каркас пространственный КП2	62
КЖИ 3.2-0.01.00 СБ	Каркас пространственный КП2.	
	Сборочный чертеж	63
КЖИ 3.2-0.03.00	Каркас пространственный КП3	64
КЖИ 3.2-0.04.00	Сетка арматурная С1	65
КЖИ 3.2-0.04.00 СБ	Сетка арматурная С1.	
	Сборочный чертеж	66
КЖИ 3.2-0.05.00	Сетка арматурная С2	67
КЖИ 3.2-0.05.00 СБ	Сетка арматурная С2.	
	Сборочный чертеж	68
КЖИ 3.2-0.06.00	Сетка арматурная С3	69
КЖИ 3.2-0.07.00	Сетка арматурная С (С4... С6)	70
КЖИ 3.2-0.07.00 СБ	Сетка арматурная С (С4 ... С6).	
	Сборочный чертеж	71
КЖИ 3.2-0.08.00	Сетка арматурная С (С7, С8)	72
КЖИ 3.2-0.08.00 СБ	Сетка арматурная С (С7, С8).	
	Сборочный чертеж	73
КЖИ 3.2-0.09.00	Петля для подъема ПМ	
	(ПМ14-1; ПМ14-2)	74

Обозначение	Наименование	№ стр.
КЖИ 3.2-0.10.00	Изделие закладное МН1	75
КЖИ 3.2-0.11.00	Изделие закладное МН2	76
КЖИ 3.2-0.12.00	Изделие закладное МН3 (МН3-1; МН3-2)	77
КЖИ 3.2-0.12.00 СБ	Изделие закладное МН3 (МН3-1; МН3-2).	
	Сборочный чертеж	78
КЖИ 3.2-0.13.00	Изделие закладное МН4	79
КЖИ 3.2-0.14.00	Изделие закладное МН5	80
КЖИ 3.2-0.14.00 СБ	Изделие закладное МН5.	
	Сборочный чертеж	81
КЖИ 3.2-0.15.00	Изделие закладное МН6 (МН6-1, МН6-2)	82
КЖИ 3.2-0.15.00 СБ	Изделие закладное МН6 (МН6-1, МН6-2).	
	Сборочный чертеж	83
КЖИ 3.2-0.16.00	Изделие закладное М7	84
КЖИ 3.2-0.16.00 СБ	Изделие закладное М7.	
	Сборочный чертеж	85
КЖИ 3.2-МС 1 00	Изделие соединительное МС (МС1-1; МС1-1н)	86
КЖИ 3.2-МС 1 00 СБ	Изделие соединительное МС (МС 1-1;	
	МС 1-1 н.)	
	Сборочный чертеж	87
КЖИ 3.2-МС 2 0 0	Изделие соединительное МС 2	88
КЖИ 3.2-МС 3 0 0	Изделие соединительное МС3 (МС3-МС3 н)	89
КЖИ 3.2-МИ 4 0 0	Изделие металлическое МИ1 (МИ1-1; МИ1-2; МИ1-3)	90
КЖИ 3.2-МИ 4 0 0 СБ	Изделие металлическое МИ (МИ1-1; МИ1-2;	
	МИ1-3).	
	Сборочный чертеж	91
КЖИ 3.2-МИ 5 0 0	Изделие металлическое МИ3	92
КЖИ 3.2-МИ 6 0 0	Изделие металлическое МИ4 (МИ4; МИ4н)	93

Настоящие технические условия распространяются на двухслойные плиты перекрытия и железобетонные плиты пола тамбуров, плиты перекрытия вентплощадок, перегородки, фундаменты под оборудование, а также элементы сборных полов стойл, предназначенные для применения в коровнике на 200 коров с автоматической привязью в районах с температурой наружного воздуха $t'' = -20°C$ и $t'' = -30°C$, зона влажности - нормальная (по СН и П П-3-79), скоростной напор ветра - 265 Па (27 кгс/см²

Двухслойные легкобетонные плиты перекрытия тамбуров должны соответствовать требованиям ТУ 69-203-82, технических условий КЖИ 1-ТУ (кроме раздела „Маркировка", изложенного в настоящих ТУ), серии 1.832.1-9, а также чертежам части 3.1.

Сборные железобетонные элементы плит пола тамбуров и перекрытия вентплощадок, панелей перегородок, фундаментов под оборудование и полов стойл должны соответствовать требованиям настоящих технических условий и чертежам части 3.1

1. Технические требования

1.1. Номенклатура перегородок включает конструкции 2-х типов высоты: 3,0 м и 2,4 м. Длина перегородок принята 3,0 м; 1,5 м; 1,0 м и 0,5 м. Толщина перегородок принята 80 мм.

1.2. Изделия изготавливаются из тяжелого бетона $\gamma_0 = 2400$ кг/м³.

Привязан:			
Инв. №			

ГИП	Клейн			801-2-55.85-КЖИ 3.1 - ТУ			
Нач. отд.	Гомзяков		Хк.84	Технические условия	Стадия	Лист	Листов
Гл. кон. отд.	Теляковский				Р	1	12
Гл. спец.	Юдин				ГИПРОНИСЕЛЬХОЗ		

20789-04 8 Копировала Потоцкая Формат А4

1.3. Плиты пола тамбуров и перекрытия вентплощадок армируются пространственными каркасами.

Панели перегородок, фундаменты под оборудование и плиты стойл армируются сетками.

Блоки фундаментные ограждений не армируются.

1.4. Для изготовления арматурных изделий применяется арматура класса AIII по ГОСТ 5781-82 и BpI по ГОСТ 6727-80.

1.5. Монтажные петли должны изготавливаться из горячекатанной арматурной стали класса AI марки Вс 3 ПС 2.

1.6. Закладные детали приняты из стали Вст3 кп 2.

1.7. Основные параметры и размеры.

1.7.1. Форма, размеры и марки изделий должны соответствовать настоящим рабочим чертежам.

1.7.2. Точность изготовления, отклонения проектных размеров, качество поверхностей и внешний вид изделий должны соответствовать требованиям ГОСТ 13015-75

1.7.3. Отклонения по толщине защитного слоя бетона не должны превышать ±5 мм.

1.7.4. Отклонения от проектного положения закладных деталей не должны превышать

в плоскости изделия – 8÷10 мм.

из плоскости изделия – 2÷3 мм.

по смещению.

1.7.5. Отклонения фактической массы панелей не должны превышать 7%

1.8. Требования к изготовлению изделий.

Привязан:

Инв. №

1.8.1. Изготовление должно осуществляться в соответствии с СНиП III-16-79, ГОСТ 13015-75

1.8.2. При изготовлении должно быть обеспечено проектное положение арматуры и закладных деталей. Проектная толщина защитного слоя бетона до арматуры обеспечивается применением пластмассовых или бетонных фиксаторов.

1.9. Требования к бетонам.

1.9.1. Бетон изделий должен быть повышенной плотности (П), марки Б6 по водонепроницаемости, иметь В/Ц не более 0,55, водопоглощение по массе свыше 4,2% до 4,7% и объем межзерновых пустот в уплотненной бетонной смеси - не более 3%

1.9.2. Марка бетона по морозостойкости не ниже Мрз 50.

1.10. Требования к материалам.

1.10.1. Материалы, применяемые для изготовления изделий должны удовлетворять требованиям действующих государственных стандартов и обеспечивать получение заданных свойств.

1.10.2. В качестве вяжущего для бетонов и растворов должен применяться портландцемент марки не ниже 300. Для бетона фундаментов под оборудование каналов навозоудаления сульфатостойкий цемент по ГОСТ 22266-76 марки не ниже 400.

1.10.3. Для тяжелого и легкого (для плит пола стойл) бетона кварцевый песок и крупный заполнитель должен удовлетворять требованиям ГОСТ 8736-77, ГОСТ 8267-75, ГОСТ 10268-80

Привязан:

Инв.№

1.10.4. Вода для бетонных смесей и добавок должна отвечать требованиям ГОСТ 23732-79.

1.10.5. В качестве гидрофобизирующих и пластифицирующих добавок при приготовлении смесей рекомендуется применять: кремнийорганические жидкости ГКЖ-10 и ГКЖ-11 (ГОСТ 10834-76) и др. по ВСН-09-79.

1.11. Маркировка.

1.11.1. Условные обозначения - марки изделий должны соответствовать требованиям ГОСТ 23009-78 и настоящих ТУ.

1.11.2. На каждом изделии, поставляемом потребителю, должны быть нанесены основные и информационные надписи, а также маркировочные знаки в соответствии с ГОСТ 13015.2-81.

Основные надписи должны содержать:
марку изделия, товарный знак или краткое наименование предприятия-изготовителя, штамп технического контроля.

Информационные надписи должны содержать: дату изготовления изделия, величину массы изделия.

Маркировочные знаки должны содержать:
монтажные знаки (места опирания изделия на прокладки при хранении и транспортировании) и для изделий высшей категории качества - государственный знак качества по ГОСТ 1.9-67.

Привязан:

Инв. №

1.11.3. Маркировка должна наноситься на торцевую поверхность изделий несмываемой краской (ГОСТ 6586-77).

1.11.4. В соответствии с ГОСТ 23009-78 устанавливается следующая структура обозначения (марок изделий);

Плиты перекрытия тамбуров.

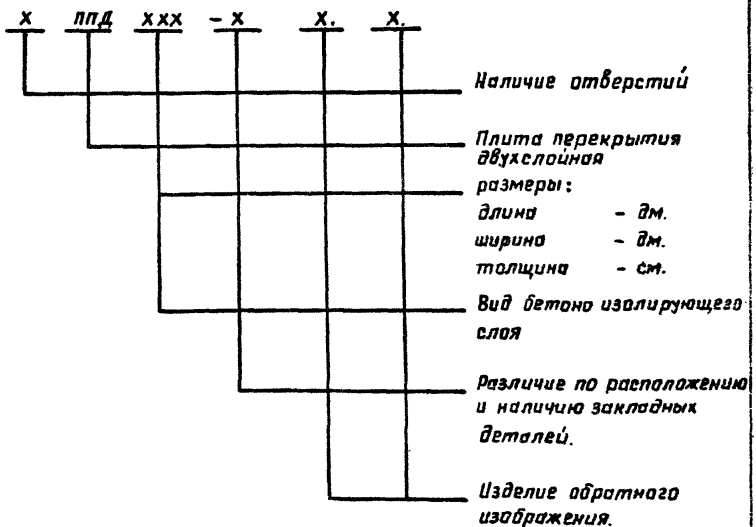

Например, ППД 50.12.40-Т – плита перекрытия двухслойная, длиной 50 дм., шириной 12 дм., толщиной 40 см, изолирующий слой из тяжелого бетона (т) γ_0 = 2400 кг/м³

Привязан:

Инв. №

801-2-55.85-КЖИ 3.1 – ТУ

Лист 5

Плиты пола тамбуров

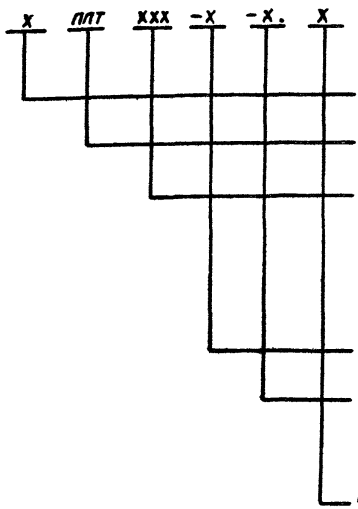

Например, 1ПЛТ 52.25.18-Т-Н – плита пола тамбура с отверстием, длиной 52 дм, шириной 25 дм, толщиной 18 см. из бетона (т) $\gamma_0 = 2400$ кг/м^3; обратного изображения.

Привязан			
Инв. №			

Плиты перекрытия вентплощадки.

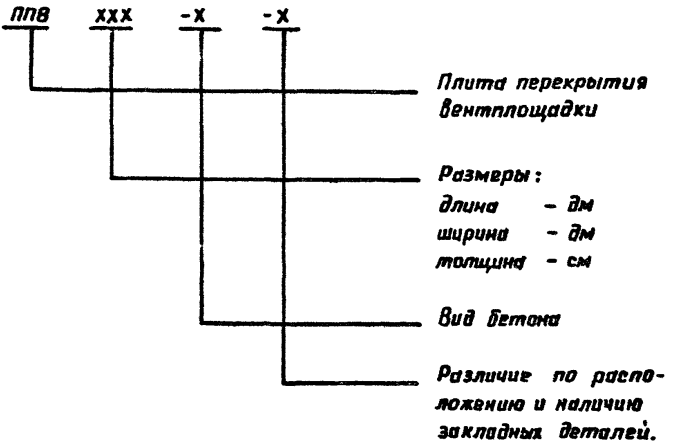

Например, ППВ 54.12.16-Т – плита перекрытия вентплощадки длиной 54 дм, шириной 12 дм, толщиной 16 см из тяжелого бетона (т) $\gamma = 2400$ *кг/м*^{3}.

Привязан:

Инв. №

Перегородки

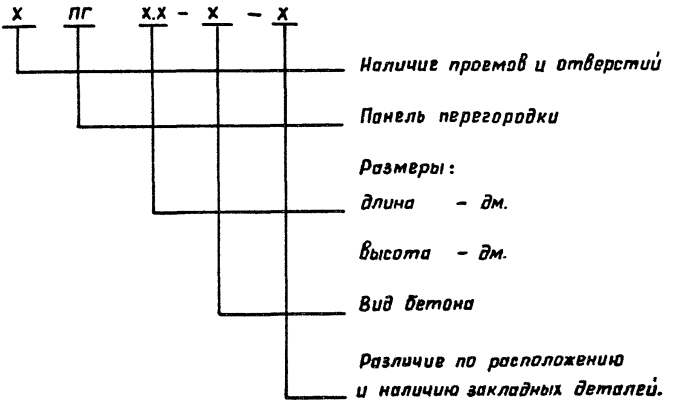

Например, ПГ 15.30-Т- панель перегородки длиной 15 дм, шириной 30 дм. из тяжелого бетона (т) $\gamma_0 = 2400$ кг/м³

Привязан:			
Инв. №			

Фундаменты под оборудование каналов навозоудаления

Фоп
Фон
Фо

X X.X.X – X – X

Тип транспортера

1 – ТСН 160
2 – ТСН 2.0Б
3 – скреперная установка УС15

Фундамент под:

оборудование привода (П)

натяжного устройства (Н)
поворотной звездочки.

Размеры:

длина – дм.
ширина – дм.
толщина – см.

Вид бетона

Изделие обратного изображения.

Например, 1Фо 15.15.42-Т – фундамент под оборудование поворотной звездочки длиной 15 дм, шириной 15 дм, толщиной 42 см. из тяжелого бетона (т) $\gamma_0 = 2400$ кг/м³

Привязан:			
Инв.№			

801-2-55.85 КЖИ 3.1-ТУ

Лист 9

Плиты пола стойл

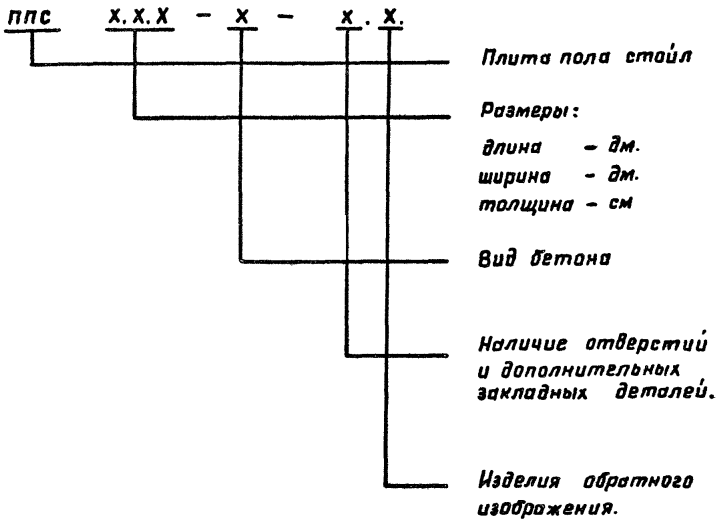

Например, ППС 18.10.8 – П – Т.Н – плита пола стойла длиной 18 дм, шириной 10 дм, толщиной 8 см. из керамзитобетона γ_0 = 1200 кг/м^3 повышенной плотности, с отверстием, обратного изображения.

Привязан:

2. Правила приемки.

2.1. Изделия, поставляемые потребителю, должны быть приняты техническим контролем предприятия-изготовителя партиями в соответствии с ГОСТ 13015.1-81.

2.2. Партия должна состоять из изделий, изготовленных предприятием в течение не более одной недели, при этом количество изделий в партии не должно превышать 100 шт.

2.3. При изготовлении изделий должен производиться входной, операционный и приемочный контроль. Требования к видам контроля п.п.2.3-2.17 СН. ТУ 69-203-82.

2.4. Потребитель имеет права производить контроль качества изделий на строительной площадке или в другом согласованном месте по показателям, которые могут быть проверены на готовых изделиях, применяя при этом правила приемки, установленные ГОСТ 13015.1-81.

Показатели качества, которые не смогут быть проверены на готовых изделиях, потребитель имеет права проверять по данным ОТК или другой документации завода-изготовителя.

2.5. Предприятие-изготовитель должно сопровождать каждую принятую техническим контролем партию изделий документом о качестве - паспортом согласно ГОСТ 13015.3-81. Требования к содержанию паспорта см. п.П2.20, 2.21, ТУ 69-209-82.

Фактические данные о поставляемых изделиях, указываемые в документе о качестве, должны подтвердиться подписью работника ответственного за технический контроль предприятия-изготовителя.

Разделы „Методы контроля", „Транспортирование и хранение" и „Гарантия изготовителя" см. ТУ 69-203-82.

Привязан:

Инв.№

3. Указания по привязке.

3.1 В настоящем выпуске разработаны чертежи изделий для следующих вариантов:

1 - $t^{н} = -20°C$ толщина панелей $\delta = 300$ мм.

2 - $t^{н} = -30°C$ толщина панелей $\delta = 400$ мм.

3.2. При привязке проекта заполняются неоговоренные переменные данные по геометрическим размерам и массам изделий на чертежах и в таблицах. Ненужные графы в таблицах вычеркиваются.

3.3. Неоговоренные размеры длины и толщины в маркировке изделий заполняются при привязке проекта в соответствии с указаниями технических условий.

Привязан:			
Инв. №			

Формат	Зона	Поз.	Обозначение	Наименование	Кол. на исполнение КЖИ 01.0.0 СБ —	01	Примечание
				Документация			
А4			КЖИ 3.1 – ТУ	Технические условия			
А4			КЖИ 3.1-01.0.0 СБ	Сборочный чертёж			
А4			КЖИ 3.1 – ВРС	Ведомость расхода стали			
А4			КЖИ 3.1 – 01.0.0. СБ	Узел I			
				Сборочные единицы			
А4		1	КЖИ 3.2 – 00.1.00	Каркас пространственный КП1	1	1	
А4		2	1.832.1-9 Вып. 2	Изделие закладное М1	8	8	
А4		3	1.400 – 15 Вып. 1	Изделие закладное МН105-5	4	4	
				Материалы			
		4		Цементно-песчаный			
				раствор М100	0,12	0,12	м³
		5		Теплоизоляционный слой	1,35		м³
				Теплоизоляционный слой		1,95	м³
		6		Изолирующий слой	0,30	0,30	м³

Привязан:

Инв. №

Нач. отд.	Ромазков		Хи.8У
Гл. инж. отд.	Теляковский		
Н. контр.	Юдин		
Гл. спец.	Юдин		
Рук. груп.	Капчулина		
Ст. инж.	Захарова		
Инженер	Щеголева		

801-2-55.85-КЖИ 3.1-01.0.0

Плита перекрытия тамбура ППД (ППД 48.12.30-Т; ППД 50.12.40-Т)

Стадия	Лист	Листов
Р		1

ГИПРОНИСЕЛЬХОЗ

20789-04 28

Рис. 1

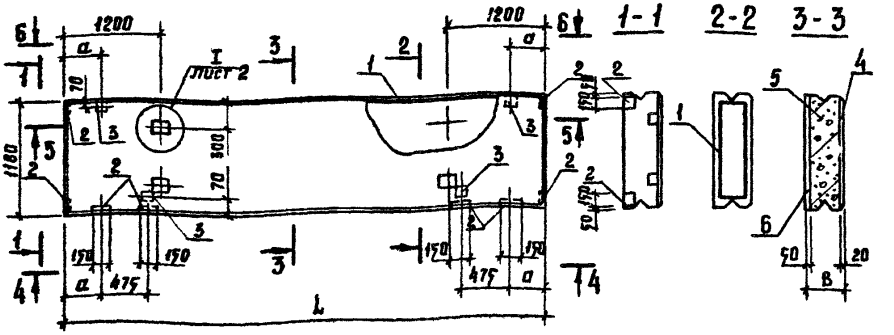

Привязан:

Инв. №

Нач. отд.	Ремьяков		XII.84
Гл. кон. отд	Теляковский		XII.84
Н. контр.	Юдин		
Гл. спец.	Юдин		
Рук. груп.	Капнулина		
Ст. инж.	Захарова		
Инженер	Щеголева		

801-2-55.85-КЖИ 3.1-01.0.0. СБ

Плита перекрытия тамбура ППД (ППД 48.12.30-Т; ППД 50.12.40-Т) Сборочный чертеж.

Стадия	Масса	Масштаб
Р	см. табл. лист 2	1:50
Лист 1	Листов 2	

ГИПРОНИСЕЛЬХОЗ

20789-04 21 Комировола Потоцкая Формат А4

Обозначение	Марка	Рисунок	Размеры мм									Масса, кг			Примечание
			L			B			a						
			Варианты												
			1	2		1	2		1	2		1	2		
КЖИ 3.1-01.0.0	ППД48.12.30-Т	1	4950			300			270			2280			
-01	ППД50.12.40-Т	1		4950			400			370			2820		

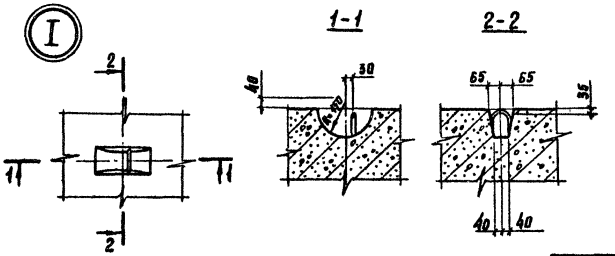

Привязан:

Инв. №

801-2-55.85-КЖИ 3.1-01.0.0СБ

Лист 2

20789-04 22

Формат	Зона	Поз.	Обозначение	Наименование	Количество на исполнение КЖИ 3.2-02.0.00Б —	Количество на исполнение КЖИ 3.2-02.0.00Б 01	Примечание
				Документация			
А4			КЖИ 3.1-ТУ	Технические условия			
А4			КЖИ 3.1-02.0.00Б	Сборочный чертеж			
А4			КЖИ 3.1-ВС	Ведомость расхода стали			
				Сборочные единицы			
А4		1	КЖИ 3.2-0.02.00	Каркас пространственный			
			01	КП2		1	
А4		2	1.400-15 Вып. 1	Изделие закладное МН108-6	14	14	
				Материалы			
		3		Бетон марки 200	2,17	2,26	м³

20789-04-23

Привязан:

Инв.№

Нач. отд.	Гомзяков	XII.84
Гл. кон. отд.	Теляковский	
Н. контр.	Юдин	
Гл. спец.	Юдин	
Рук. гр.	Каппулина	
Ст. инж.	Захарова	
Инженер	Щеголева	

801-2-55.85 КЖИ 3.1-02.0.0

Плит пола тамбура ППТ49.25.18-Т; ППТ51.25.18.-Т

Стадия	Лист	Листов
Р		1

ГИПРОНИСЕЛЬХОЗ

Обозначение	Марка	Рисунок	Размеры				Масса, кг.		Примечание
			L		a				
			Варианты						
			1	2	1	2	1	2	
КЖИ3.1-02.0.0	ПТ4925.18-Т	1	4910		330		5370		
-01	ПТ5125.18-Т	1		5110		450		5600	

Привязан:

Инв. №

801-2-55.85 - КЖИ3.1-02.0.0 СБ

Лист 2

Рис. 1

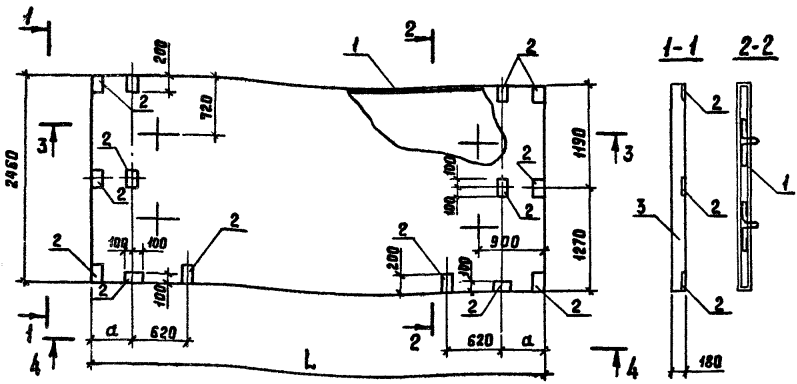

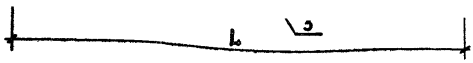

Привязан:			
Инв. №			

				801-2-55.85-КЖИ 3.1-02.0.0 СБ			
Нач. отд.	Гомзяков		Хл.84	Плита пола тамбура ППТ (ППТ49.25.18 - Т; ППТ51.25.18 - Т) Сборочный чертеж.	Стадия	Масса	Масштаб
Гл. кон. отд.	Теляковский		Хл.84		р	см. табл. лист 2	
Н. контр.	Юдин				Лист 1	Листов 2	
Гл. спец.	Юдин						
Рук. груп.	Капнулина				ГИПРОНИСЕЛЬХОЗ		
Инженер	Захарова						
Инженер	Щеголева						

20789-0425 Копировала Потоцкая Формат А4

Формат	Зона	Поз.	Обозначение	Наименование	Кол.	Примечание
				Документация		
А4			КЖИ 3.1-ТУ	Технические условия		
			КЖИ 3.1-03.0.0.СБ	Сборочный чертеж		
А4			КЖИ 3.1-РС	Ведомость расхода стали		
				Сборочные единицы		
А4		1	КЖИ 3.2-003.00	Каркас пространственный		
				КП 3	1	
				Материалы		
		2		Бетон марки 200	0,90	м³

Привязан:

Инв. №

Нач. отд.	Гомзяков		XII.84
Гл. кон. отд	Теляковский		XII.84
Н. контр	Юдин		
Гл. спец.	Юдин		
Рук. груп.	Капицына		
Инженер	Щеголева		
Ст. инж.	Захарова		

801-2-65.85-КЖИ 3.1-03.0.0

Плита перекрытия вентплощадки ППВ 48.12.16-Т

Стадия	Лист	Листов
Р		1

ГИПРОНИСЕЛЬХОЗ

20789-04 26 Копировала Потоцкая Формат А4

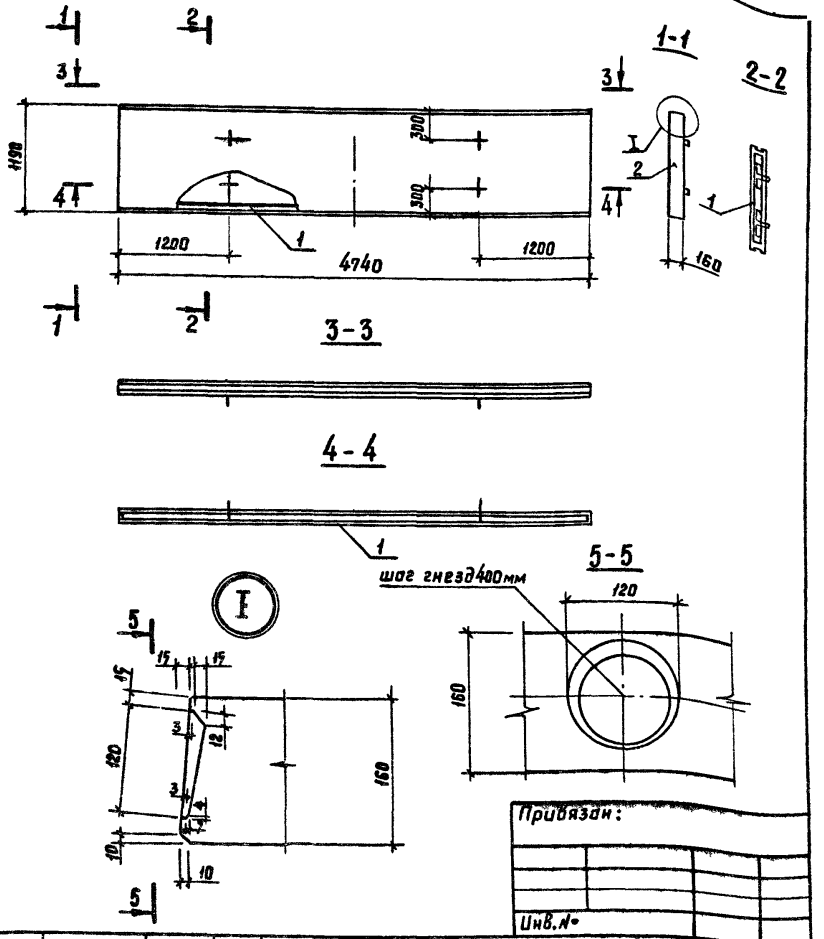

Нач. отд.	Гомзяков		VII.84
Гл. кон. отд.	Теляковский		
Н. контр.	Юдин		
Гл. спец.	Юдин		
Рук. груп.	Капнулина		
Инженер	Щеголева		

801-2-55.85-КЖИ 3.1-0.3.0.0 СБ

Плита перекрытия вентплощадки ППВ 48.12.16-Т
Сборочный чертёж

Стадия	Масса	Масштаб
Р	2,23 т	1:50
Лист	Листов 1	

ГИПРОНИСЕЛЬХОЗ

20789-04 27 Копировала Потоцкая Формат А4

Формат	Зона	Поз.	Обозначение	Наименование	Количество на исполнение КЖИ 3.1-04.0.0СБ —	01	02	Примечание.
				Документация				
А4			КЖИ 3.1-ТУ	Технические условия				
А4			КЖИ 3.1-04.0.0.СБ	Сборочный чертеж				
А4			КЖИ 3.1- РС	Ведомость расхода стали	22.30	16.20	14,05	
				Сборочные единицы				
А4		1	КЖИ 3.2-0.0.5.0	Сетка арматурная С4	1			
			-01	Сетка арматурная С5		1		
			-02	Сетка арматурная С6			1	
А4		2	1.400-9 Вып. 1	Изделие закладное УП1-7	2	2	2	
А4		3	1.400-15 Вып. 1	Изделие закладное МН558	2	2	2	
				Материалы				
		4		Бетон марки 150	0,13	0,36	0,24	м³

20789-04 82

Привязан:

Инв. №

Нач. отд.	Гомзяков	XII.84
Гл. констр	Теляковецкий	XII.84
Н. контр.	Юдин	
Гл. спец.	Юдин	
Рук. гр.	Капнулина	
Ст. инж.	Захарова	

801-2-55.85-КЖИ 3.1-04.0.0

Панель перегородки ПГ (ПГ30.31-Т; ПГ15.31-Т; ПГ10.31-Т.)

Стадия	Лист	Листов
Р		1

ГИПРОНИСЕЛЬХ

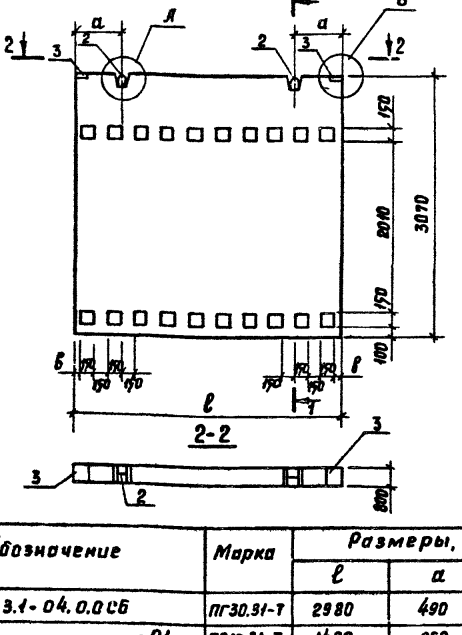

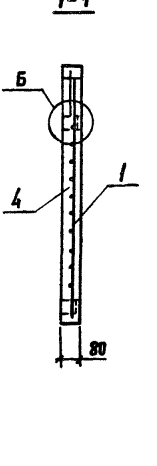

Обозначение	Марка	Размеры, мм			Масса кг.
		ℓ	а	в	
КЖИ 3.1-04.0.0 СБ	ПГ30.31-Т	2980	490	65	1830.0
-01	ПГ15.31-Т	1480	250	65	900.0
-02	ПГ10.31-Т	980	200	115	600.0

Привязан:

Инв. №

801-2-55.85-КЖИ 3.1-04.0.0 СБ

Панель перегородки ПГ (ПГ30.31-Т; ПГ15.31-Т; ПГ10.31-Т) Сборочный чертеж

Стадия	Масса	Масштаб
Р	см. табл.	1:50
Лист 1	Листов 2	

ГИПРОНИСЕЛЬХОЗ

Нач. отд	Гомзяков		VII.84
Гл. конс. стр.	Теляковский		
Н. контр.	Юдин		
Гл. спец.	Юдин		
Рук. гр.	Капнулина		
Ст. инж.	Захарова		

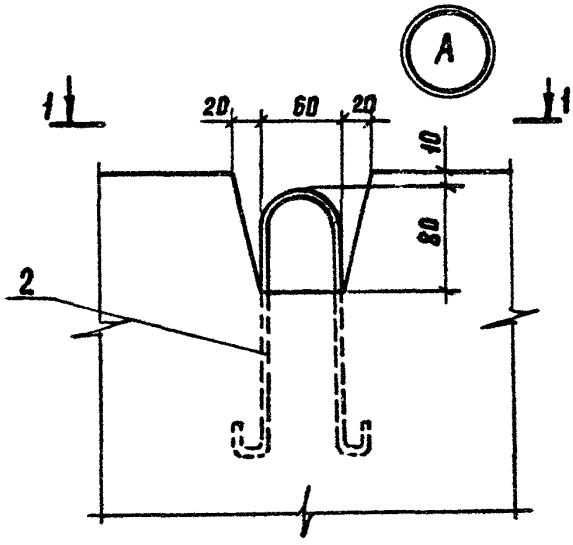

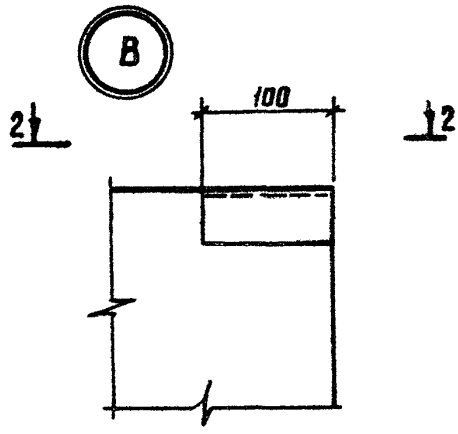

1-1

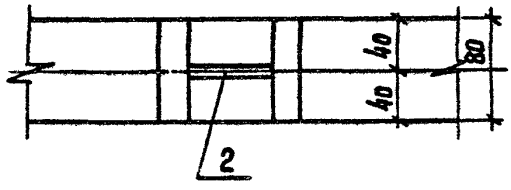

2-2

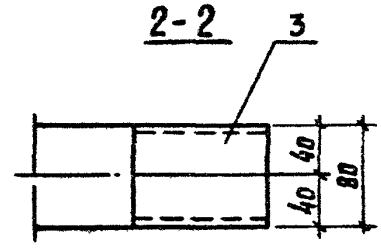

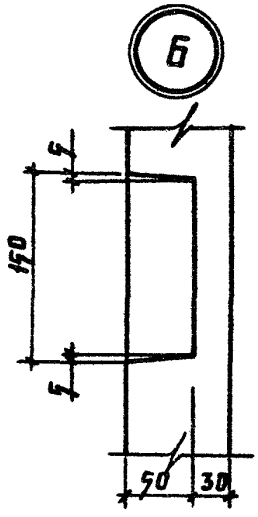

Привязан:

Инв. №

801-2-55.85-КЖИ3.1-04.0.0 СБ

Лист 2

20789-04 30 Формат А4

Формат	Зона	Поз.	Обозначение	Наименование	Количество на исполнение КЖИ3.1-05.0.0СБ										Примечание
					—	01	02	03	04						
				Документация											
А4			КЖИ 3.1 – ТУ	Технические условия											
А4			КЖИ 3.1 – 05.0.0 СБ	Сборочный чертеж											
А4			КЖИ 3.1 – РС	Ведомость расхода стали											
				Сборочные единицы											
А4		1	КЖИ 3.2 – 0.12.00	Петля МН3-1	4	4									
А4		2	КЖИ 3.2 – 0.11.00	Изделие закладное МН2	2	2									
Д4		3	3.818.9-2 Вып. 4	Изделие закладное МН1	2	2	2	2	4						
А4		4	КЖИ 3.2 – 0.12.00 -0.1	Петля МН3-2			2	2	2						
А4		5	КЖИ 3.2 – 0.10.00	Изделие закладное МН1			1	1	1						

207 89-04 3.1

Привязан:

Инв. №

Нач. отд.	Гомзяков		XII.84
Гл. констр.	Теляковский		XII.84
Н. контр.	Юдин		
Гл. спец.	Юдин		
Рук. гр.	Капицына		
Ст. инж.	Захарова		

801-2-55.85 – КЖИ 3.1 – 05.0.0

Фундамент ФО
(2ФОП13.80.41-Т; 2ФОП13.80.41-Т-Н; 2ФОП15.15.36-Т; 2ФОП15.15.36-Т-Н; 2ФОП12.12.36-Т)

Стадия	Лист	Листов
Р	1	2

ГИПРОНИСЕЛЬХОЗ

Копировал Потацкая Формат А4

Формат	Зона	Поз.	Обозначение	Наименование	Кол. на исполнение КЖИ3.1-05.0.ВСБ —	01	02	03	04					Примечание
				$C\frac{4ВрI-200}{4ВрI-200}$ 1140×350×20 ГОСТ 8478-81										
		6			1	1								1,1 кг
				$C\frac{4ВрI-200}{4ВрI-200}$ 1440×1440×20 ГОСТ 8478-81										
		7					2	2						2,5 кг
				$C\frac{4ВрI-200}{4ВрI-200}$ 1140×1140×20 ГОСТ 8478-81										
		8							2					1,6 кг
				Детали										
				Брусок 50×50 ГОСТ 24454-80 сосна или ель $\Psi \leq 20\%$										
БЧ		9			2	2	6	6	4					
				Материалы										
		10		Бетон марки М200	0,32	0,32	0,67	0,67	0,43					$м^3$

20789-04 32

Привязан:

Инв. №

801-2-55.85-КЖИ 3.1-05.0.0

Лист 2

Рис. 1

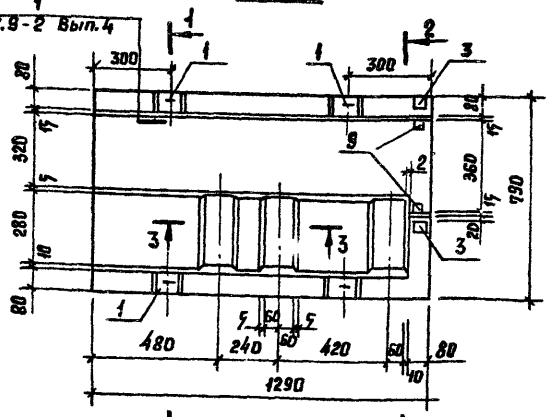

1-1

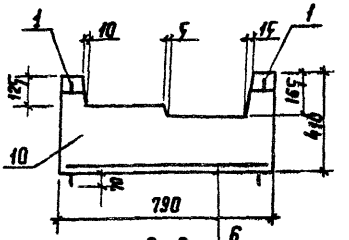

2-2

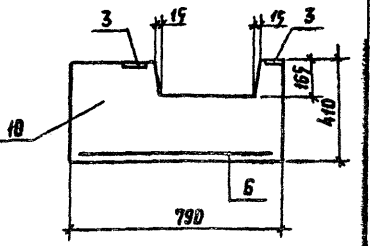

3-3

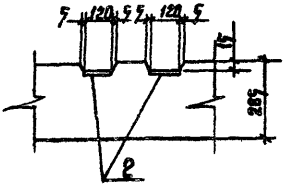

Рис. 2

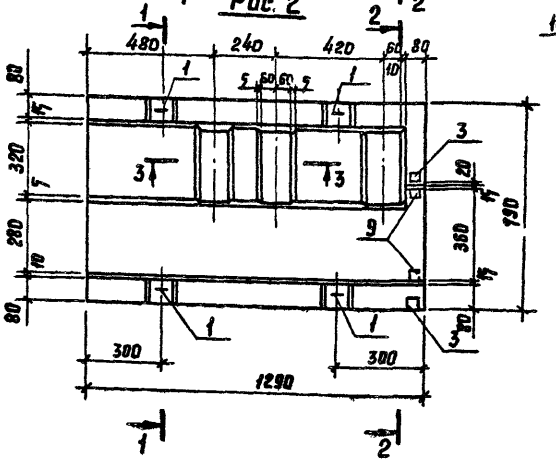

Привязан:

Инв. №

Нач. отд.	Гомзяков		XII.84
Гл. конст.	Теляковский		
Н. контр.	Юдин		
Гл. спец.	Юдин		
Рук. гр.	Капнулина		
Ст. инж.	Захарова		

801-2-55.85-КЖИ 3.1-05.0.0 СБ

Фундамент ФД
(2ФОП 13.80.41-Т; 2ФОП 13.80.41-Т-Н; 2ФОН 15.15.36-Т; 2ФОН 15.15.36-Т-Н; 2ФОН 12.12.36.-Т)
Сборочный чертеж

Стадия	Масса	Масштаб
Р	см. табл. лист 2	1:20
Лист 1	Листов 4	

ГИПРОНИСЕЛЬХОЗ

20789-04 33 Копировала Потоцкая Формат А4

Рис. 3

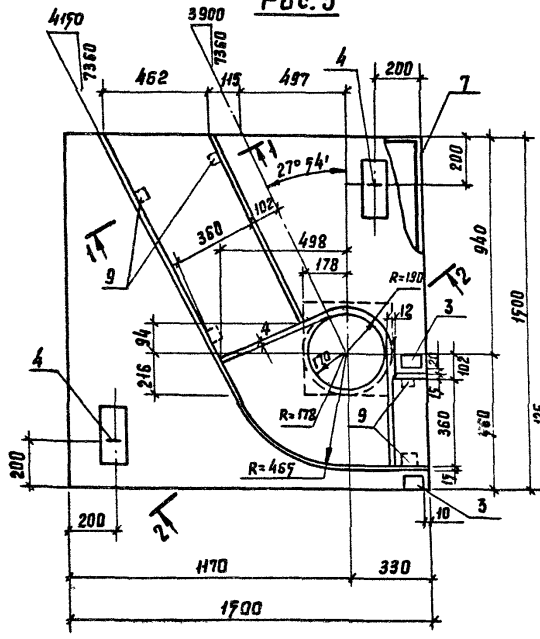

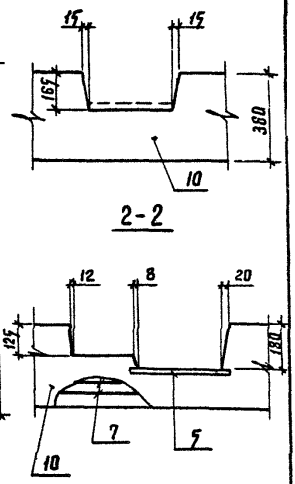

Обозначение	Марка	Рис	Масса кг
КЖИ 3.1-05.0.0	2ФОП13.80.41-Т	1	780
-01	2ФОП13.80.41-Т-Н	1	780
-02	2ФОН15.15.36-Т	2	1610
-03	2ФОН15.15.36-Т-Н	3	1610
-04	2ФОН12.12.36-Т	4	1070

Привязан

Инв. №

801-2-55.85-КЖИ 3.1-0.5.0.0 СБ

Лист 2

Рис 4

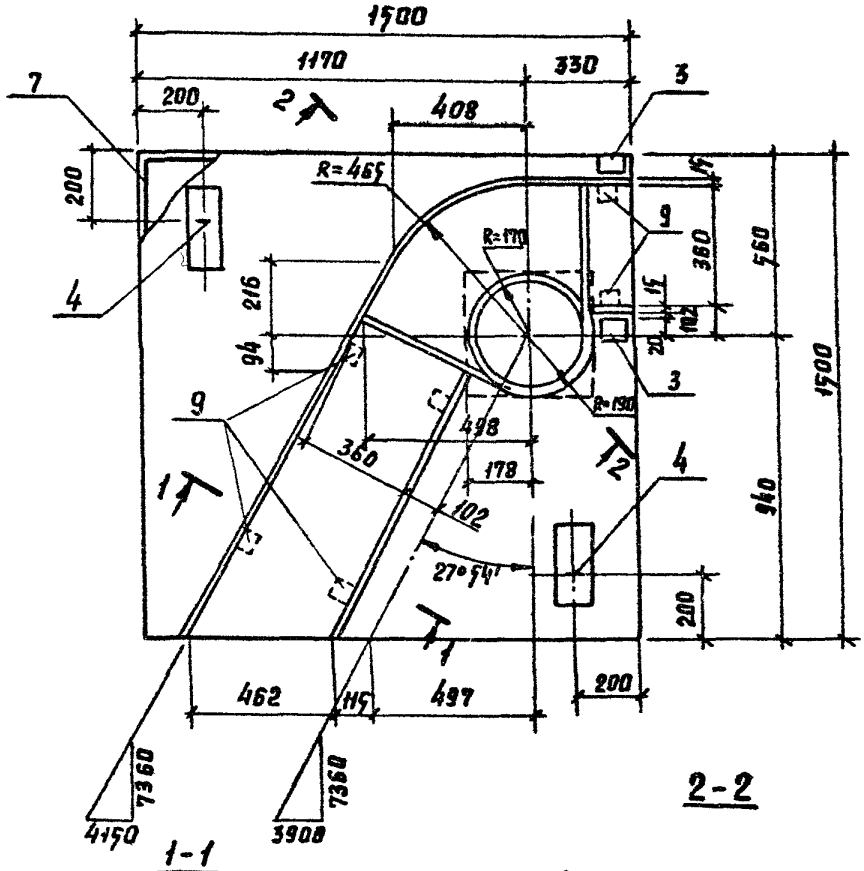

1-1

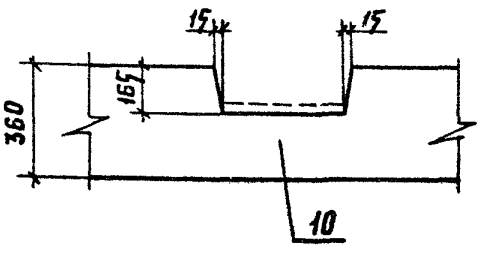

2-2

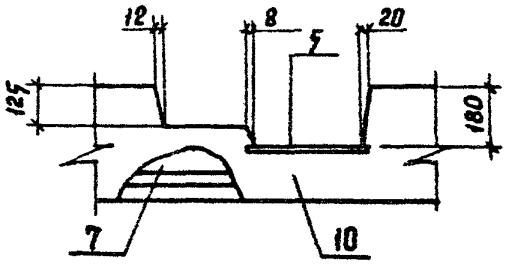

Привязан:			
Инв. №			

801-2-55.85-КЖИ 3.1-05.0.0 СБ

Лист 3

Рис. 5

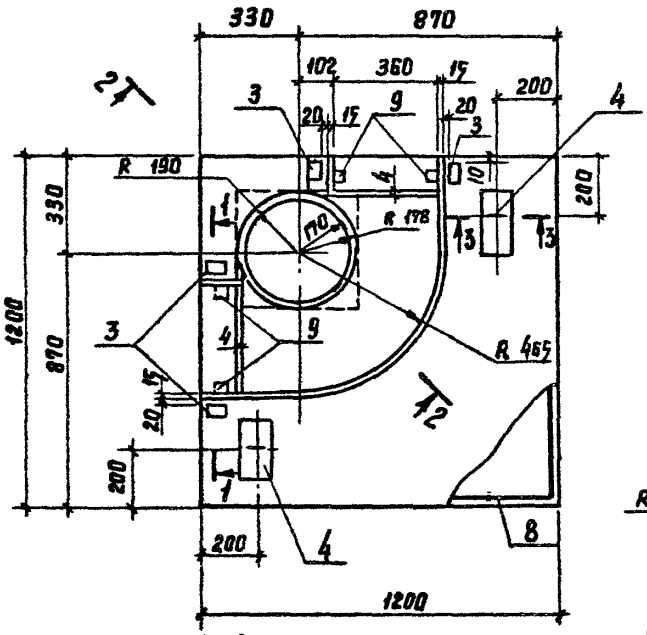

Привязан:			
Инв. №			

801-2-55.85- КЖИ 3.1-05.0.0 СБ

Лист 4

Формат	Зона	Поз.	Обозначение	Наименование	Количество на исполнение КЖИ 3.1-06.0.0СБ —	01	02	Примечание
				Документация				
А4			КЖИ 3.1 – ТУ	Сборочный чертеж				
А4			КЖИ 3.1-06.0.0 СБ	Технические условия				
А4			КЖИ 3.1- РС	Ведомость расхода стали				
				Сборочные единицы				
А4		1	КЖИ 3.2-0.08.00	Сетка арматурная С7	1			
А4			КЖИ 3.2-0.08.00	Сетка арматурная С8		1	1	
А4		2	1.400-9 Вып.1	Петля для подъема УП1-2	4	4	4	
				Материалы				
		3		Керамзитобетон М75	0,15	0,14	0,14	м³

20789-04 37

Привязан:

Инв. №

Нач. тд	Гомзяков		XII.87
Гл. констр	Теляковский		
Н. контр.	Юдин		
Гл. спец	Юдин		
Рук. гр.	Капнулина		
Инженер	Сокрухин		
Ст. инж	Захарова		

801-2-55.85- КЖИ 3.1-06.0.0

Плита пола стойла ППС (ППС 12.8-П, ППС 12.8-П-1, ППС 12.8-П-1Н)

Стадия	Лист	Листов
Р		1

ГИПРОНИСЕЛЬХОЗ

Рис. 1

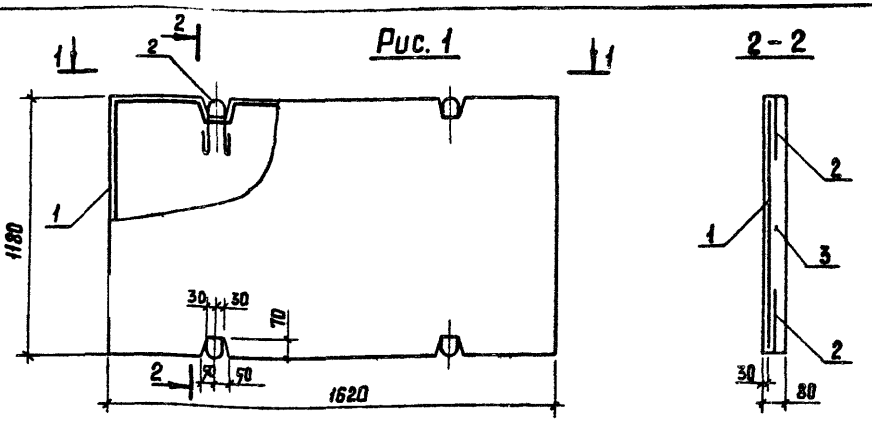

Рис. 2

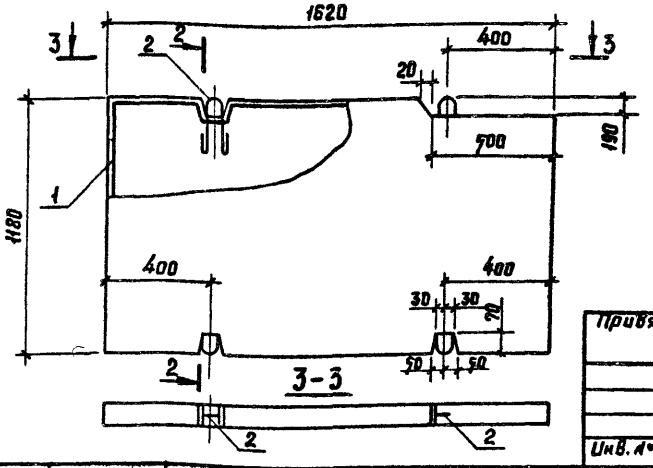

Привязан

Инв. №

Нач. отд.	Ромзяков		XII.84
Гл. констр.	Теляковский		XII.84
Н. контр.	Юдин		
Гл. спец.	Юдин		
Рук. гр.	Капнулина		
Инженер	Солоухин		
Ст. инж.	Захарова		

801-2-55.85-КЖИ 3.1-06.00 СБ

Плита пола стойла ППС (ППС 16.12.8-П; ППС 16.12.8-П-1; ППС 16.12.8-П-1.Н)

Сборочный чертеж.

Стадия	Масса	Масштаб
Р	см табл. лист 2	1:20
Лист 1	Листов 2	

ГИПРОНИСЕЛЬХОЗ

20789-04 38 Копировало Потоцкая Формат А4

Рис. 3

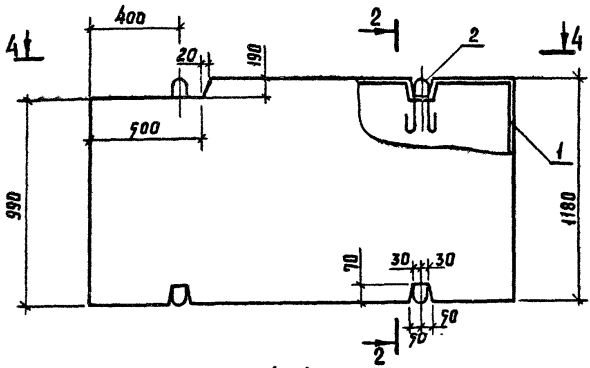

4-4

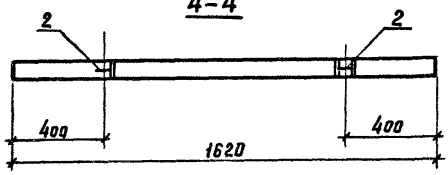

Обозначение	Марка	Рис	Масса кг	Примечание
КЖИ 3.1-06.0.0	ППС 16.12.8-П	1	130	
-01	ППС 16.12.8-П-1	2	128	
-02	ППС 16.12.8-П-1.Н	3	128	

Привязан

Инв. №

801-2-55.85-КЖИ 3.1-06.0.0 СБ

Лист 2

Формат	Зона	Поз.	Обозначение	Наименование	Количество на исполнение КЖИ 3.1-07.0.0СБ										Примечание
					–	01									
				Документация											
А4			КЖИ 3.1-07.0.0СБ	Сборочный чертеж	X	X									
				Сборочные единицы											
А3		1	1.823-1 Вып. 1	Колонна СК2-36-2		1									
А4		2	КЖИ 3.2-0.13.0.0	Изделие закладное МН4	2	2									
А4		3	1.400-6/76 Вып. 1	Изделие закладное МН-11-5		1									

Привязан:

Инв. №

Нач. отд.	Ромзяков		XII.84
Гл. констр.	Телятковский		
Н. контр.	Юдин		
Гл. спец.	Юдин		
Рук. гр.	Капкулина		
Ст. инж.	Захарова		

801-2-65.85-КЖИ 3.1-07.0.0

Колонна СК
(СК2-36-2-1;
СК2-36-2-2)

Стадия	Лист	Листов
Р		1

ГИПРОНИСЕЛЬХОЗ

Копировала Потоцкая

Формат А4

20789-04 04

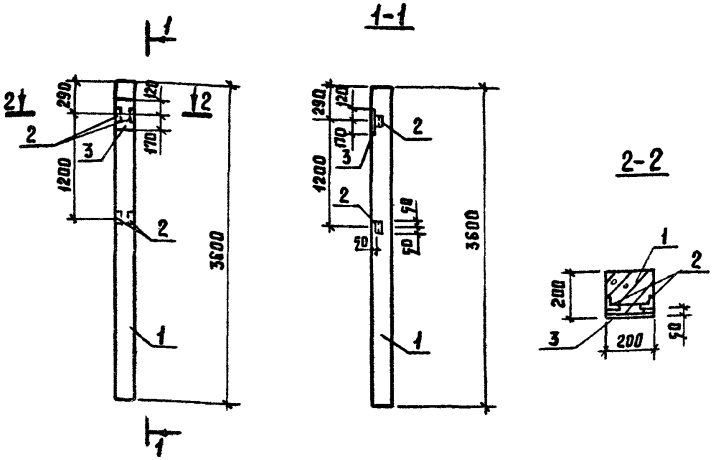

Марка элемента	Изделия закладные											Общий расход стали кг.
	Арматура класса AIII				Прокат марки Вст3 кп2						Всего	
	ГОСТ 5781-82				ГОСТ 8510-72		ГОСТ 82-70		ГОСТ 103-76			
	ф12	ф14		Итого	L63×5	Итого	-290×10	Итого	-10×90	Итого		
СК2-36-2-1	0,15			0,15	0,96	0,96					1,11	1,11
СК2-36-2-2	0,15	0,8		0,23	0,96	0,96	4,6	4,6	0,8	0,8	7,32	7,32

Обозначение	Марка	Масса, кг	Примечание
КЖИ3.1-07.0.0	СК2-36-2-1	360	
-01	СК2-36-2-2	360	

Привязан:

Инв. №

801-2-55.85-КЖИ3.1-07.0.0 СБ

Нач. отд.	Гомзяков		VII.84
Гл. констр.	Теляковский		VII.84
Н. контр.	Юдин		
Гл. впуц.	Юдин		
Рук. гр.	Капнулина		
Ст. инж.	Чаркин		
Ст. инж.	Захарова		

Колонна СК (СК2-36-2-1; СК2-36-2-2) Сборочный чертеж.

Стадия	Масса	Масштаб
Р		1:50
Лист	Листов 1	

ГИПРОНИСЕЛЬХОЗ

20789-04 41 Копировала Потоцкая Формат А4

Формат	Зона	Поз.	Обозначение	Наименование	Количество на исполнение КЖИ 3.1-08.0.0										Примечание
						01									
				Документация											
А4			КЖИ 3.1-08.0.0 СБ	Сборочный чертеж	X	X									
				Сборочные единицы											
А3		1	1.832.-1 Вып. 2	Колонна СКТ3-54-3	1										
А3			1.832-1 Вып. 2	Колонна СКТ3-66-3		1									
А4		2	1.400-6/76 Вып. 1	Изделие закладное М1 7-3	1	1									

Привязан:

Инв. №

Нач. отд.	Гомзяков		Хи. 84
Гл. кон. отд.	Теляковский		Хи. 84
Н. контр.	Юдин		
Гл. спец.	Юдин		
Рук. груп.	Капнулина		
Ст. инж.	Захарова		

801-2-55.85 - КЖИ 3.1-08.0.0

Колонна СКТ (СКТ3-54-3-1; СКТ3-66-3-1.)

Стадия	Лист	Листов
Р		1

ГИПРОНИСЕЛЬХОЗ

20789-04 42

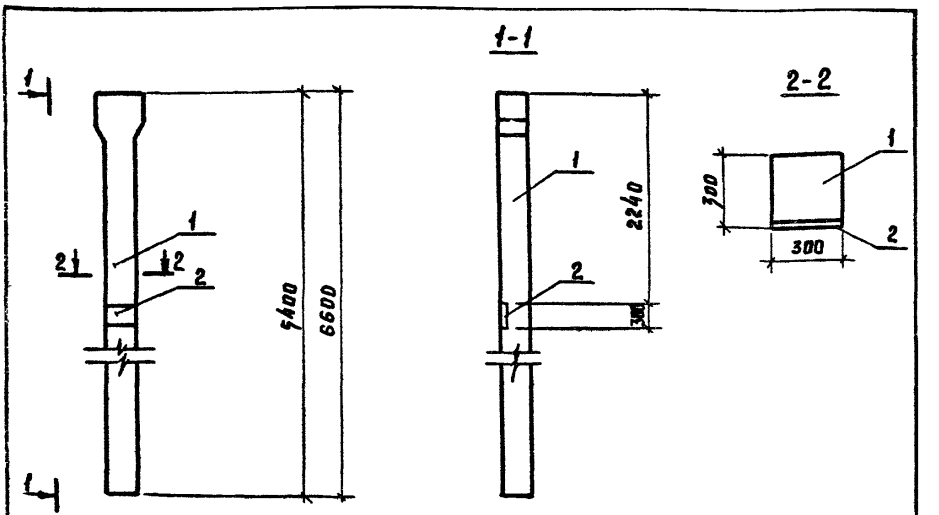

Марка элемента	Изделия закладные									Всего	Общий расход стали
	Арматура класса			Прокат марки							
	A-III			Вст3-кп 2							
	ГОСТ 5781-82			ГОСТ 103-76		ГОСТ 82-70					
		ф14	Итого:	-50×10	Итого	-290×10	Итого				
СКТ3-54-3-1		2.0	2.00	1.2	1.2	6.8	6.8			10.0	10.0
СКТ3-66-3-1		2.0	2.00	1.2	1.2	6.8	6.8			10.0	10.0

Обозначение	Марка	Размеры, мм L	Масса, кг
КЖИ3.1.08.0.0	СКТ3-54-3-1	5400	1310
-01	СКТ3-66-3-1	6600	1545

Привязан:

Инв.№

801-2-55.85-КЖИ 3.1-08.0.0 СБ

Нач. отд.	Гомзяков		XII.84
Гл. кон. отд.	Телковский		XII.84
Н. контр.	Юдин		
Гл. спец.	Юдин		
Рук. груп.	Капнулина		
Ст. инж.	Захарова		

Колонна СКТ (СКТ3-54-3-1; СКТ3-66-3-1) Сварочный чертёж

Стадия	Масса	Масштаб
Р	см. табл.	1:50
Лист	Листов 1	

ГИПРОНИСЕЛЬХОЗ

20789-04 43 Копировала Потоцкая Формат А4

Формат	Зона	Поз.	Обозначение	Наименование	Количество на исполнение КЖИ3.1-09.0.0СБ —	01									Примечание
				Документация											
А4			КЖИ3.1-09.0.0СБ	Сборочный чертёж											
				Сборочные единицы											
А3		1	1.063.1-1 Вып. 0...2	1ФТ6-6АIIIт-П	1	1									
А4		2	1.400-6/76 Вып. 1	Изделие закладное М4-1-4	2										
			1.400-6/76 Вып. 1	Изделие закладное М4-1-4		8									для панелей с горизонтальной разрезкой
			1.400-6/76 Вып. 1	Изделие закладное М4-1-4		6									для панелей повышенной заводской готовности
А4		3	1.400-6/76 Вып. 1	Изделие закладное М4-3-2	2	2									
					1ФТ6-6АIIIт-ПУ	1ФТ6-6АIIIт-ПЕ									

Нач. отд.	Ромзяков		XII.84
Гл. констр.	Теляковский		XII.84
Н. контр.	Юдин		
Рл. спец.	Юдин		
Рук. гр.	Капцанина		
Ст. инж.	Литвинова		

Привязан:

Инв. №

801-2-55.85-КЖИ3.1-09.0.0

Ферма 1ФТ6 (1ФТ6-6АIIIт-П.1; 1ФТ6-6АIIIт-П.2.)

Стадия	Лист	Листов
Р		1

ГИПРОНИСЕЛЬХОЗ

1ФТ6-6АIIIт-П.1

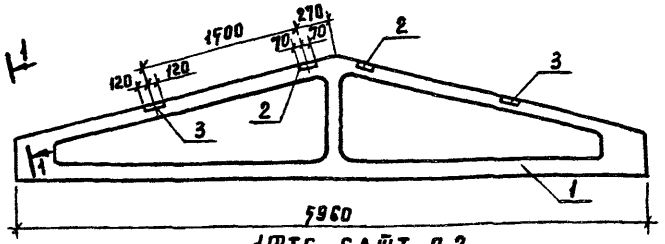

1ФТ6-6АIIIт-П.2

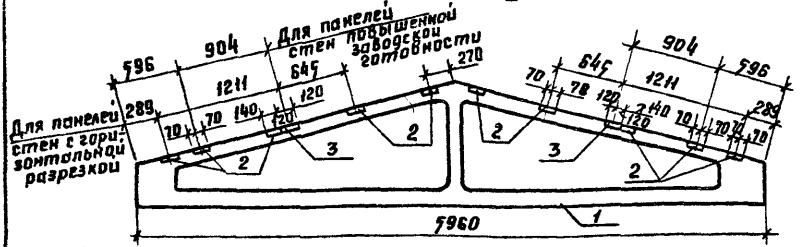

Ведомость расхода стали на дополнительные закладные детали.

Марка элемента	Изделия закладные								Всего кг	Примечание
	Арматура класса AIII			Прокат марки Вст.3 кп2						
	ГОСТ 5781-82			ГОСТ 103-76						
	ф 8		Итого	-148×6	-190×6			Итого		
1ФТ6-6АIIIт-П.1	0,48		0,48	5,20				5,20	5,68	
1ФТ6-6АIIIт-П.2	1.20		1.20	10.40	4.40			14.80	16.00	для панелей стен с горизонтальной разрезкой
1ФТ6-6АIIIт-П.2	1.00		1.00	7.80	4.40			12.20	13.20	для панелей стен повыш. заводской готов.

Привязан:

Инв.№

801-2-55.85 - КЖИ3.1-09.0.0.СБ

Нач. отд.	Гомзяков		XII.84
Гл. констр.	Теляковский		XII.84
Н. контр.	Юдин		
Гл. спец.	Юдин		
Рук. гр.	Колпнулина		
Ст. инж.	Литвинова		
Ст. инж.	Захарова		

Ферма 1ФТ6-6АIIIт-П (1ФТ6-6АIIIт-П.1; 1ФТ6-6АIIIт-П.2)
Сборочный чертеж

Стадия	Масса	Масштаб
Р	1000 кг	1:50
Лист	Листов 1	

ГИПРОНИСЕЛЬХОЗ

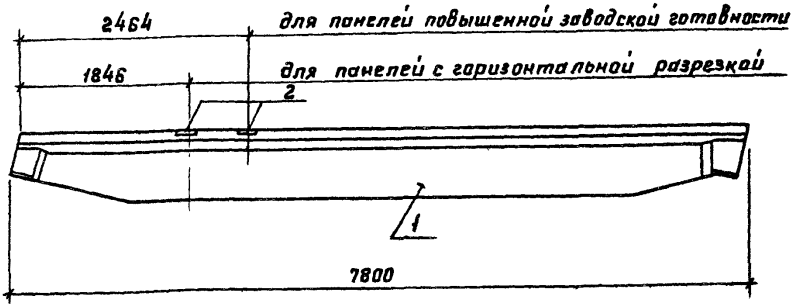

Формат	Зона	Поз.	Обозначение	Наименование	Кол.	Примечание
				Сборочные единицы		
А3		1	1.862-2 Вып. 1	Балка БС 7,5-4	1	
А3		2	1.862-2 Вып. 1	Изделие закладное М1	2	для панелей стен с горизонт. разрезкой
			1.862-2 Вып. 1	Изделие закладное М1	1	для панелей стен повышенной заводской готовности

Ведомость расхода стали на дополнительные закладные детали.

Марка элемента	Изделия закладные				Всего	Примечание
	Арматура класса		Прокат марки			
	AII		Вст3кп2			
	ГОСТ 5781-82		ГОСТ 103-76			
	ф10	Итого	-160×8	Итого		
БС 7.5-4-1	0,4	0,4	2.0	2.0	2.4	для панелей с горизонт. разрезкой
БС 7.5-4-1	0,4	0,4	2,0	2.0	2,4	для панелей, повышенной завод. готовности

Привязан:

Инв. №

801-2-55.85- КЖИ 3.1-10.0.0

Нач. отд.	Гомзяков		XII.84
Гл. констр.	Теляковский		
Н. контр.	Юдин		
Гл. спец.	Юдин		
Рук. гр.	Котляр		
Ст. инж.	Захарова		

Балка БС 7,5-4-1

Стадия	Масса	Масштаб
Р	1,45т	1:50
Лист	Листов 1	

ГИПРОНИСЕЛЬХОЗ

Формат	Зона	Поз.	Обозначение	Наименование	Количество на исполнение КЖИ3.1-11.0.0 —	01	02	03	04	05					Примечание
				Документация											
А4			КЖИ 3.1-11.0.0 СБ	Сборочный чертеж											
				Сборочные единицы											
				Плиты покрытия											
А4		1	1.865.1-4/80 Вып.1	1ПГ-3АIVТ-П	1	1									
			1.865.1-4/80 Вып.3	2ПГ-2АIVТ-П			1	1							
			1.865.1-4/80 Вып.3	2ПВ10-2АIVТ-П					1						
			1.865.1-4/80 Вып.3	1ПГ-4АIVТ-П						1					
А4		2	1.865.1-4/80 Вып.2	Изделие закладное М7		2									
			1.865.1-4/80 Вып.4	Изделие закладное М7				2							
А4		3	1.865.1-4/80 Вып.2	Изделие закладное М8	10	10	5	5	5	10					

20789-04 Н7

Привязан:

Инв. №

Нач. отд.	Гомзяков		Ян.84
Гл. констр.	Теляковский		
Н. контр.	Юдин		
Гл. спец.	Юдин		
Рук. груп	Капнулина		
Ст. инж.	Литвинова		

801-2-55.85-КЖИ 3.1-11.0.0

Плита покрытия (1ПГ-3АIVТ-Па; 1ПГ-3АIVТ-Пав; 2ПГ-2АIVТ-Па; 2ПГ-2АIVТ-Пав; 2ПВ10-2АIVТ-Па; 1ПГ4АIVТ-Па.)

Стадия	Лист	Листов
Р		1

ГИПРОНИСЕЛЬХОЗ

Рис. 1

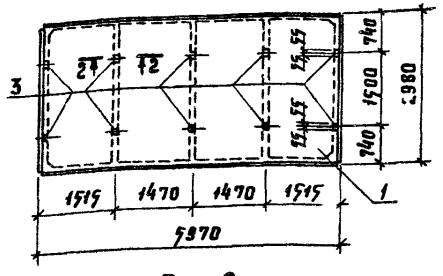

Рис. 4

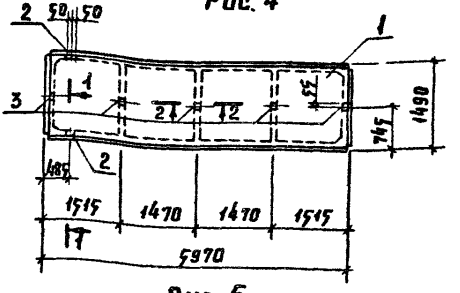

Рис. 2

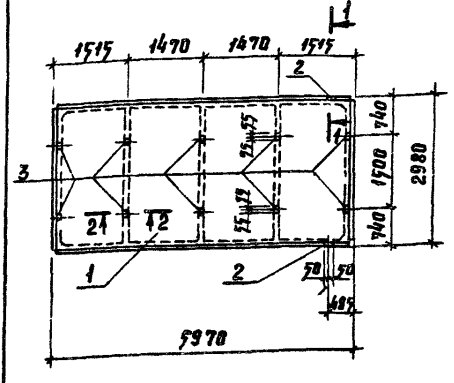

Рис. 5

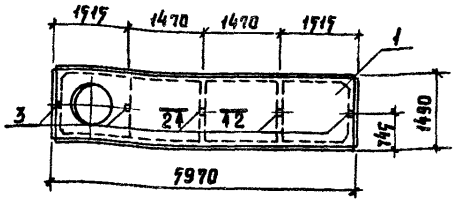

Рис. 3

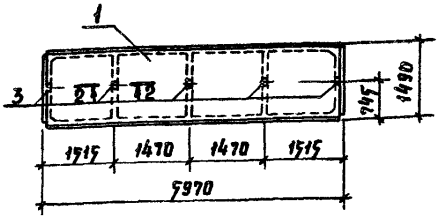

Привязан:			
Инв. №			

Нач. отд.	Гомзяков		XII.84
Гл. констр	Теляковский		XII.84
Н. контр.	Юдин		
Гл. спец.	Юдин		
Рук. гр.	Капнулина		
Ст. инж.	Литвинова		
Ст. инж.	Захарова		

801-2-55.85-КЖИ 3.1-12.0.0.СБ

Плита покрытия
(1ПГ-3АIVТ-Па; 1ПГ-3АIVТ-Паб; 2ПГ-2АIVТ-Па; 2ПГ-2АIVТ-Паб; 2ПВ10-2АIVТ-Па; 1ПГ-4АIVТ-Па)
Сборочный чертеж.

Стадия	Масса	Масштаб
Р	см. табл. лист 2	1:100

Лист 1 | Листов 2

ГИПРОНИСЕЛЬХОЗ

20789-04 48 Копировала Потоцкая Формат А4

1-1 2-2

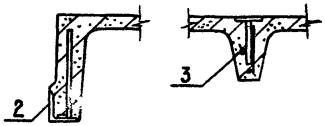

Ведомость расхода стали на дополнительные закладные изделия.

Марка элемента	Изделия закладные								Всего кг	Примечание
	Арматура класса AIII			Прокат марки Вст.3 кп2						
	ГОСТ 5781-82			ГОСТ 8509-72		ГОСТ 103-76				
	ф10		Итого	L70×6		-60×8	-18×8	Итого:		
1ПГ-3AIVT-Па	1,8		1,8			4,0		4,0	5,8	
1ПГ-3AIVT-Паб	2,2		2,2	1,2		4,0	0,16	4,16	7,6	
2ПГ-2AIVT-Па	0,9		0,9			2,0		2,0	2,9	
2ПГ-2AIVT-Паб	1,3		1,3	1,2		2,0	0,16	2,16	4,7	
2ПВ...-2AIVT-Па	0,9		0,9			2,0		2,0	2,9	

Обозначение	Марка	Рис	Масса т.
КЖИ 3.1-11.0.0	1ПГ-3AIVT-Па	1	2,25
-01	1ПГ-3AIVT-Паб	2	2,25
-02	2ПГ-2AIVT-Па	3	1,23
-03	2ПГ-2AIVT-Паб	4	1,23
-04	2ПВ10-2AIVT-Па	5	1,35
-05	1ПГ-4AIVT-Па	1	2,25

Привязан:

Инв. №

Формат	Зона	Поз.	Обозначение	Наименование	Количество на исполнение КЖИ 3.1-12.0.0 СБ										Примечание
					—	01	02	03	04	05	06	07	08	09	
				Документация											
А4			КЖИ 3.1-12.0.0 СБ	Сборочный чертеж											
				Сборочные единицы											
А3		1	1.832.1-9 Вып. 0...2	Панель стеновая ПСД 6.30...-Т	1										
			1.832.1-9 Вып. 0...2	Панель стеновая ПСД 9.30...-Т		1									
			1.832.1-9 Вып. 0...2	Панель стеновая ПСД 12.30...-Т			1								
			1.832.1-9 Вып. 0...2	Панель стеновая ПСД 15.30...-Т				1							
			1.832.1-9 Вып. 0...2	Панель стеновая ПСД 18.30...-Т					1						
			1.832.1-9 Вып. 0...2	Панель стеновая ПСД 6.30...-Т						1					
			1.832.1-9 Вып. 0...2	Панель стеновая ПСД 9.30...-Т							1				
			1.832.1-9 Вып. 0...2	Панель стеновая ПСД 12.30...-Т								1			
			1.832.1-9 Вып. 0...2	Панель стеновая ПСД 15.30...-Т									1		
			1.832.1-9 Вып. 0...2	Панель стеновая ПСД 18.30...-Т										1	
А4		2	1.832.1-9 Вып. 2	Изделие закладное М1	2	2	2	2	2	2	2	2	2	2	
А3		3	2.830-3 Вып. 2	Изделие закладное МН3-3	2	2	2	2	2	2	2	2	2	2	
А4		4	1.400-15 Вып. 1	Изделие закладное МН111-5	1	1	1	1	1	1	1	1	1	1	

20789-04 50

Привязан:

Инв. №

Нач. отд.	Ромзяков		Хл. 84
Гл. кон. отд.	Теляковский		
Н. контр.	Юдин		
Гл. спец.	Юдин		
Рук. гр.	Капнулина		
Инженер	Щеголева		
Ст. инж.	Захирова		

801-2-55.85 - КЖИ 3.1-12.0.0

Панель стеновая ПСД (ПСД 6.30....Т-1; ПСД 9.30....Т-1; ПСД 12.30....Т-1; ПСД 15.30....Т-1; ПСД 18.30....Т-1н; ПСД 9.30....Т-1н; ПСД 12.30....Т-1н; ПСД 15.30....Т-1н; ПСД 18.30....Т-1н.)

Стадия	Лист	Листов
Р		1

ГИПРОНИСЕЛЬХОЗ

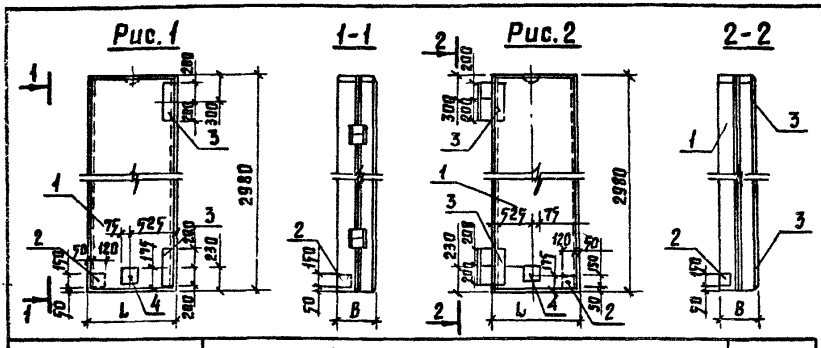

Марка элемента	Изделия закладные									Общий расход кг
	Арматура класса			Прокат марки					Всего	
	АIII			В ст. 3 кп 2						
	ГОСТ 5781-82			ГОСТ 103-76			ГОСТ 82-70			
	8	10	Итого	-40×8	-120×8	Итого	-400×8	Итого		
ПСД 6.30...-Т-1; ПСД 9.30...-Т-1; ПСД 12.30...-Т-1; ПСД 18.30...-Т-1; ПСД 6.30...-Т-1.Н; ПСД 9.30...-Т-1.Н; ПСД 15.30...Т-1.Н	1,26	0,76	2,02	0,28	2,56	2,84	7,34	7,34	12.20	12,20

Обозначение	Марка	Рис.	Размеры L	B			Примечание
КЖИ3.1-12.0.0	ПСД 6.30...-Т-1	1	580	300	400		
-01	ПСД 9.30...-Т-1		880	300	400		
-02	ПСД 12.30...Т-1		1180	300	400		
-03	ПСД 15.30...-Т-1		1480	300	400		
-04	ПСД 18.30...-Т-1		1780	300	400		
-05	ПСД 6.30...Т-1.Н	2	580	300	400		
-06	ПСД 9.30...-Т-1.Н		880	300	400		
-07	ПСД 12.30...-Т-1.Н		1180	300	400		
-08	ПСД 15.30...-Т-1.Н		1480	300	400		
-09	ПСД 18.30...Т-1.Н		1780	300	400		

Привязан

Инв. №

Нач. отд.	Гомзяков		XII.84
Гл. кон. отд.	Теляковский		
Н. контр.	Юдин		
Гл. спец.	Юдин		
Рук. груп.	Капнулина		
Инженер	Щеголева		
Ст. инж.	Захарова		

801-2-65.85- КЖИ 3.1-12.0.0 СБ

Панель стеновая ПСД (ПСД 6.30...-Т-1; ПСД 9.30...-Т-1; ПСД 12.30...-Т-1; ПСД 15.30...-Т-1; ПСД 18.30...-Т-1; ПСД 6.30...-Т-1Н; ПСД 9.30...-Т-1Н; ПСД 12.30...-Т-1Н; ПСД 18.30...-Т-1Н;)

Стадия	Масса	Масштаб
Р	см табл.	

Лист | Листов 1

ГИПРОНИСЕЛЬХОЗ

20789-04 51 Копировал Потоцкая Формат А4

Формат	Зона	Поз.	Обозначение	Наименование	Кол. на исполнение КЖИ 3.1-13.0.0 СБ									Примечание
					—	01								
				Документация										
А4			КЖИ 3.1-13.0.0. СБ	Сборочный чертеж	X	X								
				Детали										
А3		1	1.832.1-9 Вып. 0...2	Панель стеновая ПСД 12.30.30	1									
				Панель стеновая ПСД 12.30.40		1								
А4		2	1.400-17 Вып. 1	Изделие закладное МН 502	8	8								

20789-04 52

Привязан:

Инв. №

Нач. отд	Гомзяков		XII.84
Гл. конс. пр	Теляковский		
Н. контр.	Юдин		
Гл. спец.	Юдин		
Рук. гр.	Капнулина		
Ст. инж.	Захарова		

801-2-55.85- КЖИ 3.1-13.0.0

Панель стеновая ПСД (ПСД 12.30.30-Т-2; ПСД 12.30.40-Т-2)

Стадия	Лист	Листов
Р		1

ГИПРОНИСЕЛЬХОЗ

Рис. 1

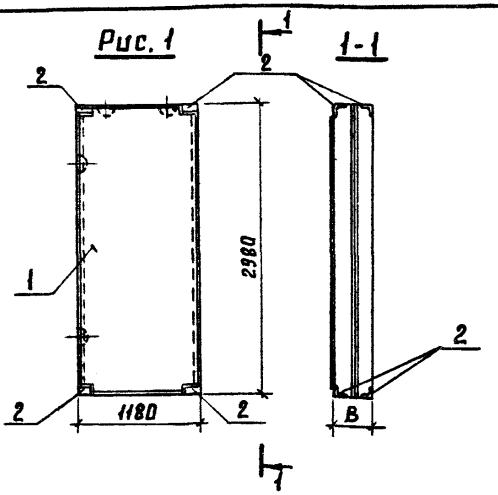

Марка элемента	Изделия закладные						Общий расход кг.
	Арматура класса			Прокат марки		Всего	
	A III			Вст3 кп 2			
	ГОСТ 5781-82			ГОСТ 8509-72			
	8	12	Итого	-75×6	Итого		
ПСД 12.30.30-Т-2	3.84		3.84	8.16	8.16	12.0	12.0
ПСД 12.30.40-Т-2	3.84		3.84	8.16	8.16	12.0	12.0

Обозначение	Марка	Рис.	Размеры мм	
			В	
КЖИ 3.1-13.0.0	ПСД 12.30.30-Т-2	1	300	
-01	ПСД 12.30.40-Т-2	1		400

Прявязан:

Инв. №

Нач. отд.	Гомзяков		XII.84
Гл. кон. отд.	Теляковский		XII.84
Н. контр.	Юдин		
Гл. спец.	Юдин		
Рук. гр.	Капнулина		
Ст. инж.	Захарова		

801-2-55.85 КЖИ 3.1-13.0.0 СБ

Панель стеновая ПСД (ПСД 12.30.30-Т-2; ПСД 12.30.40-Т-2)

Стадия	Масса	Масштаб
Р		1:50
Лист	Листов 1	

ГИПРОНИСЕЛЬХОЗ

20789-04 53 Копировала Потоцкая Формат А4

Марка элемента	Изделия арматурные										Изделия закладные							
	Арматура класса									Всего	Арматура класса							
	AIII						Bp I				AI				AIII			
	ГОСТ 5781-82						ГОСТ 6727-80				ГОСТ 5781-82				ГОСТ 5781-82			
	ф12	ф8				Итого	ф4	ф5		Итого	ф8	ф14	ф16	Итого	ф8	ф10	ф12	Итого
ППД 48.12.30-Т	102.0					102.0	7.65			7.65	109.65		5.96	4.20	10,16		3,04	1.6	4,64
ППД 50.12.50-Т	106.4					106.4	9,36			9,36	115.76		8.88	5,0	13.88		3,04	1.6	4,64
ППТ 49.25.18-Т	157.6					157.6	1.57			1.57	159.17		7.76		7.76			8.4	8.4
ППТ 51.25.18-Т	164.0					164.0	1.57			1.57	165.57		7.76		7.76			8.4	8.4
ППВ.48.12.16-Т	50.2					50.20	10.17			10.17	60.37		7.76		7.76		0.24		0.24
2ФОП 13.30.41-Т							1.1			1.1	1.1		5.88		5.88	0.12			0.12
2ФОП 13.30.41-Т-Н							1.1			1.1	1.1		5.88		5.88	0.12			0.12
2ФОН 15.15.36-Т							5.0			5.0	5.0		2.70		2.70	0.4		0.54	0.98
2ФОН 15.15.36-Т-Н							5.0			5.0	5.0		2.70		2.70	0,4		0.54	0.98
2ФОН 12.12.36-Т							3.2			3.2	3.2		2.70		2.70	0.8		0.54	1.34
ППС 16.12.8-П								4.16		4.16	4.16	1.32			1.32				
ППС 16.12.8-П-1								3,78		3,78	3.78	1.32			1.32				
ППС 16.12.8-П-1.Н								3.78		3.78	3.78	1.32			1.32				

20789-04 54

Привязан

Инв. №

Нач. отд.	Гомзяков		VII.84
Гл. констр.	Теляковский		
Н. контр.	Юдин		
Гл. спец.	Юдин		
Рук. гр.	Капцунина		
Ст. инж.	Захарова		

801-2-55.85-КЖИ 3.1 – РС

Ведомость расхода стали на 1 элемент

Стадия	Лист	Листов
Р	1	4

ГИПРОНИСЕЛЬХОЗ

Марка элемента	Изделия арматурные										Изделия закладные							
	Арматура класса									Всего	Арматура класса							
	AIII						BpI				AI				AIII			
	ГОСТ 5781-82						ГОСТ 6727-80				ГОСТ 5781-82				ГОСТ 5781-82			
	ф12	ф8				Итого	ф4	ф5		Итого	ф8	ф14	ф16	Итого	ф8	ф10	ф12	Итого
ПГ30.31-Т		1.2				1.2		16.1		16.1	17.3		2.78		2.78	0.4			0.4
ПГ15.31-Т		1.2				1.2		9.9		9.9	11.1		2.78		2.78	0.4			0.4
ПГ10.31-Т		1.2				1.2		7.9		7.9	9.1		2.78		2.78	0.4			0.4

20789-04 55

Привязан:

Инв. №

801-2-65.85-КЖИ 3.1 - РС

Лист 2

Марка элемента	Изделия закладные												Всего	Общий расход кг.
	Прокат марки													
	Вст3 кп2													
	ГОСТ 103-76								ГОСТ 82-70		ГОСТ 8240-72			
	-5×20	-6×60	-6×100	-8×20	-8×40	-8×120	-10×50	Итого	-16×360	Итого	С8	Итого		
ППД 48.12.30-Т			2,0		1,6	8,8	3,2	15.60					30,40	140.05
ППД 50.12.40-Т			2.0		1.6	8,8	3,2	15.60					34,12	149,88
ППТ 49.25.18-Т					18,2	11.2		29.4					45.76	204.73
ППТ 51.25.18-Т					18.2	11.2		29,4					45,76	211,13
ППВ 48.12.16-Т			2,2			1,6		3,8					11,80	72,17
2ФОП 13.80.41-Т		0,6		4,82				5,42					12.02	13.12
2ФОП 13.80.41-Т-Н		0,6		4,82				5,42					12,02	13.12
2ФОН 15.15.36-Т		0,6					1,8	2,4	16,28	16,28			22.36	27,36
2ФОН 15.15.36-Т-Н		0,6					1.8	2,4	16,28	16,28			22,36	27,36
2ФОН 12.12.36-Т		1,2					1,8	3,0	16,28	16.28			22,96	27,96
ППС 16.12.8-П													1,32	5,48
ППС 16.12.8-П-1													1,32	5,00
ППС 16.12.8-П-1.Н													1,32	5,00

Привязан:

Инв.№

801-2-65.85- КЖИ 3.1 - РС

Лист 7

20789-04 56

Марка элемента	Изделия закладные																		Общий расход кг
	Прокат марки																	Всего	
	Ст 3 кп 2																		
	ГОСТ 103-76									ГОСТ 82-70		ГОСТ 8240-72							
	-5×20	-6×60	-6×100	-8×20	-8×40	-8×120	-10×50	Итого		-16×360	Итого		С 8	Итого					
ПГ30.31-Т													1.40	1.40					4,58	21.88
ПГ15.31-Т													1.40	1.40					4,58	17.68
ПГ10.31-Т													1.40	1.40					4,58	13.68

20789-04 57

Привязан:

Инв.№

801-2-55.85-КЖИ 3.1 — РС

Лист 4

Настоящие технические условия распространяются на арматурные изделия, предназначенные для армирования железобетонных изделий коровника на 200 коров привязного содержания с автоматической привязью.

Рабочие чертежи железобетонных изделий приведены в части 3.1

1. Технические требования.

1.1 Арматурные изделия должны отвечать требованиям ГОСТ 10922-75

1.2. Размеры арматурных изделий даны по осям и торцам стержней.

1.3. Сварку производить в соответствии с ГОСТ 19292-73 и с „Указаниями по сварке соединений арматуры и закладных деталей железобетонных конструкций" СН 393-78.

1.4 Сетки должны изготавливаться при помощи контактной сварки, при этом сварке подлежать все пересечения стержней.

1.5 Объединение сеток в пространственный каркас производить с помощью контактной сварки.

2. Указания по изготовлению

2.1 Сетки рассчитаны на изготовление на многоэлектродных машинах. Приварка отдельных стержней должна выполняться на одноэлектродных сварочных машинах.

Привязан:			
Инв.№			

				801-2-55.85- КЖИ 3.2 – ТУ	
ГИП	Клейн				
Нач. отд.	Гамзяков		XII.84	Технические условия	Стадия: Р; Лист: 1; Листов: 2
Гл. констр.	Теляковский				ГИПРОНИСЕЛЬХОЗ
Гл. спец.	Юдин				

20789-04 58 Копировала Потоцкая Формат А4

2.2. Объединение сеток в пространственный каркас производить с помощью электросварочных клещей в следующем порядке:

– объединить нижнюю часть сеток во всех точках пересечения стержней;

– установить петли между сетками, повернуть их в пределах сеток и зафиксировать их положение точечной сваркой или вязальной проволокой с продольной арматурой при помощи отдельных стержней;

– объединить среднюю и верхнюю часть сеток во всех точках пересечения стержней.

2.3 Замкнутые монтажные петли должны изготавливаться на станках-автоматах. Замкнутость петель обеспечивается контактной точечной или эл. дуговой сваркой концов стержней.

2.4. Приварку анкерных стержней закладных деталей к пластинам выполнять под слоем флюса швом

ГОСТ 14771-76-Т1-А6

2.5. Сварку стыков деталей металлических изделий выполнять электродами типа Э42 по ГОСТ 9467-75.

3. Указания по привязке

3.1 В настоящем выпуске разработаны чертежи изделий для следующих вариантов: 1 Вар. $t^{н}$ = -20°С Толщина панелей δ = 300 мм.

2 Вар. $t^{н}$ = -30°С Толщина панелей δ = 400 мм.

3.2. При привязке проекта заполняются неоговоренные переменные данные по геометрическим размерам и массам изделий на чертежах и в таблицах. Ненужные графы в таблицах вычеркиваются.

Привязан:			
Инв. №			

20789-04 59

Формат	Зона	Поз.	Обозначение	Наименование	Кол. на исполнение КЖИ 3.2-0.01.00 СБ									Примечание
					—	01								
				Документация										
А4			КЖИ 3.2-0.01.00 СБ	Сборочный чертеж	X									
А4			КЖИ 3.2-ТУ	Технические условия	X									
				Сборочные единицы										
А4		1	КЖИ 3.2-0.04.00	Сетка С1	2									
			-01	Сетка С1		2								
				Детали										
А4		2	КЖИ 3.2-0.09.00	Петля для подъема										
				ПМ 14-1	4									
			-01	Петля для подъема ПМ 14-2		4								2,22 кг
Б4		3	КЖИ 3.2-0.00.01	ф4 Вр I ГОСТ 6727-80 ℓ=280	126									0,02 кг
			КЖИ 3.2-0.00.01	ф4 Вр I ГОСТ 6727-80 ℓ=380		126								0,03 кг

Привязан:

Инв. №

Нач. отд	Гомзяков		Ун.84
Гл. кон. отд	Теляковский		
Н. контр.	Юдин		
Гл. спец.	Юдин		
Рук. гр.	Капнулина		
Ст. инж	Захарова		
Инженер	Щеглева		

801-2-55.85- КЖИ 3.2-0.01.00

Каркас пространственный КП 1

Стадия	Лист	Листов
Р		1

ГИПРОНИСЕЛЬХОЗ

20789-04 60

Рис. 1

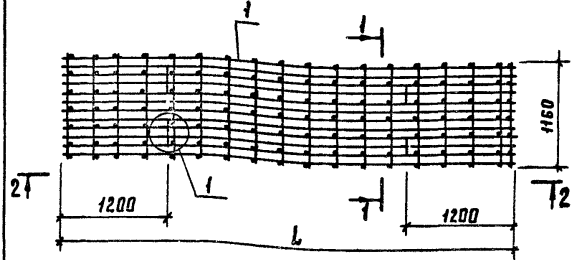

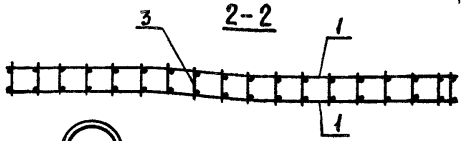

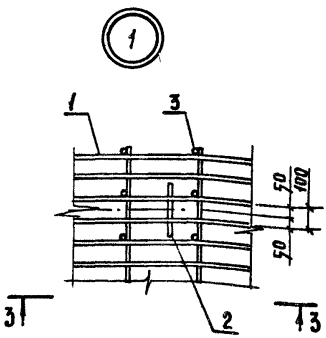

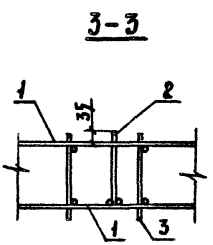

Привязан

Инв. №

801-2-55.85- КЖИ3.2-0.01.00СБ

Нач. отд	Гомзяков		XII.84
Гл. кон. отд	Тедяковский		
Н. контр.	Юдин		
Гл. спец	Юдин		
Рук. груп.	Колнулина		
Ст. инж.	Захарова		
Инженер	Щеголева		

Каркас пространственный КП1
Сборочный чертеж

Стадия	Масса	Масштаб
Р	См. табл. лист 2	1:20
Лист 1	Листов 2	

ГИПРОНИСЕЛЬХОЗ

20789-04 61 Копировала Потоцкая Формат А4

Обозначение	Марка	Рис.	Размеры, мм				Масса, кг		Примечание
			L		B				
			Варианты						
			1	2	1	2	1	2	
КЖИ 3.2-0.01.00	КП 1	1	4730		280		122,6		
-01	КП 1	1		4930		380		134,2	

20785-04 62

Привязан

Инв. №

Формат	Зона	Поз.	Обозначение	Наименование	Кол. на исполнение КЖИ 3.2-0.02.00 СБ —	01	Примечание
				Документация			
А4			КЖИ 3.2-0.02.00 СБ	Сборочный чертёж			
А4			КЖИ 3.2-ТУ	Технические условия			
				Сборочные единицы			
А4		1	КЖИ 3.2-0.05.00	Сетка С2	2		
			-01	Сетка С2		2	
				Детали			
А4		2	КЖИ 3.2-0.02.00 СБ	Петля для подъема УП1-9И	4	4	
Б4		3	КЖИ 3.2-0.00.01-01	ф4 Вр I ГОСТ 6727-80 ℓ=160	98	105	0,01

Привязан

Инв. №

Нач. отд	Гомзяков		XII.84
Гл. кон. отд	Теляковский		
Н. контр.	Юдин		
Гл. спец.	Юдин		
Рук. груп.	Капнулина		
Ст. инж.	Захарова		
Инженер	Щеголева		

801-2-55.85- КЖИ 3.2-0.02.00

Каркас пространственный КП2

Стадия	Лист	Листов
Р		1

ГИПРОНИСЕЛЬХОЗ

Рис. 1

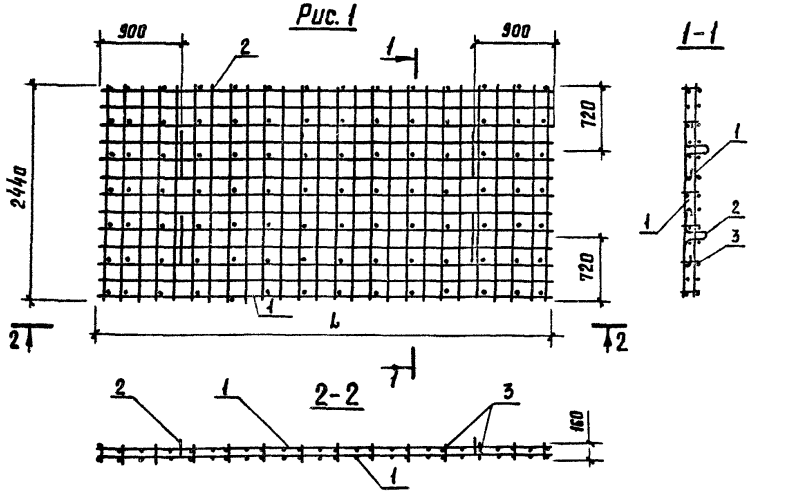

Обозначение	Марка	Рис.	Размеры L, варианты			Масса, кг			Примечание
			1	2		1	2		
КЖИ3.2-0.02.00	КП2	1	4890			169,1			
-01	КП2	1		5090			171,9		

УП1-9И

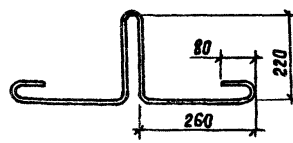

Привязан:

Инв.№

801-2-55.85-КЖИ 3.2-0.02.00 СБ

Нач. отд	Гомзяков		XII.84
Гл. конс. отд	Теляковский		
Н. контр.	Юдин		
Гл. спец.	Юдин		
Рук. груп	Калнулина		
Ст. инж	Захарова		
Инженер	Щеголева		

Каркас пространственный КП2 Сварочный чертеж.

Стадия	Масса	Масштаб
Р	см. табл.	
Лист	Листов 1	

ГИПРОНИСЕЛЬХОЗ

20789-04 64 Копировала Потацкая Формат А4

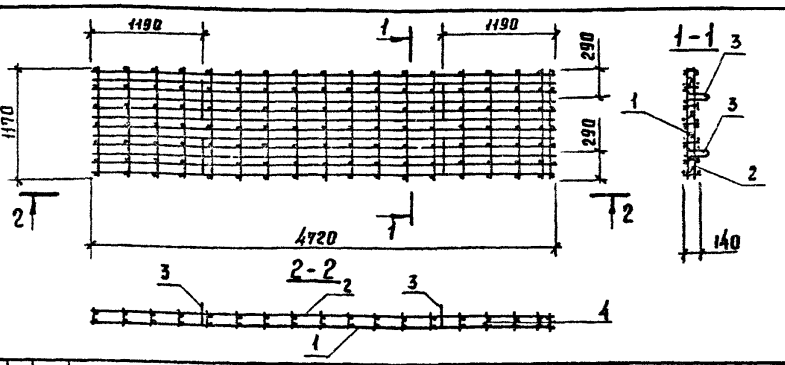

Формат	Зона	Поз.	Обозначение	Наименование	Кол.	Примечание
				Документация		
А4			КЖИ 3.2 – ТУ	Технические условия		
				Сборочные единицы		
А4		1	КЖИ 3.2 – 0.06.00	Сетка С3	1	
				С $\frac{4\,8pI-(\times 200)+100}{4\,8pI-(\times 200)+100}$ 1170×4720		
		2		$\frac{60}{60}$ ГОСТ 8478 – 81	1	7,85 кг
				Детали		
А4		3	КЖИ 3.2.– 0.02.00 СБ	Петля для подъема УП1-9И	4	
Б4		4	КЖИ 3.2 – 0.00.01 – 02	ф 4 ВрI ГОСТ 6727-80 ℓ=140	119	0,01 кг

Привязан

Инв.№

801-2-55.85- КЖИ 3.2-0.03.00

Нач. отд	Гомзяков		X.1.84
Гл кон отд	Голяковский		
Н. контр	Юдин		
Гл. спец.	Юдин		
Рук. груп.	Калнулина		
Инженер	Щеголева		
Ст инж.	Захарова		

Каркас пространственный КП 3

Стадия	Масса	Масштаб
Р	89	1:50
Лист	Листов 1	

ГИПРОНИСЕЛЬХОЗ

Формат	Зона	Поз.	Обозначение	Наименование	Кол. на исполнение КЖИ 3.2-0.04.00 СБ —	Кол. на исполнение КЖИ 3.2-0.04.00 СБ 01	Примечание
				Документация			
А4			КЖИ 3.2-0.04.00СБ	Сборочный чертеж			
			КЖИ 3.2-ТУ	Технические условия			
				Детали			
Б4		1	КЖИ 3.2-0.00.02	ф12 А III ГОСТ 5781-82 ℓ=4730	12		4,21 кг
			КЖИ 3.2-0.00.02	ф12 А III ГОСТ 5781-82 ℓ=4930		12	4,39 кг
Б4		2	КЖИ 3.2-0.00.01 – 03	ф4 Вр I ГОСТ 6727-80 ℓ=1160	17	18	0,12 кг

20789-04 66

Привязан:

Инв. №

Нач. отд.	Гомзяков		XII.84
Гл. конс. отд.	Теляковский		XII.84
Н. контр.	Юдин		
Гл. спец.	Юдин		
Рук. груп.	Капнулина		
Ст. инж.	Захарова		
Инженер	Щеголева		

801-2-55.85- КЖИ 3.2-0.04.00

Сетка арматурная С1

Стадия	Лист	Листов
Р		1

ГИПРОНИСЕЛЬХОЗ

Рис. 1

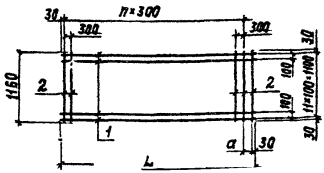

Обозначение	Марка	Рис.	Размеры					
			L					
			Варианты					
			1	2		1	2	
КЖИ3.2-0.04.00	С1	1	4730			170		
-01	С1	1		4930			70	

Количество n			Масса, кг			Примечание
Варианты						
1	2		1	2		
15			52,56			
	16			54,84		

Привязан			
Инв. N			

Нач. отд.	Гомзяков		XII.84
Гл. констр.	Теляковский		XII.84
Н. контр.	Юдин		
Гл. спец.	Юдин		
Рук. гр.	Капнулина		
Инженер	Щеголева		
Ст. инж.	Захарова		

801-2-55.85 КЖИ3.2-0.04.00СБ

Сетка арматурная С1
Сборочный чертеж

Стадия	Масса	Масштаб
Р	см. табл.	1:50
Лист	Листов 1	

ГИПРОНИСЕЛЬХОЗ

Формат	Зона	Поз.	Обозначение	Наименование	Количество на исполнение КЖИ3.2-0.05.00СБ —	01									Примечание
				Документация											
А4			КЖИ 3.2-0.05.00СБ	Сборочный чертеж											
А4			КЖИ 3.2-ТУ	Технические условия											
				Детали											
Б4		1	КЖИ 3.2-0.00.03	ф10 AIII ГОСТ 5781-82 ℓ=4890	13										3,03 кг
				ф10 AIII ГОСТ 5781-82 ℓ=5090		13									3,15 кг
Б4		2	-01	ф10 AIII ГОСТ 5781-82 ℓ=2440	26	27									1,51 кг

Нач. отд.	Гомзяков		XII.84	801-2-55.85 КЖИ 3.2-0.05.00
Гл. констр	Теляковский		XII.84	
Н. контр.	Юдин			Сетка арматурная С2
Гл. спец.	Юдин			
Рук. гр.	Капнулина			
Инженер	Щеголева			
Ст. инж.	Захарова			

Стадия	Лист	Листов
Р		1

ГИПРОНИСЕЛЬХОЗ

Привязан

Инв. N

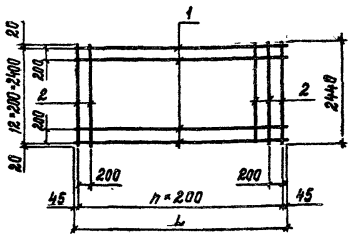

Обозначение	Марка	Размеры, мм					Масса кг	
		L			n			
		Варианты						
		1	2		1	2	1	2
КЖИ3.2-0.05.00	С2	4890			25		80,2	
-01	С2		5090			26		83,3

Привязан

Инв.N

801-2-55.85- КЖИ3.2-0.05.00 СБ

Нач.отд.	Гомзяков		VII.84
Гл.констр.	Теляковский		
Н.контр.	Юдин		
Гл.спец.	Юдин		
Рук.гр.	Калнулина		
Ст.инж.	Захарова		
Инженер	Щеголева		

Сетка арматурная С2
Сборочный чертеж

Стадия	Масса	Масштаб
Р	см. табл.	
Лист	Листов 1	

ГИПРОНИСЕЛЬХОЗ

Альбом II часть 3

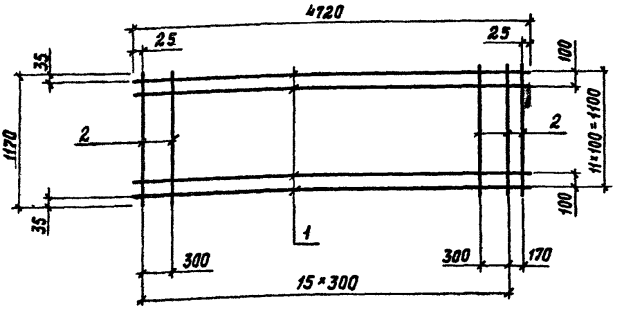

Формат	Зона	Поз.	Обозначение	Наименование	Кол.	Примечание
				Документация		
А4			КЖИ 3.2 – ТУ	Технические условия	X	
				Детали		
Б4		1	КЖИ 3.2 – 0.00.02 –02	ф12 AIII ГОСТ 5781-82 ℓ=4720	12	4,19 кг
Б4		2	КЖИ 3.2 – 0.00.01 –04	ф4 BpI ГОСТ 6727-80 ℓ=1170	17	0,11 кг

Привязан

Инв. N

801-2-55.85 - КЖИ 3.2 – 0.06.00

Нач. отд.	Гамзяков		XII.84
Гл. констр.	Телякавский		
Н. контр.	Юдин		
Гл. спец.	Юдин		
Рук. гр.	Калнулина		
Инженер	Щегалева		
Ст. инж.	Захарова		

Сетка арматурная С3

Стадия	Масса	Масштаб
Р	52,2	1:50
Лист	Листов 1	

ГИПРОНИСЕЛЬХОЗ

Формат	Зона	Поз.	Обозначение	Наименование	Количество на исполнение КЖИ3.2-0.07.00СБ —	01	02							Примечание
				Документация										
А4			КЖИ3.2-0.07.00СБ	Сборочный чертеж										
А4			КЖИ3.2-ТУ	Технические условия										
				Детали										
Б4		1	КЖИ3.2-0.00.04	5 Bp I ГОСТ 6727-80 ℓ = 2960	16									0,46 кг
Б4		2	-01	ℓ = 1460		16								0,22 кг
Б4		3	-02	ℓ = 960			16							0,15 кг
Б4		4	-03	ℓ = 460										0,07 кг
Б4		5	-04	ℓ = 3050	11	6	4							0,47 кг
Б4		6	КЖИ3.2-0.00.05	Ф 8 AIII ГОСТ 5781-82 ℓ = 3050	4	4	4							1,20 кг

20789-04 ТМ

Привязан	Нач. отд.	Гамзяков	XII-84
	Гл. констр.	Теляковский	
	Н. контр.	Юдин	
	Гл. спец.	Юдин	
	Рук. гр.	Калмулина	
Инв. N	Ст. инж.	Захарова	

801-2-55.85 - КЖИ3.2 - 0.07.00

Сетка арматурная С (С4 ... С6)

Стадия	Лист	Листов
Р		1

ГИПРОНИСЕЛЬХОЗ

Формат А4

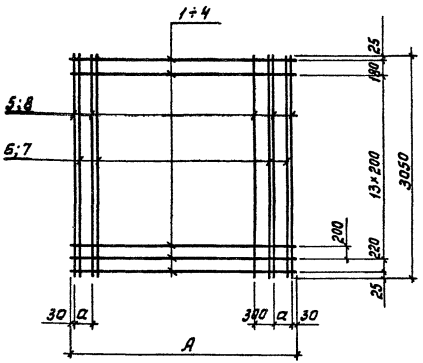

Обозначение	Марка	Размеры в мм		Масса
		А	а	кг
КЖИ 3.2-0.07.00	С4	2960	250	17,3
-01	С5	1460	250	11,2
-02	С6	960	150	9,1

Привязан

Инв. №

801-2-55.85- КЖИ 3.2-0.07.00СБ

Сетка арматурная С (С4... С6)

Сборочный чертеж

Нач.отд.	Гомзяков		VII.87
Гл.констр.	Геляковский		
Н. контр.	Юдин		
Гл. спец.	Юдин		
Рук. гр.	Капчулина		
Ст. инж.	Захарова		

Стадия	Масса	Масштаб
Р	См. табл.	1:50
Лист	Листов 1	

ГИПРОНИСЕЛЬХОЗ

Формат	Зона	Поз.	Обозначение	Наименование	Количество на исполнение кжи3.2-0.08.00СБ —	01								Примечание
				Документация										
А4			кжи3.2-0.08.00СБ	Сборочный чертеж										
А4			кжи3.2-ТУ	Технические условия										
				Детали										
Б4		1	кжи3.2-0.00.04 -05	ф5 ВрI ГОСТ 6727-80 ℓ=1140	12	8								0,18 кг
Б4		2	-06	ф5 ВрI ГОСТ 6727-80 ℓ=1600	8	7								0,25 кг
Б4		3	-07	ф5 ВрI ГОСТ 6727-80 ℓ=1080		1								0,17 кг
Б4		4	-08	ф5 ВрI ГОСТ 6727-80 ℓ=940		3								0,14 кг

20789-04 73

Привязан

Инв. N

Нач. отд.	Гомзяков		XII.84
Гл. констр.	Теляковский		XII.84
Н. контр.	Юдин		
Гл. спец.	Юдин		
Рук. гр.	Капнулина		
Ст. инж.	Загарова		

801-2-55.85- кжи3.2-0.08.00

Сетка арматурная С (С7; С8)

Стадия	Лист	Листов
Р		1

ГИПРОНИСЕЛЬХОЗ

Рис. 1

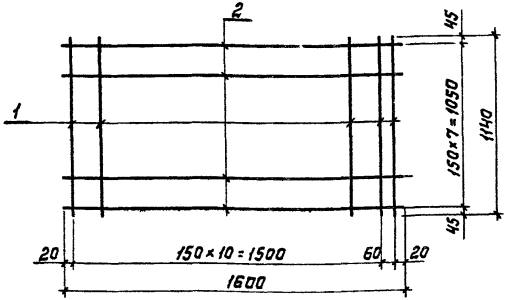

Рис. 2

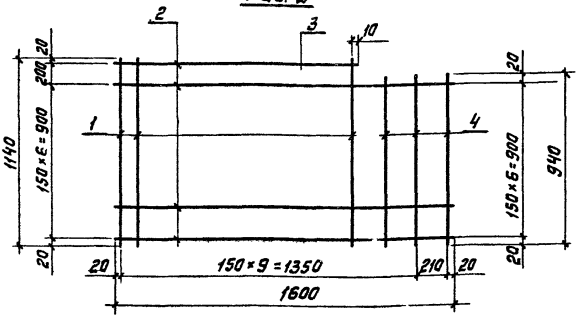

Обозначение	Марка	Рис.	Масса, кг
КЖИ 3.2-0.08.00	С7	1	4,16
-1	С8	2	3,78

Привязан

Инв. №

Нач. отд.	Гомзяков		X/11.87
Гл. констр.	Теляковский		
Н. контр.	Юдин		
Гл. спец.	Юдин		
Рук. гр.	Капнулина		
Ст. инж.	Захарова		

801-2-55.85- КЖИ 3,2-0,08,00 СБ

Сетка арматурная С (С7; С8)
Сварочный чертеж

Стадия	Масса	Масштаб
Р	см. табл.	
Лист	Листов 1	

ГИПРОНИСЕЛЬХОЗ

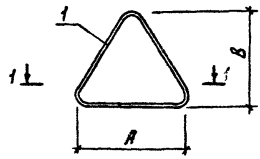

1-1

Сварка ручная дуговая протяженными швами $h_{шв}$ = 4 мм
ℓ = 8 мм

не менее 1,5 диаметра стержня

Формат	Зона	Поз.	Обозначение	Наименование	Кол.	Примечание
				Документация		
А4			КЖИ 3.2-ТУ	Технические условия	X	
				Детали		
Б4		1	КЖИ 3.2-0.00.06	Ф14 АI ГОСТ 5781-82 ℓ = 970	1	1,49 кг
			-01	ℓ = 1440	1	2,22 кг

Обозначение	Марка	Размеры, мм A	Размеры, мм B	Длина заготовки мм	Масса кг
КЖИ 3.2-0.09.0	ПМ 14-1	500	220	970	1,49
-01	ПМ 14-2	500	320	1440	2,22

Привязан

Инв. N

801-2-55.85 - КЖИ 3.2-0.09.00

Нач. отд.	Гамзяков		XII.84
Гл. констр.	Теляковский		XII.84
Н. контр.	Юдин		
Гл. спец.	Юдин		
Рук. гр.	Капнулина		
Инженер	Позднякова		
Ст. инж.	Захарова		

Петля для подъема ПМ (ПМ14-1; ПМ14-2)

Стадия	Масса	Масштаб
Р	см. табл.	
Лист	Листов 1	

ГИПРОНИСЕЛЬХОЗ

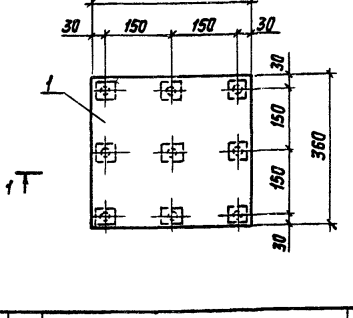

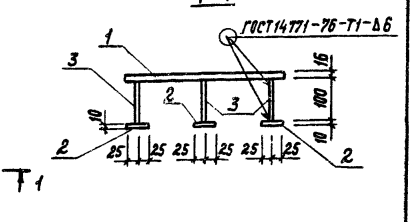

Формат	Зона	Поз.	Обозначение	Наименование	Кол.	Примечание
				Документация		
А4			КЖИ 3.2-ТУ	Технические условия	X	
				Детали		
Б4		1	КЖИ 3.2-0.00.07	Полоса Б-16×360 ГОСТ 103-76 Вст3кп2 ГОСТ 535-79		
				ℓ=360	1	16,28 кг
Б4		2	КЖИ 3.2-0.00.08	Полоса Б-10×50 ГОСТ 103-76 Вст3кп2 ГОСТ 535-79		
				ℓ=50	9	0,20 кг
Б4		3	КЖИ 3.2-0.00.02-03	ф12 AIII ГОСТ 5781-82 ℓ=100	9	0,06 кг

Привязан

Инв. N

801-2-55.85- КЖИ 3.2-0.10.00

Нач.отд.	Гомзяков	VII.84
Гл.констр.	Теляковский	
Н.контр.	Юдин	
Гл.спец.	Юдин	
Рук.гр.	Капнулина	
Инженер	Позднякова	
Ст.инж.	Зажарова	

Изделие закладное МН1

Стадия	Масса	Масштаб
Р	18,62	1:10
Лист	Листов 1	

ГИПРОНИСЕЛЬХОЗ

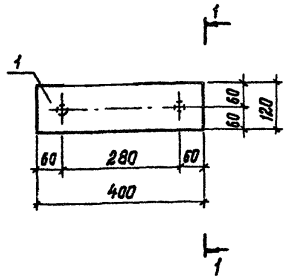

Формат	Зона	Поз.	Обозначение	Наименование	Кол.	
				Документация		
А4			КЖИЗ.2-ТУ	Технические условия		
				Детали		
Б4		1	КЖИЗ.2-0.00.05	Полоса $\frac{5-8\times120\ ГОСТ\ 103-76}{Вст3кп2\ ГОСТ\ 535-79}$ $\ell=400$	1	3,02 кг
Б4		2	КЖИЗ.2-0.00.05-01	ФВАIII ГОСТ 5781-82 $\ell=200$	2	0,08 кг

Инв. №

			801-2-55.85-КЖИЗ.2-0.00
Нач. отд.	Гомзяков		XII.84
Гл. констр.	Теляковский		
Н. контр.	Юдин		
Гл. спец.	Юдин		
Рук. гр.	Капнулина		
Инженер	Позднякова		
Ст. инж.	Захарова		

Изделие закладное МН2

Стадия	Масса	Масштаб
Р	3,18	1:10
Лист	Листов 1	

ГИПРОНИСЕЛЬХОЗ

Формат	Зона	Поз.	Обозначение	Наименование	Количество на исполнение КЖИ3.2-0.12.00СБ —	01	Примечание
				Документация			
А4			КЖИ3.2-0.12.00СБ	Сборочный чертеж			
А4			КЖИ3.2-ТУ	Технические условия			
				Детали			
Б4		1	КЖИ3.2-0.00.06-02	ф14 AI ГОСТ 5781-82 ℓ=1240	1		1,5 кг
			-03	ℓ=1120		1	1,35 кг
Б4		2	-04	ℓ=200	1	1	0,24 кг

нач.отд.	Гомзяков		XII.84
Гл.констр.	Теляковский		
Н.контр.	Юдин		
Гл.спец.	Юдин		
Рук.гр.	Капнулина		
Инженер	Пазанякова		
Ст.инж.	Захарова		

Привязан

Инв.№

801-2-55.85-КЖИ3.2-0.12.00

Изделие закладное МН3 (МН3-1; МН3-2)

Стадия	Лист	Листов
Р		1

ГИПРОНИСЕЛЬХОЗ

20789-04 78

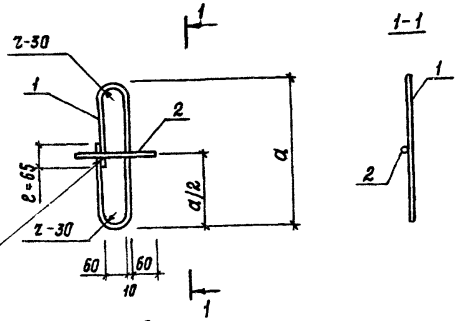

Сварка ручная дуговая протяженными швами $h_{шв} = 4$мм
$в = 8$мм

Обозначение	Марка	a, мм	Масса кг	Примечание
кжи3.2-0.12.00	мнз-1	490	1,47	
-01	мнз-2	440	1,35	

Привязан

Инв.№

Нач.отд	Гомзяков		XII.84
Гл.констр	Теляковский		XII.84
Н.контр	Юдин		
Гл.спец	Юдин		
Рук.гр	Калнулина		
Ст.инж	Захарова		

801-2-55.85-кжи3.2-0.12.00СБ

Изделие закладное МНЗ (мнз-1; мнз-2) Сварочный чертеж

Стадия	Масса	Масштаб
Р	см табл.	
Лист	Листов 1	

ГИПРОНИСЕЛЬХОЗ

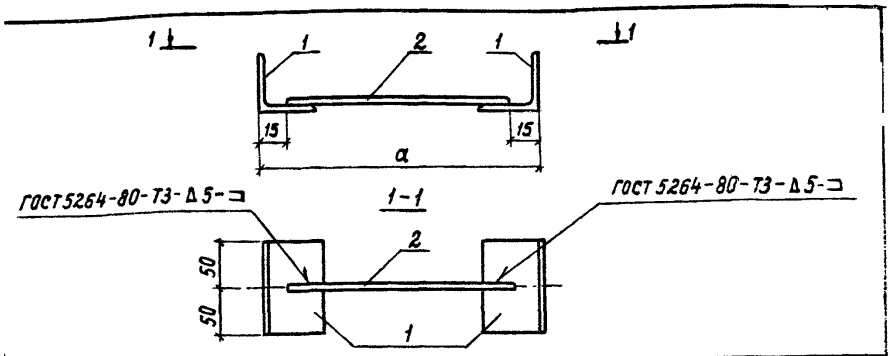

Формат	Зона	Поз.	Обозначение	Наименование	Кол.	Примечание
				Документация		
А4			КЖИ 3.2-0.13.00 ТУ	Технические условия		
				Детали		
Б4		1	КЖИ 3.2-0.00.10	Уголок $\frac{Б-63\times63\times5\ ГОСТ\ 8509-72}{Вст3кп2\ ГОСТ\ 535-79}$ $\ell=100$	2	0,48 кг
Б4		2	КЖИ 3.2-0.00.02 -04	ф 12 А-III ГОСТ 5781-82 $\ell=170$	1	0,15 кг
			-05	ф 12 А-III ГОСТ 5781-82 $\ell=150$	1	0,13 кг

Обозначение	Марка	Размер „а" Варианты 1 / 2	Масса кг Варианты 1 / 2
КЖИ 3.2-0.13.00	МН4	200	1,11
КЖИ 3.2-0.13.00-01		180	1,09

Привязан

Инв. №

Нач. отд.	Гамзяхов	XII.84
Гл. констр.	Теляковский	
Н. контр.	Юдин	
Гл. спец.	Юдин	
Рук. гр.	Калнулина	
Ст. инж.	Литвинова	
Ст. инж.	Захарова	

801-2-55.85 КЖИ 3.2-0.13.00

Изделие закладное МН4

Стадия	Масса	Масштаб
Р	См. табл.	1:5
Лист	Листов 1	

ГИПРОНИСЕЛЬХОЗ

20789-04 80 Формат А4

Формат	Зона	Поз.	Обозначение	Наименование	Кол.	Примечание
				Документация		
А4			КЖИ3.2-0.14.00 СБ	Сборочный чертеж		
А4			КЖИ 3.2-ТУ	Технические условия		
				Детали		
Б4		1	КЖИ3.2-0.00.11	Полоса Б-6×185 ГОСТ 19903-74 / Вст3кп2 ГОСТ 535-79		
				ℓ = 517	2	4,6 кг
Б4		2	-01	Полоса Б-6×185 ГОСТ 19903-74 / Вст3кп2 ГОСТ 535-79		
				ℓ = 1255	2	11,3 кг
Б4		3	КЖИ3.2-0.00.10-01	Уголок Б-63×63×6 ГОСТ 8509-72 / Вст3кп2 ГОСТ 535-79		
				ℓ = 643	2	3,6 кг
Б4		4	-02	Уголок Б-63×63×6 ГОСТ 8509-72 / Вст3кп2 ГОСТ 535-79		
				ℓ = 1267	2	7,2 кг
Б4		5	КЖИ3.2-0.00.02-04	ф10 AI ГОСТ 5781-82 ℓ=320	12	0,2 кг

Привязан

Инв. N

Нач. отд.	Гомзяков		XII.84
Гл. констр.	Теляковский		XII.84
Н. контр.	Юдин		
Гл. спец.	Юдин		
Рук. гр.	Калнулина		
Ст. инж.	Захарова		

801-2-55.85-КЖИ3.2-0.14.00

Изделие закладное МН5

Стадия	Лист	Листов
Р		1

ГИПРОНИСЕЛЬХОЗ

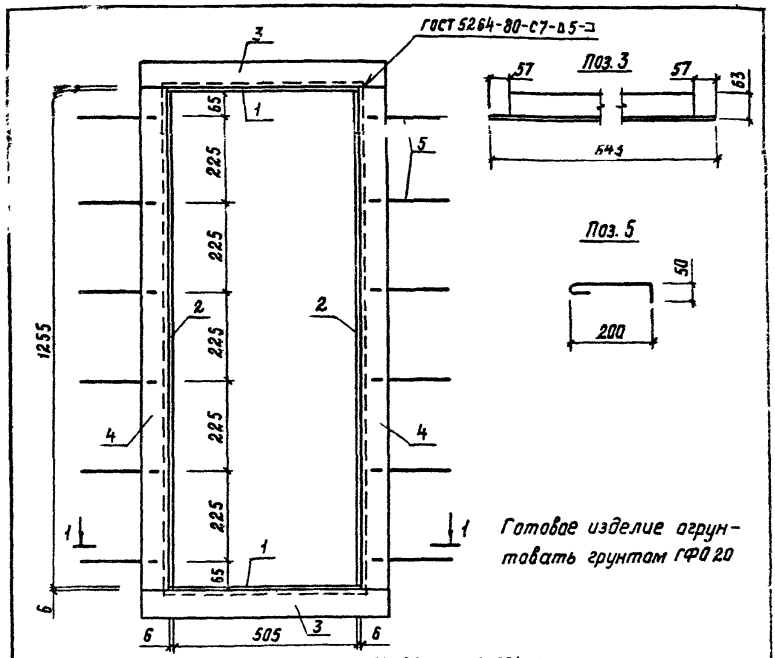

Готовое изделие огрунтовать грунтам ГФ 020

Привязан

Инв. №

Нач. отд.	Гомзяков		Хц.84
Гл. констр.	Теляковский		
Н. контр.	Юдин		
Гл. спец.	Юдин		
Рук. гр.	Капцулина		
Ст. инж.	Захарова		

801-2-55.85- КЖИ 3.2-0.14.00 СБ

Изделие закладное МН5 Сборочный чертеж

Стадия	Масса	Масштаб
Р	55,8	1:10
Лист	Листов 1	

ГИПРОНИСЕЛЬХОЗ

Формат	Зона	Поз.	Обозначение	Наименование	Кол. на исполнение КЖИ 3.2-0.15.00 СБ									Примечание
					–	01								
				Документация										
А4			КЖИ 3.2-0.15.00 СБ	Сборочный чертеж										
А4			КЖИ 3.2-ТУ	Технические условия										
				Детали										
Б4		1	КЖИ 3.2-0.00.11-02	Полоса 5-6×285 ГОСТ 19903-74 / Вст3кп2 ГОСТ 535-79										
				ℓ = 502	2	2								6,8 кг
Б4		2	-03	ℓ = 170	2									2,3 кг
			-04	ℓ = 440		2								6,0 кг
Б4		3	КЖИ 3.2-0.00.10-03	Уголок 5-63×63×6 ГОСТ 8509-72 / Вст3кп2 ГОСТ 535-79										
				ℓ = 628	2	2								3,7 кг
Б4		4	-04	ℓ = 170	2									0,8 кг
			-05	ℓ = 440		2								2,5 кг
Б4		5	КЖИ 3.2-0.00.02-05	ф10 А1 ГОСТ 5781-82 ℓ = 320	6	6								0,2 кг

20789-04 83

Привязан

Инв. №

Нач. отд.	Гомзяков		VII.84
Гл. констр.	Геляковский		VII.84
Н. контр.	Юдин		
Гл. спец.	Юдин		
Рук. гр.	Капнулина		
Ст. инж.	Захарова		

801-2-55.85- КЖИ 3.2-0.15.00

Изделие закладное МН6 (МН6-1; МН6-2)

Стадия	Лист	Листов
Р		1

ГИПРОНИСЕЛЬХОЗ

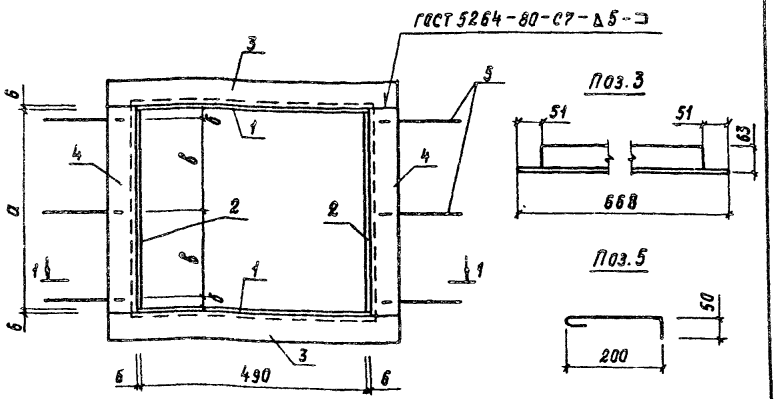

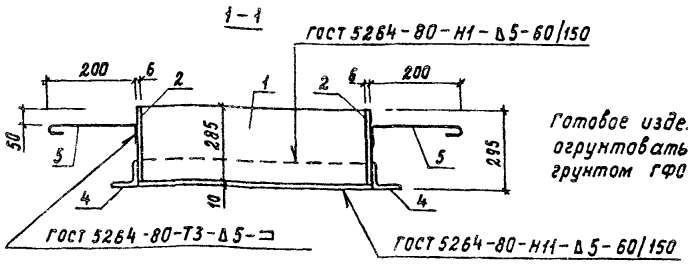

Готовое изделие огрунтовать грунтом ГФО 20.

Обозначение	Марка	Размеры а	б	в	Масса кг	Примечание
КЖИ 3.2-0.15.000	МН6-1	170	25	60	28,4	
-01	МН6-2	440	20	200	39,2	

Привязан

Инв.№

801-2-55.85-КЖИ 3.2-0.15.00 СБ

Нач.отд.	Гамзяков		XII.84
Гл.констр.	Теляковский		
Н.контр.	Юдин		
Гл.спец.	Юдин		
Рук.гр.	Капнулина		
Ст.инж.	Захарова		

Изделие закладное МН6 (МН6-1; МН6-2) Сборочный чертеж

Стадия	Масса	Масштаб
Р	см. табл.	1:10
Лист	Листов 1	

ГИПРОНИСЕЛЬХОЗ

Альбом III часть 3

Формат	Зона	Поз.	Обозначение	Наименование	Кол.	Примечание
				Документация		
А4			КЖИ 3.2-0.16.00 СБ	Сборочный чертеж		
А4			КЖИ 3.2-ТУ	Технические условия		
				Детали		
БЧ		1	КЖИ 3.2-0.00.11-05	Кольцо $\frac{\Phi 742/642\times 6\ \text{ГОСТ}\ 19903\text{-}74}{\text{Вст3кп2 ГОСТ}\ 535\text{-}79}$		
					1	5,0 кг
БЧ		2	КЖИ 3.2-0.00.11-06	Полоса $\frac{6\text{-}6\times 285\ \text{ГОСТ}\ 19903\text{-}74}{\text{Вст3кп2 ГОСТ}\ 535\text{-}79}$		
				$\ell = 1997$	1	27,0 кг
БЧ		3	КЖИ 3.2-0.00.02-05	Ф10 AI ГОСТ 5781-82 $\ell = 320$	8	0,2 кг

Привязан

Инв. N

Взам. инв. N

Подпись и дата

Инв. N подл.

Нач. отд.	Гамзяков		XII.84
Гл. констр.	Теляковский		
Н. контр.	Юдин		
Гл. спец.	Юдин		
Рук. гр.	Капнулина		
Ст. инж.	Захарова		

801-2-55.85-КЖИ 3.2-0.16.00

Изделие закладное МН7

Стадия	Лист	Листов
Р		1

ГИПРОНИСЕЛЬХОЗ

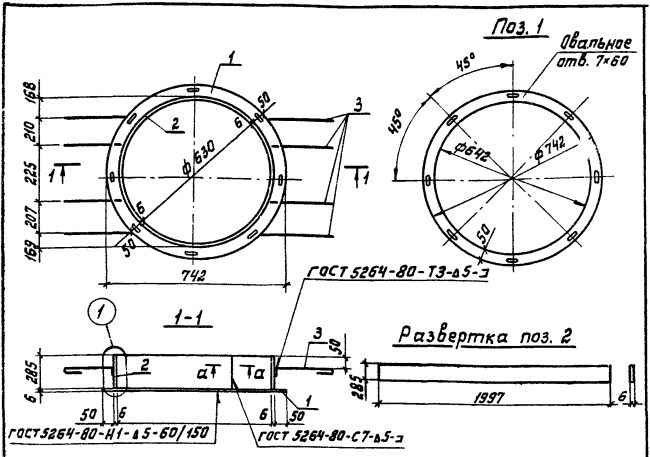

Готовое изделие огрунтовать грунтом ГФ020.

Привязан

Инв.№

801-2-55.85- КЖИ 3.2-0,16,00.СБ

Нач.отд.	Гомзяков			Изделие закладное МН 7 Сварочный чертеж	Стадия: Р; Масса: 33.6; Масштаб:
Гл.конст.	Телякобский				Лист; Листов 1
Н.контр.	Юдин				
Гл.спец.	Юдин				
Рук.гр.	Капчулина				ГИПРОНИСЕЛЬХОЗ
Ст.инж.	Захарова				

20789-04 86 Формат А4

Формат	Зона	Поз.	Обозначение	Наименование	Кол. на исполнение КЖИ 3.2-МС100 СБ –	01	Примечание
				Документация			
А4			КЖИ 3.2-МС100 СБ	Сборочный чертеж			
А4			КЖИ 3.2-ТУ	Технические условия			
				Детали			
А4		1	КЖИ 3.2-МС101	ф 16 А1 ГОСТ 5781-82 ℓ=250	1	1	0,40 кг
А4		2	КЖИ 3.2-МС102	Полоса $\frac{Б-50\times10\ ГОСТ\ 103-76}{Ст3кп2\ ГОСТ\ 535-79}$			
				ℓ=60	1	1	0,24 кг

Нач.отд.	Гомзяков		XII.84
Гл.констр.	Теляковский		XII.84
Гл.спец.	Юдин		
Н.контр.	Юдин		
Рук.гр.	Калнулина		
Ст.инж.	Захарова		

801-2-55.85-КЖИ 3.2-МС100

Изделие соединительное МС1 (МС1-1; МС1-1н)

Стадия	Лист	Листов
Р		1

ГИПРОНИСЕЛЬХОЗ

Привязан

Инв. №

40-68702

87

Рис. 1

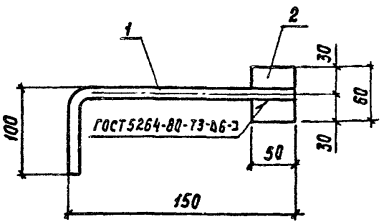

Рис. 2

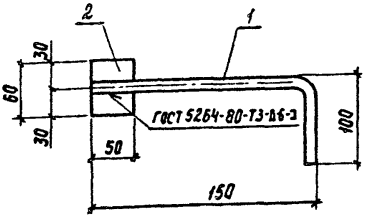

Обозначение	Марка	Рис.	Масса
КЖИ3.2-МС100	МС1-1	1	0,64 кг
-01	МС1-1н	2	0,64 кг

Привязан

Инв. N

Нач.отд.	Гомзяков		XII.84
Гл.констр.	Теляковский		
Гл.спец.	Юдин		
Н.контр.	Юдин		
Рук.гр.	Капнулина		
Ст.инж.	Захарова		

801-2-55.85-КЖИ3.2-МС100СБ

Изделие соединительное МС1 (МС1-1; МС1-1н) Сборочный чертеж

Стадия	Масса	Масштаб
Р	см. табл.	
Лист	Листов 1	

ГИПРОНИСЕЛЬХОЗ

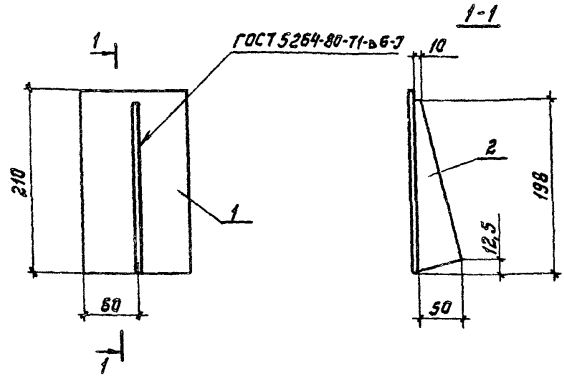

Формат	Зона	Поз.	Обозначение	Наименование	Кол.	Примечание
				Документация		
А4			КЖИ 3.2-ТУ	Технические условия		
				Детали		
Б4		1	КЖИ 3.2 МС 201	Полоса Б-4×120 ГОСТ 103-76 / Вст3кп2 ГОСТ 535-79		
				ℓ=210	1	0,79 кг
Б4		2	КЖИ 3.2 МС 202	Полоса Б-6×50 ГОСТ 103-76 / Вст3кп2 ГОСТ 535-79		
				ℓ=198	1	0,47кг

Привязан

Инв. N

Взам. инв. N

Подпись и дата

Инв. N подл.

801-2-55.85-КЖИ 3.2 МС 200

Нач. отд.	Гомзяков		XII.84
Гл. констр	Теляковский		XII.84
Гл. спец.	Юдин		
Н. контр.	Юдин		
Рук. гр.	Капнулина		
Ст. инж.	Захарова		

Изделие соединительное МС 2

Стадия	Масса	Масштаб
Р	1,26	1:10
Лист	Листов 1	

ГИПРОНИСЕЛЬХОЗ

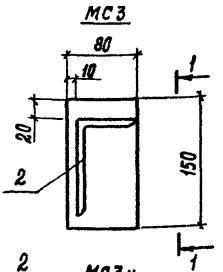

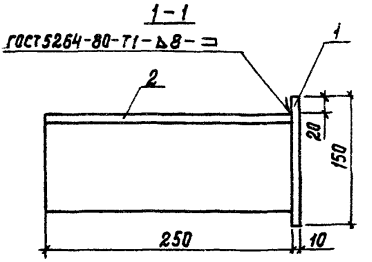

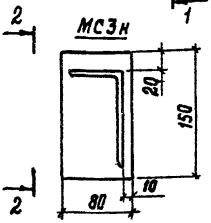

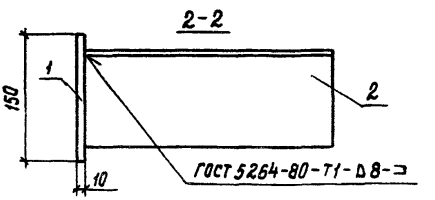

Формат	Зона	Поз.	Обозначение	Наименование	Кол.	Примечание
				Документация		
А4			КЖИ 3.2-ТУ	Технические условия		
				Детали		
Б4		1	КЖИ 3.2-МС3 01	Полоса $\frac{Б-10\times80\ ГОСТ\ 103-76}{Вст3кп2\ ГОСТ\ 535-79}$ ℓ=150	1	0,95 кг
Б4		2	КЖИ 3.2-МС3 02	Уголок $\frac{Б-110\times70\times8\ ГОСТ\ 8509-72}{Вст3кп2\ ГОСТ\ 535-79}$ ℓ=250	1	2,7 кг

Привязан

Инв. N

801-2-55.85-КЖИ 3.2-МС3 00

Нач. отд.	Гомзяков	XII.84
Гл. констр.	Теляковский	XII.84
Гл. спец.	Юдин	
Н. контр.	Юдин	
Рук. гр.	Капнулина	
Ст. инж.	Захарова	

Изделие металлическое МС (МС3; МС3н)

Стадия	Масса	Масштаб
Р	3,65	1:5
Лист	Листов 1	

ГИПРОНИСЕЛЬХОЗ

Формат	Зона	Поз.	Обозначение	Наименование	Кол. на исполнение КЖИ3,2-МИ400СБ										Примечание
					–	01	02								
				Документация											
А4			КЖИ3,2-МИ400СБ	Сварочный чертеж	X	X	X								
А4			КЖИ3,2-ТУ	Технические условия	X	X	X								
				Детали											
				Полоса $\frac{Б-150\times6\ ГОСТ\ 103-76}{Вст3\ кп2\ ГОСТ\ 535-79}$											
Б4		1	КЖИ3,2-МИ401	$l=150$	1	1									1,06 кг
Б4		4	-01	$l=250$			1								1,77 кг
Б4		2	КЖИ3,2-МИ402	ф12 А1, ГОСТ 5781-82 $l=220$	1										0,20 кг
Б4		3	-01	ф12 А1, ГОСТ 5781-82 $l=320$		1	2								0,28 кг

20789-04 91

Привязан

Инв. N

Нач.отд.	Гомзяков		XII.84
Гл.констр.	Теляковский		
Гл.спец	Юдин		
Н.контр.	Юдин		
Рук. гр.	Капнулина		
Ст. инж.	Захарова		

801-2-55.85-КЖИ3,2-МИ400

Изделие металлическое МИ1 (МИ1-1; МИ1-2; МИ1-3)

Стадия	Лист	Листов
Р		1

ГИПРОНИСЕЛЬХОЗ

Формат А4

Альбом II часть 3

Рис. 1

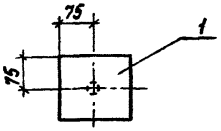

Рис. 2

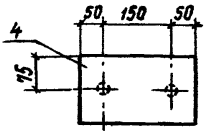

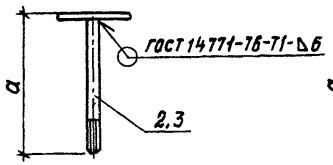

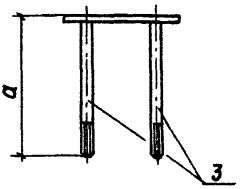

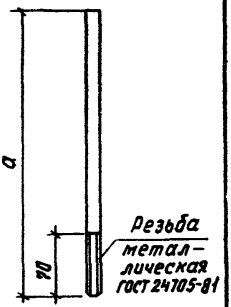

Обозначение	Марка	Рис.	Размер		Масса кг
			а		
кжиз.2-ми400	ми1-1	1	220		1,86
-01	ми1-2	1	320		1,34
-02	ми1-3	2	320		2,33

Привязан

Инв. №

Нач. отд.	Гомзяков		XII.87
Гл. констр.	Теляковский		
Гл. спец.	Юдин		
Н. контр.	Юдин		
Рук. гр.	Капнулина		
Ст. инж.	Захарова		

801-2-55.85- кжиз.2-ми400сб

Изделие металлическое ми1 (ми1-1; ми1-2; м1-3) Сборочный чертеж

Стадия	Масса	Масштаб
Р	см. табл.	1:10
Лист	Листов 1	

ГИПРОНИСЕЛЬХОЗ

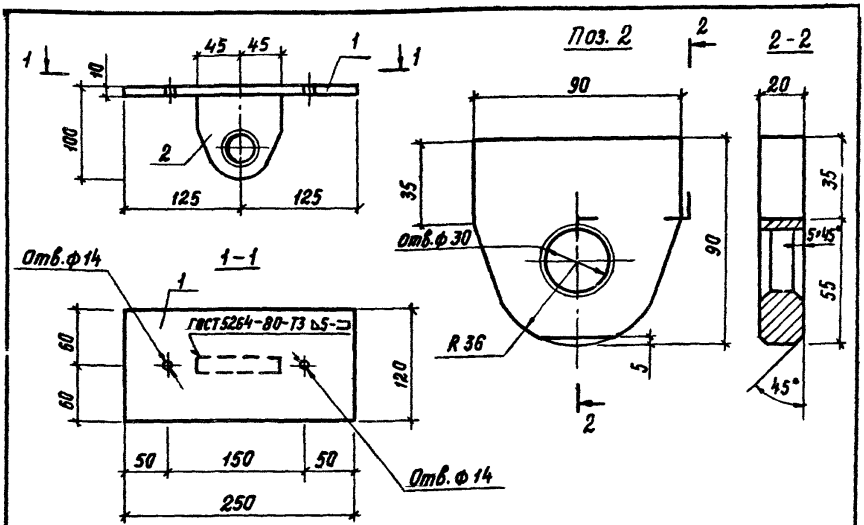

Формат	Зона	Поз.	Обозначение	Наименование	Кол.	Примечание
				Документация		
А4			КЖИ 3.2-ТУ	Технические условия		
				Детали		
А4		1	КЖИ 3.2-МИ 501	Полоса Б-10×120 ГОСТ 103-76 / Ст3кп2 ГОСТ 535-79		
				ℓ=250	1	2,16 кг
А4		2	КЖИ 3.2-МИ 502	Лист Б-20 ГОСТ 19903-74 / Ст3кп2 ГОСТ 14637-79		
				ℓ=90	1	1,2 кг

Привязан

Инв.№

801-2-55.85-КЖИ 3.2-МИ 500

Нач.отд.	Гамзяков		XII.84
Гл.констр.	Телятковский		
Гл.спец.	Юдин		
Н.контр.	Юдин		
Рук.гр.	Капнулина		
Ст.инж.	Захарова		

Изделие металлическое МИ3

Стадия	Масса	Масштаб
Р	3,36	
Лист	Листов 1	

ГИПРОНИСЕЛЬХОЗ

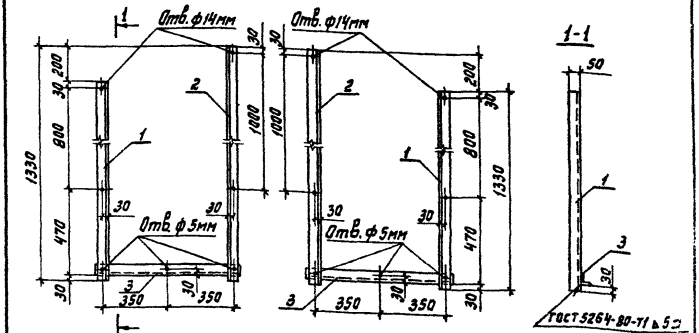

Формат	Зона	Поз.	Обозначение	Наименование	Кол.	Примечание
				Документация		
А4			КЖИ 3.2 - ТУ	Технические условия	X	
				Детали		
Б4		1	КЖИ 3.2 МИ 6 01	Уголок Б-50×50×5 ГОСТ 8509-72 / Вст3кп2 ГОСТ 535-79		
				ℓ=1330	1	5,01 кг
Б4		2	-01	ℓ=1530	1	5,77 кг
Б4		3	-02	ℓ=800	1	3,02 кг

Привязан

Инв. №

801-2-55.85-КЖИ 3.2 - МИ 6 00

Нач. отд.	Гамзяков		Хп. 84
Гл. констр.	Геляковский		
Н. контр.	Юдин		
Ст. инж.	Литвинова		
Ст. инж.	Захарова		

Изделие металлическое МИ (МИ4; МИ4Н)

Стадия	Масса	Масштаб
Р	13,80	1:20
Лист	Листов 1	

ГИПРОНИСЕЛЬХОЗ

gost.e-ecolog.ru