ТИПОВОЙ ПРОЕКТ

# 801-2-55.85

# КОРОВНИК НА 200 КОРОВ С АВТОМАТИЧЕСКОЙ ПРИВЯЗЬЮ (ЗДАНИЕ СО СТОЕЧНО-БАЛОЧНЫМ КАРКАСОМ)

## АЛЬБОМ II

**СТРОИТЕЛЬНЫЕ ИЗДЕЛИЯ**

## ЧАСТЬ 1

ПАНЕЛИ ДЛЯ ВАРИАНТА СТЕН ВЕРТИКАЛЬНОЙ РАЗРЕЗКИ

20789-02

ЦЕНА 0-97

| | | | | | |
|---|---|---|---|---|---|
| | | | | Привязан | |
| Инв. № | | | | | |

gost.e-ecolog.ru

ЦЕНТРАЛЬНЫЙ ИНСТИТУТ ТИПОВОГО ПРОЕКТИРОВАНИЯ
ГОССТРОЯ СССР

Москва А-445 Смольная ул 22

Сдано в печать XII 1986 года

Заказ № 14708 Тираж 900 экз

ТИПОВОЙ ПРОЕКТ

# 801-2-55.85

# КОРОВНИК НА 200 КОРОВ С АВТОМАТИЧЕСКОЙ ПРИВЯЗЬЮ (ЗДАНИЕ СО СТОЕЧНО-БАЛОЧНЫМ КАРКАСОМ)

## АЛЬБОМ II

СТРОИТЕЛЬНЫЕ ИЗДЕЛИЯ

## ЧАСТЬ 1

ПАНЕЛИ ДЛЯ ВАРИАНТА СТЕН ВЕРТИКАЛЬНОЙ РАЗРЕЗКИ


Разработан
институтом „Гипронисельхоз"

Утвержден
Минсельхозом СССР, приказ
от 16.02.84 г., № 7-3г.
Введен в действие институтом
„Гипронисельхоз", приказ
от 19.09.84 г. № 112-п



Главный инженер института А.С. Бутаев

Главный инженер проекта А.С. Клейн


Привязан

Инв. №

ТИПОВОЙ ПРОЕКТ

# 801-2-55.85

# КОРОВНИК НА 200 КОРОВ С АВТОМАТИЧЕСКОЙ ПРИВЯЗЬЮ (ЗДАНИЕ СО СТОЕЧНО-БАЛОЧНЫМ КАРКАСОМ)

## АЛЬБОМ II
СТРОИТЕЛЬНЫЕ ИЗДЕЛИЯ

## ЧАСТЬ 1
ПАНЕЛИ ДЛЯ ВАРИАНТА СТЕН ВЕРТИКАЛЬНОЙ РАЗРЕЗКИ


Разработан
институтом „Гипронисельхоз"

Утвержден
Минсельхозом СССР, приказ
от 16.02.84 г., № 7-3г.
Введен в действие институтом
„Гипронисельхоз", приказ
от 19.09.84 г. № 112-п



Главный инженер института А.С. Бутаев
Главный инженер проекта А.С. Клейн


Привязан

Инв. №

| Обозначение | Наименование | № стр. |
|---|---|---|
| | Содержание | 2 ... 3 |
| | Часть 1.1. Опалубочные чертежи и армирование | |
| КЖИ 1.1-ТУ | Технические условия | 4 ... 7 |
| КЖИ 1.1-1.0.0 | Панель стеновая 4ПСД (4ПСД 6.33...-Т-П; 4ПСД 6.33...-Т-П.Н) | 8 ... 11 |
| КЖИ 1.1-1.0.0 СБ | Панель стеновая 4ПСД (4ПСД 6.33...-Т-П; 4ПСД 6.33...-Т-П.Н). | |
| | Сборочный чертеж | 12...13 |
| КЖИ 1.1-2.0.0 | Панель стеновая ПСДТ (ПСДТ...40...-Т-П; ПСДТ...40...-Т-П.Н; | |
| | ПСДТ 57.24...-Т-П; ПСДТ 57.24...-Т-П.Н; | |
| | 4ПСДТ 24.60...-Т-П; 4ПСДТ 24.60...-Т-П.1; | |
| | ПСДТ 24.60...-Т-П; ПСДТ 24.60...-Т-П.1) | 14...15 |
| КЖИ 1.1-2.0.0 СБ | Панель стеновая ПСДТ (ПСДТ...40...-Т-П; ПСДТ...40...-Т-П.Н; | |
| | ПСДТ 57.24...-Т-П; ПСДТ 57.24...-Т-П.Н; | |
| | 4ПСДТ 24.60...-Т-П; 4ПСДТ 24.60...-Т-П.1; | |
| | ПСДТ 24.60...-Т-П; ПСДТ 24.60...-Т-П.1). | |
| | Сборочный чертеж | 16...24 |
| КЖИ 1.1-РС | Ведомость расхода стали | 25...28 |
| | | |
| | | |

| Обозначение | Наименование | N стр. |
|---|---|---|
| | Часть 1.2. Арматурные изделия | |
| КЖИ1.2-ТУ | Технические условия | 29..30 |
| КЖИ1.2-0.1.0 | Каркас пространственный КП1 | 31...32 |
| КЖИ1.2-0.1.0 | Каркас пространственный КП1. | |
| | Сборочный чертеж | 33 |
| КЖИ1.2-0.2.0 | Каркас пространственный (КП2 ... КП7) | 34...35 |
| КЖИ1.2-0.2.0 СБ | Каркас пространственный (КП2 ... КП7). | |
| | Сборочный чертеж | 36...41 |
| КЖИ1.2-0.3.0 | Сетка арматурная (С1 ... С3) | 42 |
| КЖИ1.2-0.3.0 СБ | Сетка арматурная (С1 ... С3). | |
| | Сборочный чертеж | 43 |
| КЖИ1.2-0.4.0 | Сетка арматурная | |
| | (С1-1; С1-2; С1-1н; С1-2н; С2-1; С2-2; С2-1н; С2-2н; | |
| | С3-1; С3-2; С3-1н; С3-2н) | 44...46 |
| КЖИ1.2-0.4.0 СБ | Сетка арматурная | |
| | (С1-1; С1-2; С1-1н; С1-2н; С2-1; С2-2; С2-1н; С2-2н; | |
| | С3-1; С3-2; С3-1н; С3-2н). | |
| | Сборочный чертеж | 47...49 |
| | | |
| | | |

Настоящие технические условия распространяются на двухслойные легкобетонные стеновые панели повышенной заводской готовности, предназначенные для применения в коровнике на 200 коров с автоматической привязью.

В районах с температурой наружного воздуха $t_н$=-20°С и $t_н$=-30°С, зона влажности-нормальная (по СНиП II-3-79), скоростной напор ветра-265Па (27 кгс/м²).

В номенклатуру панелей включены трапецеидальные изделия для торцов зданий, а также изделия для продольных стен зданий, разработанные на основе серии 1.832.1-10.

Двухслойные легкобетонные стеновые панели повышенной заводской готовности, разработанные в настоящем альбоме должны соответствовать требованиям ТУ69-203-82 настоящих технических условий, серии 1.832.1-10, а также чертежам части 1.1.

## 1. Технические требования

1.1. Основные параметры и размеры.

1.1.1. Общая толщина панелей принята 300 и 490 мм.

1.1.2. Для конструкционно-изолирующего слоя принят керамзитобетон.

Инв.№ подл. | Подпись и дата | Взам.инв.№

Привязан

Инв.№

801-2-55.85- КЖИ1.1-ТУ

| | | | |
|---|---|---|---|
| ГИП | Клейн | | |
| Нач.отд. | Ким | | 12.84 |
| Гл.конст. | Телятковский | | 12.84 |
| Гл.спец. | Юдин | | |

Технические условия

| Стадия | Лист | Листов |
|---|---|---|
| Р | 1 | 4 |

ГИПРОНИСЕЛЬХОЗ

1.1.3. Требования к теплотехническим свойствам панелей и материалы изолирующего и фактурного слоев см. раздел I ТУ 69-203-82.

## 1.2. Характеристика

1.2.1. Для конструкционно-изолирующего слоя предусмотрено применение керамзитобетона с объемной массой в высушенном до постоянной массы состоянии $\gamma_o$=900 кг/м$^3$, марки по прочности М50.

1.2.2. Марки по морозостойкости приняты:

керамзитобетона при $t_н$=-20°С – Мрз 35

керамзитобетона при $t_н$=-30°С – Мрз 50

1.2.3. Открытые поверхности закладных деталей защищаются слоем цинка толщиной 120 мкм.

1.2.4. Характеристики материалов изолирующего и фактурного слоев и требования к ним, требования к изготовлению и комплектности панелей, а также характеристики и требования к элементам заполнения проемов см. ТУ 69-203-82

Привязан

Инв.№

## 1.3. Маркировка

1.3.1.В соответствии с ГОСТ 23009-78 устанавливается следующая структура условного обозначения (марок) панелей.

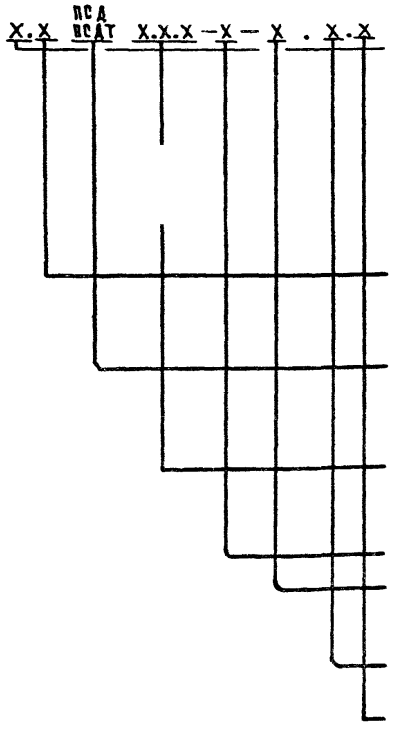


| Привязан | | | |
|---|---|---|---|
| | | | |
| | | | |
| | | | |
| Инв.№ | | | |

801-2-55.85-КЖИ1.1-ТУ

Лист 3

Инв.№подл. | Подпись и дата | Взам.инв.№

20789-02 7 Копировал Шушакова Формат А4

Например: 1ПСД60.33.40-Т-П1 означает панели стеновые двухслойные с одним окном, длиной 60дм, высотой 33дм, толщиной 40см, с изолирующим слоем из тяжелого бетона повышенной плотности, с отверстием.

1.3.2. Марка наносится на одной из длинных боковых поверхностей панелей несмываемой краской.

2. Разделы „Правила приемки", „Методы контроля", „Транспортирование и хранение" и „Гарантии поставщика" см. ТУ69-203-82.

## 2. Указания по привязке

2.1. В настоящем выпуске разработаны чертежи изделий для следующих вариантов:

1-$t_н$=-20°С толщина панелей δ=300 мм

2-$t_н$=-30°С толщина панелей δ=400 мм

2.2. При привязке проекта заполняются неговоренные переменные данные по геометрическим размерам и массам изделий на чертежах и в таблицах. Ненужные графы в таблицах вычеркиваются.

2.3. Неоговоренные размеры длины и толщины в маркировке изделий заполняются при привязке проекта в соответствии с указаниями технических условий.

| Привязан | | | |
|---|---|---|---|
| | | | |
| | | | |
| | | | |
| Инв.№ | | | |



20789-02 8 Копировал Шушакова Формат А4

| Инв.№ подл. | Подпись и дата | Взам.инв.№ |
|---|---|---|
| | | |

Альбом II часть 1

| Формат | Зона | Поз. | Обозначение | Наименование | Количество на исполнение КЖИ1.1-10.0СБ — | 01 | Примечание |
|---|---|---|---|---|---|---|---|
| | | | | **Документация** | | | |
| А4 | | | КЖИ1.1-1.0.0СБ | Сборочный чертеж | | | |
| А4 | | | КЖИ1.1-ТУ | Технические условия | | | |
| А4 | | | КЖИ1.1- РС | Ведомость расхода стали | | | |
| А3 | | | 1.832.1-10 вып.1 | Узлы А,Б,В | | | |
| А3 | | | 1.832.1-10 вып.1 | Узлы I-VIII; X; XI...XV | | | |
| | | | | **Сборочные единицы** | | | |
| А4 | | 1 | КЖИ1.2-В.1.0 | Каркас пространственный КП1 | 1 | 1 | |
| А3 | | 2 | 1.832.1-10 вып.2 | Изделие закладное М1 | 4 | 4 | |
| А3 | | 3 | 1.832.1-10 вып.2 | Изделие закладное М2 | 2 | 2 | |
| | | | | **Детали** | | | |

20789-02 9

Привязан

Инв.№

| | | | |
|---|---|---|---|
| Нач.отд. | Гомзяков | | VII.87 |
| Гл.конст. | Теляковский | | VII.87 |
| Н.контр. | Юдин | | |
| Гл.спец. | Юдин | | |
| Рук.гр. | Капнулина | | |
| Инженер. | Щеголева | | |
| Ст.инж. | Захарова | | |

801-2-55.85-КЖИ1.1-1.0.0

Панель стеновая 4ПСД (4ПСД6.33...-Т-П; 4ПСД6.33...-Т-Пн)

| Стадия | Лист | Листов |
|---|---|---|
| Р | 1 | 4 |

ГИПРОНИСЕЛЬХОЗ

Копировал Шушакова Формат А4

| Формат | Зона | Поз. | Обозначение | Наименование | Количество на исполнение — | Количество на исполнение 01 | Примечание |
|---|---|---|---|---|---|---|---|
| | | | | Силикатериалы ГОСТ 24454-80 сосна или ель $\varphi \leq 20\%$ | | | Детали позиций 2...4 |
| БЧ | | 2 | | Пробка 130×60 $\ell$=60 | 3 | 3 | Замаркированы на узлах IV, V |
| БЧ | | 3 | | Пробка 100×60 $\ell$=60 | 4 | 4 | |
| БЧ | | 4 | | Пробка 50×50 $\ell$=60 | 3 | 3 | |
| | | | | Материалы | | | |
| | | 4 | | Цементно-песчаный раствор М100 | 0,35 | 0,35 | Вар.1 |
| | | | | | 0,35 | 0,35 | Вар.2 |
| | | 5 | | Внутренний изолирующий слой из | 0,87 | 0,87 | Вар.1 |
| | | | | тяжелого бетона марки М200 | 0,87 | 0,87 | Вар.2 |
| | | 6 | | Теплоизоляционный слой из | 4,02 | 4,02 | Вар.1 |
| | | | | легкого бетона марки М50 | 5,76 | 5,76 | Вар.2 |
| | | | | Элементы заполнения проемов | | | |
| | | | | Детали | | | |
| БЧ | | 1 | | Подкладка | | | |
| | | | | Доска 100×25 ГОСТ 24454-80 сосна или ель $\varphi \leq 20\%$ $\ell$=50 | 4 | 4 | 0,0005м³ |

Позиция 1 замаркирована на узлах А, Б, В

Привязан

Инв. №

801-2-55.85-КЖИ1.1-1.0.0

Лист 2

Копировал Шушакова Формат А4

20789-02 10

| Инв.№ подл. | Подпись и дата | Взам.инв.№ |
|---|---|---|
| | | |



| Формат | Зона | Поз. | Обозначение | Наименование | Количество на исполнение — | 01 | | | | | | | | Примечание |
|---|---|---|---|---|---|---|---|---|---|---|---|---|---|---|
| А3 | | 2 | 1.832.1-10 вып.1 | Костыль К1 | | | | | | | | | | |
| | | | | Полоса $\frac{-40\times4\ \text{ГОСТ}\ 103\text{-}76}{\text{ст3кп2 ГОСТ}\ 535\text{-}79}$ | 6 | 6 | | | | | | | | |
| А3 | | 3 | 1.832.1-10 вып.2 | Слив СЛ1 | 2 | 2 | | | | | | | | |
| А3 | | 15 | 1.832.1-10 вып.2 | Слив СЛ5 | 1 | 1 | | | | | | | | |
| | | | | Стандартные изделия | | | | | | | | | | |
| | | 4 | | Оконный блок ОС12.18 | 1 | 1 | | | | | | | | |
| | | | | ГОСТ 12506-81 | | | | | | | | | | |
| | | 5 | | Гвоздь К1,4×40 ГОСТ 4028-63 | 18 | 18 | | | | | | | | |
| | | 6 | | Гвоздь К2,5×60 ГОСТ 4028-63 | 14 | 14 | | | | | | | | |
| | | 7 | | Гвоздь К4×120 ГОСТ 4028-63 | 7 | 7 | | | | | | | | |
| | | | | Материалы | | | | | | | | | | |
| Б4 | | 9 | | Доска $\frac{50\times16\ \text{ГОСТ}\ 24454}{\text{сосна или ель}\ \Psi\leq20\%}$ | 0,003 | 0,003 | | | | | | | | |

Позиции 2...7,9,15 замаркированы на узлах А,Б,В

| Привязан | | | |
|---|---|---|---|
| | | | |
| | | | |
| Инв.№ | | | |

801-2-55.85- КЖИ1.1-1.0.0

Лист 3

Копировал Шушакова Формат А4

| Формат | Зона | Поз. | Обозначение | Наименование | Количество на исполнение КЖИ1.1-1.0.05б — | 01 | Примечание |
|---|---|---|---|---|---|---|---|
| | | 10 | | Пакля смоленая ГОСТ 16183-77 | | | 0,03 м³ |
| | | 11 | | Паронзол ГОСТ 19177-81 δ=30 | | | 1,2 м |
| | | 12 | | Мастика „Бутепрол 2м" | | | |
| | | | | ТУ-21-29-58-77 | | | 16,0 кг |
| | | 13 | | Антикоррозионное | | | |
| | | | | покрытие | | | см. поясн. зап. |

Позиции 10...13 замаркированы на узлах А, Б, В.

| Привязан | | | |
|---|---|---|---|
| | | | |
| | | | |
| | | | |
| Инв. № | | | |

801-2-55.85-КЖИ1.1-1.0.0

Лист 4

Копировал Шушанова Формат А4

20-687-12

Альбом III часть 1

Рис. 1

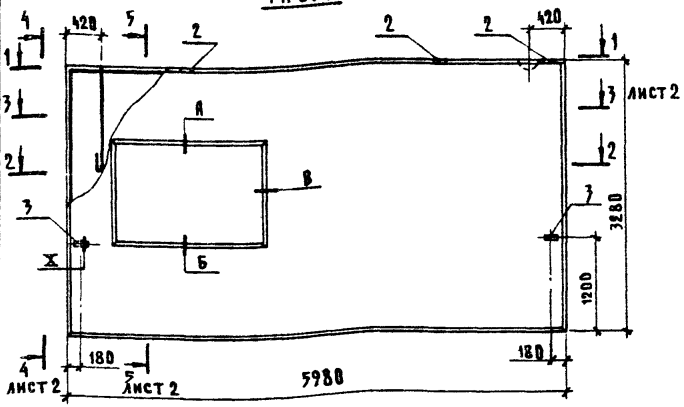


1-1

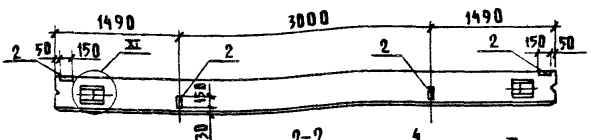


2-2

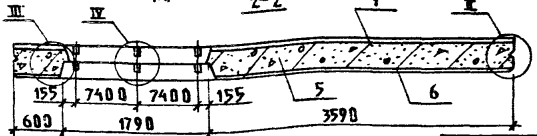


Привязан

Инв. №

| | | | |
|---|---|---|---|
| Нач. отд. | Гомзяков | | XII.84 |
| Гл. конст. | Теляковский | | XII.84 |
| Н. контр. | Юдин | | |
| Гл. спец. | Юдин | | |
| Рук. гр. | Капнулина | | |
| Инж. | Щеголева | | |
| Ст. инж. | Захарова | | |

801-2-55.85 - КЖИ1.1-1.0.ОСБ

Панель стеновая ПСД (4ПСД6.33...-Т-П; 4ПСД6.33...-Т-Пн)

Сборочный чертеж

| Стадия | Масса | Масштаб |
|---|---|---|
| Р | см. табл. лист 2 | 1:50 |
| Лист 1 | Листов 2 | |

ГИПРОНИСЕЛЬХОЗ

Инв. № подл. | Подпись и дата | Взам. инв. №

Рис. 2

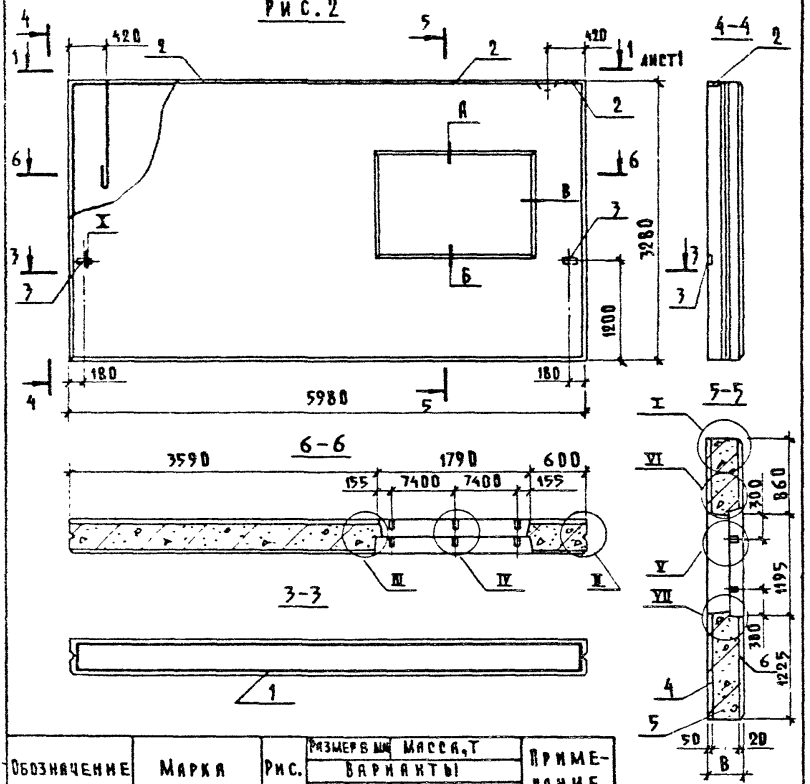


| Обозначение | Марка | Рис. | Размеры мм Варианты 1 | Размеры мм Варианты 2 | Масса, т 1 | Масса, т 2 | Примечание |
|---|---|---|---|---|---|---|---|
| КЖИ1.1-1.0.0 | 4ПСД6.33...-Т-П | 1 | 300 | 400 | 6,34 | 7,90 | |
| -01 | 4ПСД6.33...-Т-Ви | 2 | | | 6,34 | 7,90 | |
| | | | | | | | |

Привязан

Инв.№

801-2-55.85-КЖИ1.1-1.0.0СБ

Лист 2

| Инв.№подл. | Подпись и дата | Взам.инв.№ |
|---|---|---|
| | | |

Альбом III часть 1

| Формат | Зона | Поз. | Обозначение | Наименование | Количество на исполнение КЖИ1.1-2.0.0 — | 01 | 02 | 03 | 04 | 05 | 06 | 07 | | | Примечание |
|---|---|---|---|---|---|---|---|---|---|---|---|---|---|---|---|
| | | | | Документация | | | | | | | | | | | |
| А1 | | | КЖИ1.1-2.0.0СБ | Сборочный чертеж | | | | | | | | | | | |
| А4 | | | КЖИ1.1-ТУ | Технические условия | | | | | | | | | | | |
| А4 | | | КЖИ1.1- РС | Ведомость расхода стали | | | | | | | | | | | |
| | | | | Сборочные единицы | | | | | | | | | | | |
| А4 | | 1 | КЖИ1.2-0.2.0 | Каркас пространственный КП2 | 1 | 1 | | | | | | | | | |
| | | | -01 | Каркас пространственный КП3 | | | 1 | 1 | | | | | | | |
| | | | -02 | Каркас пространственный КП4 | | | | | 1 | | | | | | |
| | | | -03 | Каркас пространственный КП5 | | | | | | 1 | | | | | |
| | | | -04 | Каркас пространственный КП6 | | | | | | | 1 | | | | |
| | | | -05 | Каркас пространственный КП7 | | | | | | | | 1 | | | |
| А3 | | 2 | 1.832.1-9 вып.2 | Изделие закладное М1 | 3 | 3 | 6 | 6 | 6 | 6 | 6 | 6 | | | |
| А4 | | 3 | 1.400-15 вып.1 | Изделие закладное МН526 | 1 | 1 | | | 1 | 1 | 1 | 1 | | | |
| А4 | | 4 | 1.400-15 вып.1 | Изделие закладное МН11-5 | | | 2 | 2 | | | | | | | |

20789-02 15

Привязан

Инв.№

| | | | |
|---|---|---|---|
| Нач.отд. | Гомзяков | | 11.89 |
| Гл.конст. | Теляковский | | 11.89 |
| Н.контр. | Юдин | | |
| Гл.спец. | Юдин | | |
| Рук.гр. | Капнулина | | |

801-2-55.85 КЖИ 1.1-2.0.0

Панель стеновая ПСДТ

ПСДТ...40...Т-П; ПСДТ...48...Т-П.н; ПСДТ 57.24...Т-П; ПСДТ 57.24...Т-П.н; 4ПСДТ 24.60...Т-П; 4ПСДТ 24.60...Т-П.1 ПСДТ 24.60...Т-П; ПСДТ 24.60...Т-П.1

| Стадия | Лист | Листов |
|---|---|---|
| Р | 1 | 2 |

ГИПРОНИСЕЛЬХОЗ

| Формат | Зона | Поз. | Обозначение | Наименование | Количество на исполнение КЖИ1.1-2.0.ОСБ — | 01 | 02 | 03 | 04 | 05 | 06 | 07 | | | Примечание |
|---|---|---|---|---|---|---|---|---|---|---|---|---|---|---|---|
| | | | | **Материалы** | | | | | | | | | | | |
| | | 8 | | Цементно-песчаный раствор | 0,20 | 0,20 | 0,19 | 0,19 | 0,26 | 0,27 | 0,25 | 0,27 | | | |
| | | 9 | | Легкий бетон марки М50 | 2,23 | 2,23 | 2,17 | 2,17 | 2,91 | 3,01 | 2,85 | 2,98 | | | вар.1 м³ |
| | | | | Легкий бетон марки М50 | 3,33 | 3,33 | 3,16 | 3,16 | 4,19 | 4,48 | 4,12 | 4,40 | | | вар.2 м³ |
| | | 10 | | Бетон М200 | 0,50 | 0,50 | 0,48 | 0,48 | 0,64 | 0,68 | 0,63 | 0,67 | | | |
| БЧ | | 5 | | Брусок 100×60 ГОСТ 24454-80 Сосна или ель $\varphi \leq 20\%$ $\ell$=3200 | 1 | 1 | | | | | | | | | |
| | | | | **Элементы заполнения проемов** | | | | | | | | | | | |
| | | | | Брусок 100×60 ГОСТ 24454-80 Сосна или ель $\varphi \leq 20\%$ | | | | | | | | | | | |
| БЧ | | 6 | | $\ell$=765 | | | | | 2 | | 2 | | | | |
| БЧ | | 7 | | $\ell$=1194 | | | | | 2 | | 2 | | | | |

Привязан

Инв.№

801-2-55.85- КЖИ1.1-2.0.0

Лист 2

91 20-68202

Рис. 1

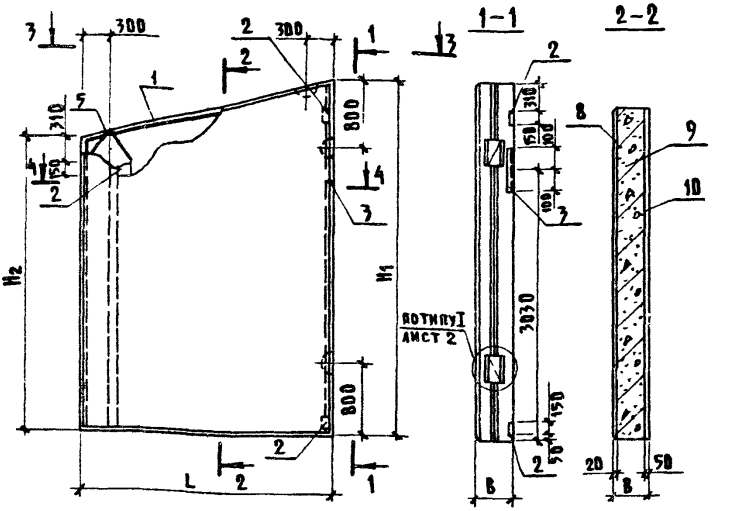


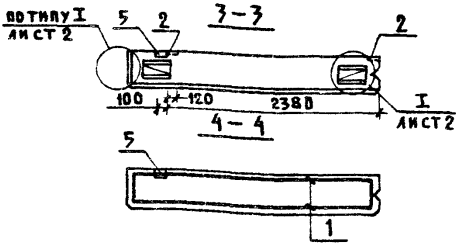


В БРУСКЕ ПОЗ.5 В МЕСТАХ ПРОХОДА АРМАТУРЫ ВЫПОЛНИТЬ ПРОПИЛЫ

| | | | |
|---|---|---|---|
| ПРИВЯЗАН | | | |
| | | | |
| | | | |
| ИНВ.№ | | | |

801-2-55.85-КЖИ1.1-2.0.ОСБ

| | | | | | | |
|---|---|---|---|---|---|---|
| Нач.отд. | ГОМЗЯКОВ | | XII.87 | ПАНЕЛЬ СТЕНОВАЯ ПСДТ ПСДТ...40...-Т-П; ПСДТ...40...-Т-Пн; ПСДТ 57.24...-Т-П; ПСДТ 57.24...-Т-Пн; 4ПСДТ 24.60...-Т-П; 4ПСДТ 24.60...-Т-П1; ПСДТ 24.60...-Т-П; ПСДТ 24.60...-Т-П1. СБОРОЧНЫЙ ЧЕРТЕЖ | СТАДИЯ | МАССА | МАСШТАБ |
| Гл.конст. | ТЕЛЯКОВСКИЙ | | | | Р | СМ. ТАБЛ. ЛИСТ 9 | 1:50 |
| Н.контр. | ЮДИН | | | | ЛИСТ 1 | ЛИСТОВ 9 | |
| Гл.спец. | ЮДИН | | | | | | |
| Рук.гр. | КАПНУЛИНА | | | | ГИПРОНИСЕЛЬХОЗ | | |
| Инж. | ЩЕГОЛЕВА | | | | | | |
| Ст.инж. | ЗАХАРОВА | | | | | | |

ИНВ.№ ПОДЛ. | ПОДПИСЬ И ДАТА | ВЗАМ.ИНВ.№

20789-02 17 КОПИРОВАЛ ШУШАКОВА ФОРМАТ А4

Рис. 2

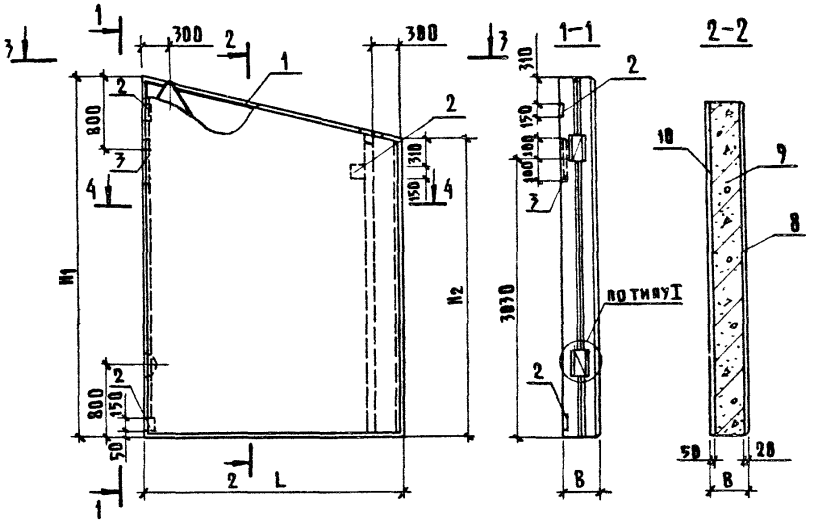


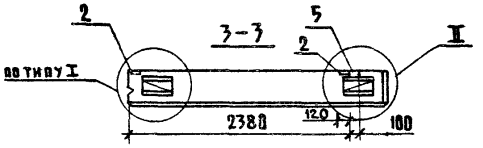


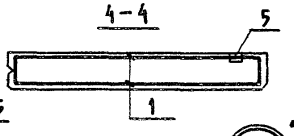


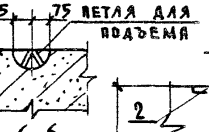


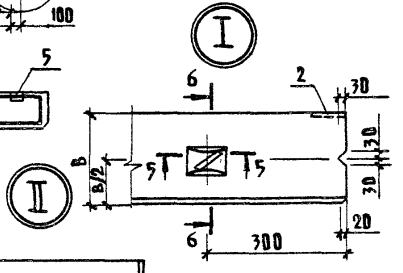





В БРУСКЕ ПОЗ. 5 В МЕСТАХ ПРОХОДА АРМАТУРЫ ВЫПОЛНИТЬ ПРОПИЛЫ

| | |
|---|---|
| ПРИВЯЗАН | |
| | |
| | |
| | |
| ИНВ. N | |

801-2-55.85-КЖИ 1.1-2.0.0 СБ

Лист 2

Рис.3

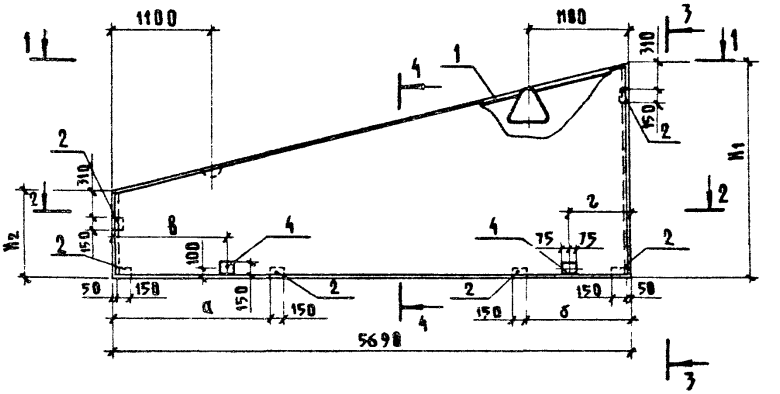


1-1

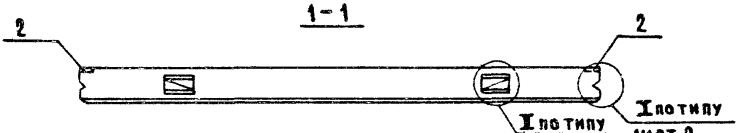


2-2

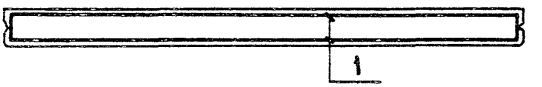


3-3




4-4

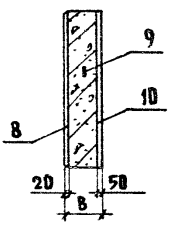


Привязан

Инв.№

801-2-55.85-КЖИ1.1-2.0.ОСБ

Лист 3

Инв.№ подл. | Подпись и дата | Взам.инв.№

Рис. 4

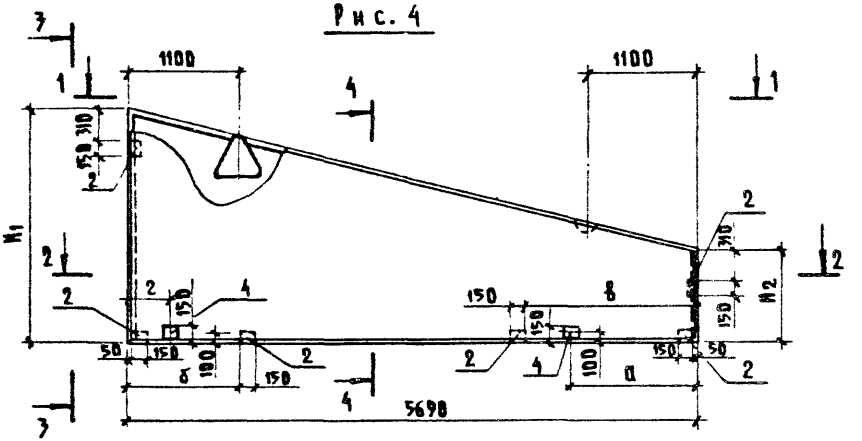


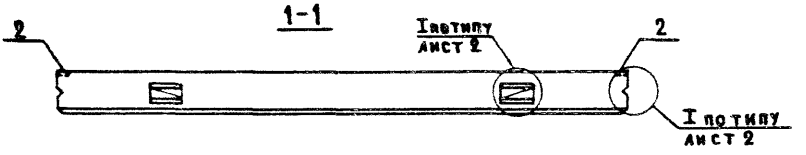


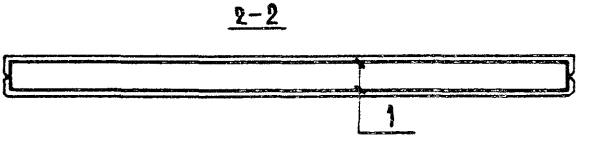


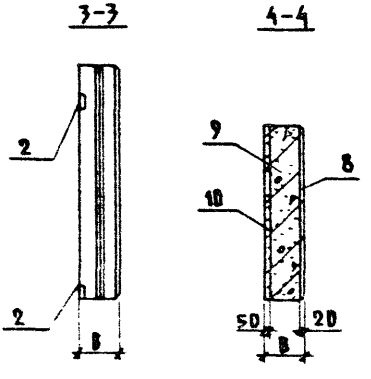


| | | | |
|---|---|---|---|
| Привязан | | | |
| | | | |
| | | | |
| Инв.№ | | | |

801-2-55.85-КЖИ1.1-2.8.0СБ

Лист 4

Рис. 5

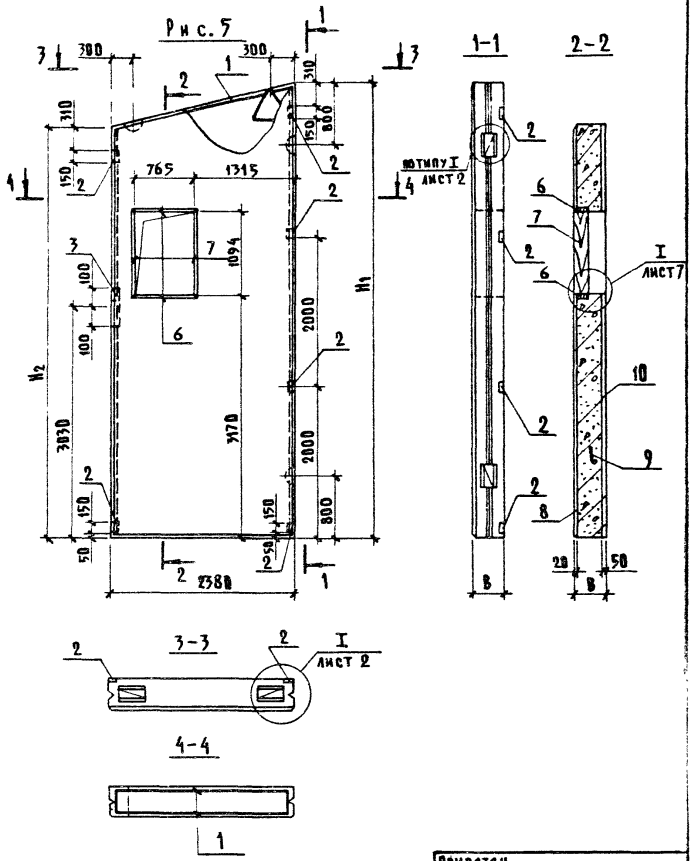


| | | | |
|---|---|---|---|
| Привязан | | | |
| | | | |
| | | | |
| | | | |
| Инв.№ | | | |

801-2-55.85- КЖИ1.1-2.0.0СБ

Лист 5



Инв.№ подл. | Подпись и дата | Взам.инв.№

Рис. 6

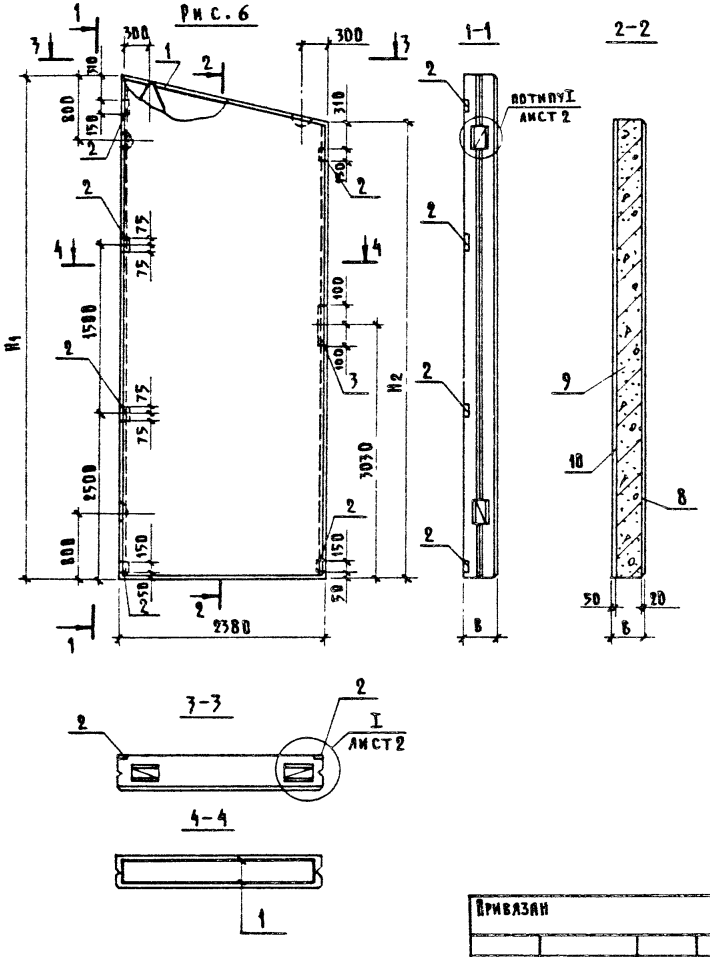


| | | | |
|---|---|---|---|
| Привязан | | | |
| | | | |
| | | | |
| | | | |
| Инв.№ | | | |

801-2-55.85-КЖИ1.1-2.0.0СБ

Лист 6

Рис. 7

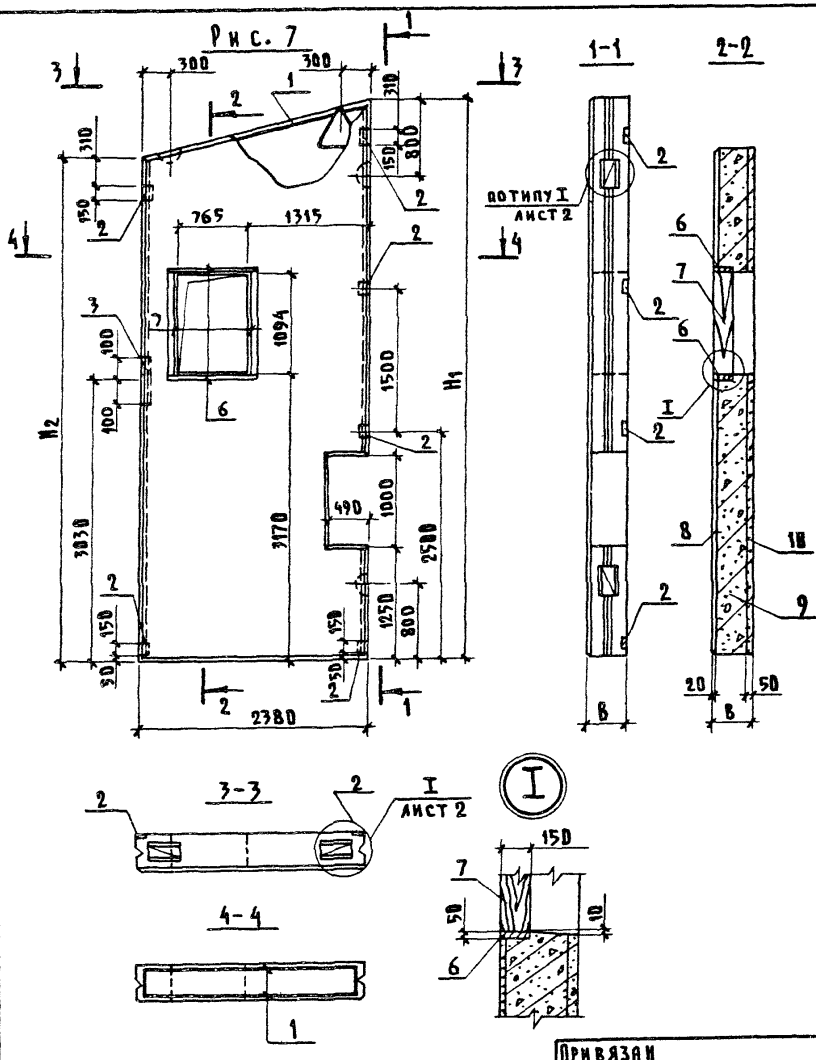


| ПРИВЯЗАН | | | |
|---|---|---|---|
| | | | |
| | | | |
| | | | |
| ИНВ.N | | | |

801-2-55.85-КЖИ1.1-2.0.0 СБ

ЛИСТ 7

ИНВ.N ПОДЛ. | ПОДПИСЬ И ДАТА | ВЗАМ.ИНВ.N

Рис. 8

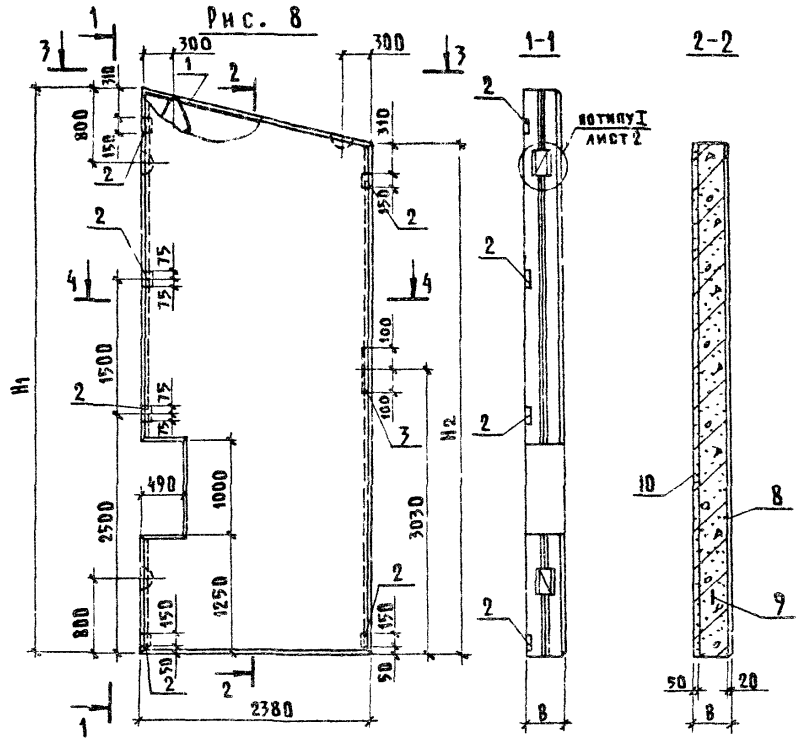


| | | | |
|---|---|---|---|
| Привязан | | | |
| | | | |
| | | | |
| | | | |
| Инв.N | | | |

| | |
|---|---|
| 801-2-55.85-КЖИ 1.1-2.0.0СБ | Лист 8 |

| Инв. № подл. | Подпись и дата | Взам. инв. № |
|---|---|---|
| | | |



| Обозначение | Марка | Рис. | Размеры, мм | | | | | | | | | | | | | |
|---|---|---|---|---|---|---|---|---|---|---|---|---|---|---|---|---|
| | | | L | | h1 | | h2 | | B | | a | | б | | в | |
| | | | Варианты | | | | | | | | | | | | | |
| | | | 1 | 2 | 1 | 2 | 1 | 2 | 1 | 2 | 1 | 2 | 1 | 2 | 1 | 2 |
| КЖИ1.1-2.0.0 | ПСДТ27.40...-Т-П<br>ПСДТ28.40...-Т-П | 1 | 2680 | 2780 | 3950 | 3975 | 3280 | 3280 | | | | | | | | |
| -01 | ПСДТ27.40...-Т-П.Н<br>ПСДТ28.40...-Т-П.Н | 2 | | | | | | | | | | | | | | |
| -02 | ПСДТ57.24...-Т-П | 3 | 5690 | 5690 | 2375 | 2400 | 950 | 975 | 300 | 400 | 1150<br>(1450) | 1150<br>(1450) | 980<br>(680) | 980<br>(680) | 825<br>(1125) | 825<br>(1125) |
| -03 | ПСДТ57.24...-Т-П.Н | 4 | | | | | | | | | | | | | | |
| -04 | 4ПСДТ24.60...-Т-П | 5 | 9380 | 2380 | 5980 | 6005 | 5375 | 5400 | | | | | | | | |
| -05 | ПСДТ24.60...-Т-П | 6 | | | | | | | | | | | | | | |
| -06 | 4ПСДТ24.60...-Т-П.1 | 7 | | | | | | | | | | | | | | |
| -07 | ПСДТ24.60...-Т-П.1 | 8 | | | | | | | | | | | | | | |

| Размеры, мм | | Масса (т) | | Примечание |
|---|---|---|---|---|
| г | | | | |
| Варианты | | | | |
| 1 | 2 | 1 | 2 | |
| | | 3,58 | 4,64 | |
| | | 3,58 | 4,64 | |
| 655 (355) | 655 (355) | 3,49 | 4,41 | |
| | | 3,49 | 4,41 | |
| | | 4,70 | 5,94 | |
| | | 5,00 | 6,24 | |
| | | 4,64 | 5,88 | |
| | | 4,94 | 6,18 | |

Размеры в скобках даны для здания с рамным каркасом

Привязан

Инв. №

| Марка элемента | Изделия арматурные | | | | | | | | | Изделия закладные | | | | | | | |
|---|---|---|---|---|---|---|---|---|---|---|---|---|---|---|---|---|---|
| | Арматура класса | | | | | | | | Всего | Арматура класса | | | | | | | |
| | AIII | | | | | | BpI | | | AI | | | | | | | |
| | ГОСТ 5781-82 | | | | | | ГОСТ 6727-80 | | | ГОСТ 5781-82 | | | | | | | |
| | ⌀6 | ⌀8 | ⌀12 | | | Итого | ⌀4 | Итого | | ⌀16 | ⌀18 | ⌀22 | ⌀25 | | | Итого | |
| ПСДТ 27.40.30-Т-П | 11,80 | | 81,08 | | | 92,88 | 3,32 | 3,32 | 96,08 | | 19,6 | | | | | 19,6 | |
| ПСДТ 27.40.30-Т-П.Н | 11,80 | | 81,08 | | | 92,88 | 3,32 | 3,32 | 96,08 | | 19,6 | | | | | 19,6 | |
| ПСДТ 28.40.40-Т-П | 12,20 | | 81,90 | | | 94,10 | 4,23 | 4,23 | 98,33 | | 19,6 | | | | | 19,6 | |
| ПСДТ 28.40.40-Т-П.Н | 12,20 | | 81,90 | | | 94,10 | 4,23 | 4,23 | 98,33 | | 19,6 | | | | | 19,6 | |
| ПСДТ 57.24.30-Т-П | | | 50,30 | | | 50,30 | 7,85 | 7,85 | 58,15 | | 6,4 | | | | | 6,4 | |
| ПСДТ 57.24.30-Т-П.Н | | | 50,30 | | | 50,30 | 7,85 | 7,85 | 58,15 | | 6,4 | | | | | 6,4 | |
| ПСДТ 57.24.40-Т-П | | | 50,30 | | | 50,30 | 8,22 | 8,22 | 58,52 | | 6,4 | | | | | 6,4 | |
| ПСДТ 57.24.40-Т-П.Н | | | 50,30 | | | 50,30 | 8,22 | 8,22 | 58,52 | | 6,4 | | | | | 6,4 | |
| 4ПСДТ 24.60.40-Т-П | 17,08 | | 121,38 | | | 138,46 | 6,73 | 6,73 | 145,19 | | | 19,6 | | | | 19,6 | |
| ПСДТ 24.60.40-Т-П | 16,12 | | 117,30 | | | 133,42 | 6,73 | 6,73 | 140,15 | | | 19,6 | | | | 19,6 | |
| 4ПСДТ 24.60.40-Т-П.1 | 17,22 | | 124,02 | | | 141,24 | 6,73 | 6,73 | 147,97 | | | 19,6 | | | | 19,6 | |
| ПСДТ 24.60.40-Т-П.1 | 16,26 | | 119,82 | | | 136,08 | 6,73 | 6,73 | 142,81 | | | 19,6 | | | | 19,6 | |
| 4ПСДТ 24.60.30-Т-П | 17,08 | | 121,38 | | | 138,46 | 5,26 | 5,26 | 143,72 | | | 19,6 | | | | 19,6 | |

| Марка элемента | Изделия арматурные | | | | | | | | Изделия закладные | | | | | | | | | |
|---|---|---|---|---|---|---|---|---|---|---|---|---|---|---|---|---|---|---|
| | Арматура класса | | | | | | | Всего | Арматура класса | | | | | | | | | |
| | AIII | | | | BpI | | | | AI | | | | | | | | | |
| | ГОСТ 5781-82 | | | | ГОСТ 6727-80 | | | | ГОСТ 5781-82 | | | | | | | | | |
| | Ø6 | Ø8 | Ø12 | итого | Ø4 | | итого | | Ø16 | Ø18 | Ø22 | Ø25 | | | | итого | | |
| ПСДТ24.60.30-Т-П | 16,12 | | 117,30 | 133,42 | 5,26 | | 5,26 | 138,68 | | | 19,6 | | | | | 19,6 | | |
| 4ПСДТ24.60.30-Т-П.1 | 17,22 | | 124,02 | 141,24 | 5,26 | | 5,26 | 146,50 | | | 19,6 | | | | | 19,6 | | |
| ПСДТ24.60.30-Т-П.1 | 16,26 | | 119,82 | 136,08 | 5,26 | | 5,26 | 141,34 | | | 19,6 | | | | | 19,6 | | |
| 4ПСД6.33.30-Т-П | 4,44 | 49,90 | 31,8 | 86,14 | 8,09 | | 8,09 | 94,23 | 1,4 | | | 24,0 | | | | 25,4 | | |
| 4ПСД6.33.30-Т-П.Н | 4,44 | 49,90 | 31,8 | 86,14 | 8,09 | | 8,09 | 94,23 | 1,4 | | | 24,0 | | | | 25,4 | | |
| 4ПСД6.33.40-Т-П | 4,44 | 49,90 | 31,8 | 86,14 | 10,52 | | 10,52 | 96,66 | 1,4 | | | 24,0 | | | | 25,4 | | |
| 4ПСД6.33.40-Т-П.Н | 4,44 | 49,90 | 31,8 | 86,14 | 10,52 | | 10,52 | 96,66 | 1,4 | | | 24,0 | | | | 25,4 | | |
| | | | | | | | | | | | | | | | | | | |
| | | | | | | | | | | | | | | | | | | |
| | | | | | | | | | | | | | | | | | | |

20789-02 27

Привязан

Инв.№

801-2-55.85-КЖИ 1.1— РС

Лист 2

Копировал Шушанова Формат А4

| Марка элемента | Изделия закладные: Арматура класса AIII ГОСТ 5781-82 Ø8 | Ø10 | Ø12 | итого | Арматура класса BrI ГОСТ 6727-80 Ø4 | итого | Прокат марки Вст3кп2 ГОСТ 103-76 -150×8 | -150×6 | итого | ГОСТ 82-70 -120×8 | -100×8 | -40×8 | итого | ГОСТ 8509-72 L90×7 | итого | Всего | Общий расход кг |
|---|---|---|---|---|---|---|---|---|---|---|---|---|---|---|---|---|---|
| ПСДТ 27.40.30-Т-П | | 1,76 | | 1,76 | 0,88 | 0,88 | | | | 4,4 | | 0,8 | 5,2 | 1,86 | 1,86 | 29,30 | 125,38 |
| ПСДТ 27.40.30-Т-П.Н | | 1,76 | | 1,76 | 0,88 | 0,88 | | | | 4,4 | | 0,8 | 5,2 | 1,86 | 1,86 | 29,30 | 125,38 |
| ПСДТ 28.40.40-Т-П | | 1,76 | | 1,76 | 0,88 | 0,88 | | | | 4,4 | | 0,8 | 5,2 | 1,86 | 1,86 | 29,30 | 125,38 |
| ПСДТ 28.40.40-Т-П.Н | | 1,76 | | 1,76 | 0,88 | 0,88 | | | | 4,4 | | 0,8 | 5,2 | 1,86 | 1,86 | 29,30 | 125,38 |
| ПСДТ 27.24.30-Т-П | 0,80 | 1,08 | | 1,88 | 1,32 | 1,32 | 1,4 | 1,4 | | 6,6 | | 2,8 | 9,4 | | | 20,4 | 78,55 |
| ПСДТ 27.24.30-Т-П.Н | 0,80 | 1,08 | | 1,88 | 1,32 | 1,32 | 1,4 | 1,4 | | 6,6 | | 2,8 | 9,4 | | | 20,4 | 78,55 |
| ПСДТ 27.24.40-Т-П | 0,80 | 1,08 | | 1,88 | 1,32 | 1,32 | 1,4 | 1,4 | | 6,6 | | 2,8 | 9,4 | | | 20,4 | 78,55 |
| ПСДТ 27.24.40-Т-П.Н | 0,80 | 1,08 | | 1,88 | 1,32 | 1,32 | 1,4 | 1,4 | | 6,6 | | 2,8 | 9,4 | | | 20,4 | 78,55 |
| 4ПСДТ 24.60.40-Т-П | | 1,34 | | 1,34 | 1,32 | 1,32 | | | | 6,6 | | 1,2 | 7,8 | 1,86 | 1,86 | 31,92 | 177,11 |
| ПСДТ 24.60.40-Т-П | | 1,34 | | 1,34 | 1,32 | 1,32 | | | | 6,6 | | 1,2 | 7,8 | 1,86 | 1,86 | 31,92 | 172,07 |
| 4ПСДТ 24.60.40-Т-П.Н | | 1,34 | | 1,34 | 1,32 | 1,32 | | | | 6,6 | | 1,2 | 7,8 | 1,86 | 1,86 | 31,92 | 179,89 |
| ПСДТ 24.60.40-Т-П.Н | | 1,34 | | 1,34 | 1,32 | 1,32 | | | | 6,6 | | 1,2 | 7,8 | 1,86 | 1,86 | 31,92 | 174,73 |
| 4ПСДТ 24.60.30-Т-П | | 1,34 | | 1,34 | 1,32 | 1,32 | | | | 6,6 | | 1,2 | 7,8 | 1,86 | 1,86 | 31,92 | 175,64 |
| ПСДТ 24.60.30-Т-П | | 1,34 | | 1,34 | 1,32 | 1,32 | | | | 6,6 | | 1,2 | 7,8 | 1,86 | 1,86 | 31,92 | 170,68 |

| Марка элемента | Изделия закладные | | | | | | | | | | | | | | | | | | Всего | Общий расход кг |
|---|---|---|---|---|---|---|---|---|---|---|---|---|---|---|---|---|---|---|---|---|
| | Арматура класса | | | | | | | Прокат марки | | | | | | | | | | | | |
| | AIII | | | | | BpI | | Вст3кп2 | | | | | | | | | | | | |
| | ГОСТ 5781-82 | | | | | ГОСТ6727-80 | | ГОСТ 103-76 | | | ГОСТ 82-70 | | | | | ГОСТ8509-72 | | | | |
| | Ø8 | Ø10 | Ø12 | | итого | Ø4 | итого | -150×8 | -150×6 | итого | -120×8 | -100×8 | -40×8 | | итого | L90×7 | итого | | | |
| 4ПСДТ24.60.30-Т-П.1 | | 1,34 | | | 1,34 | 1,32 | 1,32 | | | | 6,6 | | 1,2 | | 7,8 | 1,86 | 1,86 | | 31,92 | 178,42 |
| ПСДТ24.60.30-Т-П.1 | | 1,34 | | | 1,34 | 1,32 | 1,32 | | | | 6,6 | | 1,2 | | 7,8 | 1,86 | 1,86 | | 31,92 | 173,26 |
| 4ПСД6.33.30-Т-П | | 1,54 | 2,6 | | 4,14 | | | 1,14 | | 1,14 | 3,9 | 2,6 | 1,0 | | 7,5 | | | | 38,18 | 132,41 |
| 4ПСД6.33.30-Т-П.И | | 1,54 | 2,6 | | 4,14 | | | 1,14 | | 1,14 | 3,9 | 2,6 | 1,0 | | 7,5 | | | | 38,18 | 132,41 |
| 4ПСД6.33.40-Т-П | | 1,54 | 2,6 | | 4,14 | | | 1,14 | | 1,14 | 3,9 | 2,6 | 1,0 | | 7,5 | | | | 38,18 | 134,84 |
| 4ПСД6.33.40-Т-П.И | | 1,54 | 2,6 | | 4,14 | | | 1,14 | | 1,14 | 3,9 | 2,6 | 1,0 | | 7,5 | | | | 38,18 | 134,84 |

Привязан

Инв.№

801-2-55.85-КЖИ1.1- РС

Лист 4

Копировал Шушакова Формат А4



20789-02 29

Настоящие технические условия распространяются на арматурные изделия, предназначенные для армирования двухслойных легкобетонных стеновых панелей повышенной заводской готовности коровника на 200 коров с автоматической привязью

Рабочие чертежи панелей приведены в части 1.1.

## 1. Технические требования

1.1. Арматурные изделия должны отвечать требованиям гост 10922-75.

1.2. Размеры арматурных изделий даны по осям и торцам стержней.

1.3. Сварку производить в соответствии с ГОСТ 19292-73 и с „Указаниями по сварке соединений арматуры и закладных деталей железобетонных конструкций" СН 393-78.

1.4. Сетки должны изготавливаться при помощи контактной сварки, при этом сварке подлежат все пересечения стержней.

1.5. Объединение сеток в пространственный каркас производить с помощью контактной сварки.

## 2. Указания по изготовлению

2.1. Сетки рассчитаны на изготовление на многоэлектродных машинах. Приварка отдельных стержней должна выполняться на одноэлектродных сварочных машинах

| | |
|---|---|
| Привязан | |
| Инв.№ | |

801-2-55.85-КЖИ1.2-ТУ

| | | | |
|---|---|---|---|
| ГИП | Клейн | | |
| Нач.отд. | Гомзяков | | VII.84 |
| Гл.конст. | Теляковский | | |
| Гл.спец. | Юдин | | |

Технические условия

| Стадия | Лист | Листов |
|---|---|---|
| Р | 1 | 2 |

ГИПРОНИСЕЛЬХОЗ

Инв.№ подл. | Подпись и дата | Взам.инв.№

2.2. Объединение сеток в пространственный каркас производить с помощью электросварочных клещей в следующем порядке:

- объединить нижнюю часть сеток во всех точках пересечения стержней;

- установить петли между сетками, повернуть их в пределах сеток и зафиксировать их положение точечной сваркой или вязальной проволокой с продольной арматурой при помощи отдельных стержней;

- объединить среднюю и верхнюю часть сеток во всех точках пересечения стержней.

2.3. Замкнутые монтажные петли должны изготавливаться на станках-автоматах. Замкнутость петель обеспечивается контактной точечной или эл.дуговой сваркой концов стержней.

2.4. Приварку анкерных стержней закладных деталей к пластинам выполнять под слоем флюса швом

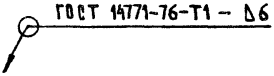


2.5. Сварку стыков деталей металлических изделий выполнять электродами типа Э42 по ГОСТ 9467-75.

## 3. Указания по привязке

3.1. В настоящем выпуске разработаны чертежи изделий для следующих вариантов:

1 - $t_н$ = -20°С толщина панелей δ=300 мм

2 - $t_н$ = -30°С толщина панелей δ=400 мм

3.2. При привязке проекта заполняются неоговоренные переменные данные по геометрическим размерам и массам изделий на чертежах и таблицах. Ненужные графы в таблицах вычеркиваются.

3.3. Неоговоренные размеры длины и толщины в маркировке изделий заполняются при привязке проекта в соответствии с указаниями технических условий.

Привязан

Инв.№

801-2-55.85-НЖИ1.2-ТУ

Лист 2

| Инв.№ подл. | Подпись и дата | Взам.инв.№ |
|---|---|---|
| | | |



| Формат | Зона | Поз. | Обозначение | Наименование | Количество на исполнение КЖИ1.2-0.1.0СБ — | 01 | Примечание |
|---|---|---|---|---|---|---|---|
| | | | | Документация | | | |
| А4 | | | КЖИ1.2-0.1.0СБ | Сборочный чертеж | | | |
| А4 | | | КЖИ1.2-ТУ | Технические условия | | | |
| | | | | Сборочные единицы | | | |
| А3 | | 1 | 1.832.1-10 вып.2 | Каркас плоский КР27 | 13 | | |
| | | | | Каркас плоский КР28 | | 13 | |
| А3 | | 2 | 1.832.1-10 вып.2 | Каркас плоский КР2 | 1 | | |
| | | | | Каркас плоский КР3 | | 1 | |
| А3 | | 3 | 1.832.1-10 вып.2 | Каркас плоский КР9 | 3 | | |
| | | | | Каркас плоский КР10 | | 3 | |
| А3 | | 4 | 1.832.1-10 вып.2 | Каркас плоский КР35 | 2 | | |
| | | | | Каркас плоский КР36 | | 3 | |
| А3 | | 7 | 1.832.1-10 вып.2 | Петля П5 | 2 | 2 | |

Привязан

Инв.№

| | | |
|---|---|---|
| Нач.отд. | Гомзяков | |
| Гл.конст. | Теляковский | |
| Н.контр. | Юдин | |
| Гл.спец. | Юдин | |
| Рук.гр. | Капнулина | |
| Инжен. | Шегодева | |
| Ст.инж. | Захарова | |

801-2-55.85- КЖИ1.2-0.1.0

Каркас пространственный КП1

| Стадия | Лист | Листов |
|---|---|---|
| Р | 1 | 2 |

ГИПРОНИСЕЛЬХОЗ

Копировал Шушакова

Формат А4

| Формат | Зона | Поз. | Обозначение | Наименование | Количество на исполнение КЖИ1.2-0.1.0С5 — | 01 | | | | | | | | | Примечание |
|---|---|---|---|---|---|---|---|---|---|---|---|---|---|---|---|
| | | | | Детали | | | | | | | | | | | |
| Б4 | | 8 | КЖИ1.2-0.0.1 | Ø8 AIII ГОСТ 5781-82 ℓ=5960 | 6 | 6 | | | | | | | | | 2,35 кг |
| Б4 | | 11 | КЖИ1.2-0.0.2 | Ø6 AIII ГОСТ 5781-82 ℓ=3650 | 2 | 2 | | | | | | | | | 0,8 кг |
| Б4 | | 12 | -01 | Ø6 AIII ГОСТ 5781-82 ℓ=550 | 2 | 2 | | | | | | | | | 0,12 кг |
| Б4 | | 13 | КЖИ1.2-0.0.3 | Ø4 BrI ГОСТ 6727-80 ℓ=830 | 10 | 10 | | | | | | | | | 0,08 кг |
| Б4 | | 14 | -01 | Ø4 BrI ГОСТ 6727-80 ℓ=280 | 6 | | | | | | | | | | 0,03 кг |
| | | | -02 | Ø4 BrI ГОСТ 6727-80 ℓ=380 | | 6 | | | | | | | | | 0,04 кг |

Привязан

Инв. №

801-2-55.85-КЖИ 1.2-0.1.0

Лист 2

Копировал Шушакова

Формат А4

2078-02 33

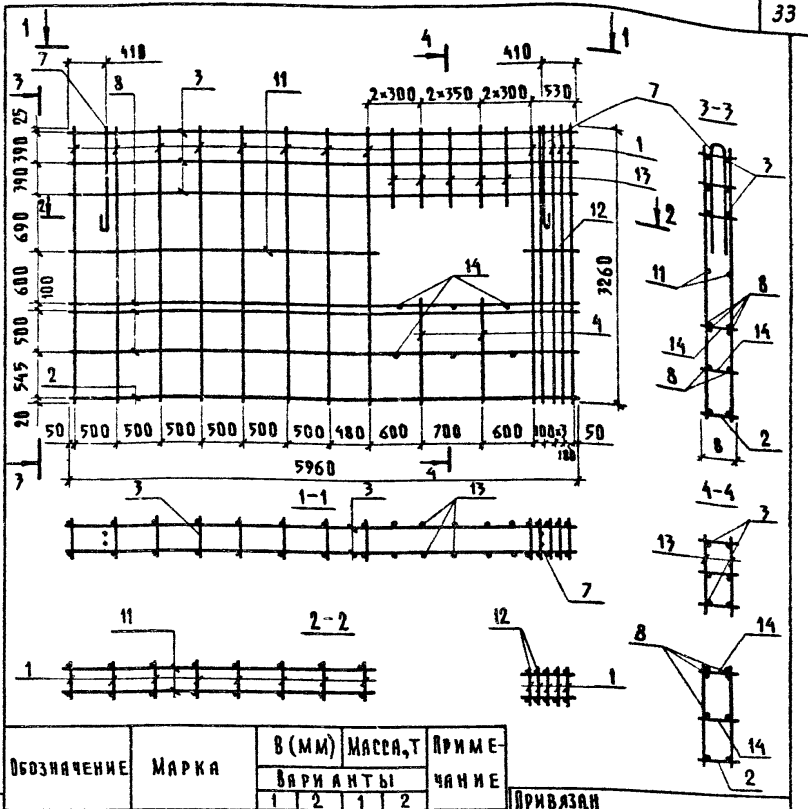


| Обозначение | Марка | В (мм) | | Масса, т | | Примечание |
|---|---|---|---|---|---|---|
| | | Варианты | | | | |
| | | 1 | 2 | 1 | 2 | |
| КЖИ 1.2-0.1.0 | КП1 | 300 | | 119,92 | | |
| -01 | КП1 | | 400 | | 112,58 | |

Привязан

Инв. №

801-2-55.85-КЖИ 1.2-0.1.0СБ

| | | | |
|---|---|---|---|
| Нач. отд. | Гомзяков | | XII.84 |
| Гл. конст. | Теляковский | | |
| Н. контр. | Юдин | | |
| Гл. спец. | Юдин | | |
| Рук. гр. | Капнулина | | |
| Инж. | Щеголева | | |
| Ст. инж. | Захарова | | |

Каркас пространственный КП1 Сборочный чертеж

| Стадия | Масса | Масштаб |
|---|---|---|
| Р | см. табл. | 1:50 |
| Лист | Листов 1 | |

ГИПРОНИСЕЛЬХОЗ

Инв. № подл. | Подпись и дата | Взам. инв. №

| Инв.№ подл. | Подпись и дата | Взам.инв.№ |
|---|---|---|
| | | |

| Формат | Зона | Поз. | Обозначение | Наименование | Количество на исполнение КЖИ1.2-0.2.ОСБ — | 01 | 02 | 03 | 04 | 05 | | | | Примечание |
|---|---|---|---|---|---|---|---|---|---|---|---|---|---|---|
| | | | | **Документация** | | | | | | | | | | |
| А4 | | | КЖИ1.2-0.2.ОСБ | Сборочный чертеж | | | | | | | | | | |
| А4 | | | КЖИ1.2-ТУ | Технические условия | | | | | | | | | | |
| | | | | **Сборочные единицы** | | | | | | | | | | |
| А4 | | 1 | КЖИ1.2-0.4.ОСБ | Сетка С1-1 | 1 | | | | | | | | | Вар.1 |
| | | | -01 | Сетка С1-2 | 1 | | | | | | | | | Вар.2 |
| А4 | | 2 | -02 | Сетка С1-1м | 1 | | | | | | | | | Вар.1 |
| | | | -03 | Сетка С1-2.м | 1 | | | | | | | | | Вар.2 |
| А4 | | 1 | -04 | Сетка С2-1 | | | 1 | 1 | 1 | 1 | | | | Вар.1 |
| | | | -05 | Сетка С2-2 | | | 1 | 1 | 1 | 1 | | | | Вар.2 |
| А4 | | 2 | -06 | Сетка С2-1.м | | | 1 | 1 | 1 | 1 | | | | Вар.1 |
| | | | -07 | Сетка С2-2.м | | | 1 | 1 | 1 | 1 | | | | Вар.2 |
| А4 | | 1 | -08 | Сетка С3-1 | | 1 | | | | | | | | Вар.1 |
| | | | -09 | Сетка С3-2 | | 1 | | | | | | | | Вар.2 |
| А4 | | 2 | -10 | Сетка С3-1.м | | 1 | | | | | | | | Вар.1 |
| А4 | | | -11 | Сетка С3-2.м | | 1 | | | | | | | | Вар.2 |

20789-02 35

Привязан

Инв.№

| | | |
|---|---|---|
| Нач.отд. | Гамзяков | |
| Гл.конст. | Теляковский | |
| Н.контр. | Юдин | |
| Гл.спец. | Юдин | |
| Рук.гр. | Капкулина | |
| Инжен. | Щеголева | |
| Ст.инж. | Захарова | |

801-2-55.85-КЖИ1.2-0.2.0

Каркас пространственный КП (КП2...КП7)

| Стадия | Лист | Листов |
|---|---|---|
| Р | 1 | 2 |

ГИПРОНИСЕЛЬХОЗ

Копировал Шушакова Формат А4

| Формат | Зона | Поз. | Обозначение | Наименование | Количество на исполнение КЖИ1.2-0.2.0СБ — | 01 | 02 | 03 | 04 | 05 | | | | | Примечание |
|---|---|---|---|---|---|---|---|---|---|---|---|---|---|---|---|
| | | | | Детали | | | | | | | | | | | |
| 03 | | 4 | 1.832.1-9 вып.2 | Петля для подъема ПМ18-2 | 4 | 2 | | | | | | | | | |
| 03 | | | 1.832.1-9 вып.2 | Петля для подъема ПМ22-1 | | | 4 | 4 | 4 | 4 | | | | | |
| 64 | | 3 | КЖИ1.2-0.0.3 -01 | Ф4 BpI ГОСТ 6727-80 ℓ=280 | 113 | 107 | 164 | 164 | 164 | 164 | | | | | Вар.1 0,03 кг |
| | | | -02 | Ф4 BpI ГОСТ 6727-80 ℓ=380 | 113 | 107 | 164 | 164 | 164 | 164 | | | | | Вар.2 0,04 кг |
| 64 | | 5 | -03 | Ф4 BpI ГОСТ 6727-80 ℓ=800 | 4 | 2 | 4 | 4 | 4 | 4 | | | | | 0,08 кг |
| 64 | | 6 | КЖИ1.2-0.0.4 | Ф12 AIII ГОСТ 5781-82 ℓ=2120 | | | 4 | | 4 | | | | | | 1,88 кг |
| 64 | | 7 | -01 | Ф12 AIII ГОСТ 5781-82 ℓ=1420 | | | 4 | | 4 | | | | | | 1,26 кг |
| 64 | | 8 | КЖИ1.2-0.0.2-02 | Ф6 AIII ГОСТ 5781-82 ℓ=1420 | | | | | 4 | 4 | | | | | 0,32 кг |
| 64 | | 9 | -03 | Ф6 AIII ГОСТ 5781-82 ℓ=690 | | | | | 4 | 4 | | | | | 0,15 кг |

Привязан

Инв.№

Альбом II часть 1

## Рис. 1

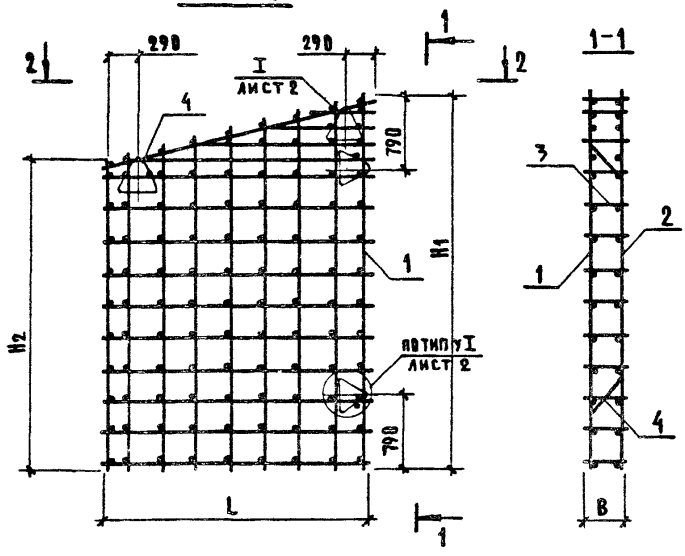


## 2-2

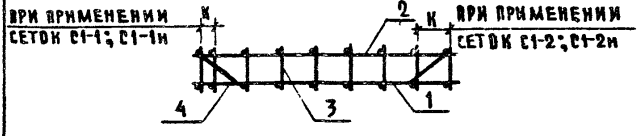


Привязан

Инв.№

Инв.№подл. | Подпись и дата | Взам.инв.№

| | | | |
|---|---|---|---|
| Нач.отд. | Гомзяков | | 11.87 |
| Гл.конст. | Теляковский | | |
| Н.контр. | Юдин | | |
| Гл.спец. | Юдин | | |
| Рук.гр. | Капнулина | | |
| Инж. | Щеголева | | |
| Инж. | Поздякова | | |

801-2-55.85- КЖИ1.2-0.2.0СБ

Каркас пространственный (КП2... КП7) КП
Сборочный чертеж

| Стадия | Масса | Масштаб |
|---|---|---|
| Р | см. табл. лист 6 | |
| Лист 1 | Листов 6 | |

ГИПРОНИСЕЛЬХОЗ

20789-02 37 Копировал Шушакова

Формат А4

Рис. 2

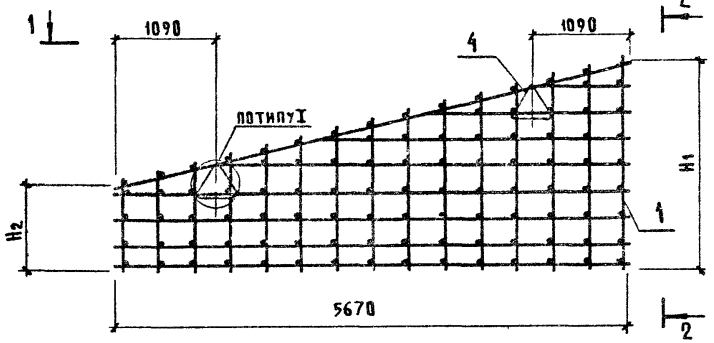


1-1

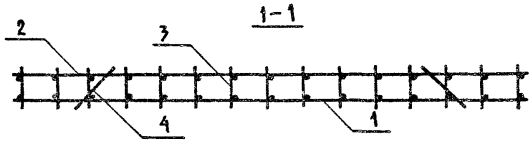


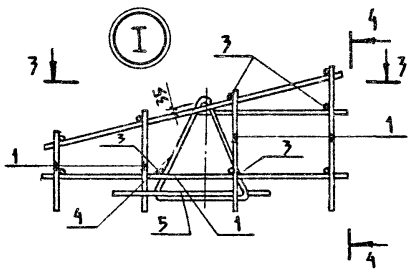


2-2

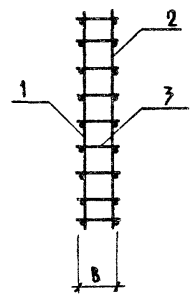


3-3

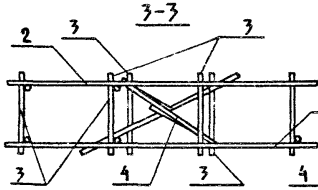


4-4

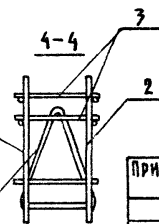


| | | | |
|---|---|---|---|
| Привязан | | | |
| | | | |
| | | | |
| Инв.N | | | |

| | |
|---|---|
| 801-2-55.85-КЖИ1.2-0.2.0СБ | Лист 2 |

Рис. 3

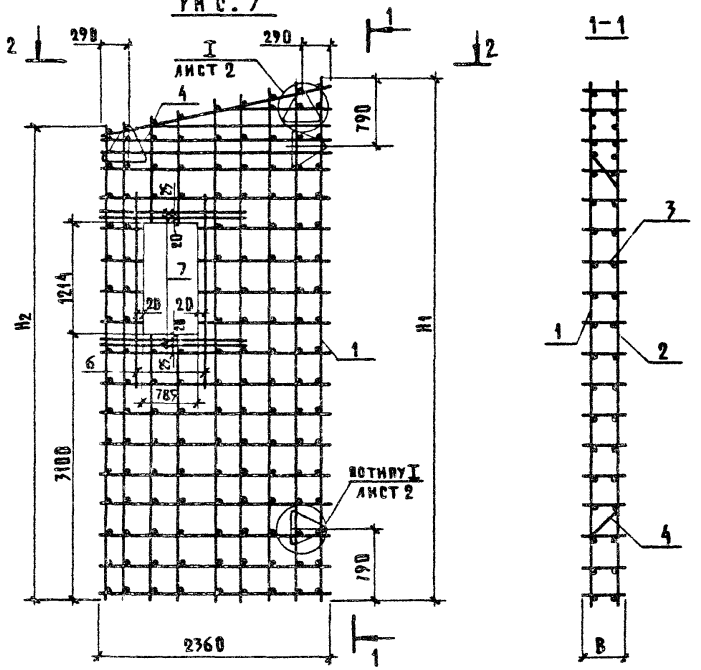


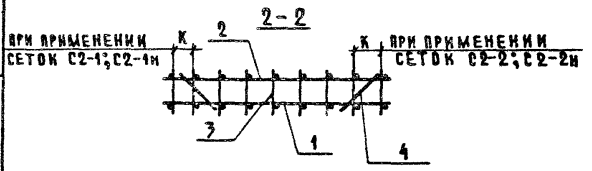


Привязан

| | | | |
|---|---|---|---|
| | | | |
| | | | |
| | | | |
| Инв.№ | | | |

801-2-55.85-КЖИ1.2-0.2.ОСБ

Лист 3

Инв.№ подл. | Подпись и дата | Взам.инв.№

Рис. 4

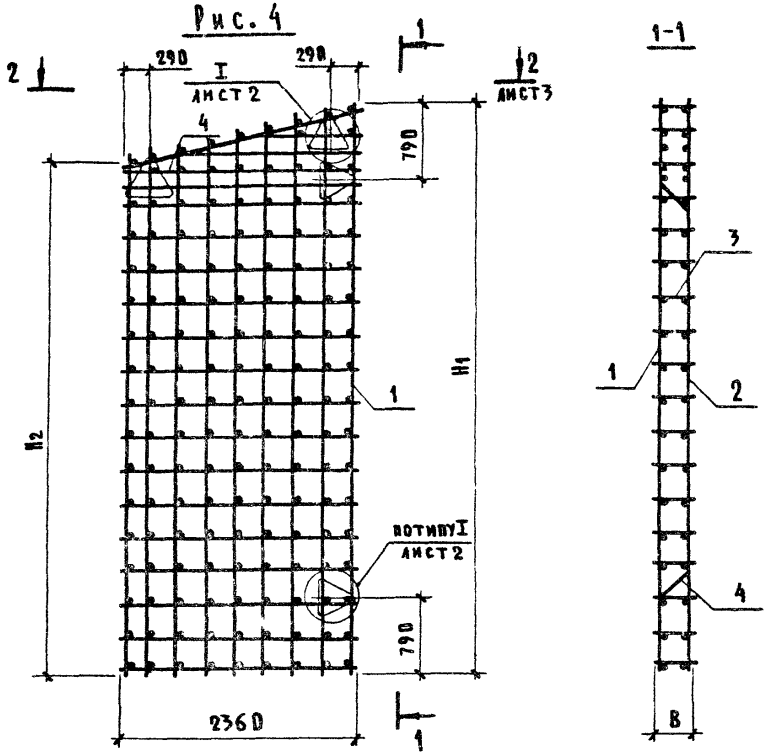


| | | | |
|---|---|---|---|
| Привязан | | | |
| | | | |
| | | | |
| | | | |
| инв. N | | | |

801-2-55.85- КЖИ1.2-0.2.0СБ

Лист 4

20789-02 40 Копировал Шушакова Формат А4

Рис. 5

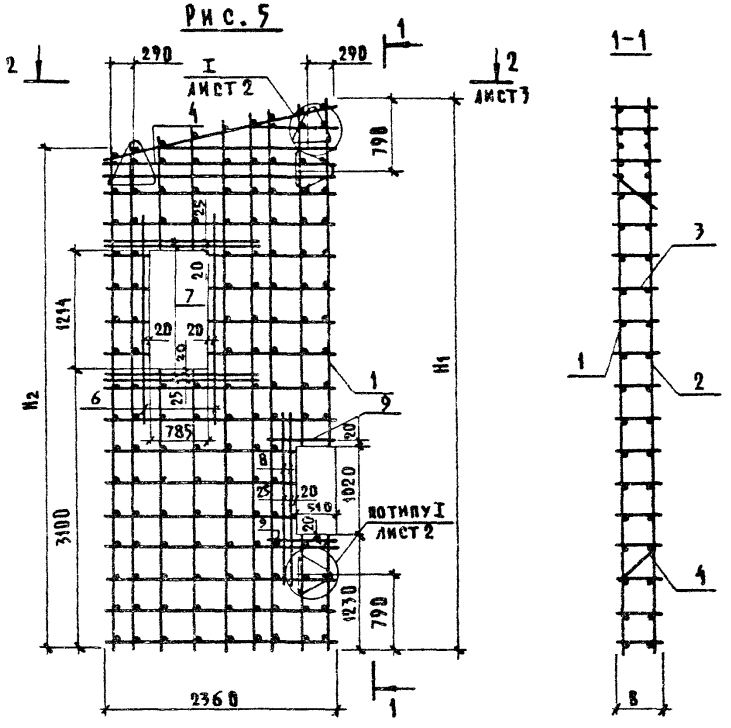


| | | | |
|---|---|---|---|
| Привязан | | | |
| | | | |
| | | | |
| | | | |
| инв.№ | | | |

801-2-55.85- КЖИ1.2-0.2.0 СБ

Лист 5

Инв.№ подл. | Подпись и дата | Взам.инв.№

20789-02 41 Копировал Шушакова Формат А4

Рис. 6

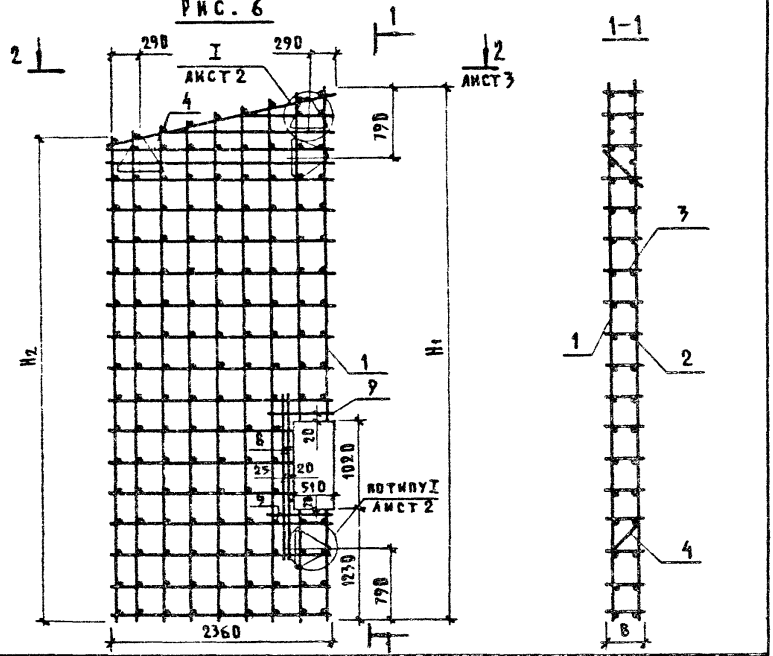


| Обозначение | Марка | Рис. | Размеры, мм | | | | | | | | Масса, кг | | Примечание |
|---|---|---|---|---|---|---|---|---|---|---|---|---|---|
| | | | L | | H1 | | H2 | | B | | | | |
| | | | Варианты | | | | | | | | | | |
| | | | 1 | 2 | 1 | 2 | 1 | 2 | 1 | 2 | 1 | 2 | |
| КЖИ1.2-0.2.0 | КП2 | 1 | 2660 | 2760 | 3930 | 3955 | 3260 | 3260 | | | 116,80 | 117,93 | |
| -01 | КП3 | 2 | | | 2355 | 2380 | 930 | 955 | | | 63,85 | 64,92 | |
| -02 | КП4 | 3 | См. | | | | | | | | 166,91 | 168,55 | |
| -03 | КП5 | 4 | чертеж | | 5960 | 5980 | 5355 | 5388 | 280 | 380 | 178,11 | 159,75 | |
| -04 | КП6 | 5 | | | | | | | | | 167,69 | 169,33 | |
| -05 | КП7 | 6 | | | | | | | | | 178,89 | 160,53 | |

Привязан

Инв.№

801-2-55.85-КЖИ1.2-0.2.0 СБ

Лист 6

| Инв.№ подл. | Подпись и дата | Взам.инв.№ |
|---|---|---|
| | | |

Альбом II часть 1

| Формат | Зона | Поз. | Обозначение | | Наименование | Количество на исполнение КЖИ1.2-0.3.0СБ — | 01 | 02 | | | | | | | | Примечание |
|---|---|---|---|---|---|---|---|---|---|---|---|---|---|---|---|---|
| | | | | | Документация | | | | | | | | | | | |
| А4 | | | КЖИ1.2-0.3.0СБ | | Сборочный чертеж | | | | | | | | | | | |
| А4 | | | КЖИ1.2-ТУ | | Технические условия | | | | | | | | | | | |
| | | | | | Детали | | | | | | | | | | | |
| Б4 | | 1 | КЖИ1.2-0.0.4 | -04 | Ф12 АШ ГОСТ 5781-82 ℓ=7190 | 10 | | | | | | | | | | Вар.1 6,40 кг |
| | | | | -05 | Ф12 АШ ГОСТ 5781-82 ℓ=7215 | 10 | | | | | | | | | | Вар.2 6,42 кг |
| | | | | -06 | Ф12 АШ ГОСТ 5781-82 ℓ=11315 | | 10 | | | | | | | | | Вар.1 10,07 кг |
| | | | | -07 | Ф12 АШ ГОСТ 5781-82 ℓ=11360 | | 10 | | | | | | | | | Вар.2 10,11 кг |
| | | | | -08 | Ф12 АШ ГОСТ 5781-82 ℓ=5670 | | | 10 | | | | | | | | Вар.1 5,05 кг |
| Б4 | | 2 | КЖИ1.2-0.0.2 | -04 | Ф6 АШ ГОСТ 5781-82 ℓ=2660 | 20 | | | | | | | | | | Вар.1 0,59 кг |
| | | | | -05 | Ф6 АШ ГОСТ 5781-82 ℓ=2760 | 20 | | | | | | | | | | Вар.2 0,61 кг |
| | | | | -06 | Ф6 АШ ГОСТ 5781-82 ℓ=2360 | | 31 | | | | | | | | | 0,52 кг |
| | | | КЖИ1.2-0.0.7 | -04 | Ф4 Вр I ГОСТ 6727-80 ℓ=3285 | | | 15 | | | | | | | | Вар.1 0,33 кг |
| | | | | -05 | Ф4 Вр I ГОСТ 6727-80 ℓ=3355 | | | 15 | | | | | | | | Вар.2 0,33 кг |

20789-02 4.3

Привязан

Инв.№

| | | | |
|---|---|---|---|
| Нач.отд. | Гомзяков | | |
| Гл.конст. | Тедяковский | | |
| Н.контр. | Юдин | | |
| Гл.спец. | Юдин | | |
| Рук.гр. | Капнулина | | |
| Инжен. | Щеголева | | |
| Ст.инж. | Захарова | | |

801-2-65.85-КЖИ1.2-0.3.0

Сетка арматурная С (С1...С3)

| Стадия | Лист | Листов |
|---|---|---|
| Р | | 1 |

ГИПРОНИСЕЛЬХОЗ

Копировал Шушакова Формат А4

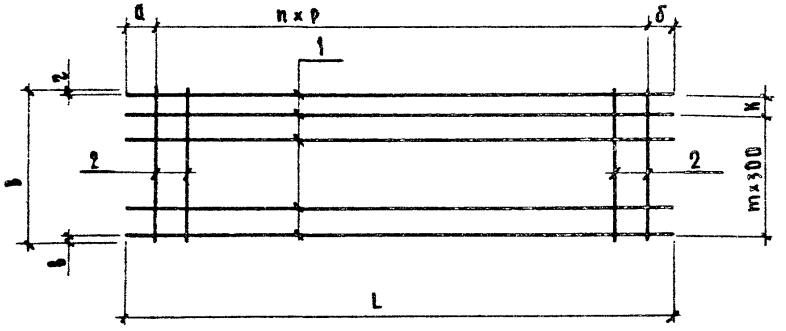


| Обозначение | Марка | Размеры, мм | | | | | | | | | | | | |
|---|---|---|---|---|---|---|---|---|---|---|---|---|---|---|
| | | L | | B | | a | | б | | K | | 8 | | z |
| | | Варианты | | | | | | | | | | | | |
| | | 1 | 2 | 1 | 2 | 1 | 2 | 1 | 2 | 1 | 2 | 1 | 2 | 1 |
| КЖИ1.2-03.0 | С1 | 7190 | 7215 | 2660 | 2760 | 270 | 280 | 270 | 285 | 200 | — | 30 | 30 | 30 |
| -01 | С2 | 11315 | 11360 | 2360 | 2360 | 408 | 430 | 415 | 430 | 200 | 200 | 30 | 30 | 30 |
| -02 | С3 | 5670 | 5670 | 3285 | 3335 | 35 | 35 | 35 | 35 | — | — | 290 | 315 | 295 |
| | | | | | | | | | | | | | | |

| Размеры, мм | | | Количество | | | Масса, кг | | Примечание |
|---|---|---|---|---|---|---|---|---|
| z | p | | n | m | | | | |
| Варианты | | | | Варианты | | | | |
| 2 | 1 | 2 | | 1 | 2 | 1 | 2 | |
| 30 | 350 | 350 | 19 | 8 | 9 | 75,60 | 76,27 | |
| 30 | 350 | 350 | 30 | 7 | 7 | 116,59 | 116,99 | |
| 320 | 400 | 400 | 14 | 9 | 9 | 54,76 | 54,83 | |
| | | | | | | | | |

Привязан

Инв.N

801-2-55.85-КЖИ1.2-03.0СБ

| | | | |
|---|---|---|---|
| Нач.отд. | Гомзяков | | 12.84 |
| Гл.конст. | Теляковский | | |
| Н.контр. | Юдин | | |
| Гл.спец. | Юдин | | |
| Рук.гр. | Каппулина | | |
| Инж. | Щеглаева | | |
| Ст.инж. | Захарова | | |

Сетка арматурная С (С1...С3) Сборочный чертеж

| Стадия | Масса | Масштаб |
|---|---|---|
| Р | См. табл. | 1:50 |
| Лист | Листов 1 | |

ГИПРОНИСЕЛЬХОЗ



Копировал Шушакова

Формат А4

| Инв.№ подл. | Подпись и дата | Взам.инв.№ |
|---|---|---|
| | | |

| Формат | Зона | Поз. | Обозначение | Наименование | Количество на исполнение КЖИ1.2-0.4.0СБ — | 01 | 02 | 03 | 04 | 05 | 06 | 07 | 08 | 09 | Примечание |
|---|---|---|---|---|---|---|---|---|---|---|---|---|---|---|---|
| | | | | Документация | | | | | | | | | | | |
| А4 | | | КЖИ1.2-0.4.0СБ | Сборочный чертеж | | | | | | | | | | | |
| А4 | | | КЖИ1.2-ТУ | Технические условия | | | | | | | | | | | |
| | | | | Сборочные единицы | | | | | | | | | | | |
| А4 | | 1 | КЖИ1.2-0.4.0 | С1р-1 | 1 | | | | | | | | | | |
| | | | -01 | С1р-2 | | 1 | | | | | | | | | |
| | | | -02 | С1р-1н | | | 1 | | | | | | | | |
| | | | -03 | С1р-2н | | | | 1 | | | | | | | |
| | | | -04 | С2р-1 | | | | | 1 | | | | | | |
| | | | -05 | С2р-2 | | | | | | 1 | | | | | |
| | | | -06 | С2р-1н | | | | | | | 1 | | | | |
| | | | -07 | С2р-2н | | | | | | | | 1 | | | |
| | | | -08 | С3р-1 | | | | | | | | | 1 | | |
| | | | -09 | С3р-1н | | | | | | | | | | 1 | |
| | | | -10 | С3р-2 | | | | | | | | | | | |
| | | | -11 | С3р-2н | | | | | | | | | | | |

Привязан

Инв.№

| | | |
|---|---|---|
| Нач.отд. | Гомзяков | XII.87 |
| Гл.конст. | Теляковский | XII.87 |
| Н.контр. | Юдин | |
| Гл.спец. | Юдин | |
| Рук.гр. | Капнудина | |
| Ст.инж. | Захарова | |

801-2-55.85-КЖИ1.2-0.4.0

Сетка арматурная С (С1-1; С1-2; С1-1н; С1-2н; С2-1; С2-2; С2-1н; С2-2н; С3-1; С3-2; С3-1н; С3-2н)

| Стадия | Лист | Листов |
|---|---|---|
| Р | 1 | 3 |

ГИПРОНИСЕЛЬХОЗ

Копировал Шушякова

Формат А4



20789-02 45

| Формат | Зона | Поз. | Обозначение | Наименование | Количество на исполнение КЖИ1.2-0.4.0СБ | | | | | | | | | | Примечание |
|---|---|---|---|---|---|---|---|---|---|---|---|---|---|---|---|
| | | | | | — | 01 | 02 | 03 | 04 | 05 | 06 | 07 | 08 | 09 | |
| | | | | Детали | | | | | | | | | | | |
| БЧ | | 2 | КЖИ1.2-0.0.4 -09 | Ø12AIII ГОСТ 5781-82 ℓ=2660 | 2 | 2 | 2 | 2 | | | | | | | Вар.1 2,36кг |
| | | | -10 | Ø12AIII ГОСТ 5781-82 ℓ=2760 | 2 | 2 | 2 | 2 | | | | | | | Вар.2 2,45кг |
| | | | -11 | Ø12AIII ГОСТ 5781-82 ℓ=2360 | | | | | 2 | 2 | 2 | 2 | | | 2,1кг |
| БЧ | | 3 | -12 | Ø12AIII ГОСТ 5781-82 ℓ=1560 | 1 | 1 | 1 | 1 | | | | | | | Вар.1 1,38кг |
| | | | -13 | Ø12AIII ГОСТ 5781-82 ℓ=1660 | 1 | 1 | 1 | 1 | | | | | | | Вар.2 1,48кг |
| | | | -14 | Ø12AIII ГОСТ 5781-82 ℓ=1260 | | | | | 1 | 1 | 1 | 1 | | | 1,12кг |
| БЧ | | 4 | -15 | Ø12AIII ГОСТ 5781-82 ℓ=2845 | 1 | 1 | 1 | 1 | | | | | | | Вар.1 2,53кг |
| | | | -16 | Ø12AIII ГОСТ 5781-82 ℓ=2945 | 1 | 1 | 1 | 1 | | | | | | | Вар.2 2,62кг |
| | | | -17 | Ø12AIII ГОСТ 5781-82 ℓ=2545 | | | | | 1 | 1 | 1 | 1 | | | 2,26кг |
| БЧ | | 5 | -18 | Ø12AIII ГОСТ 5781-82 ℓ=5845 | | | | | | | | | 1 | 1 | 5,18кг |
| БЧ | | 6 | -19 | Ø12AIII ГОСТ 5781-82 ℓ=5670 | | | | | | | | | 1 | 1 | 5,12кг |

Привязан

Инв.№

801-2-55.85-КЖИ1.2-0.4.0

Лист 2

20789-02 46

| Формат | Зона | Поз. | Обозначение | Наименование | Количество на исполнение КЖИ1.2-0.4.0С5 10 | 11 | | | | | | | | | Примечание |
|---|---|---|---|---|---|---|---|---|---|---|---|---|---|---|---|
| | | | | **Документация** | | | | | | | | | | | |
| А4 | | | КЖИ1.2-0.4.0С5 | Сборочный чертеж | | | | | | | | | | | |
| А4 | | | КЖИ1.2-ТУ | Технические условия | | | | | | | | | | | |
| | | | | **Сборочные единицы** | | | | | | | | | | | |
| А4 | | 1 | КЖИ1.2-0.4.0 -10 | СЗр-2 | 1 | | | | | | | | | | |
| | | | -11 | СЗр-2н | | 1 | | | | | | | | | |
| | | | | **Детали** | | | | | | | | | | | |
| Б4 | | 5 | КЖИ1.2-0.0.4 -18 | Ø12 AIII ГОСТ 5781-82 ℓ=5845 | 1 | 1 | | | | | | | | | 5,18 кг |
| Б4 | | 6 | -19 | Ø12 AIII ГОСТ 5781-82 ℓ=5670 | 1 | 1 | | | | | | | | | 5,12 кг |

20789-02 47

Привязан

Инв. №

801-2-55.85-КЖИ1.2-0.4.0

Лист 3

Копировал Шушакова

Формат А4

Рис. 1

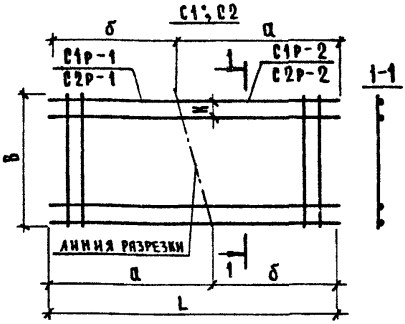


Рис. 2

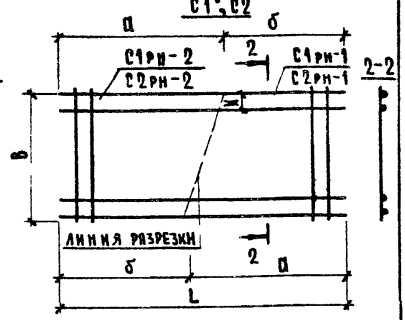


Рис. 3

С1-2; С1-2н; С2-2; С2-2н

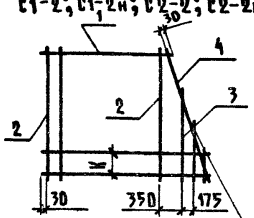


Рис. 4

С1-1; С1-1н; С2-1; С2-1н

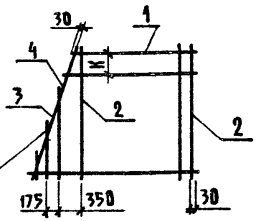


линия резки

1. Индексом „Р" обозначены сетки-заготовки, получаемые резкой исходных сеток; например: С1р-1 (рис. 1)
2. Размер „К" см. таблицу исполнений лист 3

Привязан

Инв. №

801-2-55.85-КЖИ 1.2-0.4.ОСБ

| | | | |
|---|---|---|---|
| Нач. отд. | Гомзяков | | XII 84 |
| Гл. конст. | Теляковский | | |
| Н. контр. | Юдин | | |
| Гл. спец. | Юдин | | |
| Рук. гр. | Капнулина | | |
| Инж. | Щеголева | | |
| Ст. инж. | Захарова | | |

Сетка арматурная С1-1; С1-2; С1-1н; С1-2н; С2-1; С2-2; С2-1н; С2-2н; С3-1; С3-2; С3-1н; С3-2н;

Сборочный чертеж

| Стадия | Масса | Масштаб |
|---|---|---|
| Р | См. табл. лист 3 | |
| Лист 1 | Листов 3 | |

ГИПРОНИСЕЛЬХОЗ

20789-02 4я Копировал Шушакова Формат А4

Альбом II часть 1

Рис.5

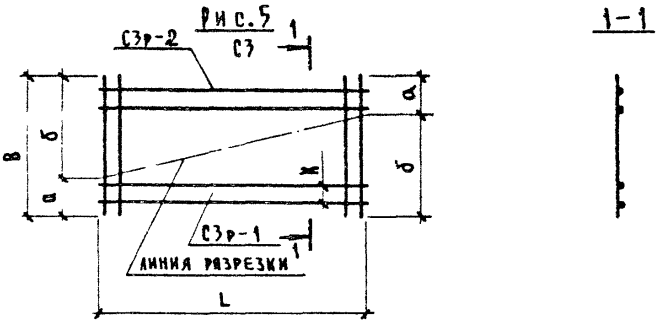


Рис.6

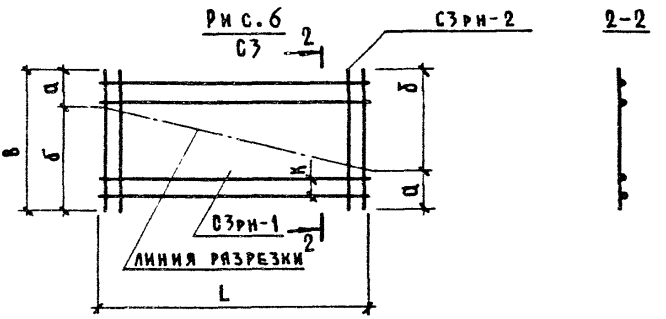


Рис.7

С3-1, С3-1н

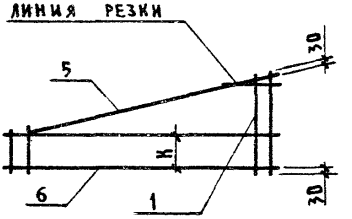


Рис.8

С3-2, С3-2н

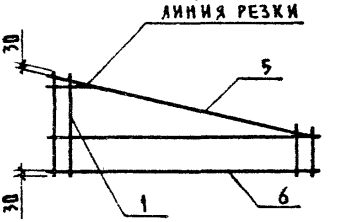


| Инв.№ подл. | Подпись и дата | Взам.инв.№ |
|---|---|---|
| | | |

Привязан

Инв.№

801-2-55.85-КЖИ1.2-0.4.ОСБ

Лист 2

| Обозначение | Рабочая сетка | | Исходная сетка | | Размеры, мм | | | | | | | | Масса, кг | | Примечание |
|---|---|---|---|---|---|---|---|---|---|---|---|---|---|---|---|
| | | | | | L | | B | | a | | б | | | | |
| | | | | | Варианты | | | | | | | | | | |
| | Марка | Рис. | Марка | Рис. | 1 | 2 | 1 | 2 | 1 | 2 | 1 | 2 | 1 | 2 | |
| КЖИ1.2-0.4.0 | С1-1 | 4 | С1 | 1,2 | 7190 | 7215 | 2660 | 2760 | 3930 | 3955 | 3260 | 3260 | 46,44 | 46,78 | |
| -01 | С1-2 | 3 | | | | | | | | — | | — | | | |
| -02 | С1-1.н | 4 | | | | | | | 3260 | 3955 | 3930 | 3260 | | | |
| -03 | С1-2.н | 3 | | | | | | | | — | | — | | | |
| -04 | С2-1 | 4 | С2 | | 11315 | 11360 | 2360 | 2360 | 5960 | 5980 | 5355 | 5380 | 67,21 | 67,41 | |
| -05 | С2-2 | 3 | | | | | | | | | | | | | |
| -06 | С2-1.н | 4 | | | | | | | 5355 | 5380 | 5960 | 5980 | | | |
| -07 | С2-2.н | 3 | | | | | | | | | | | | | |
| -08 | С3-1 | 7 | С3 | 5 | 5670 | 5670 | 3285 | 3335 | 930 | 955 | 2355 | 2380 | 38,99 | 39,03 | |
| -09 | С3-2 | 8 | | | | | | | 2355 | 2380 | 930 | 955 | | | |
| -10 | С3-1.н | 7 | | 6 | 5670 | 5670 | 3285 | 3335 | 930 | 955 | 2355 | 2380 | | | |
| -11 | С3-2.н | 8 | | | | | | | 2355 | 2380 | 930 | 955 | | | |

20789-02 (50)

Привязан

Инв.№

801-2-55.85-КЖИ1.2-0.4.0СБ

Лист 7

gost.e-ecolog.ru