ТИПОВОЙ ПРОЕКТ
801-2-65.85

КОРОВНИК НА 200 КОРОВ
ПРИВЯЗНОГО СОДЕРЖАНИЯ

ПОЛНОСБОРНОЕ ЗДАНИЕ СО СТОЕЧНО-БАЛОЧНЫМ КАРКАСОМ

АЛЬБОМ III
ИЗДЕЛИЯ ИНДУСТРИАЛЬНОГО ИЗГОТОВЛЕНИЯ

ЧАСТЬ 3.2
СТРОИТЕЛЬНЫЕ ИЗДЕЛИЯ
АРМАТУРНЫЕ ЗАКЛАДНЫЕ И МЕТАЛЛИЧЕСКИЕ ИЗДЕЛИЯ

				Привязан	
Инв. №					

gost.e-ecolog.ru

ЦЕНТРАЛЬНЫЙ ИНСТИТУТ ТИПОВОГО ПРОЕКТИРОВАНИЯ
ГОССТРОЯ СССР

Москва, А-445, Смольная ул., 22

Сдано в печать VIII 1961г.

Заказ № 3619 Тираж 200 экз.

ТИПОВОЙ ПРОЕКТ
801-2-65.85

КОРОВНИК НА 200 КОРОВ
ПРИВЯЗНОГО СОДЕРЖАНИЯ

ПОЛНОСБОРНОЕ ЗДАНИЕ СО СТОЕЧНО-БАЛОЧНЫМ КАРКАСОМ

АЛЬБОМ III
ИЗДЕЛИЯ ИНДУСТРИАЛЬНОГО ИЗГОТОВЛЕНИЯ

ЧАСТЬ 3.2
СТРОИТЕЛЬНЫЕ ИЗДЕЛИЯ
АРМАТУРНЫЕ ЗАКЛАДНЫЕ И МЕТАЛЛИЧЕСКИЕ ИЗДЕЛИЯ

Разработан
институтом „Гипронисельхоз"

Главный инженер
института А.С. Бутяев
Главный инженер
проекта А.А. Кузнецов

Утвержден
Главсельстройпроектом МСХ СССР.
Сводное заключение от 30.12.83 г.,
№ 126. Введен в действие
институтом „Гипронисельхоз".
Приказ от 19.07.84 г. № 101 п.

				Привязан	
Инв №					

Обозначение	Наименование	№ стр.
	Содержание	2, 3
КЖИ 3.2-ТУ	Технические условия	4, 5
КЖИ 3.2-0.01.00	Каркасы пространственные КП1; КП2; КП2н	6, 7
КЖИ 3.2-0.01.00 СБ	Каркасы пространственные КП1; КП2; КП2н.	
	Сборочные чертежи	8-10
КЖИ 3.2-0.02.00	Каркасы пространственные КП3; КП4; КП4н	11
КЖИ 3.2-0.02.00 СБ	Каркасы пространственные КП3; КП4; КП4н.	
	Сборочные чертежи	12, 13
КЖИ 3.2-0.03.00	Каркас пространственный КП5	14
КЖИ 3.2-0.03.00 СБ	Каркас пространственный КП5.	
	Сборочный чертеж	15
КЖИ 3.2-0.04.00	Сетки арматурные С1; С2; С3	16, 17
КЖИ 3.2-0.04.00 СБ	Сетки арматурные С1; С2; С3.	
	Сборочные чертежи	18
КЖИ 3.2-0.05.00	Сетки арматурные С4; С5	19, 20
КЖИ 3.2-0.05.00 СБ	Сетки арматурные С4; С5.	
	Сборочные чертежи	21
КЖИ 3.2-0.06.00	Сетка арматурная С6	22
КЖИ 3.2-0.06.00 СБ	Сетка арматурная С6.	
	Сборочный чертеж	23
КЖИ 3.2-0.07.00	Сетки арматурные С7; С8	24
КЖИ 3.2-0.07.00 СБ	Сетки арматурные С7; С8.	
	Сборочный чертеж	25
КЖИ 3.2-0.08.00	Петля для подъема ПМ14-1; ПМ14-2	26

Обозначение	Наименование	№ стр.
КЖИ 3.2-0.09.00	Изделие закладное МН 1	27
КЖИ 3.2-0.10.00	Изделие закладное МН 2	28
КЖИ 3.2-0.11.00	Изделие закладное МН 3-1; МН 3-2;	
	МН 3-3; МН 3-4	29
КЖИ 3.2-0.11.00 СБ	Изделие закладное МН 3-1; МН 3-2;	
	МН 3-3; МН 3-4	
	Сборочный чертеж	30
КЖИ 3.2-0.12.00	Изделие закладное МН 4-1; МН 4-2	31
КЖИ 3.2-0.12.00 СБ	Изделие закладное МН 4-1; МН 4-2.	
	Сборочный чертеж	32
КЖИ 3.2-0.13.00	Изделие закладное МН 5	33
КЖИ 3.2-0.14.00	Изделие закладное МН 6	34
КЖИ 3.2-1.00.00	Изделие соединительное МС1; МС1Н	35
КЖИ 3.2-2.00.00	Изделие соединительное МС2	36
КЖИ 3.2-3.00.00	Изделие соединительное МС3; МС3Н	37
КЖИ 3.2-4.00.00	Изделие соединительное МС4	38
КЖИ 3.2-5.00.00	Изделие металлическое МИ 1; МИ 1Н	39
КЖИ 3.2-6.00.00	Изделие металлическое МИ 2-1;	
	МИ 2-2; МИ 2-3	40
КЖИ 3.2-6.00.00 СБ	Изделие металлическое МИ 2-1;	
	МИ 2-2; МИ 2-3	
	Сборочный чертеж	41
КЖИ 3.2-7.00.00	Изделие металлическое МИ 3	42
КЖИ 3.2-8.00.00	Изделие металлическое МИ 4	43

Настоящие технические условия распространяются на арматурные изделия, предназначенные для разных легкобетонных железобетонных элементов коровника на 200 коров привязного содержания (типовой проект) приведенные в части 3.1 альбома III. Настоящие технические условия также распространяются на металлические изделия, применяемые в указанном проекте.

I Технические требования

1.1. Арматурные изделия должны отвечать требованиям ГОСТ 10922-75.

1.2. Размеры арматурных изделий даны по осям и торцам стержней.

1.3. Сварку производить в соответствии с ГОСТ 19292-73 и с „Указаниями по сварке соединений арматуры и замкнутых деталей железобетонных конструкций" СН 393-78.

1.4. Сетки должны изготавливаться при помощи контактной сварки, при этом сварке подлежат все пересечения стержней.

1.5. Объединение сеток в пространственный каркас производить с помощью контактной сварки.

Привязан			
Инв. №			

				801-2-65.85- КЖИ 3.2-ТУ			
Гип	Кузнецов			Технические условия	Стадия	Лист	Листов
Нач. отд.	Ким				Р	1	2
Гл. констр.	Теляковский				ГИПРОКИСЕЛЬХОЗ		
Гл. спец.	Юдин						

2. Указания по изготовлению

2.1. Сетки рассчитаны на изготовление на многоэлектродных машинах. Приварка отдельных стержней должна выполняться на одноэлектродных сварочных машинах.

2.2. Объединение сеток в пространственный каркас производить с помощью электросварочных клещей.

2.3. Замкнутые монтажные петли должны изготавливаться на станках-автоматах. Замкнутость петель обеспечивается контактной точечной или электродуговой сваркой концов стержней.

2.4. Приварку анкерных стержней закладных деталей к пластинам выполнять под слоем флюса швом ГОСТ 5264-80-Н1-Б4-Т

2.5. Сварку стыков деталей металлических изделий выполнять электродами типа Э42 по ГОСТ 9467-75.

3. Указания по привязке

3.1. В таблицах альбома указаны варианты применения элементов в следующих обозначениях:

I - для здания со стоечно-балочным каркасом

II - для здания с рамным каркасом

1 - при толщине стеновых панелей - 30 см

2 - при толщине стеновых панелей - 40 см

3 - при толщине стеновых панелей - 50 см

Например:

I-I - для варианта здания со стоечно-балочным каркасом при толщине стеновой панели 30 см.

Формат	Зона	Поз.	Обозначение	Наименование	Количество на исполнение КЖИ 3.2-0.01.00- —	01	02								Примечание
				Документация											
А4			КЖИ 3.2-0.01.00 СБ	Сборочный чертеж											
А4			КЖИ 3.2 - ТУ	Технические условия											
				Сборочные единицы											
А4		1	КЖИ 3.2-0.04.00	Сетка С1	2										
А4		2	-01	Сетка С2		1	1								
А4		3	-02	Сетка С3		1	1								
				Детали											
		4	1.832.1-9 Вып. 4	Петля для подъема ПМ 16-1	2	2									I-1 II-1
			1.832.1-9 Вып. 4	Петля для подъема ПМ 16-2	2	2									I-2 II-2
А4		5	КЖИ 3.2 - 0.08.0	Петля для подъема ПМ 14-1	4	4									I-1 II-1
			КЖИ 3.2 -0.08. 0	Петля для подъема ПМ 14-2	4	4									I-2 II-2

Привязан

Инв. №

Нач. отд.	Ким		
Гл. констр.	Теляковский		
Н. контр.	Юдин		
Гл. спец.	Юдин		
Рук. гр.	Котляр		
Инженер	Солдунин		
Ст. инж.	Захарова		

801-2-65.85 КЖИ 3.2-0.01.00

Каркасы пространственные КП1; КП2; КП 2.Н

Стадия	Лист	Листов
Р	1	2

ГИПРОНИСЕЛЬХОЗ

Поз.	Обозначение	Наименование	Количество на исполнение КЖИ 3.2-0.01.00— —	01	02								Примечание
6	КЖИ 3.2 - 0.00.01	ф4 Вр-I ГОСТ 6727-80 ℓ=280	119	115	115								I-1 II-1
	КЖИ 3.2 - 0.00.01	ф4 Вр-I ГОСТ 6727-80 ℓ=388	125	122	122								I-2 II-2

Привязан

Инв. №

801-2-65.85 КЖИ 3.2-0.01.00

Лист 2

Рис. 1

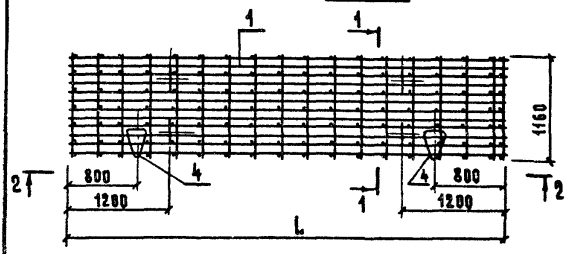

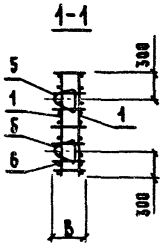

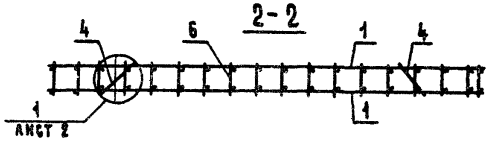

Рис. 2

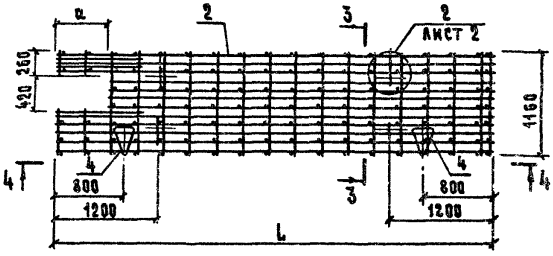

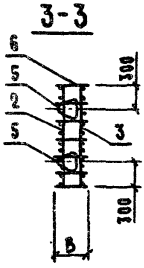

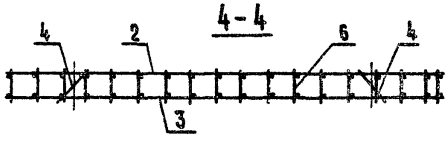

Привязан			
Инв. №			

Нач. отд.	Ким		
Гл. констр.	Теляковский		
Н. контр.	Юдин		
Гл. спец.	Юдин		
Рук. гр.	Коталэ		
Инженер	Солоухин		
Ст. инж.	Захарова		

801-2-65.85 КЖИ 3.2-0.01.00 СБ

Каркасы пространственные КП1; КП2; КП2и
Сборочные чертежи

Стадия	Масса	Масштаб
Р	См. табл.	
Лист 1	Листов 3	

ГИПРОНИСЕЛЬХОЗ

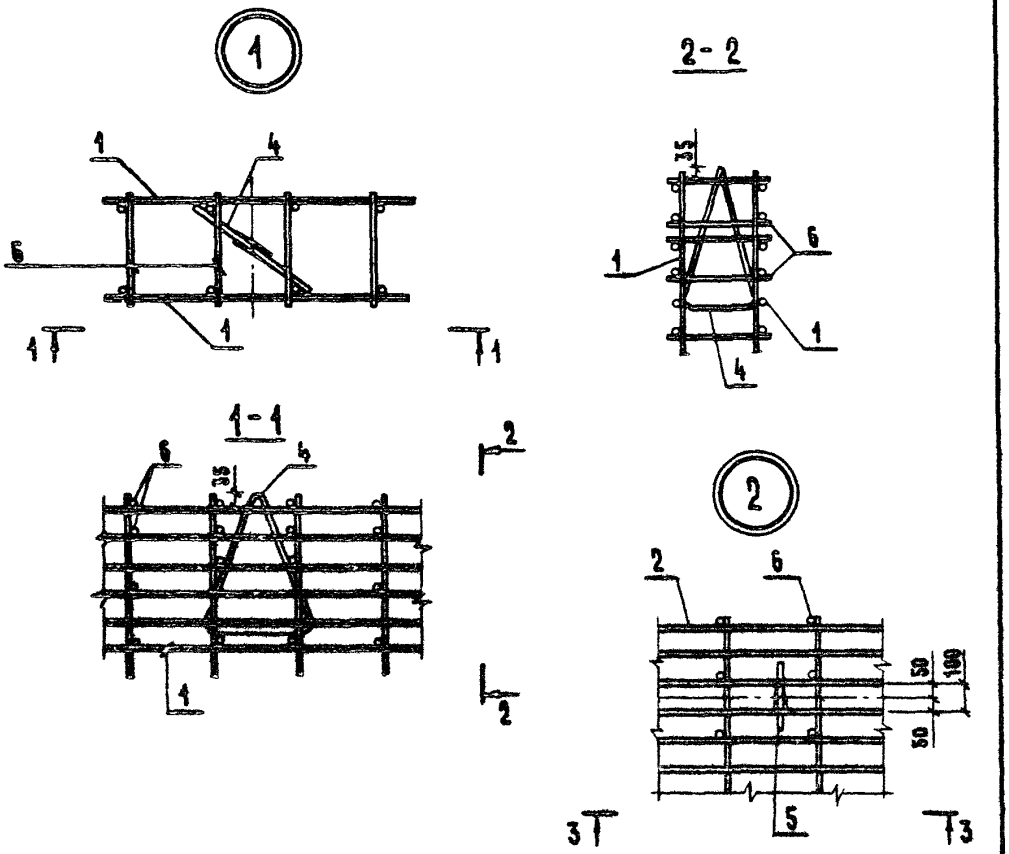

Привязан			
Инв. №			

801-2-65.85 КЖИ 3 2-0.01.00 ОБ

Лист 2

Обозначение	Марка	Рис.	Размеры мм											
			L			B			a					
			Варианты			Варианты			Варианты					
			I-1 II-1	I-2 II-2		I-1 II-1	I-2 II-2		I-1 II-1	I-2 II-2				
КЖИ 3.2-0.01.00	КП1	1	4730	4930		280	380							
-01	КП2	2							465	565				
-02	КП2.Н	2												

Масса, кг			Примечания
Варианты			
I-1 II-1	I-2 II-2		
122.6	134.2		
116.8	118.8		
116.8	118.8		

В пространственном каркасе КП2.Н утопленная часть монтажных петель находится с противоположной стороны каркаса КП2, показанного на рис. 2.

Привязан

Инв. №

Формат	Зона	Поз.	Обозначение	Наименование	Количество на исполнение КЖИ 3.2-0.02.00-										Примечание
					--	01	03								
				Документация											
А4			КЖИ 3.2-0.02.00 СБ	Сборочный чертеж											
А4			КЖИ 3.2 - ТУ	Технические условия											
				Сборочные единицы											
А4		1	КЖИ 3.2-0.05.00	Сетка С4	2										
			-01	Сетка С5		2	2								
				Детали											
А4		2	КЖИ 3.2-0.02.00 СБ	Петля для подъема УП1-9и	4	4	4								
Бч		3	КЖИ 3.2-0.00.01-01	Ф4 Вр-I ГОСТ 6727-80 ℓ=160	98	94	94								I-1 I-2 II-1 II-2

Привязан		Нач. отд.	Ким
		Гл. констр.	Теляковский
		Н. контр.	Юдин
		Гл. спец.	Юдин
		Рук. гр.	Котляр
		Инженер	Солоухин
Инв. №		Ст. инж.	Захарова

801-2-65.85 КЖИ 3.2 - 0.02.00

Каркасы пространственные КП3; КП4; КП4.Н

Стадия	Лист	Листов
Р		1

ГИПРОНИСЕЛЬХОЗ

Рис. 1

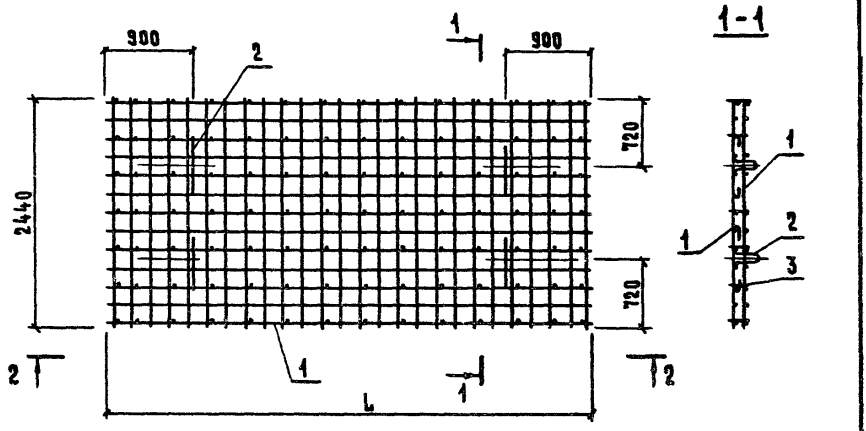

2-2

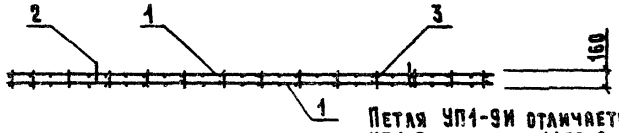

УП1-9И

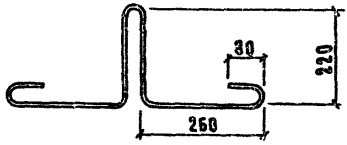

Петля УП1-9И отличается от петли УП1-9 по серии 1.400-9 вып.1 наличием перегиба по данному чертежу.

Привязан			
Инв. №			

Нач. отд.	Ким		
Гл. констр.	Теляковский		
Н. контр.	Юдин		
Гл. спец.	Юдин		
Рук. гр.	Котляр		
Инженер	Соловкин		
Ст. инж.	Захарова		

801-2-65.85 КЖИ 3.2-0.02.00 СБ

Каркасы пространственные КП3; КП4; КП4 н. Сборочные чертежи

Стадия	Масса	Масштаб
Р	См. табл.	
Лист 1	Листов 2	

ГИПРОНИСЕЛЬХОЗ

Рис. 2

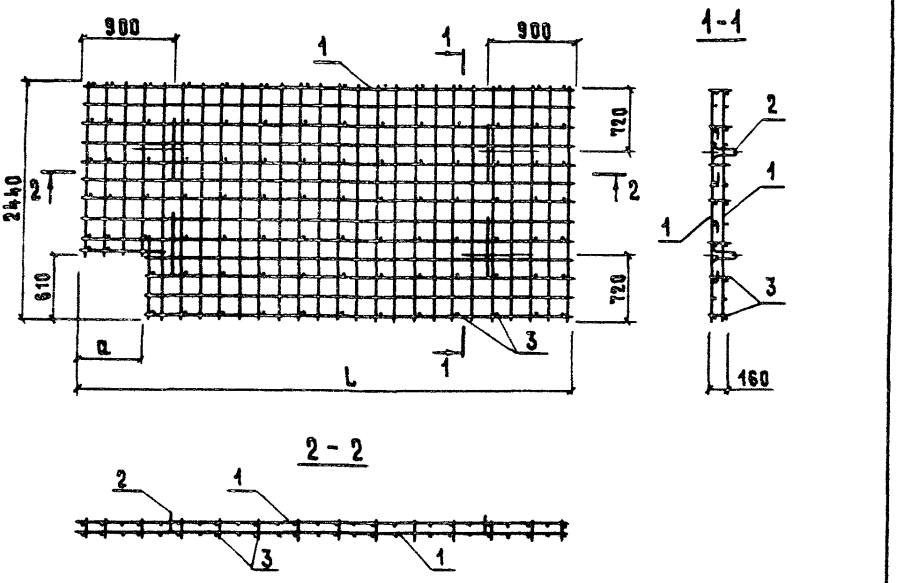

Обозначение	Марка	Рис.	Размеры, мм					
			L			a		
			Варианты			Варианты		
			I-1 II-1	I-2 II-2		I-1 II-1	I-2 II-1	
КЖИ 3.2-0.02.00	КП 3	1	4890	5090		—	—	
-01	КП 4	2				550	650	
-02	КП 4.н	2						

Масса, кг			Примечание
Варианты			
I-1 II-1	I-2 II-2		
169.1	171.9		
166.9	169.7		
166.9	169.7		

В пространственном каркасе КП 4.н выступающая часть монтажных петель находится с противоположной стороны каркаса КП 4, показанного на Рис. 2

Привязан

Инв. №

Формат	Зона	Поз.	Обозначение	Наименование	Кол.	Примечание
				Документация		
А4			КЖИ 3.2-0.03.00 СБ	Сборочный чертеж		
А4			КЖИ 3.2-ТУ	Технические условия		
				Сборочные единицы		
А4		1	КЖИ 3.2-0.06.00	Сетка С6	1	
				Детали		
Бч		2	ГОСТ 8478-81	С $\frac{4\,Bp\,I-(\times 200)+100}{4\,Bp\,I-(\times 200)+100}$ 1170×...		
				$\frac{60}{60}$ ГОСТ 8478-81	1	
А4		3	КЖИ 3.2-0.02.00 СБ	Петля для подъема УП1-9 м	4	1.94 кг
Бч		4	КЖИ 3.2-0.00.01-02	Ф 4 BpI ГОСТ 6727-80 ℓ= 140	133	I-1
			-02	Ф 4 BpI ГОСТ 6727-80 ℓ= 140	126	I-2
			-02	Ф 4 BpI ГОСТ 6727-80 ℓ= 140	119	II-1
			-02	Ф 4 BpI ГОСТ 6727-80 ℓ= 140	112	II-2

Привязан

Инв. №

Нач. отд.	Ким	
Гл. констр	Теляковский	
Н. контр.	Юдин	
Гл. спец.	Юдин	
Рук. гр.	Котай	
Инженер	Соловухин	
Ст. инж.	Закагова	

801-2-65.85 КЖИ 3.2-0.03.00

Каркас пространственный КП 5

Стадия	Лист	Листов
Р		1

ГИПРОНИСЕЛЬХОЗ

Рис. 1

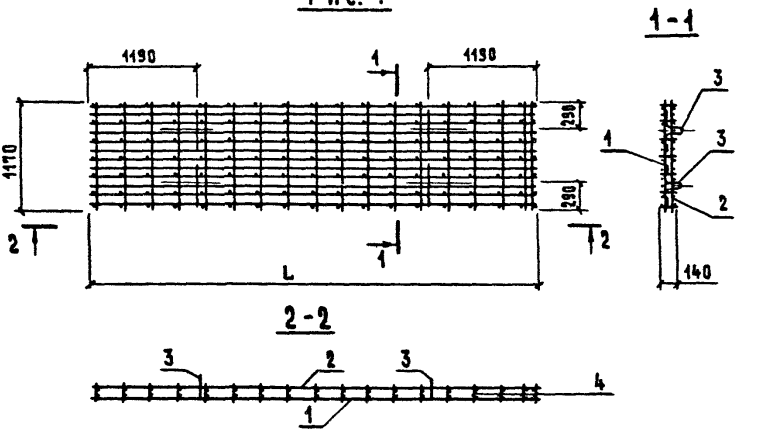

Обозначение	Марка	Рис.	Размеры, мм					
			L					
			Варианты					
			I-1	I-2		II-1	II-2	
КЖИ 3.2-0.03.00	КП5	1	5320	5120		4720	4520	

Масса, кг						Примечание
Варианты						
I-1	I-2		II-1	II-2		
74.16	71.06		66.24	64.05		

Привязан:

Инв. №

Нач. отд.	Ким		
Гл. констр.	Телятковский		
Н. контр.	Юдин		
Гл. спец.	Юдин		
Рук. гр.	Котлар		
Инженер	Соколкин		
Ст. техн.	Захарова		

801-2-65.85 КЖИ 3.2-0.03.00 СБ

Каркас пространственный КП 5. Сборочный чертеж

Стадия	Масса	Масштаб
Р	См. табл.	
Лист	Листов 1	

ГИПРОНИГЕЛЬХОЗ

Формат	Зона	Поз.	Обозначение	Наименование	Количество на исполнение КЖИ 3.2-0.04.00-										Примечание
					—	01	02								
				Документация											
А4			КЖИ 3.2-0.04.00 СБ	Сборочный чертеж											
А4			КЖИ 3.2 - ТУ	Технические условия											
				Детали											
БЧ		1	КЖИ 3.2-0.00.02	Ф12 АIII ГОСТ 5781-82 ℓ=4780	12	8	8								I-1 II-1
			КЖИ 3.2-0.00.02-01	Ф12 АIII ГОСТ 5781-82 ℓ=4980	12	8	8								I-2 II-2
БЧ		2	КЖИ 3.2-0.00.01-03	Ф4 Вр-I ГОСТ 6727-80 ℓ=1160	17	15	15								I-1 II-1
			-03	Ф4 Вр-I ГОСТ 6727-80 ℓ=1160	18	16	16								I-2 II-2
БЧ		3	КЖИ 3.2-0.00.02-02	Ф12 АIII ГОСТ 5781-82 ℓ=4290		4	4								I-1 II-1
			-03	Ф12 АIII ГОСТ 5781-82 ℓ=4390		4	4								I-2 II-2

Привязан	Нач. отд.	Ким	801-2-65.85 КЖИ 3.2-0.04.00
	Гл. констр.	Теляковский	
	Н. контр.	Юдин	
	Гл. спец.	Юдин	Сетки арматурные С1; С2; С3
	Рук. гр.	Котляр	
Инв. №	Инженер	Солоухина	
	Ст. инж.	Захарова	

Стадия	Лист	Листов
Р	1	2

ГИПРОНИСЕЛЬХОЗ

Формат	Зона	Поз.	Обозначение	Наименование	Количество на исполнение КЖИ 3.2-0.04.00-										Примечание
					—	01	02								
БЧ		4	КЖИ 3.2-0.00.01-04	ф4 Вр-I ГОСТ 6727-80 ℓ=490		2	2								I-1 I-2 II-1 II-2
БЧ		5	КЖИ 3.2-0.00.02-04	ф12 АIII ГОСТ 5781-82 ℓ=960		3	3								
БЧ		6	КЖИ 3.2-0.00.01-05	ф4 Вр-I ГОСТ 6727-80 ℓ=760		1	1								I-1 II-1
БЧ		7	-06	ф4 Вр-I ГОСТ 6727-80 ℓ=260		2	2								I-1 I-2 II-1 II-2

Привязан

Инв. №

801-2-65.85 КЖИ 3.2-0.04.00

Лист 2

Рис. 1

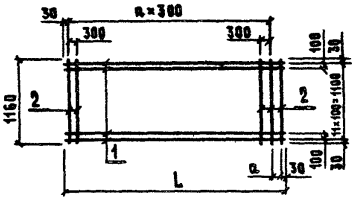

Рис. 2

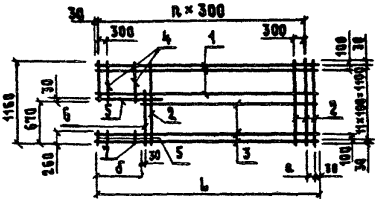

Обозначение	Марка	Рис.	Размеры, мм					
			L			a		
			Варианты					
			I-1 И-1	I-2 И-2		I-1 И-1	I-2 И-2	
КЖИ 3.2-0.04.00	С1	1	4930	4930		170	70	
-01	С2	2						
-02	С3	3						

Размеры, мм			Количество			Масса, кг			Примечание
g			h						
Варианты									
I-1 И-1	I-2 И-2		I-1 И-1	I-2 И-2		I-1 И-1	I-2 И-2		
—	—		15	16		53.3	54.1		
465	565					50.4	51.4		
						50.4	51.4		

Рис. 3

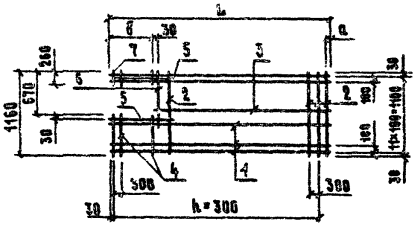

Привязан

Инв. №

Нач.отд.	Ким	
Гл.констр.	Теляковский	
Н.контр.	Юдин	
Гл.спец.	Юдин	
Рук.гр.	Котляр	
Инженер	Сорочкин	
Ст.инж.	Захарова	

801-2-65.85 КЖИ 3.2-0.04.00 СБ

Сетки арматурные С1; С2; С3. Сборочные чертежи

Стадия	Лист	Листов
Р	Сп. табл.	
Лист	Листов 1	

ГИПРОНИСЕЛЬХОЗ

Формат	Зона	Поз.	Обозначение	Наименование	Количество на исполнение КЖИ 3.2-0.05.00 —										Примечание
					—	01									
				Документация											
А4			КЖИ 3.2-0.05.00 СБ	Сборочный чертеж											
А4			КЖИ 3.2-ТУ	Технические условия											
				Детали											
БЧ		1	КЖИ 3.2-0.00.03	Ф10 AIII ГОСТ 5781-82 ℓ=4940	13	9									
			- 01	Ф10 AIII ГОСТ 5781-82 ℓ=5140	13	9									
			- 02	Ф10 AIII ГОСТ 5781-82 ℓ=5340	13	9									
БЧ		2	- 03	Ф10 AIII ГОСТ 5781-82 ℓ=2440	26	23									I-1 II-1
			- 03	Ф10 AIII ГОСТ 5781-82 ℓ=2440	27	23									I-2 II-2
БЧ		3	- 04	Ф10 AIII ГОСТ 5781-82 ℓ=4370		4									
			- 05	Ф10 AIII ГОСТ 5781-82 ℓ=4470		4									
			- 06	Ф10 AIII ГОСТ 5781-82 ℓ=4570		4									

Привязан

Инв. №

Нач. отд.	Ким	
Гл. констр.	Теляковский	
Н. контр.	Юдин	
Гл. спец.	Юдин	
Рук. гр.	Котляр	
Инженер	Солоухин	
Ст. инж.	Захарова	

801-2-65.85 КЖИ 3.2-0.05.00

Сетки арматурные

С4; С5

Стадия	Лист	Листов
Р	1	2

ГИПРОНИСЕЛЬХОЗ

Формат	Зона	Поз.	Обозначение	Наименование	Количество на исполнение КЖИ 3.2-0.05.00 —								Примечание
					—	01							
А4		4	КЖИ 3.2-0.00.03-07	ф10 AIII ГОСТ 5781-82 ℓ=1770		3							I-1 II-1
			-07	ф10 AIII ГОСТ 5781-82 ℓ=1770		4							I-2 II-2
		5	-08	ф10 AIII ГОСТ 5781-82 ℓ=860		2							I-2 II-2
			-08	ф10 AIII ГОСТ 5781-82 ℓ=860		1							I-1 II-1

Привязан

Инв. №

801-2-65.85 КЖИ 3.2-0.05.00

Лист 2

Рис. 1

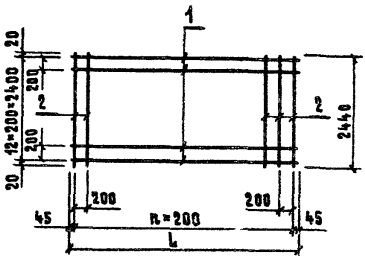

Рис. 2

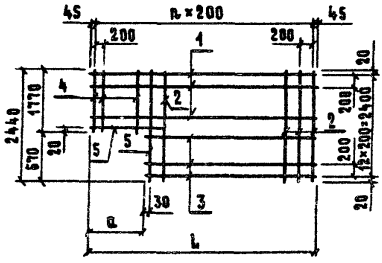

Обозначение	Марка	Рис.	Размеры, мм					
			L			a		
			Варианты					
			I-1 II-1	I-2 II-2		I-1 II-1	I-2 II-2	
КЖИ 3.2-0.05.00	С4	1	4890	5090		—	—	
-01	С5	2				550	650	

Количество h			Масса, кг			Примечание
Варианты						
I-1 II-1	I-2 II-2		I-1 II-1	I-2 II-2		
24	25		80.5	83.3		
			78.3	81.1		

Привязан

Инв. №

801-2-65.85 КЖИ 3.2-0.05.00 СБ

Нач. отд.	Ким	
Гл. констр.	Теляковский	
Н. контр.	Юдин	
Гл. спец.	Юдин	
Рук. гр.	Котляр	
Инженер	Соловкин	
Ст. инж.	Захарова	

Сетки арматурные С4; С5. Сборочные чертежи

Стадия	Масса	Масштаб
Р	См. табл.	
Лист	Листов 1	

ГИПРОНИСЕЛЬХОЗ

Формат	Зона	Поз.	Обозначение	Наименование	Кол.	Примечание
				Документация		
А4			КЖИ 3.2-0.06.00 СБ	Сборочный чертеж		
А4			КЖИ 3.2-ТУ	Технические условия		
				Детали		
Бч		1	КЖИ 3.2-0.00.02-05	ф12 А III ГОСТ 5781-82 ℓ=5320	12	I-1
			-06	ф12 А III ГОСТ 5781-82 ℓ=5120	12	I-2
			-07	ф12 А III ГОСТ 5781-82 ℓ=4720	12	II-1
			-08	ф12 А III ГОСТ 5781-82 ℓ=4520	12	II-2
Бч		2	КЖИ 3.2-0.00.01-07	ф4 Вр I ГОСТ 6727-80 ℓ=1170	19	I-1
			-07	ф4 Вр I ГОСТ 6727-80 ℓ=1170	18	I-2
			-07	ф4 Вр I ГОСТ 6727-80 ℓ=1170	17	II-1
			-07	ф4 Вр I ГОСТ 6727-80 ℓ=1170	16	II-2

Привязан

Инв. №

Нач. отд.	Ким		
Гл. констр.	Теляковский		
Н. контр.	Юдин		
Гл. спец.	Юдин		
Рук. гр.	Котляр		
Инженер	Солоухин		
Ст. инж.	Захарова		

801-2-65.85КЖИ 3.2-0.06.00

Сетка арматурная С6

Стадия	Лист	Листов
Р		1

ГИПРОНИСЕЛЬХОЗ

Рис. 1

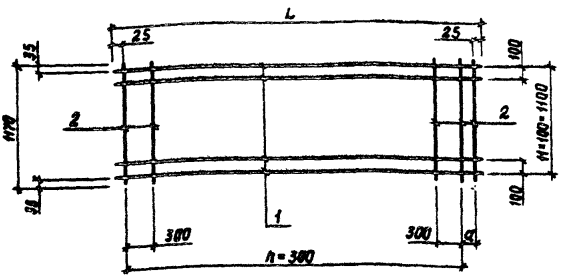

Обозначение	Марка	Рис.	Размеры, мм								
			L						a		
			Варианты								
			I-1	I-2		II-1	II-2		I-1 II-1	I-2 II-2	
КЖИ 3.2-0.06.00	С6	1	5320	5120		4720	4520		170	270	

Количество n				Масса, кг					Примечание
Варианты				Варианты					
I-1	I-2	II-1	II-2	I-1	I-2		II-1	II-2	
17	16	15	14	58,7	56,4		52,1	50,1	

Привязан

Инв. N

801-2-65.85 КЖИ 3.2-0.06.00 С6

Нач. отд.	Ким	
Гл. конст.	Терлецкий	
Н. контр.	Юдин	
Гл. спец.	Юдин	
Рук. гр.	Каталяр	
Инженер	Солсухин	
Ст. техн.	Захарова	

Сетка арматурная С6
Сборочный чертеж

Стадия	Масса	Масштаб
Р	см. табл.	
Лист	Листов 1	

ГИПРОНИСЕЛЬХОЗ

Формат	Зона	Поз.	Обозначение	Наименование	Количество на исполнение КЖИ 3.2-0.07.00- —	01								Примечание
				Документация										
			КЖИ 3.2-0.07.00	Сборочный чертеж										
			КЖИ 3.2-ТУ	Технические условия										
				Детали										
БЧ		1	КЖИ 3.2-0.00.04	ф5 BpI ГОСТ 6727-80 ℓ=980	13	10								0.15 кг
БЧ		2	-01	ф5 BpI ГОСТ 6727-80 ℓ=1740	7	7								0.27 кг
БЧ		3	-02	ф5 BpI ГОСТ 6727-80 ℓ=1315		1								0.20 кг
БЧ		4	-03	ф5 BpI ГОСТ 6727-80 ℓ=910		3								0.14 кг

Привязан

Инв. №

Нач. отд.	Ким		
Гл. констр.	Тепляковский		
Н. контр	Юдин		
Гл. спец.	Юдин		
Рук. гр.	Котляр		
Инженер	Зыкина		

801-2-65.85 КЖИ 3.2-0.07.00

Сетки арматурные С7; С8

Стадия	Лист	Листов
Р		1

ГИПРОНИСЕЛЬХОЗ

Рис. 1

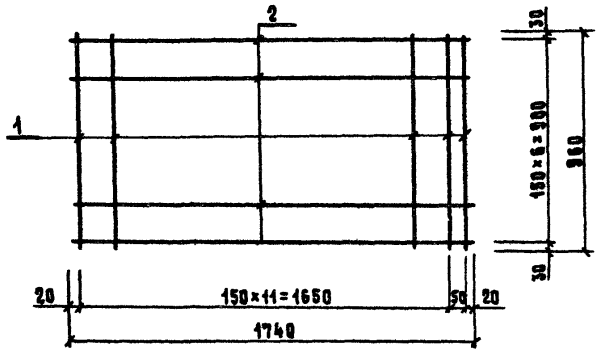

Рис. 2

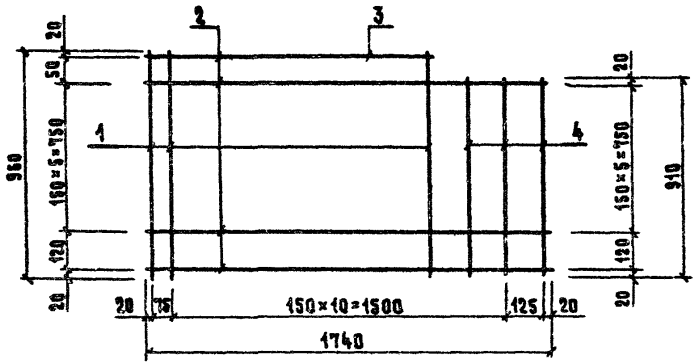

Обозначение	Марка	Рис.	Масса, кг
КЖИ 3.2-0.07.00	С7	1	3.84
-01	С8	2	4.01

Привязан

Инв. №

801-2-65.85 КЖИ 3.2-0.07.00 СБ

Нач. отд.	Ким	
Гл. констр.	Теляковский	
Н. контр.	Юдин	
Гл. спец.	Юдин	
Рук. гр.	Котая?	
Инженер	Зайкина	
Ст. инж.	Захарова	

Сетки арматурные С7; С8. Сборочный чертеж

Стадия	Масса	Масштаб
Р	См. табл.	
Лист	Листов 1	

ГИПРОНИСЕЛЬХОЗ

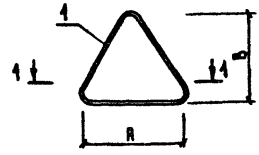

1-1



Формат	Зона	Поз.	Обозначение	Наименование	Кол.	Примечание
				Документация		
А4			КЖИ 3.2-ТУ	Технические условия	X	
				Детали		
Б Ч		1	КЖИ 3.2-0.08.05	ф14 АI ГОСТ 5781-82 ℓ=970	1	1.49 кг
			-01	ℓ=1440	1	2.22 кг
			-02	ℓ=1610	1	2.48 кг

Обозначение	Марка	Размеры, мм A	Размеры, мм B	Длина заготовки мм	Масса кг
КЖИ 3.2-0.08.00	ПМ 14-1	330	220	970	1.49
-01	ПМ 14-2	500	320	1440	2.22

Привязан

Инв. №

Нач. отд.	Ким	
Гл. констр.	Теляковский	
Н. контр.	Юдин	
Гл. спец.	Юдин	
Рук. гр.	Котляр	
Инженер	Позднякова	
Ст. инж.	Захарова	

801-2-65.85 КЖИ 3.2-0.08.00

Петля для подъема ПМ 14-1, ПМ 14-2

Стадия	Масса	Масштаб
Р	См. табл.	
Лист	Листов 1	

ГИПРОНИСЕЛЬХОЗ

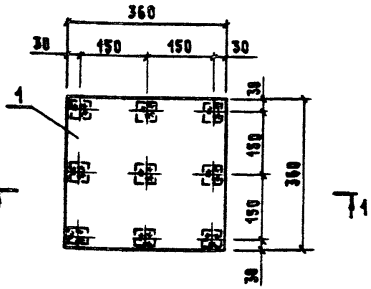

Формат	Зона	Поз.	Обозначение	Наименование	Кол.	Примечание
				Документация		
А4			КЖИ 3.2-ТУ	Технические условия	X	
				Детали		
Бч		1	КЖИ 3.2-0.00.06	Полоса $\frac{Б\text{-}16\times360\ \text{ГОСТ}\ 103\text{-}76}{\text{Вст}3\text{кп}2\ \text{ГОСТ}\ 535\text{-}79}$ $\ell=360$	1	16.28 кг
Бч		2	КЖИ 3.2-0.00.07	Полоса $\frac{Б\text{-}10\times50\ \text{ГОСТ}\ 103\text{-}76}{\text{Вст}3\text{кп}2\ \text{ГОСТ}\ 535\text{-}79}$ $\ell=50$	9	0.20 кг
Бч		3	КЖИ 3.2-0.00.02-09	Ф12 АIII ГОСТ 5781-82 $\ell=100$	9	0.06 кг

Привязан

Инв. №

801-2-65.85 КЖИ 3.2-0.09.00

Нач. отд.	Ким		
Гл. констр.	Телковский		
Н. контр.	Юдин		
Гл. спец.	Юдин		
Рук. гр.	Котляр		
Инженер	Позднякова		
Ст. инж.	Захарова		

Изделие закладное
МН 1

Стадия	Масса	Масштаб
Р	18.62	1:10
Лист	Листов 1	

ГИПРОНИСЕЛЬХОЗ

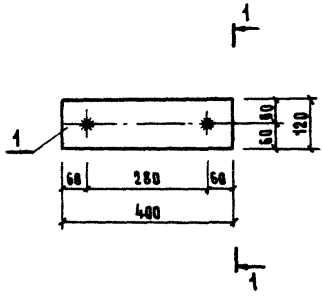

Формат	Зона	Поз.	Обозначение	Наименование	Кол.	Примечание
				Документация		
А4			КЖИ 3.2-ТУ	Технические условия	X	
				Детали		
Бч		1	КЖИ 3.2-0.00.08	Полоса $\frac{Б\text{-}8\times120\ \ ГОСТ\ 103\text{-}76}{В\ ст\ 3\ кп\ 2\ \ ГОСТ\ 535\text{-}79}$ ℓ=400	1	3.02 кг
Бч		2	КЖИ 3.2-0.00.09	Ф8 AIII ГОСТ 5781-82 ℓ=200	2	0.08 кг

Привязан

Инв. №

Нач. отд.	Ким		
Гл. констр.	Теляковский		
Н. контр.	Юдин		
Гл. спец.	Юдин		
Рук. гр.	Котляр		
Ст. инж.	Захарова		

801-2-65.85 КЖИ 3.2-0.18.00

Изделие закладное
МН 2

Стадия	Масса	Масштаб
Р	3.18	1:10
Лист	Листов 1	

ГИПРОКИСЕЛЬХОЗ

Формат	Зона	Поз.	Обозначение	Наименование	Количество на исполнение КЖИ 3.2-0.11.00- —	01	02	03							Примечание
				Документация											
А4			КЖИ 3.2-0.11.00	Сборочный чертеж											
А4			КЖИ 3.2-ТУ	Технические условия											
				Детали											
Б4			КЖИ 3.2-0.00.10	Полоса $\frac{5-5\times20\ \text{ГОСТ}\ 103-76}{\text{Вст3кп2}\ \text{ГОСТ}\ 535-79}$ ℓ=750	1										0.39 кг
			-01	ℓ=650		1									0.51 кг
			-02	ℓ=400			1								0.31 кг
			-03	ℓ=220				1							0.17 кг
Б4			КЖИ 3.2-0.00.09-01	ФВАIII ГОСТ 5781-82 ℓ=120	5	5	5	5							0.1 кг

Привязан

Инв. №

Нач.отд.	Ким		
Гл.констр.	Теляковский		
Н.контр.	Юдин		
Гл.спец.	Юдин		
Рук.гр.	Котляр		
Инженер	Позднякова		
Ст.инж.	Захарова		

801-2-65.85 КЖИ 3.2-0.11.00

Изделие закладное МН 3-1; МН 3-2; МН 3-3; МН 3-4

Стадия	Лист	Листов
Р		1

ГИПРОНИСЕЛЬХОЗ

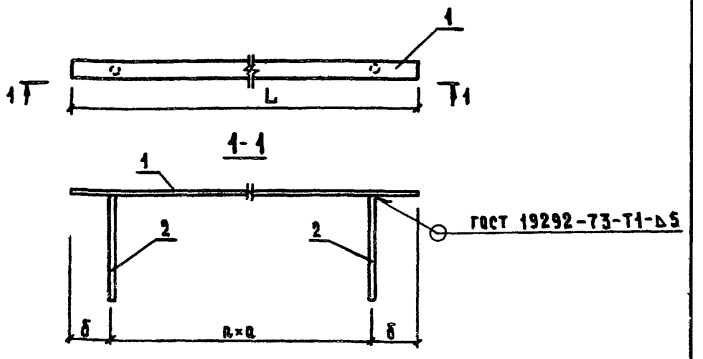

Обозначение	Марка	Размеры, мм			L, мм	Масса кг	Примечание
		a	δ	n			
КЖИ3.2-0.11.00	МН 3-1	200	75	3	750	1.09	
-01	МН 3-2	200	25	3	650	1.01	
-02	МН 3-3	150	50	2	400	0.81	
-03	МН 3-4	150	35	1	220	0.67	

Привязан

Инв. №

801-2-65.85 КЖИ 3.2-0.11.00 СБ

Нач. отд.	Ким	
Гл. констр.	Теляковский	
Н. контр.	Юдин	
Гл. спец.	Юдин	
Рук. гр.	Котляр	
Инженер	Позднякова	
Ст. инж.	Захарова	

Изделие закладное МН3-1; МН3-2; МН3-3; МН3-4. Сборочный чертеж

Стадия	Масса	Масштаб
Р	См. тех.	
Лист	Листов 1	

ГИПРОНИИСЕЛЬХОЗ

Формат	Зона	Поз.	Обозначение	Наименование	Количество на исполнение КЖИ 3.2-0.12.00-										Примечание
					—	01									
				Документация											
А4			КЖИ 3.2-0.12.00	Сборочный чертеж											
А4			КЖИ 3.2-ТУ	Технические условия											
				Детали											
БЧ		1	КЖИ 3.2-0.00.05-03	Ф14 АI ГОСТ 5781-82 ℓ=1240	1										1.5 кг
			-04	ℓ=1120		1									1.35 кг
БЧ		2	-05	ℓ=200	1	1									0.24 кг

Нач. отд.	Ким			801-2-65.85 КЖИ 3.2-0.12.00
Гл. констр.	Теляковский			
Н. контр.	Юдин			Изделие закладное МН4-1; МН4-2
Гл. спец.	Юдин			
Рук. гр.	Котляр			
Инженер	Позднякова			
Ст. инж.	Захарова			

Стадия	Лист	Листов
Р		1

ГИПРОНИСЕЛЬХОЗ

Привязан

Инв. №

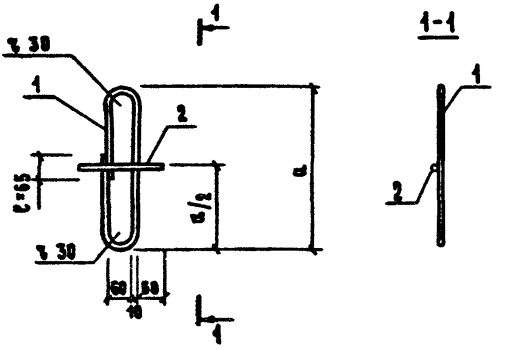

Обозначение	Марка	a, мм	Масса кг	Примечание
КЖИ 3.2-0.12.00	МН 4-1	600	1.74	
-01	МН 4-2	540	1.59	

Привязан

Инв. №

801-2-65.85 КЖИ 3.2-0.12.00 СБ

Нач. отд.	Ким	
Гл. констр.	Теляковский	
Н. контр.	Юдин	
Гл. спец.	Юдин	
Рук. гр.	Котляр	
Инженер	Позднякова	
Ст. инж.	Захарова	

Изделие закладное
МН 4-1 МН 4-2.
Сборочный чертеж

Стадия	Масса	Масштаб
Р	См. тип.	
Лист	Листов 1	

ГИПРОНИСЕЛЬХОЗ

Альбом III часть 3.2

1-1

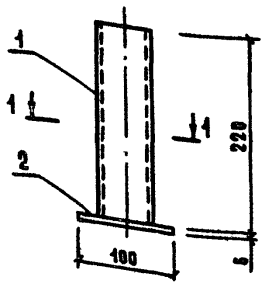

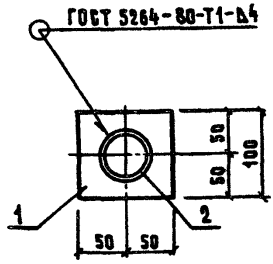

Формат	Зона	Поз.	Обозначение	Наименование	Кол.	Примечание
				Документация		
А4			КЖИ 3.2-ТУ	Технические условия	Х	
				Детали		
				Труба $\frac{60\times4\ \text{ГОСТ}\ 10704\text{-}76}{\text{Ст3 кп2 ГОСТ}\ 10705\text{-}63}$ ℓ=220	1	1.20 кг
Бч		1	КЖИ 3.2-0.00.11			
Бч		2	КЖИ 3.2-0.00.12	Полоса $\frac{5\text{-}6\times100\ \text{ГОСТ}\ 103\text{-}76}{\text{Ст3 кп2 ГОСТ}\ 535\text{-}79}$ ℓ=100	1	0.47 кг

Привязан

Инв. №

Нач. отд.	Ким	
Гл. конструктор	Теляковский	
Н. контр.	Юдин	
Гл. спец.	Юдин	
Рук. гр.	Котляр	
Инженер	Элькина	
Ст. инж.	Захарова	

801-2-65.85 КЖИ 3.2-0.13.00

Изделие закладное
МН 5

Стадия	Масса	Масштаб
Р	1.67	1:5
Лист	Листов 1	

ГИПРОНИСЕЛЬХОЗ

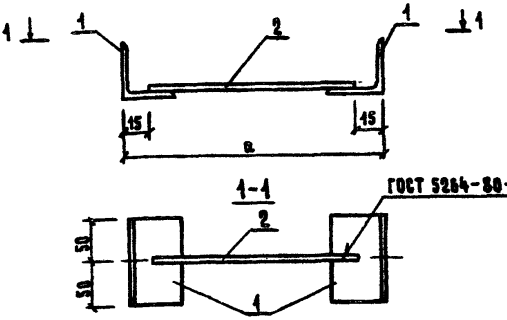

Формат	Зона	Поз.	Обозначение	Наименование	Кол.	Примечание
				Документация		
А4			КЖИ 3.2-ТУ	Технические условия	Х	
				Детали		
А4		1	КЖИ 3.2-0.00.13	Уголок $\frac{Б\text{-}63\times63\times5\ ГОСТ\ 8509\text{-}72}{Ст3\ кп2\ ГОСТ\ 535\text{-}79}$ ℓ=100	2	0.48 кг
А4		2	КЖИ 3.2-0.00.02-10	Ф12 AIII ГОСТ 5781-82 ℓ=170	1	I-1 I-2 0.15кг
			-11	Ф12 AIII ГОСТ 5781-82 ℓ=150	1	II-1 II-2 0.13кг

Обозначение	Марка	Размер, а		Масса, кг		Привязан
		Варианты		Варианты		
		I-1 I-2	II-1 II-2	I-1 I-2	II-1 II-2	
КЖИ 3.2-0.14.00	МН 6	200	180	1.11	1.09	
						Инв. №

Нач. отд.	Гомзяков	
Гл. констр.	Теляковский	
Н. контр.	Юдин	
Гл. спец.	Юдин	
Рук. гр.	Котляр	
Ст. инж.	Литвинова	

801-2-65.85 КЖИ 3.2-0.14.00

Изделие закладное
МН 6

Стадия	Масса	Масштаб
Р	См. табл.	1:5
Лист	Листов 1	

ГИПРОНИСЕЛЬХОЗ

МС 1

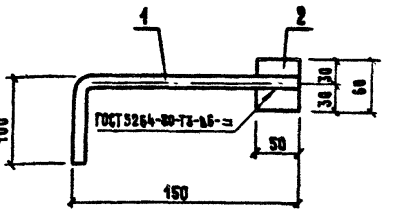

МС 1 н

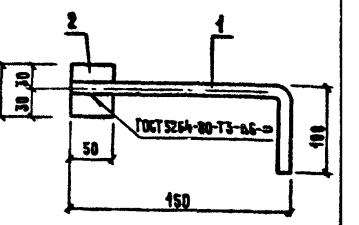

Формат	Зона	Поз.	Обозначение	Наименование	Кол.	Примечание
				Документация		
А4			КЖИ 3.2-ТУ	Технические условия	X	
				Детали		
Б Ч		1	КЖИ 3.2-0.00.14	Ф16 АI ГОСТ 5781-82 ℓ=250	1	0.40 кг
Б Ч		2	КЖИ 3.2-0.00.07-01	Полоса $\frac{5-10\times50\ \text{ГОСТ}\ 103-76}{\text{Ст}\ 3\ \text{кп}\ 2\ \text{ГОСТ}\ 535-79}$ ℓ=60	1	0.24 кг

Привязан
Инв. №

Нач. отд.	Гомзяков	
Гл. констр.	Теляковский	
Н. контр.	Юдин	
Гл. спец.	Юдин	
Рук. гр.	Котляр	
Ст. инж.	Акбикова	

801-2-65.85 КЖИ 3.2-1.00.00

Изделие соединительное

МС 1; МС 1 н

Стадия	Масса	Масштаб
Р	0.64	
Лист	Листов 1	

ГИПРОНИСЕЛЬХОЗ

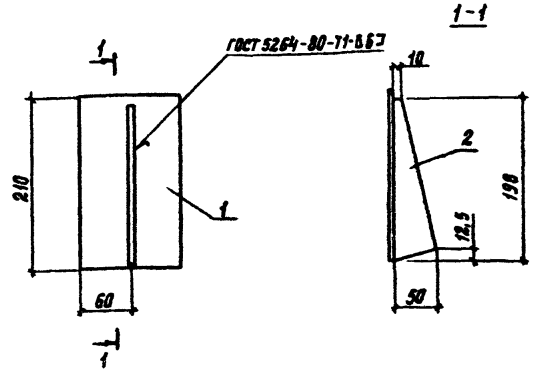

Формат	Зона	Поз.	Обозначение	Наименование	Кол.	Примечание
				Документация		
А4			КЖИ 3.2-ТУ	Технические условия		
				Детали		
Б4		1	КЖИ 3.2-0.00.15	Полоса $\frac{б-4\times120\ ГОСТ\ 103-76}{Вст3кп2\ ГОСТ\ 535-79}$		
				$С=210$	1	0,79 кг
Б4		2	КЖИ 3.2-0.00.16	Полоса $\frac{б-б\times50\ ГОСТ\ 103-76}{Вст3кп2\ ГОСТ\ 535-79}$		
				$С=198$	1	0,47 кг

Привязан

Инв. №

801-2-65.85 КЖИ 3.2-2.00.00

Нач. отд.	Гатзяков		Изделие соединительное МС2	Стадия	Масса	Масштаб
Гл. констр.	Телятовский			Р	4,26	1:10
Гл. спец.	Юдин			Лист	Листов 1
Н. контр.	Юдин			ГИПРОНИСЕЛЬХОЗ	
Рук. гр.	Катаяр				
Ст. инж.	Зсхарова				

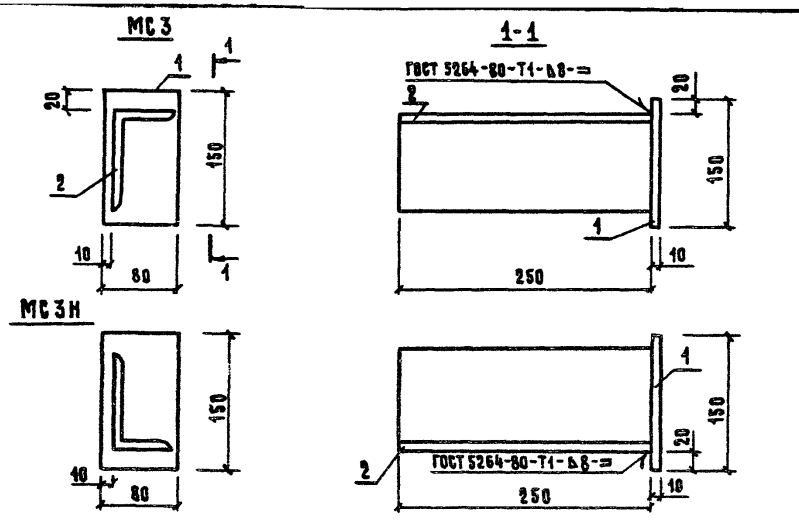

Формат	Зона	Поз.	Обозначение	Наименование	Кол.	Примечание
				Документация		
А4			КЖИ 3.2-ТУ	Технические условия		
				Детали		
Б4	–	1	КЖИ 3.2-0.00.17	Полоса $\frac{Б-10\times80\ ГОСТ\ 103-76}{Ст3\ кп2\ ГОСТ\ 535-79}$ ℓ=150	1	0.95
Б4	–	2	КЖИ 3.2-0.00.16	Уголок $\frac{Б-110\times70\times8\ ГОСТ\ 8509-72}{Ст3\ кп2\ ГОСТ\ 535-79}$ ℓ=250	1	2.7

Привязан

Инв. №

Нач. отд.	Ким		
Гл. констр.	Теляковский		
Н. контр.	Юдин		
Гл. спец.	Юдин		
Рук. гр.	Котляр		
Ст. инж.	Захарова		

801-2-65.85 КЖИ 3.2-3.00.00

Изделие соединительное МС3; МС3Н

Стадия	Масса	Масштаб
Р	3.65	1:5
Лист	Листов 1	

ГИПРОНИСЕЛЬХОЗ

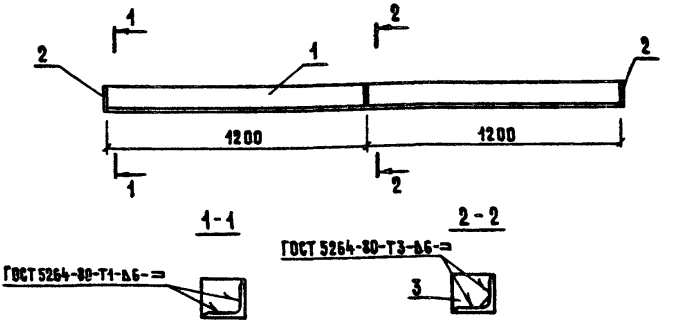

Формат	Зона	Поз.	Обозначение	Наименование	Кол.	Примечание
				Документация		
А4	—	—	КЖИ 3.2-ТУ	Технические условия		
				Детали		
Б4		1	КЖИ 3.2-0.00.19	Уголок Б-140×12 ГОСТ 2509-72 / В ст 3 кп 2 ГОСТ 535-79 ℓ=2400	1	61.2 кг
Б4		2	КЖИ 3.2-0.00.12-04	Полоса Б-6×100 ГОСТ 103-76 / В ст 3 кп 2 ГОСТ 535-79 ℓ=100	2	0.47 кг
Б4		3	КЖИ 3.2-0.00.20	Полоса Б-6×90 ГОСТ 103-76 / В ст 3 кп 2 ГОСТ 535-79 ℓ=90	1	0.38 кг

Привязан

Инв. №

801-2-65.85 КЖИ 3.2-4.00.00

Нач. отд.	Ким	
Гл. констр.	Теляковский	
Н. контр.	Юдин	
Гл. спец.	Юдин	
Рук. гр.	Котляр	
Ст. инж.	Захарова	

Изделие соединительное МС4

Стадия	Масса	Масштаб
Р	62.52	1:20 1:10
Лист	Листов 1	

ГИПРОНИСЕЛЬХОЗ

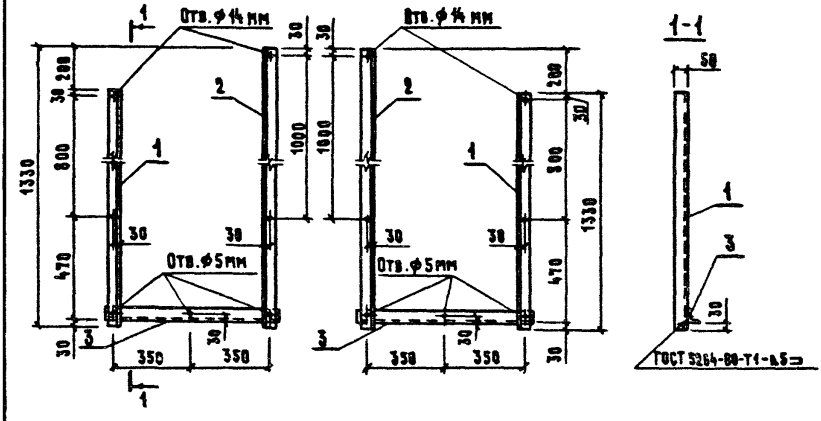

Формат	Зона	Поз.	Обозначение	Наименование	Кол.	Примечание
				Документация		
А4			КЖИ 3.2-ТУ	Технические условия		
				Детали		
Б.Ч.		1	КЖИ 3.2-0.00.21	Уголок $\frac{\text{Б-50×50×5 ГОСТ 8509-72}}{\text{Вст3кп2 ГОСТ 535-79}}$ ℓ=1330	1	5.01 кг
Б.Ч.		2	-01	ℓ=1530	1	5.77 кг
Б.Ч.		3	-02	ℓ=800	1	3.02 кг

Привязан
Инв.№

Нач.отд.	Гомзяков	
Гл.констр.	Тельковский	
Н.контр.	Юдин	
Гл.спец.	Юдин	
Рук.гр.	Котляр	
Ст.инж.	Антвинова	

801-2-65.85 КЖИ 3.2-5.00.00

Изделие металлическое
МИ1 и МИ1К

Стадия	Масса	Масштаб
Р	13.8	
Лист	Листов 1	

ГИПРОНИСЕЛЬХОЗ

Формат	Зона	Поз.	Обозначение	Наименование	Количество на исполнение КЖИ 3.2-6.00.00 —	01	02	Примечание
				Документация				
А4			КЖИ 3.2-6.00.00 СБ	Сборочный чертеж				
А4			КЖИ 3.2-ТУ	Технические условия				
				Детали				
Бч		1	КЖИ 3.2-0.00.22	Полоса $\frac{5-6\times150\ \text{ГОСТ}\ 103-76}{\text{В ст 3 кп2 ГОСТ}\ 535-79}$				
				ℓ=150	1	1		1.06 кг
		4	-01	ℓ=250			1	1.77 кг
Бч		2	КЖИ 3.2-0.00.23	Ф12 АI ГОСТ 5781-82 ℓ=220	1			0.20 кг
Бч		3	-01	Ф12 АI ГОСТ 5781-82 ℓ=320		1	2	0.28 кг

Привязан

Инв. №

Нач. отд.	Ким		
Гл. констр.	Теляковский		
Гл. спец.	Юдин		
Н. контр.	Юдин		
Рук. гр.	Котляр		
Ст. инж.	Захарова		

801-2-65.85 КЖИ 3.2-6.00.00

Изделие металлическое МИ 2-1; МИ 2-2; МИ 2-3

Стадия	Лист	Листов
Р		1

ГИПРОНИСЕЛЬХОЗ

Рис.1

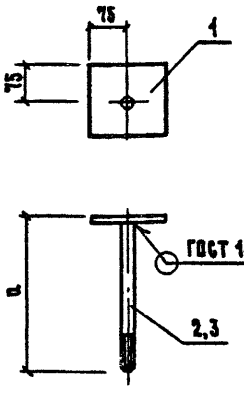

Рис. 2

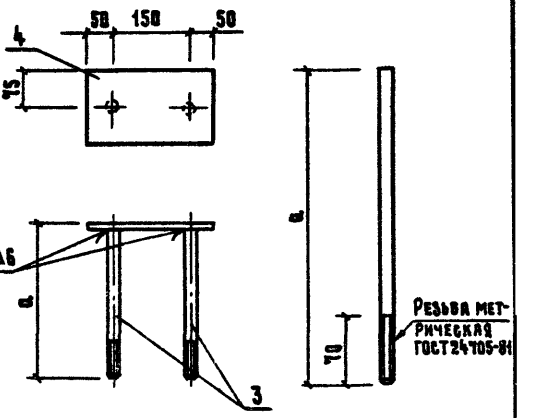

Обозначение	Марка	Рис.	Размер		Масса
			a		
КЖИ 3.2-6.00.00	МИ 2-1	1	220		1.26
-01	МИ 2-2	1	320		1.34
-02	МИ 2-3	2	320		2.33

Привязан

Инв. №

Нач. отд.	Ким	
Гл. констр.	Теляковский	
Гл. спец.	Юдин	
Н. контр.	Юдин	
Рук. гр.	Котляр	
Ст. инж.	Захаров	

801-2-65.85 КЖИ 3.2-6.00.00 СБ

Изделие металлическое
МИ 2-1; МИ 2-2; МИ 2-3
Сборочный чертеж

Стадия	Масса	Масштаб
Р	См. табл.	1:10
Лист	Листов 1	

ГИПРОНИСЕЛЬХОЗ

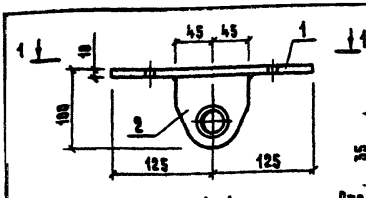

1-1

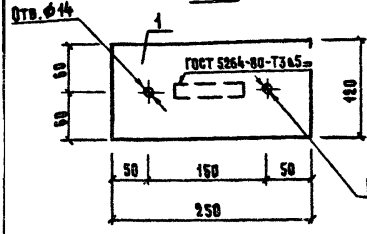

Поз. 2

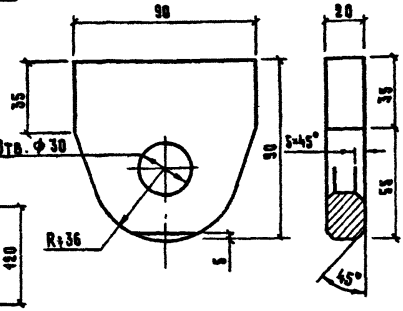

Формат	Зона	Поз.	Обозначение	Наименование	Кол.	Примечание
				Документация		
А4			КЖИ 3.2-ТУ	Технические условия	X	
				Детали		
Б4		1	КЖИ 3.2-0.00.24	Полоса $\frac{\text{Б-10×120 ГОСТ 103-76}}{\text{В ст 3 кп 2 ГОСТ 535-79}}$ ℓ=250	1	2.16 кг
Б4		2	КЖИ 3.2-0.00.25	Полоса $\frac{\text{Б-20×100 ГОСТ 103-76}}{\text{В ст 3 кп 2 ГОСТ 535-79}}$ ℓ=90	1	1.2 кг

Привязан

Инв. №

801-2-65.85 КЖИ 3.2-7.00.00

Нач. отд.	Ким	
Гл. констр.	Теляковский	
Гл. спец.	Юдин	
Н. контр.	Юдин	
Рук. гр.	Котляр	
Ст. инж.	Захарова	

Изделие металлическое

МИ3

Стадия	Масса	Масштаб
Р	3.36	
Лист	Листов 1	

ГИПРОНИСЕЛЬХОЗ

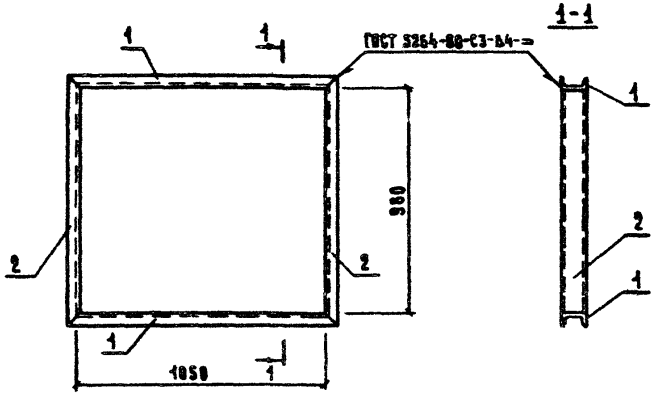

Формат	Зона	Поз.	Обозначение	Наименование	Кол.	Примечание
				Документация		
А4			КЖИ 3.2-ТУ	Технические условия	X	
				Детали		
Б4		1	КЖИ 3.2-8.00.26	Швеллер 10 ГОСТ 8240-72 / Ст 3 кп 2 ГОСТ 535-79		
				ℓ=1142	2	9.81 кг
Б4		2	-01	Швеллер 10 ГОСТ 8240-72 / Ст 3 кп 2 ГОСТ 535-79		
				ℓ=1072	2	9.21 кг

Привязан

Инв. №

801-2-65.85 КЖИ 3.2-8.00.00

Нач. отд.	Ким	
Гл. констр.	Теляковский	
Н. контр.	Юдин	
Гл. спец.	Юдин	
Рук. гр.	Котляр	
Инженер	Щеголева	
Ст. инж.	Захарова	

Изделие металлическое
МИ 4

Стадия	Масса	Масштаб
Р	38.04	1:50
Лист	Листов 1	

ГИПРОНИСЕЛЬХОЗ

gost.e-ecolog.ru