ТИПОВОЙ ПРОЕКТ
801-2-65.85

КОРОВНИК НА 200 КОРОВ
ПРИВЯЗНОГО СОДЕРЖАНИЯ
ПОЛНОСБОРНОЕ ЗДАНИЕ СО СТОЕЧНО-БАЛОЧНЫМ КАРКАСОМ

АЛЬБОМ III
ИЗДЕЛИЯ ИНДУСТРИАЛЬНОГО ИЗГОТОВЛЕНИЯ

ЧАСТЬ 3.1
СТРОИТЕЛЬНЫЕ ИЗДЕЛИЯ
ОПАЛУБОЧНЫЕ ЧЕРТЕЖИ И АРМИРОВАНИЕ

				Привязан	
Инв.№					

gost.e-ecolog.ru

ЦЕНТРАЛЬНЫЙ ИНСТИТУТ ТИПОВОГО ПРОЕКТИРОВАНИЯ
ГОССТРОЯ СССР

Москва, А-445, Смольная ул., 22

Сдано в печать VII 1956 г.

Заказ № 9601 Тираж 250 экз.

ТИПОВОЙ ПРОЕКТ
801-2-65.85

КОРОВНИК НА 200 КОРОВ
ПРИВЯЗНОГО СОДЕРЖАНИЯ
ПОЛНОСБОРНОЕ ЗДАНИЕ СО СТОЕЧНО-БАЛОЧНЫМ КАРКАСОМ

АЛЬБОМ III
ИЗДЕЛИЯ ИНДУСТРИАЛЬНОГО ИЗГОТОВЛЕНИЯ

ЧАСТЬ 3.1
СТРОИТЕЛЬНЫЕ ИЗДЕЛИЯ
ОПАЛУБОЧНЫЕ ЧЕРТЕЖИ И АРМИРОВАНИЕ

РАЗРАБОТАН
ИНСТИТУТОМ „ГИПРОНИСЕЛЬХОЗ"

Главный инженер института Л.С. Бутаев
Главный инженер проекта А.А. Кузнецов

УТВЕРЖДЕН
Главсельстройпроектом МСХ СССР.
Сводное заключение от 30.12.83г. №126. Введен в действие институтом „Гипронисельхоз".
Приказ от 19.07.84 г. №101а

				Привязан	
Инв. №					

Обозначение	Наименование	№ стр.
	Содержание	2-5
КЖИ 3.1-ТУ	Технические условия	6-17
КЖИ 3.1-Д.Н	Номенклатура разных изделий	18-19
КЖИ 3.1-01.0.0	Плиты перекрытия тамбура:	
	ППД...12...-Т; 1ППД...12..-Т;	
	2ППД...12...-Т; 2ППД...12...-ТН	20-21
КЖИ 3.1-01.0.0 СБ	Плиты перекрытия тамбура:	
	ППД...12...-Т; 1ППД...12...-Т;	
	2ППД...12...-Т; 2ППД...12...-ТН	
	Сборочный чертеж	22-26
КЖИ 3.1-02.0.0	Плиты пола тамбура:	
	ППТ...25.18-Т; 1ППТ...25.18-Т;	
	1ППТ...25.18-Т.Н	27
КЖИ 3.1-02.0.0 СБ	Плиты пола тамбура:	
	ППТ...25.18-Т; 1ППТ...25.18-Т;	
	1ППТ...25.18-Т.Н	
	Сборочный чертеж	28-31
КЖИ 3.1-03.0.0	Плита перекрытия вентплощадки	
	ППВ...12.16-Т-П	32
КЖИ 3.1-03.0.0 СБ	Плита перекрытия вентплощадки	
	ППВ...12.16-Т-П	
	Сборочный чертеж	33-34

Обозначение	Наименование	N стр.
КЖИ 3.1-04.0.0	Фундаменты под оборудование:	
	1ФО 15.15.42-Т-П; 1ФОП 15.15.36-Т-П;	
	1ФОП 15.15.36-Т-ПН; 1ФОН 15.15.42-Т-П.Н;	
	1ФОН 15.15.42-Т-П	35,36
КЖИ 3.1-04.0.0 СБ	Фундаменты под оборудование:	
	1ФО 15.15.42-Т-П; 1ФОП 15.15.36-Т-П	
	1ФОН 15.15.42-Т-П.Н; 1ФОН 15.15.42-Т-П	
	1ФОП 15.13.36-Т-ПН	
	Сборочный чертеж	37-42
КЖИ 3.1-05.0.0	Плита пола стойла ППС 18.10.8-П-П	43
КЖИ 3.1-06.0.0	Плита пола стойла ППС 18.10.8-П-П1	44
КЖИ 3.1-07.0.0	Плита пола стойла ППС 18.10.8-П-П.1Н	45
КЖИ 3.1-08.0.0	Блок фундаментный БФО 20.3.28-Т-П	46
КЖИ 3.1-09.0.0	Блок фундаментный БФО 12.3.28-Т-П	47
КЖИ 3.1-10.0.0	Панели стеновые ПСД 6.30...-Т-1;	
	ПСД 9.30...-Т-1; ПСД 12.30...-Т-1;	
	ПСД 18.30...-Т-1; ПСД 6.30...-Т-1Н;	
	ПСД 9.30-Т-1Н; ПСД 12.30...-Т-1Н;	
	ПСД 18.30...-Т-1Н	48
КЖИ 3.1-10.0.0 СБ	Панели стеновые ПСД 6.30...Т-1;	
	ПСД 9.30...-Т-1; ПСД 12.30...-Т-1;	
	ПСД 18.30...Т-1; ПСД 6.30...-Т-1Н;	
	ПСД 9.30...-Т-1; ПСД 12.30...-Т-1Н;	
	ПСД 18.30...-Т-1Н	
	Сборочный чертеж	49

Обозначение	Наименование	N стр.
КЖИ 3.1-11.0.0	Панели стеновые ПСД 12.30...-Т-2	
	ПСД 12.30...-Т-3	50
КЖИ 3.1-11.0.0 СБ	Панели стеновые ПСД 12.30...-Т-2	
	ПСД 12.30...-Т-3	
	Сборочный чертеж	51
КЖИ 3.1-12.0.0	Панели стеновые ПСД 12.12...-1	
	ПСД 6.12...-1	52
КЖИ 3.1-12.0.0 СБ	Панели стеновые ПСД 12.12...-1	
	ПСД 6.12...-1	
	Сборочный чертеж	53
КЖИ 3.1-13.0.0	Полурамы РПС 21-5-Па; РПС 21-5-Пб	
	РПС 21-5-Пб; РПС 21-5-Пг	54
КЖИ 3.1-13.0.0 СБ	Полурамы РПС 21-5-Па; РПС 21-5-Пб	
	РПС 21-5-Пб; РПС 21-5-Пг	
	Сборочный чертеж	55,56
КЖИ 3.1-14.0.0	Колонны СК2-36-2-1; СК2-36-2-2	57
КЖИ 3.1-14.0.0 СБ	Колонны СК2-36-2-1; СК2-36-2-2	
	Сборочный чертеж	58
КЖИ 3.1-15.0.0	Фермы 1ФТ6-6АIII-П.1;	
	1ФТ6-6АIIIт-П.2	59

Обозначение	Наименование	№ стр.
КЖИ 3.1-15.0.0 СБ	Фермы 1ФТ6-6АIIIт-П.1	
	1ФТ6-6АIIIт-П.2	
	Сборочный чертеж	60
КЖИ 3.1-16.0.0	Балка БС 7,5-4-1	61
КЖИ 3.1-17.0.0	Плиты покрытия 1ПГ-3АIVт-П...,	
	2ПГ-2АIVт-П..., 2ПВ10-2АIVт-П...,	
	2ПВ7-2АIVт-П..., 2ПВ4-2АIVт-П...	62
КЖИ 3.1-17.0.0 СБ	Плиты покрытия 1ПГ-3АIVт-П...,	
	2ПГ-2АIVт-П..., 2ПВ10-2АIVт-П...,	
	2ПВ7-2АIVт-П..., 2ПВ4-2АIVт-П...	
	Сборочный чертеж	63, 64
КЖИ 3.1-ВРС	Ведомость расхода стали	
	на 1 элемент	65-70

Настоящие технические условия распространяются на двухслойные плиты перекрытия и железобетонные плиты пола тамбуров, плиты перекрытия вентплощадок, фундаменты под оборудование, а также элементы сборных полов стойл, предназначенные для применения в коровнике на 200 коров привязного содержания (типовой проект в районах с температурой наружного воздуха $t^н = -20°C$ и $t^н = -30°C$, зона влажности - нормальная (по СН и П II-3-79), скоростной напор ветра - 265 Па (27 кгс/см^2).

Двухслойные легкобетонные плиты перекрытия тамбуров должны соответствовать требованиям ТУ 69-203-82, технических условий КЖИ 1,1-ТУ (кроме раздела „Маркировка", изложенного в настоящих ТУ), серии 1.832.1-9, а также чертежами настоящего альбома.

Сборные железобетонные элементы плит пола тамбуров и перекрытия вентплощадок, фундаментов под оборудование и полов стойл должны соответствовать требованиям настоящих технических условий и чертежам данного альбома.

Привязан			
Инв. №			

				801-2-65.85- КЖИ 3.1-ТУ		
ГИП	Кузнецов			Технические условия	Стадия	Лист	Листов
Нач. отд.	Кнм				Р	1	
Гл. констр.	Беляковский				ГИПРОНИСЕЛЬХОЗ		
Гл. спец.	Юдин						

I. Технические требования

1.1. Основные параметры и размеры

1.1.1. Плиты пола тамбуров и перекрытия вентшахт-шадок армируются пространственными каркасами

Фундаменты под оборудование и плиты стойл армируются сетками.

Блоки фундаментные ограждений не армируются.

1.1.2. Форма, размеры и марки изделий должны соответствовать настоящим рабочим чертежам.

1.1.3. Точность изготовления, отклонения проектных размеров, качество поверхностей и внешний вид изделий должны соответствовать требованиям ГОСТ 13015.1-81.

1.1.4. Отклонения по толщине защитного слоя бетона не должны превышать ±5 мм.

1.1.5. Отклонения от проектного положения закладных деталей не должны превышать

в плоскости изделия - 8...10 мм

из плоскости изделия - 2...3 мм

по смещению.

1.1.6. Отклонения фактической массы панелей не должны превышать 7%.

1.2. Требования к изготовлению изделий.

1.2.1. Изготовление должно осуществляться в соответствии с СНиП III-16-80, ГОСТ 13015-75.

1.2.2. При изготовлении должно быть обеспечено проектное положение арматуры и закладных деталей. Проектная толщина защитного слоя бетона до арматуры обеспечивается применением пластмассовых или бетонных фиксаторов.

Привязан

Инв. №

1.3. Требования к бетонам.

1.3.1. Бетон наружных стен должен быть повышенной плотности (П), марки В6 по водонепроницаемости, иметь В/Ц не более 0,55, водопоглощение по массе свыше 4,2% до 4,7% и объём межзерновых пустот в уплотнённой бетонной смеси - не более 3%.

1.3.2. Марка бетона по морозостойкости не ниже Мрз 50.

1.3.3. Плиты перекрытия тамбуров предусмотрено выполнять с конструкционно-изолирующим слоем из керамзитобетона с объёмной массой в высушенном состоянии $\gamma_o = 900\ кг/м^3$ и марки М50 по прочности.

1.4. Требования к материалам.

1.4.1. Материалы, применяемые для изготовления изделий должны удовлетворять требованиям действующих государственных стандартов и обеспечивать получение заданных свойств.

1.4.2. В качестве вяжущего для бетонов и раствором должен применяться портландцемент марки не ниже 300. Для бетона фундаментов под оборудование каналов навозоудаления сульфатостойкий цемент по ГОСТ 22266-76 марки не ниже 400.

1.4.3. Для тяжелого и легкого (для плит пола стойл) бетона кварцевый песок и крупный заполнитель должен удовлетворять требованиям ГОСТ 8736-77, ГОСТ 8267-75, ГОСТ 10268-80.

Привязан			
Инв.№			

1.4.4. В качестве гидрофобизирующих и пластифицирующих добавок при приготовлении смесей рекомендуется применять: кремнийорганические жидкости ГКЖ-10 и ГКЖ-11 (ГОСТ 10834-76), жидкостей и др. по ВСН-09-79.

1.4.5. Для изготовления арматурных изделий применяется арматура класса AIII по ГОСТ 5781-82 и BpI по ГОСТ 6727-80.

1.4.6. Монтажные петли должны изготавливаться из горячекатанной арматурной стали класса AI марки Вс-3 ПС2.

1.4.7. Закладные детали приняты из стали Вст3 кп2.

1.5. Маркировка.

1.5.1. Условные обозначения – марки изделий должны соответствовать требованиям ГОСТ 23009-78 и настоящих ТУ.

1.5.2. На каждом изделии, поставляемом потребителю, должны быть нанесены основные и информационные подписи, а также маркировочные знаки в соответствии с ГОСТ 13015.2-81.

Основные подписи должны содержать:

марку изделия, товарный знак или краткое наименование предприятия – изготовителя, штамп технического контроля.

Информационные надписи должны содержать: дату изготовления изделия, величину массы изделия.

Маркировочные знаки должны содержать:

монтажные знаки (место укладки изделия на подкладки при хранении и транспортировании) и для изделий высшей категории качества – государственный знак качества по ГОСТ 1.9-67.

1.5.3. Маркировка должна наноситься на торцевую поверхность изделий несмываемой краской (ГОСТ 6586-77).

1.5.4. В соответствии с ГОСТ 23009-78 устанавливается следующая структура обозначения (марок изделий):

Привязан

Инв. N

Плиты перекрытия тамбуров

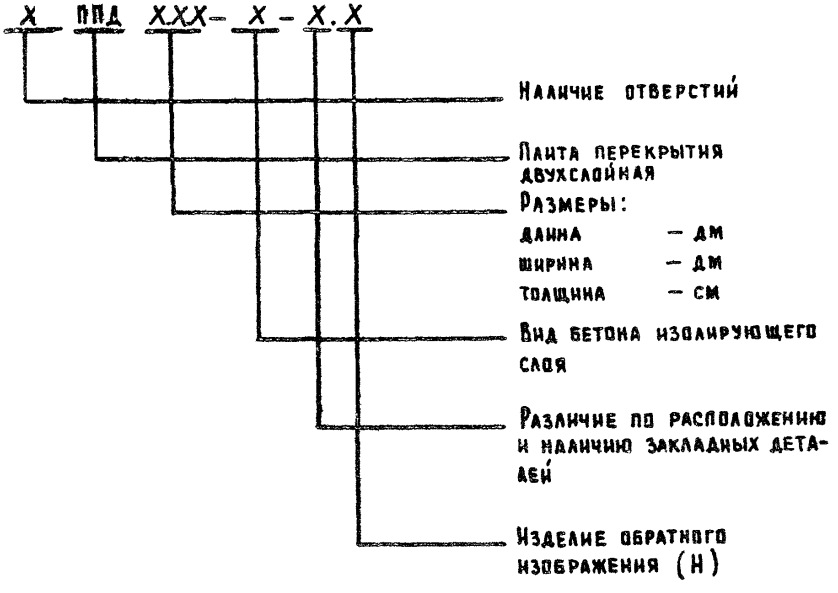

Например: ППД 50.12.40-Т – плита перекрытия двухслойная, длиной 50 дм., шириной 12 дм., толщиной 40 см, изолирующий слой из тяжелого бетона (Т) γ_o = 2400 кг/м³.

Привязан			
Инв. №			

Плиты пола тамбуров

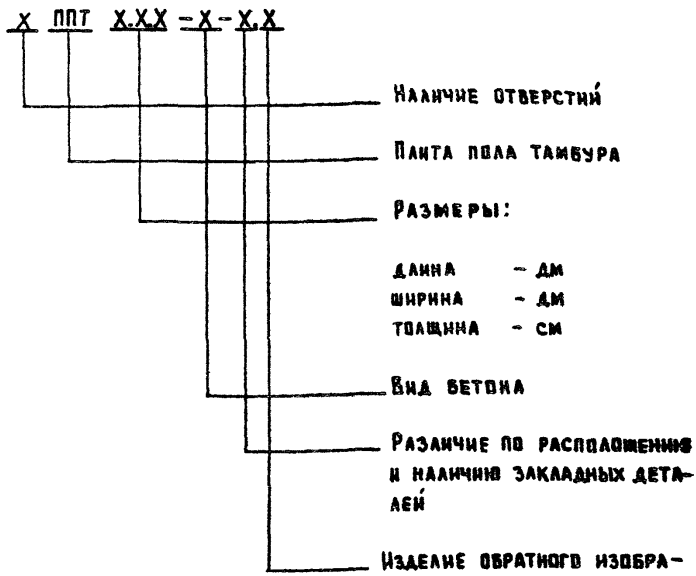

Например: 1ППТ 52.25.18-Т-Н - плита пола тамбура с отверстием, длиной 52 дм, шириной 25 дм, толщиной 18 см из бетона (т) γ_o = 2400 кг/м^3, обратного изображения.

Привязан			
Инв. №			

Панты перекрытия вентплощадки

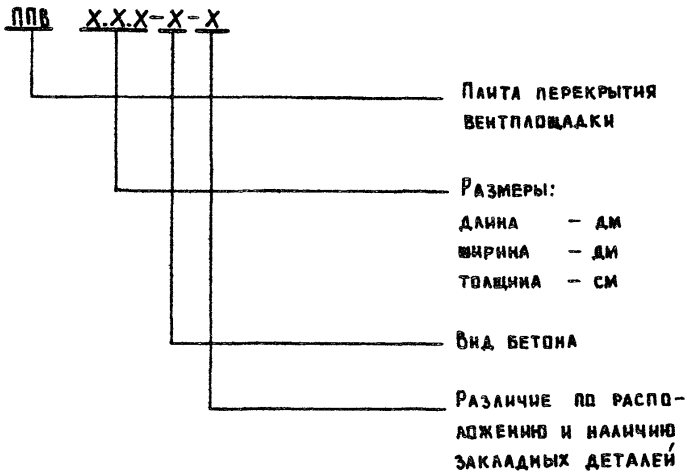

Например: ППВ 54.12.16-Т – панта перекрытия вентплощадки длиной 54 дм, шириной 12 дм, толщиной 16 см из тяжелого бетона (т) γ_o = 2400 кг/м³.

Привязан			
Инв. №			

ФУНДАМЕНТЫ ПОД ОБОРУДОВАНИЕ КАНАЛОВ НАВОЗОУДАЛЕНИЯ

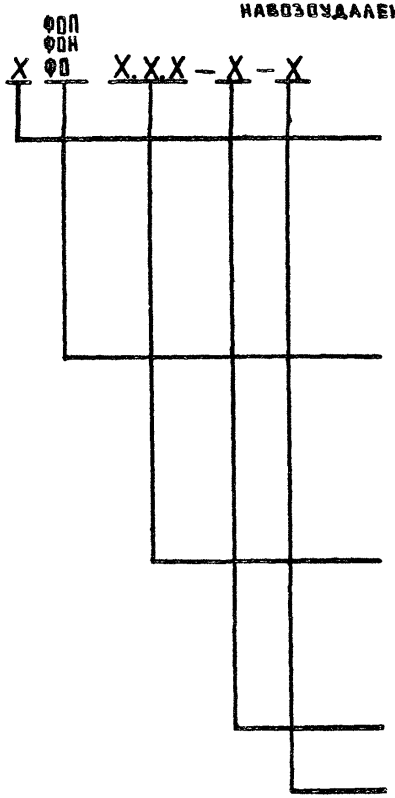

Например: 1ФО 15.15.42-Т – фундамент транспортера ТСН 160 под оборудование поворотной звездочки длиной 15 дм, шириной 15 дм, толщиной 42 см из тяжелого бетона (т) γ_o = 2400 кг/м³.

Привязан			
Инв. №			

Плиты пола стойа

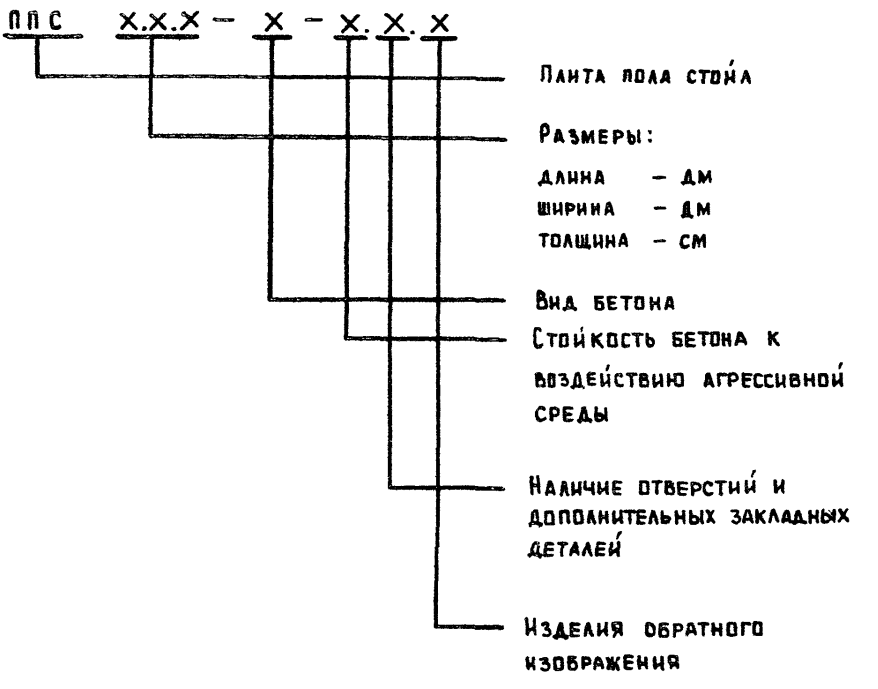

Например: ППС 18.10.8 -П-П.1.Н – плита пола стойа длиной 18 дм, шириной 10 дм, толщиной 8 см из керамзитобетона γ_o = 1200 кг/м³ повышенной плотности, с отверстием, обратного изображения.

Привязан

Инв. №

Блоки фундаментные ограждений

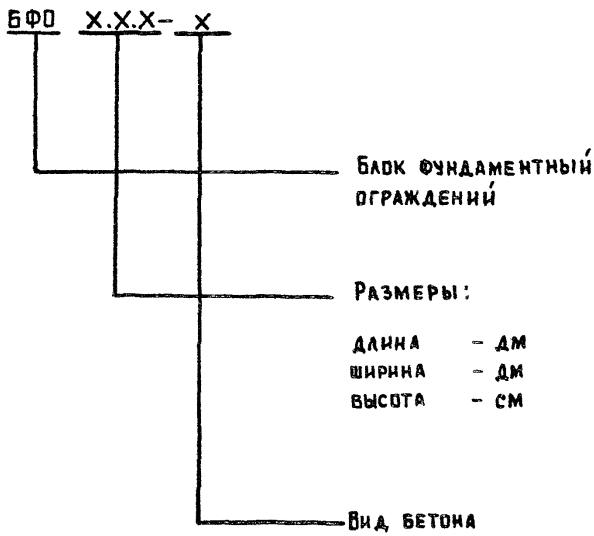

Например: БФО 20.3.28 - Т - блок фундаментный ограждений длиной 20 дм, шириной 3 дм, высотой 28 см из тяжелого бетона (Т) γ_o = 2400 кг/м³.

Привязан

Инв. №

801-2-65.85 - КЖИ 3.1 - ТУ

Лист 10

2. Правила приемки

2.1. Изделия, поставляемые потребителю, должны быть приняты техническим контролем предприятия-изготовителя партиями в соответствии с ГОСТ 13015.1-81.

2.2. Партия должна состоять из изделий, изготовленных предприятием в течение не более одной недели, при этом количество изделий в партии не должно превышать 100 шт.

2.3. При изготовлении изделий должен производиться входной, операционный и приемочный контроль. Требования к видам контроля п.п. 2.3-2.17 ТУ 69-203-82.

2.4. Предприятие-изготовитель должно сопровождать каждую принятую техническим контролем партию изделий документом о качестве-паспортом согласно ГОСТ 13015.3-81. Требования к содержанию паспорта см. п. П.2.20, 2.21, ТУ 69-209-82.

Фактические данные о поставляемых изделиях, указываемые в документе о качестве, должны подтверждаться подписью работника, ответственного за технический контроль предприятия-изготовителя.

Разделы „Методы контроля", „Транспортирование и хранение" и „Гарантия изготовителя" смотри ТУ 69-203-82.

Привязан				
Инв. №				
801-2-65.85-КЖИ 3.1-ТУ				Лист 11

3. Указания по привязке

3.1. В настоящем выпуске разработаны чертежи изделий для следующих вариантов:

I – каркас стоечно-балочный

II – каркас рамный

1. $t^{н}=-20°C$, толщина панелей $\delta = 300$ мм
2. $t^{н}=-30°C$, толщина панелей $\delta = 400$ мм

3.2. При привязке проекта заполняются неоговоренные переменные данные по геометрическим размерам и массам изделий на чертежах и в таблицах. Ненужные графы в таблице вычеркиваются.

3.3. Неоговоренные размеры длины и толщины в маркировке изделий заполняются при привязке проекта в соответствии с указаниями п. 1.12.4 технических условий и серии 1.832.1-9 вып. 0.

Привязан			
Инв. №			

NN типо-разме-ров	Эскиз	Размеры, мм			Марка	Расход материалов					Обозначение
		длина	высота	толщина		Цементно-песчаный раствор м³	Легкий бетон γ=900 кг/м³ м³	Тяжелый бетон марки М 200 м³	Сталь, кг		
									Всего	в т.ч. на закладн. детали	
1	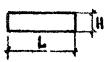	4750	1180	300	ППД 48.12.30-Т	0,12	1,35	0,30	140,05	30,40	КЖИ 3.1-01.00
2		4950	1180	400	ППД-50.12.40-Т	0,12	1,95	0,30	149,88	34,12	КЖИ 3.1-01.00
3	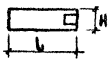	4750	1180	300	1ППД 48.12.30-Т	0,12	1,35	0,30	140,05	30,40	-01
4		4950	1180	400	1ППД 50.12.40-Т	0,12	1,95	0,30	149,88	34,12	-01
5	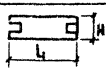	4750	1180	300	2ППД 48.12.30-Т	0,12	1,29	0,30	141,09	30,40	-02
6		4950	1180	400	2ППД 50.12.40-Т	0,12	1,87	0,30	150,16	34,12	-02
7	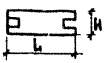	4750	1180	300	2ППД 48.12.30-ТН	0,12	1,29	0,30	141,09	30,40	-03
8		4950	1180	400	2ППД 50.12.40-ТН	0,12	1,87	0,30	150,16	34,12	-03
9	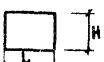	4910	2460	180	ППТ 50.25.18-Т	–	–	2,17	204,73	45,56	КЖИ 3.1-02.00
10		5110	2460	180	ППТ 52.25.18-Т	–	–	2,26	211,13	45,56	КЖИ 3.1-02.00
11	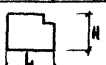	4910	2460	180	1ППТ 50.25.18-Т	–	–	2,1	165,86	40,16	-01
12		5110	2460	180	1ППТ 52.25.18-Т	–	–	2,18	170,06	40,16	-01
13	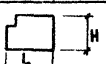	4910	2460	180	1ППТ 50.25.18-ТН	–	–	2,1	165,86	40,16	-02
14		5110	2460	180	1ППТ 52.25.18-ТН	–	–	2,18	170,06	40,16	-02

Привязан

Инв. N

Нач. отд.	Ким	
Гл. конструктор отд.	Теляковский	
Н. контр.	Юдин	
Гл. спец.	Юдин	
Рук. гр.	Котляр	
Ст. инж.	Захарова	

801-2-65.85 КЖИ 3.1-ДН

Номенклатура разных изделий

Стадия	Лист	Листов
Р	1	2

ГИПРОНИСЕЛЬХОЗ

№№ типоразмеров	Эскиз	Размеры, мм			Марка	Расход материалов					Обозначение
		длина	высота	толщина		Цементно-песчаный раствор м³	Легкий бетон γ=900 кг/м³ м³	Тяжелый бетон марки М200 м³	Сталь, кг		
									Всего	в т.ч. на закладн. детали	
15	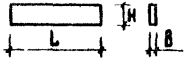	5340	1190	160	ППВ 54.12.16-Т-П	—	—	1,02	79,82	11,80	КЖИ 3.1-03.0.0
16		5140	1190	160	ППВ 52.12.16-Т-П	—	—	0,98	77,34	11,80	КЖИ 3.1-03.0.0
17		4740	1190	160	ППВ 48.12.16-Т-П	—	—	0,90	72,17	11,80	КЖИ 3.1-03.0.0
18		4540	1190	160	ППВ 46.12.16-Т-П	—	—	0,86	69,59	11,80	КЖИ 3.1-03.0.0
19	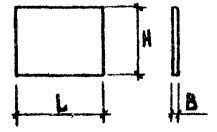	1500	1500	420	1ФО 15.15.42-Т-П	—	—	0,81*	30,33	26,13	КЖИ 3.1-04.0.0
20		1500	1500	360	1ФОП 15.15.36-Т-П			0,64*	17,72	13,52	-01
21		1500	1500	360	1ФОП 15.15.36-Т-П.Н			0,64*	17,72	13,52	-02
22		1500	1500	420	1ФОН 15.15.42-Т-ПН	—	—	0,70*	26,74	22,54	-03
23		1500	1500	420	1ФОН 15.15.42-Т-П	—	—	0,70*	26,74	22,54	-04
24	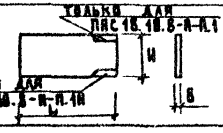	1780	1000	80	ППС 18.10.8-П-П	—	0,14**	—	5,33	1,32	КЖИ 3.1-05.0.0
25		1780	1000	80	ППС 18.10.8-П-П1	—	0,14**	—	5,33	1,32	КЖИ 3.1-06.0.0
26		1780	1000	80	ППС 18.10.8-П-П1Н	—	0,14**	—	5,33	1,32	КЖИ 3.1-07.0.0
27	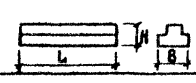	1940	230	300	БФО 20.3.28-Т-П	—	—	0,13	2,03	2,03	КЖИ 3.1-08.0.0
28		1230	280	300	БФО 12.3.28-Т-П	—	—	0,078	2,03	2,03	КЖИ 3.1-09.0.0

* - изделия из тяжелого бетона М300

** - изделия из керамзитобетона γ=1200 кг/м³

Привязан

Инв. №

Формат	Зона	Поз	Обозначение	Наименование	Количество на исполнение КЖИ 3.1-00.0.0-										Примечание
						-01	-02	-03							
				Документация											
А4			КЖИ 3.1-01.0.0 СБ	Сборочный чертеж											
А4			КЖИ 3.1-ТУ	Технические условия											
А4			КЖИ 3.1-ВРС	Ведомость расхода стали											
А4			КЖИ 3.1-03.0.0 СБ	Узел I											
				Сборочные единицы											
А4		1	КЖИ 3.2-01.0.0	Каркас пространственный КП1	1	1									
			-01	Каркас пространственный КП2			1								
			-02	Каркас пространственный КП2Н				1							
		2	1.832.1-9 вып. 1	Изделие закладное М1	8	4	4	4							1,7 кг
		3	1.400-15 вып. 1	Изделие закладное МН105-5	4	4	4	4							1,3 кг
				Материалы											
				Цементно-песчаный											
				раствор марки 100	0,12	0,12	0,12	0,12							$м^3$

Нач. отд.	Ким		
Гл. конс. отд.	Теляковский		
Н. конт.	Юдин		
Гл. спец.	Юдин		
Рук. гр.	Котляр		
Исполн.	Солоухин		
Ст. инж.	Захарова		

Привязан

Инв. №

801-2-65.85 КЖИ 3.1-01.0.0

Панты перекрытия тамбура:
ППД...12...-Т
1.ППД...12...-Т
2.ППД...12...-Т
2.ППД...12...-Т.Н

Стадия	Лист	Листов
Р	1	2

ГИПРОНИСЕЛЬХОЗ

Формат	Зона	Поз	Обозначение	Наименование	Количество на исполнение КЖИ 3.1-01.0.0-										Примечание
					–	01	02	03							
				Теплоизоляционный слой	1,35	1,35	1,29	1,29							I-1; II-1
				Теплоизоляционный слой	1,95	1,95	1,87	1,87							I-2; II-2
				Изолирующий слой	0,30	0,30	0,30	0,30							

Привязан

Инв. №

801-2-65.85 КЖИ 3.1-01.0.0

Лист 2

Рис. 1

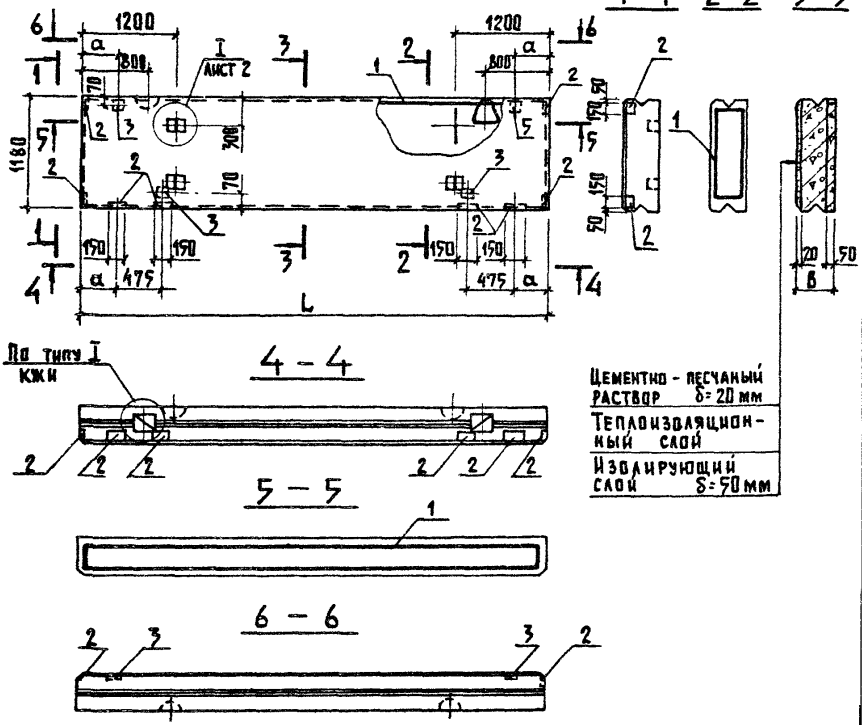

Привязан			
Инв. №			

Нач. отд.	Ким		
Гл. конс. отд.	Теляковский		
Н. контр.	Юдин		
Гл. спец.	Юдин		
Рук. гр.	Котляр		
Исполн.	Солоухин		
Ст. инж.	Захарова		

801-2-65.85 КЖИ 3.1-01.0.0 СБ

Плиты перекрытия тамбура:
1ПП Д... 12... -Т
1.1ПП Д... 12... -Т
2ПП Д...12...-Т 2.1ПП Д...12...-Т.Н
Сборочный чертеж

Стадия	Масса	Масштаб
Р	См. табл.	
Лист 1	Листов 5	

ГИПРОНИСЕЛЬХОЗ

Рис. 2

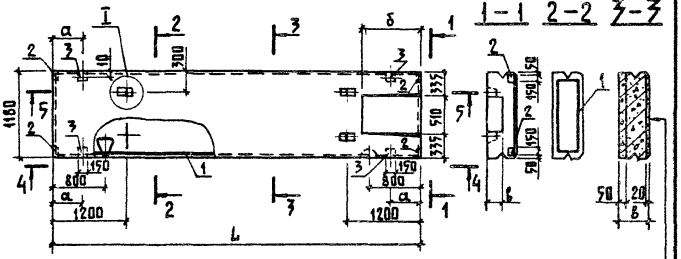

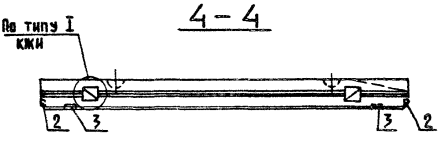

Цементно-песчаный раствор δ=20мм

Теплоизоляционный слой

Изолирующий слой δ=50мм

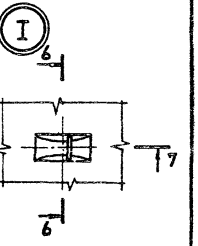

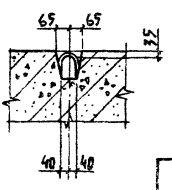

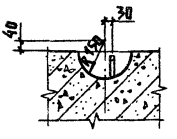

Привязан

Инв. №

801-2-65.85 КЖИ-3.1-01.0.0 ОВ

Лист 2

Рис. 3

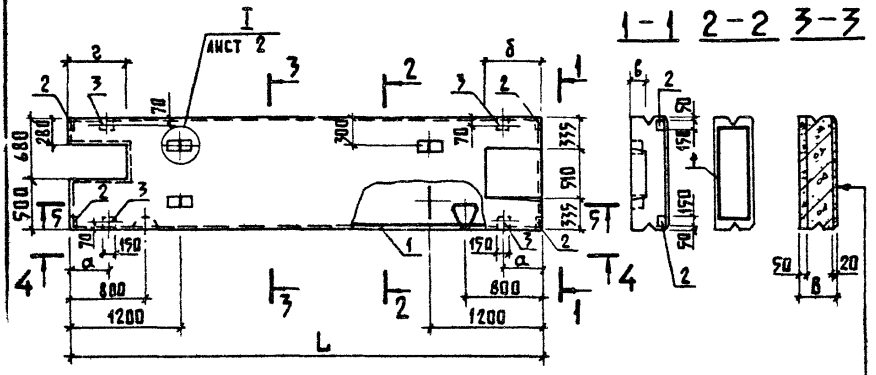

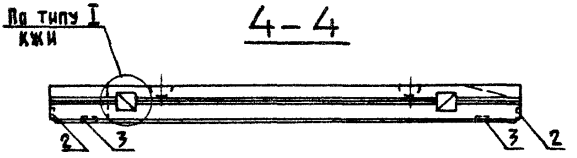

Цементно-песчаный раствор	δ=20 мм
Теплоизоляционный слой	
Изолирующий слой	δ=50мм

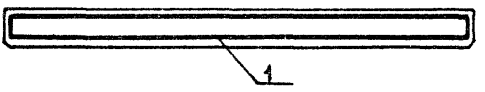

Привязан

801-2-65.85 КЖИ 3.1-01.0.0 СБ

Лист 3

Рис. 4

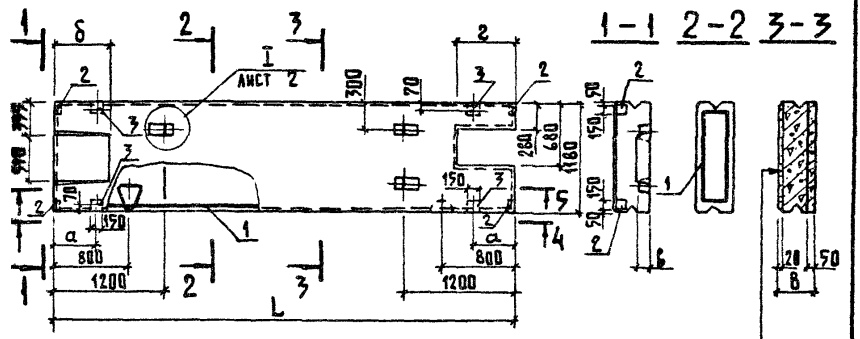

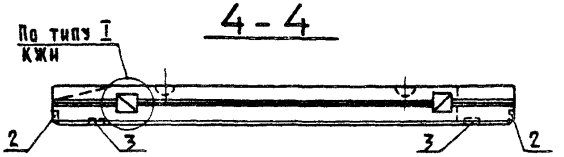

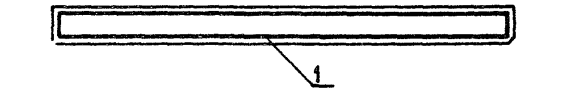

Цементно-песчаный раствор δ=20 мм

Теплоизоляционный слой

Изолирующий слой δ=50 мм

Привязан

Инв. №

801-2-65.85 КЖИ 3.1-01.00 СБ

Лист 1

Обозначение	Марка	Рисунок	Размеры мм																			
			L		в		а		б		б				г							
			В А Р И А Н Т Ы																			
			I-1; II-1	I-2; II-2	I-1; II-1	I-2; II-2	I-1; II-1	I-2; II-2	I-1; II-1	I-2; II-2	I-1; II-1	I-2; II-2		I-1; II-1	I-2; II-2		I-1; II-1	I-2; II-2					
КЖИ 3.1-01.00	ППА...12...-Т	1	4750	4950	300	400	270	370	95	575	30	150	270	475	575							
-01	1ППА...12...-Т	2																				
-02	2ППА...12...-Т	3																				
-03	2ППА...12...-Т.Я	4																				

Масса, кг			Примечание
Варианты			
I-1; II-1	I-2; II-2		
2280	2820		
2280	2820		
2210	2750		
2210	2750		

Привязан

Инв. №

801-2-65.85 КЖИ 3.1-01.00 СБ

Лист 5

Формат	Зона	Поз	Обозначение	Наименование	Количество на исполнение КЖИ 3.1-02.0.0-										Примечание
						01	02								
				Документация											
А4			КЖИ 3.1-02.00 СБ	Сборочный чертеж											
А4			КЖИ 3.1-ТУ	Технические условия											
А4			КЖИ 3.1-ВРС	Ведомость расхода стали											
				Сборочные единицы											
А4		1	КЖИ 3.2-02.0.0	Каркас пространственный КП3	1										
			-01	Каркас пространственный КП4		1									
			-02	Каркас пространственный КП4и			1								
		2	1.400-15 вып.1	Изделие закладное МН108-6	14	12	12								2,7 кг
				Материалы											
				Бетон марки М200	2,17	2,1	2,1								I-1; II-1
				Бетон марки М200	2,26	2,18	2,18								I-2; II-2

Привязан

Инв.№

Нач.отд.	Ким	
Гл.констр.	Теляковский	
Н.контр.	Юдин	
Гл.спец.	Юдин	
Рук.гр.	Котляр	
Исполн.	Солоухина	
Ст.инж.	Захарова	

801-2-65.85 КЖИ 3.1-02.0.0

Плиты пола тамбура:
ППТ... 25.18-Т
1ППТ... 25.18-Т
1ППТ... 25.18-Т.И

Стадия	Лист	Листов
Р		1

ГИПРОНИСЕЛЬХОЗ

Рис. 1

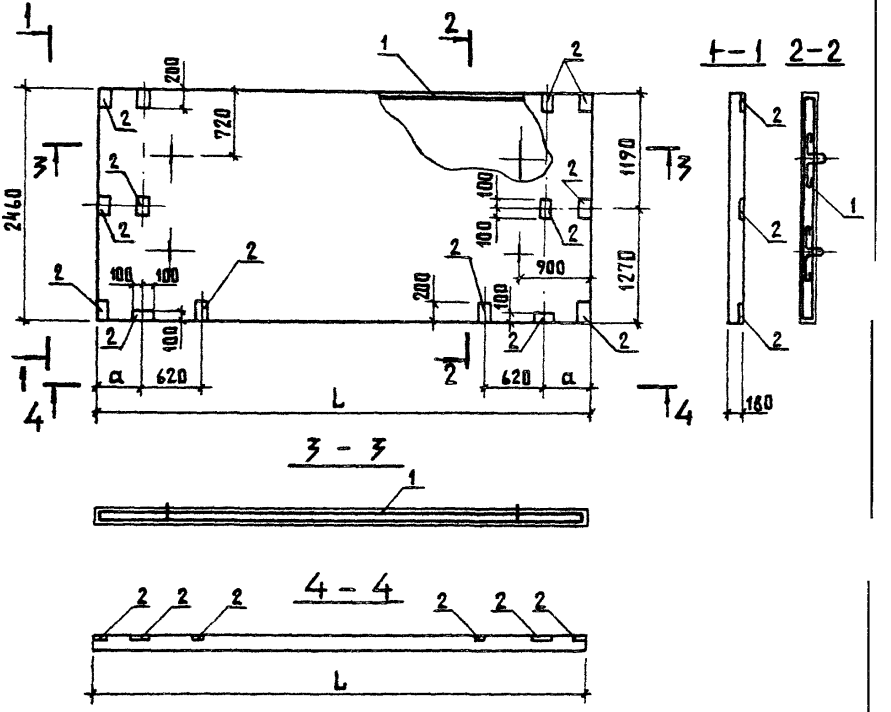

Привязан

Инв. №

Нач. отд.	Ким		
Гл. кон отд.	Теляковский		
Н. контр.	Юдин		
Гл. спец.	Юдин		
Рук. гр.	Котляр		
Исполн.	Соловушин		
Ст. инж.	Захарова		

801-2-65.85 КЖИ 3.1-02.0.0 СБ

Панты пола тамбура:
ППТ ... 25.18 - Т
1. ППТ ... 25.18 - Т
1. ППТ ... 25.18 - ТН
Сборочные чертежи

Стадия	Масса	Масштаб
Р	См. табл.	

Лист 1 Листов 4

Гипронисельхоз

Рис. 2

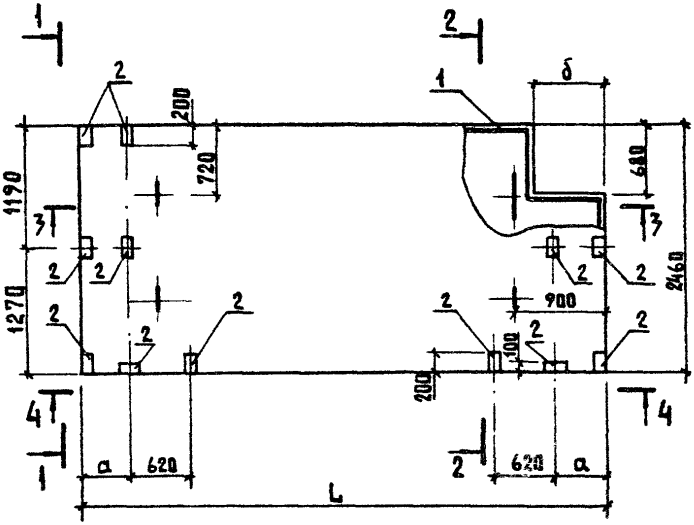

1-1 2-2

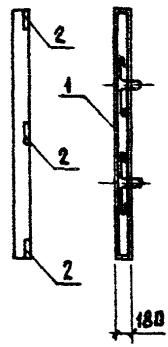

3-3

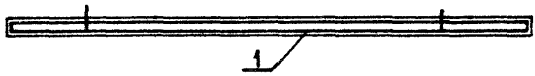

4-4



Привязан :

Инв. №

801-2-65.85 КЖИ 3.1-02.0.0 СБ

Лист 2

Рис. 3

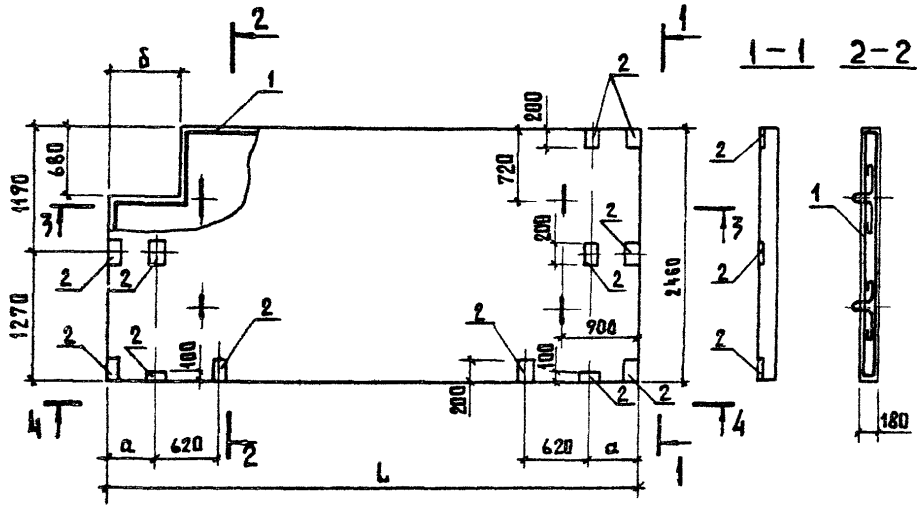

Привязан			
Инв. №			

801-2-65.85 КЖИ 3.1-02.0.0 СБ

Лист 3

Обозначение	Марка	Рисунок	Размеры												Масса, кг			Примечание
			L			α			δ									
			В			А			Р			И			А			Н	Т	Ы	
			I-1; II-1	I-2; II-2		I-1 II-1	I-2 II-2		I-1 II-1	I-2 II-2		I-1 II-1	I-2 II-2		I-1 II-1	I-2 II-2		
КЖИ 3.1-02.0.0	ППТ...25.18-Т	1													5370	5600		
-01	1ППТ...25.18-Т	2	4910	5110		350	450		560	660					5220	5400		
-02	1ППТ...25.18-Т.Н	3													5220	5400		

Привязан

Инв. N

801-2-65.85 КЖИ 3.1-02.0.0 СБ

Лист 4

Формат	Зона	Поз	Обозначение	Наименование	Кол.	Примечание
				Документация		
А4			КЖИ 3.1-03.0.0 СБ	Сборочный чертеж		
А4			КЖИ 3.1-ТУ	Технические условия		
А4			КЖИ 3.1-ВРС	Ведомость расхода стали		
				Сборочные единицы		
А4		1	КЖИ 3.2-03.0.0	Каркас пространственный КП5	1	
		2	1.400-15 вып.1	Изделие закладное МН 111-6	2	1,6 кг
				Материалы		
				Бетон марки М 200	1,02	I-1
				Бетон марки М 200	0,98	I-2
				Бетон марки М 200	0,90	II-1
				Бетон марки М 200	0,86	II-2

Привязан

Инв. №

Нач. отд.	Ким	
Гл. кон. отд.	Теляковский	
Н. контр.	Юдин	
Гл. спец.	Юдин	
Рук. гр.	Котляр	
Исполн.	Солоухин	
Ст. инж.	Захарова	

801-2-65.85 КЖИ 3.1-03.0.0

Плита перекрытия вентплощадки: ЛПВ ... 12.16-Т-П

Стадия	Лист	Листов
Р		1

ГИПРОНИСЕЛЬХОЗ

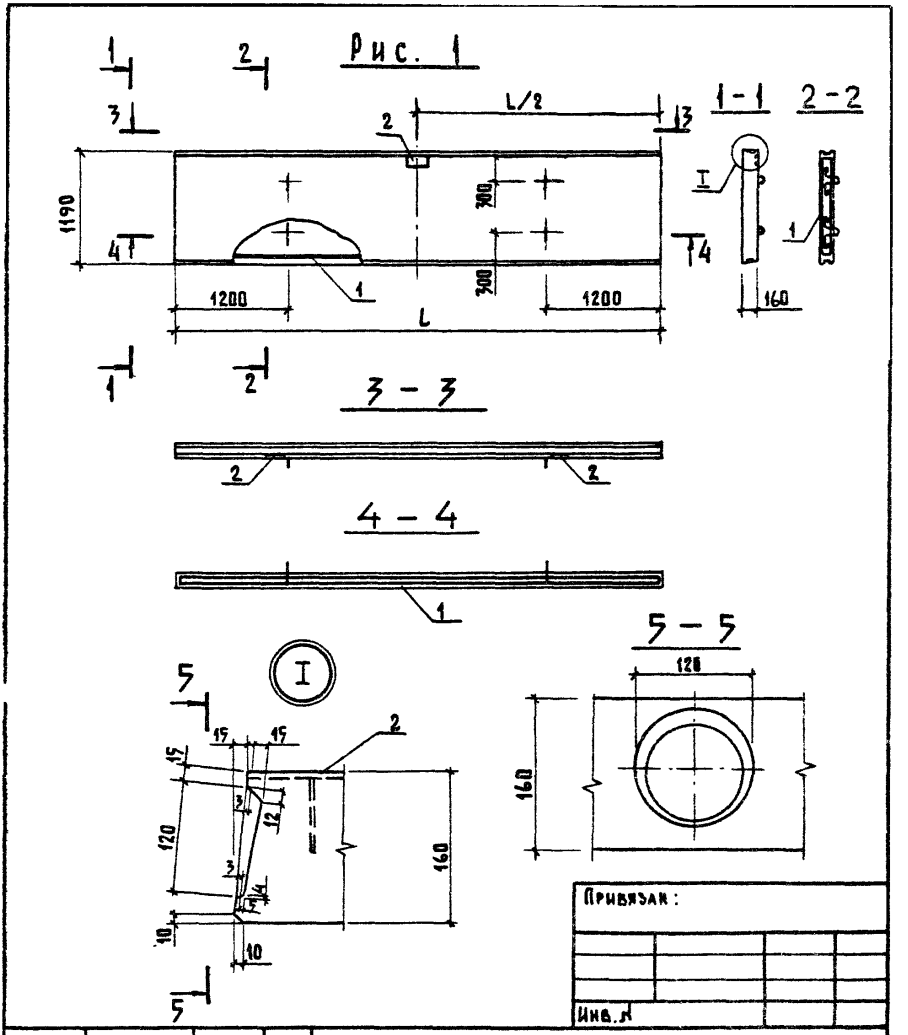

Привязан :

Инв. №

Нач. отд.	Ким		
Гл. конс. отд.	Теляковский		
Н. контр.	Юдин		
Гл. спец.	Юдин		
Рук. гр.	Котляр		
Исполнит.	Солоухин		
Ст. инж.	Захарова		

801-2-65.85 КЖИ 3.1-03.0.0 СБ

Плита перекрытия вентплощадки ПВП ... 12.16-Т-П
Сборочный чертёж

Стадия	Масса	Масштаб
Р	См. табл.	

Лист 1 Листов 2

ГИПРОСЕЛЬХОЗ

Обозначение	Марка	Рис.	Размеры, мм						Масса кг	
			L							
			Варианты						Варианты	
			I-1	I-2		II-1	II-2		I-1	I-2
КЖИ 3.1-03.0.0	ППВ ...12.16-Т-П	1	5340	5140		4740	4540		2500	2430

Масса, кг			Примечание
Варианты			
II-1	II-2		
2230	2130		

Привязан

Инв. №

801-2-65.85 КЖИ 3.1-03.0.0 СБ

Лист 2

Формат	Зона	Поз	Обозначение	Наименование	Количество на исполнение КЖИ 3.1-04.0.0-										Примечание
						01	02	03	04						
				Документация											
А4			КЖИ 3.1-04.0.0 СБ	Сборочный чертеж											
А4			КЖИ 3.1-ТУ	Технические условия											
А4			КЖИ 3.1-ВРС	Ведомость расхода стали											
				Сборочные единицы											
А4		1	КЖИ 3.2-0.11.0.0	Изделие закладное МН3-1 ℓ=650	2										1,01 кг
			-01	Изделие закладное МН3-2 ℓ=750		1	1								1,09 кг
			-02	Изделие закладное МН3-3 ℓ=400				1	1						0,81 кг
А4		2	КЖИ 3.2-09.0.0	Изделие закладное МН1	1			1	1						18,62 кг
		3	3.818.9-2.4	Изделие закладное МН4	2	1	1	1	1						0,8 кг
		4	3.818.9-2.4	Изделие закладное МН1	4	2	2	2	2						0,8 кг
		5	3.818.9-2.4	Изделие закладное МН3	2	1	1	1	1						0,4 кг
А4		6	КЖИ 3.2-0.10.00	Изделие закладное МН2		2	2								3,18 кг
А4		7	КЖИ 3.2-0.11.0.0 -03	Изделие закладное МН3-4											
				ℓ=220				1	1						0,67 кг

Привязан

Инв. №

Нач.отд.	Ким	
Гл.кон.отд.	Теляковский	
Н. контр.	Юдин	
Гл.спец.	Юдин	
Рук.гр.	Котляр	
Исполн.	Солдухин	
Ст.инж.	Захарова	

801-2-65.85 КЖИ 3.1-04.0.0

Фундаменты под оборудование

1 ФО 15.15.42-Т-П;
1 ФОП 15.15.36-Т-П;
1 ФОП 15.15.36-Т-ПН;
1 ФОН 15.15.42-Т-П.Н;
1 ФОН 15.15.42-Т-П.

Стадия	Лист	Листов
Р	1	2

ГИПРОНИСЕЛЬХОЗ

Формат	Зона	Поз	Обозначение	Наименование	Количество на исполнение КЖИ 3.1-04.0.0-										Примечание
						01	02	03	04						
А4		8	КЖИ 3.2-0.12.0.0	Петля для подъёма МН4-1	4			3	3						1,74 кг
			-0.1	Петля для подъёма МН4-2		4	4								1,59кг
				Детали											
		9	ГОСТ 8478-81	С $\frac{4ВрI-200}{4ВрI-200}$ 1440×1440×20											
				ГОСТ 8478-81	2	2	2	2	2						2,1 кг
				Материалы											
				Бетон марки М300	0,81	0,67	0,67	0,70	0,70						м³

Привязан

Инв. №

801-2-65.85 КЖИ 3.1-04.0.0

Лист 2

Рис. 1

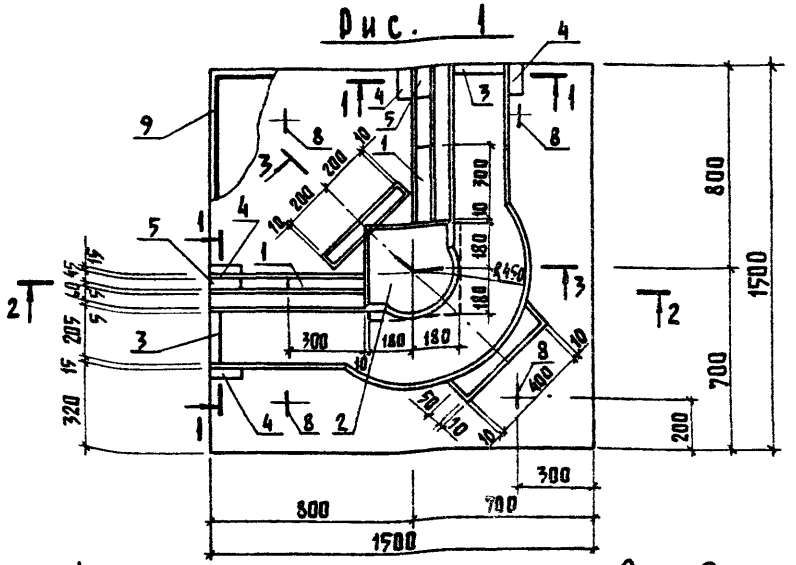

1 — 1

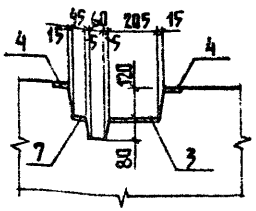

2 — 2

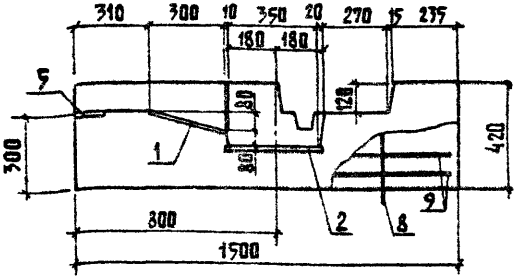

3 — 3

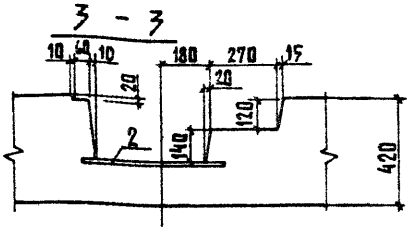

Привязан
Инв. №

Нач. ОТА.	Ким	
Гл. кон. ОТА.	Теляковский	
Н. контр.	Юдин	
Гл. спец.	Юдин	
Рук. гр.	Катаяр	
Исполн.	Солоухина	
Ст. инж.	Захарова	

801-2-65.85 КЖИ 3.1-04.0.0 СБ

Фундамент под оборудование
1ФО 15.15.42-Т-П;
1ФОП 15.15.36-Т-П;
1ФОП 15.15.36-Т-П.Н;
1ФОН 15.15.42-Т-П.Н
1ФОН 15.15.42-Т-П
Сборочный чертеж

Стадия	Масса	Масштаб
Р	См. табл.	
Лист 1	Листов 6	

ГИПРОНИСЕЛЬХОЗ

Рис. 2

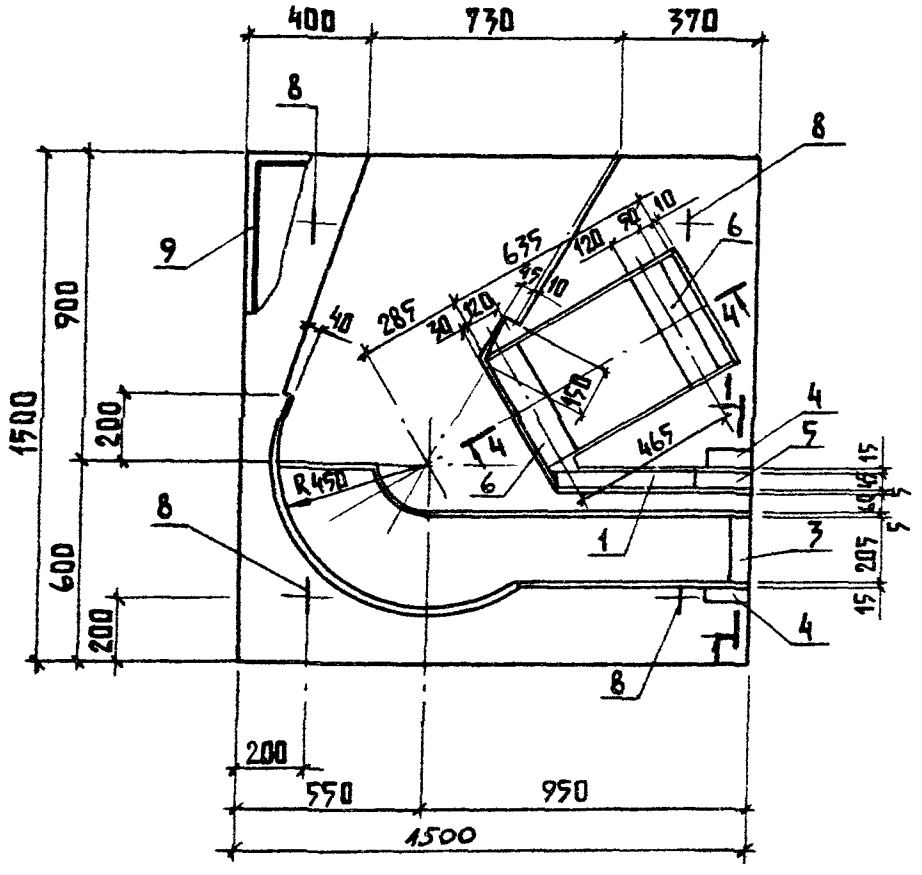

4 – 4

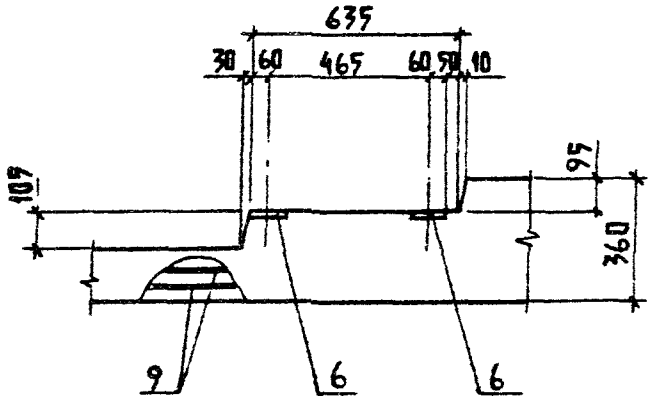

Привязан :			
Инв. №			

801-2-65.85 КЖИ 3.1-04.0.0 СБ

Лист 2

Рис. 3

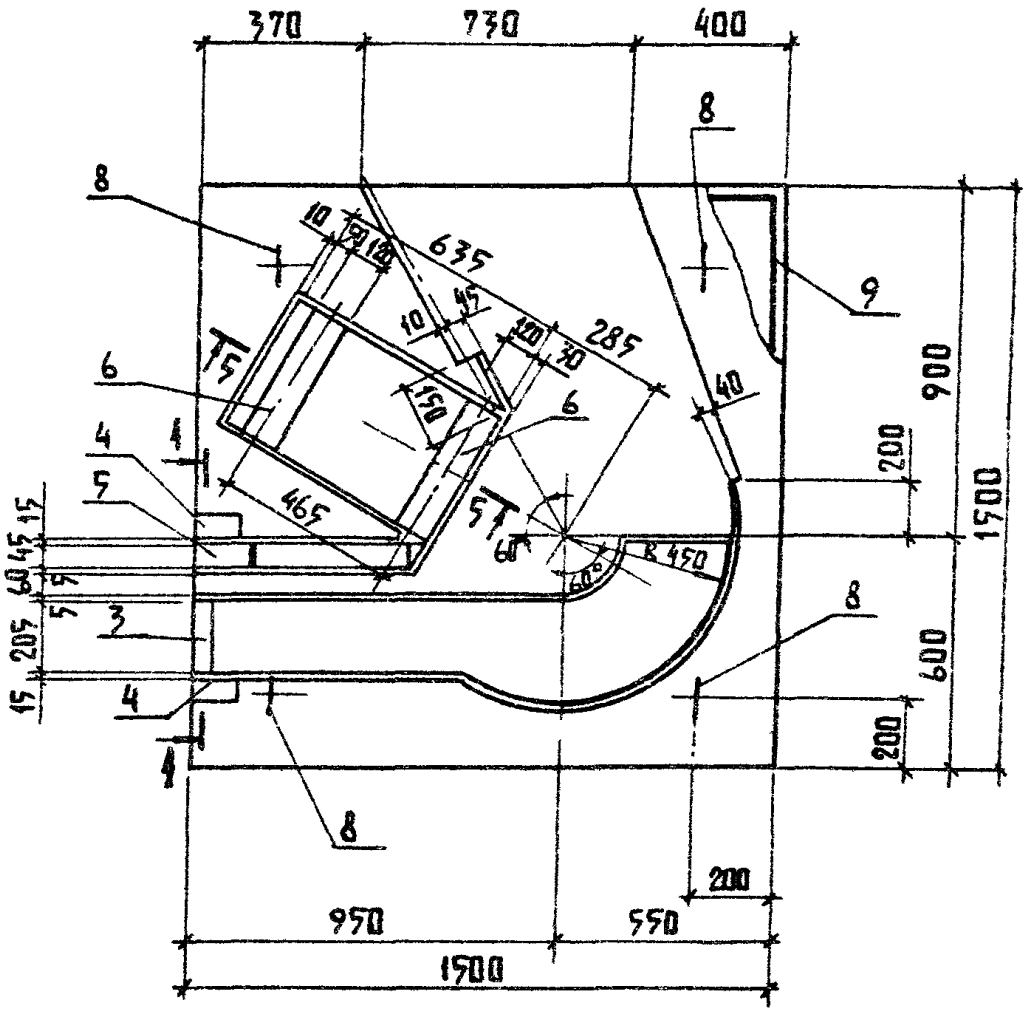

5 — 5

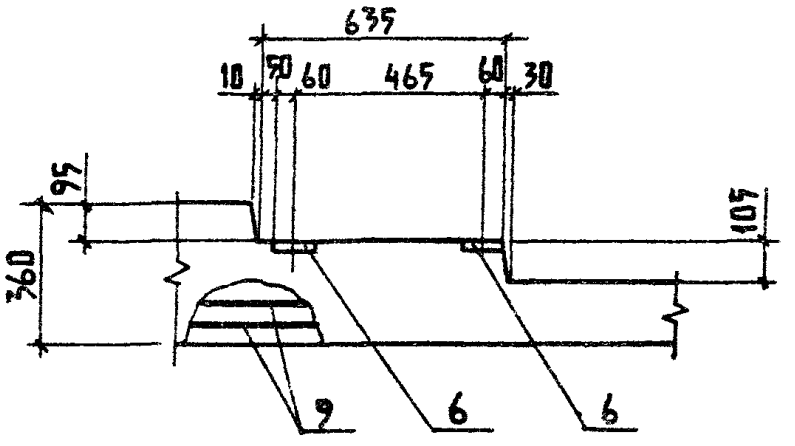

Привязан :

Инв. №

801-2-65.85 КЖИ 3.1-04.2.0 СБ

Лист 3

Рис. 4

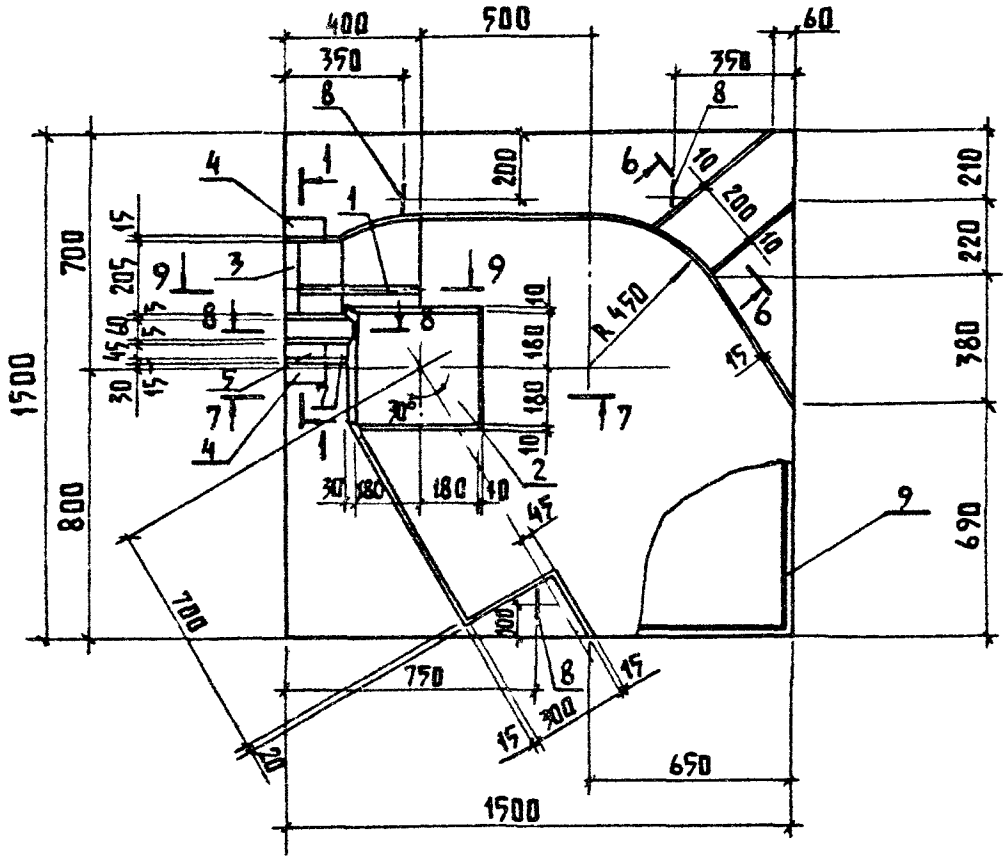

6 — 6

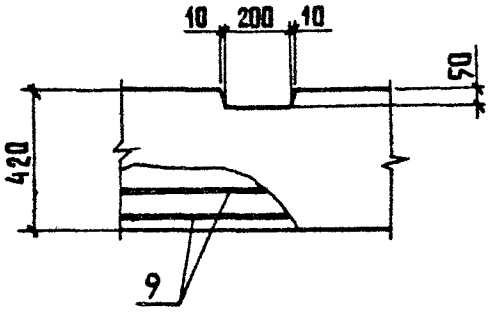

7 — 7

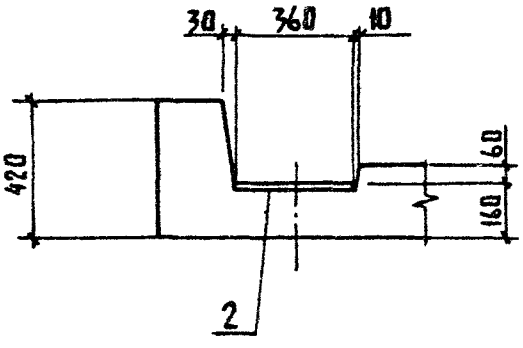

Привязан			
Инв. №			

801-2-65.85 КЖИ 3.1-04.0.0 СБ

Лист 4

Рис. 5

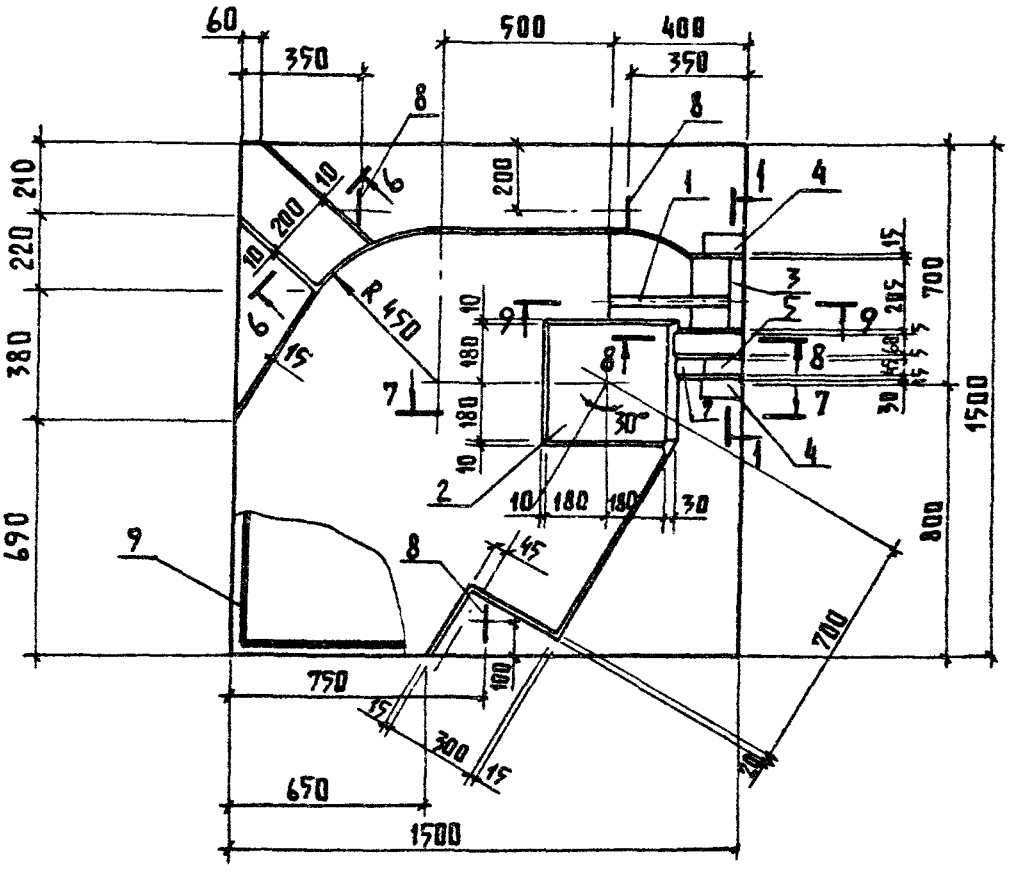

9 — 9

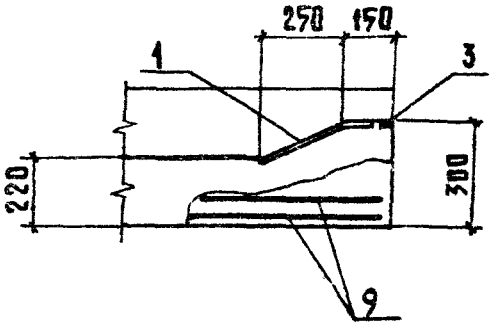

8 — 8

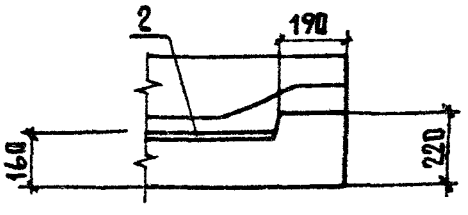

Привязан

Инв.№

801-2-65.85 КЖИ 3.1-04.0.0 СБ

Лист 5

Обозначение	Марка	Рис.	Масса, кг.
КЖИ3.1-04.0.0	1ФО 15.15.42-Т-П	1	2020
-01	1ФОП 15.15.36-Т-П	2	1680
-02	1ФОП 15.15.36-Т-П.Н	3	1680
-03	1ФОН 15.15.42-Т-П.Н	4	1750
-04	1ФОН 15.15.42-Т-П	5	1750

Привязан

Инв. №

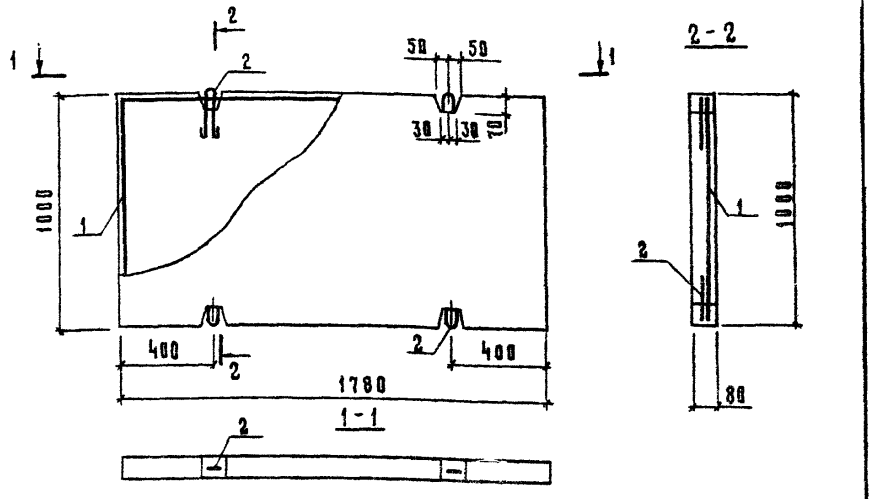

Формат	Зона	Поз.	Обозначение	Наименование	Кол.	Примечание
				Документация		
А4			КЖИ 3.1-ТУ	Технические условия		
			КЖИ 3.1-ВРС	Ведомость расхода стали		
				Сборочные единицы		
А4		1	КЖИ 3.2-08.0.0	Сетка арматурная С7	1	3,84 кг
		2	1.400-9 вып.1	Петля УП1-2	4	0,33 кг
				Материалы		
				Керамзитобетон М75		0,14

Привязан

Инв. N

Нач.отд.	Ким		
Гл.констр.	Теляковский		
Н.контр.	Юдин		
Гл.спец.	Юдин		
Рук.гр.	Котляр		
Инж.	Элькина		
Ст.инж.	Захарова	Захар	

801-2-65.85 КЖИ-3.1-05.0.0

Плита пола стойла

ППС 18.10.8-П-П

Стадия	Масса	Масштаб
Р	0,13	1:50
Лист	Листов 1	

ГИПРОНИСЕЛЬХОЗ

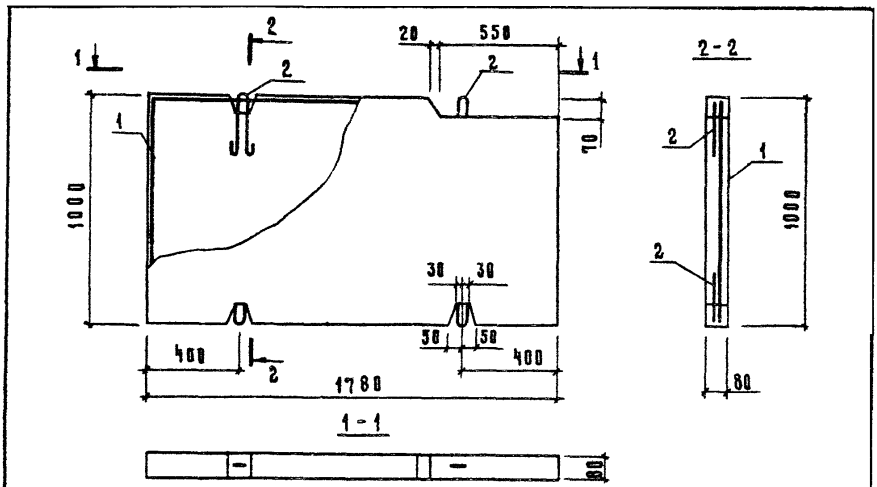

Формат	Зона	Поз	Обозначение	Наименование	Кол.	Примечание
				Документация		
А4			КЖИ 3.1-ТУ	Технические условия		
А4			КЖИ 3.1-ВРС	Ведомость расхода стали		
				Сборочные единицы		
А4		1	КЖИ 3.2-07.0.0	Сетка арматурная С8	1	4,01 кг
		2	1.400-9 вып.1	Петля УП1-2	4	0,33 кг
				Материалы		
				Керамзитобетон М75		0,14 м³

Привязан

Инв №

Нач.отд	Ким		
Гл.констр	Теляковский		
Н.контр	Юдин		
Гл.спец	Юдин		
Рук.гр	Котляр		
Инж.	Элькина		
Ст.инж.	Захаров		

801-2-65.85 КЖИ 3.1-06.0.0

Плита пола стояла

ППС 18.10.8-П-П.1

Стадия	Масса	Масштаб
Р	0,13	1:50
Лист	Листов 1	

ГИПРОНИСЕЛЬХОЗ

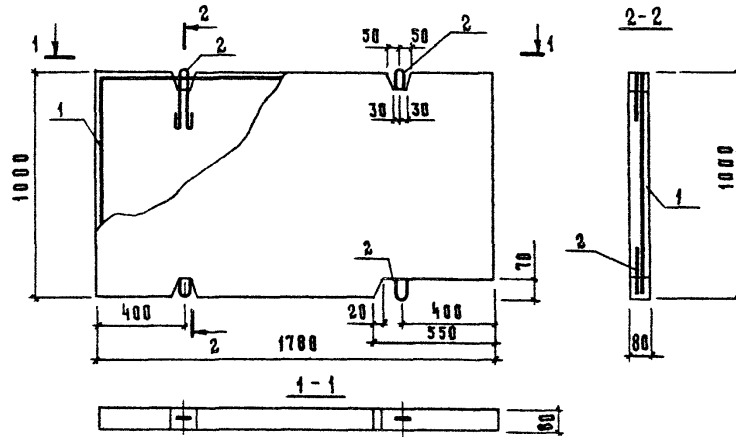

Формат	Зона	Поз.	Обозначение	Наименование	Кол	Примечание
				Документация		
А4			КЖИ 3.1-ТУ	Технические условия	X	
А4			КЖИ 3.1-ВМ	Ведомость расхода стали	X	
				Сборочные единицы		
А4		1	КЖИ 3.2-07.0.0	Сетка арматурная С8	1	4,01 кг
		2	1.400-9 вып.1	Петля УП1-2	4	0,33 кг
				Материалы		
				Керамзитобетон М75		0,14 м³

Привязан

Инв. №

Нач.отд.	Ким	
Гл.констр.	Теляковский	
Н.контр.	Юдин	
Гл.спец.	Юдин	
Рук.гр.	Котляр	
Инж.	Элькина	
Ст.инж.	Захарова	

801-2-65.85 КЖИ 3.1-07.0.0

Плита пола стойла

ППС 18.10.8-П-П.1Н

Стадия	Масса	Масштаб
Р	0,13	1:50
Лист	Листов 1	

ГИПРОНИСЕЛЬХОЗ

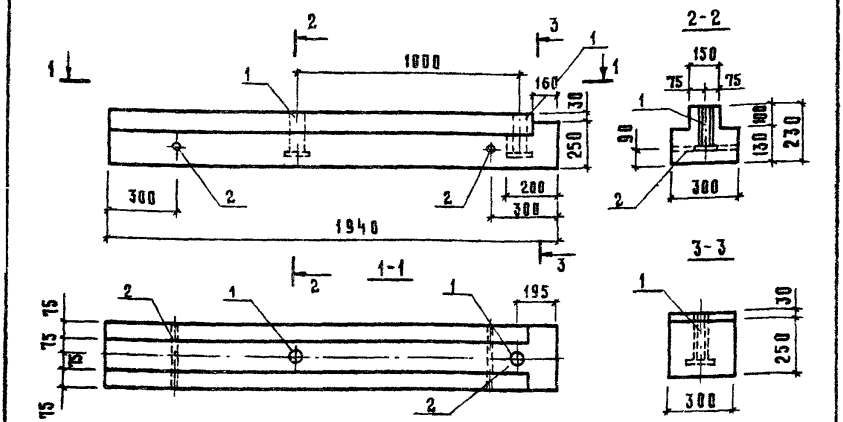

Формат	Зона	Поз.	Обозначение	Наименование	Кол.	Примечание
				Документация		
			КЖИ 3.1-ТУ	Технические условия		
			КЖИ 3.1-ВРС	Ведомость расхода стали		
				Сборочные единицы		
А4		1	КЖИ 3.2-0.13.00	Изделие закладное МН5	2	1,39 кг
Б4		2	КЖИ 3.2-0.01.00	Труба 25×1 ГОСТ 10704-76 / ст3кп 2 ГОСТ 10705-63, ℓ=300	2	0,18 кг
				Материалы		
				Бетон марки М200		0,13 кг

Привязан

Инв. №

801-2-65.85 КЖИ-3.1-08.0.0

Нач. отд.	Ким	
Гл. констр.	Теляковский	
Н. контр.	Юдин	
Гл. спец.	Юдин	
Рук. гр.	Котляр	
Инж.	Элькина	
Ст. инж.	Захарова	

Блок фундаментный
БФо 20.3.28-Т-П

Стадия	Масса	Масштаб
Р	0,31	1:20
Лист	Листов 1	

ГИПРОНИСЕЛЬХОЗ

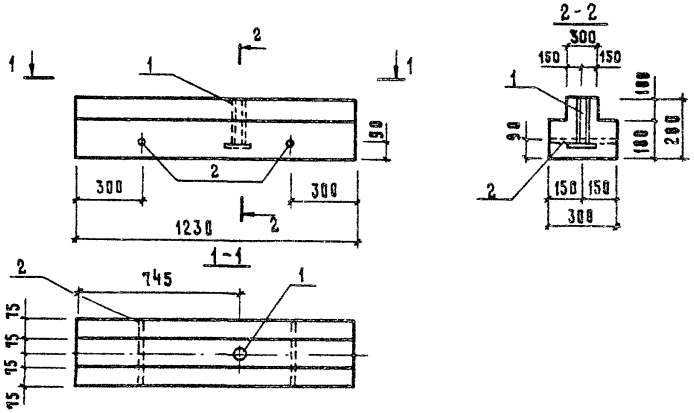

Формат	Зона	Поз.	Обозначение	Наименование	Кол.	Примечание
				Документация		
			КЖИ 3.1-ТУ	Технические условия		
			КЖИ 3.1-РС	Ведомость расхода стали.		
				Сборочные единицы		
А4		1	КЖИ 3.2-0.13.00	Изделие закладное МН5	1	1,39 кг
Б4		2	КЖИ 3.2-0.01.00	Труба 25×1 ГОСТ 10704-76 / ст 3 кп 2 ГОСТ 10705-63		
				С=308	2	0,18 кг
				Материалы		
				Бетон марки М200		0,078 м³

Привязан

Инв. №

801-2-65.85 КЖИ-3.1-09.0.0

Блок фундаментный

БФО 12.3.28-Т-П

Стадия	Масса	Масштаб	
Р	0,19	1:20	
Лист	Листов 1		

Нач.отд.	Ким	
Гл.констр	Теляковский	
Н.контр.	Юдин	
Гл.спец.	Юдин	
Рук.гр.	Котляр	
Инж.	Элькина	
Ст.инж.	Захарова	

ГИПРОНИИСЕЛЬХОЗ

Формат	Зона	Поз	Обозначение	Наименование	Количество на исполнение КЖИ 3.1-10.0.0-										Примечание
					-	01	02	03	04	05	06	07	08	09	
				Документация											
А4			КЖИ 3.1-10.0.0 СБ	Сборочный чертеж											
				Сборочные единицы											
		1	1.832.1-9 вып.1	Панель стеновая ПСД 6.30 ...-Т	1					1					
			1.832.1-9 вып.1	Панель стеновая ПСД 9.30 ...-Т		1					1				
			1.832.1-9 вып.1	Панель стеновая ПСД 12.30 ...-Т			1					1			
			1.832.1-9 вып.1	Панель стеновая ПСД 15.30 ...-Т				1					1		
			1.832.1-9 вып.1	Панель стеновая ПСД 18.30 ...-Т					1					1	
		4	1.400-15 вып.1	Изделие закладное МН 111-5		1	1	1	1		1	1	1	1	1,9 кг
		2	1.832.1-9 вып.2	Изделие закладное М1	2	2	2	2	2	2	2	2	2	2	1,7 кг
		3	2.830-3 вып.2	Изделие закладное МН 3-3	2	2	2	2	2	2	2	2	2	2	4,4 кг

Привязан

Инв. №

Нач.отд.	Ким	
Гл.констр.	Теляковский	
Н.контр.	Юдин	
Гл.спец.	Юдин	
Рук.гр.	Котляр	
Ст.техн.	Корягина	

801-2-65.85 КЖИ 3.1-10.0.0

Панели стеновые ПСД 6.30-Т-1; ПСД 9.30...-Т-1; ПСД 12.30...-Т-1; ПСД 15.30...-Т-1; ПСД 18.30...-Т-1; ПСД 6.30...-Т-1м; ПСД 9.30...-Т-1м; ПСД 12.30...-Т-1м; ПСД 15.30...-Т-1м; ПСД 18.30...-Т-1м

Стадия	Лист	Листов
Р		1

ГИПРОНИСЕЛЬХОЗ

Рис.1

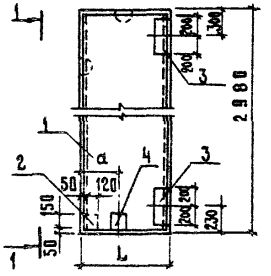

1-1

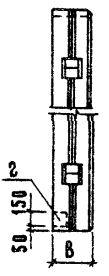

2-2

Рис 2

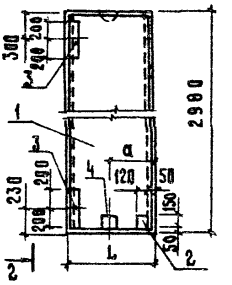

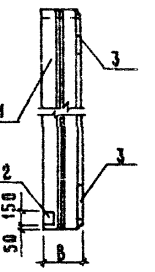

Марка элемента	Изделия закладные								
	Арматура класса			Прокат марки					Всего
	AIII			Вст3 кп 2					
	ГОСТ 5781-82			ГОСТ 103-76					
	ф 8	ф 10	Итого	-2×40	-8×120	-8×130		Итого	
ПСД 6.30 ... -Т-1 ; ПСД 6.30 ... -Т-1Н	1,26	0,76	2,02	1,4	2,4	6,6		10,4	12,42
ПСД 9.30 ...-Т-1; ПСД 9.30 ...-Т-1Н; ПСД 12.30 ...-Т-1; ПСД 12.30 ...-Т-1Н; ПСД 15.30 ...-Т-1; ПСД 15.30 ...-Т-1Н; ПСД 18.30 ...-Т-1; ПСД 18.30 ...-Т-1Н.	1,66	0,76	2,42	1,8	3,5	6,6		11,9	14,32

Обозначение	Марка	Рис.	Размеры L	B			δ I	δ II
КЖИ3.1-10.00	ПСД 6.30 ...-Т-1	1	580	300	400	500	—	—
-01	ПСД 9.30 ...-Т-1		880	300	400	500	375	375
-02	ПСД 12.30 ...-Т-1		1180	300	400	500	675	675
-03	ПСД 15.30 ...-Т-1		1480	300	400	500	975	—
-04	ПСД 18.30 ...-Т-1		1780	300	400	500	—	1275
-05	ПСД 6.30 ...-Т-1Н	2	580	300	400	500	—	—
-06	ПСД 9.30 ...-Т-1Н		880	300	400	500	375	375
-07	ПСД 12.30 ...-Т-1Н		1180	300	400	500	675	675
-08	ПСД 15.30 ...-Т-1Н		1480	300	400	500	975	—
-09	ПСД 18.30 ...-Т-1Н		1780	300	400	500	—	1275

Привязан

Инв. №

Нач. отд.	Ким	
Гл. констр.	Теляковский	
Н. контр.	Юдин	
Гл. спец.	Юдин	
Рук. гр.	Котляр	
Ст. техн	Корягина	

801-2-65.85 КЖИ 3.1-10.00 СБ

Панели стеновые ПСД 6.30 ...-Т-1; ПСД 9.30 ...-Т-1; ПСД 12.30 ...-Т-1; ПСД 15.30 ...-Т-1 ПСД 18.30 ...-Т-1; ПСД 6.30 ...-Т-1Н; ПСД 9.30 ...-Т-1Н; ПСД 12.30 ...-Т-1Н; ПСД 15.30 ...-Т-1Н; ПСД 18.30 ...-Т-1Н; Сборочный чертеж.

Стадия	Масса	Масштаб
Р		
Лист	Листов 1	

ГИПРОНИСЕЛЬХОЗ

Формат	Зона	Поз.	Обозначение	Наименование	Количество на исполнение КЖИ 3.1-11.0.0 —									Примечание
					–	01								
				Документация										
А4			КЖИ 3.1-11.0.0 СБ	Сборочный чертёж										
				Сборочные единицы										
		1	1.832.1-9 вып.1	Панель стеновая ПСД 12.30-Т-1	1	1								
				Панель стеновая ПСД 12.30-Т-2	1	1								
		2	1.400-15 вып.1	Изделие закладное МН 502	8	8								1,5 кг
		3	1.400-15 вып.1	Изделие закладное МН 302-3	–	2								4,5 кг

Привязан

Инв. №

Нач. отд.	Ким	
Гл. констр.	Теляковский	
Н. контр.	Юдин	
Гл. спец.	Юдин	
Рук. гр.	Котляр	
Инж.	Щеголева	
Ст. инж.	Захарова	

801-2-65.85 КЖИ 3.1-11.0.0

Панели стеновые
ПСД 12.30 ...-Т-2;
ПСД 12.30 ...-Т-3

Стадия	Лист	Листов
Р		

ГИПРОНИСЕЛЬХОЗ

Рис.1

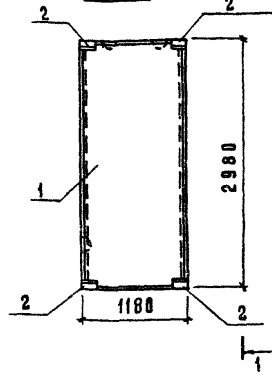

Рис.2

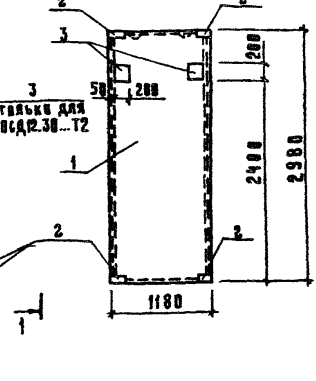

Марка элемента	Изделия закладные										Всего	Общий расход кг
	Арматура класса			Прокат марки								
	AIII			Вст3 кп 2								
	ГОСТ 5781-82			ГОСТ 103-76		ГОСТ 82-70		ГОСТ 8509-72				
	8	12	Итого	60×10	Итого	-200×8	Итого	L 75×6	Итого			
ПСД 12.30 ...-Т-2	3,84		3,84					8,16	8,16		12,0	12,0
ПСД 12.30 ...-Т-3	3,84	2,16	6,00	0,68	0,68	6,16	6,16	8,16	8,16		21,0	21,8

Обозначение	Марка	Рис	Размеры В, мм		Масса, кг Варианты	
					1	2
КЖИ 3.1-11.00	ПСД 12.30...-Т-2	1	300	400	1412	1762
-01	ПСД 12.30...-Т-3	2	300	400	1421	1771

Привязан

Инв. №

801-2-65.85 КЖИ 3.1-11.00 СБ

Нач. отд.	Ким	
Гл. констр.	Теляковский	
Н. контр.	Юдин	
Гл. спец.	Юдин	
Рук. гр.	Котляр	
Инж.	Щеголева	
Ст. инж.	Захарова	

Панели стеновые ПСД 12.30 ...-Т2; ПСД 12.30 ...-Т-3 Сборочный чертеж

Стадия	Масса	Масштаб
Р	см. табл.	
Лист	Листов 1	

ГИПРОНИСЕЛЬХОЗ

Формат	Зона	Поз.	Обозначение	Наименование	Количество на исполнение КЖИ 3.1-12.0.0 –									Примечание
					–	01								
				Документация										
А4			КЖИ 3.1-12.0.0 СБ	Сборочный чертёж										
				Сборочные единицы										
		1	1.832.1-9 вып.1	Панель стеновая ПСД 12.12 ...Т-	1									
		2	1.832.1-9 вып.1	Панель стеновая ПСД 6.12 ...Т		1								
		3	1.400-15 вып.1	Изделие закладное МК 539	4	4								1,2

Привязан	Нач. отд.	Ким	801-2-65.85 КЖИ 3.1-12.0.0
	Гл. констр.	Теляковский	Панели стеновые ПСД 12.12 ... Т-1; ПСД 6.12 ... Т-1
	Н. контр.	Юдин	Стадия: Р; Лист: ; Листов: 1
	Гл. спец.	Юдин	ГИПРОНИСЕЛЬХОЗ
	Рук. гр.	Котляр	
Инв. №	Инж.	Позднякова	

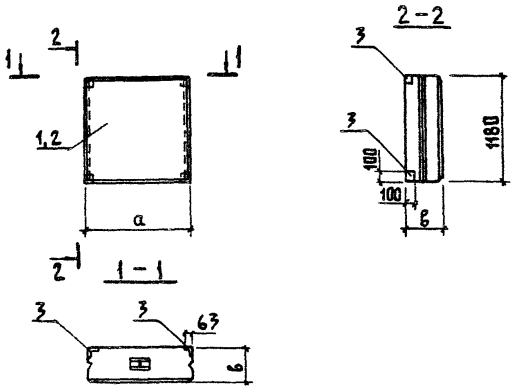

Обозначение	Марка	Размеры, мм				Масса, кг			Примечание
		а	в						
			1	2		1	2		
КЖИ 3.1-12.0.0	ПСД12.12.Т-1	1180	300	400		554,6	694,6		
-01	ПСД6.12.Т-1	580	300	400		274,6	344,6		

Марка элемента	Изделия закладные						Всего
	Арматура класса			Прокат марки			
	А III			В ст 3 кп 2			
	ГОСТ 5781-82			ГОСТ 8510-72			
	ф8		Итого	L10/63×6		Итого	
ПСД12.12...Т-1	1,8		1,8	3,0		3,0	4,8
ПСД 6.12...Т-1	1,8		1,8	3,0		3,0	4,8

Привязан

Инв. №

Нач. отд.	Ким		
Гл. констр.	Теляковский		1.85
Н. контр.	Юдин		
Гл. спец.	Юдин		
Инженер	Позднякова		
Ст. инж.	Захарова		

801-2-65 85 КЖИ 3.1-12.0.0 СБ

Панели стеновые ПСД 12.12...Т-1, ПСД6.12...Т-1

Сборочный чертеж

Стадия	Масса	Масштаб
Р	см. таблицу	1:50
Лист	Листов 1	

ГИПРОНИСЕЛЬХОЗ

Формат	Зона	Поз.	Обозначение	Наименование	Кол. на исполнение КЖИ3.1-13.0.0-									Примечание
					—	01	02	03						
				Документация										
А4			КЖИ3.1-13.0.0 СБ	Сборочный чертеж										
				Сборочные единицы										
		1	1.822.1-2/82 вып.1	РПС 21-5-П	1	1	1	1						
		2	1.822.1-2/82 вып.2	Изделие закладное М5	5	10	5	5						
		3	КЖИ3.2-0.14.0.0	Изделие закладное М16	2	2	2	2						
		4	1.822.1-2/82 вып.2	Изделие закладное М6			2							
		5	1.480-6/76	Изделие закладное М2-27				1						

Привязан

Инв. N

Нач.отд.	Гомзяков	
Гл.констр.	Теляковский	
Н.контр.	Юдин	
Гл.спец.	Юдин	
Ст.инж.	Литвинова	

801-2-65.85 КЖИ3.1-13.0.0

Полурамы
РПС 21-5-Па; РПС21-5-Пб;
РПС 21-5-Пв; РПС 21-5-Пг.

Стадия	Лист	Листов
Р		1

ГИПРОНИСЕЛЬХОЗ

РПС 21-5-Па, РПС 21-5-П2

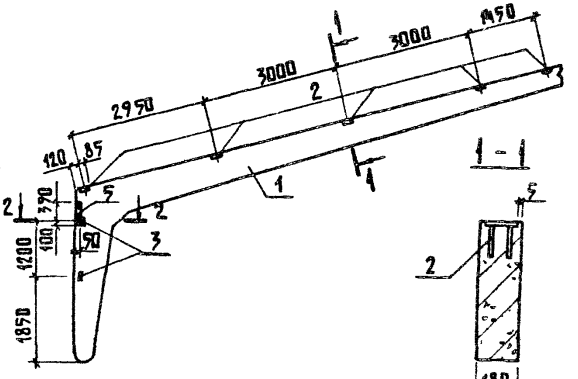

РПС 21-5-Пб

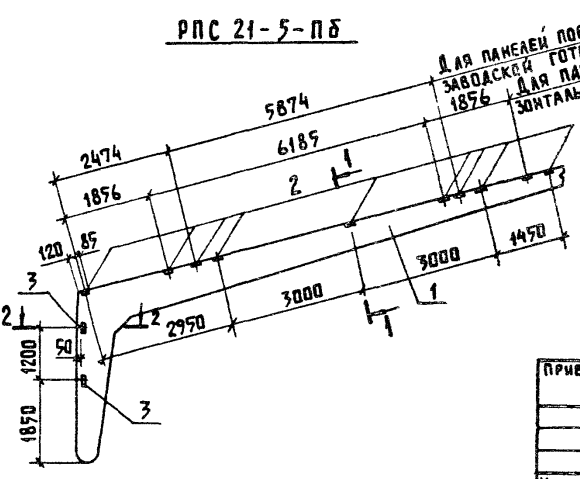

Для панелей повышенной заводской готовности
Для панелей с горизонтальной разрезкой

Привязан	
Инв. №	

Нач. отд.	Гомзяков	
Гл. констр.	Теляковский	
Н. контр.	Юдин	
Гл. спец.	Юдин	
Ст. инж.	Айтбикова	

801-2-65.85 КЖИ 3.1-13.0.3 СБ

Полурамы:
РПС 21-5-Па; РПС 21-5-Пб
РПС 21-5-Пб; РПС 21-5-Пг
Сборочный чертеж

Стадия	Масса	Масштаб
Р	3.4	1:100
Лист 1	Листов 2	

Гипроспецстальконструкция

РПС 21-5-ПВ

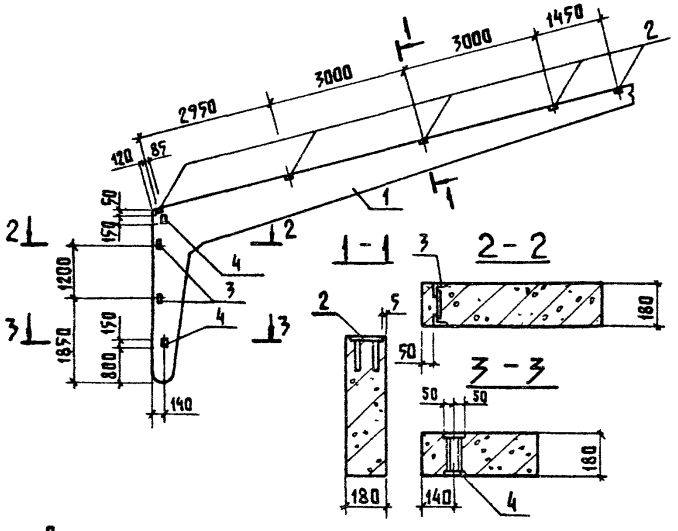

Ведомость расхода стали на дополнительные закладные изделия

Марка элемента	Изделия закладные										Масса кг
	Арматура класса AIII					Прокат марки Вст3кп2					
	ГОСТ 5781-82					ГОСТ 8509-72	ГОСТ 103-76				
	ф8	ф10	ф12	ф16	Итого	L63×5	-6×170	-8×100	-14×390	Итого	
РПС 21-5-Па	1,20		0,26		1,46	1,92	7,00			8,92	10,38
РПС 21-5-ПБ	2,40		0,26		2,66	1,92	14,0			15,92	18,58
РПС 21-5-ПВ	1,20	1,20	0,26		2,66	1,92	7,00	3,6		12,52	15,18
РПС 21-5-Пг	1,20		0,26	5,1	6,56	1,92	7,00		21,4	30,32	36,88

Привязан

Инв. №

801-2-65.85 КЖИ 3.1-13.0.0 СБ

Лист 2

Формат	Зона	Поз.	Обозначение	Наименование	Кол. на исполнение КЖИ3.1-14.0.0 –										Примечание
					–	01	02	03							
				Документация											
А4			КЖИ3.1-13.0.0 СБ	Сборочный чертеж											
				Сборочные единицы											
		1	1.823-1 вып.1	Колонна СК2-36-2	1	1									
		2	КЖИ3.2-0.14.0	Изделие закладное МК6	2	2									1,11 кг
		3	1.400-6/76 вып.1	Изделие закладное М1-11-10		1									6,20 кг

Привязан

Нач.отд.	Ким	
Гл.констр.	Теляковский	
Н.контр.	Юдин	
Гл.спец.	Юдин	
Рук.гр.	Котляр	
Ст.инж.	Чаркин	

801-2-65.85 КЖИ-3.1-14.0.0

Колонны СК2-36-2-1; СК2-36-2-2

Стадия	Лист	Листов
Р		1

ГИПРОНИСЕЛЬХОЗ

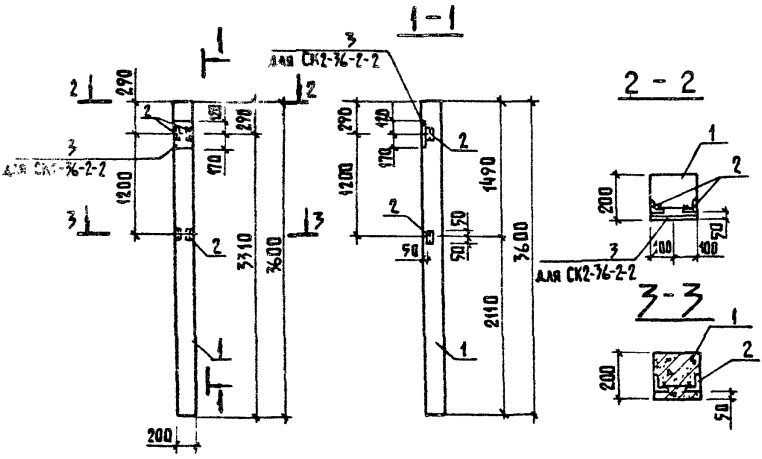

Марка элемента	Изделия закладные												Общий расход стали
	Арматура класса AIII				Прокат марки Вст3кп2							Всего	
	ГОСТ 5781-82				ГОСТ 103-76				ГОСТ 8510-72				
	12	14		Итого	50×10	200×10		Итого	L63×5		Итого		
СК2-36-2-1	0,3			0,30					1,92		1,92	2,22	2,22
СК2-36-2-2	0,3	0,80		1,10	0,80	4,60		5,40	1,92		1,92	8,42	8,42

Привязан

Инв. №

801-2-65.85 КЖИ 3.1-14.0.0 СБ

Нач. отд.	Ким	
Гл. констр.	Телятковский	
Н. контр.	Юдин	
Гл. спец.	Юдин	
Рук. гр.	Коталяр	
Ст. инж.	Чаркин	
Ст. инж.	Захарова	

Колонны СК2-36-2-1; СК2-36-2-2
Сборочный чертеж

Стадия	Масса	Масштаб
Р	370	1:50
Лист	Листов 1	

ГИПРОНИСЕЛЬХОЗ

Формат	Зона	Поз	Обозначение	Наименование	Количество на исполнение КЖИ 3.1-11.0.0- –	Количество на исполнение КЖИ 3.1-11.0.0- 01	Примечание
				Документация			
А4			КЖИ 3.1-11.0.0 СБ	Сборочный чертеж			
				Сборочные единицы			
		1	1.063.1-1 вып. 0	1ФТ6-6АIIIт-П	1	1	
		2	1.400-6/76 вып. 1	Изделие закладное М4-1-4	2		1,4 кг
			1.400-6/76 вып. 1	Изделие закладное М4-1-4		8	Для панелей с горизонтальной разрезкой
			1.400-6/76 вып. 1	Изделие закладное М4-1-4		6	Для панелей повышенной заводской готовности
		3	1.400-6/76 вып. 1	Изделие закладное М43-2	2	2	2,4 кг

Привязан

Инв. №

Нач. отд.	Гомзяков	
Гл. констр.	Теляковский	
Н. контр.	Юдин	
Гл. спец.	Юдин	
Рук. гр.	Котляр	
Ст. инж.	Литвинова	

801-2-65.85 КЖИ 3.1-11.0.0

Фермы: 1ФТ6-6АIIIт-П.1; 1ФТ6-6АIIIт-П.2

Стадия	Лист	Листов
Р		1

ГИПРОНИСЕЛЬХОЗ

1ФТ6-6АIIIт-П.1

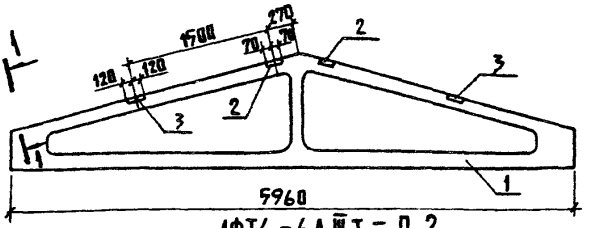

1ФТ6-6АIIIт-П.2

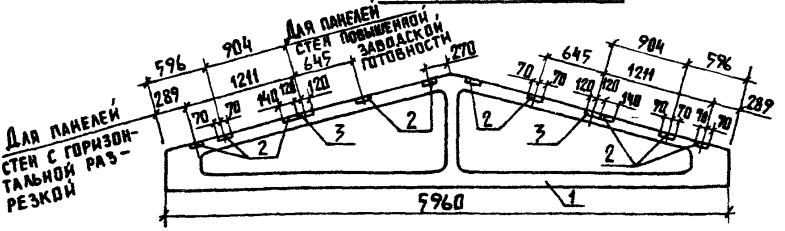

Ведомость расхода стали на дополнительные закладные детали

Марка элемента	Изделия закладные								Всего кг	Примечание
	Арматура класса			Прокат марки						
	AIII			Вст3кп2						
	ГОСТ 5781-82			ГОСТ 103-76						
	⌀8		Итого	-140-6	-190-6			Итого		
1ФТ6-6АIIIт-П.1	0,48		0,48	5,20				5,20	5,68	
1ФТ6-6АIIIт-П.2	1,20		1,20	10,40	4,40			14,80	16,00	Для панелей стен с горизонтальной разрезкой
1ФТ6-6АIIIт-П.2	1,00		1,00	7,80	4,40			12,20	13,20	Для панелей стен повышенной заводской готовн.

Привязан

Инв.№

801-2-65.85КЖИ 3.1-11.0.0 СБ

Нач. отд.	Гомзяков	
Гл. констр.	Теляковский	
Н. контр	Юдин	
Гл. спец.	Юдин	
Рук. гр.	Котляр	
Ст. инж.	Антвинова	

Фермы 1ФТ6-6АIIIт-П.1; 1ФТ6-6АIIIт-П.2
Сборочный чертеж

Стадия	Масса	Масштаб
Р	1000	1:50
Лист	Листов 1	

ГИПРОНИСЕЛЬХОЗ

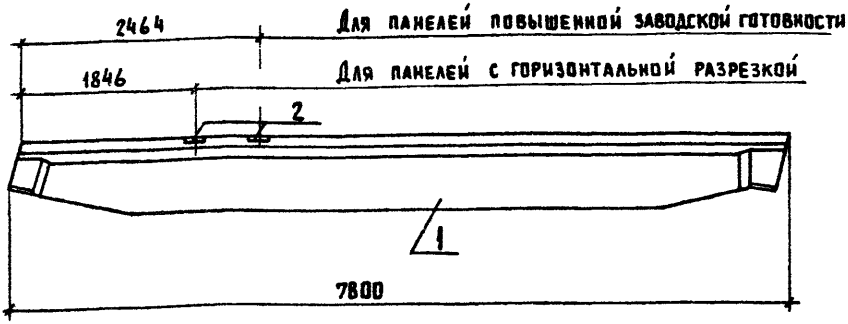

Формат	Зона	Поз	Обозначение	Наименование	Кол.	Примечание
				Документация		
			1.862-2 вып. 1	Технические условия		
				Сборочные единицы		
А4		1	1.862-2 вып. 1	Балка БС 7,5-4	1	
		2	1.862-2 вып. 1	Изделие закладное М1	2	Для панелей с горизонт. разрезк.
		2	1.862-2 вып. 1	Изделие закладное М1	1	Для панелей повышенной заводской готовности

Ведомость расхода стали на дополнительные закладные детали

Марка элемента	Изделия закладные				Всего	Примечание
	Арматура класса		Прокат марки			
	AII		Вст3кп2			
	ГОСТ 5781-82		ГОСТ 103-76			
	⌀10	Итого	160×8	Итого		
БС 7,5-4-1	0,4	0,4	2,0	2,0	2,4	Для панелей с горизонтальн. разрезкой
БС 7,5-4-1	0,4	0,4	2,0	2,0	2,4	Для панелей с повышенной заводск. готовности

Привязан

Инв. №

801-2-65.85 КЖИ 3.1-16.0.0

Нач. отд.	Ким	
Гл. конструктор	Теляковский	
Н. контр.	Юдин	
Гл. спец.	Юдин	
Рук. гр.	Котляр	
Инж.	Элькина	
Ст. инж.	Захарова	

Балка БС 7,5-4-1

Стадия	Масса	Масштаб
Р	1,45	1:50
Лист	Листов 1	

ГИПРОНИСЕЛЬХОЗ

Формат	Зона	Поз.	Обозначение	Наименование	Количество на исполнение КЖИ 3.1-17.0.0-										Примечание
					-	01	02	03	04	05	06	07	08	09	
				Документация											
А4			КЖИ 3.1-СБ	Сборочный чертеж											
				Сборочные единицы											
		1	1.865.1-4/80 вып.1	1ПГ-3АIVт-П	1	1									
			1.865.1-4/80 вып.3	2ПГ-2АIVт-П			1	1							
			1.865.1-4/80 вып.3	2ПВ10-2АIVт-П					1			1			
			1.865.1-4/80 вып.3	2ПВ7-2АIVт-П						1			1		
			1.865.1-4/80 вып.3	2ПВ4-2АIVт-П							1			1	
		2	1.865.1-4/80 вып.2	Изделие закладное М7		2		2				2	2	4	0,9 кг
		3	1.865.1-4/80 вып.2	Изделие закладное М8	10	10	5	5	5	5	5	5	5	5	0,6 кг

Привязан

Инв. №

Нач.отд.	Гомзяков	
Гл.кон.отд.	Теляковский	
Н.контр.	Юдин	
Гл.спец.	Юдин	
Рук.гр.	Котляр	
Ст.инж.	Литвинова	

801-2-65.85 КЖИ 3.1-17.0.0

ПЛИТЫ ПОКРЫТИЯ: 1ПГ-3АIVт-П..., 2ПГ-2АIVт-П..., 2ПВ10-2АIVт-П..., 2ПВ7-2АIVт-П..., 2ПВ4-2АIVт-П...

Стадия	Лист	Листов
Р		1

ГИПРОНИСЕЛЬХОЗ

Рис. 1

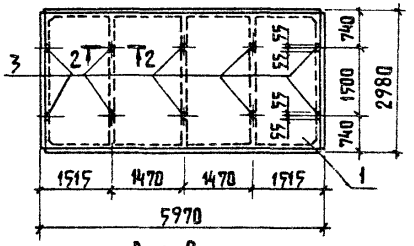

Рис. 2

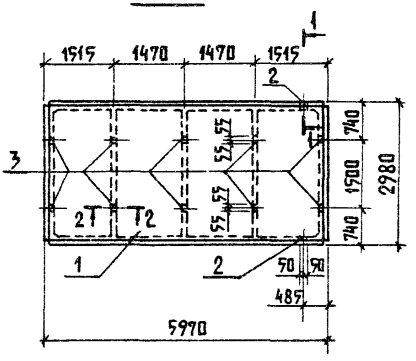

Рис. 3

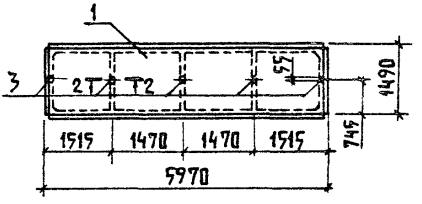

Рис. 4

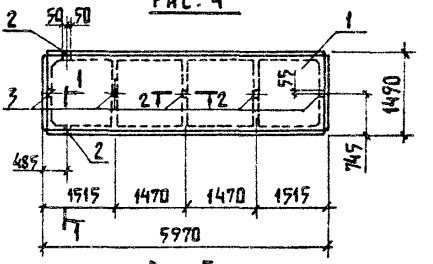

Рис. 5

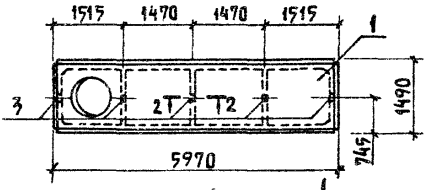

Рис. 6

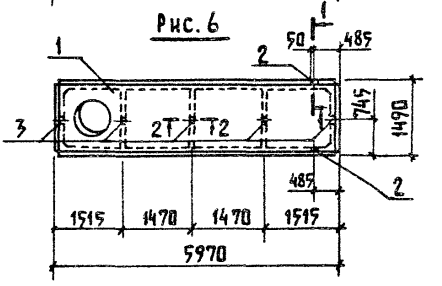

Привязан	
Инв. №	

Нач. отд.	Гомзяков		
Гл.кон.отд.	Телятковский		
Н.контр.	Юдин		
Гл.спец.	Юдин		
Рук.гр.	Котляр		
Ст. инж.	Литвинова		

801-2-65.85 КЖИ 3.1-17.0.0 СБ

Плиты покрытия: 1ПГ-3АIVт-П..., 2ПГ-2АIVт-П..., 2ПВ10-2АIVт-П.., 2ПВ7-2АIVт-П..., 2ПВ4-2АIVт-П..

Сборочный чертеж

Стадия	Масса	Масштаб
Р	см. табл.	1:100
Лист 1	Листов 2	

ГИПРОЧИСТВОДХОЗ

Рис. 7

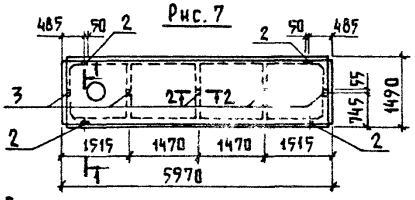

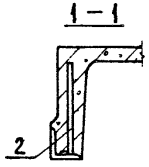

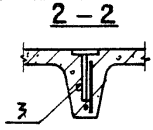

Ведомость расхода стали на дополнительные закладные изделия

Марка элемента	Изделия закладные								Всего кг	Примечание
	Арматура класса			Прокат марки						
	A III			В ст 3 кп 2						
	ГОСТ 5781-82			ГОСТ 8509-72		ГОСТ 103-76				
	ф10		Итого	L70×6		-60×8	-18×8	Итого.		
1ПГ-3А IVТ-Па	1,8		1,8			4,0		4,0	5,8	
1ПГ-3А IVТ-Паб	2,2		2,2	1,2		4,0	0,16	4,16	7,6	
2ПГ-2А IVТ-Па	0,9		0,9			2,0		2,0	2,9	
2ПГ-2А IVТ-Паб	1,3		1,3	1,2		2,0	0,16	2,16	4,7	
2ПВ...-2А IVТ-Па	0,9		0,9			2,0		2,0	2,9	
2ПВ...-2А IVТ-Паб	1,3		1,3	1,2		2,0	0,16	2,16	4,7	
2ПВ4-2А IVТ-Паб	1,7		1,7	2,4		2,0	0,32	2,32	6,4	

Обозначение	Марка	Рис.	Масса т
КЖИ 3.1-17.0.0	1ПГ-3А IVТ-Па	1	2,25
-01	1ПГ-3А IVТ-Паб	2	2,25
-02	2ПГ-2А IVТ-Па	3	1,23
-03	2ПГ-2А IVТ-Паб	4	1,23
-04	2ПВ10-2А IVТ-Па	5	1,35
-05	2ПВ7-2А IVТ-Па		1,45
-06	2ПВ4-2А IVТ-Па		1,53
-07	2ПВ10-2А IVТ-Паб	6	1,35
-08	2ПВ7-2А IVТ-Паб		1,45
-09	2ПВ4-2А IVТ-Паб		1,53
	2ПВ4-2А IVТ-Пав	7	1,53

Привязан

Инв. №

Марка элемента	Изделия арматурные											
	Арматура класса										Всего	
	AIII						BpI					
	ГОСТ 5781-82						ГОСТ 6727-80					
	ø12					Итого	ø4			Итого		
ППД 48.12.30-Т	102,0					102,0	7,65			7,65	109,65	
ППД 50.12.40-Т	106,4					106,4	9,36			9,36	115,76	
1ППД 48.12.30-Т	102,0					102,0	7,65			7,65	109,65	
1ППД 50.12.40-Т	106,4					106,4	9,36			9,36	115,76	
2ППД 48.12.30-Т	103,56					103,56	7,53			7,53	111,09	
2ППД 48.12.30-Т.И	103,56					103,56	7,53			7,53	111,09	
2ППД 50.12.40-Т	107,1					107,1	9,04			9,04	116,04	
2ППД 50.12.40-Т.И	107,1					107,1	9,04			9,04	116,04	

Привязан

Инв. №

Нач. отд.	Ким	
Гл. констр.	Теляковский	
Н. контр.	Юдин	
Гл. спец.	Юдин	
Исполн.	Корягина	
Ст. инж.	Захарова	

801-2-65.85 КЖИ 3.1-ВРС

Ведомость расхода стали на 1 элемент

Стадия	Лист	Листов
Р	1	6

ГИПРОНИСЕЛЬХОЗ

Марка элемента	Изделия закладные																		Общий расход кг
	Арматура класса						Прокат марки											Всего	
	AI			AIII			Вст3кп2												
	ГОСТ 5781-82			ГОСТ 5781-82			ГОСТ 103-76												
	ф14	ф16	итого	ф10	ф12	итого	-6×100	-8×40	-8×120	-10×50		итого							
ППД 48.12.30-Т	5,96	4,20	10,16	3,04	1,6	4,64	2,0	1,6	8,8	3,2		15,60						30,40	140,05
ППД 50.12.40-Т	8,88	5,0	13,88	3,04	1,6	4,64	2,0	1,6	8,8	3,2		15,60						34,12	149,88
1ППД 48.12.30-Т	5,96	4,2	10,16	3,04	1,6	4,64	2,0	1,6	8,8	3,2		15,60						30,40	140,05
1ППД 50.12.40-Т	8,88	5,0	13,88	3,04	1,6	4,64	2,0	1,6	8,8	3,2		15,60						34,12	149,88
2ППД 48.12.30-Т	5,96	4,2	10,16	3,04	1,6	4,64	2,0	1,6	8,8	3,2		15,60						30,40	141,09
2ППД 48.12.30-Т.Н	5,96	4,2	10,16	3,04	1,6	4,64	2,0	1,6	8,8	3,2		15,60						30,40	141,09
2ППД 50.12.40-Т	8,88	5,0	13,88	3,04	1,6	4,64	2,0	1,6	8,8	3,2		15,60						34,12	150,16
2ППД 50.12.40-Т.Н	8,88	5,0	13,88	3,04	1,6	4,64	2,0	1,6	8,8	3,2		15,60						34,12	150,16

Привязан

Инв.N

Марка элемента	Изделия арматурные										
	Арматура класса										Всего
	AIII						BpI				
	ГОСТ 5781-82						ГОСТ 6727-80				
	ø10	ø12				Итого	ø4			Итого	
ППТ 50.25.18-Т	157,6					157,6	1,57			1,57	159,17
ППТ 52.25.18-Т	164,0					164,0	1,57			1,57	165,57
1ППТ 50 25 18-Т	124,2					124,2	1,5			1,5	125,70
1ППТ 50.25 18-Т.Н	124,2					124,2	1,5			1,5	125,70
1ППТ 52 25.18-Т	128,4					128,4	1,5			1,5	129,90
1ППТ 52.25.18-Т.Н	128,4					128,4	1,5			1,5	129,90
ППВ 54.12.16-Т-П		56,6				56,6	11,42			11,42	68,02
ППВ 52.12.16-Т-П		54,6				54,6	10,94			10,94	65,54
ППВ 48.12.16-Т-П		50,2				50,2	10,17			10,17	60,37
ППВ 46.12.16-Т-П		48,1				48,1	9,69			9,69	57,79

Привязан

Инв №

Марка элемента	Изделия закладные																	Общий расход кг.
	Арматура класса						Прокат марки										Всего	
	AI			AIII			Вст3кп2											
	ГОСТ 5781-82			ГОСТ 5781-82			ГОСТ 103-76											
	ф16		Итого	ф8	ф12	Итого	-6×150	-8×100	-10×50			Итого						
ППТ 50.25.18-Т	7,76		7,76		8,4	8,4		18,2	11,2			29,4					45,56	204,73
ППТ 52.25.18-Т	7,76		7,76		8,4	8,4		18,2	11,2			29,4					45,56	211,13
1ППТ 50.25.18-Т	7,76		7,76		7,2	7,2		15,6	9,6			25,2					40,16	165,86
1ППТ 50.25.18-Т.Н	7,76		7,76		7,2	7,2		15,6	9,6			25,2					40,16	165,86
1ППТ 52.25.18-Т	7,76		7,76		7,2	7,2		15,6	9,6			25,2					40,16	170,06
1ППТ 52.25.18-Т.Н	7,76		7,76		7,2	7,2		15,6	9,6			25,2					40,16	170,06
ППВ 54.12.16-Т-П	7,76		7,76	0,24		0,24	2,2		1,6			3,8					11,80	79,82
ППВ 52.12.16-Т-П	7,76		7,76	0,24		0,24	2,2		1,6			3,8					11,80	77,34
ППВ 48.12.16-Т-П	7,76		7,76	0,24		0,24	2,2		1,6			3,8					11,80	72,17
ППВ 46.12.16-Т-П	7,76		7,76	0,24		0,24	2,2		1,6			3,8					11,80	69,59

Привязан

Инв. N

Марка элемента	Изделия арматурные						Изделия закладные											
	Арматура класса					Всего	Арматура класса								Прокат марки			
	BpI						AI				AIII				Вст3кп2			
	ГОСТ 6727-80						ГОСТ 5781-82				ГОСТ 5781-82				ГОСТ 82-70			
	ø4	ø5			Итого		ø8	ø14		Итого	ø8	ø12		Итого	-360×16		Итого	
1ФО15.15.42-Т-П	4,2				4,2	4,2		4,85		4,85	0,94	0,06		1,0	16,28		16,28	
1ФОП15.15.36-Т-П	4,2				4,2	4,2		4,85		4,85	0,63			0,63				
1ФОП15.15.36-Т-П.К	4,2				4,2	4,2		4,85		4,85	0,63			0,63				
1ФОН15.15.42-Т-П	4,2				4,2	4,2		3,63		3,63	0,47	0,06		0,53	16,28		16,28	
1ФОК15.15.42-Т-П.К	4,2				4,2	4,2		3,63		3,63	0,47	0,06		0,53	16,28		16,28	
БФО 12.3.28-Т-П																		
БФО 20.3.28-Т-П																		
ППС 18.10.8-ПП1		4,01			4,01	4,01	1,32			1,32								
ППС 18.10.8-П.П.1К		4,01			4,01	4,01	1,32			1,32								
ППС 18.10.8-П.П		3,84			4,01	4,01	1,32			1,32								

Привязан

Инв. N

801-2-65.85 КЖИ3.1-ВРС

Лист 5

Марка элемента	Изделия закладные. Прокат марки Вст 3 кп 2. ГОСТ 103-76									ГОСТ 10704-76				Всего	Общий расход кг
	-5×20	-5×40	-5×80	-6×60	-6×100	-50×70	-120×80	Итого		Трубы -60×4	Трубы 25×1	Итого			
1ФП15.15.42-Т-П	1,0	0,4	1,2	1,2		0,2		4,0						26,13	30,33
1ФПП 15.15.36-Т-П	0,6	0,2	0,6	0,6			6,04	8,04						13,52	17,72
1ФПП 15.15-36-Т-П.И	0,6	0,2	0,6	0,6			6,04	8,04						13,52	17,72
1ФПИ15.15.42-Т-П	0,5	0,2	0,6	0,6		0,2		2,1						22,54	26,74
1ФПИ 15.15.42-Т-П.И	0,5	0,2	0,6	0,6	0,47	0,2		2,1						22,54	26,74
5ФП 12.3.28-Т-П					0,47			0,47		1,2	0,36		1,56	2,03	2,03
6ФП 20.3.28-Т-П					0,47			0,47		1,2	0,36		1,56	2,03	2,03
ППС 19.10.8-ПП1														1,32	5,33
ППС 19.10.8-ПП1И														1,32	5,33
ППС 19.10.8-П.П														1,32	5,33

Привязан

Инв. №

801-2-65.85 КЖИ3.1-ВРС

Лист 6

gost.e-ecolog.ru