ТИПОВОЙ ПРОЕКТ
801-2-65.85

КОРОВНИК НА 200 КОРОВ
ПРИВЯЗНОГО СОДЕРЖАНИЯ

ПОЛНОСБОРНОЕ ЗДАНИЕ СО СТОЕЧНО-БАЛОЧНЫМ КАРКАСОМ

АЛЬБОМ III

ИЗДЕЛИЯ ИНДУСТРИАЛЬНОГО ИЗГОТОВЛЕНИЯ

ЧАСТЬ 1.1

ДВУХСЛОЙНЫЕ СТЕНОВЫЕ ЛЕГКОБЕТОННЫЕ ПАНЕЛИ
ПОВЫШЕННОЙ ЗАВОДСКОЙ ГОТОВНОСТИ
ДЛЯ СЕЛЬСКОХОЗЯЙСТВЕННЫХ ЗДАНИЙ
ОПАЛУБОЧНЫЕ ЧЕРТЕЖИ И АРМИРОВАНИЕ

				Привязан	
Инв. №					

gost.e-ecolog.ru

ЦЕНТРАЛЬНЫЙ ИНСТИТУТ ТИПОВОГО ПРОЕКТИРОВАНИЯ
ГОССТРОЯ СССР

Москва, А-445, Смольная ул., 22

Сдано в печать VIII 1976 г.

Заказ № 9618 Тираж 250 экз.

ТИПОВОЙ ПРОЕКТ
801-2-65.85

КОРОВНИК НА 200 КОРОВ
ПРИВЯЗНОГО СОДЕРЖАНИЯ

ПОЛНОСБОРНОЕ ЗДАНИЕ СО СТОЕЧНО-БАЛОЧНЫМ КАРКАСОМ

АЛЬБОМ III
ИЗДЕЛИЯ ИНДУСТРИАЛЬНОГО ИЗГОТОВЛЕНИЯ

ЧАСТЬ 1.1
ДВУХСЛОЙНЫЕ СТЕНОВЫЕ ЛЕГКОБЕТОННЫЕ ПАНЕЛИ
ПОВЫШЕННОЙ ЗАВОДСКОЙ ГОТОВНОСТИ
ДЛЯ СЕЛЬСКОХОЗЯЙСТВЕННЫХ ЗДАНИЙ
ОПАЛУБОЧНЫЕ ЧЕРТЕЖИ И АРМИРОВАНИЕ

РАЗРАБОТАН
институтом „Гипрониселькоз"

Главный инженер
института А.С. Бутаев
Главный инженер
проекта А.А. Кузнецов

УТВЕРЖДЕН
Главсельстройпроектом МСХ СССР.
Сводное заключение от 30.12.83г.
№126. Введен в действие
институтом „Гипрониселькоз".
Приказ от 19.07.84г. №101 в.

				Привязан	
Инв. №					

Обозначение	Наименование	N стр.
	Содержание	2
КЖИ 1.1-ТУ	Технические условия	3÷6
КЖИ 1.1-ДН	Номенклатура стеновых панелей	7; 8
КЖИ 1.1-1.0.0	Панели стеновые ПСДТ...40...-Т-П;	
	ПСДТ...40...-П-Н; ПСДТ 57.24...-Т-П;	
	ПСДТ 57.40...-Т-П.Н; ПСДТ 24.60...-Т-П;	
	ПСДТ 24.60...-Т-П.Н; 4.1ПСДТ 24.60...-Т-П.Н	9; 10
КЖИ 1.1-1.0.0 СБ	Панели стеновые ПСДТ...40...-Т-П;	
	ПСДТ...40...-Т-П.Н; ПСДТ 57.24...-Т-П;	
	ПСДТ 57.24...-Т-П.Н; ПСДТ 24.60...-Т-П;	
	ПСДТ 24.60...-Т-П.Н; 4.1 ПСД 24.60...-Т-П.Н	
	Сборочный чертеж	11÷18
КЖИ 1.1-2.0.0	Панели стеновые ПСД 6.33...-Т-П;	
	4 ПСД 60.33...-Т-П;	
	4 ПСД 60.33...-Т-П.Н;	
	4.1 ПСД 60.33...-Т-П;	
	4.1 ПСД 60.33...-Т-П.Н;	19÷22
КЖИ 1.1-2.0.0 СБ	Панели стеновые ПСД 60.30...-Т-П;	
	4.1 ПСД 60.33...-Т-П;	
	4 ПСД 60.33...-Т-П.Н;	
	4.1 ПСД 60.33...-Т-П	
	Сборочный чертеж	23÷27
КЖИ 1.1-ВРС	Ведомость расхода стали	28÷30

Настоящие технические условия распространяются на двухслойные легкобетонные стеновые панели повышенной заводской готовности, предназначенные для применения в коровнике на 200 коров привязного содержания (типовой проект) в районах с температурой наружного воздуха $t^{н}=-20°C$ и $t^{н}=-30°C$, зона влажности-нормальная (по СНиП II-3-79), скоростной напор ветра- 265Па (27 кгс/м^2)

В номенклатуру панелей включены трапецеидальные изделия для торцов зданий, а также изделия для продольных стен зданий, разработанные на основе серии 1.832.1-10.

Двухслойные легкобетонные стеновые панели повышенной заводской готовности, разработанные в настоящем выпуске должны соответствовать требованиям ТУ69-203-82 настоящих технических условий, серии 1.832.1-10, а также чертежам части 1.1.

I. Технические требования

1.1. Основные параметры и размеры.

1.1.1. Общая толщина панелей принята 300 и 400 мм.

1.1.2. Для конструкционно-изолирующего слоя принят керамзитобетон.

Привязан			
Инв.N			

			801-2-65.85-КЖИ 1.1-ТУ
ГИП	Кузнецов		
Нач.отд.	Ким		Технические условия
Гл.конст.	Телякевский		Стадия: Р; Лист: 1; Листов: 4
Гл.спец.	Юдин		ГИПРОНИСЕЛЬХОЗ

1.1.3. Требования к теплотехническим свойствам панелей см. раздел 1 ТУ69-203-82.

1.2. Характеристики

1.2.1. Для конструкционно-изолирующего слоя предусмотрено применение керамзитобетона с объемной массой в высушенном до постоянной массы состоянии $\gamma_0 = 900$ кг/м^3, марки по прочности М50.

1.2.2. Марки по морозостойкости приняты:

керамзитобетона при $t_н = -20°C$ - Мрз 35

керамзитобетона при $t_н = -30°C$ - Мрз 50

1.2.3. Открытые поверхности закладных деталей защищаются слоем цинка толщиной 120 мкм.

1.2.4. Характеристики материалов изолирующего и фактурного слоев и требования к ним, требования к изготовлению и комплектности панелей, а также характеристики и требования к элементам заполнения проемов см. ТУ69-203-82.

1.3. Маркировка

1.3.1. В соответствии с ГОСТ 23009-78 устанавливается следующая структура условного обозначения (марок) панелей

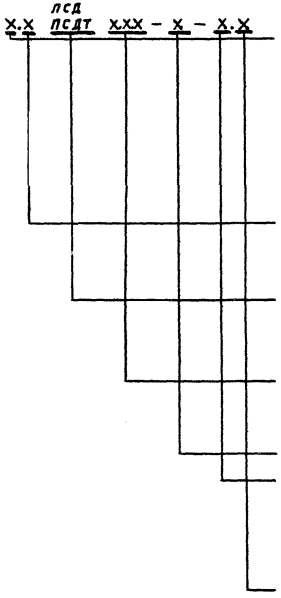

Тип панели
1 - с 2-мя оконными проемами
2 - с оконным и дверным проемами
3 - с одним дверным проемом
4 - с одним оконным проемом

Дополнительные характеристики типов панелей связанные с изменением размеров и привязка проемов.

Панель стеновая двухслойная

Панель стеновая двухслойная торцевая.

Размеры: длина – дм.
высота – дм.
толщина – см.

Вид бетона изолирующего слоя.

Стойкость бетона изолирующего слоя к воздействию агрессивной среды (П)

Изделия обратного изображения (И)

Привязан			
Инв. №			

801-2-65.85- КЖИ 1.1-ТУ

Лист 3

Например: 4.1ПСДТ24.60.30-Т-П.Н означает панель стеновая двухслойная торцевая с одним окном, с дополнительным отверстием, длиной 24 дм, высотой 60 дм, толщиной 30 см, с изолирующим слоем из тяжелого бетона повышенной плотности, обратного изображения.

1.3.2. Марка наносится на одной из длинных боковых поверхностей панелей несмываемой краской.

2. Разделы „Правила приемки," „Методы контроля," „Транспортирование и хранение" и „Гарантии поставщика" см. ТУ 69-203-82.

3. Указания по привязке:

3.1. В таблицах альбома указаны варианты применения элементов в следующих обозначениях:

I - для здания со стоечно-балочным каркасом

II - для здания с рамным каркасом

1. - при толщине стеновых панелей - 30 см.

2. - при толщине стеновых панелей - 40 см.

Например:

I - 1 - для здания со стоечно-балочным каркасом при толщине стеновой панели 30 см.

3.2. При привязке проекта заполняются неоговоренные переменные данные по геометрическим размерам и массам изделий на чертежах и в таблицах. Ненужные графы в таблице вычеркиваются.

3.3. Неоговоренные размеры длины и толщины в маркировке изделий заполняются при привязке проекта в соответствии с указаниями и 1.12.4 технических условий и серии 1.832.1-9 вып. 0.

Привязан			
Инв.№			

N типо-раз-ме-ров	Эскиз	Размеры мм: Длина L	Высота H	Толщина B	Марка	Расход материалов: Цементно-песчаный раствор м³	Легкий бетон γ=500 кг/м³ м³	Тяжелый бетон м200 м³	Сталь, кг: Всего	В т.ч. на закл. изделия	Обозначение
1	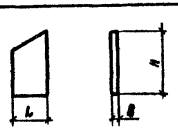	2680	2950	300	ПСДТ 27.40.30-т-п	0,19	2,23	0,48	125,38	29,30	КЖИ 1.1-1.0.0
2		2780	2975	400	ПСДТ 28.40.40-т-п	0,20	3,33	0,50	127,63	29,30	КЖИ 1.1-1.0.0
3		2380	5980	300	ПСДТ 24.60.30-т-п	0,27	3,01	0,68	170,20	31,92	-04
4			6000	400	ПСДТ 24.60.40-т-п	0,27	4,48	0,68	172,07	31,92	-04
5	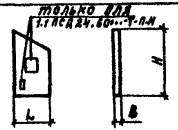	2620	2950	300	ПСДТ 27.40.30-т-п.н.	0,19	2,23	0,48	125,38	29,30	-01
6		2780	2975	400	ПСДТ 28.40.40-т-п.н	0,20	3,33	0,50	127,63	29,30	-01
7		2380	5980	300	4.1 ПСДТ 24.60.30-т-п.н	0,25	2,77	0,63	150,17	31,92	-06
8			6005	400	4.1 ПСДТ 24.60.40-т-п.н	0,25	4,13	0,63	151,92	31,92	-06
9	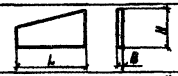	5690	2375	300	ПСДТ 57.24.30-т-п	0,19	2,17	0,47	78,55	20,40	-02
10			2400	400	ПСДТ 57.24.40-т-п	0,19	3,16	0,48	78,92	20,40	-02
11		5690	2375	300	ПСДТ 57.24.30-т-п.н	0,19	2,17	0,47	78,55	20,40	-03
12			2400	400	ПСДТ 57.24.40-т-п.н	0,19	3,16	0,48	78,92	20,40	-03
13		5980	3280	300	ПСД 60.33.30-т-п	0,39	4,54	0,98	111,64	38,18	КЖИ 1.1-2.0.0
14		5980	3280	400	ПСД 60.33.40-т-п	0,39	6,47	0,98	113,01	38,18	КЖИ 1.1-2.0.0

Привязан

Инв.N

Нач.отд.	Ким	
Гл.кон.отд.	Теляковский	
Н.контр.	Юдин	
Гл.спец.	Юдин	
Рук.гр.	Котляр	
Инженер	Щеголева	

801-2-65.85 КЖИ 1.1-ДН

Номенклатура стеновых панелей

Стадия	Лист	Листов
Р	1	2

ГИПРОНИСЕЛЬХОЗ

№ типоразмеров	Эскиз	Размеры, мм			Марка	Расход материалов					Обозначение
		Длина L	Высота H	Толщина B		Цементно-песчаный раствор м³	Легкий бетон γ=500 кг/м³ м³	Тяжелый бетон м200 м³	Сталь, кг		
									Всего	В т.ч. на закл. изд	
15	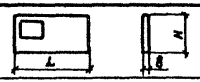	5980	3280	300	4. ПСД 60.33.30-Т-П	0,35	0,87	4,02	132,41	38,18	КЖИ 1.1-2.00-01
16		5980	3280	400	4. ПСД 60.33.40-Т-П	0,35	0,87	5,76	134,84	38,18	-01
17		5980	3280	300	4. ПСД 60.33.30-Т-П.Н	0,35	0,87	4,02	132,41	38,18	-02
18		5980	3280	400	4. ПСД 60.33.40-Т-П.Н	0,35	0,87	5,76	134,84	38,18	-02
19		5980	3280	300	4.1 ПСД 6.33.30-Т-П	0,34	0,84	3,85	145,62	38,18	-03
20		5980	3280	400	4 ПСД 6.33.40-Т-П	0,34	0,84	5,53	148,16	38,18	-03
21		5980	3280	300	4.1 ПСД 6.33.30-Т-П.Н	0,34	0,84	3,85	145,62	38,18	-04
22		5980	3280	400	4.1 ПСД 6.33.40-Т-П.Н	0,34	0,84	5,53	148,16	38,18	-04

Привязан

Инв. №

801-2-65.85 КЖ 1.1-Дн

Лист 2

Формат	Зона	Поз.	Обозначение	Наименование	Количество на исполнение КЖИ 1.1-1.0.0-									Примечание
					—	01	02	03	04	05	06			
				Документация										
А4			КЖИ 1.1-1.0.0 СБ	Сборочный чертеж										
А4			КЖИ 1.1-ТУ	Технические условия										
А4			КЖИ 1.1-ВРС	Ведомость расхода стали										
				Сборочные единицы										
А4		1	КЖИ 1.2-0.1.0	Каркас пространственный КП1	1	1								
			-01	Каркас пространственный КП2			1	1						
			-02	Каркас пространственный КП3					1	1				
			-03	Каркас пространственный КП4							1			
		2	1.832.1-8 вып. 1	Изделие закладное М1	4	4	6	6	6	6	6			1,7 кг
		3	1.400-15 вып. 1	Изделие закладное МН526	1	1			1	1	1			2,9 кг
		4	1.400-15 вып. 1	Изделие закладное МКИ-5			2	2						1,9 кг
		5	1.400-15 вып. 1	Изделие закладное МН523							4			1,1 кг
				Материалы										
				Цементно-песчаный раствор М100	0,19	0,19	0,19	0,19	0,27	0,27	0,25			I-1; II-1 м³

Привязан

Инв. №

Нач. отд.	Жим	
Гл. конс. отд.	Теляковский	
Н. контр.	Юдин	
Гл. спец.	Юдин	
Рук. гр.	Котляр	
Инженер	Щеголева	

801-2-65.85 КЖИ 1.1-1.0.0

Панели стеновые ПСДТ...40...-Т-П; ПСДТ...40...-Т-П.Н; ПСДТ 52.24...-Т-П; ПСДТ 52.24...-Т-П.Н; ПСДТ 24.60...-Т-П; ПСДТ 24.60...-Т-П.Н; 4.1 ПСДТ 24.60...-Т-П.Н.

Стадия	Лист	Листов
Р	1	2

ГИПРОНИСЕЛЬХОЗ

Формат	Зона	Поз.	Обозначение	Наименование	Количество на исполнение КЖИ 1.1-1.00-										Примечание
					–	01	02	03	04	05	06				
				Цементно-песчаный											
				раствор	0,20	0,20	0,19	0,19	0,27	0,27	0,25				I-2; II-2 м³
				Легкий бетон марки м50	2,23	2,23	2,17	2,17	3,01	3,01	2,85				I-1; II-1 м³
				Легкий бетон марки м50	3,33	3,33	3,16	3,16	4,48	4,48	4,11				I-2; II-2 м³
				Бетон марки м200	0,48	0,48	0,47	0,47	0,68	0,68	0,62				I-1; II-1 м³
				Бетон марки м200	0,50	0,50	0,48	0,48	0,68	0,68	0,62				I-2; II-2 м³
		6		Брусок 100×60 ГОСТ 24454-80 сосна или ель Ф±20%											
				ℓ=3280	1	1									0,020 м³
				Элементы заполнения											
				проемов											
		7		Брусок 100×60 ГОСТ 24454-80 сосна или ель Ф±20%											
				ℓобщ.=4580							1				0,028 м³
		8	КЖИ 3.2-8.00.00	Изделие металлическое											
				МИ 4							1				38,04 кг

Привязан

Инв. N

801-2-65.85 КЖИ 1.1-1.0.0

Лист 2

Рис. 1

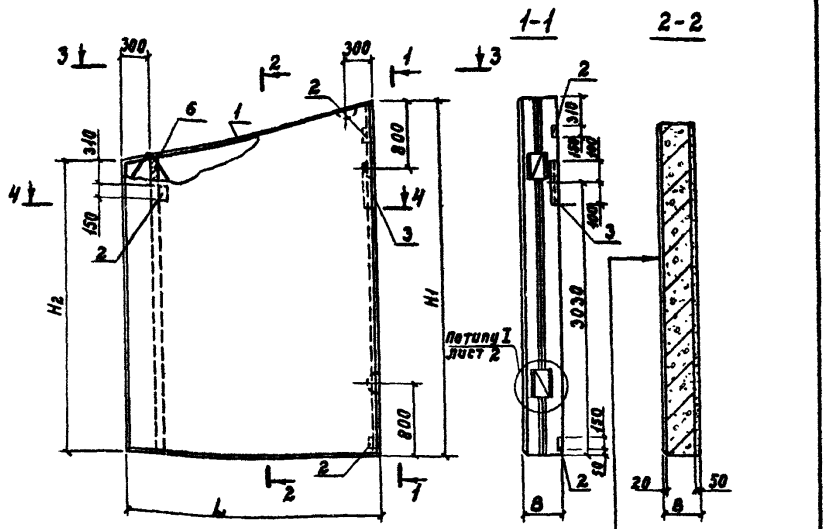

В брусе поз. 6 в местах прохода арматуры выполнить пропилы

Привязан			
Инв. N			

Нач. отд.	Кит		
Гл. конс. отд.	Теляковский		
Н. контр.	Юдин		
Гл. спец.	Юдин		
Рук. гр.	Котляр		
Инж.	Щеголева		

801-2-65.87 ЖСИ 1.1-1.0.0 СБ

Панели стеновые ПСЭТ...40...-Т-П; ПСЭТ...40...-Т-П-Н; ПСЭТ57.24...-Т-П; ПСЭТ57.24...-Т-П-Н; ПСЭТ24.60...-Т-П-Н; Ч.ПСЭТ24.60...-Т-П-Н

Сборочный чертеж

Стадия	Масса	Масштаб
Р	-	1:50
Лист 1	Листов 8	

ГИПРОНИСЕЛЬХОЗ

Рис. 2

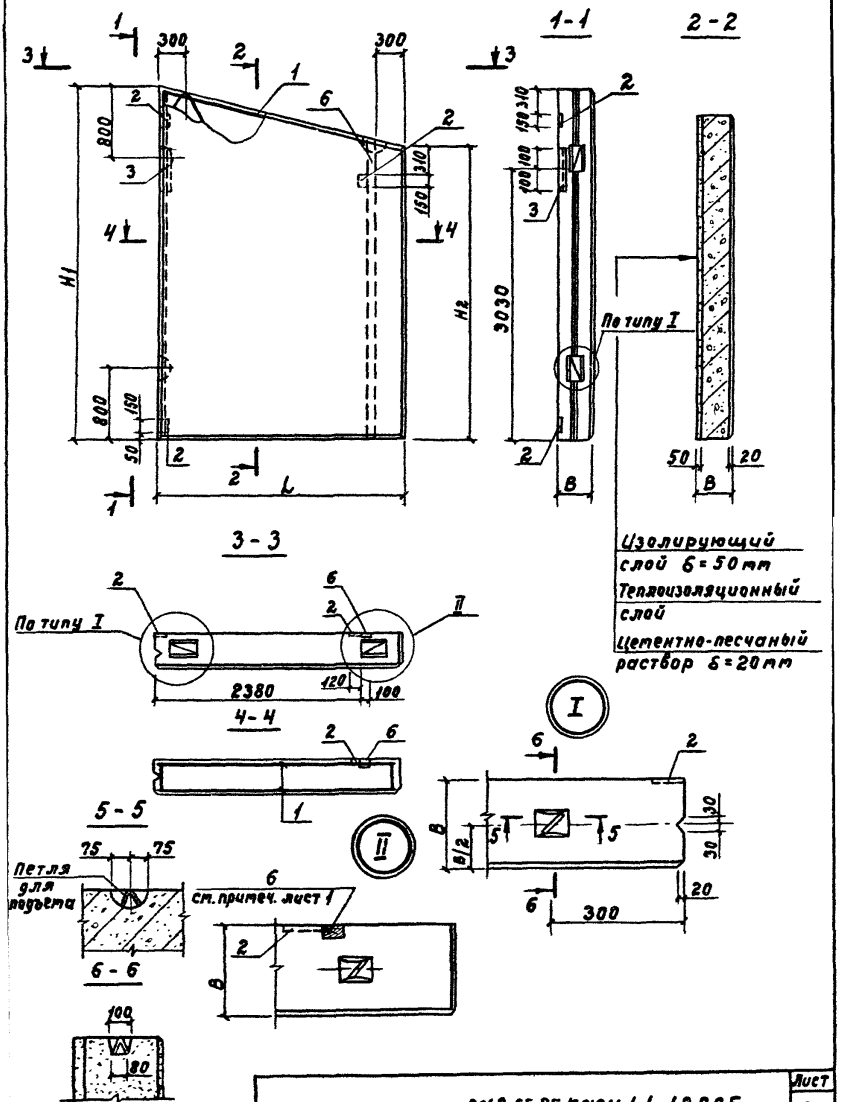

801-2-65.85 КЖИ 1.1-1.0.0 СБ

Лист 2

Рис. 3

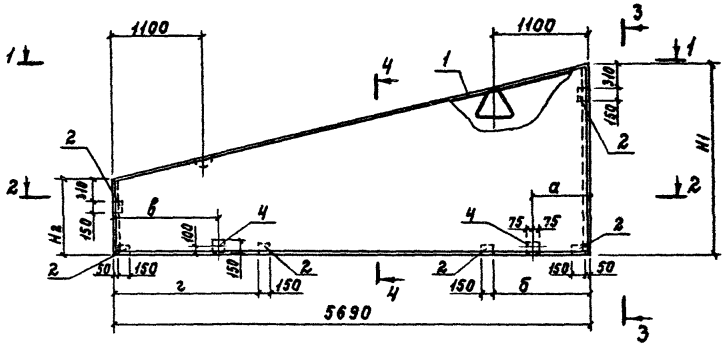

Цементно-песчаный раствор δ=20мм
Теплоизоляционный слой
Изолирующий слой δ=50мм

Привязан

Инв. N

801-2-65.85 КЖИ 1.1-1.0.0 СБ

Лист 3

Рис. 4

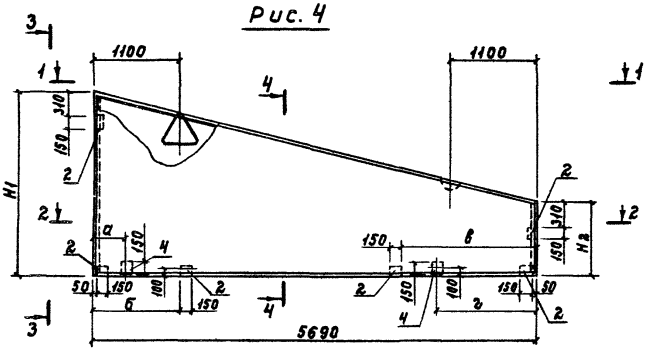
1100
1100
310
150
H1
H2
150
150
150
150
150
150
150
100
100
150
150
50
50
150
150
150
150
150
150
150

Рис. 5

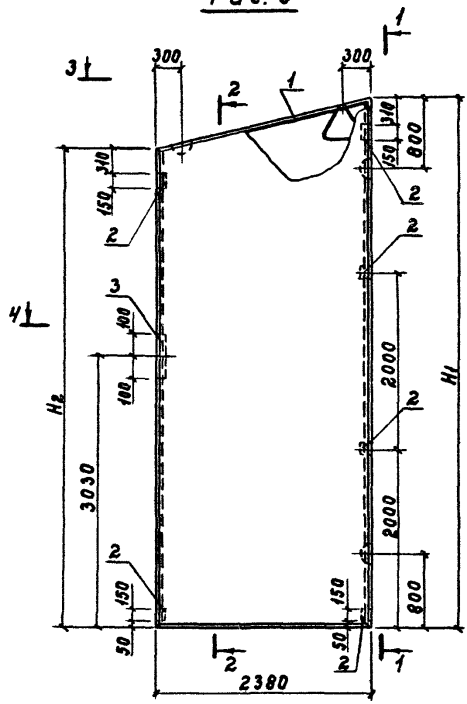

1-1



2-2

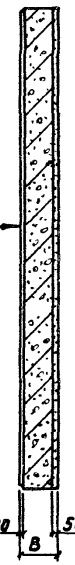

3-3

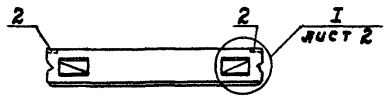

4-4

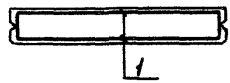

Цементно-песчаный раствор δ=20мм
Теплоизоляционный слой
Изолирующий слой δ=50мм

Привязан			
Инв. N			

801-2-65.85 КЖЦ 1.1-1.0.0 СБ

Лист 5

Рис. 6

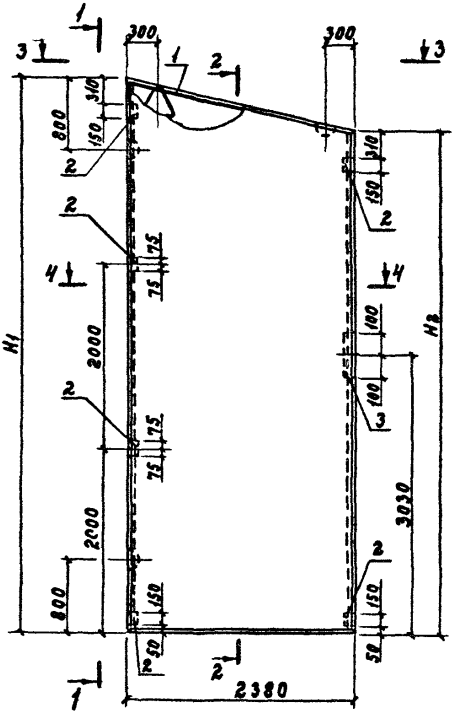

Изолирующий слой δ=50 мм

Теплоизоляционный слой

Цементно-песчаный раствор δ=20 мм

3-3

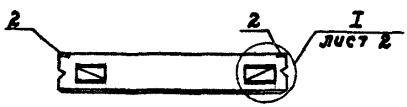

4-4

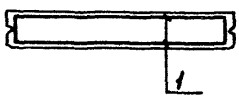

Привязан

Инв. N

801-2-65.85 КЖСИ 1.1-1.0.0СБ

Лист 6

Рис. 7

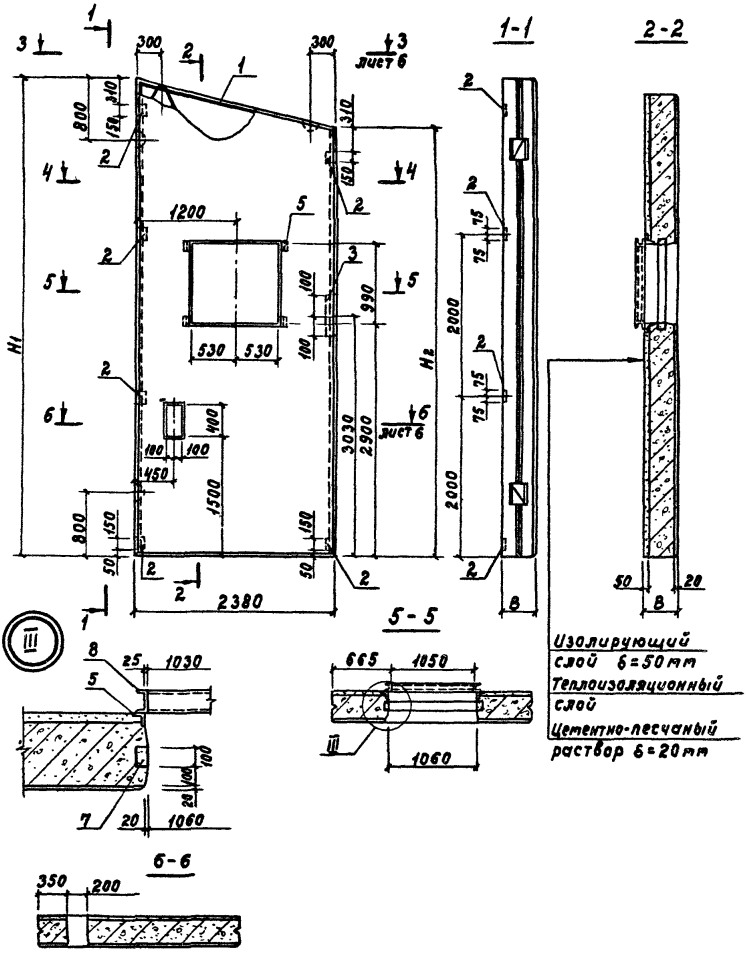

801-2-65.85 КЖИ 1.1-1.0.0 СБ

Лист 7

Обозначение	Марка	Рис.	Размеры мм											
			L		H1		H2		в		а		б	
			Варианты											
			I-1; II-1	I-2; II-2	I-1; II-1	I-2; II-2	I-1; II-1	I-2; II-2	I-1; II-1	I-2 II-2	I-1; I-2	II-1; II-2	I-1; I-2	II-1 II-2
КЖИ1.1-1.0.0	ПСДТ22.40...-Т-П ПСДТ28.40...-Т-П	1	2680	2780	3950	3975	3280	3280	300	400	655	355	1130	830
-01	ПСДТ22.40...-Т-П.Н ПСДТ28.40...-Т-П.Н	2												
-02	ПСДТ57.24...-Т-П	3	5690	5690	2375	2400	950	975						
-03	ПСДТ57.24...-Т-П.Н	4												
-04	ПСДТ24.60...-Т-П	5	2380	2380	5980	6005	5375	5400						
-05	ПСДТ24.60...-Т-П.Н	6												
-06	4.1 ПСДТ24.60...-Т-П.Н	7												

Размеры мм				Масса (т)		Примечание
в		г				
Варианты						
I-1; I-2	II-1 II-2	I-1; I-2	II-1; II-2	I-1; II-1	I-2 II-2	
				3,58	4,64	
				3,58	4,64	
975	1275	1450	1750	3,49	4,41	
				3,49	4,41	
				5,00	6,24	
				5,00	6,24	
				4,67	5,82	

Привязан

Инв. N

Формат	Зона	Поз.	Обозначение	Наименование	Количество на исполнение КЖИ 1.1-2.0.0-									Примечание
					–	01	02	03	04					
				Документация										
А4			КЖИ 1.1-2.0.0 СБ	Сборочный чертеж										
А4			КЖИ 1.1-ТУ	Технические условия										
			1.832.1-10 вып. 1	Узлы А, Б, В										
			1.832.1-10 вып. 1	Узлы I÷VIII; X; XI÷XV										
			КЖИ 1.1-ВРС	Ведомость расхода стали										
				Сборочные единицы										
А4		1	КЖИ 1.2-0.2.0 СБ	Каркас пространственный КП5	1									
			– 01	Каркас пространственный КП6		1	1							
			– 02	Каркас пространственный КП7				1	1					
		2	1.832.1-10 вып. 2	Изделие закладное м1	3	3	3	3	3					1,7 кг
		3	1.832.1-10 вып. 2	Изделие закладное м2	2	2	2	2	2					0,97 кг
		4	1.400-6/76 вып. 1	Изделие закладное м4-13	2	2	2	2	2					2,6 кг
				Детали										

Привязан

Инв. №

Нач. отд.	Ким	
Гл. кон. отд.	Телятковский	
Н. контр.	Юдин	
Гл. спец.	Юдин	
Рук. гр.	Котляр	
Инженер	Щеголева	

801-2-65.85 КЖИ 1.1-2.0.0

Панели стеновые ПСД 60.33...-Т-П; 4ПСД 60.33...-Т-П; 4ПСД 60.33...-Т-П.Н; 4.1 ПСД 60.33...-Т-П; 4.1 ПСД 60.33...-Т-П.Н

Стадия	Лист	Листов
Р	1	4

ГИПРОНИСЕЛЬХОЗ

Формат	Зона	Поз.	Обозначение	Наименование	Количество на исполнение КЖИ 1.1-2.00- —	01	02	03	04					Примечание
				Пиломатериалы ГОСТ 24454-80 сосна или ель $\Psi \leq 20\%$										Детали позиций 2÷4 замаркированы на узлах I÷VIII X, XI÷XV
		2		Пробка 130×60; ℓ = 60		3	3	3	3					
		3		Пробка 100×60; ℓ = 60		4	4	4	4					
		4		Пробка 50×50; ℓ = 60		3	3	3	3					
				Материалы										
				Цементно-песчаный										
				раствор м100	0,39	0,35	0,35	0,34	0,34					для I-1; II
					0,39	0,35	0,35	0,34	0,34					для I-2; II-2
				Внутренний изолирующий слой	0,98	0,87	0,87	0,84	0,84					для I-1; II-1
				из тяжелого бетона м200	0,98	0,87	0,87	0,84	0,84					для I-2; II-2
				Теплоизоляционный слой	4,54	4,02	4,02	3,85	3,85					для I-1; II-1
				из легкого бетона м50	6,47	5,76	5,76	5,53	5,53					для I-2; II-2
				Элементы заполнения										
				проемов										
				Детали										
		1	1.832.1-10.1.10001	Подкладка										
				Доска 100×25 ГОСТ 24454-80 сосна или ель $\Psi \leq 20\%$ ℓ = 50		4	4	4	4					0,0005 м³

Привязан

Инв. N

Позиция 1 замаркирована на узлах А, Б, В

Формат	Зона	Поз.	Обозначение	Наименование	Количество на исполнение КЖИ1.1-2.00- —	01	02	03	04				Примечание
		2	1.832.1-10.1.10002	Костыль К1									
				Полоса $\frac{-40\times4\ ГОСТ\ 103-76}{Ст\ 3кп\ 2\ ГОСТ\ 535-77}$									
						6	6	6	6				1,21 кг
		3	1.832.1-10.2.10003	Слив Сл 1		2	2	2	2				0,19 кг
		15	1.832.1-10.1.2.0000	Слив Сл 5		1	1	1	1				0,42 кг
				Стандартные изделия									
		4		Оконный блок СВД12-18		1	1	1	1				
				ГОСТ 12508-81									
		5		Гвозди 1,4×40 ГОСТ 4028-81		18	18	18	18				
		6		Гвозди 2,5×60 ГОСТ 4028-81		14	14	14	14				
		7		Гвозди 4×120 ГОСТ 4028-81		7	7	7	7				
				Материалы									
		9		Доска $\frac{50\times46\ ГОСТ\ 24454-80}{сосна\ или\ ель\ \Psi\leq20\%}$									
						4,2м	4,2м	4,2м	4,2м				0,0034 м³

Позиции 2÷7, 9, 15 замаркированы на узлах А, Б, В

Привязан

Инв. N

Формат	Зона	Поз.	Обозначение	Наименование	Количество на исполнение КЖИ 1.1-2.0.0- —	01	02	03	04					Примечание
		10		Пакля смоленая ГОСТ 16183-77										0,03 м³
		11		Пароизол ГОСТ 19177-81 d=30										12 м
		12		Мастика „бутепрол 2 м"										
				ТУ-21-29-58-77										16,0 кг
		13	1.832.1-10 Вып. 1	Антикоррозионное										
				покрытие										см. поясн. зап.

Позиции 10÷13 замаркированы на узлах А, Б, В.

Привязан

Инв. N

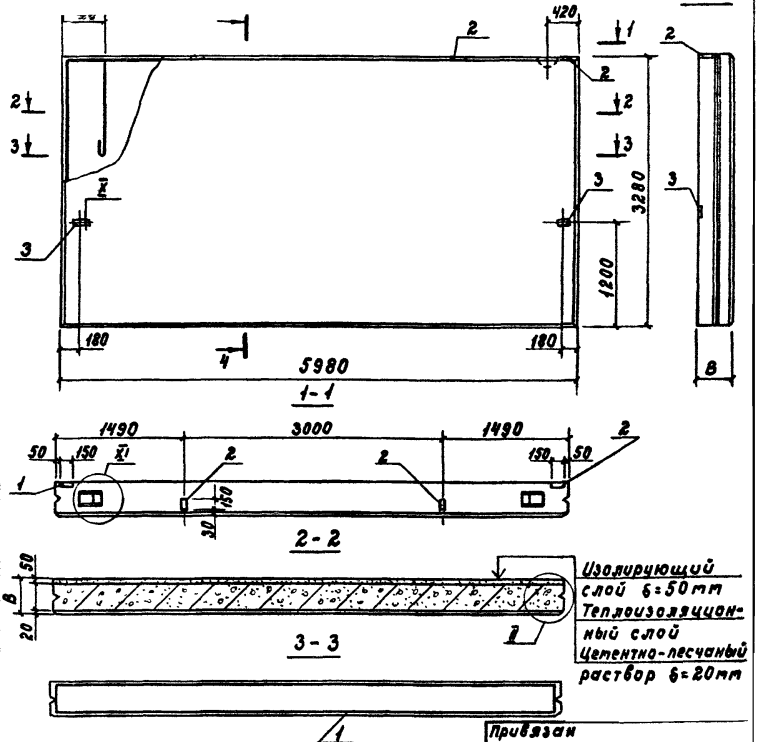

Привязан

Инв. N

801-2-65.85 КЖС 1.1-2.0.0СБ

Нач. отд.	Кит	Панели стеновые ПСД 60.33...-т-п; ЧПСД 60.33...-т-п; ЧПСД 60.33...-т-п-н; ЧЛПСД 60.33...-т-п; ЧЛПСД 60.33...-т-п-н. Сборочный чертеж	Стадия	Масса	Масштаб
Гл. констр.	Теляковский		Р	сп. табл.	1:50
Н. контр.	Юдин				
Гл. спец.	Юдин		Лист 1	Листов 5	
Рук. гр.	Котляр				
Инж.	Щеголева		ГИПРОНИСЕЛЬХОЗ		

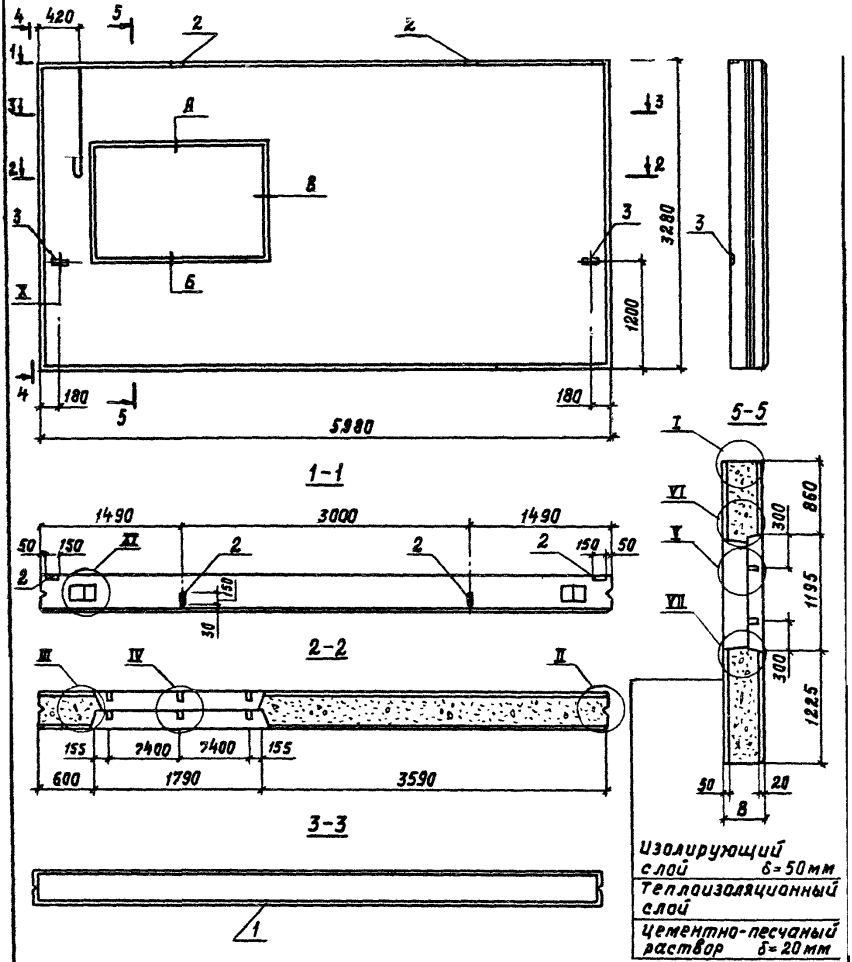

Привязан

Инв. N

801-2-65.85 Кжи 1.1-2.0.0 СБ

Лист 2

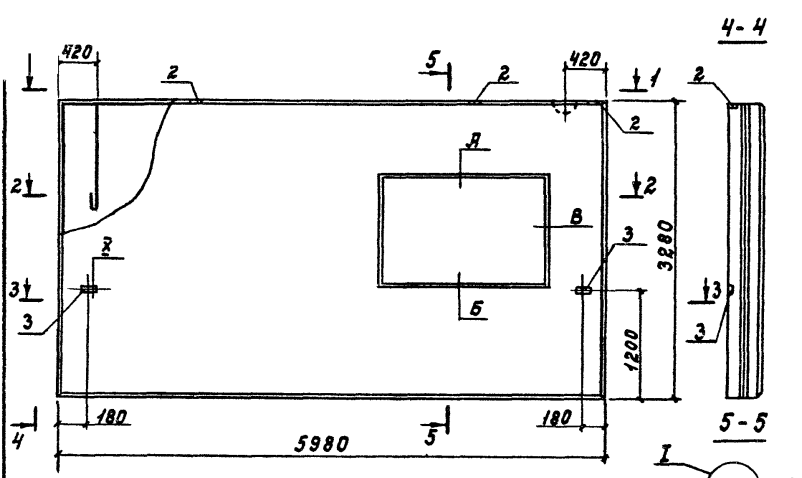

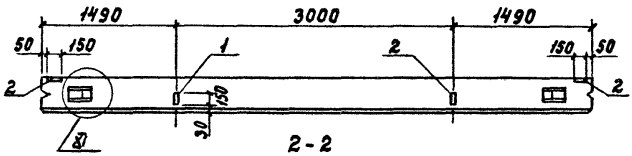

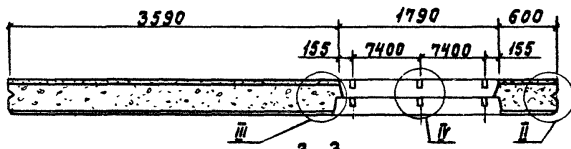

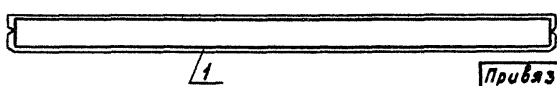

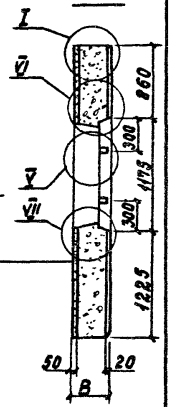

Изолирующий слой δ=50 мм
Теплоизоляционный слой
Цементно-песчаный раствор δ=20 мм

Привязан

Инв. №

801-2-65.85 КЖИ 1.1-2.0.0СБ

Лист 3

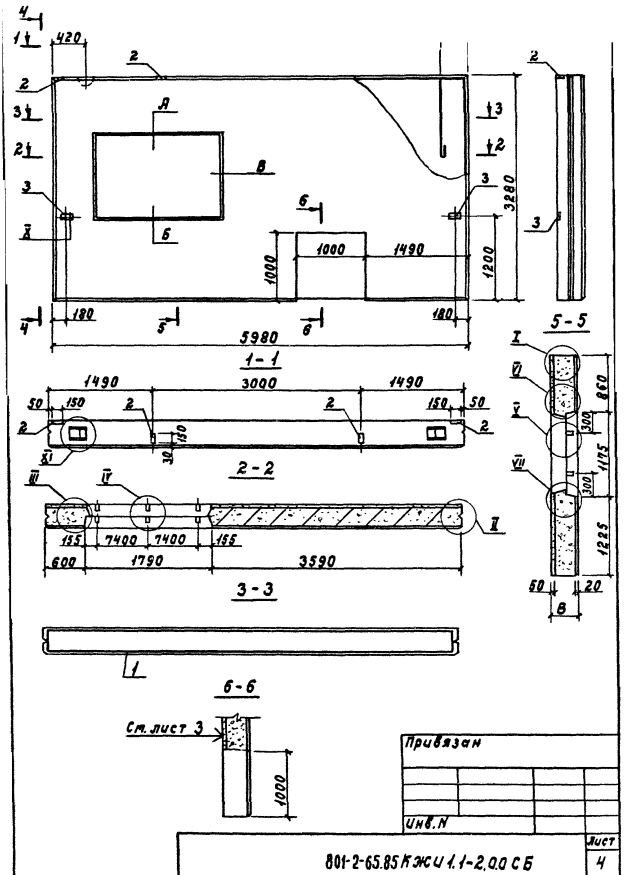

Привязан

Инв. N

801-2-65.85 КЖИ 1.1-2.0.0 СБ

Лист 4

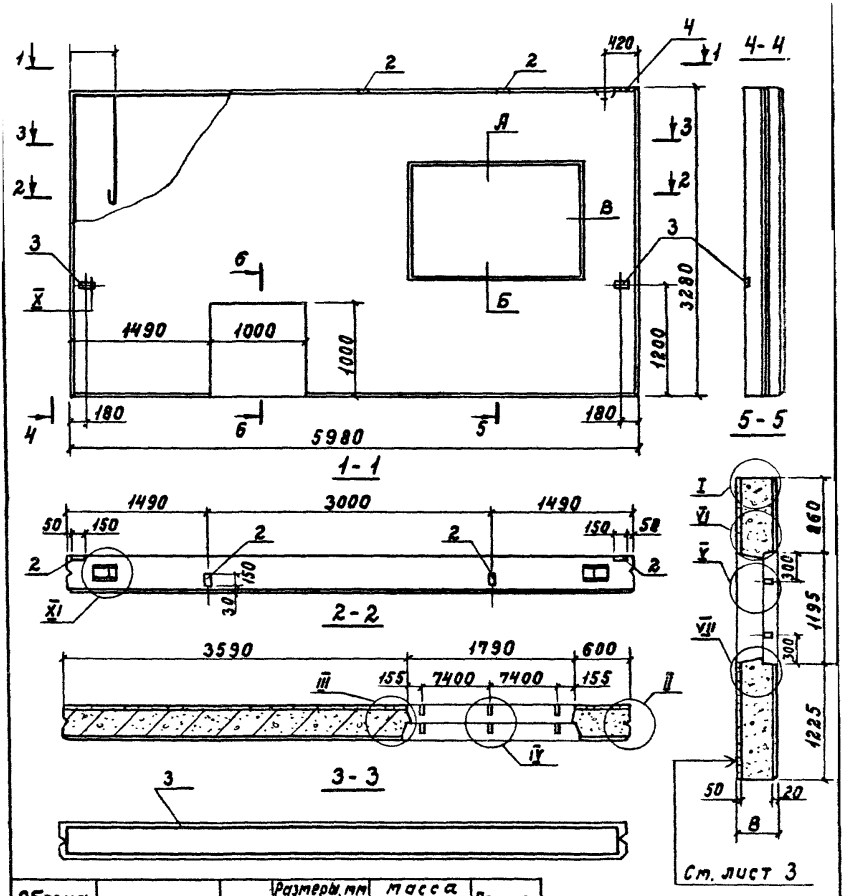

Обозначение	Марка	Рис.	Размеры, мм Р		Масса (т)		Примечание
			Варианты 1	2	1	2	
КЖИ1.1-2.00	ЛС360.33... -Т-П	1	300	400	7,14	8,87	
-01	ЧЛС360.33...-Т-П	2			6,34	7,90	
-02	ЧЛС360.33...-Т-П-Н	3			6,34	7,90	
-03	ЧЛС360.33...-Т-П	4			6,10	7,61	
-04	ЧЛС360.33...-Т-П-Н	5			6,10	7,61	

Сечение 6-6 см. на листе 4.

Привязан

Инв. №

801-2-65.85 КЖИ1.1-2.0.0

Лист 5

Марка элемента	Изделия арматурные									Изделия закладные						
	Арматура класса								Всего	Арматура класса						
	A III						Bp I			A I						
	ГОСТ 5781-82						ГОСТ 6727-80			ГОСТ 5781-82						
	ф 6	ф 8	ф 12			Итого	ф 4		Итого	ф 16	ф 18	ф 22	ф 25			Итого
ПСД Т 27.40.30-Т-П ПСД Т 27.40.30-Т-П-Н	11,80		81,08			92,88	3,32		3,32	96,08		19,6				19,6
ПСД Т 28.40.40-Т-П ПСД Т 28.40.40-Т-П-Н	12,20		81,90			94,10	4,23		4,23	98,33		19,6				19,6
ПСД Т 57.24.30-Т-П ПСД Т 57.24.30-Т-П-Н			50,30			50,30	7,85		7,85	58,15		6,4				6,4
ПСД Т 57.24.40-Т-П ПСД Т 57.24.40-Т-П-Н			50,30			50,30	8,22		8,22	58,52		6,4				6,4
ПСД Т 24.60.30-Т-П	16,12		116,90			133,02	5,26		5,26	138,28			19,6			19,6
ПСД Т 24.60.40-Т-П	16,12		117,30			133,42	6,73		6,73	140,15			19,6			19,6
4.1.ПСД Т 24.60.30-Т-П-Н	14,56		98,27			112,83	5,42		5,42	118,25			19,6			19,6
4.1.ПСД Т 24.60.40-Т-П-Н	14,56		98,55			113,11	6,89		6,89	120,00			19,6			19,6
ПСД 60.33.30-Т-П	2,6	66,75				69,35	4,11		4,11	73,46	1,4			24,0		25,4
ПСД 60.33.40-Т-П	2,6	66,75				69,35	5,48		5,48	74,83	1,4			24,0		25,4
4.ПСД 60.33.30-Т-П 4.ПСД 60.33.30-Т-П-Н	4,44	49,90	31,8			86,14	8,09		8,09	94,23	1,4			24,0		25,4
4.ПСД 60.33.40-Т-П 4.ПСД 60.33.40-Т-П-Н	4,44	49,90	31,8			86,14	10,52		10,52	96,66	1,4			24,0		25,4

Привязан

Инв. №

Нач. отд.	Ким	
Гл. кон. отд.	Тевяковский	
Н. контр.	Юдин	
Гл. спец.	Юдин	
Рук. гр.	Котляр	
Инж.	Щеголева	

801-2-65.85 КЖИ 1.1-ВРС

Ведомость расхода стали

Стадия	Лист	Лис
Р	1	

ГИПРОНИСЕЛ

Марка элемента	Изделия арматурные										Изделия закладные						
	Арматура класса										Арматура класса						
	AIII						BpI			Всего	AI						
	ГОСТ 5781-82						ГОСТ 6727-80				ГОСТ 5781-82						
	ф6	ф8	ф12			Итого	ф4		Итого		ф16	ф18	ф22	ф25			Итого
4.1.пс7 6Q.33.30-т-п 4.1.пс7 6Q.33.30-т-п-н	3,84	62,98	31,8			98,62	8,82		8,82	107,44	1,4			24,0			25,4
4.1.пс7 6Q.33.40-т-п 4.1.пс7 6Q.33.40-т-п-н	3,84	62,98	31,8			98,62	11,36		11,36	109,98	1,4			24,0			25,4

Привязан

Инв. N

801-2-65.85 КЖСИ 1.1-ВРС

Марка элемента	Изделия закладные																Всего	Общий расход кг
	Арматура класса						Прокат марки											
	AIII				BpI		Вст3кп2											
	ГОСТ 5781-82				ГОСТ 6727-80													
	ф8	ф10	ф12	Итого	ф4	Итого	-150×8	-150×6	Итого	-120×8	-100×8	-40×8		Итого	∟90×7	Итого		
ПСДТ 27.40.30-Т-П ПСДТ 27.40.30-Т-П.Н		1,76		1,76	0,88	0,88				4,4		0,8		5,2	1,86	1,86	29,30	
ПСДТ 28.40.40-Т-П ПСДТ 28.40.40-Т-П.Н		1,76		1,76	0,88	0,88				4,4		0,8		5,2	1,86	1,86	29,30	
ПСДТ 37.24.30-Т-П ПСДТ 37.24.30-Т-П.Н	0,80	1,08		1,88	1,32	1,32		1,4	1,4	6,6		2,8		9,4			20,40	
ПСДТ 37.24.40-Т-П ПСДТ 37.24.40-Т-П.Н	0,80	1,08		1,88	1,32	1,32		1,4	1,4	6,6		2,8		9,4			20,40	
ПСДТ 24.60.30-Т-П		1,34		1,34	1,32	1,32				6,6		1,2		7,8	1,86	1,86	31,92	
ПСДТ 24.60.40-Т-П		1,34		1,34	1,32	1,32				6,6		1,2		7,8	1,86	1,86	31,92	
4.1ПСДТ 24.60.30-Т-П		1,34		1,34	1,32	1,32				6,6		1,2		7,8	1,86	1,86	31,92	
4.1 ПСДТ 24.60.40-Т-П.Н		1,34		1,34	1,32	1,32				6,6		1,2		7,8	1,86	1,86	31,92	
ПСД 60.33.30-Т-П		1,54	2,6	4,14			1,14		1,14	3,9	2,6	1,0		7,5			38,16	
ПСД 60.33.40-Т-П		1,54	2,6	4,14			1,14		1,14	3,9	2,6	1,0		7,5			38,18	
4.ПСД 60.33.30-Т-П 4.ПСД 60.33.30-Т-П.Н		1,54	2,6	4,14			1,14		1,14	3,9	2,6	1,0		7,5			38,18	
4.ПСД 60.33.40-Т-П 4.ПСД 60.33.40-Т-П.Н		1,54	2,6	4,14			1,14		1,14	3,9	2,6	1,0		7,5			38,18	
4.1ПСД 60.33.30-Т-П 4.1ПСД 60.33.30-Т-П.Н		1,54	2,6	4,14			1,14		1,14	3,9	2,6	1,0		7,5			38,18	
4.1ПСД 60.33.40-Т-П 4.1ПСД 60.33.40-Т-П.Н		1,54	2,6	4,14			1,14		1,14	3,9	2,6	1,0		7,5			38,18	

Привязан

Инв.№

801-2-65.85 КЖИ 1.1-ВРС

gost.e-ecolog.ru