ТИПОВОЙ ПРОЕКТ
801-2-65.85

КОРОВНИК НА 200 КОРОВ
ПРИВЯЗНОГО СОДЕРЖАНИЯ

ПОЛНОСБОРНОЕ ЗДАНИЕ СО СТОЕЧНО-БАЛОЧНЫМ КАРКАСОМ

АЛЬБОМ III

ИЗДЕЛИЯ ИНДУСТРИАЛЬНОГО ИЗГОТОВЛЕНИЯ

ЧАСТЬ 1.1

ДВУХСЛОЙНЫЕ СТЕНОВЫЕ ЛЕГКОБЕТОННЫЕ ПАНЕЛИ ПОВЫШЕННОЙ ЗАВОДСКОЙ ГОТОВНОСТИ ДЛЯ СЕЛЬСКОХОЗЯЙСТВЕННЫХ ЗДАНИЙ
Опалубочные чертежи и армирование

21000-03
ЦЕНА 0-61

				Привязан	
Инв. №					

gost.e-ecolog.ru

ЦЕНТРАЛЬНЫЙ ИНСТИТУТ ТИПОВОГО ПРОЕКТИРОВАНИЯ
ГОССТРОЯ СССР

Москва, А-445, Смольная ул., 22

Сдано в печать VIII 1976г.

Заказ № 9618 Тираж 250 экз.

ТИПОВОЙ ПРОЕКТ
801-2-65.85

КОРОВНИК НА 200 КОРОВ
ПРИВЯЗНОГО СОДЕРЖАНИЯ

ПОЛНОСБОРНОЕ ЗДАНИЕ СО СТОЕЧНО-БАЛОЧНЫМ КАРКАСОМ

АЛЬБОМ III
ИЗДЕЛИЯ ИНДУСТРИАЛЬНОГО ИЗГОТОВЛЕНИЯ

ЧАСТЬ 1.1
Двухслойные стеновые легкобетонные панели повышенной заводской готовности для сельскохозяйственных зданий
Опалубочные чертежи и армирование

Разработан
институтом „Гипроинсельхоз"

Главный инженер института А.С. Бутаев
Главный инженер проекта А.А. Кузнецов

Утвержден
Главсельстройпроектом МСХ СССР.
Сводное заключение от 30.12.83г.,
№126. Введен в действие
институтом „Гипроинсельхоз".
Приказ от 19.07.84 г. № 101 в.

				Привязан	
Инв. №					

Обозначение	Наименование	N стр.
	Содержание	2
КЖИ 1.1-ТУ	Технические условия	3÷6
КЖИ 1.1-ДН	Номенклатура стеновых панелей	7; 8
КЖИ 1.1-1.0.0	Панели стеновые ПСДТ...40...-Т-П;	
	ПСДТ... 40...-П-Н; ПСДТ 57.24...-Т-П;	
	ПСДТ 57.40...-Т-П.Н; ПСДТ 24.60...-Т-П;	
	ПСДТ 24.60...-Т-П.Н; 4.1ПСДТ 24.60...-Т-П.Н	9; 10
КЖИ 1.1-1.0.0 СБ	Панели стеновые ПСДТ... 40...-Т-П;	
	ПСДТ... 40...-Т-П.Н; ПСДТ 57.24...-Т-П;	
	ПСДТ 57.24...-Т-П.Н; ПСДТ 24.60...-Т-П;	
	ПСДТ 24.60...-Т-П.Н; 4.1ПСД 24.60...-Т-П.Н	
	Сборочный чертеж	11÷18
КЖИ 1.1-2.0.0	Панели стеновые ПСД 6.33...-Т-П;	
	4 ПСД 60.33...-Т-П;	
	4 ПСД 60.33...-Т-П.Н;	
	4.1 ПСД 60.33...-Т-П;	
	4.1 ПСД 60.33...-Т-П.Н;	19÷22
КЖИ 1.1-2.0.0 СБ	Панели стеновые ПСД 60.30...-Т-П;	
	4.1 ПСД 60.33...-Т-П;	
	4 ПСД 60.33...-Т-П.Н;	
	4.1 ПСД 60.33...-Т-П	
	Сборочный чертеж	23÷27
КЖИ 1.1-ВРС	Ведомость расхода стали	28÷30

Настоящие технические условия распространяются на двухслойные легкобетонные стеновые панели повышенной заводской готовности, предназначенные для применения в коровнике на 200 коров привязного содержания (типовой проект) в районах с температурой наружного воздуха $t^{н}$=-20°С и $t^{н}$=-30°С, зона влажности-нормальная (по СНиП II-3-79), скоростной напор ветра- 265Па (27 кгс/м²)

В номенклатуру панелей включены трапецеидальные изделия для торцов зданий, а также изделия для продольных стен зданий, разработанные на основе серии 1.832.1-10.

Двухслойные легкобетонные стеновые панели повышенной заводской готовности, разработанные в настоящем выпуске должны соответствовать требованиям ТУ59-203-82 настоящих технических условий, серии 1.832.1-10, а также чертежам части 1.1.

I. Технические требования

1.1. Основные параметры и размеры.

1.1.1. Общая толщина панелей принята 300 и 400 мм.

1.1.2. Для конструкционно-изолирующего слоя принят керамзитобетон.

Привязан

Инв.№

				801-2-65.85-КЖИ 1.1-ТУ	
ГИП	Кузнецов			Технические условия	Стадия Р / Лист 1 / Листов 4
Нач.отд.	Ким				ГИПРОНИСЕЛЬХОЗ
Гл.конст.	Телятковский		11.85		
Гл.спец.	Юдин				

21000-03 4 копировала Лизунова Формат А4

1.1.3. Требования к теплотехническим свойствам панелей см. раздел 1 ТУ69-203-82.

1.2. Характеристики

1.2.1. Для конструкционно-изолирующего слоя предусмотрено применение керамзитобетона с объемной массой в высушенном до постоянной массы состоянии $\gamma_0 = 900$ кг/м^3, марки по прочности М50.

1.2.2. Марки по морозостойкости приняты:

керамзитобетона при $t_н = -20°C$ - Мрз 35

керамзитобетона при $t_н = -30°C$ - Мрз 50

1.2.3. Открытые поверхности закладных деталей защищаются слоем цинка толщиной 120 мкм.

1.2.4. Характеристики материалов изолирующего и фактурного слоев и требования к ним, требования к изготовлению и комплектности панелей, а также характеристики и требования к элементам заполнения проемов см. ТУ69-203-82.

1.3. Маркировка

1.3.1. В соответствии с ГОСТ 23009-78 устанавливается следующая структура условного обозначения (марок) панелей

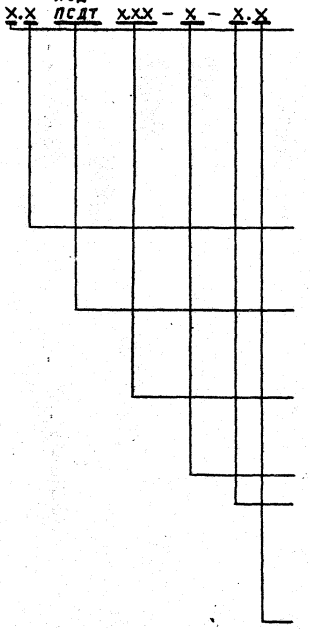

Привязан			
Инв. №			

Например: 4.1 ПСДТ 24.60.30-Т-П.Н означает панель стеновая двухслойная торцевая с одним окном, с дополнительным отверстием, длиной 24 дм, высотой 60 дм, толщиной 30 см, с изолирующим слоем из тяжелого бетона повышенной плотности, обратного изображения.

1.3.2. Марка наносится на одной из длинных боковых поверхностей панелей несмываемой краской.

2. Разделы „Правила приемки," „Методы контроля," „Транспортирование и хранение" и „Гарантии поставщика" см. ТУ 69-203-82.

3. Указания по привязке:

3.1. В таблицах альбома указаны варианты применения элементов в следующих обозначениях:

I - для здания со стоечно-балочным каркасом

II - для здания с рамным каркасом

1 - при толщине стеновых панелей - 30 см.

2 - при толщине стеновых панелей - 40 см.

Например:

I-1 - для здания со стоечно-балочным каркасом при толщине стеновой панели 30 см.

3.2. При привязке проекта заполняются неоговоренные переменные данные по геометрическим размерам и массам изделий на чертежах и в таблицах. Ненужные графы в таблице вычеркиваются.

3.3. Неоговоренные размеры длины и толщины в маркировке изделий заполняются при привязке проекта в соответствии с указаниями и 1.12.4 технических условий и серии 1.832.1-9 вып. 0.

Привязан				
Инв.№				

N типо-раз-меров	Эскиз	Размеры мм Длина L	Высота H	Толщина B	Марка	Расход материалов: Цементно-песчаный раствор м³	Легкий бетон γ=500 кг/м³ м³	Тяжелый бетон м200 м³	Сталь, кг: Всего	Сталь, кг: в т.ч. на закл. изделия	Обозначение
1	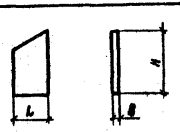	2680	2950	300	ПСДТ 27.40.30-т-п	0,19	2,23	0,48	125,38	29,30	КЖИ 1.1-1.0.0
2		2780	2975	400	ПСДТ 28.40.40-т-п	0,20	3,33	0,50	127,63	29,30	КЖИ 1.1-1.0.0
3		2380	5980	300	ПСДТ 24.60.30-т-п	0,27	3,01	0,68	170,20	31,92	-04
4			6000	400	ПСДТ 24.60.40-т-п	0,27	4,48	0,68	172,07	31,92	-04
5	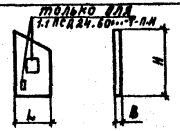	2620	2950	300	ПСДТ 27.40.30-т-п.н.	0,19	2,23	0,48	125,38	29,30	-01
6		2780	2975	400	ПСДТ 28.40.40-т-п.н	0,20	3,33	0,50	127,63	29,30	-01
7		2380	5980	300	4.1 ПСДТ 24.60.30-т-п.н	0,25	2,77	0,63	150,17	31,92	-06
8			6005	400	4.1 ПСДТ 24.60.40-т-п.н	0,25	4,13	0,63	151,92	31,92	-06
9	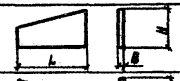	5690	2375	300	ПСДТ 57.24.30-т-п	0,19	2,17	0,47	78,55	20,40	-02
10			2400	400	ПСДТ 57.24.40-т-п	0,19	3,16	0,48	78,92	20,40	-02
11		5690	2375	300	ПСДТ 57.24.30-т-п.н	0,19	2,17	0,47	78,55	20,40	-03
12			2400	400	ПСДТ 57.24.40-т-п.н	0,19	3,16	0,48	78,92	20,40	-03
13		5980	3280	300	ПСД 60.33.30-т-п	0,39	4,54	0,98	111,64	38,18	КЖИ 1.1-2.0.0
14		5980	3280	400	ПСД 60.33.40-т-п	0,39	6,47	0,98	113,01	38,18	КЖИ 1.1-2.0.0

21000-03 8

Привязан

Инв. N

Нач. отд.	Ким	
Гл. кон. отд.	Теляковский	
Н. контр.	Юдин	
Гл. спец.	Юдин	
Рук. гр.	Котляр	
Инженер	Щеголева	

801-2-65.85 КЖИ 1.1-ДН

Номенклатура стеновых панелей

Стадия	Лист	Листов
Р	1	2

ГИПРОНИСЕЛЬХОЗ

Формат А4

№ типоразмеров	Эскиз	Размеры, мм: Длина L	Высота H	Толщина B	Марка	Расход материалов: Цементно-песчаный раствор м³	Легкий бетон γ=500 кг/м³ м³	Тяжелый бетон м200 м³	Сталь, кг: Всего	в т.ч. на закл. изд	Обозначение
15		5980	3280	300	4. ПСД 60.33.30-Т-П	0,35	0,87	4,02	132,41	38,18	КЖИ 1.1-2.00-01
16		5980	3280	400	4. ПСД 60.33.40-Т-П	0,35	0,87	5,76	134,84	38,18	-01
17		5980	3280	300	4. ПСД 60.33.30-Т-П.Н	0,35	0,87	4,02	132,41	38,18	-02
18		5980	3280	400	4. ПСД 60.33.40-Т-П.Н	0,35	0,87	5,76	134,84	38,18	-02
19	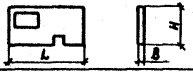	5980	3280	300	4.1 ПСД 6.33.30-Т-П	0,34	0,84	3,85	145,62	38,18	-03
20		5980	3280	400	4 ПСД 6.33.40-Т-П	0,34	0,84	5,53	148,16	38,18	-03
21		5980	3280	300	4.1 ПСД 6.33.30-Т-П.Н	0,34	0,84	3,85	145,62	38,18	-04
22		5980	3280	400	4.1 ПСД 6.33.40-Т-П.Н	0,34	0,84	5,53	148,16	38,18	-04

21000-03 9

Привязан

Инв. №

Формат	Зона	Поз.	Обозначение	Наименование	Количество на исполнение КЖИ 1.1-1.0.0- —	01	02	03	04	05	06				Примечание
				Документация											
А4			КЖИ 1.1-1.0.0 СБ	Сборочный чертеж											
А4			КЖИ 1.1-ТУ	Технические условия											
А4			КЖИ 1.1-ВРС	Ведомость расхода стали											
				Сборочные единицы											
А4		1	КЖИ 1.2-0.1.0	Каркас пространственный КП1	1	1									
			-01	Каркас пространственный КП2			1	1							
			-02	Каркас пространственный КП3					1	1					
			-03	Каркас пространственный КП4							1				
		2	1.832.1-8 вып. 1	Изделие закладное М1	4	4	6	6	6	6	6				1,7 кг
		3	1.400-15 вып. 1	Изделие закладное МН526	1	1			1	1	1				2,9 кг
		4	1.400-15 вып. 1	Изделие закладное МКН-5			2	2							1,9 кг
		5	1.400-15 вып. 1	Изделие закладное МН523							4				1,1 кг
				Материалы											
				Цементно-песчаный раствор М100	0,19	0,19	0,19	0,19	0,27	0,27	0,25				I-1; II-1 $м^3$

24000-03 10

Привязан

Инв. №

Нач. отд.	Ким	
Гл. конс. отд.	Теляковский	
Н. контр.	Юдин	
Гл. спец.	Юдин	
Рук. гр.	Котляр	
Инженер	Щеголева	

801-2-65.85 КЖИ 1.1-1.0.0

Панели стеновые ПСДТ...40...-Т-П; ПСДТ...40...-Т-П.Н; ПСДТ 52.24...-Т-П; ПСДТ 52.24...-Т-П.Н; ПСДТ 24.60...-Т-П; ПСДТ 24.60...-Т-П.Н; 4.1 ПСДТ 24.60...-Т-П.Н.

Стадия	Лист	Листов
Р	1	2

ГИПРОНИСЕЛЬХОЗ

Формат А4

Формат	Зона	Поз.	Обозначение	Наименование	Количество на исполнение КЖИ 1.1-1.00- —	01	02	03	04	05	06				Примечание
				Цементно-песчаный											
				раствор	0,20	0,20	0,19	0,19	0,27	0,27	0,25				I-2; II-2 м³
				Легкий бетон марки м50	2,23	2,23	2,17	2,17	3,01	3,01	2,85				I-1; II-1 м³
				Легкий бетон марки м50	3,33	3,33	3,16	3,16	4,48	4,48	4,11				I-2; II-2 м³
				Бетон марки м200	0,48	0,48	0,47	0,47	0,68	0,68	0,62				I-1; II-1 м³
				Бетон марки м200	0,50	0,50	0,48	0,48	0,68	0,68	0,62				I-2; II-2 м³
		6		Брусок 100×60 ГОСТ 24454-80 сосна или ель Ф≤20%											
				ℓ=3280	1	1									0,020 м³
				Элементы заполнения											
				проемов											
		7		Брусок 100×60 ГОСТ 24454-80 сосна или ель Ф≤20%											
				ℓобщ.=4580							1				0,028 м³
		8	КЖИ 3.2-8.00.00	Изделие металлическое											
				МИ 4							1				38,04 кг

21000-03 11

Привязан

Инв. N

801-2-65.85 КЖИ 1.1-1.0.0

Лист 2

Формат А4

Рис. 1

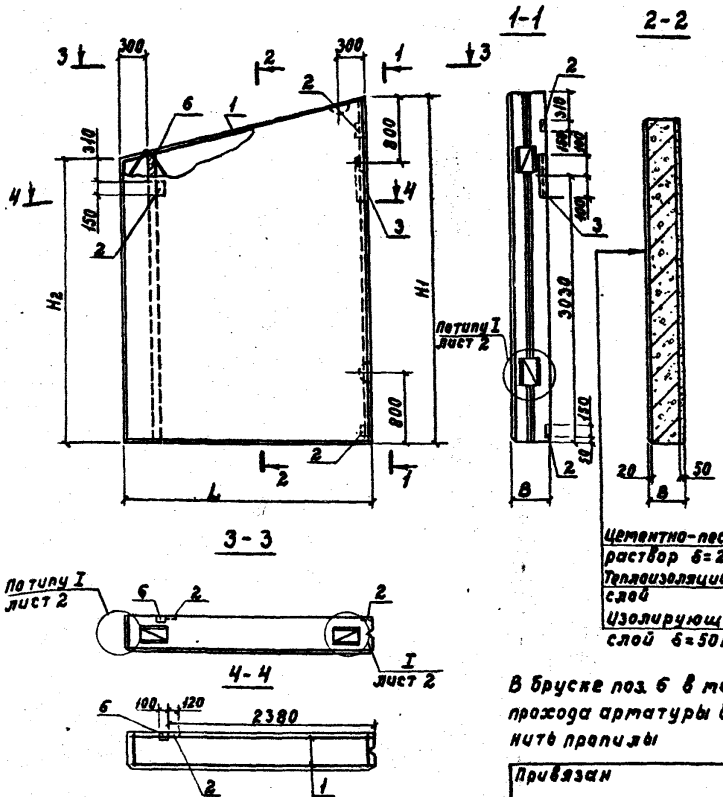

Цементно-песчаный раствор δ=20мм
Теплоизоляционный слой
Изолирующий слой δ=50мм

В бруске поз. 6 в местах прохода арматуры выполнить пропилы

Привязан			
Инв. N			

Нач.отд.	Ким		
Гл.кон.отд.	Теляковский		
Н.контр.	Юдин		
Гл.спец.	Юдин		
Рук.гр.	Котляр		
Инж.	Щеголева		

801-2-65ЭТ ЖСИ 1.1-1.0.0 СБ

Панели стеновые ПСЭТ...40...-Т-П; ПСЭТ...40...-Т-П-Н; ПСЭТ57.24...-Т-П; ПСЭТ57.24...-Т-П-Н; ПСЭТ24.60...-Т-П; ПСЭТ24.60...-Т-П-Н; 4.1.ПСЭТ24.60...-Т-П-Н

Сборочный чертеж

Стадия	Масса	Масштаб
Р	-	1:50
Лист 1	Листов 8	

ГИПРОНИСЕЛЬХОЗ

21000-03 12

Формат Л4

Альбом III часть 1.1

Рис. 2

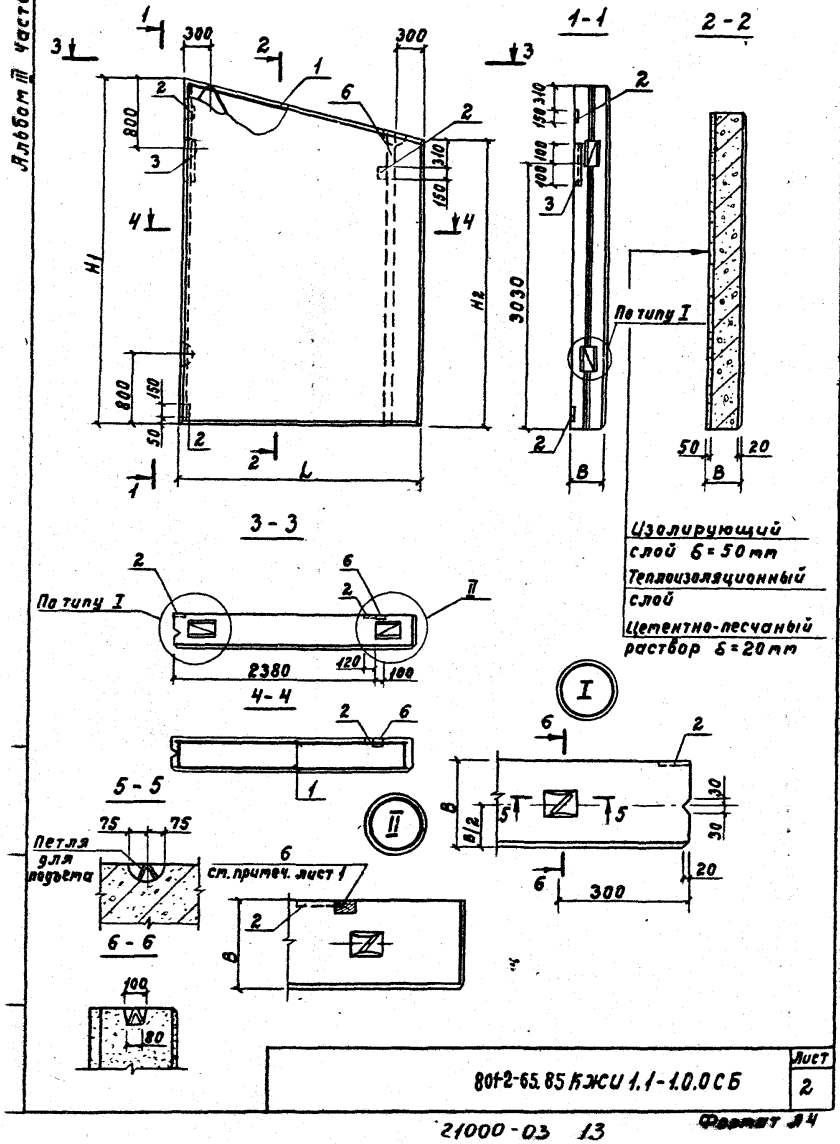

Рис. 3

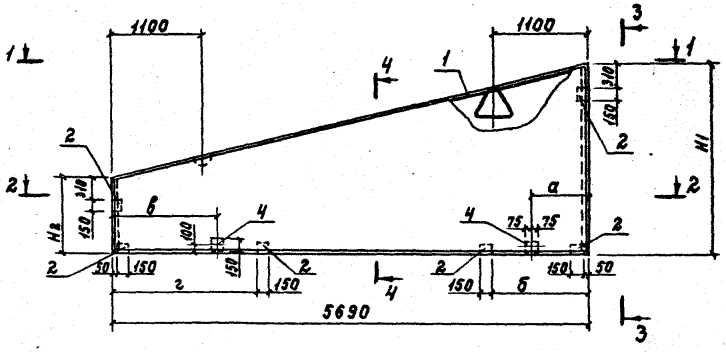

1-1

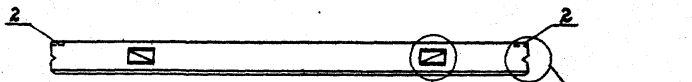

2-2

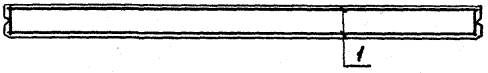

3-3



4-4

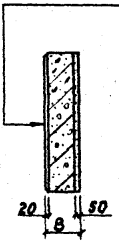

Цементно-песчаный раствор δ=20мм
Теплоизоляционный слой
Изолирующий слой δ=50мм

Привязан

Инв. N

801-2-65.85 КЖИ 1.1-1.0.0 СБ

Лист 3

21000-03 14

Формат А4

Альбом III часть 1.1

Рис. 4

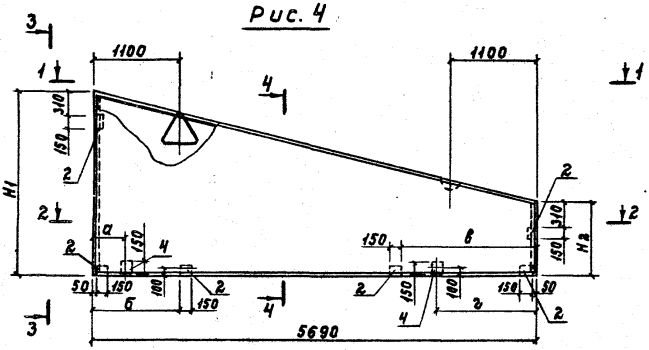

Привязан			
Инв.№			

801-2-65.85 КЖИ 1.1-1.0.0 СБ

Лист 4

21000-03 15

Формат А4

Рис. 5

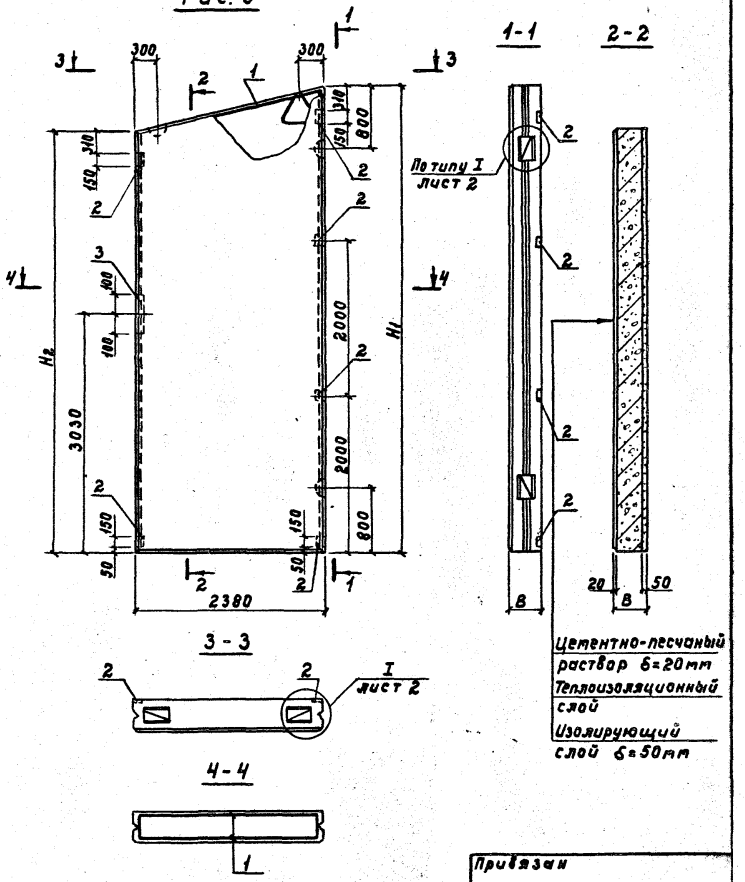

Привязан			
Инв. N			

801-2-65.85 КЖЦ 1.1-1.0.0 СБ

Лист 5

21000-03 16

Формат А4

Альбом. Часть 1.1

Рис. 6

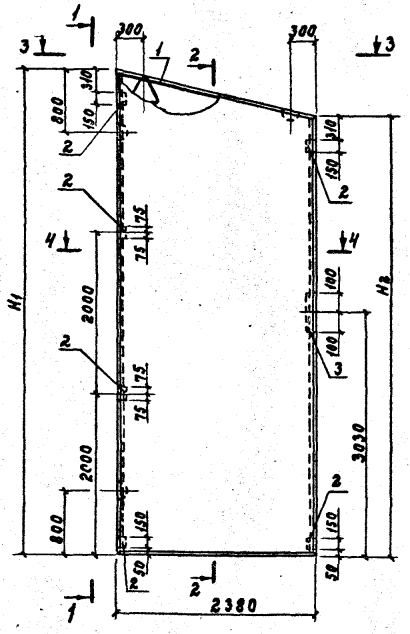

3-3

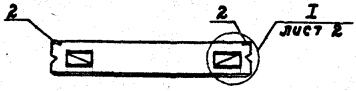

4-4

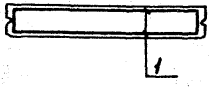

Привязан

Инв. N

801-2-65.85 КЖИ 1.1-10.0СБ

Лист 6

21000-03 17

Формат А4

Рис. 7

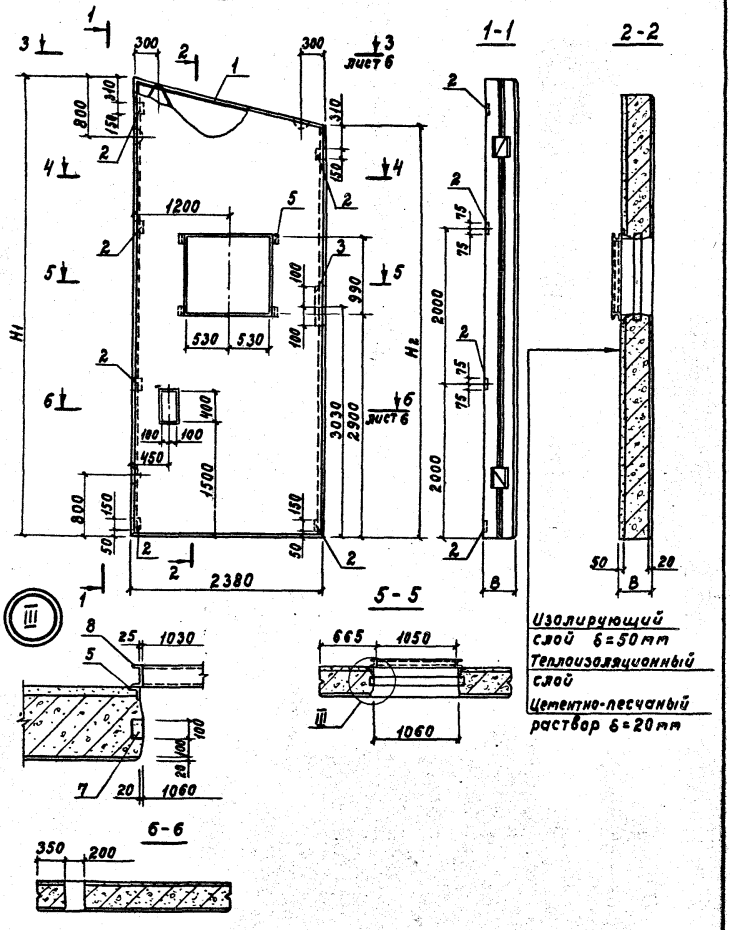
1-1
2-2
5-5
6-6
Лист 6
Изолирующий слой δ=50мм
Теплоизоляционный слой
Цементно-песчаный раствор δ=20мм

Обозначение	Марка	Рис.	Размеры мм											
			L		H1		H2		B		a		б	
			Варианты											
			I-1; II-1	I-2; II-2	I-1; II-1	I-2; II-2	I-1; II-1	I-2; II-2	I-1; II-1	I-2 II-2	I-1; I-2	II-1; II-2	I-1; I-2	II-1 II-2
КЖИ1.1-1.0.0	ПСДТ22.40...-Т-П ПСДТ28.40...-Т-П	1	2680	2780	3950	3975	3280	3280	300	400	655	355	1130	830
-01	ПСДТ22.40...-Т-П.Н ПСДТ28.40...-Т-В.Н	2												
-02	ПСДТ57.24...-Т-П	3	5690	5690	2375	2400	950	975						
-03	ПСДТ57.24...-Т-П.Н	4												
-04	ПСДТ24.60...-Т-П	5	2380	2380	5980	6005	5375	5400						
-05	ПСДТ24.60...-Т-П.Н	6												
-06	4.1 ПСДТ24.60...-Т-В.Н	7												

Размеры мм				Масса (т)		Примечание
в		г				
Варианты						
I-1; I-2	II-1 II-2	I-1; I-2	II-1; II-2	I-1; II-1	I-2 II-2	
				3,58	4,64	
				3,58	4,64	
975	1275	1450	1750	3,49	4,41	
				3,49	4,41	
				5,00	6,24	
				5,00	6,24	
				4,67	5,82	

21100-03 19

Привязан

Инв. N

801-2-65.85 КЖИ1.1-1.0.0СБ

Лист 8

Формат А4

Формат	Зона	Поз.	Обозначение	Наименование	Количество на исполнение КЖИ 1.1-2.0.0-									Примечание
					–	01	02	03	04					
				Документация										
А4			КЖИ 1.1-2.0.0 СБ	Сборочный чертеж										
А4			КЖИ 1.1-ТУ	Технические условия										
			1.832.1-10 вып. 1	Узлы А, Б, В										
			1.832.1-10 вып. 1	Узлы I÷VIII; X; XI÷XV										
			КЖИ 1.1-ВРС	Ведомость расхода стали										
				Сборочные единицы										
А4		1	КЖИ 1.2-0.2.0 СБ	Каркас пространственный КП5	1									
			-01	Каркас пространственный КП6		1	1							
			-02	Каркас пространственный КП7				1	1					
		2	1.832.1-10 вып. 2	Изделие закладное м1	3	3	3	3	3					1,7 кг
		3	1.832.1-10 вып. 2	Изделие закладное м2	2	2	2	2	2					0,97 кг
		4	1.400-6/76 вып. 1	Изделие закладное м4-13	2	2	2	2	2					2,6 кг
				Детали										

2100-03 20

Привязан

Инв. №

Нач. отд.	Ким	
Гл. конс. отд.	Телятковский	
Н. контр.	Юдин	
Гл. спец.	Юдин	
Рук. гр.	Котляр	
Инженер	Щеголева	

801-2-65.85 КЖИ 1.1-2.0.0

Панели стеновые ПСД 60.33...-Т-П; 4ПСД 60.33...-Т-П; 4ПСД 60.33...-Т-П.Н; 4.1 ПСД 60.33...-Т-П; 4.1 ПСД 60.33...-Т-П.Н

Стадия	Лист	Листов
Р	1	4

ГИПРОНИСЕЛЬХОЗ

Формат А4

Формат	Зона	Поз.	Обозначение	Наименование	Количество на исполнение КЖИ1.1-2.00- —	01	02	03	04					Примечание
				Пиломатериалы ГОСТ 244.54-80 сосна или ель Ψ≤20%										Детали позиций 2÷4 замаркированы на узлах I÷VIII X, XI÷XV
		2		Пробка 130×60; ℓ=60		3	3	3	3					
		3		Пробка 100×60; ℓ=60		4	4	4	4					
		4		Пробка 50×50; ℓ=60		3	3	3	3					
				Материалы										
				Цементно-песчаный										
				раствор м100	0,39	0,35	0,35	0,34	0,34					для I-1; II-1
					0,39	0,35	0,35	0,34	0,34					для I-2; II-2
				Внутренний изолирующий слой	0,98	0,87	0,87	0,84	0,84					для I-1; II-1
				из тяжелого бетона м200	0,98	0,87	0,87	0,84	0,84					для I-2; II-2
				Теплоизоляционный слой	4,54	4,02	4,02	3,85	3,85					для I-1; II-1
				из легкого бетона м50	6,47	5,76	5,76	5,53	5,53					для I-2; II-2
				Элементы заполнения										
				проемов										
				Детали										
		1	1.832.1-10.1.10001	Подкладка										
				Доска 100×25 ГОСТ 244.54-80 сосна или ель Ψ≤20% ℓ=50		4	4	4	4					0,0005 м³

Привязан

Инв. N

Позиция 1 замаркирована на узлах А, Б, В.

801-2-65.85 КЖИ 1.1-2.0.0

Лист 2

Формат А4

21000-03 21

Формат	Зона	Поз.	Обозначение	Наименование	Количество на исполнение КЖИ1.1-2.00- —	01	02	03	04				Примечание
		2	1.832.1-10.1.10002	Костыль К1									
				Полоса $\frac{-40\times4\ ГОСТ\ 103-76}{Ст\ 3кп\ 2\ ГОСТ\ 535-77}$		6	6	6	6				1,21 кг
		3	1.832.1-10.2.10003	Слив Сл 1		2	2	2	2				0,19 кг
		15	1.832.1-10.1.2.0000	Слив Сл 5		1	1	1	1				0,42 кг
				Стандартные изделия									
		4		Оконный блок СВД12-18		1	1	1	1				
				ГОСТ 12508-81									
		5		Гвозди 1,4×40 ГОСТ 4028-81		18	18	18	18				
		6		Гвозди 2,5×60 ГОСТ 4028-81		14	14	14	14				
		7		Гвозди 4×120 ГОСТ 4028-81		7	7	7	7				
				Материалы									
		9		Доска $\frac{50\times46\ ГОСТ\ 24454-80}{сосна\ или\ ель\ \Psi\leq20\%}$		4,2м	4,2м	4,2м	4,2м				0,0034 м³

21000-03 22

Позиции 2÷7, 9, 15 замаркированы на узлах А, Б, В

Привязан

Инв. N

801-2-65.85 КЖИ 1.1-2.00

Лист 3

Формат А4

Формат	Зона	Поз.	Обозначение	Наименование	Количество на исполнение КЖИ 1.1-2.0.0- —	01	02	03	04					Примечание
		10		Пакля смоленая ГОСТ 16183-77										0,03 м³
		11		Пароизол ГОСТ 19177-81 d=30										12 м
		12		Мастика „бутепрол 2 м"										
				ТУ-21-29-58-77										16,0 кг
		13	1.832.1-10 Вып. 1	Антикоррозионное										
				покрытие										см. поясн. зап.

Позиции 10÷13 замаркированы на узлах А, Б, В.

Привязан

Инв. N

801-2-65.85 КЖИ 1.1-2.0.0

Лист 4

21080-03 23

4-4

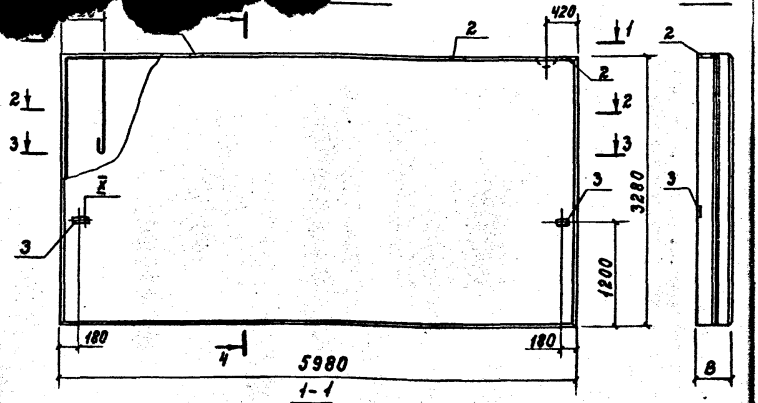

1-1

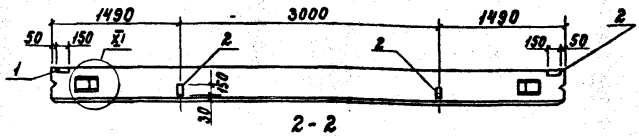

2-2

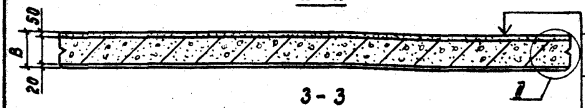

3-3

Изолирующий слой δ=50 мм
Теплоизоляционный слой
Цементно-песчаный раствор δ=20 мм



4

Привязан

Инв. N

801-2-65.85 КЖС 1.1-2.0.0 СБ

Нач. отд.	Кит		
Гл. констр.	Теляковский		
Н. контр.	Юдин		
Гл. спец.	Юдин		
Рук. гр.	Котляр		
Инж.	Щеголева		

Панели стеновые ПСД 60.33...-т-п; ЧПСД 60.33...-т-п; ЧПСД 60.33...-т-п-н; ЧЛПСД 60.33...-т-п; ЧЛПСД 60.33...-т-п-н.

Сборочный чертеж

Стадия	Масса	Масштаб
Р		1:50
Лист 1	Листов 5	

ГИПРОНИСЕЛЬХОЗ

21000-03 24 Формат А4

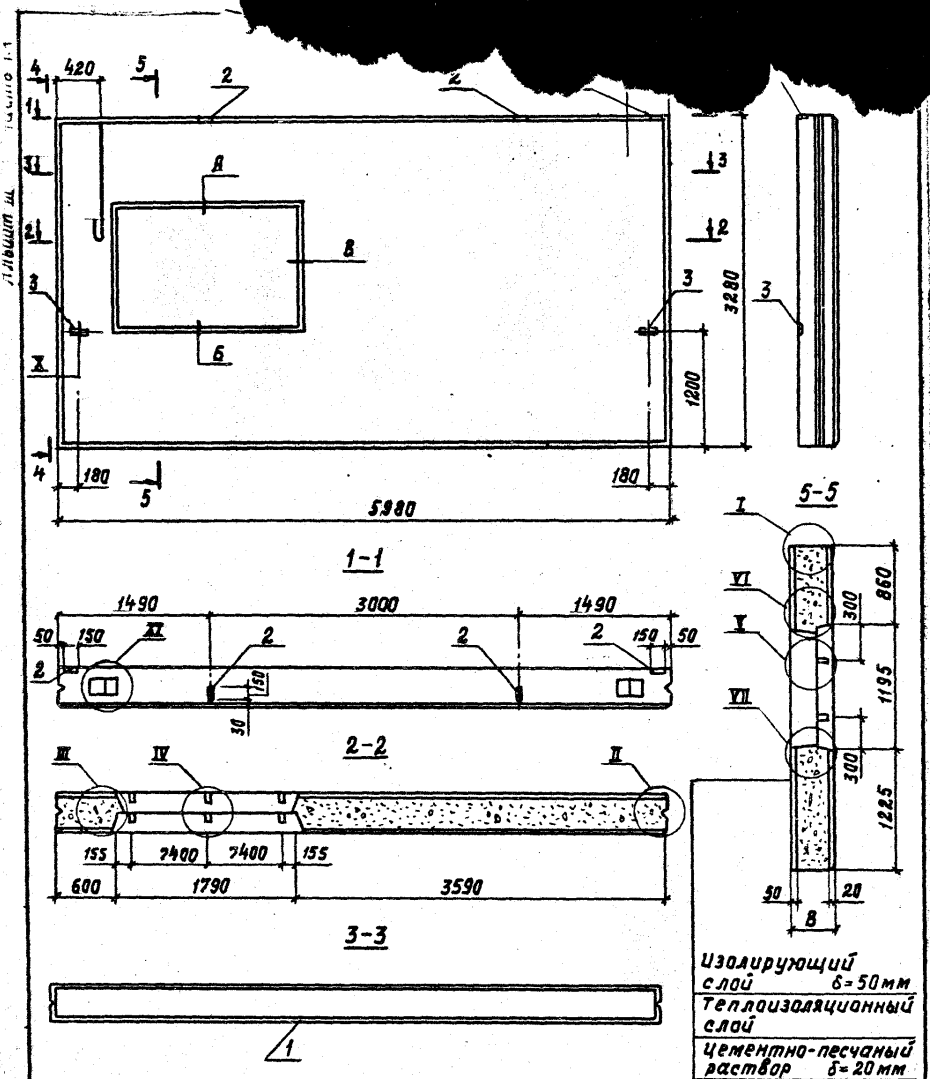

Привязан

Инв. N

801-2-65.85 КЖИ 1.1-2.0.0 СБ	Лист 2

21000-03 25 Формат А4

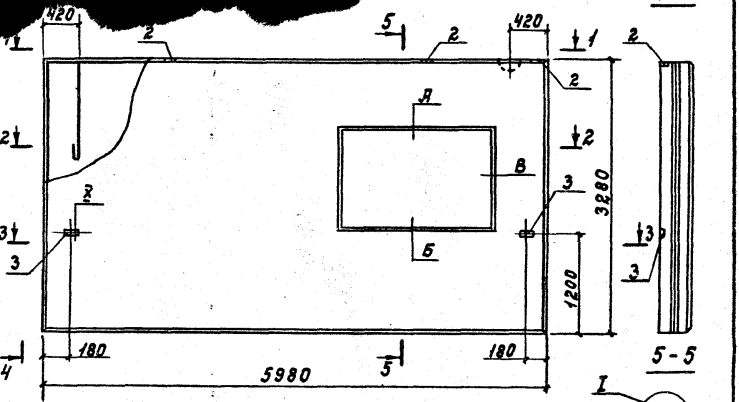

1-1

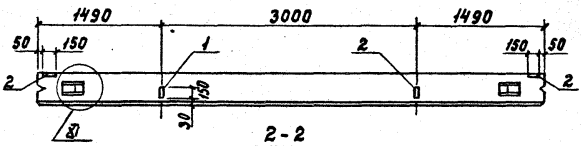

2-2

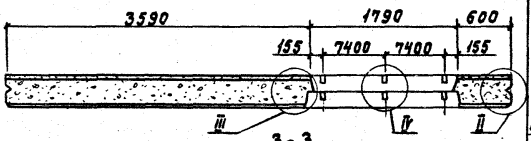

3-3

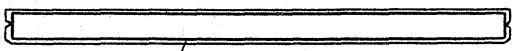

1

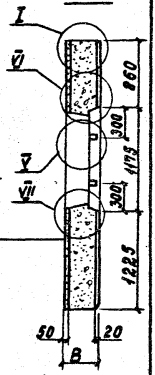

Изолирующий слой δ=50 мм
Теплоизоляционный слой
Цементно-песчаный раствор δ=20 мм

Привязан

Инв. №

801-2-65.85 КЖИ 1.1-2.0.0СБ

Лист 3

21000-03 26 Формат А4

Альбом III Часть 1.

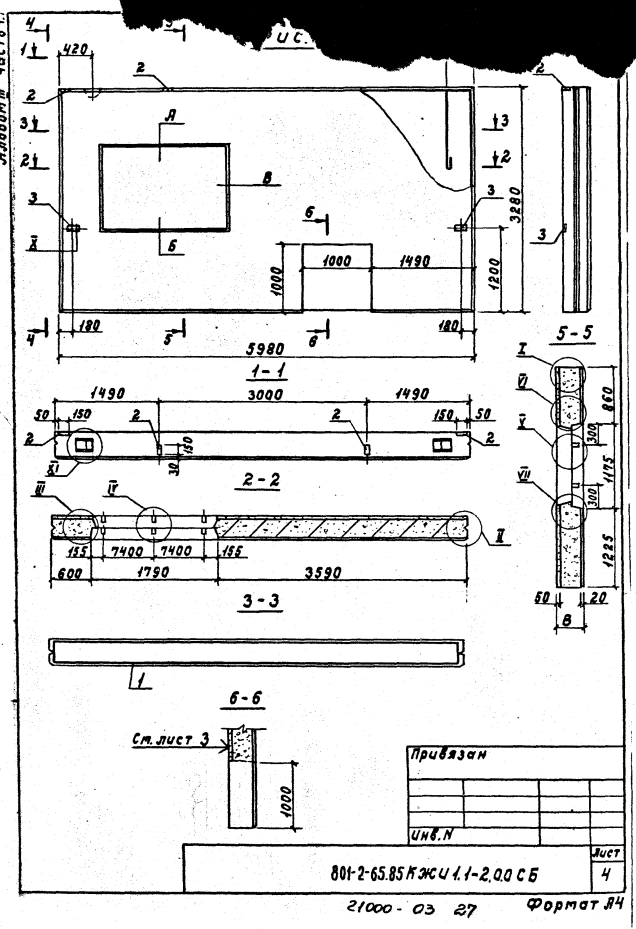

Привязан

Инв. N

801-2-65.85 КЖИ 1.1-2.00 СБ

Лист 4

21000-03 27

Формат А4

Альбом III част

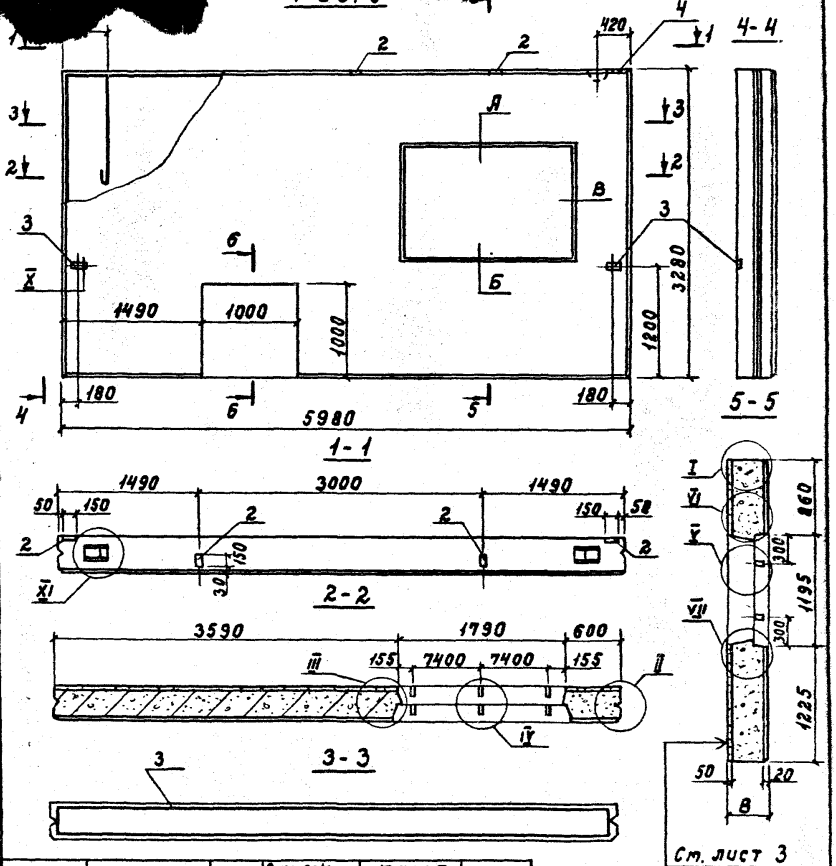

Сечение 6-6 см. на листе 4.

Обозначение	Марка	Рис.	Размеры, мм Р Варианты 1	2	Масса (т) 1	2	Примечание
КЖИ1.1-2.00	ЛС)60.33... -Т-П	1	300	400	7,14	8,87	
-01	ЧЛС)60.33...-Т-П	2			6,34	7,90	
-02	ЧЛС)60.33...-Т-П-Н	3			6,34	7,90	
-03	Ч/ЛС)60.33...-Т-П	4			6,10	7,61	
-04	Ч/ЛС)60.33...-Т-П-Н	5			6,10	7,61	

Привязан

Инв. №

801-2-65.85 КЖИ1.1-2.0.0

Лист 5

21000-03 28

Формат А4

Марка элемента	Изделия арматурные									Изделия закладные						
	Арматура класса								Всего	Арматура класса						
	AIII						BpI			AI						
	ГОСТ 5781-82						ГОСТ 6727-80			ГОСТ 5781-82						
	ф6	ф8	ф12			Итого	ф4		Итого		ф16	ф18	ф22	ф25			Итого
ПСДТ 27.40.30-Т-П ПСДТ 27.40.30-Т-П-Н	11,80		81,08			92,88	3,32		3,32	96,08		19,6					19,6
ПСДТ 28.40.40-Т-П ПСДТ 28.40.40-Т-П-Н	12,20		81,90			94,10	4,23		4,23	98,33		19,6					19,6
ПСДТ 57.24.30-Т-П ПСДТ 57.24.30-Т-П-Н			50,30			50,30	7,85		7,85	58,15		6,4					6,4
ПСДТ 57.24.40-Т-П ПСДТ 57.24.40-Т-П-Н			50,30			50,30	8,22		8,22	58,52		6,4					6,4
ПСДТ 24.60.30-Т-П	16,12		116,90			133,02	5,26		5,26	138,28			19,6				19,6
ПСДТ 24.60.40-Т-П	16,12		117,30			133,42	6,73		6,73	140,15			19,6				19,6
4.1.ПСДТ 24.60.30-Т-П-Н	14,56		98,27			112,83	5,42		5,42	118,25			19,6				19,6
4.1.ПСДТ 24.60.40-Т-П-Н	14,56		98,55			113,11	6,89		6,89	120,00			19,6				19,6
ПСД 60.33.30-Т-П	2,6	66,75				69,35	4,11		4,11	73,46	1,4			24,0			25,4
ПСД 60.33.40-Т-П	2,6	66,75				69,35	5,48		5,48	74,83	1,4			24,0			25,4
4.ПСД 60.33.30-Т-П 4.ПСД 60.33.30-Т-П-Н	4,44	49,90	31,8			86,14	8,09		8,09	94,23	1,4			24,0			25,4
4.ПСД 60.33.40-Т-П 4.ПСД 60.33.40-Т-П-Н	4,44	49,90	31,8			86,14	10,52		10,52	96,66	1,4			24,0			25,4

21000-03 29

Привязан

Инв. №

Нач. отд.	Ким	
Гл. кон. отд.	Тепляковский	
Н. контр.	Юдин	
Гл. спец.	Юдин	
Рук. гр.	Котляр	
Инж.	Щеголева	

801-2-65.85 КЖИ 1.1-ВРС

Ведомость расхода стали

Стадия	Лист	Листов
Р	1	

ГИПРОНИСЕЛ

Формат А4

Марка элемента	Изделия арматурные										Изделия закладные						
	Арматура класса									Всего	Арматура класса						
	AIII						BpI				AI						
	ГОСТ 5781-82						ГОСТ 6727-80				ГОСТ 5781-82						
	ф6	ф8	ф12			Итого	ф4		Итого		ф16	ф18	ф22	ф25			Итого
4.1.ПС7 60.33.30-т-п 4.1.ПС7 60.33.30-т-п-н	3,84	62,98	31,8			98,62	8,82		8,82	107,44	1,4			24,0			25,4
4.1.ПС7 60.33.40-т-п 4.1.ПС7 60.33.40-т-п-н	3,84	62,98	31,8			98,62	11,36		11,36	109,98	1,4			24,0			25,4

21000-03 30

Привязан

Инв. N

801-2-65.85 КЖИ 1.1-ВРС

Лист 2

Формат А4

Изделия закладные

Марка элемента	Арматура класса AIII ГОСТ 5781-82 ф8	ф10	ф12	Итого	Арматура класса BrI ГОСТ 6727-80 ф4	Итого	Прокат марки Вст3кп2 -150×8	-150×6	Итого	-120×8	-100×8	-40×8	Итого	∟90×7	Итого	Всего	Общий расход кг
ПСДТ 27.40.30-Т-П ПСДТ 27.40.30-Т-П.Н		1,76		1,76	0,88	0,88				4,4		0,8	5,2	1,86	1,86	29,30	12
ПСДТ 28.40.40-Т-П ПСДТ 28.40.40-Т-П.Н		1,76		1,76	0,88	0,88				4,4		0,8	5,2	1,86	1,86	29,30	12
ПСДТ 37.24.30-Т-П ПСДТ 37.24.30-Т-П.Н	0,80	1,08		1,88	1,32	1,32		1,4	1,4	6,6		2,8	9,4			20,40	7
ПСДТ 37.24.40-Т-П ПСДТ 37.24.40-Т-П.Н	0,80	1,08		1,88	1,32	1,32		1,4	1,4	6,6		2,8	9,4			20,40	7
ПСДТ 24.60.30-Т-П		1,34		1,34	1,32	1,32				6,6		1,2	7,8	1,86	1,86	31,92	17
ПСДТ 24.60.40-Т-П		1,34		1,34	1,32	1,32				6,6		1,2	7,8	1,86	1,86	31,92	17
4,1ПСДТ 24.60.30-Т-П		1,34		1,34	1,32	1,32				6,6		1,2	7,8	1,86	1,86	31,92	
4,1ПСДТ 24.60.40-Т-П.Н		1,34		1,34	1,32	1,32				6,6		1,2	7,8	1,86	1,86	31,9	
ПСД 60.33.30-Т-П		1,54	2,6	4,14			1,14		1,14	3,9	2,6	1,0	7,5			38,16	
ПСД 60.33.40-Т-П		1,54	2,6	4,14			1,14		1,14	3,9	2,6	1,0	7,5			38,18	
4,ПСД 60.33.30-Т-П 4,ПСД 60.33.30-Т-П.Н		1,54	2,6	4,14			1,14		1,14	3,9	2,6	1,0	7,5			38,18	12
4,ПСД 60.33.40-Т-П 4,ПСД 60.33.40-Т-П.Н		1,54	2,6	4,14			1,14		1,14	3,9	2,6	1,0	7,5			38,18	
4,1ПСД 60.33.30-Т-П 4,1ПСД 60.33.30-Т-П.Н		1,54	2,6	4,14			1,14		1,14	3,9	2,6	1,0	7,5			38,16	
4,1ПСД 60.33.40-Т-П 4,1ПСД 60.33.40-Т-П.Н		1,54	2,6	4,14			1,14		1,14	3,9	2,6	1,0	7,5			38,18	

Привязан

Инв.№

2000-03 (31)

801-2-65.85 КЖИ 1,1-ВРС

gost.e-ecolog.ru