Типовой проект
801-2-64.85

КОРОВНИК

на 200 коров

привязного содержания

(полносборное здание с рамным каркасом)

Альбом I

gost.e-ecolog.ru

ТИПОВОЙ ПРОЕКТ

801-2-64.85

КОРОВНИК НА 200 КОРОВ ПРИВЯЗНОГО СОДЕРЖАНИЯ

(ПОЛНОСБОРНОЕ ЗДАНИЕ С РАМНЫМ КАРКАСОМ)

СОСТАВ ПРОЕКТА:

АЛЬБОМ I	Пояснительная записка. Архитектурно-строительные решения
АЛЬБОМ II	Технология производства. Внутренние водопровод и канализация. Отопление и вентиляция. Электротехнические чертежи. Автоматизация систем отопления и вентиляции. Связь и сигнализация. (из т. п. 801-2-65.85)
АЛЬБОМ III	Изделия индустриального изготовления
Часть 1.1	Двухслойные стеновые легкобетонные панели повышенной заводской готовности для сельскохозяйственных зданий. Опалубочные чертежи и армирование (из т.п. 801-2-65.85)
Часть 1.2	Двухслойные стеновые легкобетонные панели повышенной заводской готовности для сельскохозяйственных зданий. Арматурные и закладные изделия (из т. п. 801-2-65.85)
Часть 2.1	Двухслойные стеновые панели из легких бетонов для сельскохозяйственных зданий. Опалубочные чертежи и армирование (из т. п. 801-2-65.85)
Часть 2.2	Двухслойные стеновые панели из легких бетонов для сельскохозяйственных зданий. Арматурные и закладные изделия (из т. п. 801-2-65.85)
Часть 3.1	Строительные изделия. Опалубочные чертежи и армирование (из т. п. 801-2-65.85)
Часть 3.2	Строительные изделия. Арматурные, закладные и металлические изделия (из т.п.
АЛЬБОМ IV	Спецификации оборудования. (из т. п. 801-2-65.85)
АЛЬБОМ V	Ведомости потребности в материалах
АЛЬБОМ VI	Сметы
Часть 1	Объектные и на общестроительные работы
Часть 2	На технологическое оборудование, санитарно-технические и электротехнические работы (из т. п. 801-2-65.85)

АЛЬБОМ I

РАЗРАБОТАН
ИНСТИТУТОМ „ГИПРОНИСЕЛЬХОЗ"

Главный инженер института Л.С. Бутаев
Главный инженер проекта А.А.Кузнецов

УТВЕРЖДЕН ГЛАВСЕЛЬСТРОЙПРОЕКТОМ
МИНСЕЛЬХОЗА СССР
СВОДНОЕ ЗАКЛЮЧЕНИЕ ОТ 30.12.83г №126
ВВЕДЕН В ДЕЙСТВИЕ ИНСТИТУТОМ ГИПРОНИСЕЛЬХОЗ
ПРИКАЗ ОТ 19.07.84г №101 П

				Привязан	
Инв. №					

Содержание

Лист	Наименование	Стр.
	Содержание	2
1,2	Пояснительная записка	3,4
	Основной комплект рабочих чертежей	
	марки АС	
1	Общие данные (начало)	5
2	Общие данные (окончание)	6
3	План на отм. 0,000 и 2,800	7
4	Разрезы 1-1; 2-2; 3-3; 4-4. План кровли	8
5	Фасады 1-13; 13-1; А-Б; Б-А. Стены из	
	панелей повышенной заводской готовности	9
6	Фасады 1-13; 13-1; А-Б; Б-А.	
	Стены из панелей с горизонтальной	
	разрезкой	10
7	План полов и схема расположени ограждений	11
8	Узлы I ÷ III	12
9	Узлы IV ÷ VI	13

Лист	Наименование	Стр.
10	Схема расположения свайных фундаментов	
	и фундаментных балок	14
11	Схема расположения элементов каналов навозоуда-	
	ления и кормушек. Фрагмент 1. Узел 1 и сечения	15
12	Фрагмент 2 к схеме расположения каналов	
	навозоудаления. Узел 2 и сечения	16
13	Схема расположения сборных элементов полов	
	стойл. Монолитные фундаменты Фом 1, Фом 2 и	
	приямок ПЯм 1	17
14	Схемы расположения полуарм, плит покрытия,	
	перекрытия тамбуров и вентплощадок	18
15	Узлы VII - XII. Спецификация металлических	
	элементов к схемам расположения полуарм,	
	плит покрытия, перекрытия тамбуров и	
	вентплощадок	19
16	Схемы расположения стеновых панелей	
	повышенной заводской готовности	20

Лист	Наименование	Стр.
17	Спецификация к схеме расположения стеновых	
	панелей повышенной заводской готовности	21
18	Схемы расположения стеновых панелей	
	с горизонтальной разрезкой	22
19	Спецификация к схеме расположения	
	стеновых панелей с горизонтальной	
	разрезкой	23
20	Узлы I - VIII к схеме расположения	
	стеновых панелей	24
21	Узлы IX - XIII к схеме расположения	
	стеновых панелей	25
22	Узлы XIV - XIX к схеме расположения	
	стеновых панелей	26

1. Общая часть

Типовой проект „Коровник на 200 коров привязного содержания" (полносборное здание с рамным каркасом) разработан в соответствии с заданием на корректировку типовых проектов 801-2-21, 801-2-22 полносборных зданий коровника утвержденным Главсельстройпроектом Минсельхоза СССР 31 января 1983 года и на основании плана типового проектирования на 1983 год тема 6.1.96. Проект разработан для варианта применения коровника в блокировке с молочным блоком по следующей схеме.

Схема блокировки

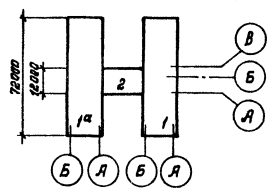

1,1а - коровник на 200 коров привязного содержания.
2 - молочный блок на 6т молока в сутки.

При привязке одиночного коровника в проект должны быть внесены соответствующие изменения.

Корректировка выполнена в связи с отсутствием у Минсельстроя производственной базы по изготовлению трехслойных стеновых панелей с эффективным утеплителем, заложенных в т.п. 801-2-21, 801-2-22. Это вызвало изменение в строительной части проекта. В данном проекте применены двухслойные легкобетонные стеновые панели вместо трехслойных, сокращено количество марок сборных железобетонных элементов и расширена область применения проекта для расчетных температур.

2. Область применения проекта

Расчетная зимняя температура наружного воздуха минус 20°С и минус 30°С.

Скоростной напор ветра - для I эр географического района (27 кгс/м²).

Вес снегового покрова - для III ер географического района (100 кг/м²).

Рельеф территории - спокойный, грунтовые воды отсутствуют, грунты непучинистые, непросадочные со следующими нормативными характеристиками:

нормативный угол внутреннего трения $\varphi^н = 0{,}49$ рад или 28°;

нормативное удельное сцепление $C^н = 2$ кПа (0,02 кгс/см²);

модуль деформации нескальных грунтов $E = 14{,}7$ мПа (150 кгс/см²);

плотность грунта $\gamma = 1{,}8$ т/м³;

коэффициент безопасности по грунту $K_г = 1$.

Проект разработан без учета сейсмических воздействий.

3. Технико-экономические показатели

N п.п.	Наименование	Един. измер.	Количество по проекту: вертикальн. разрезка стен	Количество по проекту: горизонт. разрезка стен	Количество по аналогу: Панели серии 1.832-5
1	Вместимость	скотоместо	200	200	200
	Расчетный показатель	одно скотоместо			
2	Количество работающих	чел.	9/15	9/15	
3	Строительный объем	м³	7729	7729	7729
4	Площадь застройки	м²	1587	1587	1587
5	Общая площадь	"	1478,9	1478,9	1478,9
6	Общая сметная стоимость	тыс.руб.	126,73	124,93	111,14
	То же на расчетную единицу	руб.	633,65	624,65	555,70
	Стоимость строительно-монтажных работ	тыс.руб.	123,52	121,74	106,86
	Стоимость оборудования	"	3,19	3,19	4,28
	Стоимость строительно-монтажных работ на 1м² общей площади	руб.	85,68	82,32	75,15
7	Расход тепла	ккал/час	165220	165220	165288
		Вт	192080	192080	192090
8	Потребная электрическая мощность	кВт	27,9	27,3	26,72
9	Расход воды	м³/сут.	14,39	14,39	14,39
10	Количество стоков	"	1,79	1,79	1,79
11	Трудозатраты постоечные	чел-дн.	1378	1475	1779
12	Расход основных строительных материалов: цемента, приведенного к М 400;	т	195,50	193,50	151,88
	сталь, приведенная к кл. А-I и С 38/23;	"	53,38	52,78	55,37
	лесоматериалов, приведенных к круглому лесу	м³	153,23	154,78	211,93

Стоимостные показатели проекта-аналога пересчитаны в цены 1984 года по индексам:
К - 1,18 для строительно-монтажных работ;
К - 1,06 для оборудования.
В числителе даны показатели при доении в молокопровод, в знаменателе - при доении в ведра.

4. Технология производства

Коровник на 200 коров предназначен для строительства в составе ферм по производству молока.

Содержание коров - привязное, в стойлах размерами 1,2×1,9м, расположенных в продольном направлении в четыре ряда.

Для привязи коров используется стойловое оборудование ОСК-2 с групповым отвязыванием животных. Раздачу кормосмеси в кормушки осуществляют два раза в сутки мобильным кормораздатчиком КТУ-10А, комбикорма - с помощью ручных тележек ТУ-300.

Поение коров водой - из индивидуальных автопоилок ПА-1А.

Доение коров осуществляют два раза в сутки в стойлах в двух вариантах: в молокопровод при помощи установок АДМ-8 или в переносные ведра при помощи доильного агрегата ДАС-2Б.

Осеменение коров - искусственное в стойлах привозной спермой. Уборка навоза в коровнике - скребковыми транспортерами ТСН-160 с последующей погрузкой навоза в тракторные тележки.

5. Противопожарные мероприятия

Здание решено в конструкциях II степени огнестойкости. Помещения, размещенные в здании коровника, по пожарной опасности относятся к категории „Д".

Расход воды на наружное пожаротушение согласно СНиП 2.04.02-84, табл. 7, составляет 10 л/с. Эвакуация обслуживающего персонала решена в соответствии с требованиями СНиП II-90-81. Количество и размеры эвакуационных выходов для животных приняты в соответствии с ОНТП 1-77.

Здание оборудовано громкоговорящей связью.

Телефонная связь с пожарной охраной решается в целом по ферме, на которой привязывается коровник.

Первичные средства пожаротушения следует предусматривать по нормам для объектов сельскохозяйственного производства.

Инв. N подл. | Подпись и дата | Взам. инв. N

				801-2-64.85 ПЗ	
Гип	Кузнецов			Пояснительная записка	Стадия: Р; Лист: 1; Листов: 2
Нач. смет. отдела	Сизарин				ГИПРОНИСЕЛЬХОЗ

6. Архитектурно-строительная часть

Здание коровника одностажное, прямоугольное, с размерами в плане 21×72м., с четырьмя рядами стоил размером 1200×1930 мм., двумя кормовыми проездами и тремя навозными проходами. Эвакуация животных и выход на выгульные площадки предусматривается через ворота, расположенные в торцах здания.

Здание запроектировано однопролетным с каркасом из сборных железобетонных полурам по серии 1.822.1-2/82.

Наружные стены запроектированы в двух вариантах:

из двухслойных легкобетанных панелей вертикальной разрезки серии 1.832.1-10 вып. 0,1,2; горизонтальной разрезки серии 1.832.1-9 вып. 0,1,2 и панелей недостающих для полной сборности здания, разработанных в составе проекта как индивидуальные.

Фундаменты под полурамы - сборные железобетонные сваи таврового сечения по серии 1.811-1, под торцевые стены - квадратные сваи по ГОСТ 19804.4-78.

Фундаментные балки под стены - сборные железобетонные по серии 1.415-1.

Покрытие - сборные железобетонные комплексные плиты с утеплителем из минераловатных плит, укладываемых на заводе по железобетонным плитам серии 1.865.1-4/80.

Кровля - вентилируемая из асбестоцементных листов УВ-7,5 по деревянной обрешетке. Полы бетонные, в стойлах - деревянные. В стойлах возможно выполнять полы из сборных керамзитобетонных плит по чертежу, разработанному в проекте.

Многодельные и трудновыполнимые участки полов, которыми являются лотки под навозный транспортер, места крепления поворотных звездочек и натяжные устройства транспортера, предусматриваются сборными заводской поставки.

7. Водоснабжение и канализация

Водоснабжение горячей, подогретой и холодной водой предусмотрена от внутриплощадочных сетей. Напор на вводе 10м. Расход холодной воды 13,56 м³/сут., горячей - 0,83 м³/сут.

Бытовые стоки в количестве 1,79 м³/сут. поступают в наружную сеть канализации, производственные - в жижесборник.

8. Отопление и вентиляция

Отопление - воздушное, совмещенное с приточной вентиляцией. Приток воздуха осуществляется двухскоростными агрегатами типа ТВ с механическим побуждением.

Вытяжка производится через шахты за счет подпора, создаваемого приточными агрегатами.

Поддержание температуры воздуха внутри помещения осуществляется автоматически.

Расход тепла на вентиляцию составляет 178160 Вт / 153220 ккал/ч.

То же, на горячее водоснабжение — 13920 Вт / 12000 ккал/час.

Годовой расход тепла — 110,17 гкал / 128,13 мВт

9. Электротехническая часть

Проектом предусматривается силовое электрооборудование и электроосвещение (общее и дежурное).

Напряжение силовой сети - 380/220 В., осветительной - 220 В.

Установленная мощность электроприемников - 35,57 кВт.; расчетная мощность - 27,3 кВт.; годовой расход электроэнергии - 45960 кВт.ч.

10. Автоматизация

Проектом предусматривается автоматизация систем приточного вентиляционного оборудования с целью поддержания температурно-влажностного режима внутри помещения с помощью устройства „Приток-1". Устройство „Приток-1" обеспечивает:

переключение скоростей электродвигателей тепловентиляторов и изменение положения заслонки наружного воздуха в зависимости от температуры воздуха в помещении;

защиту калориферов от замораживания по температуре обратного теплоносителя,

местное управление электродвигателями тепловентиляторов и заслонок наружного воздуха;

сигнализацию работы тепловентиляторов, положения заслонок наружного воздуха, аварии, контроля напряжения.

11. Связь и сигнализация

Проектом предусматривается производственная громкоговорящая связь.

12. Основные положения по производству строительно-монтажных работ

Основные положения разработаны в соответствии с „Инструкцией по разработке проектов производства работ" (СН 47-74).

Основные объемы земляных работ рекомендуется выполнять в летнее время и в соответствии со СНиП III-8-76.

Монтаж сборных железобетонных конструкций должен выполняться с соблюдением следующих требований:

последовательности монтажа, обеспечивающей устойчивость;

геометрическую неизменяемость смонтированной части здания на всех стадиях монтажа и прочность монтажных соединений;

компактности установки конструкций каждого участка (захватки, ячейки), позволяющей производить на смонтированном участке последующие работы;

безопасности монтажных, общестроительных и специальных работ на объекте с учетом их выполнения по совмещенному графику.

Основным критерием при выборе монтажного крана является соответствие его технических параметров (грузоподъемности, вылета стрелы, высоты подъема крюка) весовым характеристикам монтируемых конструкций и объемно-планировочному решению здания.

При выборе монтажного крана учитывается необходимая последовательность монтажных работ, диктуемая конструктивным решением возводимого здания. Принципиальная схема возведения здания коровника предусматривает следующий порядок строительно-монтажных работ:

забивка свай дизель молотом в соответствии с „Инструкцией по расчету, проектированию и устройству основания и фундаментов с/х зданий с трехшарнирными арками" (ВСН 01-76);

монтаж сборных железобетонных оголовков свай под торцевые стены;

монтаж сборных железобетонных полурам и плит покрытия;

монтаж сборных железобетонных фундаментных балок;

монтаж наружных стеновых панелей.

Для предохранения каркаса здания от потери устойчивости монтаж полурам следует начинать с жесткого связевого пролета, расположенного между осями 5-6.

Стойки полурам устанавливать в фундаменты, а консоли опирать на монтажную вышку, оборудованную домкратом. После установки второй полурамы осуществляется точная стыковка полурам в замке. Временное закрепление смонтированной рамы осуществляется инвентарными подкосами.

После монтажа второй рамы связевого пролета между рамами установить:

временные связи при варианте с горизонтальной разрезкой стен;

наружные стеновые панели при варианте вертикальной разрезке стен.

Последующие рамы крепить к рамам связевого пролета с помощью плит покрытия и стеновых панелей.

Монтаж рам и плит покрытия можно вести в обе стороны от связевого пролета методом „на себя."

Монтаж фундаментных балок и стеновых панелей выполнять проходкой монтажного крана по периметру здания.

Монтаж плит покрытия вести от карниза к коньку. Каждая плита после установки и выверки должна привариваться не менее чем в трех точках.

Для монтажа рам, плит покрытия рекомендуется автокран К-162 грузоподъемностью 16т., для монтажа фундаментов, фундаментных балок и стеновых панелей - автокран типа КС-3562А грузоподъемностью 10т.

Производство строительно-монтажных работ в зимних условиях должно осуществляться в строгом соответствии с требованиями соответствующих глав части III СНиП.

Строительно-монтажные работы при возведении здания необходимо выполнять с соблюдением правил техники безопасности в строительстве (СНиП III-4-80).

Инв.№ | Взам.инв.№ | Подпись и дата | Инв.№ подл.

Альбом I

Ведомость рабочих чертежей основного комплекта марки АС

Лист	Наименование	Примечание
1	Общие данные (начало)	
2	Общие данные (окончание)	
3	Планы на отм. 0,000 и 2,800	
4	Разрезы 1-1, 2-2, 3-3, 4-4. План кровли.	
5	Фасады 1-13, 13-1, А-Г, Г-А. Стены из панелей повышенной заводской готовности	
6	Фасады 1-13, 13-1, А-Г, Г-А. Стены из панелей с горизонтальной разрезкой	
7	План полов и схема расположения ограждений	
8	Узлы I ... III	
9	Узлы IV ... VI	
10	Схема расположения свайных фундаментов и фундаментных балок	
11	Схема расположения элементов каналов навозоудаления и картушек. Фрагмент 1. Узел 1 и сечения	
12	Фрагмент 2 к схеме расположения элементов каналов навозоудаления. Узел 2 и сечения	
13	Схема расположения сборных элементов полов стойл. Монолитные фундаменты ФОм 1, ФОм 2 и приямок пям 1	
14	Схемы расположения полурам, плит покрытия, перекрытия тамбуров и вентплощадок	
15	Узлы VII ... XII. Спецификация металлических элементов к схемам расположения полурам, плит покрытия, перекрытия тамбуров и вентплощадок	
16	Схемы расположения стеновых панелей повышенной заводской готовности	
17	Спецификация к схеме расположения стеновых панелей повышенной заводской готовности	
18	Схемы расположения стеновых панелей с горизонтальной разрезкой	
19	Спецификация к схеме расположения стеновых панелей с горизонтальной разрезкой	
20	Узлы I-VIII к схемам расположения стеновых панелей	
21	Узлы IX-XIII к схемам расположения стеновых панелей	
22	Узлы XIV-XIX к схемам расположения стеновых панелей	

Согласовано:

Инв.№ подл. | Подпись и дата | Взам.инв.№

Типовой проект разработан в соответствии с действующими нормами и правилами и предусматривает мероприятия, обеспечивающие взрывную, взрывопожарную и пожарную безопасность при эксплуатации здания.

Главный инженер проекта /Кузнецов/

Ведомость ссылочных и прилагаемых документов

Обозначение	Наименование	Примечание
	Ссылочные документы	
ГОСТ 17324-71	Двери деревянные для животноводческих и птицеводческих зданий	
ГОСТ 12506-81	Окна деревянные для производственных зданий	
ГОСТ 18853-73	Ворота деревянные распашные для животноводческих и птицеводческих зданий	
2.860-1 вып. 1,2	Типовые узлы покрытий одноэтажных сельскохозяйственных зданий	
2.460-1 вып. 1	Типовые архитектурно-строительные детали одноэтажных промышленных неотапливаемых зданий с покрытием из асбестоцементных волнистых листов	
2.830-3 вып. 1,2	Самонесущие стены из двухслойных легкобетонных панелей для одноэтажных сельскохозяйственных зданий	
3.017-1 вып. 3,4,8	Ограждения площадок и участков предприятий зданий и сооружений	
1.450.3-3 вып. 0,2	Стальные лестницы, площадки, стремянки и ограждения	
2.830-1	Типовые узлы наружных стен одноэтажных сельскохозяйственных зданий	
ГОСТ 19804.4-78	Сваи забивные железобетонные квадратного сечения без поперечного армирования ствола.	
1.811.1-1	Сваи забивные железобетонные таврового сечения	
1.111.1-4	Оголовки свай сборные железобетонные для жилых и общественных зданий	
1.822-2	Железобетонные рамы для однопролетных сельскохозяйственных зданий с уклоном кровли 1:4	
1.415-1 вып. 1	Железобетонные фундаментные балки для стен производственных зданий	
3.006.1-2/82 вып. 1-2	Сборные железобетонные каналы и тоннели из лотковых элементов	
1.865.1-4/80 вып. 1,3,5	Железобетонные предварительно напряженные плиты покрытия длиной 6 м для сельскохозяйственных зданий	
1.832.1-10 вып. 0...2	Двухслойные стеновые легкобетонные панели повышенной заводской готовности для сельскохозяйственных зданий	
1.832.1-9 вып. 0...2	Стеновые двухслойные панели из легких бетонов для сельскохозяйственных зданий	
1.865.1-8	Железобетонные доборные плиты длиной 6 м для покрытий сельскохозяйственных зданий	
1.400-15 вып. 1	Унифицированные закладные изделия железобетонных конструкций для крепления технологических коммуникаций	
3.818.9-2 вып. 1,4,6	Технологические изделия для животноводческих производственных зданий	
шифр 202-81	Комплексные железобетонные плиты вентилируемых покрытий с асбестоцементной кровлей для сельскохозяйственных зданий	
1.400-6/76	Унифицированные закладные детали сборных железобетонных конструкций зданий промышленных предприятий	
1.800-4 вып. 1	Стальные изделия для крепления конструкций одноэтажных сельскохозяйственных зданий	
	Прилагаемые документы	
Альбом III	Изделия индустриального изготовления	
Альбом V АС.ВМ1, АС.ВМ2, АС.ВМ3	Ведомости потребности в материалах	

Привязан

Инв.№

801-2-64.85 АС

ГИП	Кузнецов		Коровник на 200 коров привязного содержания (Подносборное здание с ратным каркасом)	Стадия	Лист	Листов
Нач.отд.	Ким			Р	1	22
Гл.арх.	Гаврилов					
Гл.констр.	Теляковский					
Н.контр.	Юдин					
Гл.спец.	Юдин					
Вед.арх.	Лазарева		Общие данные (начало)	ГИПРОНИСЕЛЬХОЗ		

Альбом I

Ведомость объемов сборных бетонных и железобетонных конструкций по рабочим чертежам основного комплекта марки АС

N п.п.	Наименование группы элементов конструкции	Код	Кол. м³	Примечание
1	Сваи	581720	27,39	
2	Фундаментные балки	582400	20,1	Для $t_{н.в.}$=-30°С
3	Фундаментные балки	582400	17,9	Для $t_{н.в.}$=-20°С
4	Плиты покрытия	584120	94,9	
5	Стаканы	584120	3,52	
6	Плиты покрытия тамбуров	584100	18,64	Для $t_{н.в.}$=-30°С
7	Плиты покрытия тамбуров	584100	13,92	Для $t_{н.в.}$=-20°С
8	Плиты перекрытия вентплощадок	584100	3,92	Для $t_{н.в.}$=-30°С
9	Плиты перекрытия вентплощадок	584100	4,08	Для $t_{н.в.}$=-20°С
10	Стеновые панели повышенной заводской готовности	583120	237,52	Для $t_{н.в.}$=-30°С
11	Стеновые панели повышенной заводской готовности	583120	173,41	Для $t_{н.в.}$=-20°С
12	Стеновые панели с горизонтальной разрезкой	583120	230,5	Для $t_{н.в.}$=-30°С
13	Стеновые панели с горизонтальной разрезкой	583120	168,8	Для $t_{н.в.}$=-20°С
14	Лотки и кортушки	58580	52,20	
15	Плиты каналов		0,96	
16	Плиты пола тамбура	584100	9,08	Для $t_{н.в.}$=-30°С
17	Плиты пола тамбура	584100	8,68	Для $t_{н.в.}$=-20°С
18	Полураты	582780	35,4	
19	Фундаменты под оборудование	584100	5,98	
	Всего (вариант с панелями повышенной заводской готовности)		509,11	Для $t_{н.в.}$=-30°С
	Всего (вариант с панелями с горизонтальной разрезкой)		502,09	Для $t_{н.в.}$=-30°С
	Всего (вариант с панелями с горизонтальной разрезкой)		433,23	Для $t_{н.в.}$=-20°С

Ведомость спецификаций

Лист	Наименование	Примечание
3	Спецификация элементов заполнения проемов	
7	Спецификация элементов ограждений и стремянок	
9	Спецификация элементов кровли	
10	Спецификация элементов к схеме расположения свайных фундаментов	
13	Спецификация элементов к схеме расположения элементов каналов навозоудаления и кортушек	
14	Спецификация элементов к схеме расположения полурам, плит покрытия, перекрытия тамбуров и вентплощадок	
15	Спецификация металлических изделий к схемам расположения полурам, плит покрытий, перекрытий тамбуров и вентплощадок	
17	Спецификация к схеме расположения стеновых панелей повышенной заводской готовности	
19	Спецификация к схеме расположения стеновых панелей с горизонтальной разрезкой	

1. Исходные данные

1.1 Класс ответственности здания - II
Степень огнестойкости - II

1.2 Проект разработан для следующих климатических и местных условий.
Расчетная зимняя температура наружного воздуха $t_{н.в.}$=-20°С;-30°С (основная температура).
Зона влажности нормальная по СНиП II-3-79.
Скоростной напор ветра - для I географического района 0,26 кПа (27,0 кгс/м²)
Вес снегового покрова - для III географического района 0,98 кПа (100 кгс/м²)
Сейсмичность района строительства не выше 6 баллов.

1.3 Рельеф территории - спокойный, характеристики принятых грунтов основания фундаментов приведены на листе 10.

1.4 Категории производств по взрывной, взрывопожарной и пожарной опасности приведены на плане здания (лист 5).

1.5 За условную отметку 0.000 принята отметка чистого пола проезда кормораздаточного транспорта, соответствующая абсолютной отметке [ ].

1.6 Горизонтальную гидроизоляцию стен на отм.-0,030 выполнять в соответствии с серией 2.830-3 вып. 1 и 1.832.1-10 вып. 0.

1.7 По периметру здания выполнить асфальтовую отмостку шириной 700 мм, толщиной 20 мм по щебеночной подготовке толщиной 80 мм с уклоном от здания i = 0,1.

2. Указания по отделке

2.1 Наружная и внутренняя поверхности стен здания, выполненного из бетона, железобетона, должны быть предварительно обеспылены и очищены от минеральной грязи.

2.2 Окраска наружных и внутренних поверхностей стен здания железобетонных конструкций должна выполняться известковой побелкой с последующей гидрофобизацией (до насыщения) 3-5% растворами ГКЖ(п); ГКЖ 10; ГКЖ 11; ГКЖ 94.

2.3 Гидрофобизацию поверхности следует производить в соответствии с "Руководством по защите бетона и других строительных материалов методом гидрофобизации" М. Ниижб 1978 г.

2.4 Полотна ворот и дверей, оконные переплеты, щитовые ограждения окрасить нефтеполимерными красками СПП (ТУ 21-01-6296-69) светлых тонов за 2 раза по грунтованной поверхности.

3. Мероприятия по антикоррозионной защите конструкций

3.1 Степень воздействия газовой среды на ж.б. конструкции из бетона повышенной плотности (п) и небетонируемые стальные элементы при относительной влажности ≥ 75% - среднеагрессивная.
На бетонные конструкции - среднеагрессивная.
На конструкции из глиняного кирпича - неагрессивная.

3.2 Степень воздействия навозных стоков на железобетонные и бетонные конструкции из бетона повышенной плотности (п) и стальные закладные элементы - среднеагрессивная.

3.3 Колонны, скатные балки покрытия, доборные плиты покрытия, для которых не оговорены требования к бетону в условиях среднеагрессивного воздействия газовой среды, следует выполнять из бетона на портландцементе марки по водонепроницаемости В6 с водопоглощением по массе свыше 4,2% до 4,7%, водоцементном отношении В/Ц не более 0,55.

3.4 Небетонируемые стальные закладные изделия, соединительные и крепежные детали после очистки от грязи, ржавчины, окалины и масел (группа очистки - вторая по ГОСТ 9.402-80) покрыть комбинированным покрытием - лакокрасочным по металлизированному слою (цинковому или алюминиевому). Толщина металлизации 120-150 мкм.
Состав лакокрасочного покрытия - грунт ВЛ-02, ФЛ-03.ж, ЯК-069, ЯК-070 в 1 слой.
Покровные слои - ХВ-124, ХВ-125, ХВ-1100 в 2 слоя.
Общая толщина лакокрасочного покрытия - 60 мкм.

3.5 Указания по антикоррозионной защите элементов навозных каналов даны на листе АС 11.

3.6 Металлизационный слой на стальные конструкции наносится в заводских условиях методом горячего цинкования или алюминирования. На крупногабаритные детали и изделия металлизационный слой допускается наносить методом распыления с помощью передвижной установки.

3.7 Метизы (болты, гайки, шайбы) должны быть подвергнуты цинкованию или кадмированию с последующим хроматированием в заводских условиях. После монтажа конструкций метизы и крепежные детали, имеющие резьбу, дополнительно окрасить лакокрасочным покрытием в соответствии с п. 4.

3.8 Поверхность вновь образованных сварных швов и нарушенных участков металлического покрытия защитить при помощи ручных металлизаторов.
Лакокрасочные покрытия восстанавливаются кистью или пневматическим распылением до требуемой толщины.

Ведомость отделки помещений

площадь в м²

Наименование или номер помещения	Потолки		Стены или перегородки		Низ стен или перегородки (панель)			Примечание
	Площадь	Вид отделки	Площадь	Вид отделки	Площадь	Вид отделки	Высота мм	
1		Известковая побелка		Известковая побелка	207,8	Покраска нефтеполимерной краской	1,200	Площадь отделки рам включена в отделку стен
2, 3, 4, 5, 6	2550,5	Известковая побелка	532,6	Известковая побелка				Нефтеполимерная краска СПП по ТУ 21-01-6296-69 светлых тонов

Согласовано:

Инв.№ подл. | Подпись и дата | Взам.инв.№

Привязан

Инв.№

ГИП	Кузнецов		
Нач.отд.	Кит		
Гл.арх.	Гаврилов		
Гл.констр.	Теляковский		
Н.контр.	Юдин		
Гл.спец.	Юдин		
Вед.арх.	Лазарева		

801-2-64.85 АС

Коровник на 200 коров привязного содержания (Полносборное здание с рамным каркасом)

Стадия	Лист	Листов
Р	2	

Общие данные (окончание)

ГИПРОНИСЕЛЬХОЗ

Формат А2

Альбом I

Фрагмент плана на отм. 0.000 по оси „Б" (здание 1ª)

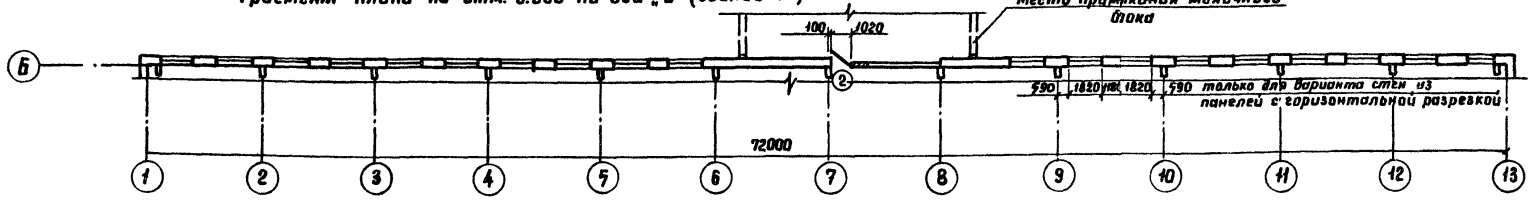

План на отм. 0.000

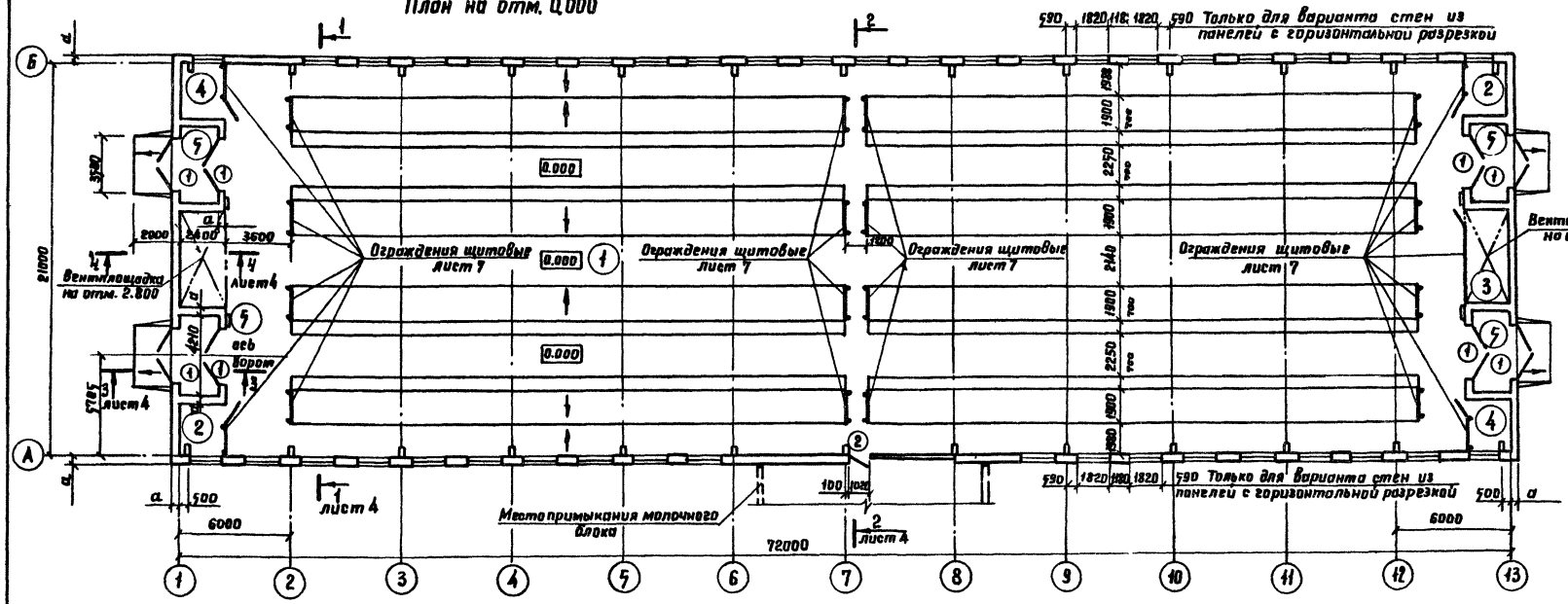

Фрагмент плана на отм. 0.000 по оси „А"

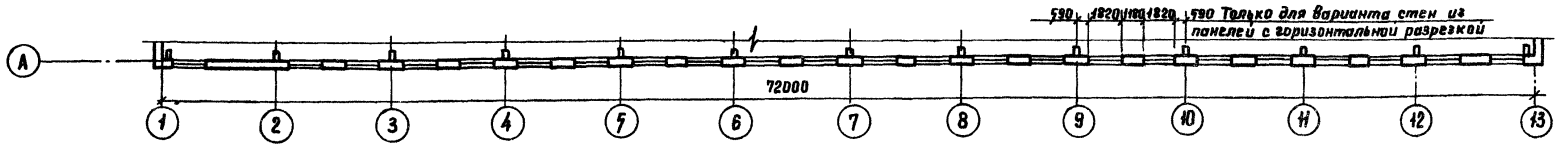

Таблица буквенных обозначений размеров

Обозначение	Размеры	
	для $t_н$=-20°С	для $t_н$=-30°С
a	300	460

План на отм. 2.800

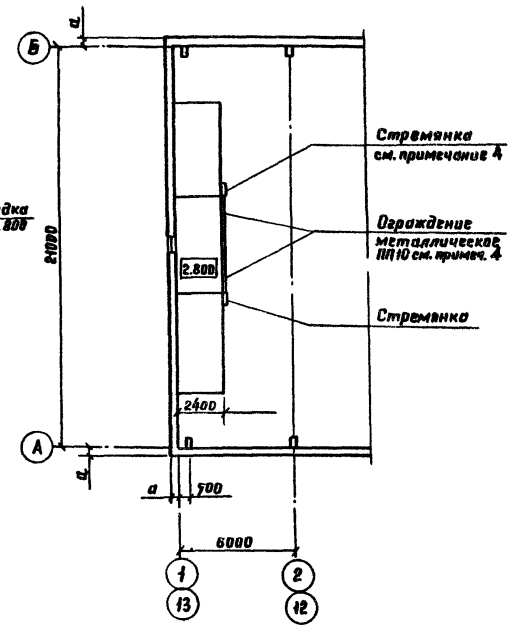

Экспликация помещений

Номер по плану	Наименование	Площадь м²	Категория производства по взрывной, взрыво-, пожарной опасности
1	Помещение для содержания животных	1422,2	Д
2	Подсобное помещение (2 шт.)	15,4	Д
3	Фуражная	11,0	Д
4	Инвентарная (2 шт.)	15,4	Д
5	Тамбур	33,6	—

Спецификация элементов заполнения проемов

Марка поз.	Обозначение	Наименование	Кол.	Масса ед, кг	Примечание
1	ГОСТ 18853-73	Ворота ВРК 30-30	8		
2	ГОСТ 17324-71	Дверной блок Д69-А	1		
ОК-1	ГОСТ 12506-81	Оконный блок СВД 12-18	42		См. примечание п.7

Схема заполнения оконных проемов

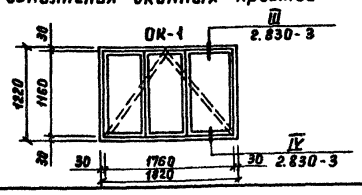

1. Данный лист см. совместно с листами 1, 4
2. Разбивка стеновых панелей условно не показана (см. листы 16, 18)
3. Ограждения стойловых мест условно не показаны (см. листы „ТХ")
4. Спецификация на металлические ограждения площадки и стремянки дана на листе 7
5. „План на отм. 0.000 (здание 1ª)" отличается от „плана на отм. 0.000 (здание 1)" только расположением проемов в стеновых панелях по осям „А" и „Б"
6. Для пропуска воздуховода элементы ограждения ПП10 вырезать по месту.
7. Количество оконных блоков ОК-1 приведено только для варианта стен из панелей с горизонтальной разрезкой

Согласовано:
Гл. констр. Тихановский
ОВ Куликов
ВК Сороконожкин

Привязан:	ГИП	Кузнецов	
	Нач. отд.	Ким	
	Гл. арх.	Рябрилов	
	Н. контр.	Юдин	
Инв. №	Гл. спец.	Юдин	
	Архит.	Верхавский	

801-2-64.85 АС

Корпусник на 200 коров привязного содержания (полносборное здание с рамным каркасом)

Стадия	Лист	Листов
Р	3	

План на отм. 0.000 и 2.800

ГИПРОНИСЕЛЬХОЗ

Формат А2

Альбом I

Разрез 1-1

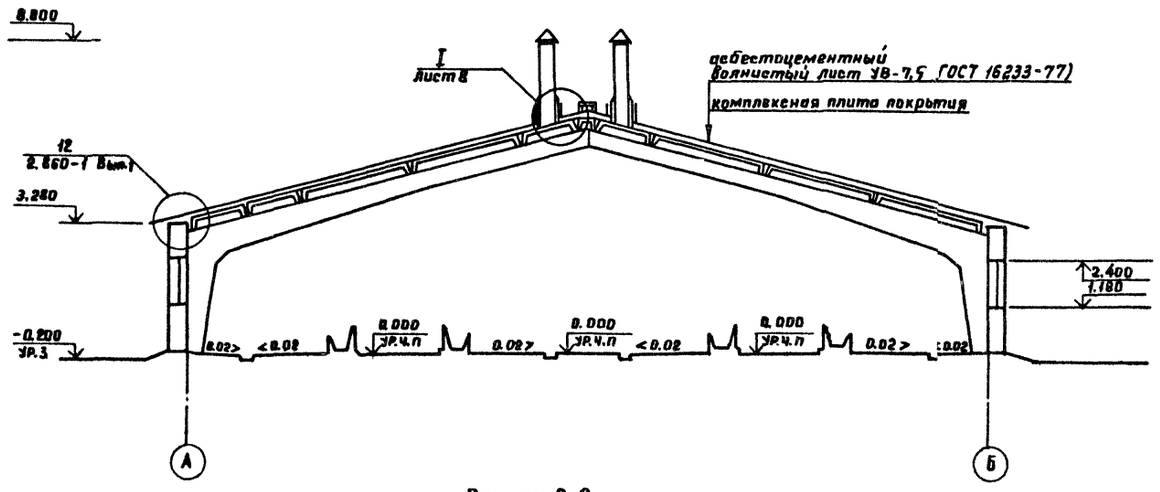

Разрез 2-2

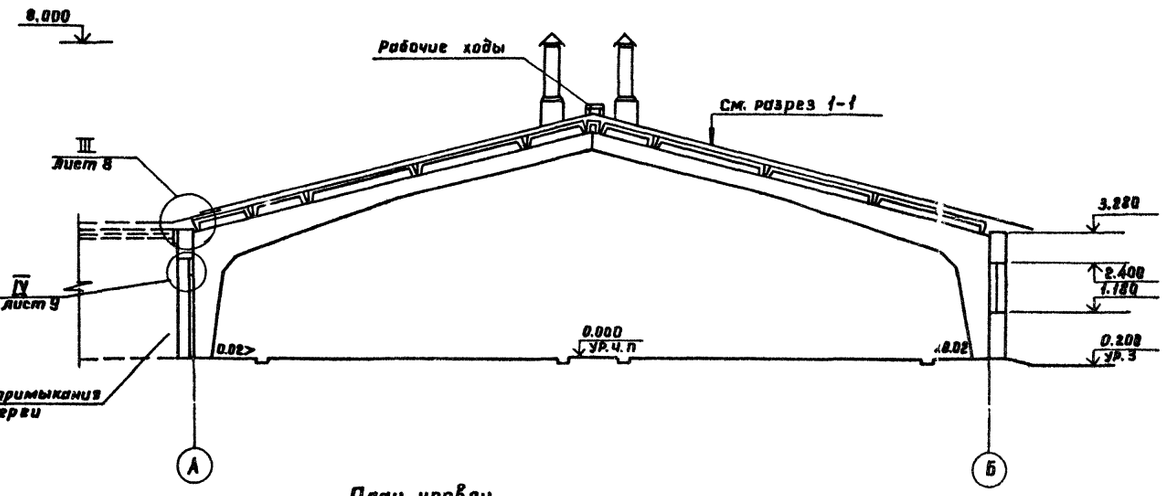

План кровли

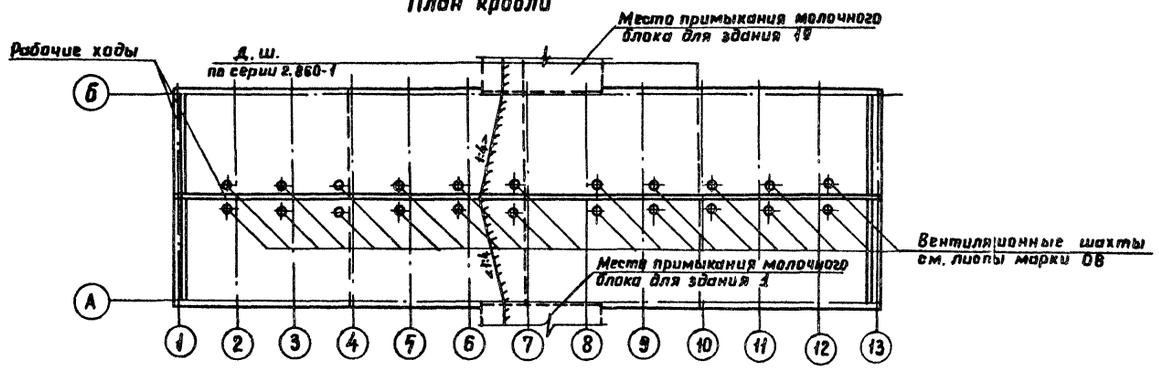

Разрез 3-3

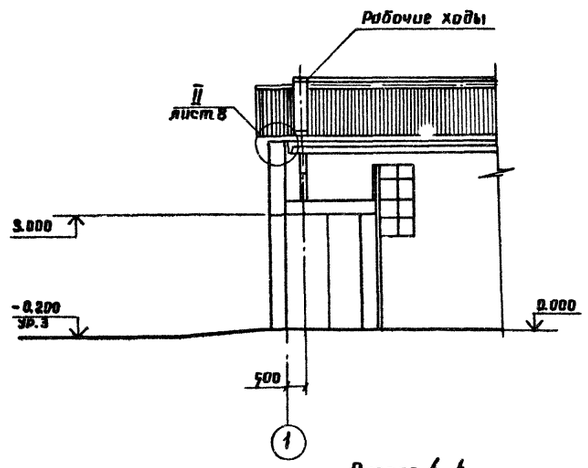

Разрез 4-4

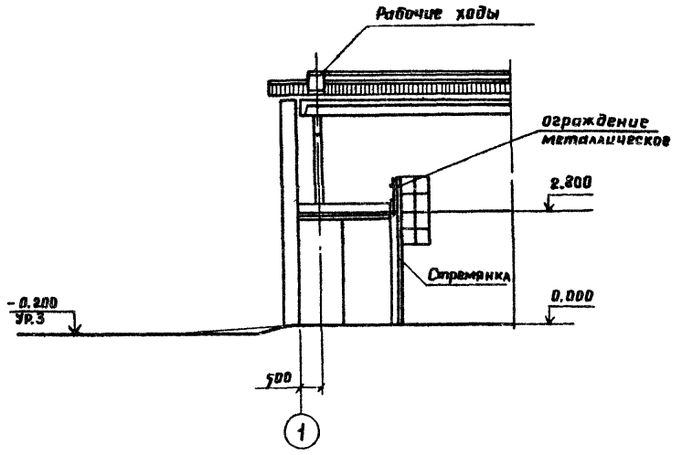

1. Данный лист см. совместно с листом 1
2. Отметки низа и верха оконных проемов даны для варианта стен из панелей „с горизонтальной разрезкой".
3. Раскладку, раскрой асбестоцементных листов и их крепление к брускам обрешетки оцинкованными шурупами выполнять по серии 2.860-1 Вып. 2

Согласовано:
Гл. констр. отд. Гаязовский
ОВ Куликов

Инв. № подл.	Подпись и дата	Взам. инв. №				

Привязан:
Инв. №

					801-2-64.85 АС		

Альбом I

Фасад 1-13 (для здания 1а)

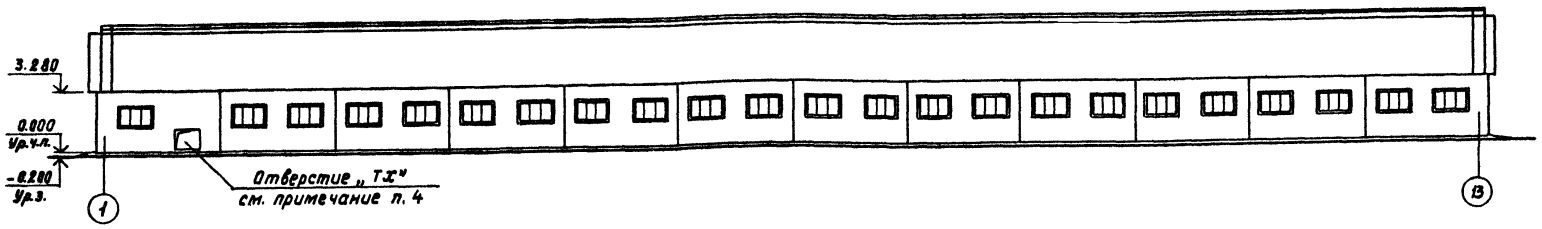

Фасад 13-1 (для здания 1)

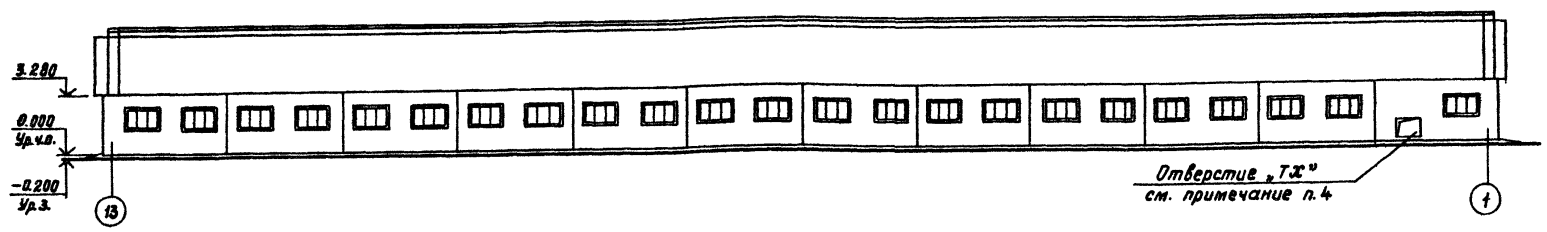

Фасад 1-13 (для здания 1)

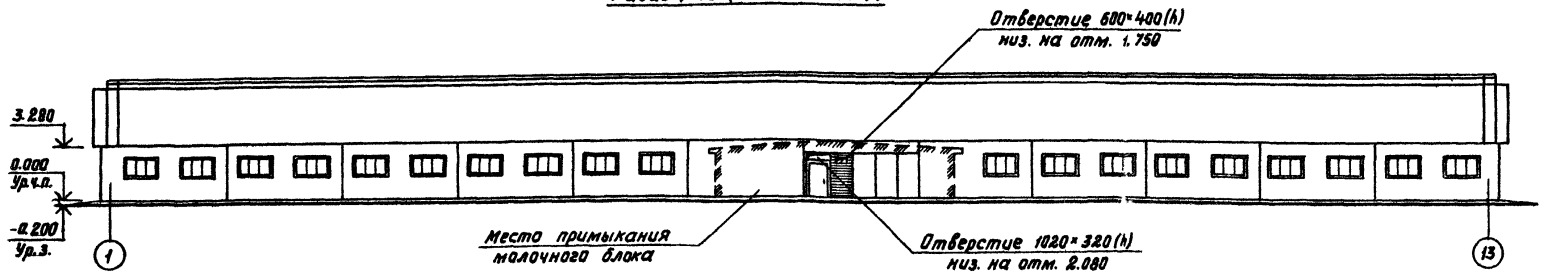

Фасад 13-1 (для здания 1а)

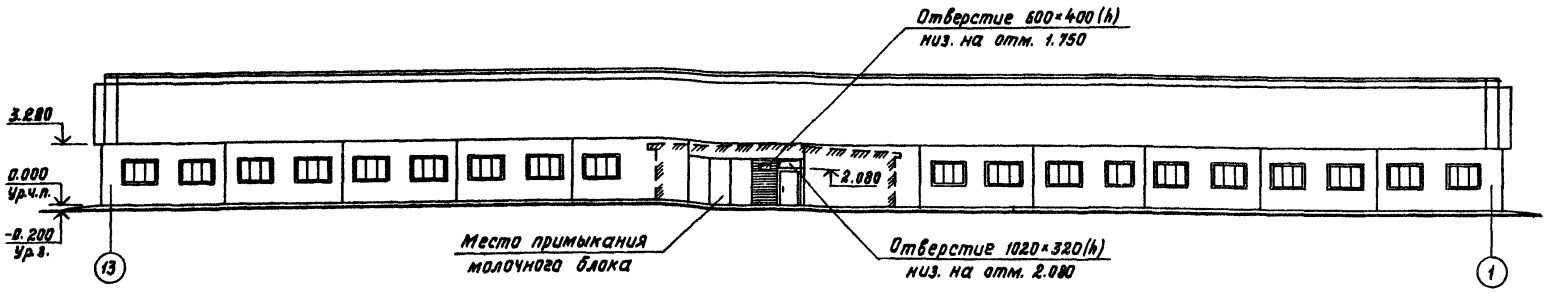

Фасад А–Б

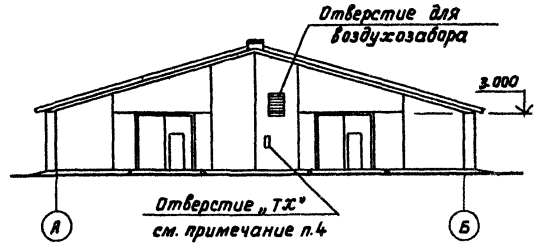

Фасад Б–А

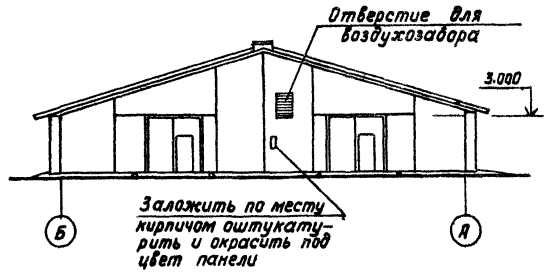

1. Данный лист см. совместно с листом 1.
2. Вентшахты условно не показаны.
3. Заполнение отверстия для воздухозабора см. листы марки „ОВ".
4. После монтажа оборудования технологические отверстия заложить по месту кирпичом марки 75 на растворе марки 50, оштукатурить и окрасить под цвет панелей.
   При устройстве проема над транспортером проложить арматуру Ф10 AI, ℓ = 1000 по 1 стержню на каждые 120 мм толщины стены.

Инв. N подл. | Подпись и дата | Взам. инв. N

			801-2-64.85 АС
Гип	Кузнецов		
Нач. отд.	Ким		
Гл. арх.	Гаврилов		
Н. контр.	Юдин		
Гл. спец.	Юдин		
Архит.	Верховский		
Привязан		Коровник на 200 коров привязного содержания (полносборное здание с рамным каркасом)	Стадия: Р; Лист: 5; Листов:
Инв. N		Фасады 1-13; 13-1; А-Б; Б-А стены из панелей повышенной заводской готовности	ГИПРОНИСЕЛЬХОЗ

Формат А2

Альбом I

Фасад 1-13 (для здания 1а)

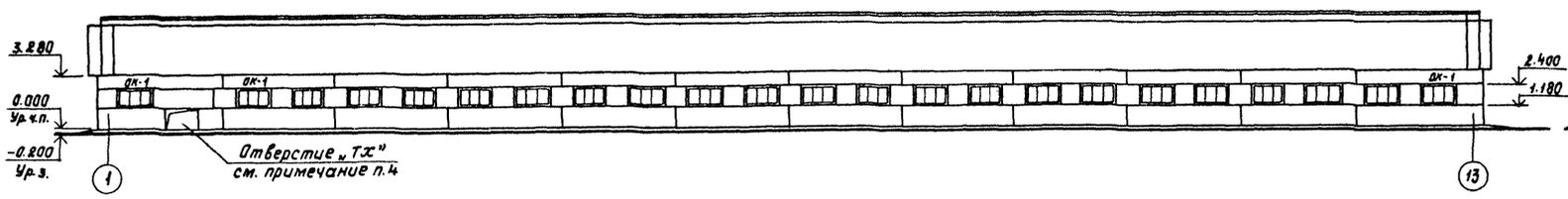

Фасад А-Б

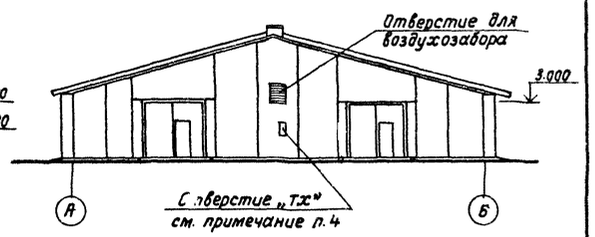

Фасад 13-1 (для здания 1)

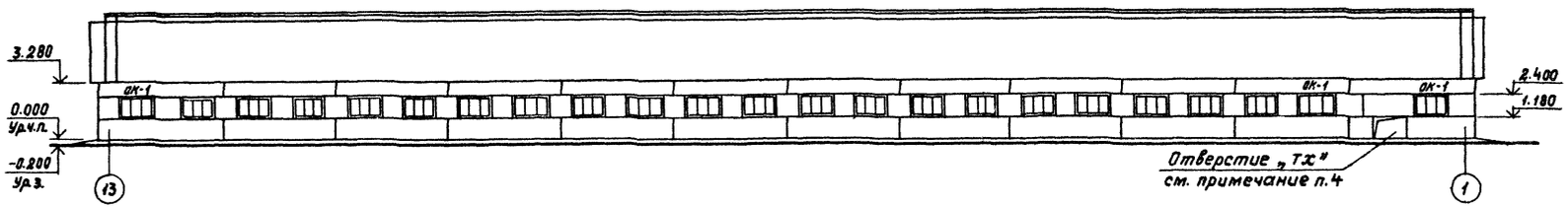

Фасад Б-А

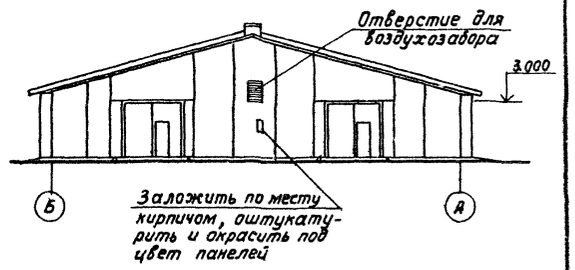

Фасад 1-13 (для здания 1)

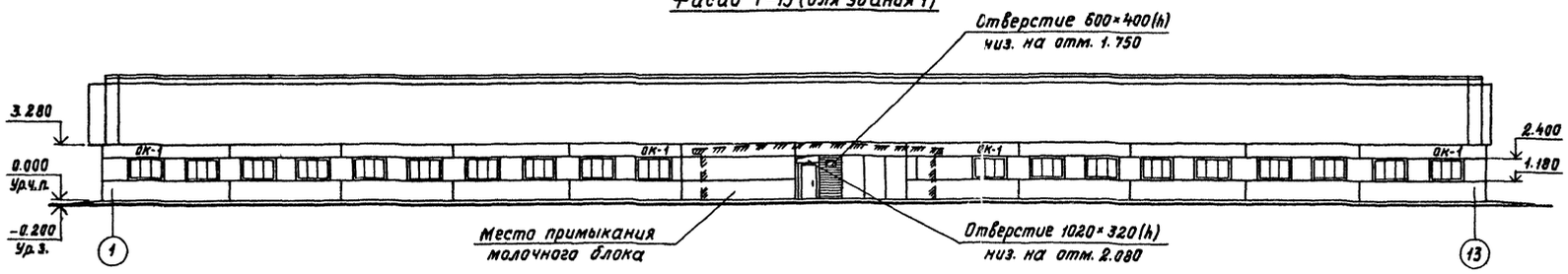

Фасад 13-1 (для здания 1а)

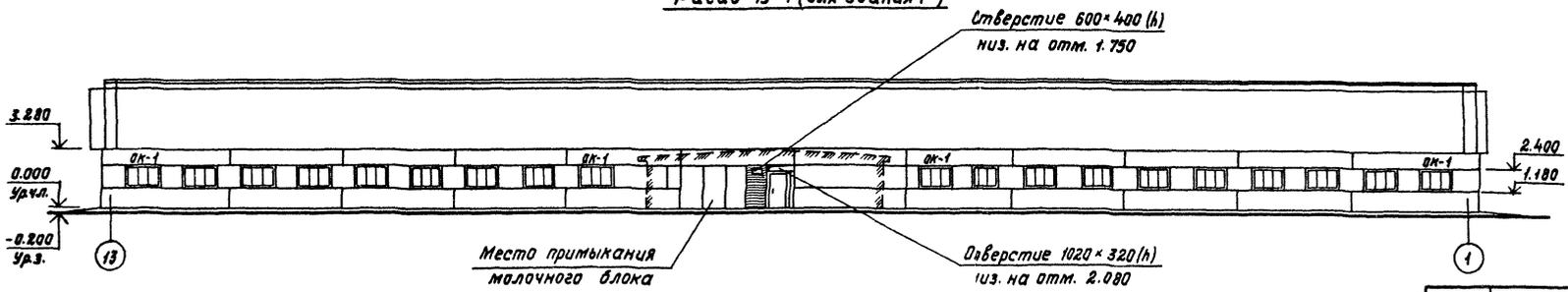

1. Данный лист см. совместно с листом 1.
2. Вентшахты условно не показаны.
3. Заполнение отверстия для воздухозабора см. листы марки „ОВ".
4. После монтажа оборудования технологические отверстия заложить по месту кирпичом марки 75 на растворе марки 50, оштукатурить и окрасить под цвет панелей.

При устройстве проема над транспортером проложить арматуру Ф10АI, ℓ=1000 по 1 стержню на каждые 120 мм толщины стены.

Согласовано:						
Гл. констр.	Теляковский					
ОВ	Куликов					
ВК	Сорокоумова					
Инв. N подл.	Подпись и дата	Взам. инв. N				

					801-2-64.85 АС		
Гип	Кузнецов						
Нач.отд.	Ким						
Гл.арх.	Гаврилов						
Н.контр.	Юдин						
Гл.спец.	Юдин						
Архит.	Верховский						
Привязан					Коровник на 200 коров привязного содержания (полносборное здание с рамным каркасом)	Стадия	Лист	Листов
						Р	6	
					Фасады 1-13; 13-1; А-Б; Б-А стены из панелей с горизонтальной разрезкой	ГИПРОНИСЕЛЬХОЗ		
Инв. N								

Формат А2

Альбом I

Фрагмент плана полов по оси „Б" (здание 1а)

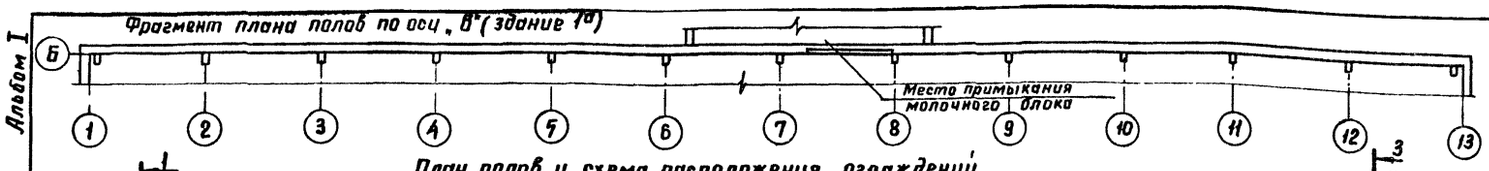

План полов и схема расположения ограждений.

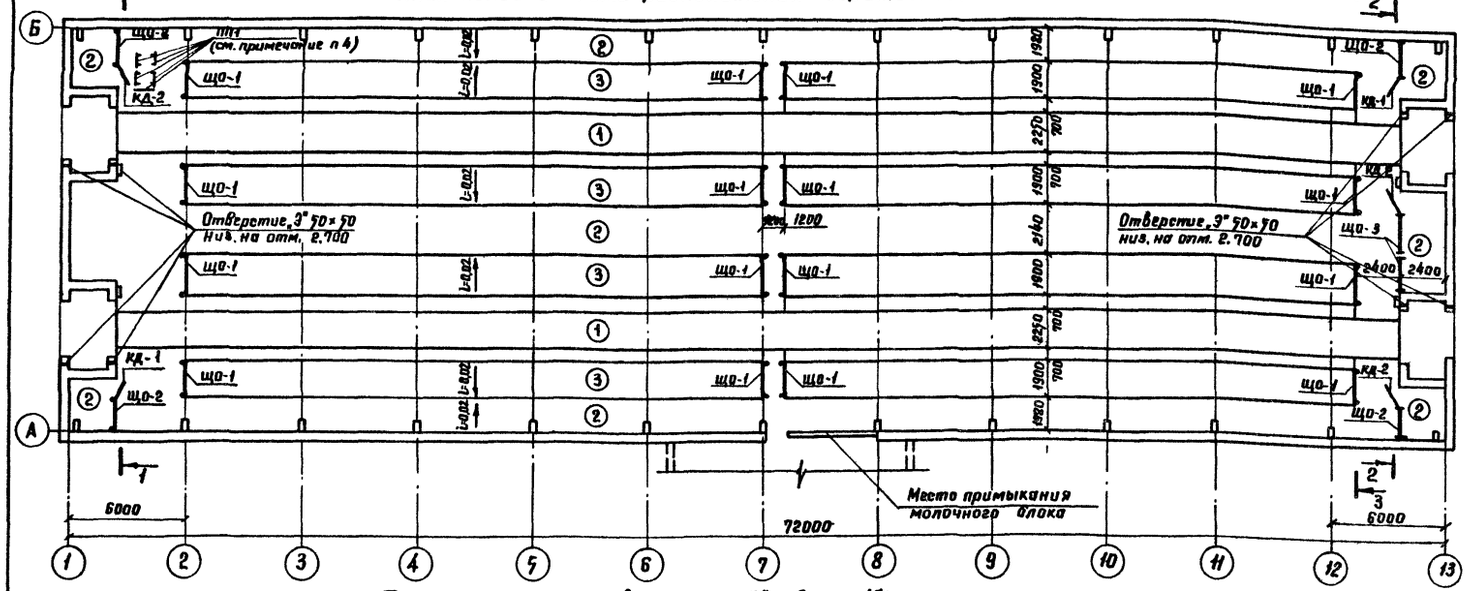

Фрагмент плана полов по оси „А" (здание 1а)

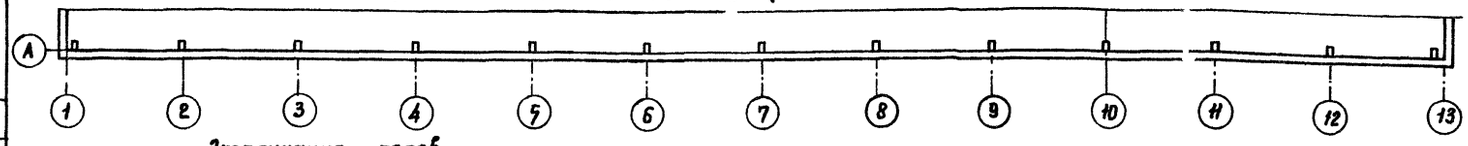

Экспликация полов

Наименов. или номер помещения по проекту	Тип пола по проекту	Схема пола или номер узла по серии	Элементы пола и их толщина	Площадь пола м²
1	1		Бетон марки М300 – 25мм Бетон марки М200 – 100мм Уплотненный щебнем грунт основания	297,5
1, 2, 3	2		Бетон марки М300 – 80мм Уплотненный щебнем грунт основания	527,9
1	3		Доски – 37мм Битумная мастика 3мм Лаги антисептированные Бетон марки М200-В6 – 80мм Уплотненный щебнем Грунт основания	456,0
			Керамзитобетонные плиты пола, – 80мм уплотненный щебнем грунт основания	456,0
Вентиляционная на отм. 2.800	4		Цементно-песчаный раствор марки 50 Ж.б. плита перекрытия	25,0

1-1

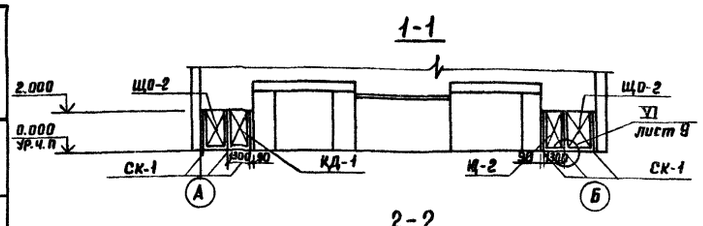

2-2

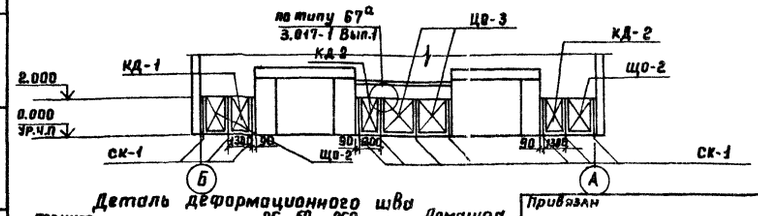

Деталь деформационного шва



3-3

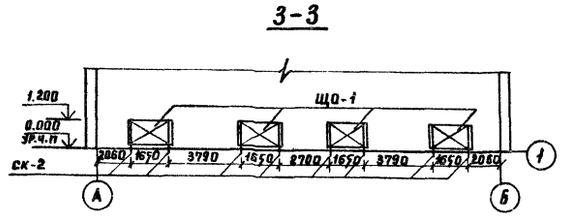

Спецификация элементов ограждений и стремянок

Марка поз.	Обозначение	Наименование	Кол.	Масса ед. кг	Примечание
		Щитовые ограждения			
ЩО-1	3.017-1 Вып. 3	Панель деревянная ПДН	16		
ЩО-2	3.017-1 Вып. 3	Панель деревянная ПД21	4		
ЩО-3	3.017-1 Вып. 3	Панель деревянная ПД20	2		
СК-1	3.017-1 Вып. 3	Столб СД5АБ	16		
СК-2	3.017-1 Вып. 3	Столб СД3А	32		
КД-1	3.017-1 Вып. 3	Калитка КД5ВП	2		
КД-2	3.017-1 Вып. 3	Калитка КД5ВА	3		
		Металлические ограждения и стремянки			
ПП5	1.459-2 Вып. 2	Ограждение ПП5	1	45	
С1	1.459-2 Вып. 1	Стремянка С6	4	89	
ПП-1	1.459-2 Вып. 2	Ограждение ПП-1	5	12	
СК-2	1.459-2 Вып. 2	Ограждение стремянки СК-2	4	20	
		Соединительные изделия			
МС-11	3.017-1 Вып. 2	МС 11	10	2,5	
		Стандартные изделия			
		Гвозди 4×120 ГОСТ 4028-81			3,0 кг.

1. Данный лист см. совместно с листом 1.
2. В местах устройства монолитных полов предусматривать температурно-усадочные швы через 20 м. по длине здания (см. детали)
3. Узлы крепления деревянных ограждений и навески калиток приняты по типу узлов 71,84 серии 3.017-1 вып. 4.
4. Металлические ограждения ПП1 крепить к закладным деталям приямка (см. лист 12)
5. Тип пола 3 приводится в 2* конструктивных вариантах. Схему расположения керамзитобетонных плит пола (см. лист 13)
6. Кормушки, каналы навозоудаления, фундаменты под оборудование, приямки условно не показаны (см. листы АС 11 13)

Согласовано:
Гл. комп. отд. Тихомирова 12.77
Гл. конст. Удалов 9

Инв. № подл. | Подпись и дата | Взам. инв. №

Привязан

Инв. №

ГИП	Кузнецов		
Нач. отд	Ким		
Гл. арх.	Гаврилов		
Н. контр	Юдин		
Гл. спец.	Юдин		
Архит.	Верховский		

801-2-64.85 АС

Коровник на 200 коров привязного содержания (полносборное здание с рамным каркасом)

План полов и схема расположения ограждений

Стадия	Лист	Листов
Р	7	

ГИПРОНИИСЕЛЬХОЗ

Формат А2

Альбом I

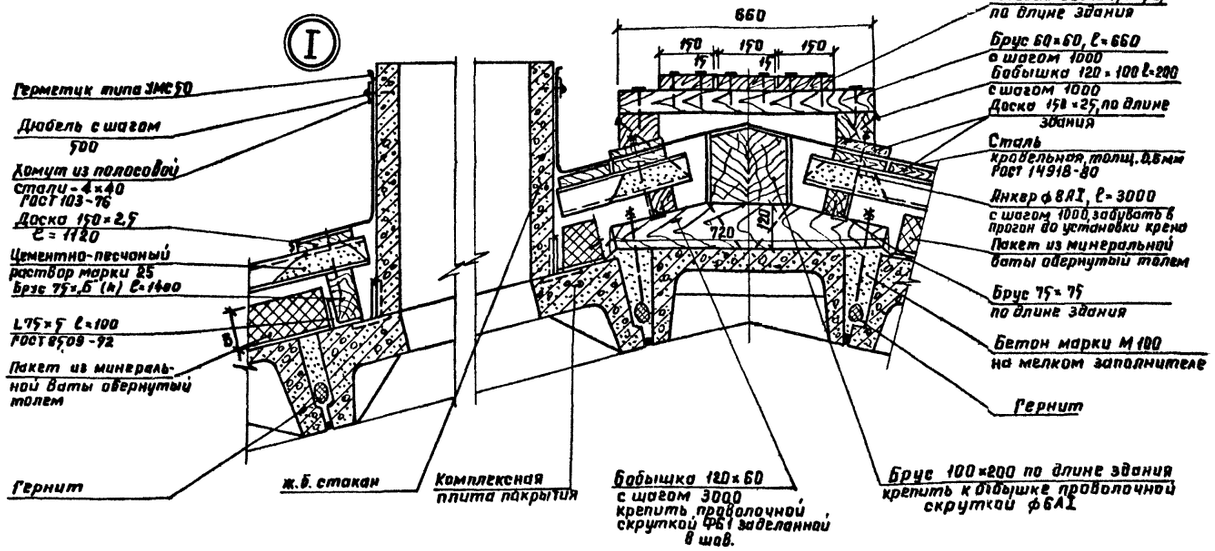

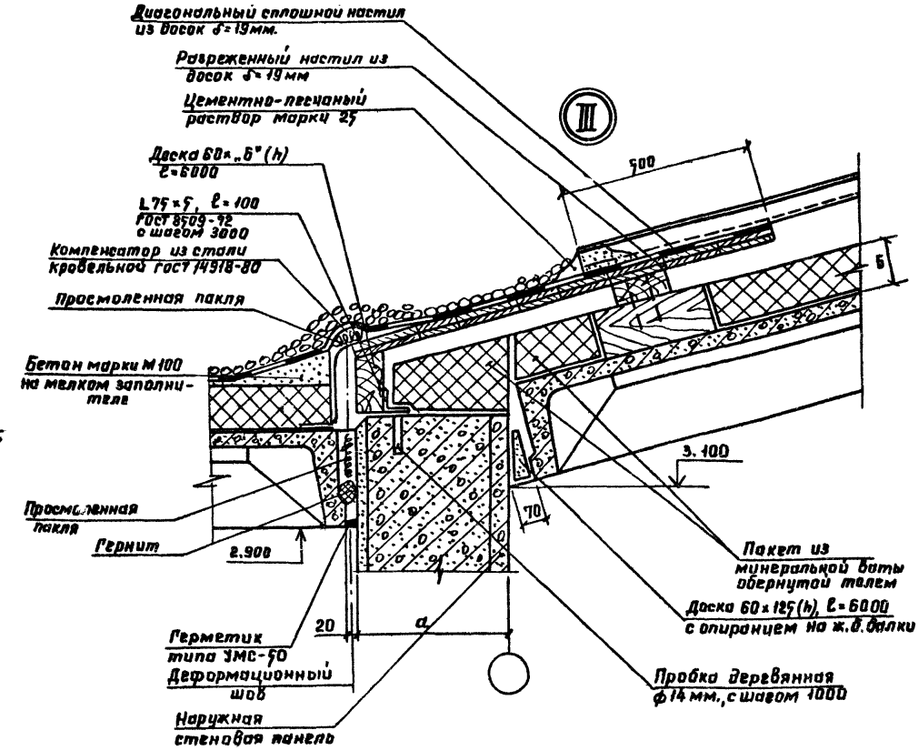

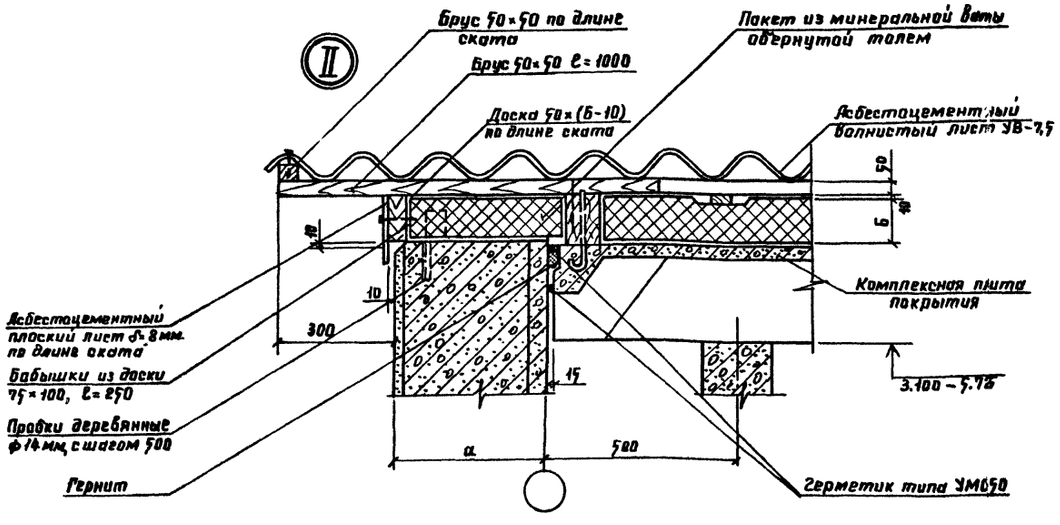

1. Данный лист см. совместно с листами 1, 4, 9
2. Пробки деревянные устанавливаются в панелях в предварительно высверленные отверстия.
3. Величину „δ" принимать для района с tн = 20°С – 120 мм. и для района с tн = -30°С – 160 мм.
4. Места примыкания комплексных плит покрытия к наружным панелям по осям „А" и „Б" выполнять по серии 202-81

Согласовано:

Инв. № подл. | Подпись и дата | Взам. инв. №

Привязан:			801-2-64.85 АС
Инв. №	ГИП	Кузнецов	Коровник на 200 коров привязного содержания (полносборное здание с рамным каркасом)
	Нач. отд.	Ким	Стадия: Р; Лист: 8; Листов:
	Гл. арх. отд	Гаврилов	
	Н. контр	Юдин	Узлы I ÷ III
	Гл. спец.	Юдин	ГИПРОНИСЕЛЬХОЗ
	Архит.	Верховский	

Формат А2

Альбом I

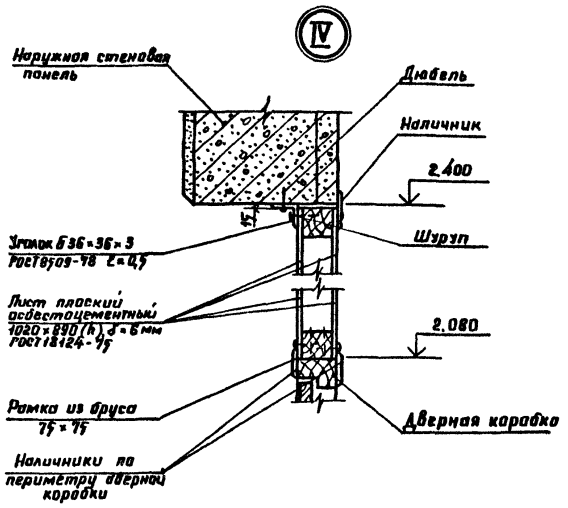

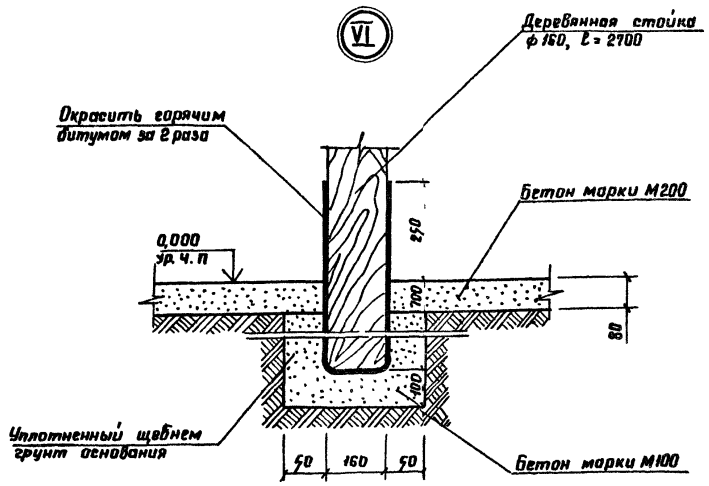

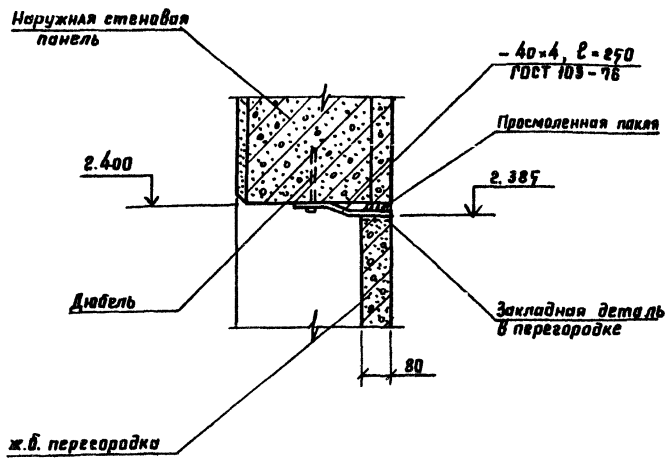

Спецификация элементов кровли

Марка, поз.	Обозначение	Наименование	Кол.	Масса ед., кг	Примечание
		Соединительные изделия			
		Анкер ф 8 АI, ℓ = 300	288		
		Гайка ф 8 ГОСТ 5915-70			2 кг
		Шайба ф 8 ГОСТ 18123-72			1 кг
МШ-1	2.860-1 Вып. 1	Крепежный элемент МШ-1			53 кг.
		Материалы			
		Пиломатериалы ГОСТ 24454-80			
		сосна или ель Ψ ≤ 25%			
		Доска 150×25, ℓ = 6000			1,1 м³
		То же 150×50, ℓ = 6000			2,8 м³
		" 150×60, ℓ = 6000			1,1 м³
		" 175×19, ℓ = 6000			0,5 м³
		" 125×60, ℓ = 6000			0,6 м³
		" 135×50, ℓ = 6000			0,3 м³ для t_н = -20°С
		" 175×50, ℓ = 6000			0,4 м³ для t_н = -30°С
		Брус 100×100, ℓ = 6000			2,9 м³
		То же 75×50, ℓ = 1400			0,3 м³
		" 75×75, ℓ = 6000			0,9 м³
		" 60×60, ℓ = 660			0,6 м³
		" 50×50, ℓ = 6000			0,2 м³

Марка поз.	Обозначение	Наименование	Кол.	Масса ед., кг	Примечание
		Бабышка 120×100×60			0,2 м³
		То же 720×120×60			1,3 м³
		" 100×75×250			0,4 м³
		Полоса Б-4×40 ГОСТ 103-76 Ст.3 кп2 ГОСТ 535-79			82 п.м
		Сталь оцинкованная кровельная δ=6 мм			
		ГОСТ 14918-80			95,9 м²
		Плоский асбестоцементный лист δ=8мм.			
		ГОСТ 18124-75			11,5 м²
		Толь гидроизоляционный			
		ГОСТ 10999-76			1400 м²
		Мягкие минераловатные плиты γ=125кг/м³			
		ГОСТ 10140-80			102,0 м³
		Стандартные изделия			
		Уголок Б-75×75×5 ГОСТ 8509-72 Ст.3 кп2 ГОСТ 535-79 ℓ=1000			9,4 м³
		Лист асбестоцементный			
		Волнистый ГОСТ 16233-77			
		УВ-7,5-1750	952	35,0	
		АУ-1, ℓ=1750	42	11,4	
		Гвоздь К-3,5×40 ГОСТ 4030-81			24 кг
		Гвоздь 4×100 ГОСТ 4028-81			12 кг
		Шуруп ф8, ℓ=120			
		ГОСТ 1144-80			18 кг

1. Данный лист см. совместно с листом 1, 4, 7, 8
2. Для компенсации деформаций предусмотреть в кровле поперек здания устройство деформационных швов через 18 м. в соответствии с серией 2.860-1 по типу узла 22 без разрезки брусков обрешетки.

Согласовано:

Инв.№ подл. | Подпись и дата | Взам. инв.№

Привязан

Инв.№

801-2-64.85 АС

ГИП	Кузнецов	
Нач.отд.	Ким	
Гл.арх.	Гаврилов	
Н.контр	Юдин	
Гл.спец.	Юдин	
Архит.	Верховский	

Коровник на 200 коров привязного содержания /полносборное здание с рамным каркасом/

Узлы IV...VI

Стадия	Лист	Листов
Р	9	

ГИПРОНИСЕЛЬХОЗ

Формат А2

Альбом I

Схема расположения свайных фундаментов и фундаментных балок

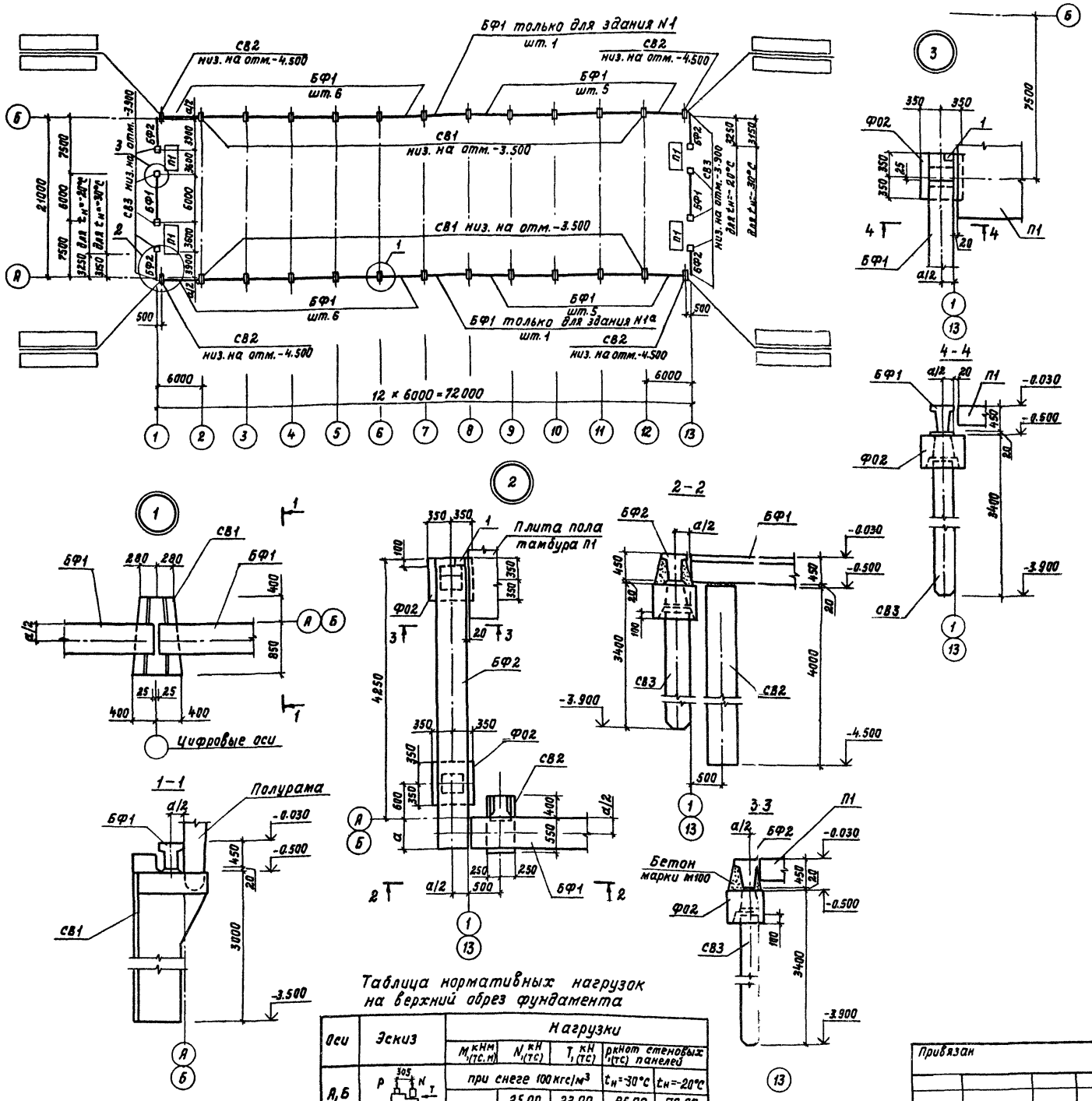

Таблица нормативных нагрузок на верхний обрез фундамента

Оси	Эскиз	Нагрузки				
		M_1 кНм (тс.м)	N_1 кН (тс)	T_1 кН (тс)	p_1 кНот стеновых панелей	
		при снеге 100 кгс/м³			$t_н$=-30°С	$t_н$=-20°С
А, Б	P 305 N T		25,00 (2,45)	22,00 (2,16)	95,00 (9,31)	79,20 (7,76)

Спецификация элементов к схеме расположения свайных фундаментов и фундаментных балок

Марка	Обозначение	Наименование	Кол.	Масса кг	Примечание
		Сваи			
СВ1	1.811.1	СВТ 30.8-3	22	2200	
СВ2	1.811.1	СВТ 40.5-2	4	1600	
СВ3	ГОСТ 19804.4-73	СЦ3-30	12	700	
Ф02	1.111.1-4	Оголовок ОС2-3	12	440	
		Фундаментные балки			
БФ1	1.415-1 вып.1	ФБ6-11	25	1800	для $t_н$=-30°С
	1.415-1 вып.1	ФБ6-1	25	1600	для $t_н$=-20°С
БФ2	1.415-1 вып.1	ФБ6-14	4	1300	для $t_н$=-30°С
	1.415-1 вып.1	ФБ6-4	4	1200	для $t_н$=-20°С
		Плиты пола			
П1	КЖИ3.1-0200-01	1ППТ 52.25.18-Т	4	4780	для $t_н$=-30°С
	КЖИ3.1-0200-01	1ППТ 50.25.18-Т	4	4600	для $t_н$=-20°С
		Изделия металлические			
1	1.400-6/76	М8-13	8	0,7	
		Материал			
		Бетон марки М100			
		морозостойкостью Мрз 50			0,6 м³

1. За условную отметку 0.000 принята отметка чистого пола проездов кормораздаточного транспорта, соответствующая абсолютной отметке.
2. Фундаменты запроектированы для строительства на площадках со спокойным рельефом, при отсутствии грунтовых вод. Грунты приняты непучинистые, непросадочные со следующими расчетными характеристиками: C=2 кПа (0,02 кгс/см²); φ=0,49 рад (28°); E=14,7 мПа (150 кг/см²); γ=1,8 тс/н. Коэффициент безопасности по грунту $K_г$=1.
3. Сваи изготовлять из бетона марки по морозостойкости Мрз 50.
4. Обратную засыпку пазух и подсыпку грунта под полы выполнять непучинистым грунтом оптимальной влажности с послойным трамбованием слоями 0,2÷0,3 м до получения объемной массы скелета $\gamma_{ск}$=1,65 т/м³.
5. Монтаж и омоноличавание фундаментных балок вести в соответствии с указаниями серии 1.415-1 СНиП III-16-80 и чертежам настоящего проекта.
6. Размер „а" принимать по таблице на листе 3.

Согласовано:

Инв. N подл. | Подпись и дата | Взам. инв. N

Привязан

Инв. N

Гип	Кузнецов		
Нач. отд.	Ким		
Гл. констр.	Теляковский		
Н. контр.	Юдин		
Гл. спец.	Юдин		
Рук. гр.	Котляр		
Ст. инж.	Чаркин		

801-2-64.85 АС

Коровник на 200 коров привязного содержания (полносборное здание с рамным каркасом)

Стадия	Лист	Листов
Р	10	

Схема расположения свайных фундаментов и фундаментных балок

ГИПРОНИСЕЛЬХОЗ

Формат А2

Альбом I

Схема расположения плит перекрытия каналов в осях 1-2 для здания 1

(Для здания 1а расположение плит перекрытия каналов зеркально)

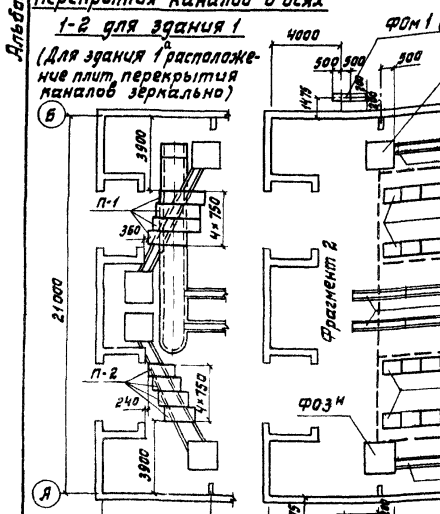

Схема расположения элементов каналов навозоудаления кормушек

Фрагмент 1

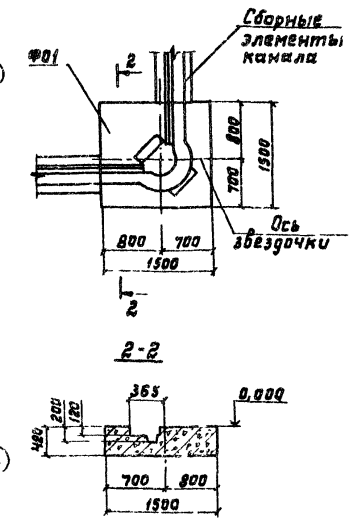

1-1

Для варианта пола стойл с монолит. бетоном

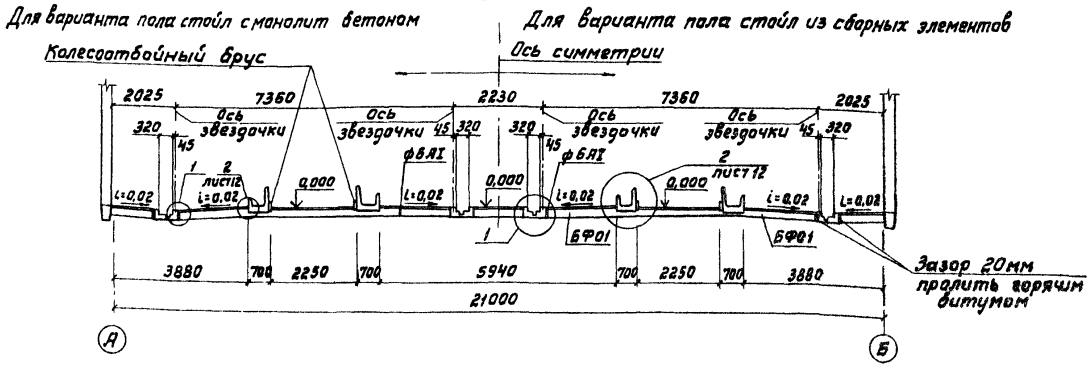

Для варианта пола стойл из сборных элементов

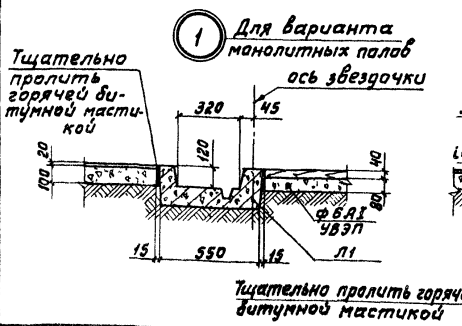

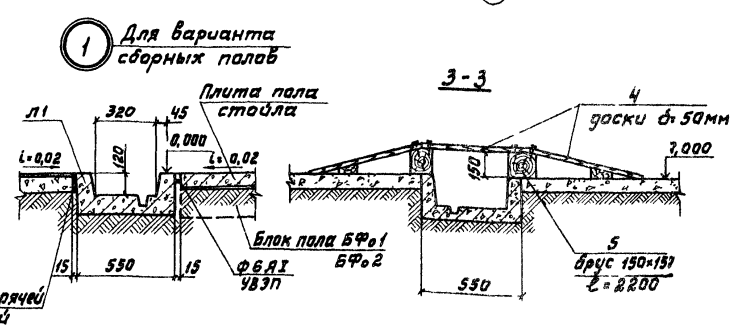

3-3

1. Монолитные участки каналов навозоудаления, а также сборные ж/б плиты под каналами выполнять из бетона М300 и марки В6 по водонепроницаемости, водацементное отношение В/Ц не более 0,55. Дополнительные требования по виду и составу вяжущих наполнителей и воды принимать в соответствии с техническими требованиями серии 3.818.9-2 вып. 4
2. В конструкциях навозоудаления необетонируемые стальные закладные изделия и соединительные детали защитить лакокрасочным покрытием по металлизированному слою. Металлизация цинком или алюминием толщиной 150-180 мкм. Лакокрасочное покрытие состава:
   – грунт: БЛ-02; ФЛ-03Ж; АК-069; АК-070 В 1 слой
   – покровные слои: хв-785; хс-724, хс-759; хс-717 В 3 слоя
   Общая толщина лакокрасочного покрытия 110 мкм.
3. Стыки сборных железобетонных элементов каналов навозоудаления, а также примыкание сборных элементов к монолитным выполнять в соответствии с узлами серии 3.818.9-2 вып. 6.
   Под стыки днища выполнить подбетонку из бетона марки М100 шириной 300 и толщиной 100 мм.
4. Устройство выравнивания потенциалов (УВЗП) выполняется из арматуры ф 6 А-I. По торцам здания проводники УВЗП соединяются между собой и присоединяются к каждой полосе в каналах навозоудаления, к металлическим ограждениям и трубопроводам ВК на сварке.
5. Данный лист читать совместно с листами 12, 13.

Согласовано: Уралов, Лешин

Инв.№ подл. | Подпись и дата | Взам. инв.№

				801-2-6485 АС	
Привязан		ГИП	Кузнецов	Коровник на 200 коров привязного содержания / Полносборное здание с рамным каркасом/	Стадия: Р; Лист: 11; Листов:
		Нач.отд.	Ким		
		Гл.конст.	Геляковский		
		Н.контр.	Юдин	Схема расположения элементов каналов навозоудаления и кормушек. Фрагмент 1. Узел I и сечения	ГИПРОНИСЕЛЬХОЗ
		Гл.спец.	Юдин		
Инв.№		Рук.гр.	Котляр		
		Ст.инж.	Чаркин		

Формат А2

Альбом I

Фрагмент 2 для здания 1

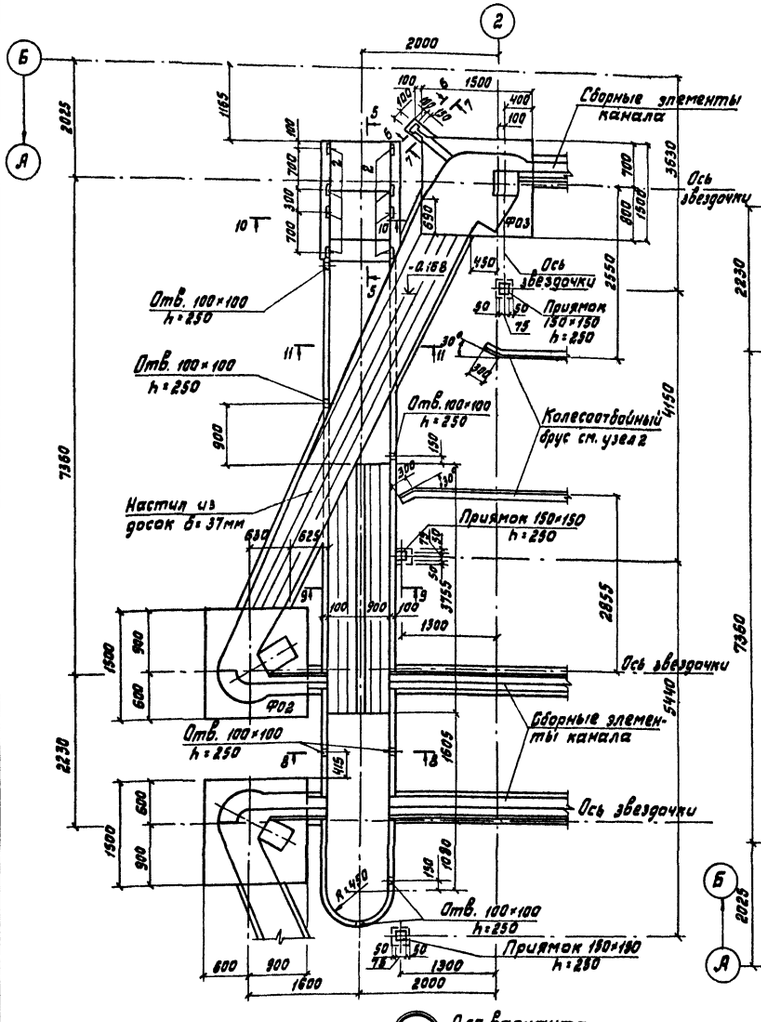

Фрагмент 2 для здания 1а

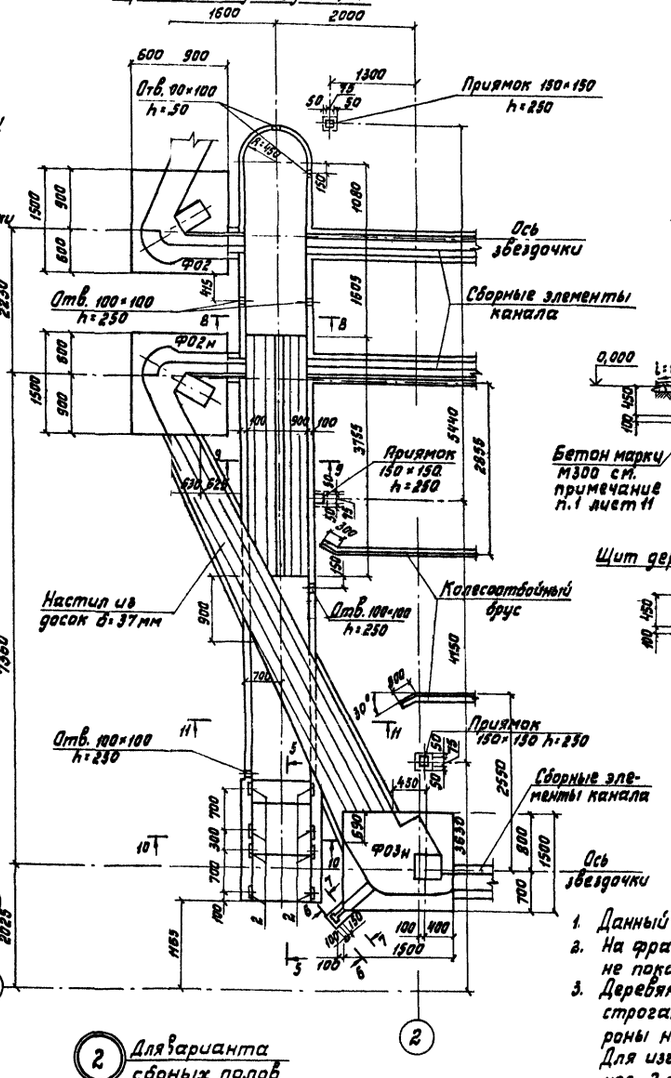

5-5

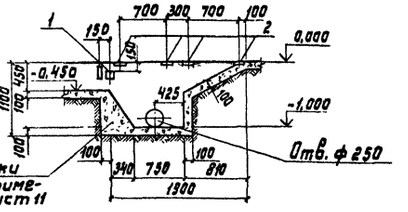

11-11

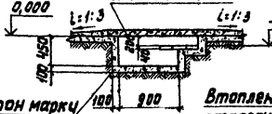

9-9

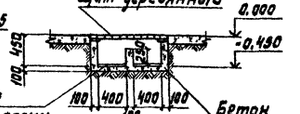

8-8

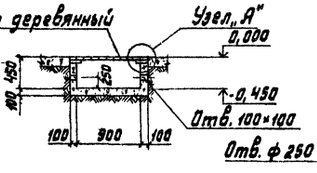

10-10

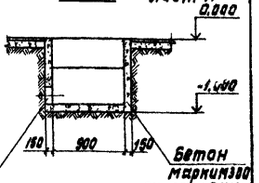

6-6

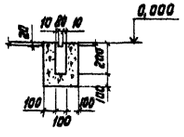

7-7

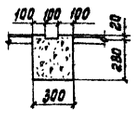

1. Данный лист читать совместно с листом 11.
2. На фрагменте конструкции перекрытия каналов условно не показаны.
3. Деревянные щиты изготовлять по месту сплошными из строганых досок δ=40мм с установкой с нижней стороны не менее 2х поперечин.
   Для изготовления принять древесину хвойных пород не менее 2 сорта.

Узел „А"

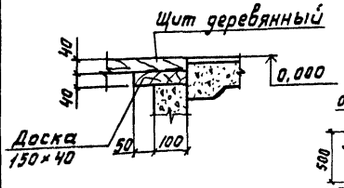

2 Для варианта монолитных полов

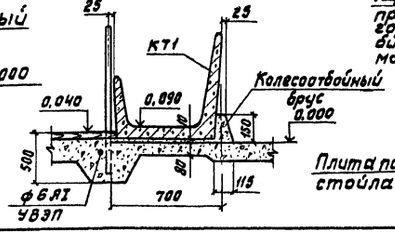

2 Для варианта сборных полов

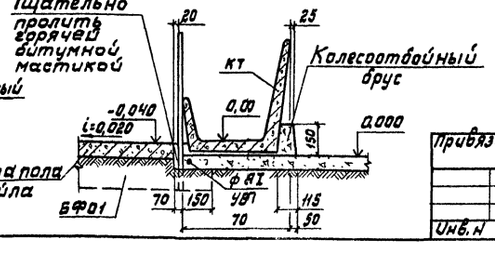

				801-2-64.85 АС	
ГИП	Кузнецов				
Нач.отд.	Ким			Коровник на 200 коров привязного содержания (полногорное здание с рамным каркасом)	Стадия: Р; Лист: 12; Листов:
Гл.констр.	Селяковский				
Н.контр.	Юдин			Фрагмент 2 к схеме расположения каналов навозоудаления. Узел 2 и сечения	ГИПРОНИСЕЛЬХОЗ
Гл.спец.	Юдин				
Рук.гр.	Котляр				
Ст.инж.	Чаркин				

Привязан

Инв.№

Согласовано:

Инв.№ подл. | Подпись и дата | Взам.инв.№

Формат А2

Альбом I

Схема расположения сборных элементов полов стойл

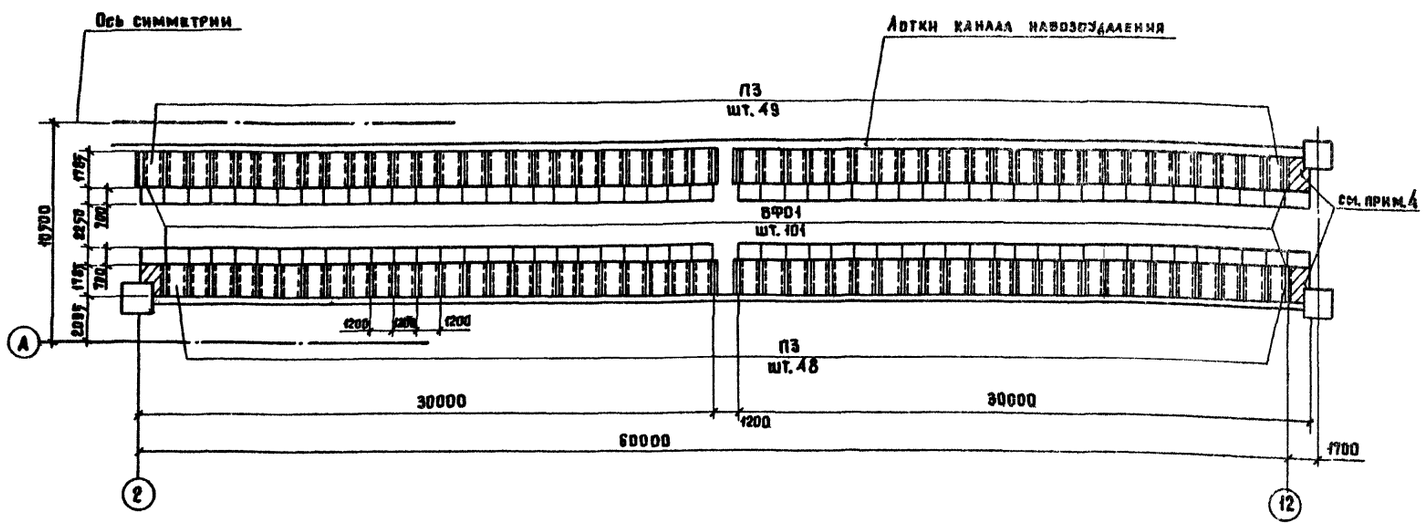

ФОм 1

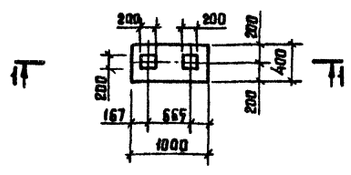

ФОм 2

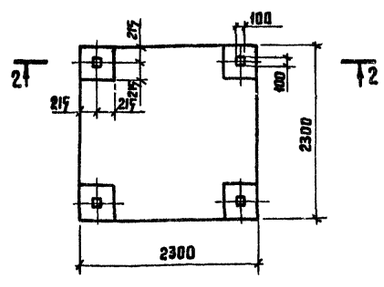

ПЯм 1

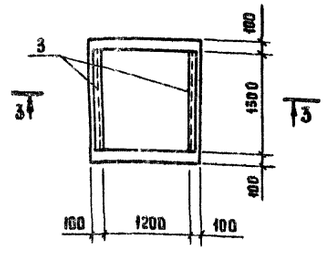

1-1

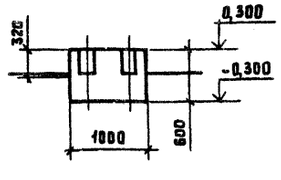

2-2

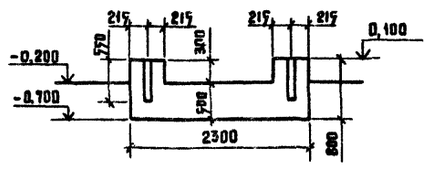

3-3

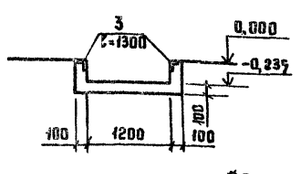

1. Схема расположения сборных элементов полов стойл дана от оси „А" до оси симметрии здания. Расположение элементов за осью симметрии аналогично.
2. Данный лист смотри совместно с листами 11, 12.
3. Фундаменты ФОм1, ФОм 2 и приямок ПЯм 1 выполнять из бетона марки М150 с маркой по морозостойкости Мр.50.
4. Заштрихованные на плане участки полов выполнять по типу пола 3 показанным на листе 7.

* Смотри примечание п. 1 лист 11.

Спецификация к схеме расположения элементов навозоудаления в кормушек

Марка поз.	Обозначение	Наименование	Кол.	Масса кг	Примечание
		Сборные железо-бетонные конструкции			
А1	3.818.9-2 Вып. 4	Лоток ЛАК 298.55.28	82	830	
А2	3.818.9-2 Вып. 4	Лоток ЛАК 73.55.28	10	245	
ФО1	КЖИ 3.1.-4.0	ФО 15.15.42-Т-П	4	2040	
ФО2	КЖИ 3.1-4.0.0-91	ФОП 15.15.36-Т-П	1	2020	
ФО2Н	КЖИ 3.1-4.0.0-92	ФОП 15.15.36-Т-П.Н	1	2020	
ФО3	КЖИ 3.1-4.0.0-93	ФОН 15.15.42-Т-П	1	1750	
ФО3Н	КЖИ 3.1-4.0.0-94	ФОН 15.15.42-Т-П.Н	1	1750	
П1	3.006.1-2/82 Вып. 1-2	Плита канала П15д-86	4	440	
П2	3.006.1-2/82 Вып. 1-2	Плита канала П108-5	4	190	
КТ1	3.818.9-2 Вып. 1	Кормушка КТ118.70.37	200	300	
ПЗ	КЖИ 3.1-5.0.0	Плита пола ППС 18.10.8-П.П	694	130	
БФО1	КЖИ 3.1-8.0.0	Блок БФО 2.0.3.28-Т-П	202	310	
		Монолитные конструкции			
ФОм1	АС-13	Фундамент под оборудование			
		ФОм 1	1		0,22 м³
ФОм2	АС-13	Фундамент под оборудование			
		ФОм 2	1		3,1 м³
ПЯм1	АС-13	Приямок ПЯм 1	1		0,32 м³
		Металлические элементы			
1	1.400-15	Изделие закладное МН-111-6	2	1,6	
2	1.400-15	Изделие закладное МН 543	8	1.0	
3	1.400-15	Изделие закладное МН 948		10,9	2,6 п.м.
		Полоса 640×6 ГОСТ 103-76 Вст.3кп2 ГОСТ 535-79			
		ℓ = 200	70	0,4	
		ф6 АI ГОСТ 5781-82 ℓобщ = 260,0 п.м	260,0	57,0	
		Деревянные элементы			
		перекрытия каналов			
Щ1	АС-12 примечание 3	Щит Щ1. 1200×1120×40	4		0,08 м³
Щ2	АС-12 примечание 3	Щит Щ2. 400×720×40	4		0,02 м³
		Материалы			
		Пиломатериалы ГОСТ 8486-66*			
		сосна или ель Ψ ≤ 25%			
4		Доски 50×150 ℓ = 700	90		0,007 м³
5		Брусья 150×150 ℓ = 2200	4		0,05 м³
6		Доска 150×40 ℓ=по месту			0,78 м³
		Бетон марки М300 на монолитные			
		участки каналов навозоудале-			
		ния* бетон марки М150/колесо-			4,5 м³
		отбойный брус/ бетон марки			1,0 м³
		М50 /подбетонка/			1,62 м³

Согласовано:

Инв. № подл. | Подпись и дата | Взам. инв. №

Привязан:

Инв. №

ГИП	Кузнецов	
Нач. отд.	Гомзяков	
Гл. констр.	Теляковский	
Н. контр.	Юдин	
Гл. спец.	Юдин	
Рук. гр.	Котляр	
Ст. инж.	Чаркин	

801-2-64.85 АС

Коровник на 200 коров привязного содержания /полносборное здание с рамным каркасом/

Стадия	Лист	Листов
Р	13	

Схема расположения сборных элементов полов стойл. Монолитные фундаменты ФОм1, ФОм2 и приямок ПЯм 1

ГИПРОНИСЕЛЬХОЗ

Формат А2

Альбом I

Схема расположения полурам

(в скобках даны марки для варианта со стеновыми панелями повышенной заводской готовности)

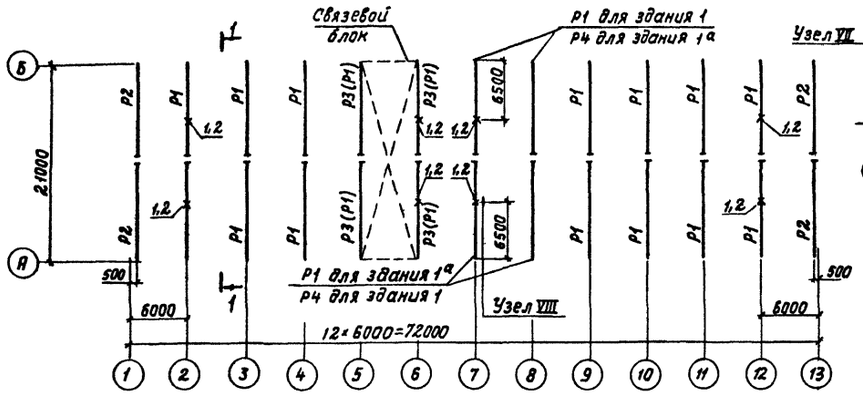

1-1

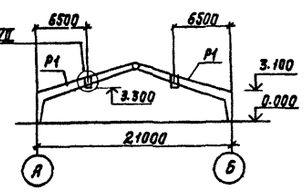

2-2

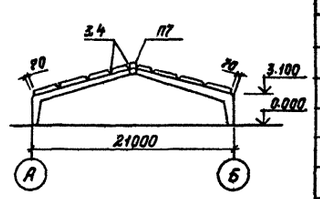

Фрагмент 1

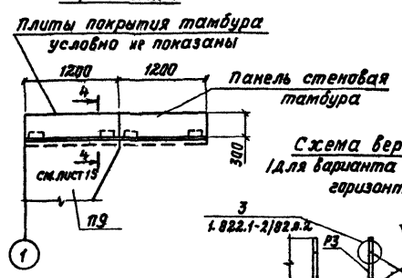

Схема вертикальных связей

(для варианта со стеновыми панелями горизонтальной разрезки)

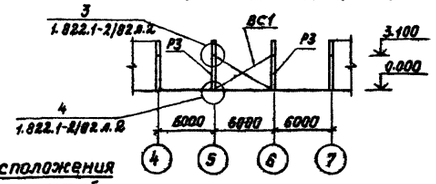

Схема расположения плит покрытия (здание по генплану 1)

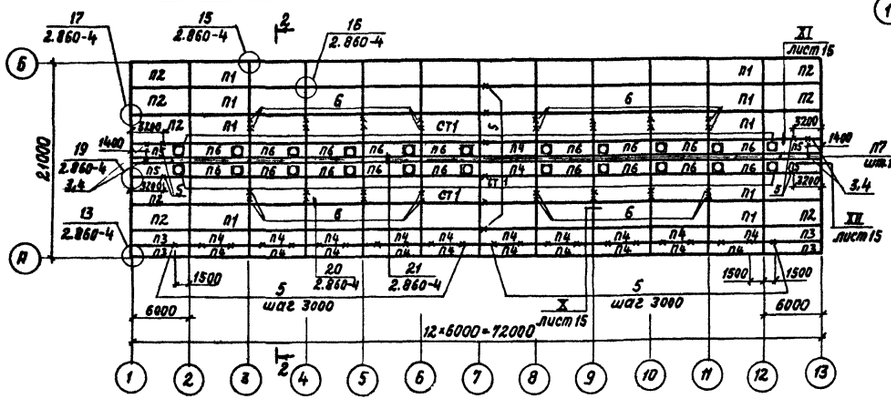

Схема расположения плит перекрытий тамбуров и вентплощадок

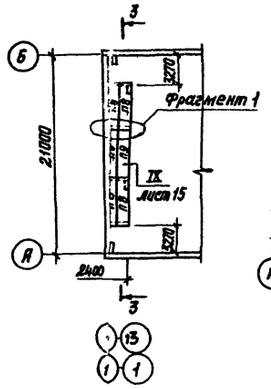

3-3

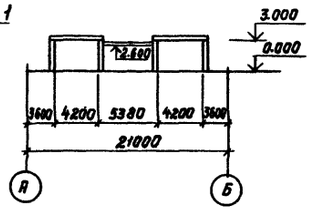

Схема расположения плит покрытия (здание по генплану 1а)

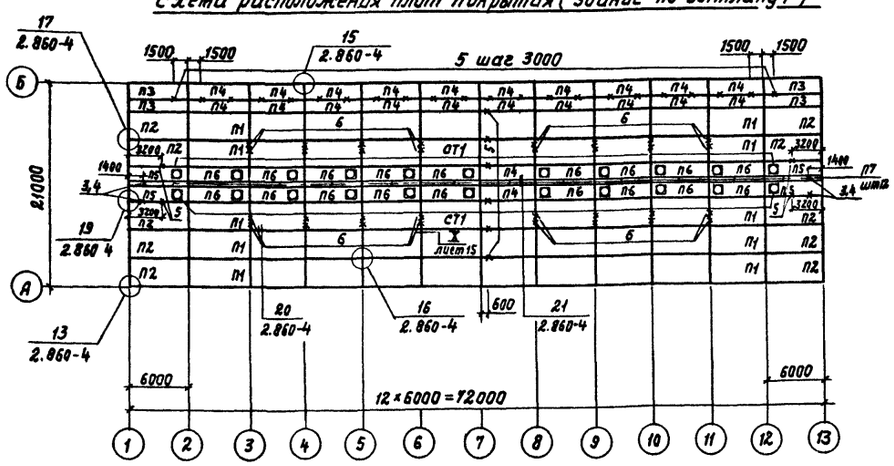

1. Настоящий лист см. с листом АС-15.
2. Монтаж крепление и омоноличивание полурам покрытия, а также плит покрытия выполнять в соответствии с указаниями серии 1.822.1-2/82; 1.865.1-4/80; 1.865.1-8 СНиП III-1-80, узлами серии 2.860-4 и чертежами настоящего проекта.
3. Монтаж каркаса необходимо начинать со связевого блока и выполять по указаниям серии 2.860-4.
4. Для плит покрытия П1...П6 в спецификации приведено обозначение листов альбома III с чертежами расположения дополнительных закладных деталей. Устройство паро- и теплоизоляции также обрешетки, входящих в состав комплексных плит, вити по соответствующим чертежам шифра 202-81.

Спецификация элементов к схемам расположения полурам, плит покрытия, перекрытия тамбуров и вентплощадок

Марка, поз.	Обозначение	Наименование	Кол.	Масса ед. кг	Примечание
		Полурамы			
Р1	КЖИ 3.1-13.00	РПС 21-5-Па	16	3400	Для стен с панелями с горизонт. разрезкой
Р1	КЖИ 3.1-13.00	РПС 21-5-Па	20	3400	
Р2	КЖИ 3.1-13.00	РПС 21-5-Пб	4	3400	
Р3	КЖИ 3.1-13.00	РПС 21-5-Пв	4	3400	Для стен с панелями с горизонт. разрезкой
Р4	КЖИ 3.1-13.00	РПС 21-5-Пг	2	3400	
		Плиты покрытий и стаканы			
П1*	КЖИ 3.1-17.00	1ПГ-3АIVт-П.а-120м	50	2600	Для $t_н$=-20°С
	КЖИ 3.1-17.00	1ПГ-3АIVт-П.а-160м	50	2600	Для $t_н$=-30°С
П2*	-01	1ПГ-3АIVт-Па.б-120м	10	2660	Для $t_н$=-20°С
	-01	1ПГ-3АIVт-Па.б-160м	10	2660	Для $t_н$=-30°С
П3*	-03	2ПГ-2АIVт-П.а.б-120м	4	1300	Для $t_н$=-20°С
	-03	2ПГ-2АIVт-П.а.б-160м	4	1300	Для $t_н$=-30°С
П4*	-02	2ПГ-2АIVт-П.а-120м	22	1300	Для $t_н$=-20°С
	-02	2ПГ-2АIVт-П.а-160м	22	1300	Для $t_н$=-30°С
П5*	-08	2ПВ7-2АIVт-П.а.б-120м	4	1700	Для $t_н$=-20°С
	-08	2ПВ7-2АIVт-П.а.б-160м	4	1700	Для $t_н$=-30°С
П6*	-05	2ПВ7-2АIVт-П.а-120м	18	1700	Для $t_н$=-20°С
	-05	2ПВ7-2АIVт-П.а-160м	18	1700	Для $t_н$=-30°С
П7	1.865.1-8	ПДС1	12	821	
СТ1	1.865.1-4/80 вып.5	С67сп	22	400	
		Плиты перекрытий тамбуров			
П8	КЖИ 3.1-01.00	ППД 48.12.30-Т	8	2280	Для $t_н$=-20°С
	КЖИ 3.1-01.00	ППД 58.12.40-Т	8	2820	Для $t_н$=-30°С
		Плиты перекрытий вент. площадок			
П9	КЖИ 3.1-03.00	ППВ 48.12.16-Т-П	4	2230	Для $t_н$=-20°С
	КЖИ 3.1 03.00	ППВ 46.12.16-Т-П	4	2130	Для $t_н$=-30°С

* Смотри примечание 4.

Согласовано: Удалов, Кулинов, Лавшин

Инв.№ подл. | Подпись и дата | Взам. инв.№

Привязан		
Инв.№		

801-2-64.85 АС

Гип	Кузнецов	
Нач.отд.	Ким	
Гл.констр.	Теляковский	
Н.контр.	Юдин	
Гл.спец.	Юдин	
Рук.гр.	Котляр	
Ст.инж.	Чаркин	

Коровник на 200 коров привязного содержания (полносборное здание с рамным каркасом)

Стадия	Лист	Листов
Р	14	

Схемы расположения полурам, плит покрытия, перекрытий тамбуров и вентиляционных площадок

ГИПРОНИСЕЛЬХОЗ

Формат А2

Альбом I

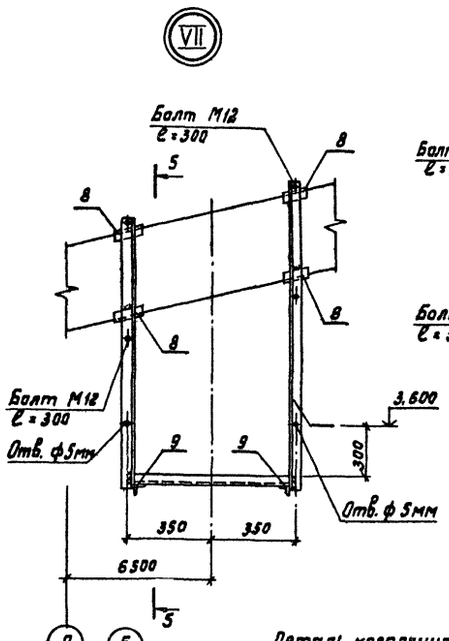

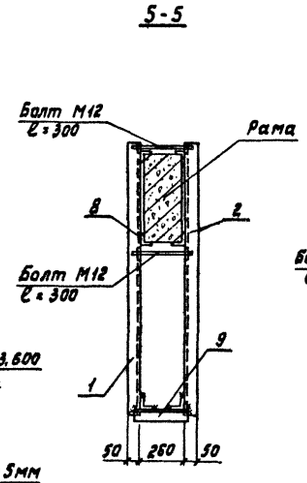

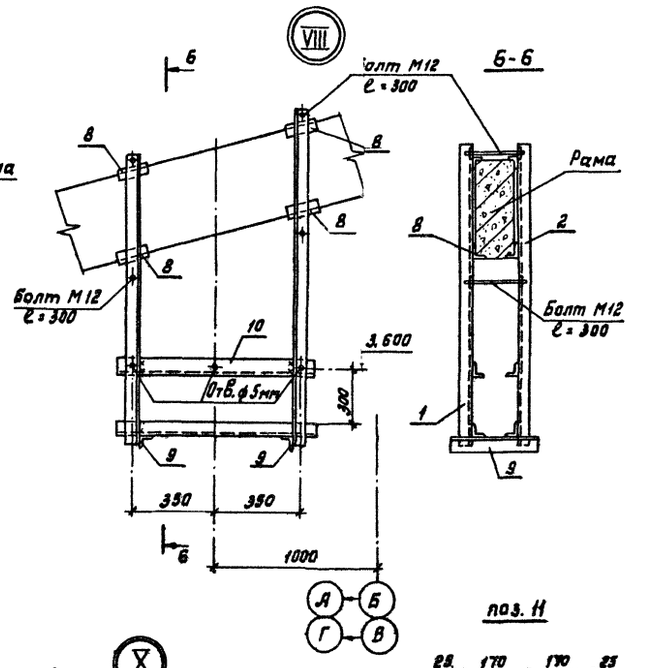

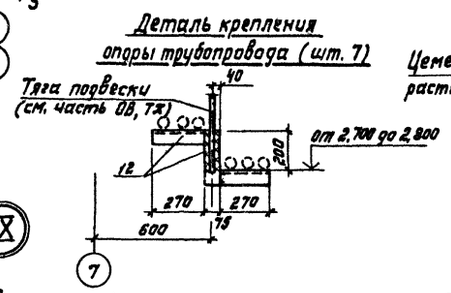

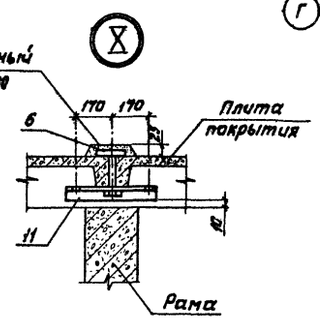

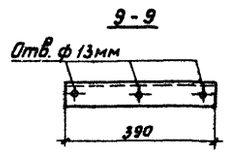

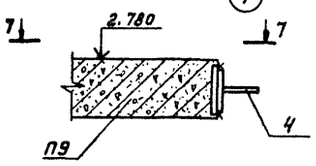

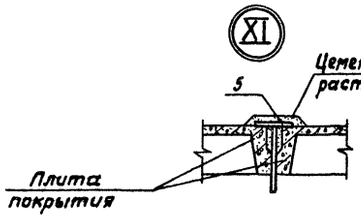

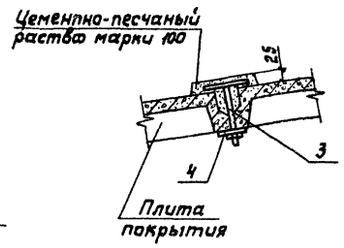

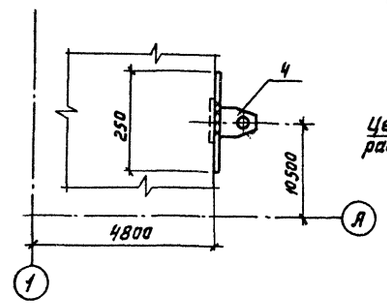

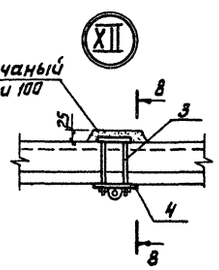

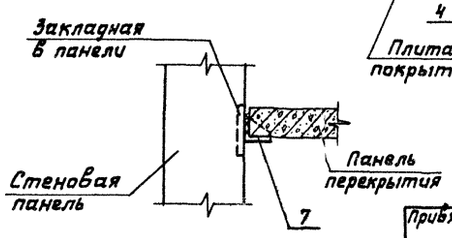

Спецификация металлических элементов к схемам расположения полурам, плит покрытия, перекрытия тамбуров и вентплощадок

Марка поз.	Обозначение	Наименование	Кол.	Масса ед. кг	Примечание
1	КЖИ 3.2-5.00.00	МИ 1	6	13.8	
2	КЖИ 3.2-5.00.00	МИ 1-Н	6	13.8	
3	КЖИ 3.2-6.00.00-02	МИ 2-3	2	2.33	
4	КЖИ 3.2-7.00.00	МИ 3	4	3.36	
5	КЖИ 3.2-6.00.00-01	МИ 2-2	33	1.34	
6	КЖИ 3.2-6.00.00	МИ 2-1	32	1.26	
7	КЖИ 3.2-4.00.00	МС 4	4	62.52	
8		Уголок Б-50×50×5 ГОСТ 8509-72 / Ст.3кп2 ГОСТ 535-79			
		ℓ=80	48	0.30	
9		ℓ=300	12	1.13	
10		ℓ=820	8	3.09	
11	АС-15	Уголок Б-63×63×5 ГОСТ 8509-72 / Ст.3кп2 ГОСТ 535-79			
		ℓ=390	32	2.23	
12	АС-15	Уголок Б-75×75×6 ГОСТ 8509-72 / Ст.3кп2 ГОСТ 535-79			
		ℓ=270	21	1.86	
ВС1	1.822.1-2/82 Вып.1	Уголок Б-140×140×9 ГОСТ 8509-72 / В Ст.3кп2 ГОСТ 535-79		360.0	Для варианта стеклопанели с горизонт. разрезкой
	1.822.1-2/82 Вып.1	Полоса Б-6×200 ГОСТ 103-76 / В Ст.3кп2 ГОСТ 535-79			
		ℓ=200	8	1.88	
		Стандартные изделия			
		Болт М12×300 ГОСТ 7798-70	12	0.51	
		Гайка М12 ГОСТ 5915-70	12	0.08	
		Шурупы 5×50	48		

1. Настоящий лист см. с листом АС-14.
2. Катет сварных швов $k_ш = 6$мм
3. Указания по антикоррозионной защите см. лист 2.

Согласовано: Уралов, Куликов

Инв. № подл. | Подпись и дата | Взам. инв. №

Привязан

Инв. №

801-2-64.85 АС

ГИП	Кузнецов	
Нач. отд.	Ким	
Гл. констр.	Теляковский	
Н. контр.	Юдин	
Гл. спец.	Юдин	
Рук. гр.	Котляр	
Ст. инж.	Таирова	

Коровник на 200 коров привязного содержания (полносборное здание с рамным каркасом)

Узлы VII–XII. Спецификация металлических элементов к схемам расположения полурам плит покрытия, перекрытия тамбуров и вентплощадок

Стадия	Лист	Листов
Р	15	

ГИПРОНИСЕЛЬХОЗ

Формат А2

Альбом I

Схема расположения панелей стен по оси „А" (здание 1)

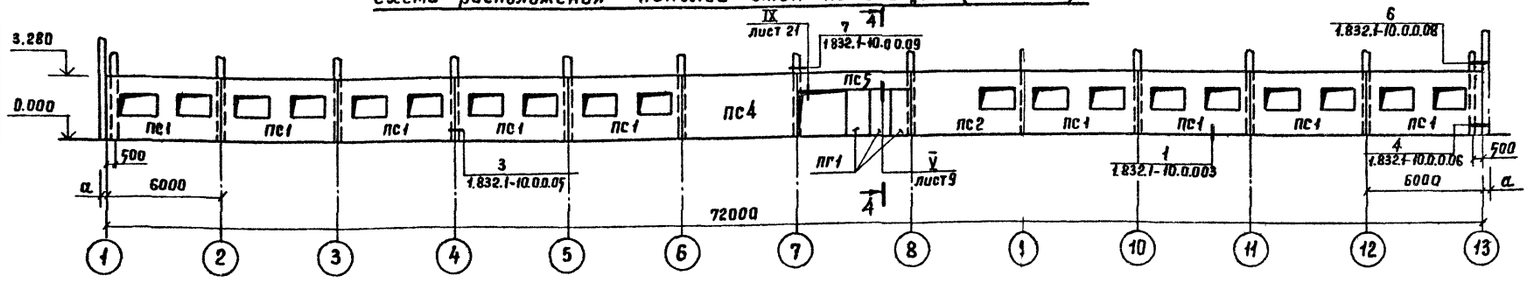

Схема расположения панелей стен по оси „Б" (здание 1)

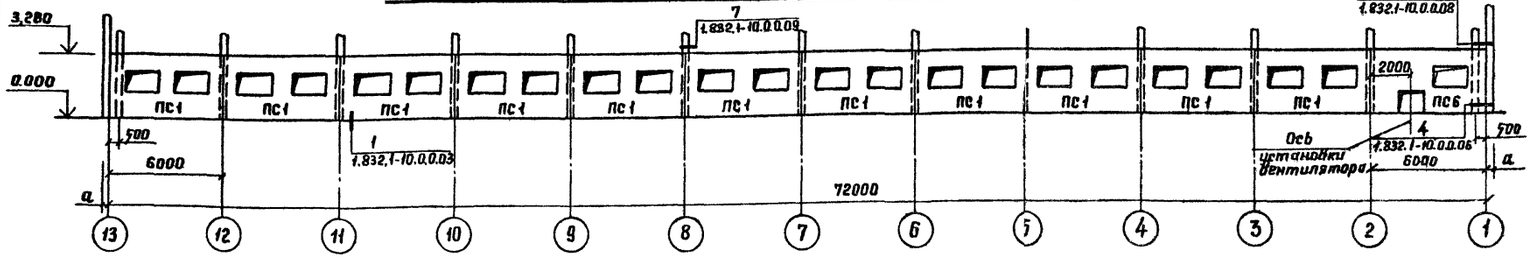

Схема расположения панелей стен по оси „А" (здание 1а)

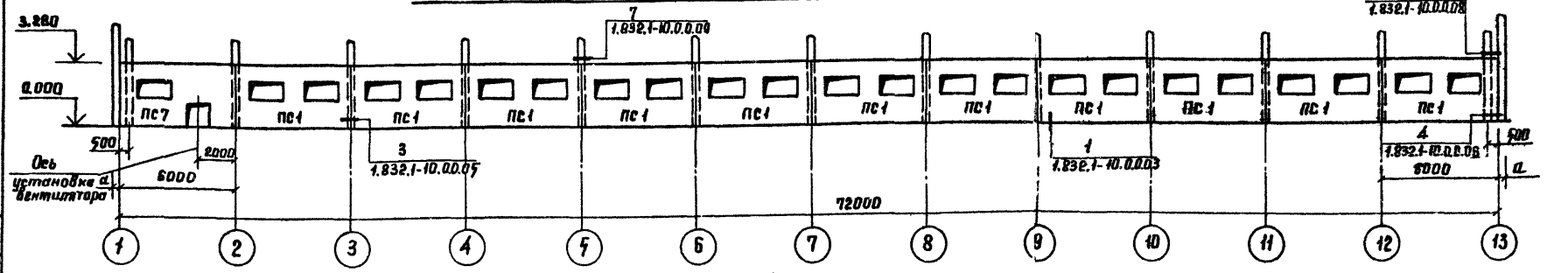

Схема расположения панелей стен по оси „Б" (здание 1а)

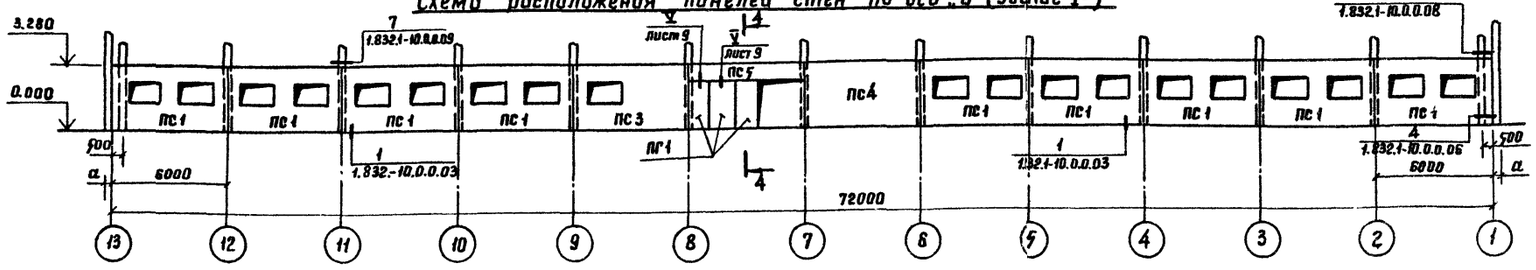

4-4

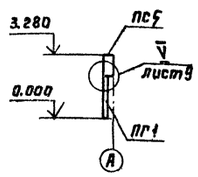

Схема расположения панелей стен по осям 13-1

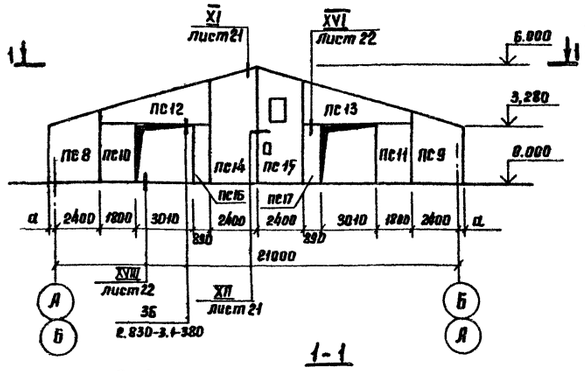

1-1

2-2

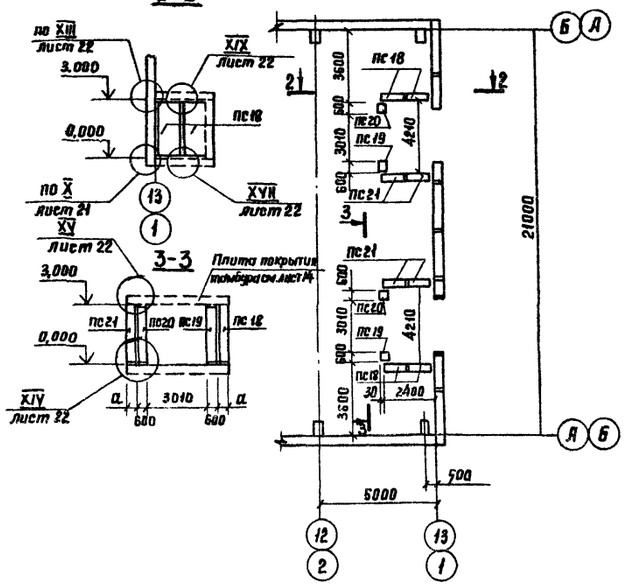

1. Настоящий лист рассматривать совместно с листами 17, 20, 21
2. Монтаж, сварку и заполнение швов стеновых панелей выполнять в соответствии с указаниями серии 1.832.1-10 СН и П III-16-80, узлами серии 1.832.1-10 и чертежами настоящего проекта.
3. Кронштейн под вентилятор на отм. 2.120 крепить в осях 1,2 в панелях ПС6 и ПС7 в просверленные отверстия согласно детали листа Б7А029.000 СБ серии 1.494-30 82.

Согласовано:

Инв. № подл. | Подпись и дата | Взам. инв. №

			801-2-64.85 АС
Привязан:	ГИП	Кузнецов	
	Нач. отд.	Ким	
	Гл. констр.	Телятовский	
	Н. контр.	Юдин	
	Гл. спец.	Юдин	
	Рук. гр.	Котляр	
Инв. №	Инженер	Элькина	

Коровник на 200 коров привязного содержания /полноборное здание с рамным каркасом/

Стадия	Лист	Листов
Р	16	

Схемы расположения стеновых панелей повышенной заводской готовности

ГИПРОНИСЕЛЬХОЗ

Формат А2

Альбом I

Спецификация к схемам расположения стеновых панелей повышенной заводской готовности.

Марка поз.	Обозначение	Наименование	Кол.	Масса ед. кг	Приме-чание
		Для $t_н°$=-30°С			
ПС 1	1.832.1-10	1ПСД 6.33.40-ПТ-С	20	7900	
ПС 2	КЖИ 1.1-2.0.0-02	4ПСД 60.33.40-Т-П.Н	1	9000	для здания 1
ПС 3	КЖИ 1.1-2.0.0-01	4ПСД 60.33.40-Т-П	1	9000	для здания 1а
ПС 4	КЖИ 1.1-2.0.0	ПСД 60.33.40-Т-П	1	10100	
ПС 5	1.832.1-9 Вып.1	ПСД 60.9.40-Т-А	1	2800	
ПС 6	КЖИ 1.1-2.0.0-03	4.1ПСД 60.33.40-Т-П	1	8490	для здания 1а
ПС 7	КЖИ 1.1-2.0.0-04	4.1ПСД 60.33.40-Т-П-Н	1	8490	для здания 1
ПС 8	КЖИ 1.1-1.0.0	ПСДТ 28.40.40-Т-П	2	4640	
ПС 9	КЖИ 1.1-1.0.0-01	ПСДТ 28.40.40-Т-П.Н	2	4640	
ПС 10	КЖИ 3.1-1000-03	ПСД 18.30.40-Т-1	2	2400	
ПС 11	КЖИ 3.1-1000-07	ПСД 18.30.40-Т-1Н	2	2400	
ПС 12	КЖИ 1.1-1.0.0-02	ПСДТ 57.24.40-Т-П	2	4410	
ПС 13	КЖИ 1.1-1.0.0-03	ПСДТ 57.24.40-Т-П.Н	2	4410	
ПС 14	КЖИ 1.1-1.0.0-04	ПСДТ 24.60.40-Т.П	2	6240	
ПС 15	КЖИ 1.1-1.0.0-06	4.1ПСДТ 24.60.40-Т-П-Н	2	5820	
ПС 16	КЖИ 3.1-1000-02	ПСД 9.30.40-Т-1Н	2	1900	
ПС 17	КЖИ 3.1-1000-07	ПСД 9.30.40-Т-1	2	1900	
ПС 18	КЖИ 3.1-1100	ПСД 12.30.40-Т-2	8	1900	
ПС 19	КЖИ 3.1-1000	ПСД 6.30.40-Т-1	4	920	
ПС 20	КЖИ 3.1-1000-05	ПСД 6.30.40-Т-1Н	4	920	
ПС 21	КЖИ 3.1-1100-01	ПСД 12.30.40-Т-3	4	1900	
ПГ 1	1.831-1 Вып.2	$\frac{ПГБ-1}{1.2\times2.4}$	3	580	

Марка поз.	Обозначение	Наименование	Кол.	Масса ед. кг	Приме-чание
		Для $t_н°$=-20°С			
ПС 1	1.832.1-10	1ПСД 6.33.40-ПТ-С	20	6100	
ПС 2	КЖИ 1.1-2.0.0-02	4ПСД 60.33.30-Т-П.Н	1	6950	для здания 1
ПС 3	КЖИ 1.1-2.0.0-01	4ПСД 60.33.30-Т-П	1	6950	для здания 1а
ПС 4	КЖИ 1.1-2.0.0	ПСД 60.33.30-Т-П	1	7800	
ПС 5	1.832.1-9 Вып.1	ПСД 60.9.30-Т-А	1	2050	
ПС 6	КЖИ 1.1-2.0.0-03	4.1ПСД 60.33.30-Т-П.1	1	6760	для здания 1а
ПС 7	КЖИ 1.1-2.0.0-04	4.1ПСД 60.33.30-Т-П.1Н	1	6760	для здания 1
ПС 8	КЖИ 1.1-1.0.0	ПСДТ 27.40.30-Т-П	2	3580	
ПС 9	КЖИ 1.1-1.0.0-01	ПСДТ 27.41.30-Т-П.Н	2	3588	
ПС 10	КЖИ 3.1-1000-03	ПСД 18.30.30-Т-1	2	1800	
ПС 11	КЖИ 3.1-1000-07	ПСД 18.30.30-Т-1Н	2	1800	
ПС 12	КЖИ 1.1-1.0.0-02	ПСДТ 57.24.30-Т-П	2	3490	
ПС 13	КЖИ 1.1-1.0.0-03	ПСДТ 57.24.30-Т-П.Н	2	3490	
ПС 14	КЖИ 1.1-1.0.0-04	ПСДТ 24.60.30-Т.П	2	5000	
ПС 15	КЖИ 1.1-1.0.0-06	4.1ПСДТ 24.60.30-Т-П-Н	2	4670	
ПС 16	КЖИ 3.1-1000-02	ПСД 9.30.30-Т-1Н	2	1500	
ПС 17	КЖИ 3.1-1000-07	ПСД 9.30.30-Т-1	2	1500	
ПС 18	КЖИ 3.1-1100	ПСД 12.30.30-Т-2	8	1500	
ПС 19	КЖИ 3.1-1000	ПСД 6.30.30-Т-1	4	730	
ПС 20	КЖИ 3.1-1000-05	ПСД 6.30.30-Т-1Н	4	730	
ПС 21	КЖИ 3.1-1100-01	ПСД 12.30.30-Т-3	4	1500	
ПГ 1	1.831-1 Вып.2	$\frac{ПГБ-1}{1.2\times2.4}$	3	580	

Марка поз.	Обозначение	Наименование	Кол.	Масса ед. кг	Приме-чание
		Металлические соединительные элементы			
1	1.832.1-10.0	МС 2	42	0,4	
2	1.832.1-10.0	МС 3	4	0,5	
3	1.832.1-10.0	МС 5	4	0,6	
4	1.832.1-10.0	Крюк $\frac{В\,12\ ГОСТ\,2590-71}{Вст3\ ГОСТ\,535-79}$ ℓ=400	4	0,4	
5		Полоса $\frac{Б-4\times60\ ГОСТ\,103-76}{Вст3\,кп2\ ГОСТ\,535-79}$ ℓ=140	44	0,4	
6		Полоса $\frac{Б-6\times60\ ГОСТ\,103-76}{Вст3\,кп2\ ГОСТ\,535-79}$ ℓ=80	24	0,2	
7		ℓ=160	18	0,6	
8		Уголок $\frac{Б-80\times6\ ГОСТ\,8509-72}{Вст3\,кп2\ ГОСТ\,535-79}$ ℓ=250	10	1,1	
9		ℓ=80	16	0,6	
10		ℓ=200	8	1,37	
11	АС-19	Уголок $\frac{Б-100\times12\ ГОСТ\,8509-72}{Вст3\,кп2\ ГОСТ\,535-79}$ ℓ=180	4	2.20	
12	АС-19	ℓ=180	4	2.20	
13	АС-19	Полоса $\frac{Б-8\times80\ ГОСТ\,103-76}{Вст3\,кп2\ ГОСТ\,535-79}$ ℓ=230	16	1,35	
14	1.800-4	МД 2-8	10	2,9	
15	1.832.1-10.0	Полоса $\frac{Б-6\times120\ ГОСТ\,103-76}{Вст3\,кп2\ ГОСТ\,535-79}$ ℓ=280	22	3,5	
22	КЖИ 3.2-3.00.00	МС 3	1	3,65	
23	КЖИ 3.2-3.00.00	МС 3н	1	3,65	

Согласовано:

Инв. № подл. | Подпись и дата | Взам. инв. №

1. Настоящий лист рассматривать совместно с листом 16.
2. Настоящим проектом предусматривается крепление стеновых панелей с помощью крюков, устанавливаемых в выверенные гнезда, в легком бетоне панелей с последующим тщательным инъецированием цементно-песчаным раствором марки 100
3. В стеновые панели, имеющие в составе марки букву „А" закладные детали предусмотренные серией 1.832.1-9 не устанавливать.

Привязан:

Инв. №

ГИП	Кузнецов	
Нач. отд	Ким	
Гл. констр	Теляковский	
Н. контр	Юдин	
Гл. спец	Юдин	
Рук. гр.	Котляр	
Инженер	Элькина	

801-2-64.85 АС

Коровник на 200 коров привязного содержания /полносборное здание с рамным каркасом/

Спецификация к схеме расположения стеновых панелей повышенной заводской готовности

Стадия	Лист	Листов
Р	17	

ГИПРОНИСЕЛЬХОЗ

Формат А2

Альбом I

Схема расположения панелей стен по оси „А" (здание 1)

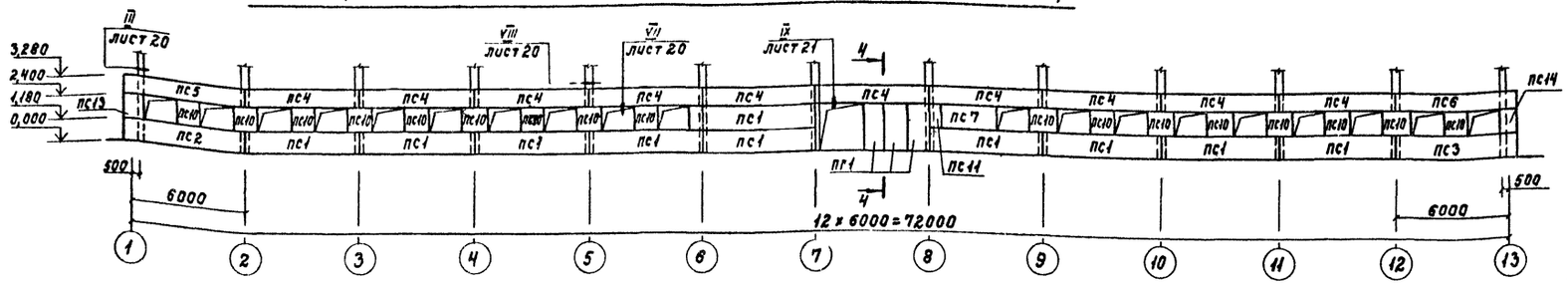

Схема расположения панелей стен по оси „Б" (здание 1)

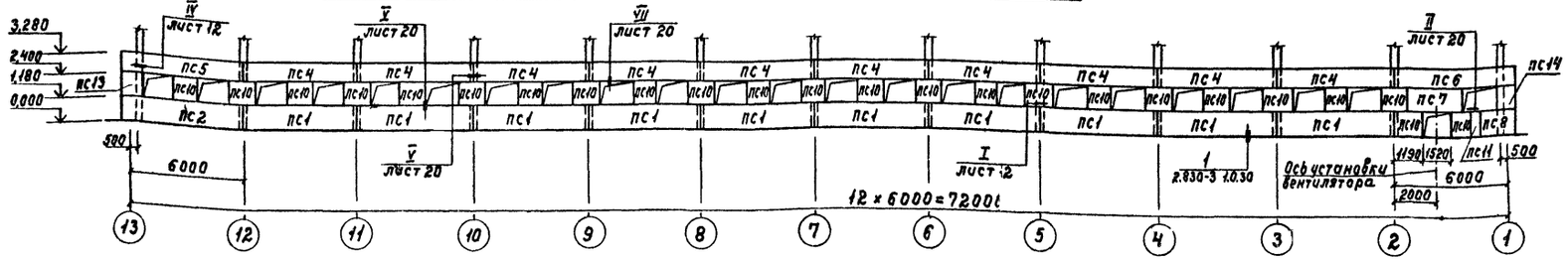

Схема расположения панелей стен по оси „А" (здание 1ᵃ)

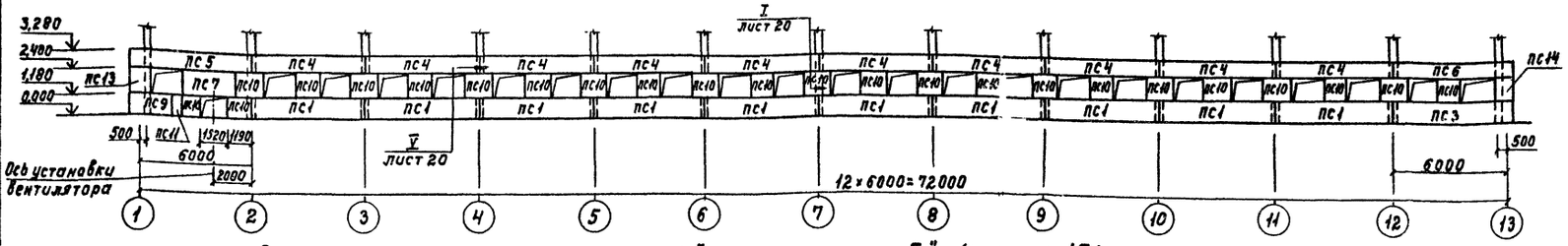

Схема расположения панелей стен по оси „Б" (здание 1ᵃ)

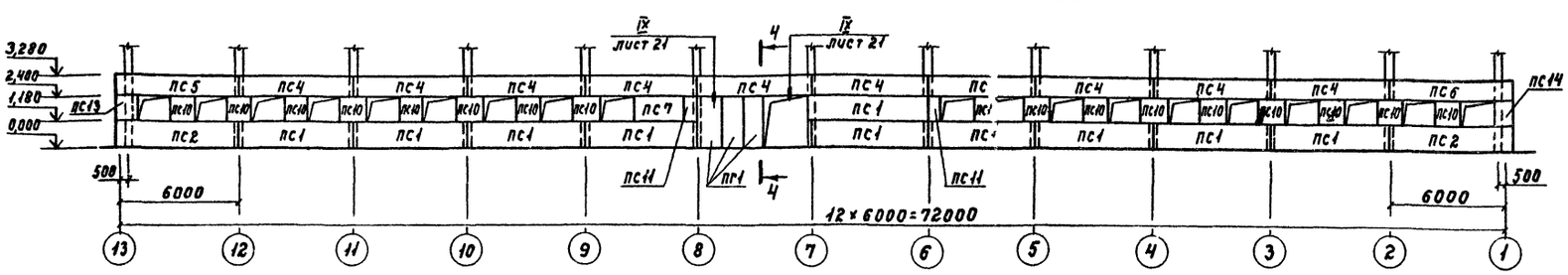

1. Настоящий лист рассматривать совместно с листами 19, 20, 21.
2. Монтаж, сварку и заполнение швов стеновых панелей выполнять в соответствии с указаниями серии 1.832.1-9 СНиП III-16-80, узлами серии 2.830.3 и чертежами настоящего проекта.
3. Кронштейн под вентилятор на отм. 2,120 крепить в осях 1, 2 в панелях ПС6 и ПС7 в просверленные отверстия согласно детали листа Б 7Л 029.000 СБ серии 1.494-3 вып. 2.

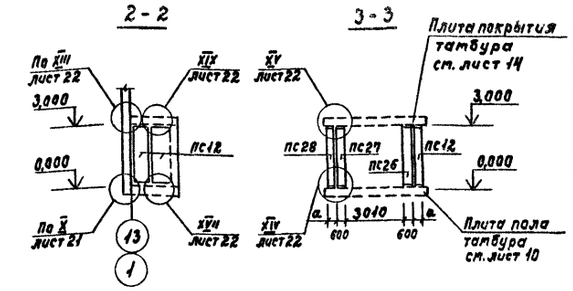

Схема расположения панелей стен по осям 13 и 1

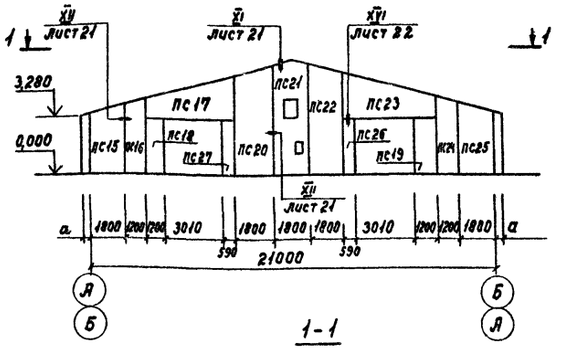

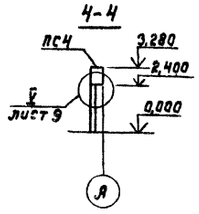

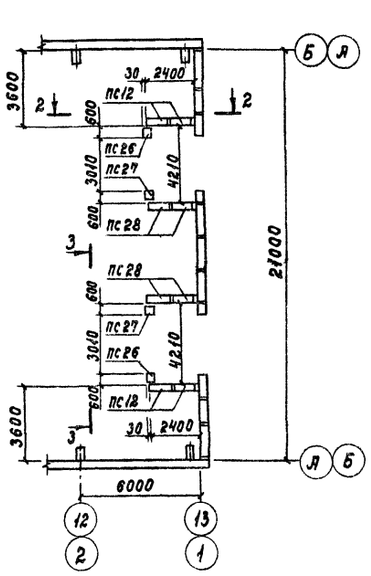

Согласовано:
ОВ Кузнецов
Инв. N подл. | Подпись и дата | Взам. инв. N

ГИП	Кузнецов		801-2-64.85 АС
Нач. отд.	Кит		
Гл. констр.	Теляковский		
Н. контр.	Юдин		
Гл. спец.	Юдин		
Рук. гр.	Котляр		
Инж.	Элькина		

Привязан

Инв. N

Коровник на 200 коров привязного содержания (Полносборное здание с рамным каркасом)	Стадия	Лист	Листов
	Р	18	
Схемы расположения стеновых панелей с горизонтальной разрезкой	ГИПРОНИГЕЛЬХОЗ		

Формат А2

Альбом I

Спецификация к схемам расположения стеновых панелей с горизонтальной разрезкой

Марка, поз.	Обозначение	Наименование	Кол.	Масса ед. кг	Примечание
		Для $t_н$ = -30 °С			
ПС1	1.832.1-9	ПСД 60.12.40-Т-А	20	3800	
ПС2		ПСД 60.12.40-У-А	2	4000	для здания 1
ПС2	1.832.1-9	ПСД 60.12.40-У-А	1	4000	для здания 1а
ПС3	1.832.1-9	ПСД 60.12.40-УП-А	2	4000	для здания 1а
ПС3	1.832.1-9	ПСД 60.12.40-УП-А	1	4000	для здания 1
ПС4	1.832.1-9	ПСД 60.9.40-Т-А	20	2800	
ПС5	1.832.1-9	ПСД 60.9.40-У-А	2	2800	
ПС6	1.832.1-9	ПСД 60.9.40-УП-А	2	3000	
ПС7	1.832.1-9	ПСД 30.12.40-Т-А	2	1900	
ПС8	1.832.1-9	ПСД 15.12.40-УП-А	1	1200	для здания 1
ПС9	1.832.1-9	ПСД 15.12.40-У-А	1	1200	для здания 1а
ПС10	КЖИ 3.1-12.00	ПСД 12.12.40-1	41	740	
ПС11	- 01	ПСД 6.12.40-1	2	370	
ПС12	КЖИ 3.1-1100	ПСД 12.30.40-Т-2	8	1900	
ПС13	КЖИ 2.1-3.00	ПСД 6.12.40-Т-У	2	590	
ПС14	КЖИ 2.1-3.00-01	ПСД 6.12.40-Т-УП	2	590	
ПС15	КЖИ 2.1-1.00	ПСДТ 18.38.40-Т	2	2980	
ПС16	КЖИ 2.1-1.00-02	ПСДТ 12.41.40-Т	2	4070	
ПС17	КЖИ 2.1-1.00-04	ПСДТ 48.23.40-Т	2	4610	
ПС18	КЖИ 3.1-1000-01	ПСД 12.30.40-Т-1	2	1900	
ПС19	КЖИ 3.1-1000-06	ПСД 12.30.40-Т-1н	2	1900	
ПС20	КЖИ 2.1-1.00-06	ПСДТ 18.58.40-Т	2	3820	
ПС21	КЖИ 2.1-2.00	ПСДТ 18.60.40-Т	2	4380	
ПС22	КЖИ 2.1-1.00-07	ПСДТ 18.58.40-Т.н	2	3820	
ПС23	КЖИ 2.1-1.00-05	ПСДТ 48.23.40-Т.н	2	4610	
ПС24	КЖИ 2.1-1.00-03	ПСДТ 12.41.40-Т.н	2	4070	
ПС25	КЖИ 2.1-1.00-01	ПСДТ 18.38.40-Т.н	2	2980	
ПС26	КЖИ 3.1-1000	ПСД 6.30.40-Т-1	6	855	
ПС27	КЖИ 3.1-1000-05	ПСД 6.30.40-Т-1н	6	855	
ПС28	КЖИ 3.1-1100-01	ПСД 12.30.40-Т-3	8	1750	
ПГ1	1.831-1 вып. 2	ПГБ-1 / 1,2×2,4	3	580	

Марка, поз.	Обозначение	Наименование	Кол.	Масса ед. кг	Примечание
		Для $t_н$ = -20 °С			
ПС1	1.832.1-9	ПСД 60.12.0-Т-А	20	3000	
ПС2		ПСД 60.12.0-У-А	2	3100	для здания 1
ПС2	1.832.1-9	ПСД 60.12.0-У-А	1	3100	для здания 1а
ПС3	1.832.1-9	ПСД 60.12.0-УП-А	2	3100	для здания 1а
ПС3	1.832.1-9	ПСД 60.12.0-УП-А	1	3100	для здания 1
ПС4	1.832.1-9	ПСД 60.9.0-Т-А	20	2300	
ПС5	1.832.1-9	ПСД 60.9.0-У-А	2	2300	
ПС6	1.832.1-9	ПСД 60.9.0-УП-А	2	2300	
ПС7	1.832.1-9	ПСД 30.12.0-Т-А	2	1500	
ПС8	1.832.1-9	ПСД 15.12.0-УП-А	1	890	для здания 1
ПС9	1.832.1-9	ПСД 15.12.0-У-А	1	890	для здания 1а
ПС10	КЖИ 3.1-12.00	ПСД 12.12.0-1	41	580	
ПС11	- 01	ПСД 6.12.0-1	2	290	
ПС12	КЖИ 3.1-1100	ПСД 12.30.0-Т-2	8	1500	
ПС13	КЖИ 2.1-3.00	ПСД 6.12.0-Т-У	2	1100	
ПС14	КЖИ 2.1-3.00-01	ПСД 6.12.0-Т-УП	2	1100	
ПС15	КЖИ 2.1-1.00	ПСД 18.38.0-Т	2	2410	
ПС16	КЖИ 2.1-1.00-02	ПСДТ 12.41.10-Т	2	3270	
ПС17	КЖИ 2.1-1.00-04	ПСДТ 48.23.30-Т	2	3780	
ПС18	КЖИ 3.1-1000-01	ПСД 12.30.30-Т-1	2	1500	
ПС19	КЖИ 3.1-1000-06	ПСД 12.30.30-Т-1н	2	1500	
ПС20	КЖИ 2.1-1.00-06	ПСДТ 18.58.30-Т	2	3080	
ПС21	КЖИ 2.1-2.00	ПСДТ 18.60.30-Т	2	3520	
ПС22	КЖИ 2.1-1.00-07	ПСДТ 18.58.30-Т.н	2	3080	
ПС23	КЖИ 2.1-1.00-05	ПСДТ 48.23.30-Т.н	2	3780	
ПС24	КЖИ 2.1-1.00-03	ПСДТ 12.41.10-Т.н	2	3270	
ПС25	КЖИ 2.1-1.00-01	ПСДТ 18.38.10-Т.н	2	2410	
ПС26	КЖИ 3.1-1000	ПСД 6.30.0-Т-1	6	685	
ПС27	КЖИ 3.1-1000-05	ПСД 6.30.0-Т-1н	6	685	
ПС28	КЖИ 3.1-1100-01	ПСД 12.30.0-Т-3	8	1400	
ПГ1	1.831-1 вып. 2	ПГБ1 / 1,2×Н	3	580	

Марка, поз.	Обозначение	Наименование	Кол.	Масса ед. кг	Примечание
		Металлические			
		соединительные элементы			
6		Полоса Б-6×60 ГОСТ 103-76 Вст3кп2 ГОСТ 535-79			
		ℓ=80	32	0,23	
		ℓ=160	18	0,6	
7		Уголок Б-80×6 ГОСТ 8509-72 Вст3кп2 ГОСТ 535-79			
8		ℓ=250	10	1,7	
		ℓ=80	24	0,6	
9		ℓ=200	8	1,4	
10		Уголок Б-80×6 ГОСТ 8509-72 Вст3кп2 ГОСТ 535-79			
11	АС-19	ℓ=180	4	2,2	
		ℓ=180	4	2,2	
12	АС-19	Полоса Б-8×80 ГОСТ 103-76 Вст3кп2 ГОСТ 535-79			
13	АС-19	ℓ=230	16	1,35	
		МД2-8	16	2,9	
14	1.800-4	МС1	50	0,64	
15	КЖИ 3.2-1.00.00	МС1м	50	0,64	
15а	КЖИ 3.2-1.00.00	ф16 AI ГОСТ 5781-82 ℓ=400	4	0,63	
16	АС 19	ℓ=270	4	0,4	
17	АС 19	ℓ=170	44	0,27	
18	АС 19	ℓ=170	156	0,27	
19		МС2	26	1,26	
20	КЖИ 3.2-2.00.00	Уголок Б 75×50×5 ГОСТ 8510-86 Вст3кп2 ГОСТ 535-79			
21		ℓ=300	22	1,44	
22	КЖИ 3.2-3.00.00	МС3	1	3,65	
23	КЖИ 3.2-3.00.00	МС3н	1	3,65	

Поз. 13

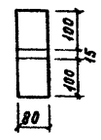

Поз. 17

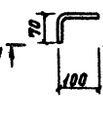

1-1

2-2



Поз. 18

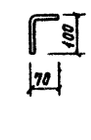

Поз. 12 (поз. 11 зеркальная)





Поз. 16

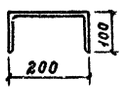

1. Настоящим проектом предусматривается крепление стеновых панелей с помощью крюков, устанавливаемых в высверленные гнезда в легком бетоне панелей с последующим тщательным инъецированием цементно-песчаным раствором марки 100.
2. В стеновые панели, имеющие в составе марки букву „А," закладные детали, предусмотренные серией 1.832.1-9, не устанавливать.
3. Настоящий лист рассматривать совместно с листом 18.

Согласовано:

Инв. N подл. | Подпись и дата | Взам. инв. N

Привязан

Инв. N

ГИП	Кузнецов		801-2-64.85 АС
Нач. отд.	Кит		
Гл. констр.	Теляковский		Коровник на 200 коров привязного содержания (Полносборное здание с рамным каркасом)
Н. контр.	Юдин		Стадия: Р; Лист: 19; Листов:
Гл. спец.	Юдин		
Рук. гр.	Котляр		Спецификация к схемам расположения стеновых панелей с горизонтальной разрезкой
Инж.	Элькина		ГИПРОНИСЕЛЬХОЗ

Формат А2

Альбом I

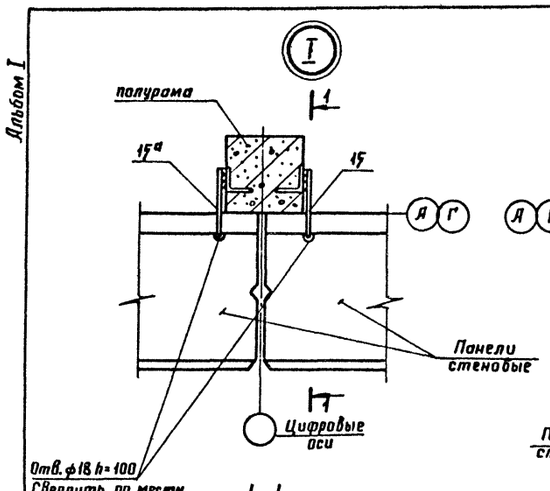

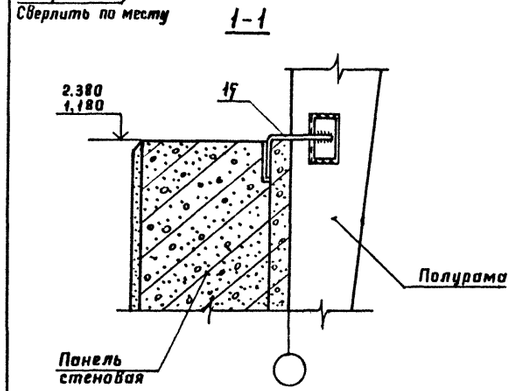

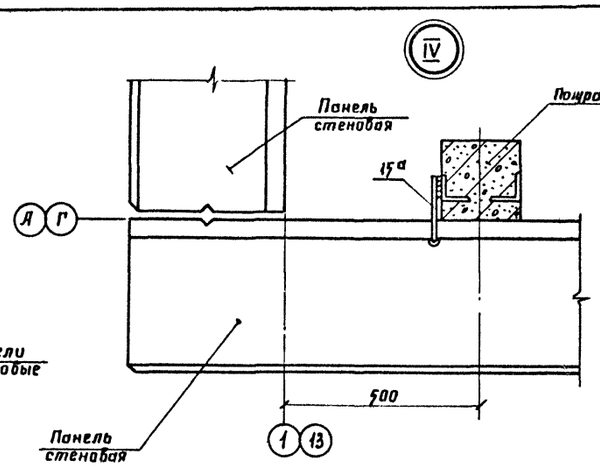

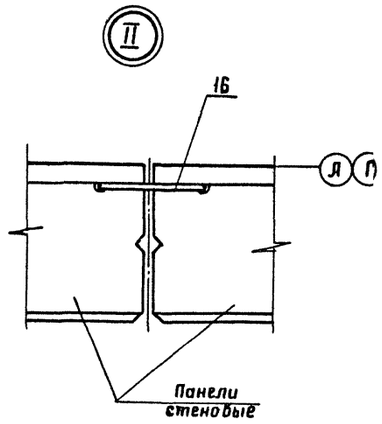

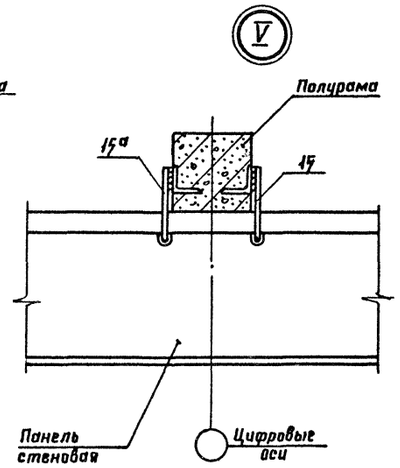

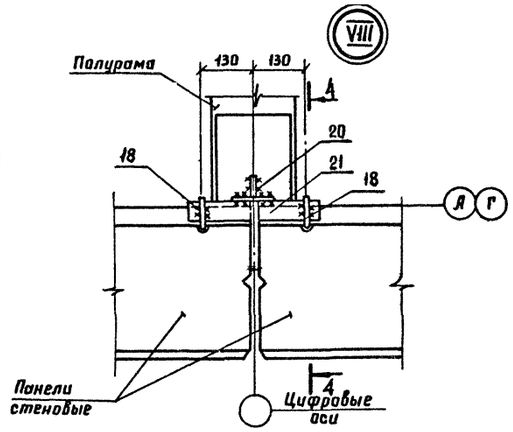

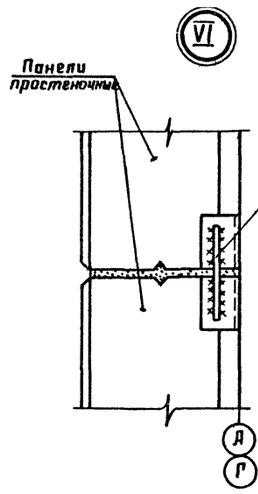

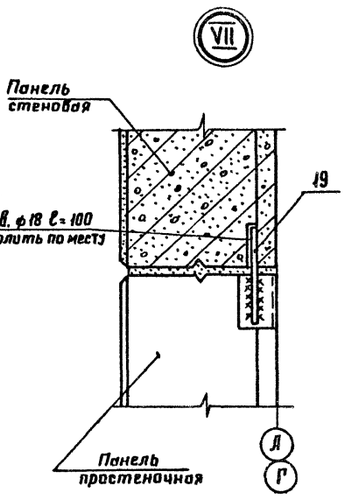

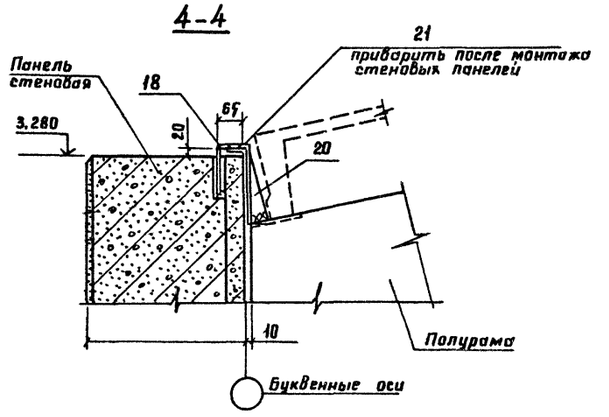

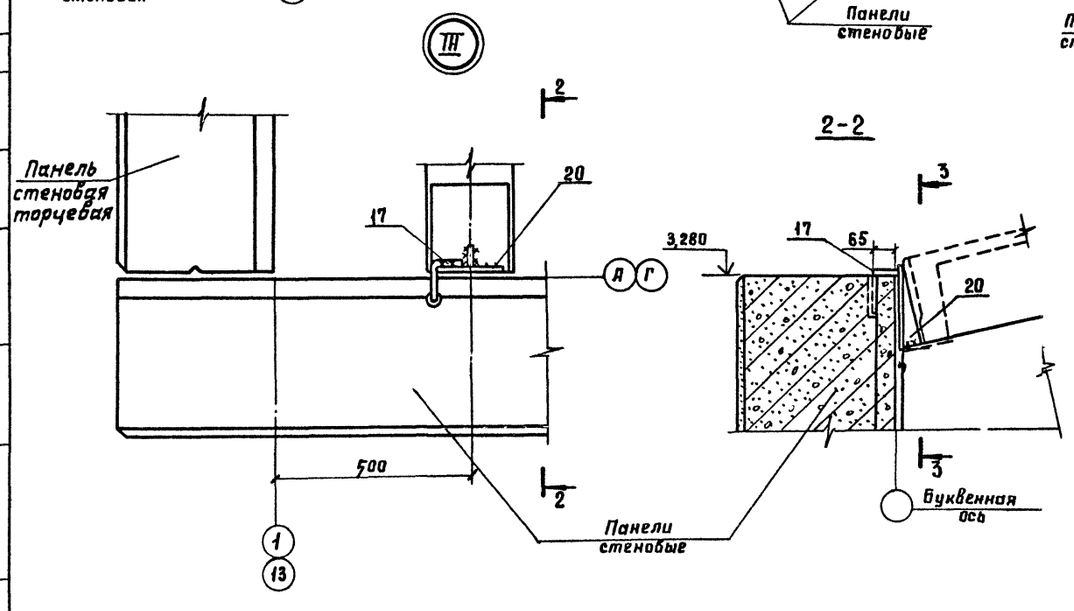

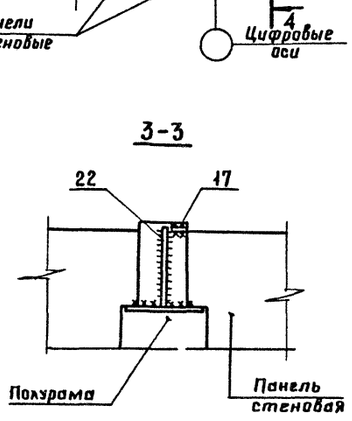

1. Маркировка узлов дана на листах 16, 18
2. Катеты сварных швов принимать - 6 мм

Согласовано:

Инв. № подл. | Подпись и дата | Взам. инв. №

ГИП	Кузнецов		
Нач. отд.	Ким		
Гл. конст.	Теляковский		
Н. контр.	Юдин		
Гл. спец.	Юдин		
Рук. гр.	Котляр		
Инженер	Элькина		

Привязан:

Инв. №

801-2-64.85 АС

Коровник на 200 коров привязного содержания / полносборное здание с рамным каркасом/

Узлы I ÷ VIII к схеме расположения стеновых панелей

Стадия	Лист	Листов
Р	20	

ГИПРОНИИСЕЛЬХОЗ

Формат А2

Альбом I

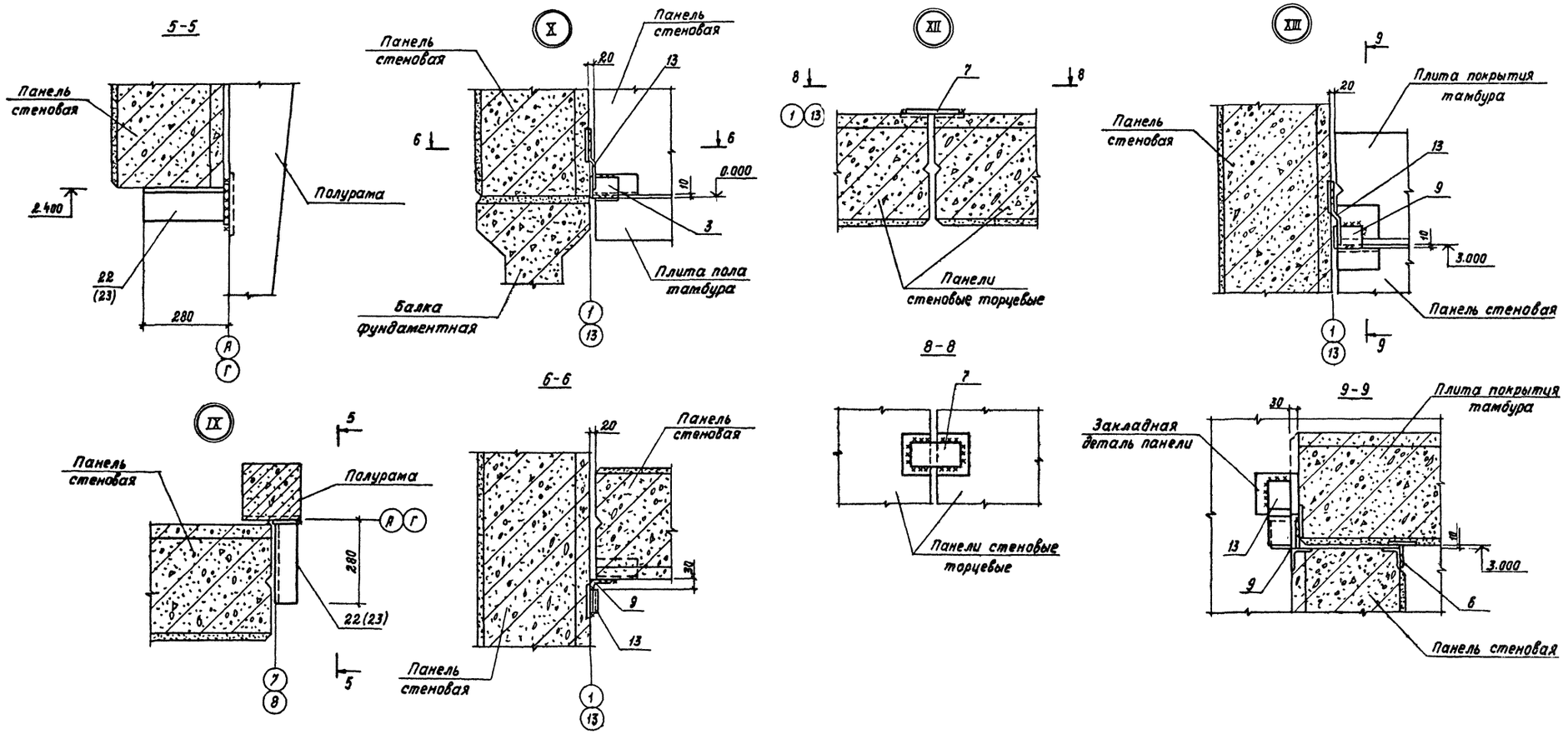

1. Маркировка узлов дана на листах 16, 18.
2. Катеты сварных швов принимать 6 мм.

Согласовано:

Инв.№ подл. | Подпись и дата | Взам. инв.№

			801-2-64.85 АС
Привязан			
Инв.№	Гип	Кузнецов	
	Нач.отд.	Ким	
	Гл.констр.	Тепляковский	
	Н.контр.	Юдин	
	Гл.спец.	Юдин	
	Рук.гр.	Котляр	
	Инж.	Элькино	

Коровник на 200 коров привязного содержания (Полносборное здание с рамным каркасом)

Стадия	Лист	Листов
Р	21	

Узлы IX÷XIII к схеме расположения стеновых панелей

ГИПРОНИСЕЛЬХОЗ

Формат А2

Альбом I

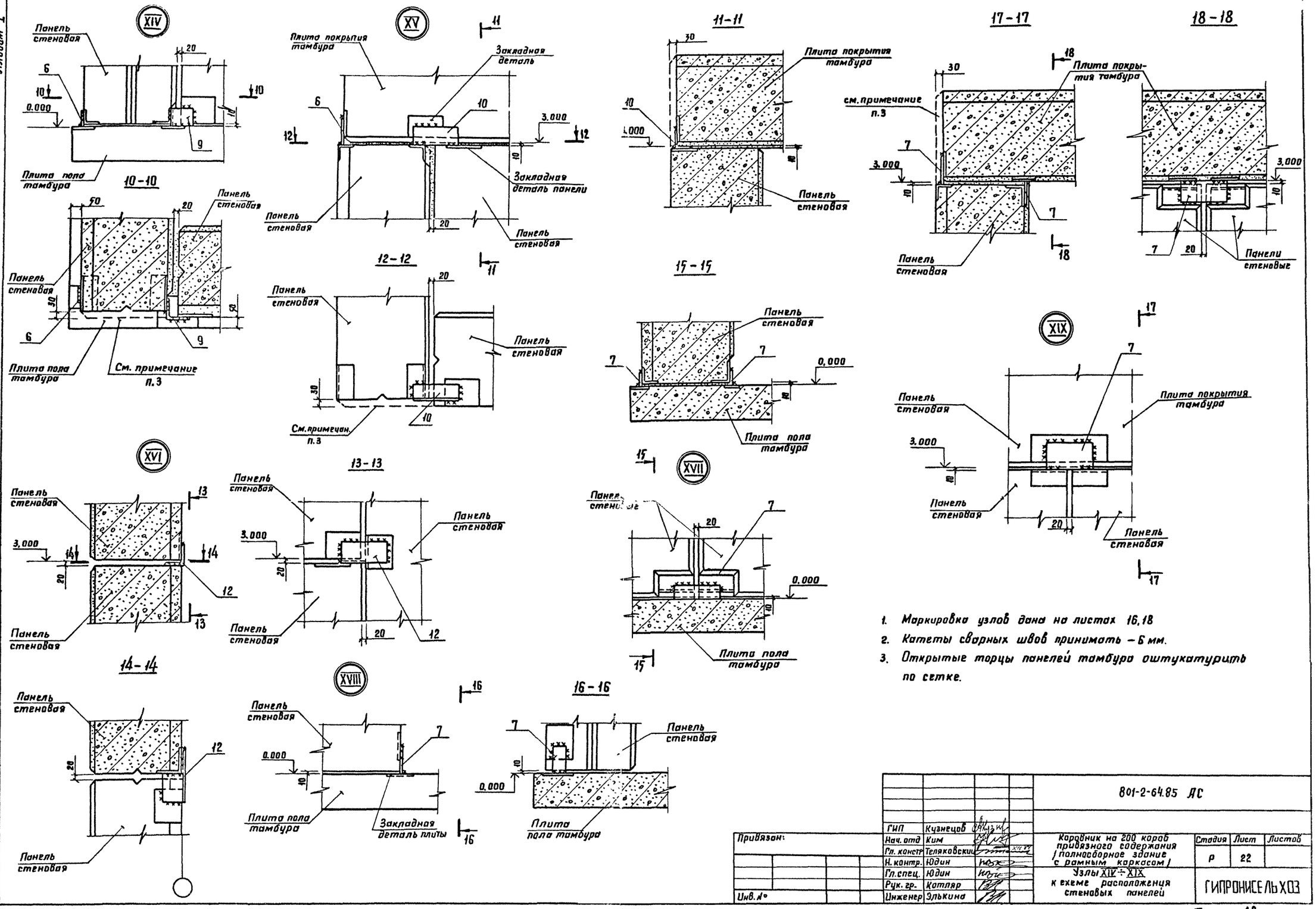

1. Маркировка узлов дана на листах 16,18
2. Катеты сварных швов принимать – 6 мм.
3. Открытые торцы панелей тамбура оштукатурить по сетке.

				801-2-64.85 АС	
Привязан:	ГИП	Кузнецов		Коровник на 200 коров привязного содержания /полносборное здание с рамным каркасом/	Стадия: Р; Лист: 22; Листов:
	Нач. отд	Ким			
	Гл. констр	Теляковский			
	Н. контр.	Юдин			
	Гл. спец.	Юдин		Узлы XIV ÷ XIX к схеме расположения стеновых панелей	ГИПРОНИСЕЛЬХОЗ
	Рук. гр.	Котляр			
Инв. №	Инженер	Элькина			

Формат А2

Согласовано:

Инв. № подл. | Подпись и дата | Взам. инв. №

gost.e-ecolog.ru