ТИПОВОЙ ПРОЕКТ

901-2-161.88

ВОДОПРОВОДНАЯ НАСОСНАЯ СТАНЦИЯ ПРОИЗВОДИТЕЛЬНОСТЬЮ ОТ 50 ДО 200 $м^3/ч$ НАПОРОМ ДО 30 м

Альбом II

Архитектурно-строительные решения.

Конструкции железобетонные.

Строительные изделия

23120-02

gost.e-ecolog.ru

ТИПОВОЙ ПРОЕКТ

901-2-161.88

ВОДОПРОВОДНАЯ НАСОСНАЯ СТАНЦИЯ ПРОИЗВОДИТЕЛЬНОСТЬЮ ОТ 50 ДО 200 м³/ч НАПОРОМ ДО 30 м

Альбом II

Состав проекта:

Альбом I	Пояснительная записка. Технологические решения. Отопление и вентиляция. Внутренние водопровод и канализация. Электротехническая часть. Технологический контроль.
Альбом II	Архитектурно-строительные решения. Конструкции железобетонные. Строительные изделия.
Альбом III	Нестандартизированное оборудование.
Альбом IV	Спецификации оборудования.
Альбом V	Ведомости потребности в материалах.
Альбом VI	Сметы

Разработан
проектно-изыскательским институтом
„МОСГИПРОТРАНС"

Главный инженер института Н.М. Шаршаков
Главный инженер проекта Г.И. Белянинов

Утвержден
и введен в действие
Министерством Транспортного Строительства
Указание № МО-259 от 14.04.88 г.

Альбом II

Типовой проект 901-2-161.88

NN листов	Наименование	Стр.
	Титульный лист	
	Содержание альбома	2
	Архитектурно-строительные решения	
АР-1	Общие данные.	3
АР-2	План. Разрезы 1-1; 2-2	4
АР-3	Фасады.	5
АР-4	План полов. План кровли.	6
	Деталь установки зонта.	
АР-5	Узлы I-VII.	7
	Конструкции железобетонные	
КЖС-1	Общие данные.	8
КЖС-2	План фундаментов.	9
КЖС-3	План фундаментов под оборудование	10
	Фом 1. Приямок ввода теплосети	
	Сечения. Узлы.	
КЖС-4	Раскладка блоков наружных стен	11
	Спецификация.	
КЖС-5	Маркировочный план покрытия	12
	Маркировочная схема закладных	
	элементов. Разрезы.	

NN листов	Наименование	Стр.
	Строительные изделия	
КЖСИ.ТУ	Технические условия.	13
КЖСИ.ОД	Опись документов.	13
КЖСИ.1.1	Крышка приямка Щ-1.	13
КЖСИ.2.1	Изделие соединительное МС3.	14
КЖСИ.2.2	Изделия соединительные МС5, МС6.	14
КЖСИ.3.1	Изделия закладные МН3; МН4	14

Инв.№ подл. | Подпись и дата | Взам. инв.№

Типовой проект 901-2-161.88 Альбом II

Ведомость чертежей основного комплекта АР

Лист	Наименование	Примечание
1.	Общие данные.	
2.	План. Разрезы 1-1; 2-2.	
3.	Фасады.	
4	План полов. План кровли. Деталь установки зонта.	
5.	Узлы I-VII.	

Ведомость спецификаций

Лист	Наименование	Примечание
2.	Спецификация элементов заполнения проемов	

Ведомость ссылочных и прилагаемых документов

Обозначение	Наименование	Примечание
	Ссылочные документы	
ГОСТ 14624-84	Двери деревянные для производственных зданий	
ГОСТ 11214-86	Окна и балконные двери деревянные с двойным остеклением для жилых и общественных зданий	
ГОСТ 6629-74*	Двери деревянные внутренние для жилых и общественных зданий	
Серия 1.133.1-7	Блоки наружных стен для жилых зданий высотой 1-4 этажа и общественных зданий высотой 1-3 этажа	
Серия 2.130-1 В2;16	Детали стен и перегородок жилых зданий	
5.904-10	Узлы прохода вентиляционных вытяжных шахт через покрытия промышленных зданий	
	Прилагаемые документы	
АР ВМ	Ведомость потребности в материалах	

Таблица зависимости толщин кровельного утеплителя от расчетных температур, мм

Температура наружного воздуха	Утеплитель кровли								
	Тип по СНиП II-86-76	Материал	Толщина слоя	Тип по СНиП II-86-76	Материал	Толщина слоя	Тип по СНиП II-86-76	Материал	Толщина слоя
-20°С		Плиты повышенной жесткости минераловатные $\gamma = 200$ кгс/м³	60		Перлитобитум $\gamma = 300$ кгс/м³	60		Ячеистый бетон $\gamma = 500$ кгс/м³	60
-30°С			60			60			70
-40°С			60			60			110

1. В типовом проекте за основной принят вариант с расчетной температурой наружного воздуха -30°С с утеплителем кровли из минераловатных плит повышенной жесткости $\gamma = 200$ кгс/м³, толщиной 60 мм, со стеновыми панелями из легкого бетона $\gamma = 1000$ кгс/м³

Ведомость отделки помещений площадь, м²

Наименование или номер помещения	Потолок		Стены или перегородки		Низ стен или перегородок (панель)			Примечание
	площадь	вид отделки	площадь	вид отделки	площадь	вид отделки	высота, мм	
Машинный зал	58,9	Затирка. Клеевая побелка	46,3	Затирка. Клеевая окраска	58,8	Затирка влагостойкая окраска	1800	
Помещение ремонтников	6,0	Затирка. Клеевая побелка	29,1	Затирка. Масляная окраска		—	—	
Санузел	2,8	Затирка. Силикатная окраска	27,0	Затирка. Силикатная окраска		—	—	

Проект разработан в соответствии с действующими нормами и правилами, с соблюдением мероприятий, обеспечивающих взрывопожарную безопасность при правильной эксплуатации насосной станции.

Главный инженер проекта И.П. Ухлина

Основные показатели

Наименование	Измеритель	Количество
Площадь застройки	м²	83,20
Строительный объем	м³	283,60
Общая площадь	м²	67,70

Согласовано: Раздел ГАВК — Беляников; Раздел ОВ — Колесникова; Раздел ЭЗ — Бурыгин

Инв. № подл. | Подпись и дата | Взам. инв. №

Инв. №

Привязан

ТПР 901-2-161.88 АР

ГИП	Беляников	
Нач отд	Москалец	
Гл. спец	Федотов	
Н контр	Коханова	
ТИП	Ухлина	
Ст инж	Балашова	
инж	Дубровина	

Водопроводная насосная станция производительностью от 50 до 200 м³/ч напором до 38 м

Стадия	Лист	Листов
РД	1	5

Общие данные

Мосгипротранс

Альбом II

Типовой проект 901-2-161.88

1-1

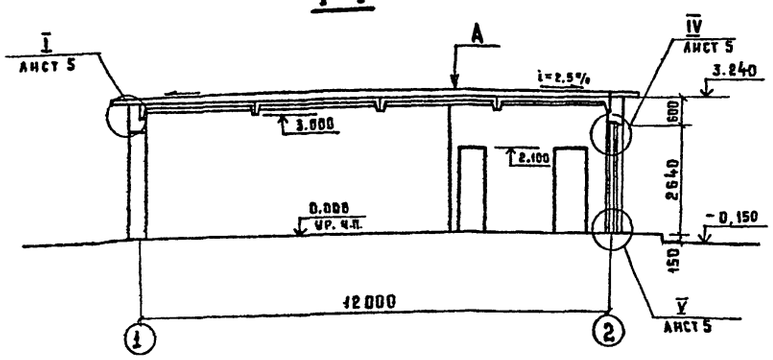

2-2

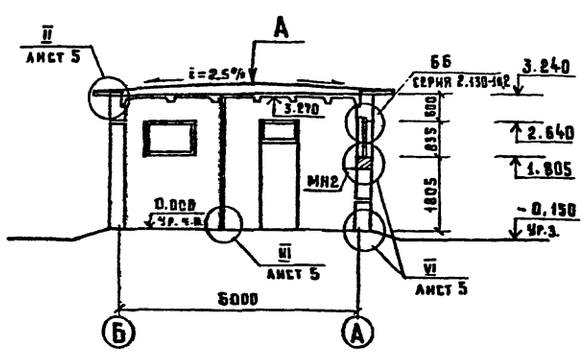

План

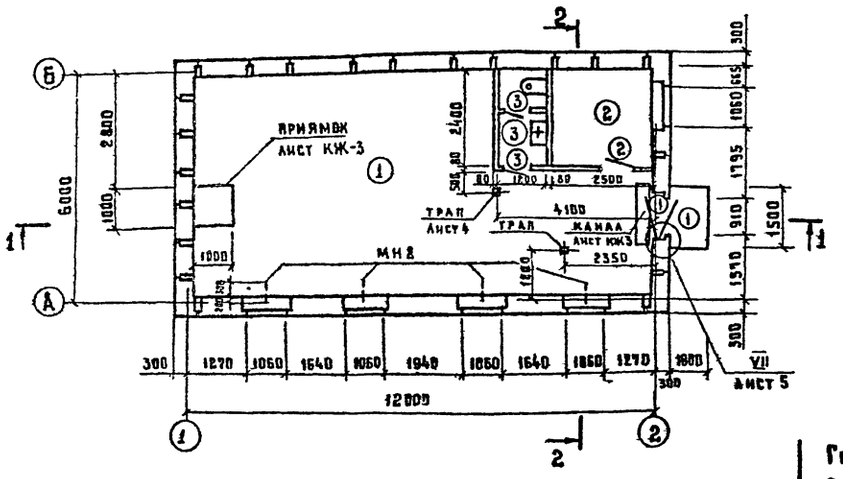

Экспликация помещений

Номер по плану	Наименование	Площадь м²	Категория производства по взрывной, взрыво-пожарной и пожарной опасности
1	Машинный зал	58,90	Д
2	Помещение ремонтников.	6,00	
3	Санузел	2,80	

Спецификация элементов заполнения проемов

Марка поз.	Обозначение	Наименование	Кол.	Масса ед. кг.	Примечание
1	ГОСТ 14624-84	Дверь ДНГ 21-10	2		
2	ГОСТ 6629-74*	Дверь ДВГ 21-8	1		
3	ГОСТ 6629-74*	Дверь ДВГ 21-7	2		
ОК-1	ГОСТ 11214-86	Окно ОС9-12	5		
ОК-2	ГОСТ 11214-86	Окно ОС6-9	2		

Ведомость проемов дверей

Марка поз	Размер проема мм
1	1060 × 2715
2	810 × 2070
3	710 × 2070

1. За условную отметку 0,000 принят уровень чистого пола здания, что соответствует абсолютной отм ▭
2. Условная отметка уровня земли принята -0,150
3. Кирпичные вставки с наружной стороны оштукатурить под фактуру стеновых панелей.
4. Закладную деталь МН2 установить при выполнении кирпичной кладки на отм 1,500 для крепления водопроводных труб.

А Гравий (ГОСТ 8268-82), втопленный в атисептированную битумную мастику 3 слоя рубероида на битумной мастике (ГОСТ 2889-80). Цементно-песчаная стяжка по уклону 10 75 мм Комплексная плита

Согласовано

Инв. № подл. | Подпись и дата | Взам. инв. № | Разд. 1,3,4 | Разд. 4,5 | Разд. 33 | Комплекты рабочих

Привязан				ТП 901-2-161.88 АР
	Нач. отд.	Москалец		Водопроводная насосная станция производительностью от 50 до 200 м³/ч напором до 30 м	Стадия	Лист	Листов
	Гл спе	Федотов			РП	2	
	Н контр	Коуанова		План Разрезы 1-1, 2-2	Мосгипротранс		
	ГИП	Ухалина					
	Ст инж	Дубровина					
Инв №	Инж						

Альбом II

Типовой проект 901-2-161.88

Согласовано

Инв. № подл. | Подпись и дата | Взам. инв. №

Фасад 1-2

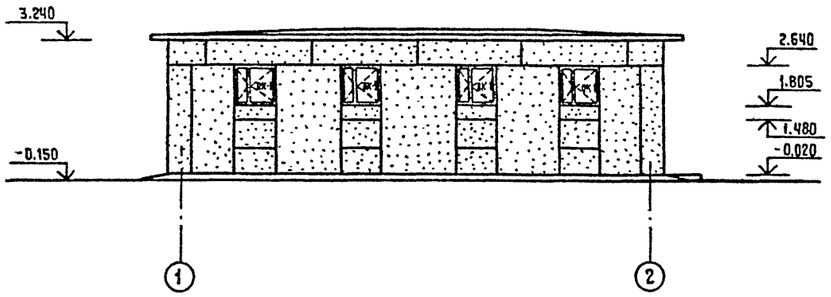

Фасад А-Б

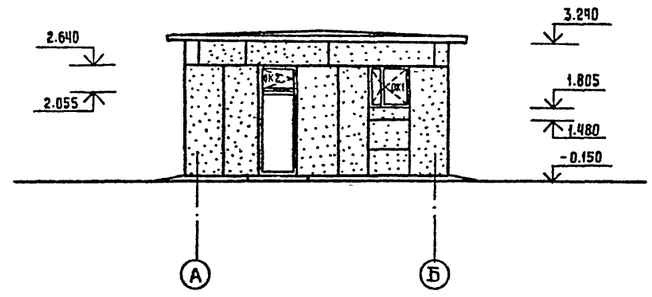

Фасад 2-1

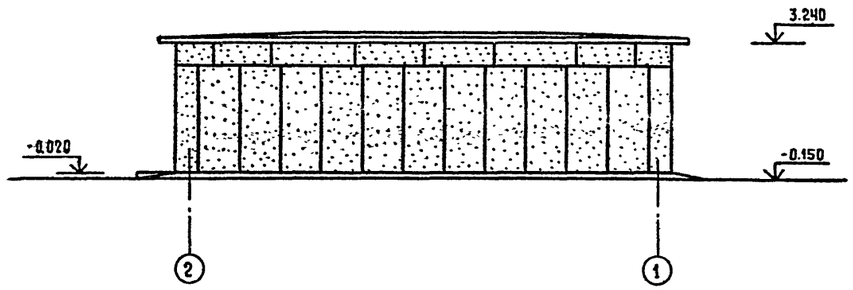

Фасад Б-А

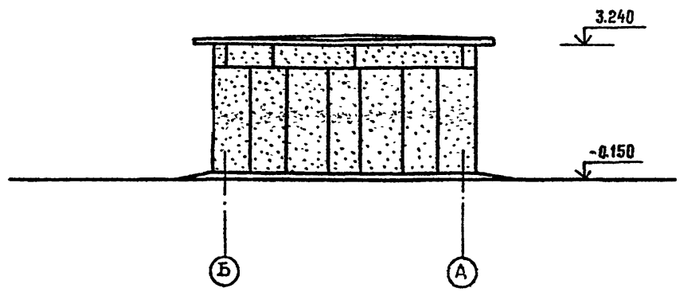

Привязан			Нач отд.	Москалец	ТП 901-2-161.88 АР	
			Гл спец.	Федотов	Водопроводная насосная станция производительностью от 50 до 200 м³/ч напором до 30 м	Стадия: РП; Лист: 3; Листов:
			Н контр	Коханова		
			ГИП	Ухлина	Фасады	Мосгипротранс
			Ст инж.	Дубровина		
Инв №			Инж	Столба		

План кровли

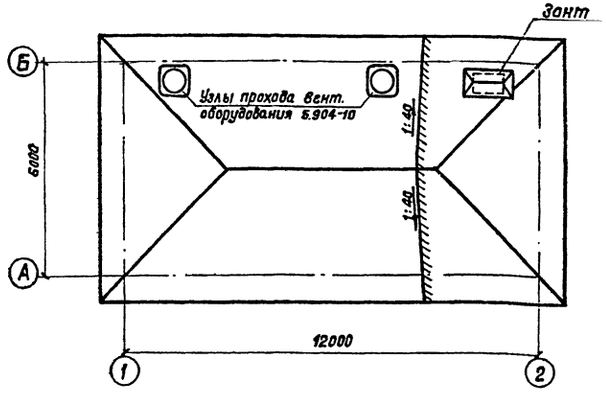

План полов

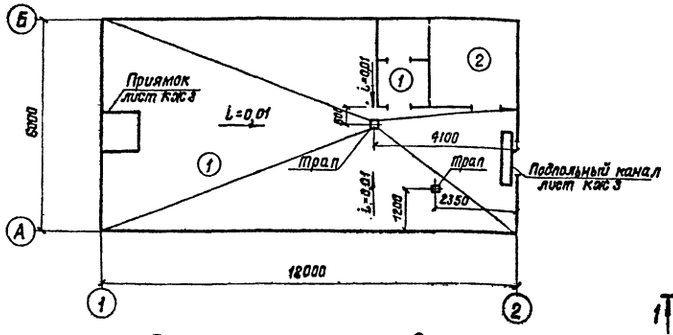

Деталь установки зонта

1-1

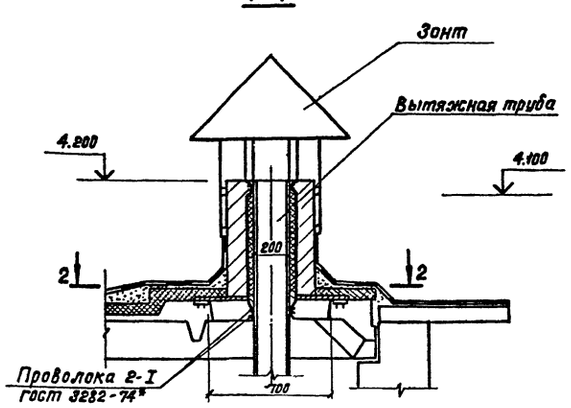

2-2

изоляция условно не показана

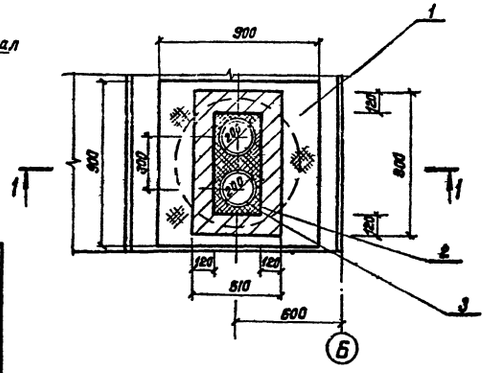

Расход материала на узел установки зонта

Марка поз.	Обозначение	Наименование	Кол.	Масса ед, кг	Примечание
		Материалы			
1	гост 8568-77*	Рифленая сталь δ=6мм	1м²	50,1	
2	гост 4640-84	Минеральная вата			0,12м³
3	гост 10146-74*	Стеклоткань			2,0м²

Устройство трапа

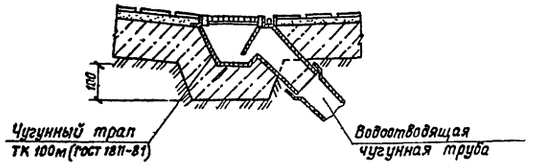

1. Узлы прохода вентиляционных вытяжных шахт выполнять по серии 5.904-10. Конструктивные детали прохода учтены в заказной спецификации раздела „Вентиляция."
2. До устройства подстилающего слоя уложить все трубы по чертежам разделов ЭЭ, ТХ и ВК
3. Уклон пола создавать планировкой грунта основания, толщина подстилающего слоя должна быть одинаковой по всей площади помещения

Экспликация полов

Наименование или номер помещения по проекту	Тип пола по проекту	Схема пола или номер узла по серии	Элементы пола и их толщина	Площадь пола, м
1,3	1	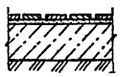	Покрытие-плитка керамическая по гост 6787-80* — 13 мм Заполнение швов - цементно-песчаный раствор М 150 Прослойка - цементно-песчаный раствор М150 - 15 мм Подстилающий слой - бетон В 7,5-100 мм Основание - уплотненный грунт с втрамбованным в него слоем щебня	58,70
2	2		Покрытие - линолеум по гост 7251-77 - 4 мм Прослойка - холодная мастика на водостойких вяжущих - 1 мм Стяжка - легкий бетон - 20 мм Подстилающий слой - бетон - В7,5-100 мм Основание - уплотненный грунт с втрамбованным в него слоем щебня	6,00

Альбом II

Типовой проект 901-2-161.88

С гл. сдано

Раздел ТХ ВК Белянинов

Раздел ОВ Колесникова

Инв. N подл. | Подпись и дата | Взам. инв. N

ГИП	Белянинов		
Нач. отд.	Москалец		
Гл. спец.	Федотов		
Н. контр.	Коханова		
ГИП	Ухлина		
Ст. инж.	Дубровина		
Инж.	Столба		

Привязан

Инв. N

ТП 901-2-161.88 АР

Водопроводная насосная станция производительностью от 50 до 200 м³/ч напором до 30 м

План полов. План кровли. Деталь установки зонта

Стадия	Лист	Листов
РП	4	

МОСГИПРОТОСНС

Альбом II

Типовой проект 901-2-161.88

I

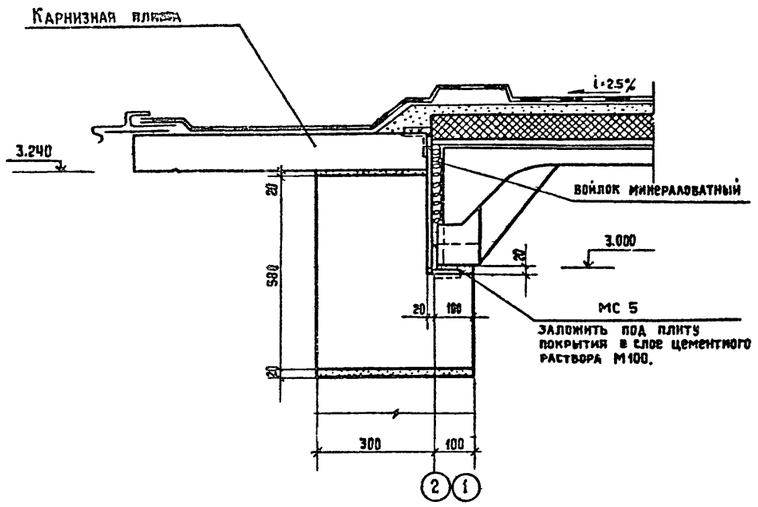

II

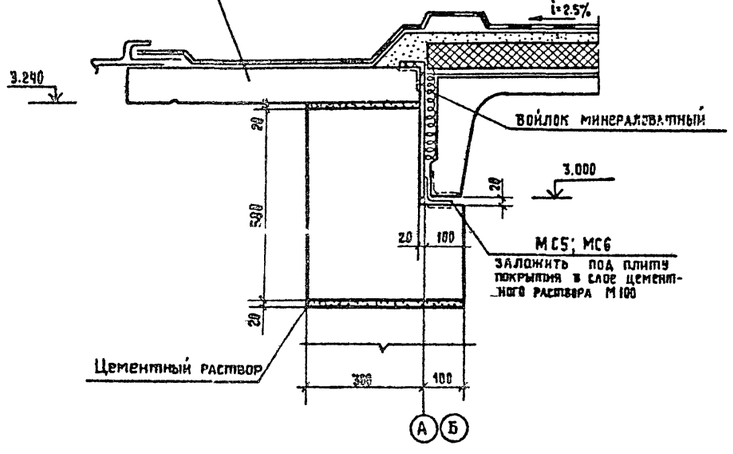

III

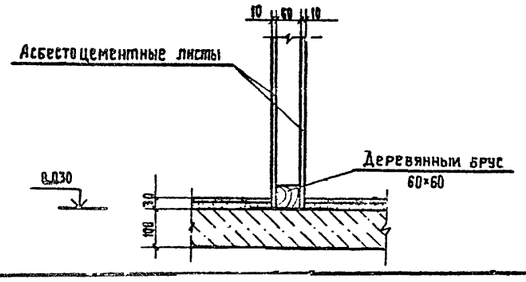

IV

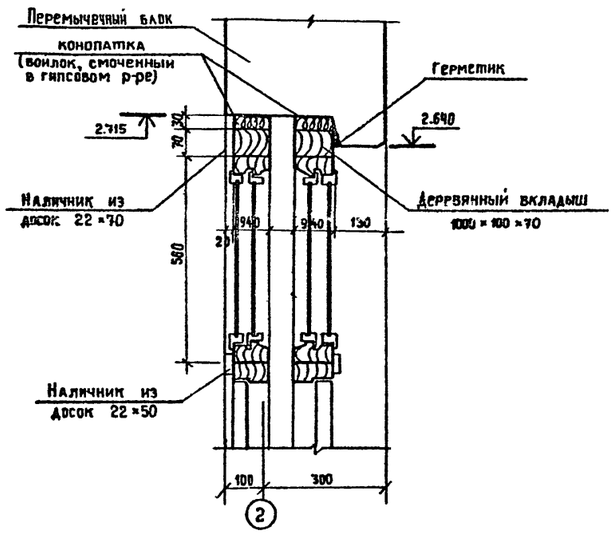

V

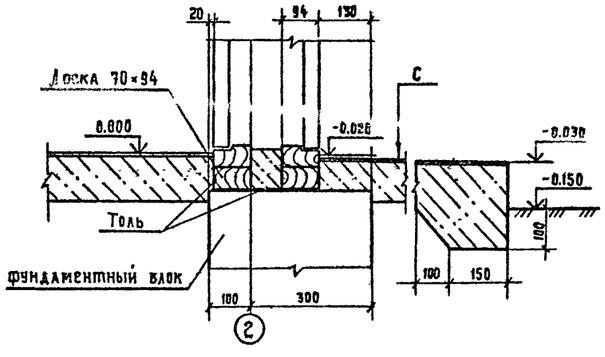

С

Цементно-песчаный р-р
с железнением -20
бетон В7,5-100
песчано-гравийная
смесь 200

VI

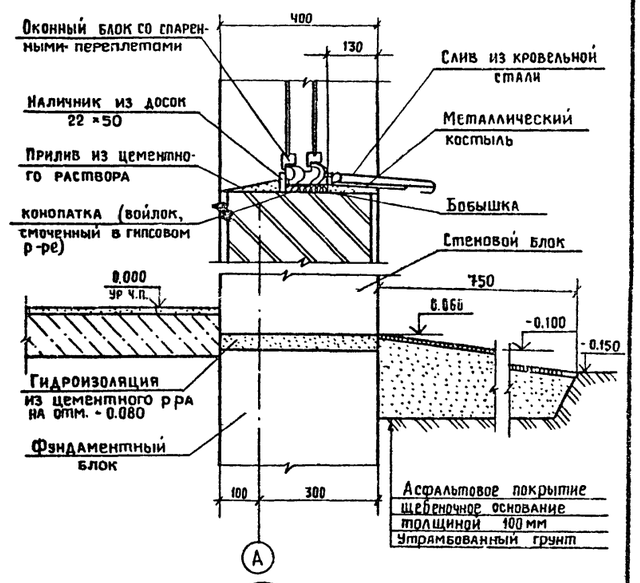

VII

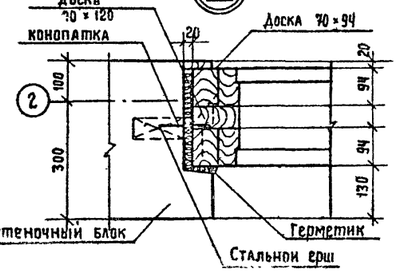

1. Данный лист смотреть совместно с листом 2
2. Детали крепления каркасных перегородок принять по серии 2.230-1
3. Для устройства каркасных перегородок расход материалов: деревянный брус 60×60 -0.6 м³;
   плоские асбестоцементные листы δ=10 мм по ГОСТ 13124-83-49 м².

Инв. № подл. | Подпись и дата | Взам. инв. №

Привязал				ТП 901-2-161.88	АР
	Нач. отд	Москалец		Водопроводная насосная станция производительностью от 50 до 200 м³/ч напором до 30 м	Стадия: РП; Лист: 5; Листов:
	Гл. спец.	Федотов			
	Н. контр.	Кохлова			
	Гл. инж. проекта	Ухлина		Узлы I	Мосгипротранс
	Ст. инж.	Балашова			
	Инж.	Столба			

23120-02 8

Альбом II

Типовой проект 901-2-161.88

Ведомость чертежей основного комплекта КЖ

Лист	Наименование	Примечание
1	Общие данные.	
2	План фундаментов.	
3	План фундаментов под оборудование. Фом 1	
	Приямок ввода теплосети. Сечения. Узлы.	
4	Раскладка блоков наружных стен. Спецификация.	
5	Маркировочный план покрытия. Маркировочная	
	схема закладных элементов. Разрезы.	

Ведомость спецификаций

Лист	Наименование	Примечание
2	Спецификация сборных бетонных блоков	
	фундаментов.	
3	Спецификация металлических изделий к схеме	
	приямка.	
3	Спецификация сборных и монолитных	
	конструкций к схеме приямка и	
	подпольного канала.	
4	Спецификация блоков наружных стен.	
4	Спецификация металлических изделий к схемам	
	расположения элементов стен.	
5	Спецификация элементов покрытия.	
5	Спецификация металлических изделий данных	
	на чертеже	

Ведомость ссылочных и прилагаемых документов

Обозначение	Наименование	Примечание
	Ссылочные документы	
ГОСТ 13579-78	Блоки бетонные для стен	
	подвала	
Серия 1.465.1-10/82	Комплексные железобетонные	
	плиты покрытий одноэтажных	
	промышленных зданий.	
Серия 1.494-24, в.1	Стаканы для крепления крыш-	
	ных вентиляторов, дефлекто-	
	ров и зонтов.	
Серия 3.400-6/76	Унифицированные закладные	
	детали сборных железобетонных	
	конструкций инженерных соо-	
	ружений промышленных	
	предприятий	
Серия 1.138-3, в 1	Железобетонные карнизные	
	плиты для жилых и	
	общественных зданий	
Серия 1.133.1-7	Блоки наружных стен для жилых	
	зданий высотой 1-4 этажа и	
	общественных зданий высотой	
	1-3 этажа	
Серия 3.006.1-2/82	Сборные железобетонные каналы	
	и тоннели из лотковых	
	элементов	
	Прилагаемые документы	
КЖ ВМ	Ведомость потребности в	
	материалах	
КЖИ	Строительные изделия	

Ведомость объемов сборных бетонных и железобетонных конструкций по рабочим чертежам основного комплекта КЖ

N п/п	Наименование группы элементов конструкции	Код	Кол, м³	Примечание
	Блоки бетонные для стен подвала	581321	18.206	
	Комплексные плиты покрытий	584100	4.91	
	Стаканы для крепления крышных			
	Вентиляторов	589321	0,24	
	Блоки наружных стен легко-			
	бетонные	583525	35,91	
	Плиты перекрытия каналов	585821	0,06	
	карнизные - плиты	583122	2,32	

Материалы на изготовление сборных бетонных и железобетонных конструкций учтены в ведомости потребности в материалах и отдельно не учитываются.

Проект разработан в соответствии с действующими нормами и правилами с соблюдением мероприятий, обеспечивающих взрывопожарную безопасность при правильной эксплуатации насосной станции.

Главный инженер проекта И.П. Ухлина

Согласовано

Инв.№ подл. | Подпись и дата | Взам. инв.№ | Инв.№ дубл. | Подпись и дата

Привязан

Инв.№

ТП 901-2-161.88 КЖ

ГИП	Белянинов		
Нач.отд	Маскалец		
Гл.спец	Федотов		
Н.контр	Коханова		
ГИП	Ухлина		
Ст.инж.	Балашова		
Ст.инж.	Дубровина		

Водопроводная насосная станция производительностью от 50 до 200 м³/ч напором до 30 м

Стадия	Лист	Листов
РП	1	5

Общие данные

Мосгипротранс

23120-02 9

Копировал

Формат А2

Типовой проект 901-2-161.88 Альбом II

План фундаментов

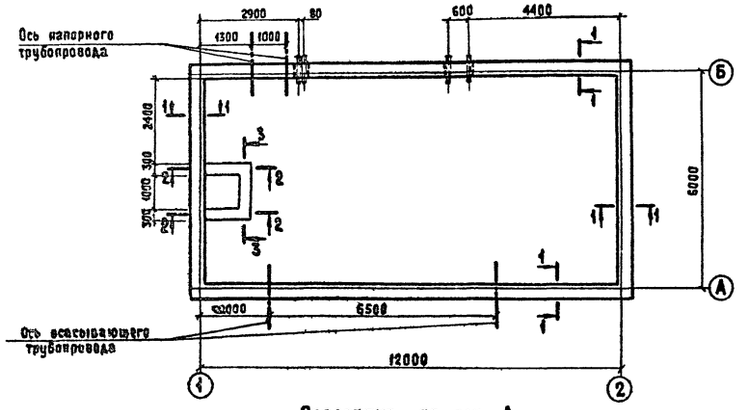

Развертка по оси А

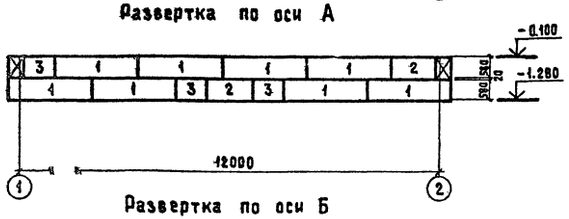

Развертка по оси Б

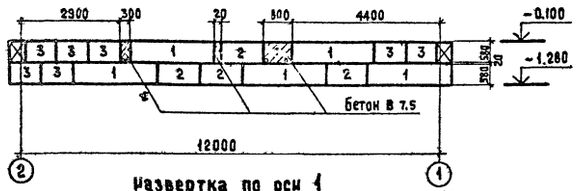

Развертка по оси 1

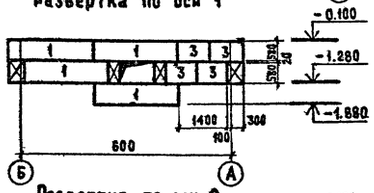

Развертка по оси 2

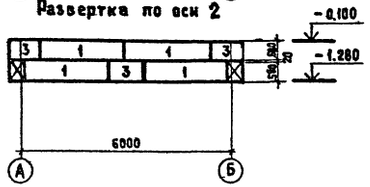

1-1

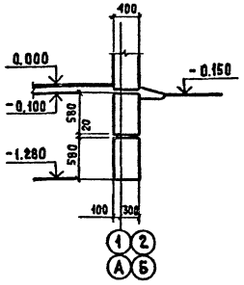

2-2

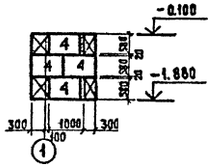

3-3

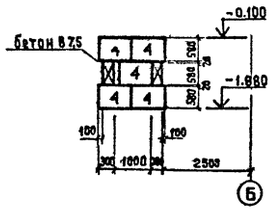

Схема нормативных нагрузок на фундамент по осям А и Б

N = 31 кН (3.1 тс/м)

Спецификация сборных бетонных блоков фундаментов

Марка поз.	Обозначение	Наименование	Кол.	Масса ед., кг	Примечание
1	ГОСТ 13579-78	Блок бетонный ФБС 24.4.6-Т	21	1300	
2		ФБС 12.4.6-Т	6	640	
3		ФБС 9.4.6-Т	17	470	
4		ФБС.9.3.6-Т	13	350	
		Монолитные участки			0,5 м³

1. Фундаментные блоки укладываются на выравненное песчаное основание (при песчаных грунтах) или песчаную подготовку δ = 50 мм.
2. Монолитные участки выполняются из бетона В 7,5
3. Горизонтальная гидроизоляция стен выполняется из цементного раствора состава 1:2 на отметке – 0.080
4. Вводы трубопроводов закладываются до устройства фундаментов с последующей засыпкой траншей до уровня подошвы фундаментов крупнозернистым песком слоями 15-20 см с подливкой водой и трамбованием

Согласовано				ТП 901-2-161.88 КЖ			
Раздел ЭЭ	Бирыгин						
Раздел ОВ	Колесникова						
Инв. № подл.	Подпись и дата	Взам. инв. №	Привязан	Нач. отд. Москалец	Водопроводная насосная станция производительностью от 50 до 200 м³/ч напором до 30 м	Стадия РП	Лист 2	Листов
				Гл. спец. отд. Федотов				
				Н. контроль Коханова				
				ГИП Ухлина	План фундаментов	МОСГИПРОТРАНС		
				Ст. инж. Дубровина				
			Инв. №	Инж. Столба				

23120-02 10 Копир. Формат А2

Альбом III

Типовой проект 901-2-161.88

План фундаментов под оборудование

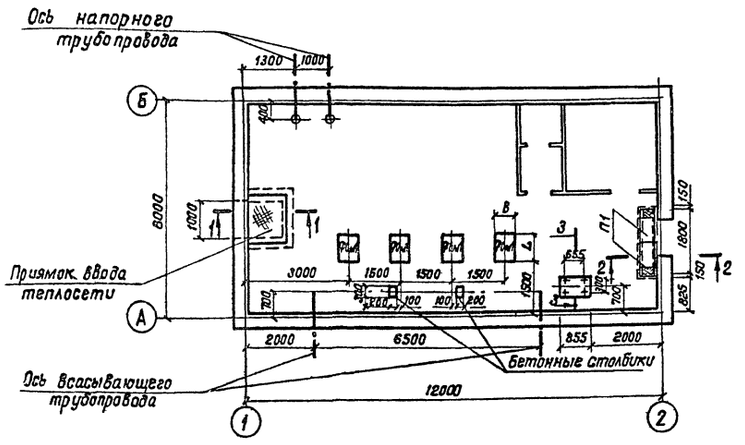

3-3

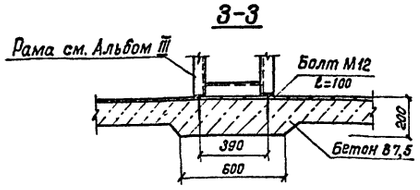

Фом1

4-4

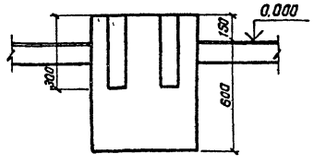

1-1

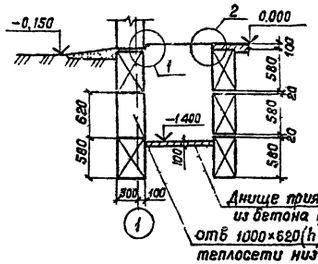

2-2

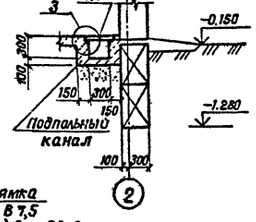

3

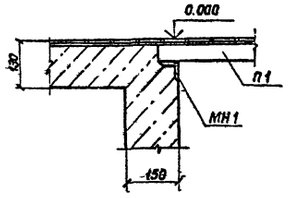

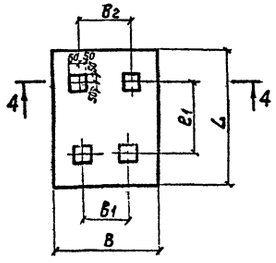

Таблица основных размеров фундаментов, мм

Марка насоса	Тип электродвигателя	L	l1	B	B1	B2
К20/18	4А80 В2	610	308	515	210	215
К20/18а	4А80 В2	610	308	515	210	215
К20/18б	4А80 В2	610	308	515	210	215
К20/30	4А100 S2	650	337	560	210	257
К20/30а	4А100 S2	650	337	560	210	257
К20/30б	4А100 S2	650	337	560	210	257
К45/30	4А112 М2	765	413	590	250	290
К45/30а	4А112 М2	765	413	590	250	290
К90/20а	4А112 М2	765	413	590	250	290
К90/20а	4А112 М2	765	413	590	250	290

1

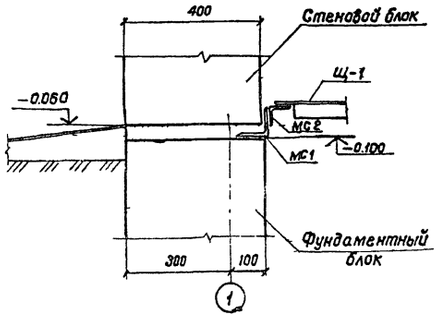

2

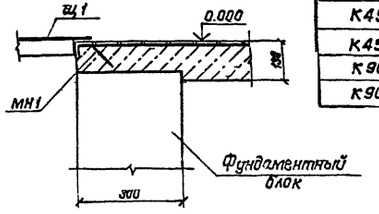

Спецификация металлических изделий к схеме приямка

Марка поз.	Обозначение	Наименование	Кол	Масса ед, кг	Примечание
МС1	ГОСТ 8509-86	Уголок равнобокий 100×8 ГОСТ 8509-86 / Вст3пс6-1 ТУ14-1-3023-80	1	12,2	
МС2		Уголок равнобокий 63×5 ГОСТ 8509-86 / Вст3пс6 ГОСТ 380-71	1	4,33	
МН1	Серия 3.400-6/76	Изделие закладное МН4-46	3пм	4,4	
Щ1	КЖИ.1.1	Крышка приямка Щ1	1	60,24	

Спецификация сборных и монолитных конструкций

Марка поз.	Обозначение	Наименование	Кол.	Масса ед, кг	Примечание
		Подпольный канал			
		Сборные конструкции			
П1	Серия 3.006.1-2/82 В.1-2	Гита П1-8	2	40	
		Сборочные единицы			
МН1	Серия 3.400-6/76	Изделие закладное МН4-46	3 Бпм	4,4	
		Материал			
		Бетон В7,5			0,3 м³
		Фундаменты под оборудование			
Фом1	Данный лист	Фундамент Фом1	4		
		Материал			
		Бетон В7,5			0,34 м³

1. Фундаменты под оборудование выполняются из бетона В7,5. Расход бетона под Фом1 дан для насоса марки К45/30.
2. Гнезда после установки анкерных болтов заливают цементным раствором
3. Расположение отверстий под фундаментные болты уточнить по поставленному оборудованию.
4. Бетонные столбики под трубы выполнить из бетона В7,5, высоту их уточнить по месту при монтаже труб.
5. Расход бетона В7,5 на: днище приямка — 0,1 м³; набетонку под раму 0,1 м³

Согласовано:
Разд. ТХ ВК Величинов
Разд. ЭМ Бубырин
Разд. ОВ Комиссина

Инв. № подл. | Подп. и дата | Взам. инв. №

				ТП 901-2-161.88 КЖ		
ГИП	Величинов					
Нач. тд	Маскалец			Водопроводная насосная станция производительностью от 50 до 200 м³/ч напором до 30 м	Стадия	Лист	Листов
Гл. спец.	Федотов				РП	3	
Н. контр.	Оханова						
ГИП	Уварина			Пластинчатые фундаменты под оборудование Фом1 Разрез теплосети Сечения. Узлы			
Стинж	Товина						
Инж.	Еголова						

Привязан

Инв. №

Альбом II

Типовой проект 901-2-161.88

Раскладка блоков наружной стены по оси А

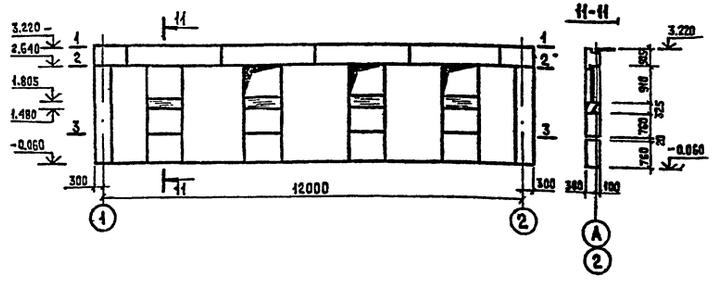

Раскладка блоков наружной стены по оси 2

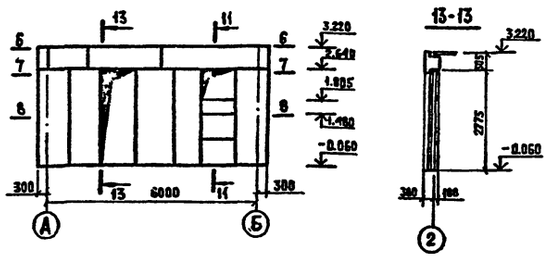

Раскладка блоков наружной стены по оси Б

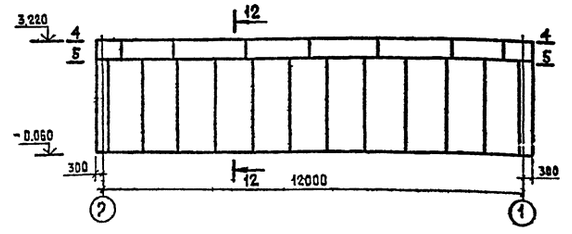

Раскладка блоков наружной стены по оси 1

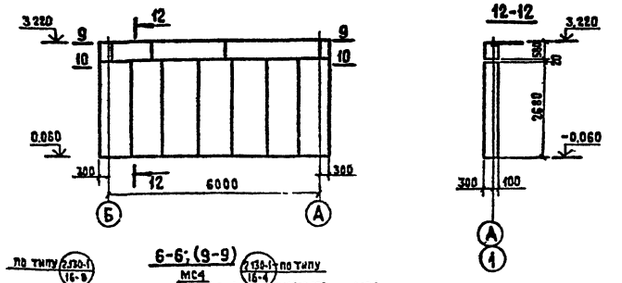

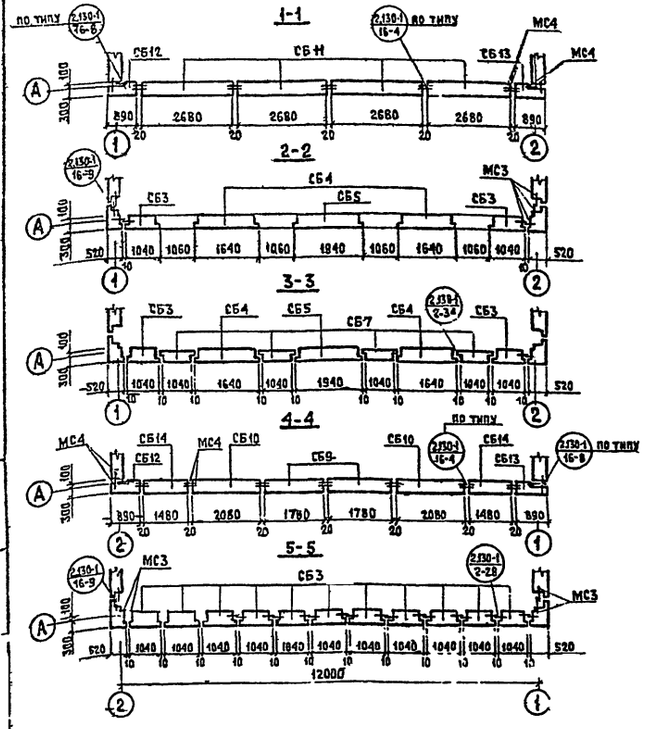

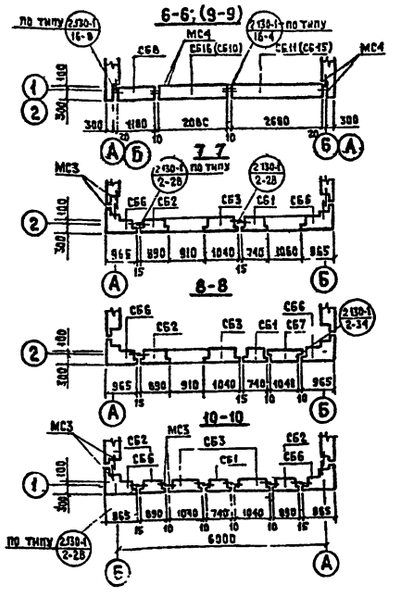

Спецификация блоков наружных стен

Марка	Обозначение	Кол.	Толщина наружных стен „а" мм 400			
			Наименование	Масса при кг/м3		
				900	1000	1100
СБ1	Серия 1.133.1-7	2	1БН 7.27.40-75П	918	1020	1122
СБ2		3	1БН 8.27.40-75П	1098	1220	1342
СБ3		16	1БН 10.27.40-75П	1305	1450	1595
СБ4		2	1БН 16.27.40-75П	2115	2350	2585
СБ5		1	1БН 19.27.40-75П	2538	2820	3102
СБ6		4	1БНУ 10.27.40-75П	1422	1580	1738
СБ7		10	2БН 12.8.40-75П	396	440	484
СБ8		2	4БН 12.6.40-75П	270	300	330
СБ9		2	4БН 18.6.40-75П	405	450	495
СБ10		3	4БН 21.6.40-75П	477	530	583
СБ11		5	3БН 27.6.40-75П-4	576	640	704
СБ12		2	4БНУ 9.6.40-75П-1	180	200	220
СБ13		2	4БНУ 9.6.40-75П-2	180	200	220
СБ14		2	4БН 15.6.40-75П	333	370	407
СБ15		1	4БН 27.6.40-75П	612	680	748
СБ16		1	3БН 21.6.40-75П-4	441	490	539

Спецификация металлических изделий к схемам расположения элементов стен

Марка	Обозначение	Наименование	Кол.	Масса ед. кг	Примечание
МС3	КЖИ.2.1	изделие соединительное МС3	44	0,25	
МС4	ГОСТ 5781-82 *	анкер ⌀10 АI l=160	40	0,10	
МН2	ГОСТ 8509-86	уголок 63×5 l=500	4	2,41	

1. Местоположение закладной детали МН2 смотреть на листе АР2.

ТП 901-2-161.88 КЖС					
Нач. отд.	Москалец	Водопроводная насосная станция производительностью от 50 до 200 м³/ч напором до 30 м	Стадия	Лист	Листов
Гл. спец.	Федотов		РП	4	
Н. контр.	Коханова	Раскладка блоков наружных стен. Спецификация.	Мосгипротранс		
Т. ин.	Ухлина				
Ст. инж.	Дудосьина				
Инж.	Столба				

Инв. № подл. | Подпись и дата | Взам. инв. №

Альбом III

Типовой проект 901-2-161.88

Маркировочный план покрытия

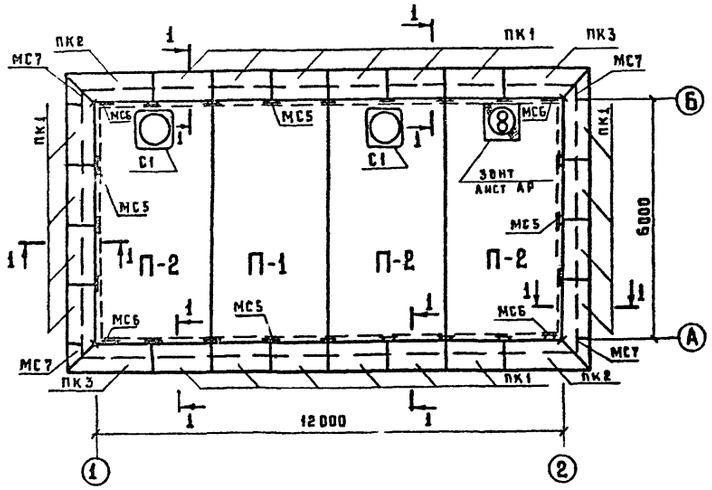

Маркировочная схема закладных элементов

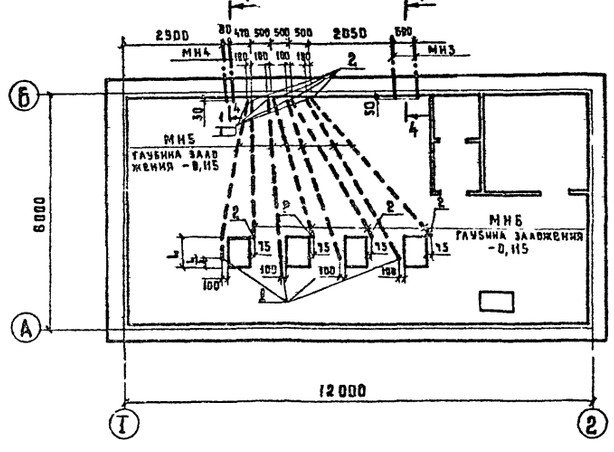

1-1

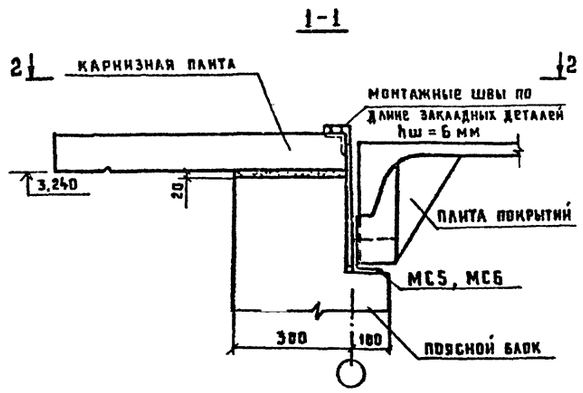

2-2

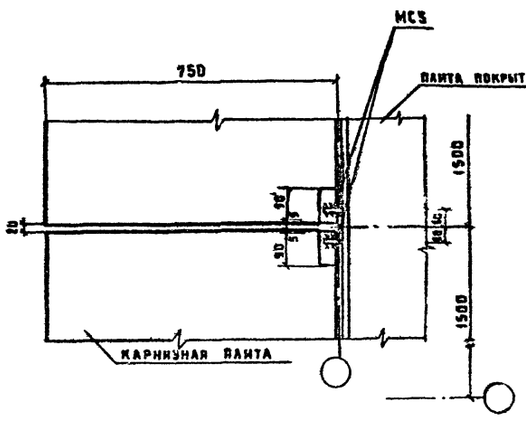

3-3

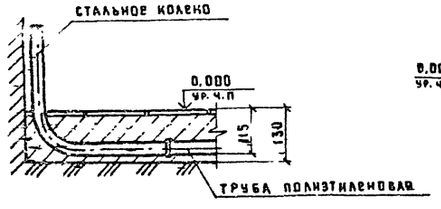

4-4

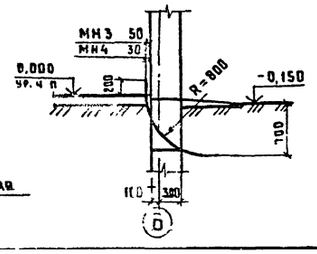

Спецификация элементов покрытия

Марка поз.	Обозначение	Наименование	Кол.	Масса ед, кг	Примечание
		Карнизные плиты			
ПК1	Серия 1.138-3, вып 1	АК-15.8	20	225	
ПК2		АКУ-23.8п	2	346	
ПК3		АКУ-23.8А	2	346	
		Плиты покрытия			
П1	Серия 1.465.1-10/82	1ПГ-3АтVIТ-60МПЖН-200П	1	2980	
П2		1ПВТ-3АтVIТ-60МПЖН-200П	3	3470	
		Стаканы			
С1	Серия 1.494-24 вып.1	СБ7А-1	2	290	

Спецификация металлических изделии данных на чертеже

Марка поз.	Обозначение	Наименование	Кол.	Масса ед, кг	Примечание
МН3	КЖИ. 3.1	изделие закладное МН3	2	21,68	
МН4	КЖИ 3.1	изделие закладное МН4	2	12,69	
МН5	ГОСТ 18599-83*	труба полиэтиленовая ℓ=4800 ПВД 25С	4	0,912	
МН6		труба полиэтиленовая ℓ=4800 ПВД 52С	4	1,48	
1	ГОСТ 10704-76*	колено из стальной трубы Т25×1,6 ℓ=584	8	0,54	
2		колено из стальной трубы Т33×2 ℓ=584	8	0,81	
МС5	КЖИ. 2.2	изделие соединительное МС-5	20	4,08	
МС6	КЖИ 2,2	изделие соединительное МС6	4	8,02	
МС7	ГОСТ 5781-82*	анкер Ø 16А1 ℓ= 200	4	0,32	

1. Карнизные плиты уложить на цементный раствор М100 и крепить электродуговой сваркой к анкерам.
   Анкера защитить от коррозии цементно-песчаным раствором толщиной 20мм.
2. Заделку стыков между плитами выполнить по серии 1.465.1-10/82 вып.0 стр.42
3. Закладные изделия МН3 ÷ МН6 устанавливаются до устройства подготовки пола.

Инв. № подл. | Подпись и дата | Взам. инв. №

Разраб. 99 Бурмистрова
Вазгрил 88 Колесникова

					ТПР 901-2-161.88 КЖ		
Привязан				Нач. отд	Москалец	Водопроводная насосная станции производительностью от 50 до 200 м³/ч напором до 30 м	Стадия: РП; Лист: 5; Листов:
				Гл. спец. отд	Федотов		
				Н. контр. отд	Коханова		
				ГИП	Ухлина	Маркировочный план покрытия. Маркировочная схема закладных элементов. Разрезы.	Мосгипротранс
Инв. №				Ст. инж.	Дубровина		
				Инж.	Столба		

Инв. N подл. | Подпись и дата | Взам. инв. N

ТИПОВОЙ ПРОЕКТ

901-2-161.88

ВОДОПРОВОДНАЯ НАСОСНАЯ СТАНЦИЯ ПРОИЗВОДИТЕЛЬНОСТЬЮ ОТ 50 ДО 200 м³/ч НАПОРОМ ДО 30 м

АЛЬБОМ II

СТРОИТЕЛЬНЫЕ ИЗДЕЛИЯ

Привязан

Инв.

Инв. N подл. | Подпись и дата | Взам. инв. N

Типовой проект 901-2-161.88 Альбом II

Технические условия к изготовлению металлических изделий

Соединительные изделия, щиты должны изготовлять в соответствии с требованиями следующих документов

ГОСТ 14098-85 „Соединения сварные арматуры железобетонных изделий и конструкций. Контактная и ванная сварка";

ГОСТ 5264-80 „Ручная дуговая сварка Соединения сварные. Основные типы, конструктивные элементы и размеры."

Соединение элементов металлических изделий производить в соответствии с чертежами - электродуговой сваркой электродами типа Э-42. Толщину сварных швов принять по наименьшей толщине свариваемых элементов. Пережог металла не допускается. Все наплывы и набрызги на лицевой стороне деталей должны быть удалены.

Металл прокатной стали соединительных изделий и щитов принять марки Вст3пс6 для сварных конструкций по ТУ14-1-3023-80 и Вст3кп2 по ГОСТ 380-71*.

Привязан

Нач. отд.	Москалец		
Гл. спец.	Федотов		
Н. контр.	Коханова		
Гип	Ухлина		
Инж.	Столба		
Инж.	Коробова		

ТП 901-2-161.88 КЖИ ТУ

Технические условия

Стадия	Лист	Листов
РП		1

Мосгипротранс

Инв. N подл. | Подпись и дата | Взам. инв. N

Обозначение	Наименование	Стр.	Примечание
КЖИ ТУ	Технические условия		
0.Д	Опись документов		
1.1	Крышка приямка Щ-1		
2.1	Изделие соединительное МС3		
2.2	Изделия соединительные МС5, МС6		
3.1	Изделия закладные МН3, МН4		

Привязан

Нач. отд.	Москалец	
Гл. спец.	Федотов	
Н. контр.	Коханова	
ГИП	Ухлина	
Ст. инж.	Дубробина	
Инж.	Столба	

ТП 901-2-161.88 КЖИ ОД

Опись документов

Стадия	Лист	Листов
РП		1

Мосгипротранс

Инв. N подл. | Подпись и дата | Взам. инв. N

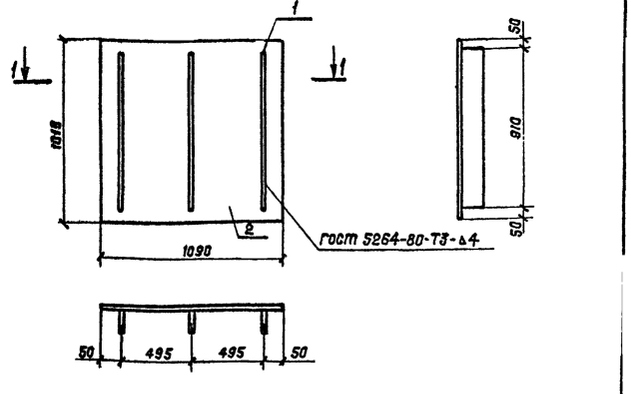

Формат	Зона	Поз.	Обозначение	Наименование	Кол.	Примеч.
				Документация		
А4			КЖИ. ТУ	Технические условия		
				Детали		
Б4			КЖИ.1.1.01	Полоса 4×60 ГОСТ 103-76* / Ст.3 ГОСТ 535-79*	3	1,71 кг
Б4			02	Рифленая сталь Δ8 ГОСТ 8568-77	1,1 м²	50,1 кг

Привязан

Нач. отд.	Москалец	
Гл. спец.	Федотов	
Н. контр.	Коханова	
ГИП	Ухлина	
Инж.	Столба	
Инж.	Коробова	

ТП 901-2-161.88 КЖИ. 1.1

Крышка приямка Щ-1

Стадия	Масса	Масштаб
РП	60,24	1:20
Лист	Листов 1	

Мосгипротранс

Инв. № подл.	Подпись и дата	Взам. инв. №

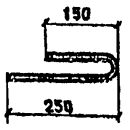

Длина развертки L = 400 мм

Привязан

Инв. №

Нач. отд.	Москалец	
Гл. спец.	Федотов	
Н. контр.	Кохановa	
ГИП	Ухлина	
Инж.	Столба	
	К р	

ТП 901-2-161.88 КЖИ.2.1

Изделие соединительное МС3

Стадия	Масса	Масштаб
РП	0,25	1:10

Лист | Листов 1

А-1-10-ГОСТ 5781-82*

Мосгипротранс

Инв. № подл.	Подпись и дата	Взам. инв. №

Типовой проект 901-2-161.88 Альбом II

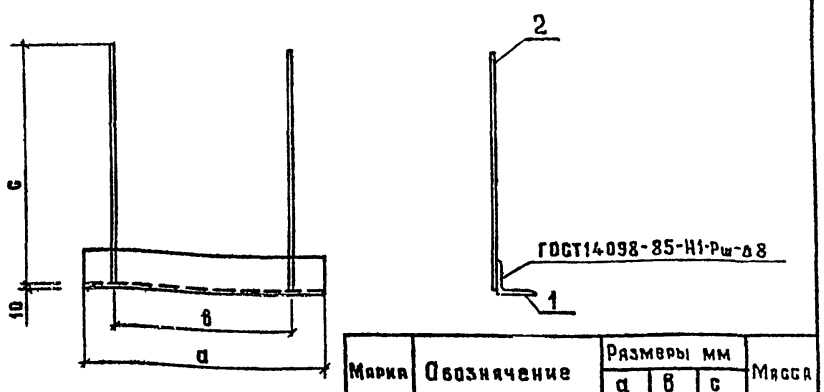

Марка	Обозначение	Размеры мм a	в	c	Масса
МС5	КЖИ.2.2.01	200	120	480	4,08 кг
МС6	2.2.02	600	400	550	8,02 кг

Формат	Зона	Поз.	Обозначение	Наименование	Кол. на исп. 01	02	Примечание
				МС5; МС6			
				Документация			
А4			КЖИ.ТУ.	Технические условия			
				Детали			
Б4		1	КЖИ.2.2.001	Уголок 75×75×8 ГОСТ 8509-86 / Ст3 пс ГОСТ 535-79*	1	1	1,804 кг МС5; 5,41 кг МС6
Б4		2	002	Анкер А-1-16 ГОСТ 5781-82*	3	3	0,16 кг МС5; 0,87 кг МС6
				Дит.			
				Шифр	МС5	МС6	

Привязан

Инв. №

Нач. отд.	Москалец	
Гл. спец.	Федотов	
Н. контр.	Коханова	
ГИП	Ухлина	
Ст. инж.	Дубровина	
Инж.	Столба	

ТП 901-2-161.88 КЖИ.2.2

Изделия соединительные МС5, МС6

Стадия	Масса	Масштаб
РП	см. табл. испол.	1:10

Лист | Листов 1

Мосгипротранс

Инв. № подл.	Подпись и дата	Взам. инв. №

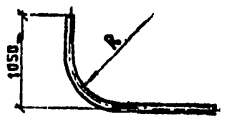

Длина развертки L = 2600 мм

	Обозначение	Материалы	Масса
МН3	КЖИ3.1.01	Труба 4×80 ГОСТ 3262-75	21,68 кг
МН4	02	Труба 3,5×50 ГОСТ 3262-75	12,69 кг

Привязан

Инв. №

Федотов		
Коханова		
Ухлина		
Дубровина		

ТП 901-2-161.88 КЖИ.3.1

Изделия закладные МН3; МН4

Стадия	Масса	Масштаб
РП	см. табл. исп.	1:50

Лист | Листов 1

Мосгипротранс

Инв. № подл.	Подпись и дата	Взам. инв. №

Привязан

Инв. №

Нач. отд.	Москалец	
Гл. спец.	Федотов	
Н. контр.	Коханова	
ГИП		
Ст. инж.	Дубровина	
Инж.	Столба	

Стадия	Масса	Масштаб

Лист | Листов

Мосгипротранс

23120-02

gost.e-ecolog.ru