ТИПОВЫЕ ПРОЕКТНЫЕ РЕШЕНИЯ

МАТЕРИАЛЫ ДЛЯ ПРОЕКТИРОВАНИЯ

904-02-14.85

АВТОМАТИЗАЦИЯ, УПРАВЛЕНИЕ И СИЛОВОЕ ЭЛЕКТРООБОРУДОВАНИЕ ПРИТОЧНЫХ КАМЕР

(С ПРИМЕНЕНИЕМ ИСКРОБЕЗОПАСНЫХ РЕГУЛЯТОРОВ)

АВТОМАТИЗАЦИЯ

АЛЬБОМ XXIV

Приточная вентиляционная камера рециркуляционная с воздухонагревателем, двумя клапанами рециркуляционного воздуха и секцией орошения, переключаемая на режим дежурного отопления

ЭЛЕКТРИЧЕСКАЯ СИСТЕМА РЕГУЛИРОВАНИЯ

ЦЕНТРАЛЬНЫЙ ИНСТИТУТ ТИПОВОГО ПРОЕКТИРОВАНИЯ
ГОССТРОЯ СССР
КИЕВСКИЙ ФИЛИАЛ
г. Киев 57 ул. Эжена Потье № 12

54/25
Заказ № 4454 Инв. № 20398-25 Тираж 1000

Сдано в печать 3-6 1987 Цена 0 80

				Привязан
				Инв. №

gost.e-ecolog.ru

ТИПОВЫЕ ПРОЕКТНЫЕ РЕШЕНИЯ
МАТЕРИАЛЫ ДЛЯ ПРОЕКТИРОВАНИЯ

904-02-14.85

АВТОМАТИЗАЦИЯ, УПРАВЛЕНИЕ И СИЛОВОЕ ЭЛЕКТРООБОРУДОВАНИЕ ПРИТОЧНЫХ КАМЕР

/С ПРИМЕНЕНИЕМ ИСКРОБЕЗОПАСНЫХ РЕГУЛЯТОРОВ/

АВТОМАТИЗАЦИЯ

АЛЬБОМ XXIV

ПРИТОЧНАЯ ВЕНТИЛЯЦИОННАЯ КАМЕРА РЕЦИРКУЛЯЦИОННАЯ
С ВОЗДУХОНАГРЕВАТЕЛЕМ,
ДВУМЯ КЛАПАНАМИ РЕЦИРКУЛЯЦИОННОГО ВОЗДУХА
И СЕКЦИЕЙ ОРОШЕНИЯ,
ПЕРЕКЛЮЧАЕМАЯ НА РЕЖИМ ДЕЖУРНОГО ОТОПЛЕНИЯ

ЭЛЕКТРИЧЕСКАЯ СИСТЕМА РЕГУЛИРОВАНИЯ

РАЗРАБОТАНЫ
ГОСУДАРСТВЕННЫМ ПРОЕКТНЫМ ИНСТИТУТОМ
САНТЕХПРОЕКТ
Главный инженер института Ю.И. Шиллер
Главный инженер проекта В.И. Фингер

УТВЕРЖДЕНЫ
ГЛАВСТРОЙПРОЕКТОМ ГОССТРОЯ СССР
ПРОТОКОЛ №33 ОТ 12.06 1986г.

					ПРИВЯЗАН:
ИНВ. №					

Ведомость примененных и ссылочных документов

Обозначение	Наименование	Примечание
ОСТ 36.13-76	Щиты и пульты систем автоматизации технологических процессов. Общие технические условия	
ОСТ 36-27-77	Приборы и средства автоматизации. Обозначения условные в схемах автоматизации технологических процессов.	
ГОСТ 2710-81	ЕСКД. Обозначения буквенно-цифровые в электрических схемах.	
ГОСТ 2.721-74	ЕСКД. Обозначения условные графические в схемах. Обозначения общего применения.	
ГОСТ 2.728-74	ЕСКД. Обозначения условные графические в схемах. Резисторы, конденсаторы.	
ГОСТ 2.755-74	ЕСКД. Обозначения условные графические в схемах. Устройства коммутационные и контактные соединения.	
ГОСТ 2.780-68	ЕСКД. Обозначения условные графические. Элементы гидравлических и пневматических сетей.	
ГОСТ 2.782-68	ЕСКД. Обозначение условные графические. Насосы и двигатели гидравлические и пневматические.	

Ведомость чертежей основного комплекта

Лист	Наименование	Примечание
1	Общие данные	
2	Схема функциональная	
3...9	Схема электрическая принципиальная регулирования.	
10...14	Щит регулирования Щ16. Общий вид	
15...19	Щит регулирования Щ16. Таблица соединений	
20...23	Щит регулирования Щ16. Таблица подключения	
24	Схема подключения	

Вх. 30150 л.3 20398-25 2

Инв. N			
Нач.отд.	Фингер	[подпись]	11.83
Гл. спец.	Рубчинский	[подпись]	XI.83
Рук.гр.	Мендзержецкая	[подпись]	11.83
Ст. инж.	Чуйкова	[подпись]	XI.83
Н.контр.	Ляховицкая	[подпись]	11.83

Привязан

904-02-14.85 АОВ

Автоматизация приточных камер

Стадия	Лист	Листов
Р	1	24

Общие данные

САНТЕХПРОЕКТ

формат А3

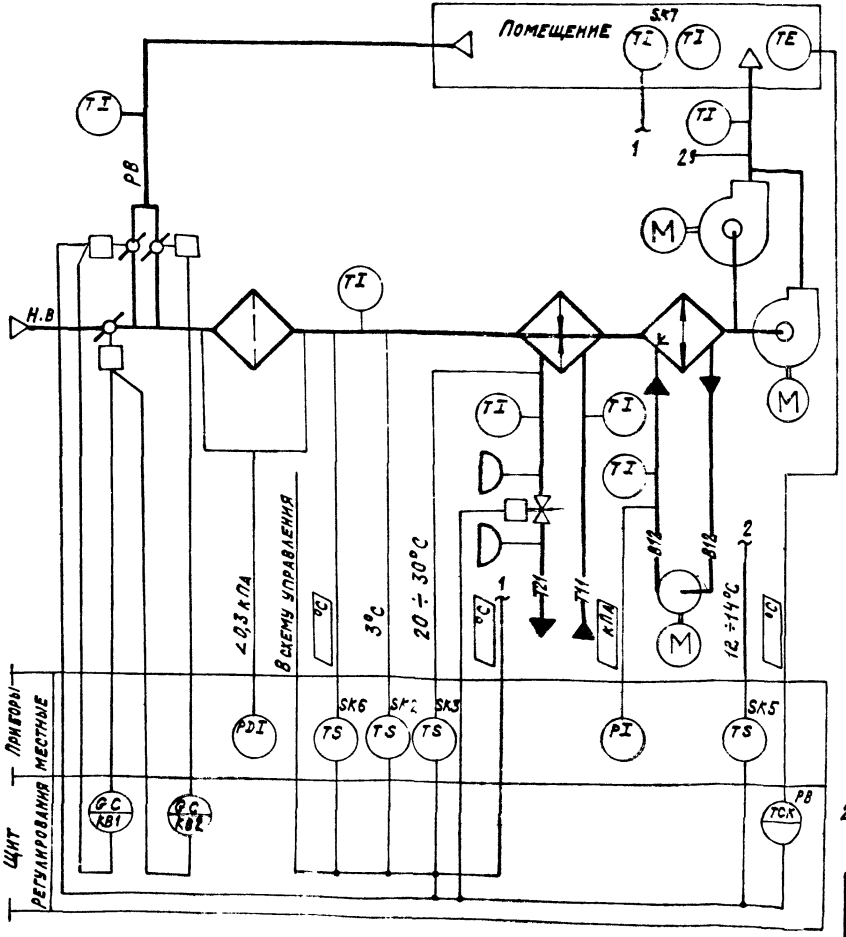

Предусматривается:

Работа системы в двух режимах:

I Рабочий режим.

1. Регулирование температуры воздуха в помещении изменением:
   - количества наружного и рециркуляционного воздуха, поступающего в приточную систему;
   - теплопроизводительности воздухонагревателя;
2. Ограничение по минимуму температуры приточного воздуха;
3. Автоматический прогрев воздухонагревателя перед включением приточного вентилятора;
4. Автоматическое подключение системы регулирования при включении приточного вентилятора;
5. Защита воздухонагревателя от замерзания;
6. Установка датчика температуры для автоматического включения насоса секции орошения;
7. Синхронизация работы воздушных клапанов и последовательная с ними работа клапана на теплоносителе.

II Дежурный режим.

Система работает как отопительный агрегат.

1. Исполнительные механизмы поставляются комплектно с воздушными и регулирующими клапанами.
2. Схема выполнена для камер 2ПК 40÷2ПК 125А

20398-25 3

Нач.отд.	Фингер		11.83
Гл.спец.	Рубчинский		11.83
Рук.гр.	Мендзержецкая		11.83
Инженер	Ляховицкая		11.83
Н.контр.	Чуйкова		11.83

904-02-14.85 АОВ

Автоматизация приточных камер

Стадия	Лист	Листов
Р	2	

Схема функциональная

САНТЕХПРОЕКТ

Обозначение (№÷№) систем		
	Без резервного вентилятора	
	С резервным вентилятором	

Привязан

Инв №

Взам. инв. №

Подпись и дата

Инв. № подл.

Альбом XX/V

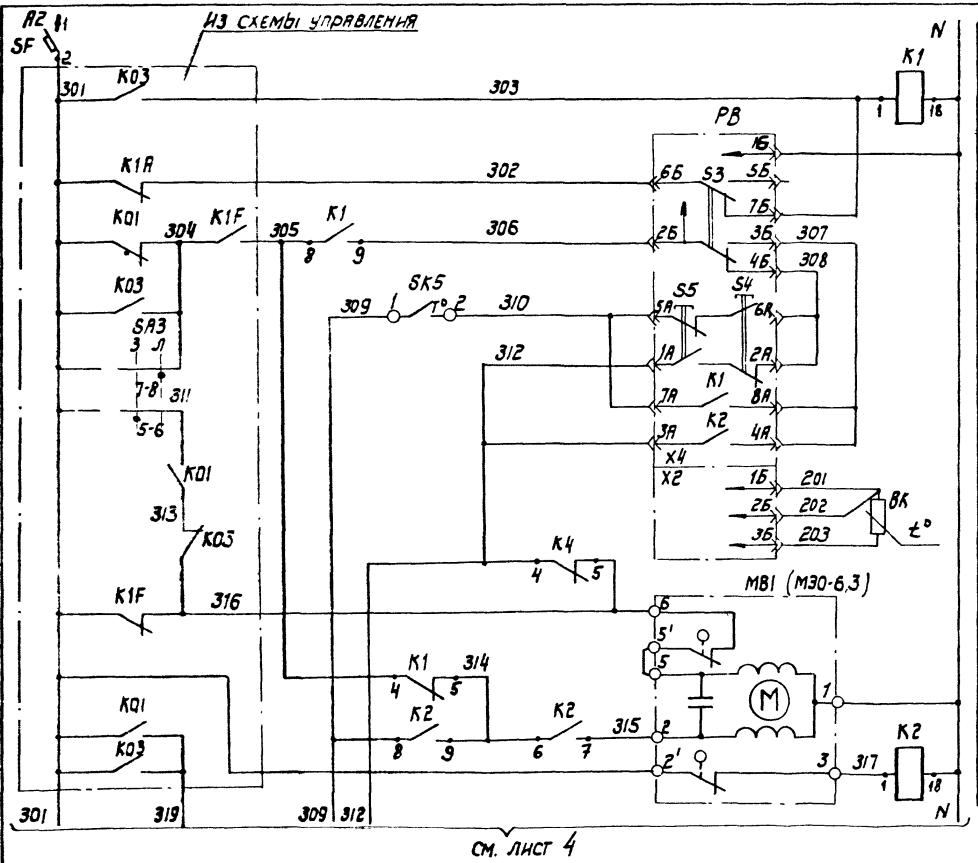

Питание ~220 В		
Реле промежуточное		
Питание прибора		Регулятор температуры воздуха в помещении
Избиратель регулирования		
Автоматическое – ручное		
Понизить	Ручное регулирование	
Повысить		
Выше нормы	Автоматическое регулирование	
Ниже нормы		
Термопреобразователь сопротивления		
Открытие		Клапан на теплоносителе воздухонагревателя
Закрытие		

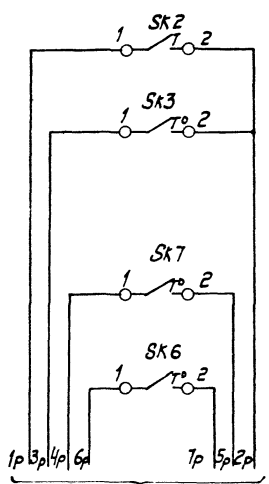

Датчик температуры воздуха перед воздухонагревателем	Защита воздухонагревателя от замерзания
Датчик температуры обратного теплоносителя	
Датчик температуры воздуха в помещении	
Датчик температуры наружного воздуха	Автоматическое включение насоса камеры орошения

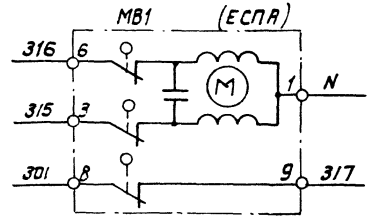

4

Нач. отд.	Фингер		11.83
Гл. спец.	Рубчинский		XI-83
Рук. гр.	Менджерецкая		11.83
Инж.	Ляховицкая		11.83
Ст. техн.	Печникова		11.83
Н. контр.	Чуйкова		11.83

904-02-14.85 АОВ

Автоматизация приточных камер

Стадия	Лист	Листов
Р	3	

Схема электрическая принципиальная регулирования (начало)

САНТЕХПРОЕКТ

Привязан

Инв. N

Инв. N подл. | Подпись и дата | Взам. инв. N

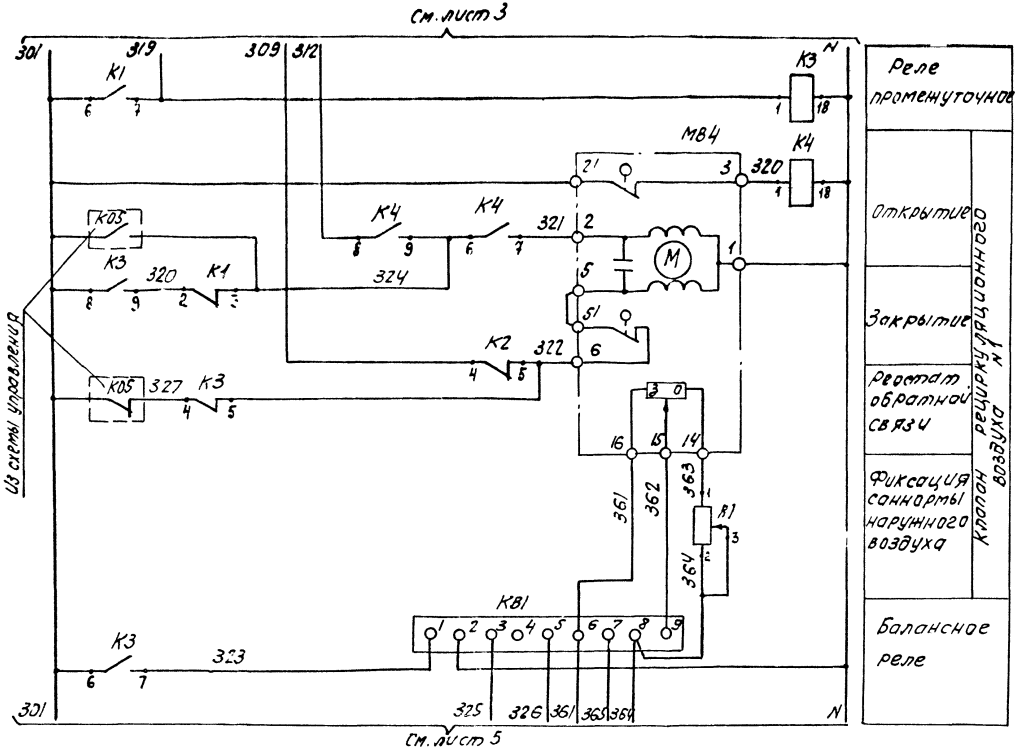

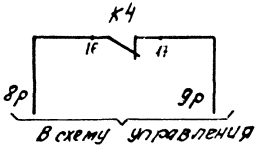

Вх. ЭР150л.6 20398-25 5

Нач. отд.	Фингер		11.83
Гл. спец.	Рубчинский		VI.83
Рук. гр.	Менделевич		11.83
Инж.	Яковицкая		11.83
Ст. техн.	Печникова		11.83
Н. контр.	Чуйкова		11.83

904-02-14.85 АОВ

Автоматизация приточных камер

Стадия	Лист	Листов
Р	4	

Схема электрическая принципиальная регулирования (продолжение)

САНТЕХПРОЕКТ

Привязан

Инв. №

Инв. № подл. | Подпись и дата | Взам. инв. №

Копировал: СХ Формат А3

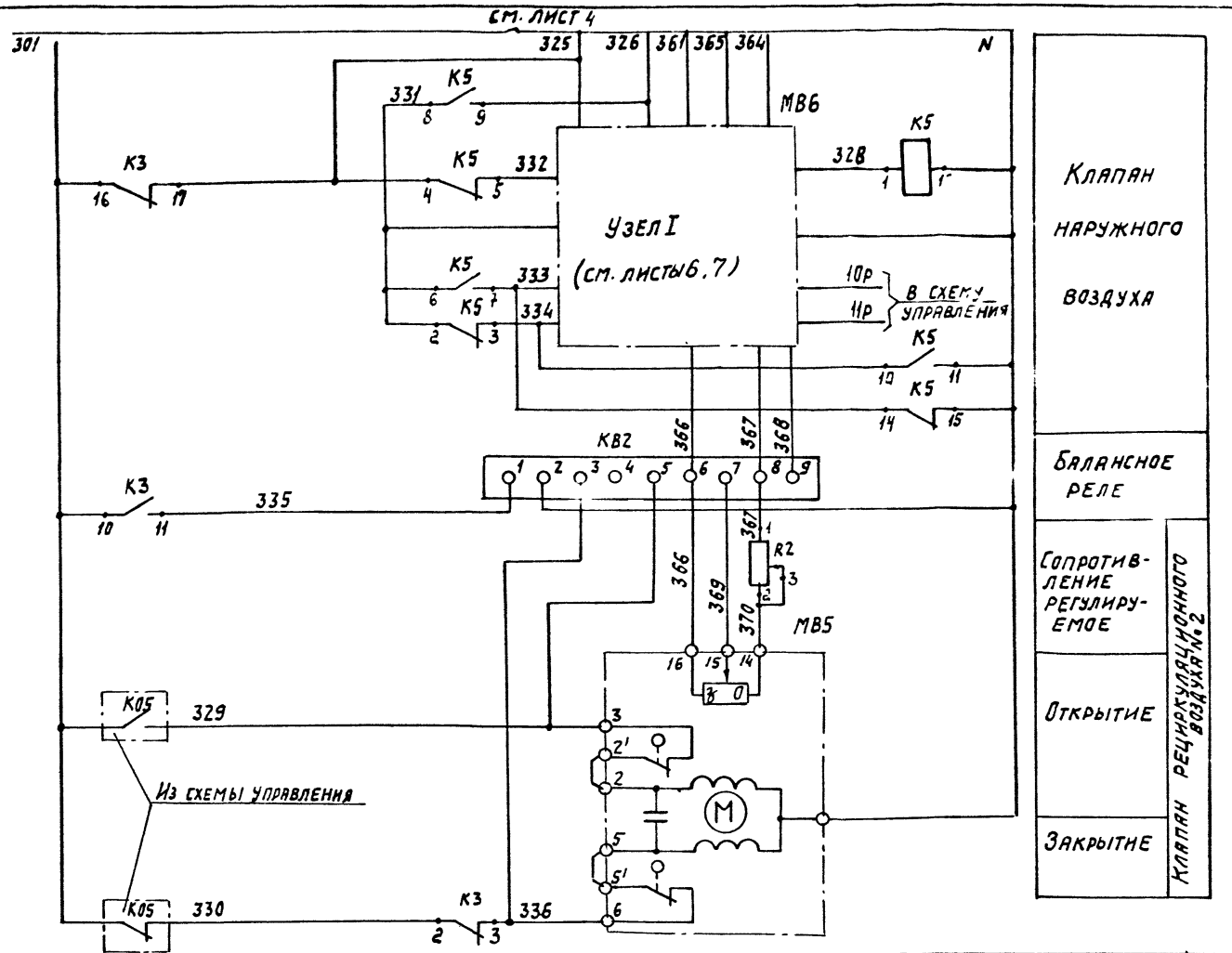

6

Нач. отд.	Фингер		VI.83
Гл. спец.	Рубчинский		VI.83
Рук. гр.	Менджерецкая		II.83
Инж.	Ляховицкая		II.83
Ст. техн.	Печникова		VI.83
Н. контр.	Чуйкова		VI.83

904-02-14.85 АОВ

Автоматизация приточных камер

Стадия	Лист	Листов
Р	5	

Схема электрическая принципиальная регулирования (продолжение)

САНТЕХПРОЕКТ

Привязан:

Инв. №

Альбом XX.IV

МЭО-100

Узел I

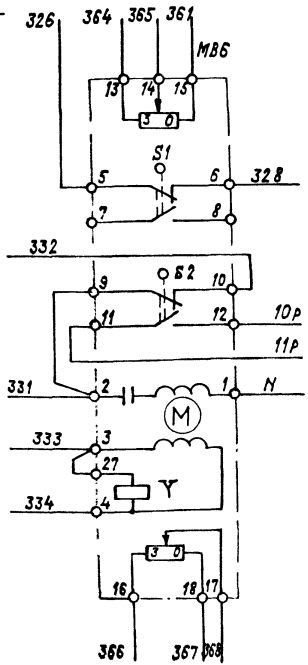

Реостат обратной связи	Клапан наружного воздуха
Открытие	
Закрытие	
Обмотка возбуждения	
Обмотка управления	
Реостат обратной связи	

ЕСПА-02ПВ

Узел I

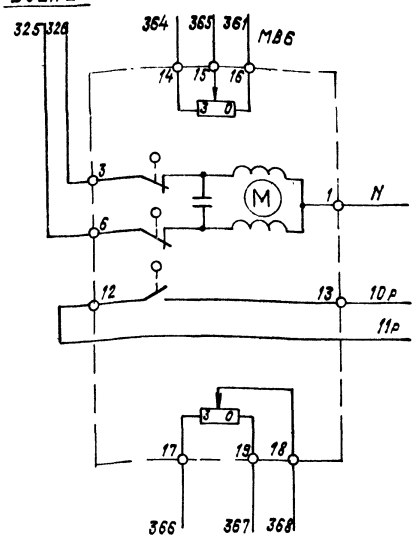

Реостат обратной связи	Клапан наружного воздуха
Открытие	
Закрытие	
Реостат обратной связи	

Нач.отд.	Финкер		11.87
Гл.спец.	Рубчинский		VI.87
Рук.гр.	Менджерицкая		XI 87
Инженер	Ляховицкая		11.87
Стр.техн.	Печникова		XI 87
Н.контр	Чуйкова		XI 87

904-02-14.85 АОВ

Автоматизация приточных камер

Стадия	Лист	Листов
Р	6	

Схема электрическая принципиальная регулирования (продолжение)

САНТЕХПРОЕКТ

Привязан

Инв.№

Инв.№ подл. | Подпись и дата | Взам.инв.№

Альбом XXIV

МЭО-40 (с двигателем ДАУ)

Узел I

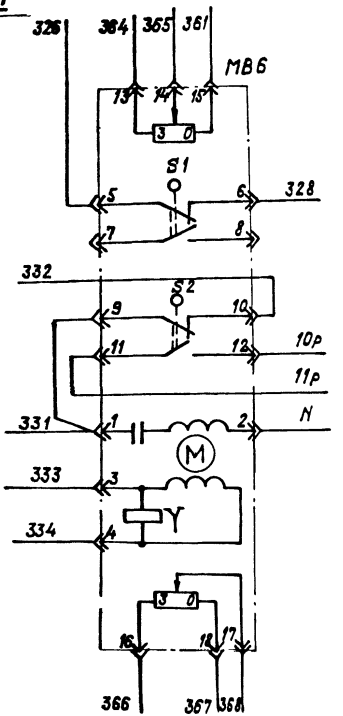

Клапан наружного воздуха

- Реостат обратной связи
- Открытие
- Закрытие
- Обмотка возбуждения
- Обмотка управления
- Реостат обратной связи

МЭО-16, МЭО-40 (с двигателем ДСР)

Узел I

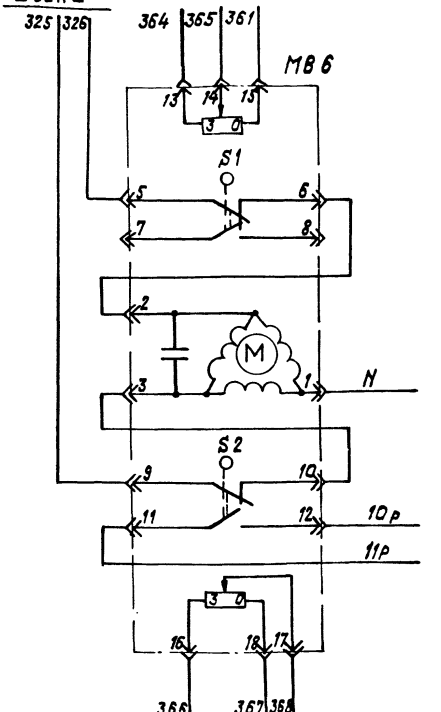

Клапан наружного воздуха

- Реостат обратной связи
- Открытие
- Закрытие
- Реостат обратной связи

Вх. 30150 л. 9 20398-25

8

Нач. отд.	Фингер		11.83
Гл. спец.	Рубчинский		XI 83
Рук. гр.	Мендзержецкая		11 83
Инженер	Ляховицкая		11 83
Ст. техн.	Печникова		XI. 83
Н. контр.	Чуйкова		XI. 83

904-02-14.85 АОВ

Автоматизация приточных камер

Стадия	Лист	Листов
Р	7	

Схема электрическая принципиальная регулирования (продолжение)

САНТЕХПРОЕКТ

Привязан:

Инв. №

Инв. № подл. | Подпись и дата | Взам. инв. №

ТПР 904-02-14.85
Альбом XXIV

Диаграммы замыкания контактов

Регулятор температуры РВ

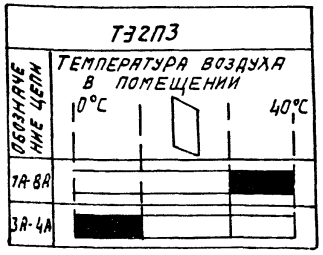

Датчик температуры SK2

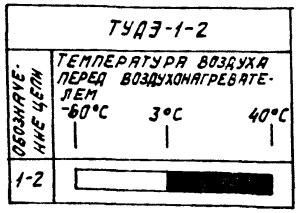

Датчик температуры SK3

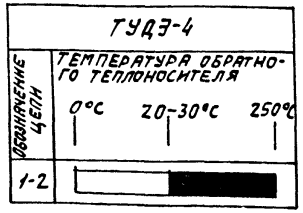

Исполнительный механизм МВБ

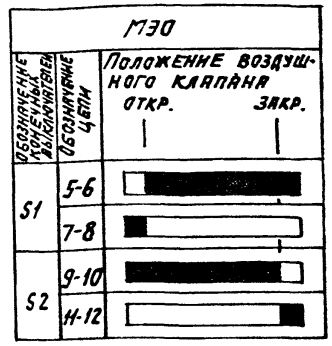

*– не используется

Датчик температуры SK6

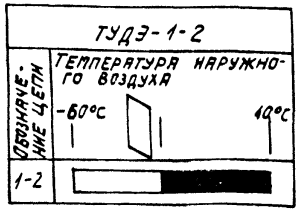

Датчик температуры SK5

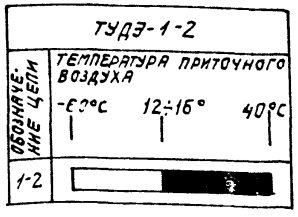

Датчик температуры SK7

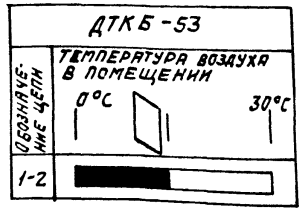

Вх. 30150 л. 10 20398-25 9

Нач. отд.	Фингер	[signature]	11.83
Гл. спец.	Рубчинский	[signature]	XI.83
Рук. гр.	Мендзержецкая	[signature]	11.83
Инжен.	Ляховицкая	[signature]	11.83
Ст. техн.	Печникова	[signature]	XI.83
Н. контр.	Чуйкова	[signature]	XI.83

904-02-14.85 АОВ

Автоматизация приточных камер

Стадия	Лист	Листов
Р	8	

Схема электрическая принципиальная регулирования (продолжение)

САНТЕХПРОЕКТ

Привязан

Инв. №

Инв. № подл. | Подпись и дата | Взам. инв. №

Копировал: [signature]

Формат А3

Альбом XXIV

Позиционное обозначение	Наименование	Количество	Примечание
SK3	Устройство терморегулирующее		
	электрическое ТУДЭ-4 ТУ25-02.1074-75	1	контакт „з"
SK7	Датчик температуры камер		
	ДТКБ-53 ТУ25-02.888-75Е	1	контакт „Р"
MB1	Исполнительный механизм		
	МЭО-6,3 ГОСТ 7192-80		комплектно с клапаном
	или исполнительный механизм		
	ЕСПА 02ПВ	1	комплектно с клапаном
MB4	Исполнительный механизм		
MB5	МЭО-6,3 ГОСТ 7192-80	2	комплектно с клапаном
MB6	Исполнительный механизм		
	МЭО-16 ГОСТ 7192-80	1	комплектно с клапаном
	или исполнительный механизм		
	ЕСПА 02 ПВ	1	комплектно с клапаном
	или исполнительный механизм		
	МЭО-100 ГОСТ 7192-80	1	комплектно с клапаном
	или исполнительный механизм		
	МЭО-40 ГОСТ 7192-80	1	комплектно с клапаном

Позиционное обозначение	Наименование	Количество	Примечание
	Щит регулирования		
PB	Регулятор температуры электрический трехпозиционный ТЭ2П3		
	ТУ 25-02.200 166-82	1	
K1...K5	Реле промежуточное ПЭ-21У3 ~220В		
	4з+4р ТУ 16.523.457-74	5	
KB1	Балансное реле БРЭ-1 ~220 В		
KB2	ТУ 25-05 2603-79	2	
R1	Резистор эмалированный регули-		
R2	руемый ПЭВР-20 200 ом ГОСТ 6513-75	2	
SF	Выключатель автоматический		
	А63-МУ3 ~220В Jн-2А Jотс-1,3 Jн		
	ТУ 16.522.110-74	1	
	Аппаратура по месту		
BK	Термопреобразователь сопротивления медный		
	ТСМ-1079, градуировка 50М ТУ25-02792288-80	1	
SK2,SK5	Устройство терморегулирующее		
SK6	электрическое ТУДЭ-1-2		
	ТУ25-02.1074-75	3	контакт „з"

Вх. 30150 л.11 20398-25 10

Нач. отд.	Фингер	[signature]	[signature]
Гл. спец.	Рубчинский	[signature]	XI.83
Рук. гр.	Мендзержецкая	[signature]	11 83
Инж.	Ляховицкая	[signature]	11 83
Ст. техн.	Печникова	[signature]	XI 83
Н. контр.	Чуйкова	[signature]	X.83

904-02-14.85 АОВ

Автоматизация приточных камер

Стадия	Лист	Листов
Р	9	

Схема электрическая принципиальная регулирования (продолжение)

САНТЕХПРОЕКТ

Привязан

Инв. №

Альбом XXIV

Поз.	Обозначение	Наименование	К-во	Прим.
		Документация		
	АОВ 15...19	Таблица соединений		
	АОВ 20... 23	Таблица подключения		
		Стандартные изделия		
1		Шкаф щита ЩШМ 1000 х 600-□	1	
		УХЛ4 ЛР30 ОСТ36.13-76		
2		Угольник У3М 600 ТК3-128-81	5	У7 ТМ3-26-81
3		Рейка РБ М500 ТК3-100-81	2	У3 ТМ3-1-81
		Прочие изделия		
4	РВ	Регулятор температуры	1	
		электрический ТЭ 2П3		
5	КВ1, КВ2	Балансное реле БРЭ-1	2	
		~220В		

Привязан

Инв. №

Нач.отд.	Фингер	[illegible]	11.83
Гл.спец.	Рубчинский	[illegible]	11.83
Рук.гр.	Мендзержецкая	[illegible]	11.83
Инженер	Ляховицкая	[illegible]	11.83
Ст.техник	Печникова	[illegible]	11.83
Н.контр.	[illegible]	[illegible]	11.83

904-02-14.85 АОВ

Автоматизация приточных камер

Стадия	Лист	Листов
Р	10	

Щит регулирования Щ16
Общий вид.

САНТЕХПРОЕКТ

Инв. № подл. | Подпись и дата | Взам. инв. №

Поз.	Обозначение	Наименование	К-во	Прим.
6	SF	Автомат ~220В Ін-2А	1	У423
		отсечка 1,3Ін крепление на		ТМ3-13-81
		панели А63-МУ3		
7	К1... К5	Реле ПЭ-21-5У3 ~220В	5	У225
		4з+4р		ТМ3-13-81
8	R1, R2	Резистор ПЭВР-20 200 Ом±10%	2	У5
				ТМ3-19-81
9		Блок Б3-10	8	
10		Упор	4	
11		Перемычка П	10	
12		Рамка РПМ 66х26	2	
		Материалы		
13		Провод ПВ1 0,75 380	50	м
		ГОСТ 6323-79		
14		Провод ПВ1 1,5 380	5	м
		ГОСТ 6323-79		
15		Провод ПВ3 1,0 380	15	м
		ГОСТ 6323-79		
16		Провод НВЭ-0,75 II 380	3	м
		ГОСТ 17517-72		

Вх. 30150 л. 12

20398-25

11

904-02-14.85 АОВ

Лист 11

Инв. № подл. | Подпись и дата | Взам. инв. №

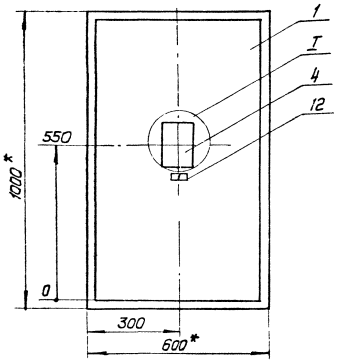

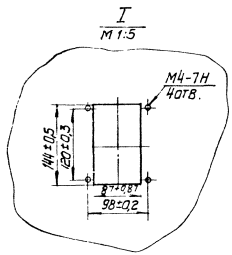

1.* Размеры для справок

2. Покрытие вариант 2 ОСТ 36.13-76

Вх. 30150 л. 13

30398-25 12

904-02-14.85 АОВ	Лист 12

Вид на внутренние плоскости (развернуто)

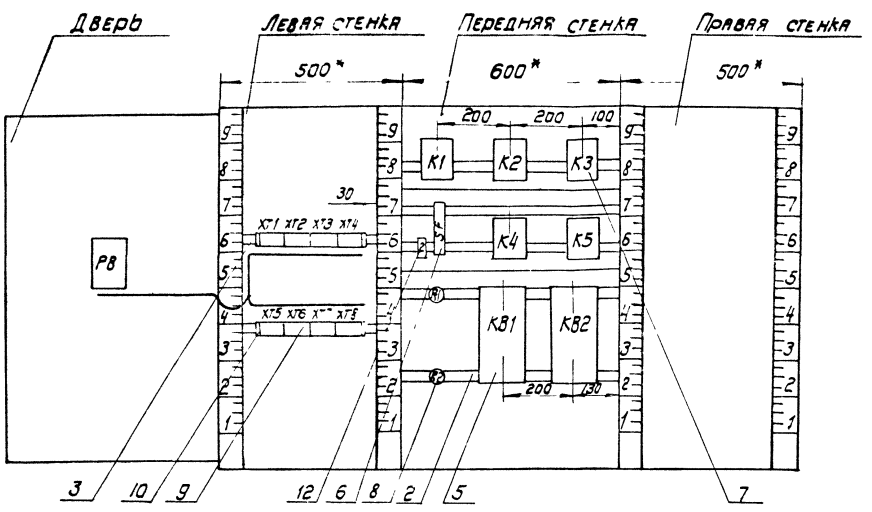

поз. 6
SF



поз. 8
R1, R2

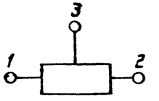

Изм.	Лист	N докум.	Подпись	Дата	904-02-14.85 АОВ	Лист 13

Инв. N подл. | Подпись и дата | Взамен инв. N

Альбом XXIV

Надписи на табло и в рамках

№ надписи	Текст надписи	Кол	№ надписи	Текст надписи	Кол
	РАМКА 66х26				
1	Температура воздуха в помещении	1			
2	Ввод ~ 220В	1			

Проводник	Откуда идет	Куда поступает	Данные провода	Примечание
	Технические	требования		
	Таблица соединений выполнена на			
	основании схем, приведенных на			
	листах 3...9	и 24		
N	XT3:9	XT3:10	перемычка блока	
N	XT3:10	XT4:10		
N	XT4:10	XT5:2	ПВ1 0,75	
N	XT5:2	XT7:5		
N	XT7:5	XT7:6	перемычка блока	
N	XT7:6	KB1:2		
N	KB1:2	KB2:2		
N	KB2:2	K5:18		
N	K5:18	K5:15	ПВ1 0,75	П
N	K5:15	K5:11		П
N	K5.11	K4:18		
N	K4:18	K3:18		
N	K3:18	K2:18		

Взам. инв. N

Подпись и дата

Инв. N подл.

Привязан

Инв. No

Нач. отд.	Фингер		11.83
Гл. спец.	Рубчинский		11.83
Рук. гр.	Пензвержецкая		11.83
Инж.	Ляховицкая		11.83
Ст. техн.	Печникова		11.83
Н. контр.	Чумкова		11.83

904-02-14.85 АОВ

Автоматизация приточных камер

Стадия	Лист	Листов
Р	15	

Щит регулирования Щ16
Таблица соединения

САНТЕХПРОЕКТ

Копировал:

Формат А3

Альбом XX/V

Проводник	Откуда идет	Куда поступает	Данные провода	Примечание
N	K2:18	K1:18	ПВ1 0,75	
N	K1:18	XT7:6		
301	XT1:2	XT1:3	перемычка блока	
301	XT1:3	XT1:5	ПВ1 0,75	П
301	XT1:5	XT1:6	перемычка блока	
301	XT1:6	XT1:7		
301	XT1:7	XT4:9		
301	XT4:9	XT5:1		
301	XT5:1	SF:2		
301	SF:2	K1:6	ПВ1 0,75	
301	K1:6	K3:16		
301	K3:16	K3:6		П
301	K3:6	K3:8		П
301	K3:8	K3:10		П
303	XT2:1	XT2:2	перемычка блока	
303	XT2:2	K1:1		
305	XT1:10	K1:8		
305	K1:8	K1:4		П
306	XT4:8	K1:9		
309	XT4:1	K2:8	ПВ1 0,75	
309	K2:8	K2:4		П
312	XT4:7	K4:4		
312	K4:4	K4:8		П
314	K1:5	K2:9		
314	K2:9	K2:6		П
315	K2:7	XT4:4		
316	XT2:3	XT2:4	перемычка блока	
316	XT2:4	XT4:3	ПВ1 0,75	
316	XT4:3	K4:5		

Проводник	Откуда идет	Куда поступает	Данные провода	Примечание
317	XT4:5	K2:1		
318	XT5:3	K4:1		
319	XT1:9	K1:7		
319	K1:7	K3:1		
320	K3:9	K1:2		
321	K4:7	XT5:4		
322	K3:5	K2:5		
322	K2:5	XT5:5		
323	K3:7	KB1:1	ПВ1 0,75	
324	K4:9	K4:6		П
324	K4:6	K1:3		
324	K1:3	XT3:7		
325	K3:17	K5:4		
325	K5:4	KB1:3		
325	KB1:3	XT6:2		
326	K5:9	KB1:5		
326	KB1:5	XT6:3		
327	K3:4	XT1:1		
361	KB1:6	XT5:8		
361	XT5:8	XT5:9	перемычка блока	
362	KB1:9	XT5:6		
363	R1:1	XT5:7		
364	KB1:8	R1:2		
364	R1:2	R1:3		П
364	R1:3	XT5:10	ПВ1 0,75	
365	KB1:7	XT6:1		
328	K5:1	XT6:7		
329	KB2:5	XT7:9		
329	XT7:9	XT3:8		П
			20398-25	15

Проводник	Откуда идет	Куда поступает	Данные провода	Примечание
330	К3:2	ХТ1:4		
331	К5:2	К5:6		п
331	К5:6	К5:8		п
331	К5:8	ХТ6:4		
332	К5:5	ХТ6:5		
333	К5:14	К5:7		п
333	К5:7	ХТ6:6		
334	К5:10	К5:3	ПВ1 0,75	п
334	К5:3	ХТ6:8		
335	К3:11	КВ2:1		
336	К3:3	КВ2:3		
336	КВ2:3	ХТ7:10		
366	КВ2:6	ХТ6:9		
366	ХТ6:9	ХТ6:10	ПЕРЕМЫЧКА БЛОКА	
367	КВ2:8	R2:1		
367	R2:1	ХТ7:1		
368	КВ2:9	ХТ7:2		
369	КВ2:7	ХТ7:3		
370	R2:2	R2:3		п
370	R2:3	ХТ7:4	ПВ1 0,75	
10Р	ХТ3:5	ХТ7:7		
11Р	ХТ3:6	ХТ7:8		
8Р	ХТ3:3	К4:16		
9Р	ХТ3:4	К4:17		

Взам. инв. №

Подпись и дата

Инв. № подл.

Проводник	Откуда идет	Куда поступает	Данные провода	Примечание
	Дверь			
N	ХТ3:9	РВ-Х4:1Б		
302	ХТ1:8	РВ-Х4:6Б	ПВ3 1,0	
303	ХТ2:1	РВ-Х4:7Б		
306	ХТ4:8	РВ-Х4:2Б		
307	РВ-Х4:3Б	РВ-Х4:8А		п
307	РВ-Х4:8А	РВ-Х4:4А	ПВ3 1,0	п
308	РВ-Х4:4Б	РВ-Х4:6А		п
308	РВ-Х4:6А	РВ-Х4:2А		п
310	ХТ4:2	РВ-Х4:5А	ПВ3 1,0	
310	РВ-Х4:5А	РВ-Х4:7А	ПВ3 1,0	п
312	ХТ4:7	РВ-Х4:1А	ПВ3 1,0	
312	РВ-Х4:1А	РВ-Х4:3А	ПВ3 1,0	п
201	ХТ8:1	РВ-Х2:1Б		Измерительные цепи
202	ХТ8:2	РВ-Х2:2Б	НВ 0,75	
203	ХТ8:3	РВ-Х2:3Б		
Земля	РВ: ⏚	Рейка для установки аппаратов: ⏚	п 45	
Земля	Рейки для установки аппаратов: ⏚	Стойки: ⏚		

Взам. инв. №

Подпись и дата

Инв. № подл.

16

ТПР 904-02-14.85
Альбом XXIV

Проводник	Вывод	Вид контакта	Вывод	Проводник	Проводник	Вывод	Вид контакта	Вывод	Проводник
		ТЕХНИЧЕСКИЕ ТРЕБОВАНИЯ							
		ТАБЛИЦА ПОДКЛЮЧЕНИЯ ВЫПОЛНЕНА НА ОСНОВАНИИ СХЕМ И ТАБЛИЦЫ СОЕДИНЕНИЙ, ПРИВЕДЕННЫХ СООТВЕТСТВЕННО НА ЛИСТАХ 3...5 И 15...19							
		XT1					XT3		
327	1		п2	301	6Р	1		2	7Р
301	3п		4	330	8Р	3		4	9Р
301	5п		п6	301	10Р	5		6	11Р
301	7п		8	302	324	7		8	329
319	9		10	305	N	9п		п10	N*
		XT2					XT4		
303	1п		п2	303	309	1		2	310
316	3п		п4	316	316	3		4	315
1Р	5		п6	2Р	317	5		6	
2Р	7п		8	3Р	312*	7		8	306*
4Р	9		10	5Р	301*	9		10	N*

Привязан

Инв. №

Взам. инв. №

Подпись и дата

Инв. № подл.

Нач. отд.	Фингер	[signature]	11.83
Гл. спец.	Рубчинский	[signature]	XI.83
Рук. гр.	Менаверженцкая	[signature]	11.83
Инжен.	Лаховицкая	[signature]	11.83
Ст. техн.	Печникова	[signature]	XI.83
Н. контр.	Чайкова	[signature]	11.83

904-02-14.85 АОВ

Автоматизация приточных камер

Стадия	Лист	Листов
Р	20	

Щит регулирования Щ16. Таблица подключения

САНТЕХПРОЕКТ

Проводник	Вывод	Вид контакта	Вывод	Проводник	Проводник	Вывод	Вид контакта	Вывод	Проводник
		XT5					K1		
301	1		2	N*	303	1	К	18	N*
318	3		4	321	305	4п	Р	5	314
322	5		6	362	301*	6п	З	7	319
363	7		п8	361	305*	8	З	9	306
361	9п		10	364	320	2	Р	3	324*
		XT6					K2		
365	1		2	325	317	1	К	18	N*
326	3		4	331	309	4п	Р	5	322*
332	5		6	333	314	6п	З	7	315
328	7		8	334	309*	8п	З	п9	314*
366	9п		п10	366					
		XT7					K3		
367	1		2	368	319	1	К	18	N*
369	3		4	370	330	2	Р	3	336
N*	5п		п6	N*	327	4	Р	5	322
10Р	7		8	11Р	301*	6п	З	7	323
329	9		10	336	301*	8п	З	9	320
					301	10п	З	11	335
					301*	16п	Р	17	325
		XT8							
201	1		2	202			SF		
203	3					1		2	301*

Вх. 30150 л 18
17
20398-25

Взам. инв. №

Подпись и дата

Инв. № подл.

904-02-14.85 АОВ

Лист 21

Копировал: Да-

Формат А3

Проводник	вывод	вид контакта	вывод	Проводник
		К4		
318	1	К	18	N *
312 *	4п	Р	5	316
324 *	6п	З	7	321
312	8п	З	п9	324
8р	16	Р	17	9р
		К5		
328	1	К	18	N *
331	2п	Р	п3	334 *
325 *	4	Р	5	332
331 *	6п	З	п7	333 *
331 *	8п	З	9	326
334	10п	З	п11	N *
333	14п	Р	п15	N *
		R1		
363	1		п2	364 *
364 *	3п			
		R2		
367 *	1		п2	370
370 *	3п			

Проводник	вывод	вид контакта	вывод	Проводник
		К81		
323	1		2	N *
325 *	3		4	
326 *	5		6	361
365	7		8	364
362	9			
		К82		
335	1		2	N *
336 *	3		4	
329	5		6	366
369	7		8	367
368	9			

Инв. № подл. | Подпись и дата | Взам. инв. №

Проводник	Зывод	вид контакта	вывод	Проводник
	ДВЕРЬ			
		РВ		
		Х4		
312 *	1А п		п2А	308
312	3А п		п4А	307
310 *	5А п		п6А	308 *
310	7А п		п3А	307 *
N	1Б		2Б	306
307	3Б п		п4Б	308
	5Б		6Б	302
303	7Б		⏚	Земля
		Х2		
201	1Б		2Б	202
203	3Б			

Проводник	вывод	вид контакта	вывод	Проводник

Инв. № подл. | Подпись и дата | Взам. инв. №

Копировал Формат А3

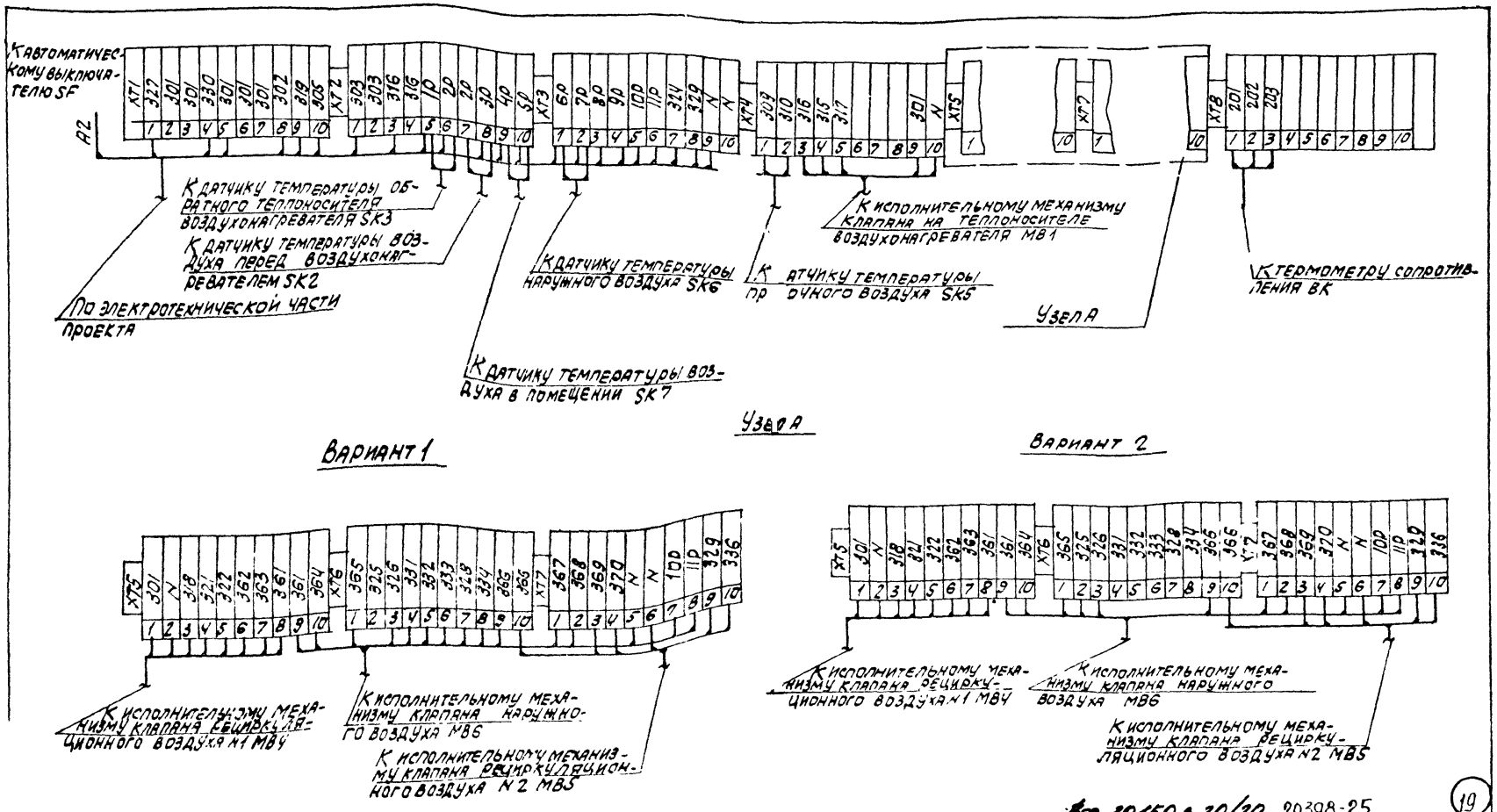

Вх. 30150 л. 20/20 20398-25

19

Нач. отд.	Фингер		11.83
Гл. спец.	Рубчинский		11.83
Рук. гр.	Мендзерицкая		11.83
Ст. техн.	Печникова		11.83
Н. контр.	Чуйкова		11.83

904-02-14 85 АОВ

Автоматизация прочных камер

Стадия	Лист	Листов
Р	24	

Схема подключения

САНТЕХПРОЕКТ

Привязан

Инв. №

gost.e-ecolog.ru