ТИПОВЫЕ ПРОЕКТНЫЕ РЕШЕНИЯ
МАТЕРИАЛЫ ДЛЯ ПРОЕКТИРОВАНИЯ
904-02-14.85

АВТОМАТИЗАЦИЯ УПРАВЛЕНИЕ И СИЛОВОЕ ЭЛЕКТРООБОРУДОВАНИЕ ПРИТОЧНЫХ КАМЕР

/С ПРИМЕНЕНИЕМ ИСКРОБЕЗОПАСНЫХ РЕГУЛЯТОРОВ/

АВТОМАТИЗАЦИЯ

АЛЬБОМ I

Приточная вентиляционная камера прямоточн
С одной секцией воздухонагревателя

РЕГУЛИРОВАНИЕ ТЕМПЕРАТУРЫ ПРИТОЧНОГО ВОЗДУХА

ЭЛЕКТРИЧЕСКАЯ СИСТЕМА РЕГУЛИРОВАНИЯ

				Привязан	
				Инв. №	

gost.e-ecolog.ru

ТИПОВЫЕ ПРОЕКТНЫЕ РЕШЕНИЯ
МАТЕРИАЛЫ ДЛЯ ПРОЕКТИРОВАНИЯ

904-02-14.85

АВТОМАТИЗАЦИЯ, УПРАВЛЕНИЕ И СИЛОВОЕ ЭЛЕКТРООБОРУДОВАНИЕ ПРИТОЧНЫХ КАМЕР

/С ПРИМЕНЕНИЕМ ИСКРОБЕЗОПАСНЫХ РЕГУЛЯТОРОВ/

АВТОМАТИЗАЦИЯ

АЛЬБОМ I

ПРИТОЧНАЯ ВЕНТИЛЯЦИОННАЯ КАМЕРА ПРЯМОТОЧНАЯ
С ОДНОЙ СЕКЦИЕЙ ВОЗДУХОНАГРЕВАТЕЛЯ

РЕГУЛИРОВАНИЕ ТЕМПЕРАТУРЫ ПРИТОЧНОГО ВОЗДУХА

ЭЛЕКТРИЧЕСКАЯ СИСТЕМА РЕГУЛИРОВАНИЯ

РАЗРАБОТАНЫ
ГОСУДАРСТВЕННЫМ ПРОЕКТНЫМ ИНСТИТУТОМ
САНТЕХПРОЕКТ
ГЛАВНЫЙ ИНЖЕНЕР ИНСТИТУТА Ю.И. ШИЛЛЕР
ГЛАВНЫЙ ИНЖЕНЕР ПРОЕКТА В.И. ФИНГЕР

ГЛАВСТРОЙПРОЕКТО
КФ ЦИТП инв. № 20398-02 ПРОТОКОЛ № 33 ОТ 12.06 1986г
ПРИВЯЗАН
Вх. 30125л2
ИНВ. №

Ведомость примененных и ссылочных документов

Обозначение	Наименование	Примечание
ОСТ 36.13-76	Щиты и пульты систем автоматизации технологических процессов. Общие технические условия.	
ОСТ 36-27-77	Приборы и средства автоматизации. Обозначения условные в схемах автоматизации технологических процессов	
ГОСТ 2.710-81	ЕСКД. Обозначения буквенно-цифровые в электрических схемах.	
ГОСТ 2.721-74	ЕСКД. Обозначения условные графические в схемах. Обозначения общего применения.	
ГОСТ 2.728-74	ЕСКД. Обозначения условные графические в схемах. Резисторы, конденсаторы.	
ГОСТ 2.755-74	ЕСКД. Обозначения условные графические в схемах. Устройства коммутационные и контактные соединения.	
ГОСТ 2.780-68	ЕСКД. Обозначения условные графические. Элементы гидравлических и пневматических сетей	
ГОСТ 2.782-68	ЕСКД. Обозначения условные графические. Насосы и двигатели гидравлические и пневматические	

Ведомость чертежей основного комплекта

Лист	Наименование	Примечание
1	Общие данные	
2	Схема функциональная	
3,4	Схема электрическая принципиальная регулирования	
5...9	Щит регулирования Щ11. Общий вид	
10...12	Щит регулирования Щ11. Таблица соединений	
13,14	Щит регулирования Щ11. Таблица подключения	
15	Схема подключения	

20398-02 2

Инв. N			
Нач. отд.	Фингер		11.83
Гл. спец.	Рубчинский		XI.83
Рук. гр.	Мендзержецкая		11.83
Ст. инж.	Чуйкова		XI.83
Н. контр	Ляховицкая		11.83

Привязан

Вх. 30125 л. 3

904-02-14.85 АОВ

Автоматизация приточных камер

Стадия	Лист	Листов
Р	1	15

Общие данные

САНТЕХПРОЕКТ

Инв. № подл. | Подпись и дата | Взам. инв. №

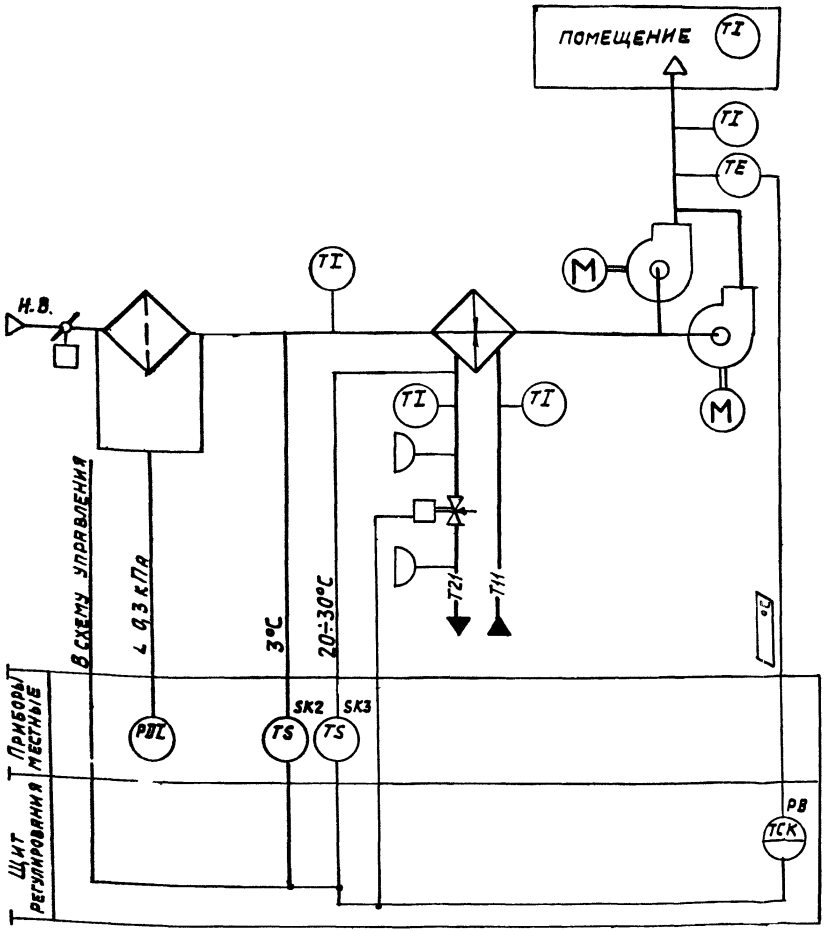

Предусматривается:

1. Регулирование температуры приточного воздуха изменением теплопроизводительности воздухонагревателя;
2. Автоматический прогрев воздухонагревателя перед включением приточного вентилятора;
3. Автоматическое подключение схемы регулирования при включении приточного вентилятора;
4. Защита воздухонагревателя от замерзания.

Исполнительные механизмы поставляются комплектно с воздушными и регулирующими клапанам

20398-02 3

Нач.отд	Фингер		11.83
Гл.спец	Рубчинский		11.83
Рук.гр.	Пендзержецкая		11.83
Ст.инж.	Чуйкова		11.83
Н.контр	Ляховицкая		11.83

904-02-14.85 АОВ

Вх. 30125 л.4

Автоматизация приточных камер

Обозначение (№÷№) систем		
	Без резервного вентилятора	
	С резервным вентилятором	

Привязан

Инв. №

Стадия	Лист	Листов
Р	2	

Схема функциональная

САНТЕХПРОЕКТ

Инв.№ подл. | Подпись и дата | Взам.инв.№

Копировал: Формат А3

ТПР 904-02-14.85
Альбом 1

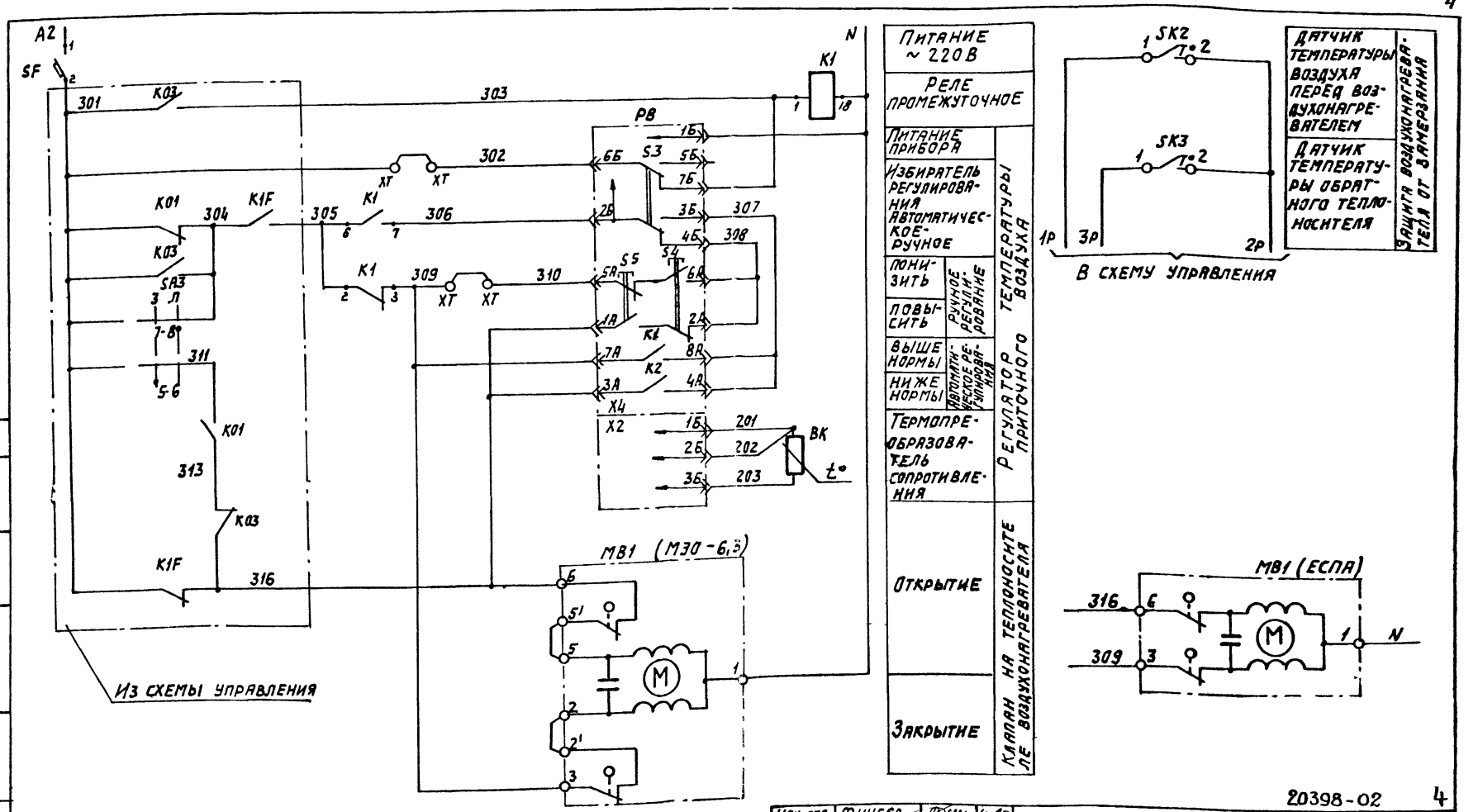

○— дополнительные клеммы щита,
XT предусмотренные для унификации схемных решений

20398-02 4

Нач. отд.	Фингер		11.83
Гл. спец.	Рубчинский		XI.83
Рук. гр.	Мендзержецкая		11.83
Инженер	Ляховицкая		11.83
Ст. техн.	Печникова		11.83
Н. контр.	Чуйкова		11.83

904-02-14.85 АОВ

Автоматизация приточных камер

Стадия	Лист	Листов
Р	3	

Схема электрическая принципиальная регулирования (начало)

САНТЕХПРОЕКТ

Привязан

Инв. №

Согласовано ГПИ Электропроект
ГИП Яловецкий

Инв. № подл. | Подпись и дата | Взам. инв. №

Копировал: Дм-

Формат А3

Позиционное обозначение	Наименование	Количество	Примечание
	Аппаратура по месту		
BK	Термопреобразователь сопротивления медный ТСМ0879 ; градуировка 50М, ТУ25-02-792288-80	1	
SK2	Устройство терморегулирующее электрическое ТУДЭ-1-2 ТУ25-02.1074-75	1	контакт „3"
SK3	Устройство терморегулирующее электрическое ТУДЭ-4 ТУ25-02.1074-75	1	контакт „3"
MB1	Исполнительный механизм МЭО-6,3 ГОСТ 7192-80 или исполнительный механизм ЕСПА 02ПВ	1	комплектно с клапаном
		1	комплектно с клапаном

Позиционное обозначение	Наименование	Количество	Примечание
	Щит регулирования		
PB	Регулятор температуры электрический трехпозиционный ТЭ2П3 ТУ 25-02.200 166-82	1	
K1	Реле промежуточное ПЭ-21У3 ~220В 4з+4р ТУ16-523.457-74	1	
SF	Выключатель автоматический А63-МУ3 ~220В, JN-0,6 А, Jотс-1,3JA ТУ16-522.110-74		

Диаграммы замыкания контактов

Регулятор температуры PB

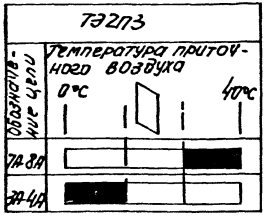

Датчик температуры SK2

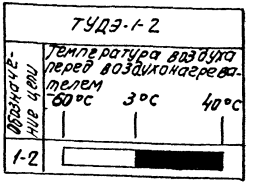

Датчик температуры SK3

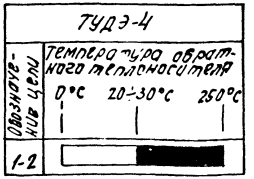

Нач.отд.	Фингер		11.83
Гл.спец.	Рубчинский		11.83
Рук.гр.	Мендзержецкая		11.83
Инженер	Ляховицкая		11.83
Ст.техн.	Лешникова		11.83
Н.контр.	Чуйкова		11.83

904-02-14.85 АОВ

Автоматизация приточных камер

Стадия	Лист	Листов
Р	4	

Схема электрическая принципиальная регулирования (окончание).

САНТЕХПРОЕКТ

Привязан

Инв. №

ТПР 904-02-14.85 Альбом I

Поз.	Обозначение	Наименование	К-во	Прим.
		Документация		
	АОВ 10...12	Таблица соединений		
	АОВ 13, 14	Таблица подключения		
		Стандартные изделия		
1		Шкаф щитацим 600х400-□	1	
		УХЛ4ЈР30 ОСТ 36.13-76		
2		Угольник УЗМ 400 ТК3-128-81	2	ТМ3-26-81 У6
3		Рейка РБ М500 ТК3-100-81	1	ТМ3-1-81 У3
		Прочие изделия		
4	РВ	Регулятор температуры электрический ТЭ2П3	1	
5	SF	Автомат~220В Jн-0,6 А	1	У423
		отсечка 1,3Jн крепление на		ТМ3-13-81

Привязан

Инв.№

Инв.№ подл. | Подпись и дата | Взам. инв.№

Нач.	Р	Ушаков	11.83
Гл. спец.	Скляр	10 шт	11.83
Рук. гр.	Кедрова	Лисс	11.83
Инженер	Скляр	Ушаков	11.83
Ст. техн.	Печникова	10 шт	11.83
Н. контр.	Чубкова	Ушаков	11.83

904-02-14.85 АОВ

Автоматизация приточных камер

Стадия	Лист	Листов
Р	5	

Щит регулирования Щ11. Общий вид.

САНТЕХПРОЕКТ

ТПР 904-02-14.85 Альбом I

Поз.	Обозначение	Наименование	К-во	Прим.
		панели А63-МУ3		
6	К1	Реле ПЭ-21-5У3 ~220В 4з+4р	1	У225 ТМ3-13-81
7		Блок Б3-10	3	
8		Упор	2	
9		Перемычка П	7	
10		Рамка РПМ 66х26	2	
		Материалы		
11		Провод ПВ1 0,75 380 ГОСТ 6323-79	10	м
12		Провод ПВ1 1,5 380 ГОСТ 6323-79	5	м
13		Провод ПВ3 1,0 380 ГОСТ 6323-79	10	м
14		Провод НВЭ-0,75 II 380 ГОСТ 17517-72	3	м

Инв.№ подл. | Подпись и дата | Взам. инв.№

Вх. 30125.0.7

6

20398-02

904-02-14.85 АОВ

Лист 6

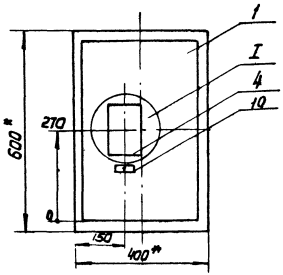

I
М1:5

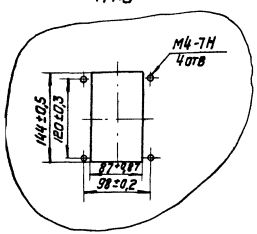

1. * Размеры для справок
2. Покрытие вариант 2 ОСТ 36.13-76

Альбом I

Вид на внутренние плоскости (развернуто)

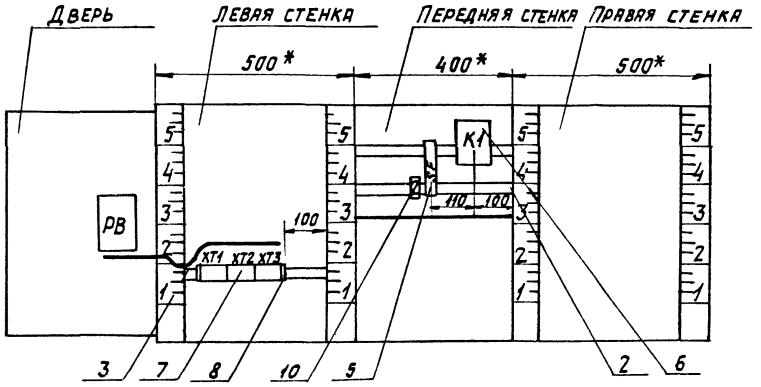

поз. 5
SF

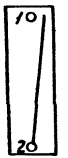

Надписи на табло и в рамках

№ надписи	Текст надписи	Кол.	№ надписи	Текст надписи	Кол.
	Рамка 56х26				
1	Температура приточного воздуха	1			
2	Ввод ~ 220В	1			

Проводник	Откуда идет	Куда поступает	Данные провода	Примечание
	Технические	требования		
Таблица соединений выполнена на основании схем, приведенных на листах 3, 4 и 15				
N	XT2:6	XT2:7	перемычка блока	
N	XT2:7	XT2:8	перемычка блока	
N	XT2:8	K1:18	ПВ1 0,75	
N	K1:18	XT2:7	ПВ1 0,75	
301	XT1:1	XT1:2	перемычка блока	
301	XT1:2	SF:2	ПВ1 0,75	
303	XT1:4	XT1:5	перемычка блока	
303	XT1:5	K1:1		
305	XT1:6	K1:2	ПВ1 0,75	
305	K1:2	K1:6		п
306	K1:7	XT2:9	ПВ1 0,75	
309	K1:3	XT3:4	ПВ1 0,75	
309	XT3:4	XT3:3	перемычка блока	

Инв. № подл. | Подпись и дата | Взам. инв. №

Привязан

Инв. №

20398-02 9

Нач. отд.	Фингер		11.83
Гл. спец.	Рубчинский		11.83
Рук. гр.	Менджерецкая		11.83
Инж.	Яковицкая		11.83
Ст. техн.	Печникова		11.83
Н. контр.	Чукова		11.83

904-02-14.85 АОВ

Автоматизация приточных камер

Стадия	Лист	Листов
Р	10	

Щит регулирования Щ11. Таблица соединений

САНТЕХПРОЕКТ

Проводник	Откуда идет	Куда поступает	Данные провода	Примечание
316	ХТ3:2	ХТ3:1	Перемычка блока	
316	ХТ3:1	ХТ1:7	ПВ1 0,75	

Проводник	Откуда идет	Куда поступает	Данные провода	Примечание
	Дверь			
N	ХТ2:6	РВ-Х4:1Б		
302	ХТ1:3	РВ-Х4:6Б		
303	ХТ1:4	РВ-Х4:7Б		
306	ХТ2:9	РВ-Х4:2Б		
307	РВ-Х4:3Б	РВ-Х4:8А		П
307	РВ-Х4:8А	РВ-Х4:4А		П
308	РВ-Х4:4Б	РВ-Х4:6А	ПВ3 1,0	П
308	РВ-Х4:6А	РВ-Х4:2А		П
310	ХТ3:5	РВ-Х4:7А		
310	РВ-Х4:7А	РВ-Х4:5А		П
316	ХТ3:2	РВ-Х4:1А		
316	РВ-Х4:1А	РВ-Х4:3А		П
201	ХТ3:8	РВ-Х2:1Б	ПВ3 0,75	Измерительные цепи
202	ХТ3:9	РВ-Х2:2Б		
203	ХТ3:10	РВ-Х2:3Б		
Земля	РВ: ⏚	Рейка для установки аппаратов: ⏚	ПВ1 1,5	
Земля	Рейки для установки аппаратов: ⏚	Стойки: ⏚		

Вх. 30-125 л 11

10

20398-0

Альбом 1

Проводник	Вывод	Вид контакта	Вывод	Проводник	Проводник	Вывод	Вид контакта	Вывод	Проводник
		Технические			требования				
Таблица подключения выполнена на основании схем и таблицы соединений, приведенных соответственно на листах 3, 4 и 10...12									
		XT1					XT3		
301	1п		п2	301*	316*	1п		п2	316*
302	3		п4	303*	309	3п		п4	309*
303*	5п		6	305	310	5		6	
316	7		8	1р		7		8	201
2р	9п		п10	2р	202	9		9	203
							SF		
		XT2				1		2	301
3р	1		2	4р					
5р	3		4	6р			K1		
7р	5		п6	N*	303	1	K	18	N*
N*	7п		п8	N*	305*	2п	P	3	309
306*	9		10		305	6п	3	7	306

Привязан

Инв. №

Нач. отд.	Фингер	[signature]	11.83
Гл. спец.	Рубчинская	[signature]	XI.83
Рук. гр.	Мендзержецкая	[signature]	11.83
Инж.	Пяховицкая	[signature]	11.83
Ст. техн.	Лечникова	[signature]	11.83
Н. контр.	Чуйкова	[signature]	11.83

904-02-14.85 АОВ

Автоматизация приточных камер

Стадия	Лист	Листов
Р	13	

Щит регулирования Щ11. Таблица подключения.

САНТЕХПРОЕКТ

Проводник	Вывод	Вид контакта	Вывод	Проводник	Проводник	Вывод	Вид контакта	Вывод	Проводник
		Дверь							
		PB							
		X4							
316*	1А п		п2А	308					
316	3А п		п4А	307					
310	5А п		п6А	308*					
310*	7А п		п8А	307*					
N	1Б		2Б	306					
307	3Б п		п4Б	308					
	5Б		6Б	302					
303	7Б		⏚	Земля					
		X2							
201	1Б		2Б	202					
203	3Б								

Вх 30125 л. 12 11

20398-02

Инв. № подл. | Подпись и дата | Взам. инв. №

904-02-14.85 АОВ

Лист 14

Вх. 30125.1.13

20398-02

42

Нач. отд.	Фингер		11.83	904-02-14.85 АОВ
Гл. спец.	Рубинский		11.83	
Рук. гр.	Мендзерецкая		11.83	Автоматизация приточных камер
Ст. техн.	Печникова		11.83	
Н. контр.	Чудкова		11.83	

Привязан:

Инв. №

Стадия	Лист	Листов
Р	15	

Схема подключения

САНТЕХПРОЕКТ

ЦЕНТРАЛЬНЫЙ ИНСТИТУТ ТИПОВОГО ПРОЕКТИРОВАНИЯ
ГОССТРОЯ СССР
КИЕВСКИЙ ФИЛИАЛ
г. Киев-57 ул. Эжена Потье № 12
54/2.
Заказ № 4434 Инв. № 20398-02 Тираж 1250
Сдано в печать 3.6 1987 Цена 0.53

gost.e-ecolog.ru