ТИПОВЫЕ ПРОЕКТНЫЕ РЕШЕНИЯ

МАТЕРИАЛЫ ДЛЯ ПРОЕКТИРОВАНИЯ

# 904-02-14.85

# АВТОМАТИЗАЦИЯ, УПРАВЛЕНИЕ И СИЛОВОЕ ЭЛЕКТРООБОРУДОВАНИЕ ПРИТОЧНЫХ КАМЕР

/С ПРИМЕНЕНИЕМ ИСКРОБЕЗОПАСНЫХ РЕГУЛЯТОРОВ/

## АВТОМАТИЗАЦИЯ

## АЛЬБОМ XXII

## Приточная вентиляционная камера рециркуляционная с воздухонагревателем и двумя клапанами рециркуляционного воздуха, переключаемая на режим дежурного отопления

## ЭЛЕКТРИЧЕСКАЯ СИСТЕМА РЕГУЛИРОВАНИЯ

ЦЕНТРАЛЬНЫЙ ИНСТИТУТ ТИПОВОГО ПРОЕКТИРОВАНИЯ
ГОССТРОЯ СССР
КИЕВСКИЙ ФИЛИАЛ
г. Киев-57 ул. Эжена Потье № 12

59/23
Заказ № 4452 Инв. № 20398-23 Тираж 1000

Сдано в печать 2.6. 198 7 Цена 0.80

КФ ЦИТП инв. № 20398-23

Привязан

Инв. №

gost.e-ecolog.ru

ТИПОВЫЕ ПРОЕКТНЫЕ РЕШЕНИЯ

МАТЕРИАЛЫ ДЛЯ ПРОЕКТИРОВАНИЯ

# 904-02-14.85

# АВТОМАТИЗАЦИЯ, УПРАВЛЕНИЕ И СИЛОВОЕ ЭЛЕКТРООБОРУДОВАНИЕ ПРИТОЧНЫХ КАМЕР

/С ПРИМЕНЕНИЕМ ИСКРОБЕЗОПАСНЫХ РЕГУЛЯТОРОВ/

АВТОМАТИЗАЦИЯ

## АЛЬБОМ XXII

## Приточная вентиляционная камера рециркуляционная с воздухонагревателем и двумя клапанами рециркуляционного воздуха, переключаемая на режим дежурного отопления

ЭЛЕКТРИЧЕСКАЯ СИСТЕМА РЕГУЛИРОВАНИЯ


РАЗРАБОТАНЫ

ГОСУДАРСТВЕННЫМ ПРОЕКТНЫМ ИНСТИТУТОМ САНТЕХПРОЕКТ

Главный инженер института Ю.И. Шиллер

Главный инженер проекта В.И. Фингер



УТВЕРЖДЕНЫ

ГЛАВСТРОЙПРОЕКТОМ ГОССТРОЯ СССР

ПРОТОКОЛ №33 ОТ 12.06 1986г.



Кф ЦИТП инв.№20398-23


| | | | | |
|---|---|---|---|---|
| | | | | ПРИВЯЗАН |
| | | | | |
| | | | | |
| | | | | |
| | | | | |
| ИНВ.№ | | | | |

## Ведомость примененных и ссылочных документов

| Обозначение | Наименование | Примечание |
|---|---|---|
| ОСТ 36.13-76 | Щиты и пульты систем автоматизации технологических процессов. Общие технические условия | |
| ОСТ 36-27-77 | Приборы и средства автоматизации. Обозначения условные в схемах автоматизации технологических процессов. | |
| ГОСТ 2710-81 | ЕСКД. Обозначения буквенно-цифровые в электрических схемах. | |
| ГОСТ 2.721-74 | ЕСКД. Обозначения условные графические в схемах. Обозначения общего применения. | |
| ГОСТ 2.728-74 | ЕСКД. Обозначения условные графические в схемах. Резисторы, конденсаторы. | |
| ГОСТ 2.755-74 | ЕСКД. Обозначения условные графические в схемах. Устройства коммутационные и контактные соединения. | |
| ГОСТ 2.780-68 | ЕСКД. Обозначения условные графические. Элементы гидравлических и пневматических сетей | |
| ГОСТ 2.782-68 | ЕСКД. Обозначения условные графические. Насосы и двигатели гидравлические и пневматические | |

## Ведомость чертежей основного комплекта

| Лист | Наименование | Примечание |
|---|---|---|
| 1 | Общие данные | |
| 2 | Схема функциональная | |
| 3...9 | Схема электрическая принципиальная регулирования | |
| 10...14 | Щит регулирования Щ16. Общий вид | |
| 15...19 | Щит регулирования Щ16. Таблица соединений | |
| 20...23 | Щит регулирования Щ16. Таблица подключения | |
| 24 | Схема подключения | |

Вх. 30148 л.3
20398-23 2

| | | | |
|---|---|---|---|
| Инв. N | | | |
| Нач отд | Фингер | [подпись] | 11.83 |
| Гл. спец. | Рубчинский | [подпись] | XI.83 |
| Рук. гр. | Мендзержецкая | [подпись] | 11.83 |
| Ст. инж | Чуйкова | [подпись] | 11.83 |
| Н. контр. | Ляховицкая | [подпись] | 11.83 |

Привязан

904-02-14.85 АОВ

Автоматизация приточных камер

| Стадия | Лист | Листов |
|---|---|---|
| Р | 1 | 24 |

Общие данные

САНТЕХПРОЕКТ

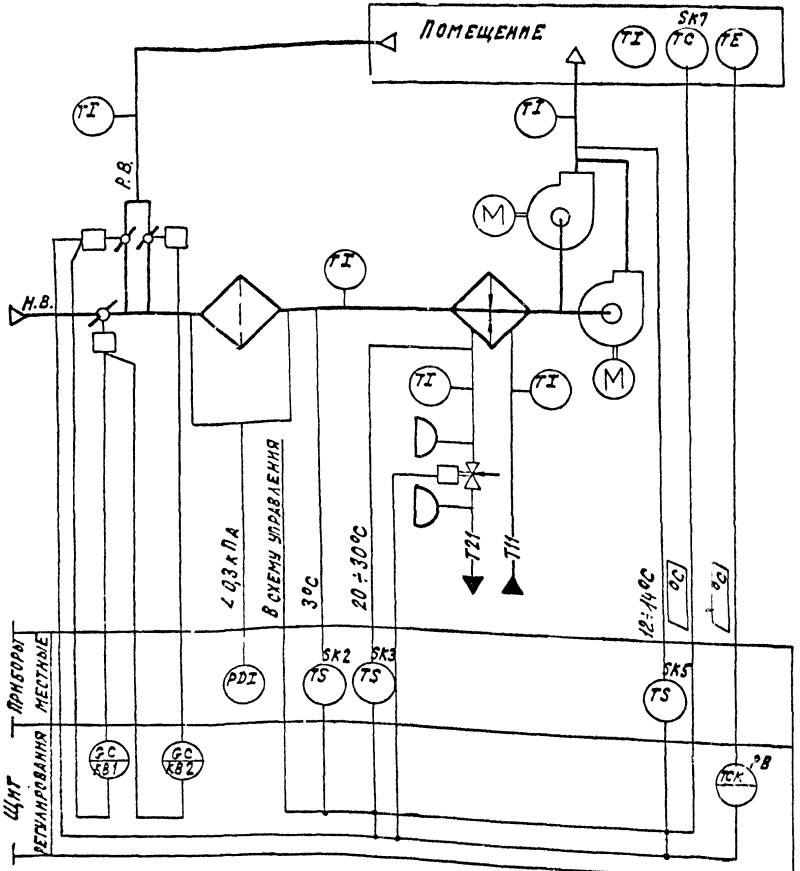


Предусматривается:

Работа системы в двух режимах:

I Рабочий режим.

1. Регулирование температуры воздуха в помещении изменением:

количества наружного и рециркуляционного воздуха, поступающего в приточную систему;

теплопроизводительности воздухонагревателя;

2. Ограничение по минимуму температуры приточного воздуха;
3. Автоматический прогрев воздухонагревателя перед включением приточного вентилятора;
4. Автоматическое подключение системы регулирования при включении приточного вентилятора;
5. Защита воздухонагревателя от замерзания;
6. Синхронизация работы воздушных клапанов и последовательная с ними работа клапана на теплоносителе.

II Дежурный режим.

Система работает как отопительный агрегат.

1. Исполнительные механизмы поставляются комплектно с воздушными и регулирующими клапанами.
2. Схема выполнена для камер 2ПК40 ÷ 2ПК 125А.

Вх. 30148 л. 4 20398-23 3

| | | | |
|---|---|---|---|
| Нач.отд. | Фингер | | 11 83 |
| Гл.спец. | Рубчинский | | 11 83 |
| Рук.гр. | Мендзержецкая | | 11 83 |
| Ст.инж. | Чуйкова | | 11 83 |
| Н.контр. | Ляховицкая | | 11 83 |

904-02-14.85 АОВ

Автоматизация приточных камер

| Стадия | Лист | Листов |
|---|---|---|
| Р | 2 | |

Схема функциональная

САНТЕХПРОЕКТ

| Обозначение (№ ÷ №) систем | |
|---|---|
| Без резервного вентилятора | |
| С резервным вентилятором | |

Привязан

Инв. №

Инв. № подл. | Подпись и дата | Взам. инв. №

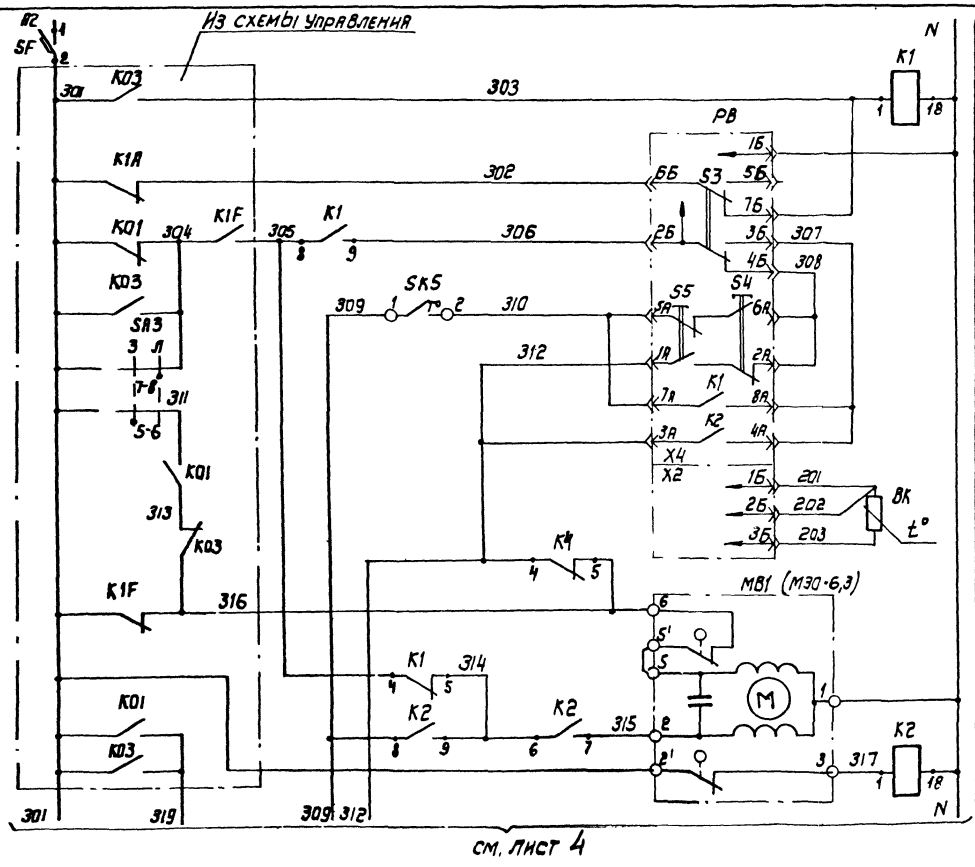


| | | |
|---|---|---|
| Питание ~220 В | | |
| Реле промежуточное | | |
| Питание прибора | | Регулятор воздуха в помещении |
| Избиратель регулирования | | |
| Автоматическое - ручное | | |
| Понизить | Ручное регулирование | |
| Повысить | | |
| Выше нормы | Автоматическое регулирование | |
| Ниже нормы | | |
| Термопреобразователь сопротивления | | |
| Открытие | | Клапан на теплоносителе воздухонагревателя |
| Закрытие | | |

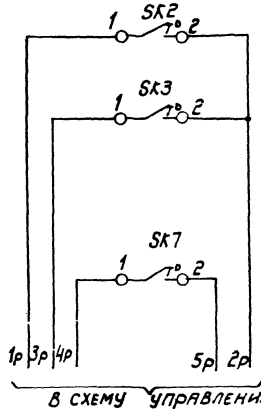


| | |
|---|---|
| Датчик температуры воздуха перед воздухонагревателем | Защита воздухонагревателя от замерзания |
| Датчик температуры обратного теплоносителя | |
| Датчик температуры воздуха в помещении | |

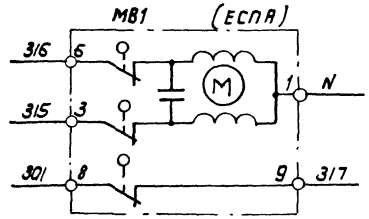


Вх. 30148 л.5 20398-23 4

| | | | |
|---|---|---|---|
| Нач. отд. | Фингер | | 11.83 |
| Гл. спец. | Рубчинский | | 11.83 |
| Рук. гр. | Мендзержецкая | | 11.83 |
| Инж. | Ляховицкая | | 11.83 |
| Ст. техн. | Печникова | | 11.83 |
| Н. контр | Чуйкова | | 11.83 |

Привязан

Инв. №

**904-02-14.85 АОВ**

Автоматизация приточных камер

| Стадия | Лист | Листов |
|---|---|---|
| Р | 3 | |

Схема электрическая принципиальная регулирования /начало/

САНТЕХПРОЕКТ

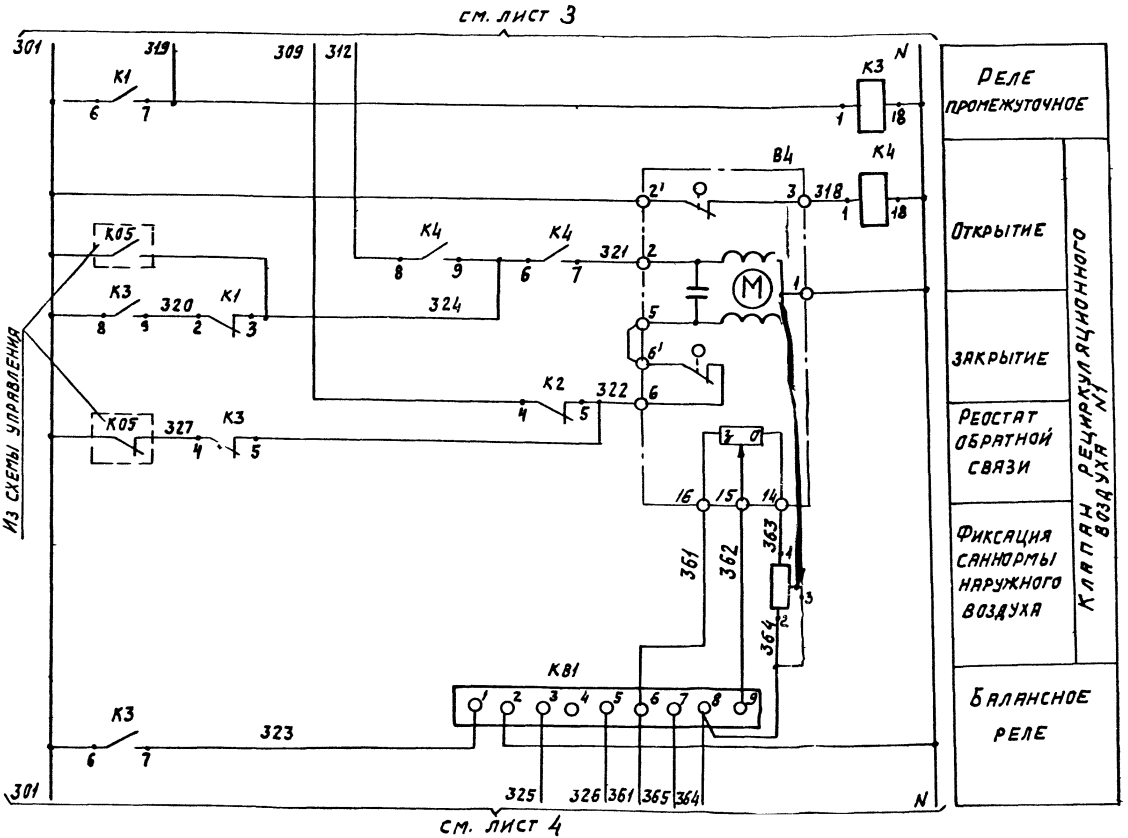


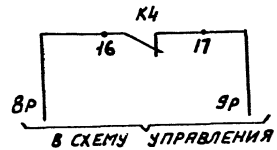


Вх. 30148 л. 6 20398-23 5

| | | | |
|---|---|---|---|
| Нач. отд. | Фингер | | 11.83 |
| Гл. спец. | Рубчинский | | 11.83 |
| Рук. гр. | Мендзержецкая | | 11.83 |
| Инжен. | Ляховицкая | | 11.83 |
| Ст. техн. | Печникова | | 11.83 |
| Н. контр. | Чуйкова | | 11.83 |

904-02-14.85 АОВ

Автоматизация приточных камер

| Стадия | Лист | Листов |
|---|---|---|
| Р | 4 | |

Схема электрическая принципиальная регулирования (продолжение).

САНТЕХПРОЕКТ

Привязан

Инв. №

Взам. инв. №

Подпись и дата

Инв. № подл.

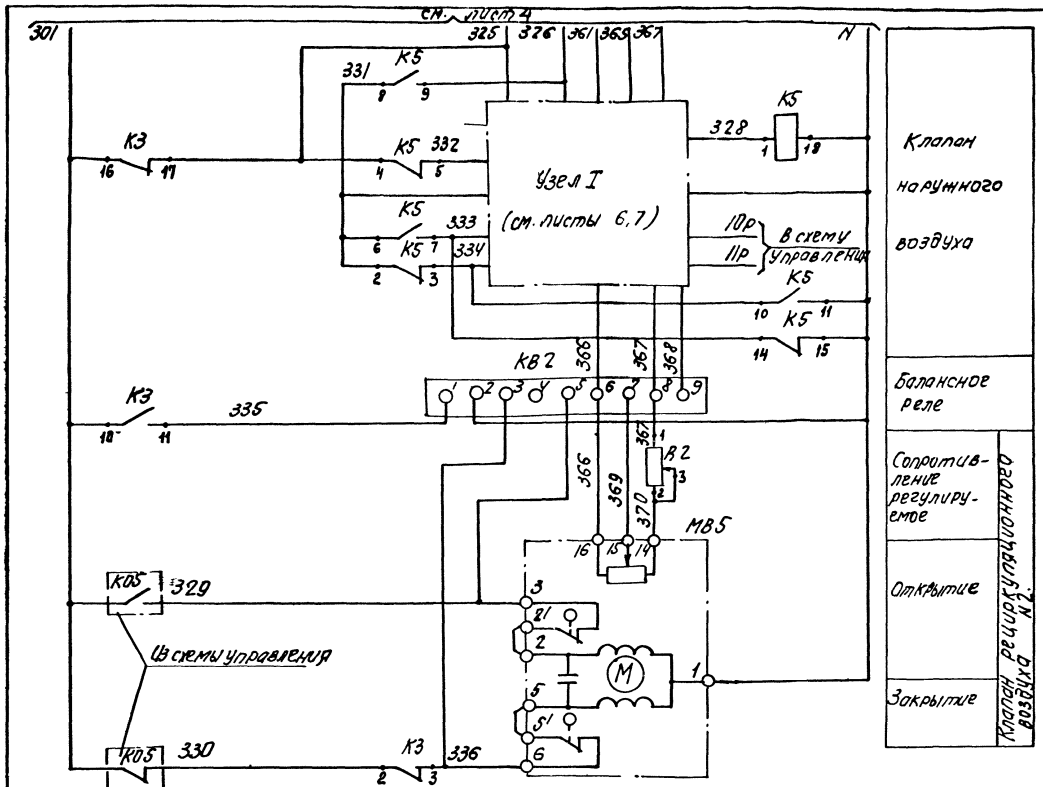


Вх. 30148 л 7 20398-23 6

| | | | |
|---|---|---|---|
| Нач. отд. | Фингер | | 11.83 |
| Гл. спец. | Рубчинский | | 11.83 |
| Рук. гр. | Мендзержецкая | | 11.83 |
| Инж. | Ляховицкая | | 11.83 |
| Ст. техн. | Леуникова | | 11.83 |
| Н. контр. | Чуйкова | | 11.83 |

904-02-14.85 АОВ

Автоматизация приточных камер

| Стадия | Лист | Листов |
|---|---|---|
| Р | 5 | |

Привязан

Инв. №

Схема электрическая принципиальная регулирования (продолжение)

САНТЕХПРОЕКТ

МЭО-100

Узел I

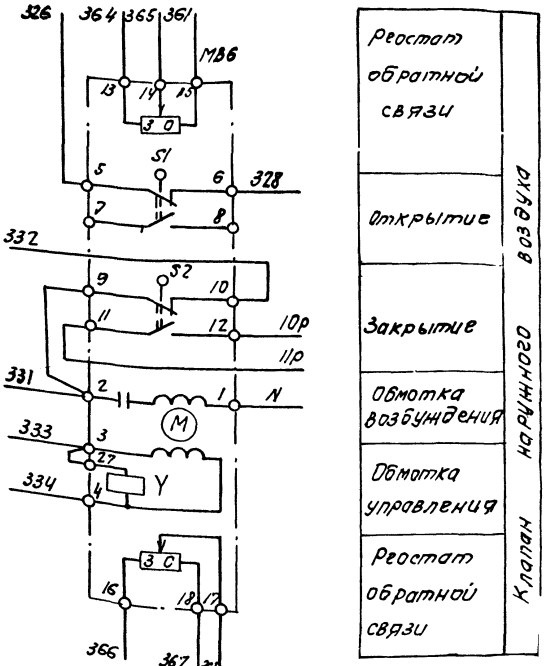


Реостат обратной связи
Открытие
Закрытие
Обмотка возбуждения
Обмотка управления
Реостат обратной связи
Клапан наружного воздуха

ЕСЛА-02ПВ

Узел I

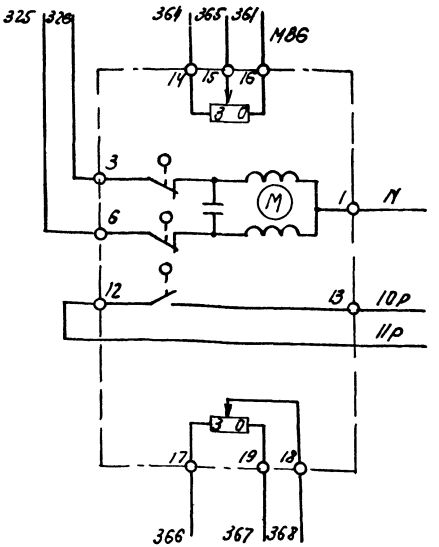


Реостат обратной связи
Открытие
Закрытие
Реостат обратной связи
Клапан наружного воздуха

Инв. № подл. 30143 л. 8 — 20398-23 — 7

| | | | |
|---|---|---|---|
| Нач. отд. | Фингер | | 11.83 |
| Гл. спец. | Рубчинский | | 11.83 |
| Рук. гр. | Менозерницкая | | 11.83 |
| Инж. | Яловицкая | | 11.83 |
| Ст. техн. | Лечникова | | 11.83 |
| Н. контр. | Чумкова | | 11.83 |

904-02-14.85 АОВ

Автоматизация приточных камер

| Стадия | Лист | Листов |
|---|---|---|
| Р | 6 | |

Схема электрическая принципиальная регулирования (продолжение)

САПТЕХПРОЕКТ

Привязан

Инв. №

МЭ-40 (с двигателем ДАУ)

Узел I

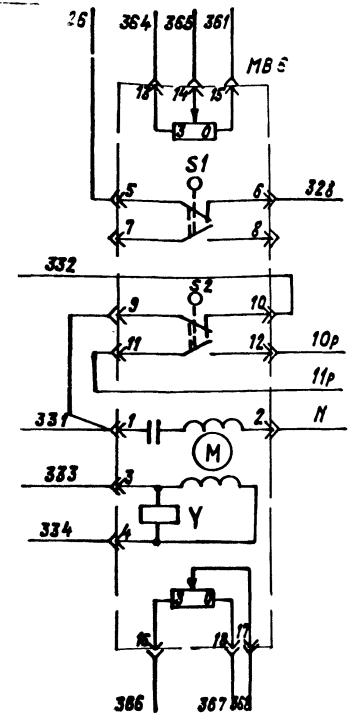


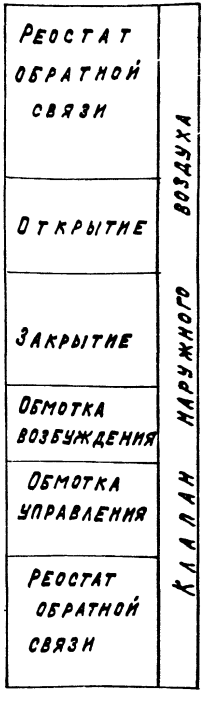


МЭО-16, МЭО-40 (с двигателем ДСР)

Узел I

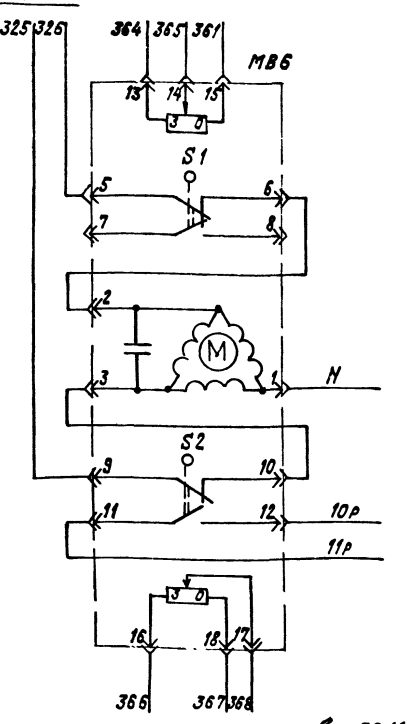


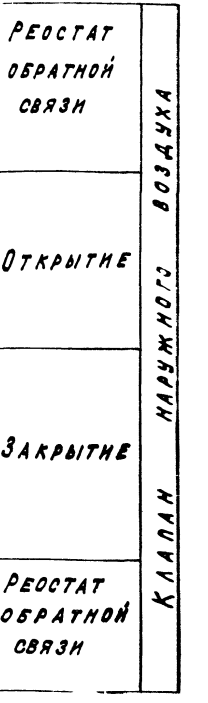


Вх. 30148 л.9 20398-23 6

| | | | |
|---|---|---|---|
| Нач.отд. | Фингер | | 11.83 |
| Гл.спец. | Рубинский | | 11.83 |
| Рук.гр. | Мендзержецкая | | 11.83 |
| Инженер | Яховицкая | | 11.83 |
| Ст.техн. | Печникова | | 11.83 |
| Н.контр. | Чайкоён | | 11.83 |

904-02-14.85 АОВ

Автоматизация приточных камер

| Стадия | Лист | Листов |
|---|---|---|
| Р | 7 | |

Схема электрическая принципиальная регулирования (продолжение)

САНТЕХПРОЕКТ

Привязан:

Инв.№

# Диаграммы замыкания контактов

## Регулятор температуры РВ

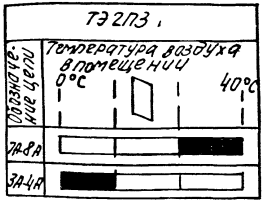


## Датчик температуры SK2

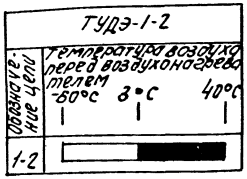


## Датчик температуры SK3

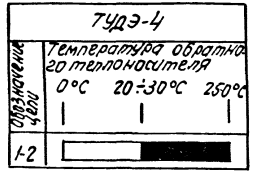


## Исполнительный механизм МВ6

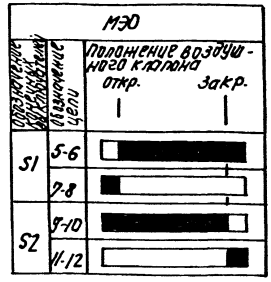


*- не используется

## Датчик температуры SK5

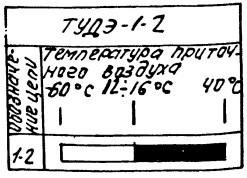


## Датчик температуры SK7

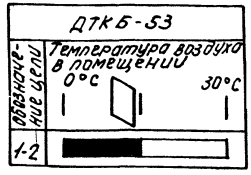


Вх. 30148 л. 10 20398-23 9

| | | | |
|---|---|---|---|
| Нач.отд. | Фингер | [signature] | 11.87 |
| Гл.спец. | Рубчинский | [signature] | XI 83 |
| Рук.гр. | Мендзержецкая | [signature] | 11.83 |
| Инж. | Лаховицкая | [signature] | 11.83 |
| Ст.техн. | Пеунникова | [signature] | 11.83 |
| Н.контр. | Чуйкова | [signature] | 11.83 |

904-02-14.85 АОВ

Автоматизация приточных камер

| Стадия | Лист | Листов |
|---|---|---|
| Р | 8 | |

Схема электрическая принципиальная регулирования (продолжение)

ЕАНТЕХПРОЕКТ

Привязан:

Инв. №

| Позиционное обозначение | Наименование | Количество | Примечание |
|---|---|---|---|
| SK3 | Устройство терморегулирующее | | |
| | электрическое ТУДЭ-4 ТУ25-02.1074-75 | 1 | контакт „3" |
| SK7 | Датчик температуры камерный | | |
| | [illegible]-К6-53 ТУ25-02.888-75Е | 1 | контакт „Р" |
| MB1 | [illegible]нительный механизм | | |
| | [illegible]3 ГОСТ 7192-80 | 1 | комплектно с клапаном |
| | исполнительный механизм | | |
| | [illegible]02ПВ | 1 | комплектно с клапаном |
| MB4 | [illegible]нительный механизм | | |
| MB5 | [illegible]6,3 ГОСТ 7192-80 | 2 | комплектно с клапаном |
| MB6 | Исполнительный механизм | | |
| | МЭО-16 ГОСТ 7192-80 | 1 | комплектно с клапаном |
| | или исполнительный механизм | | |
| | ЕСПА 02 ПВ | 1 | комплектно с клапаном |
| | или исполнительный механизм | | |
| | МЭО-100 ГОСТ 7192-80 | 1 | комплектно с клапаном |
| | или исполнительный механизм | | |
| | МЭО-40 ГОСТ 7192-80 | 1 | комплектно с клапаном |

| Позиционное обозначение | Наименование | Количество | Примечание |
|---|---|---|---|
| | Щит регулирования | | |
| PB | Регулятор температуры электричес- | | |
| | кий трехпозиционный ТЭ2ПЗ | | |
| | ТУ25-02.200166-82 | 1 | |
| K1...K5 | Реле промежуточное ПЭ-21У3~220В | | |
| | 4з+4р ТУ16.523.457-74 | 5 | |
| KB1 | Балансное реле БРЭ-1 ~220В | | |
| KB2 | ТУ25-05 2603-79 | 2 | |
| R1 | Резистор эмалированный регули- | | |
| R2 | руемый ПЭВР-20 200 Ом ГОСТ 6513-75 | 2 | |
| SF | Выключатель автоматический | | |
| | А63-МУ3~220В Jн-2А Jотс-1,3Jн | | |
| | ТУ16.522.110-74 | 1 | |
| | Аппаратура по месту | | |
| BK | Термопреобразователь сопротивления медный | | |
| | ТСМ-1079, градуировка 50М, ТУ25-02 792288-80 | 1 | |
| SK2, SK5, | Устройство терморегулирующее | | |
| | электрическое ТУДЭ-1-2 | | |
| | ТУ25-02.1074-75 | 2 | контакт „3" |

Вх. 30148 л. 11 20398-23 10

| | | | |
|---|---|---|---|
| Нач. отд. | Фингер | [illegible] | 11.83 |
| Гл. спец. | Рубчинский | [illegible] | XI.83 |
| Рук. гр. | Мендзержецкая | [illegible] | 11.83 |
| Инж. | Лаховицкая | [illegible] | 11.83 |
| Ст. техн. | Печникова | [illegible] | 11.83 |
| Н. контр. | [illegible] | [illegible] | 11.83 |

Привязан

Инв. №

904-02-14.85 АОВ

Автоматизация приточных камер

| Стадия | Лист | Листов |
|---|---|---|
| Р | 9 | |

Схема электрическая принципиальная регулирования (окончание).

САНТЕХПРОЕКТ

| Поз. | Обозначение | Наименование | К-во | Прим. |
|---|---|---|---|---|
| | | **Документация** | | |
| | АОВ 15...19 | Таблица соединений | | |
| | АОВ 20...23 | Таблица подключения | | |
| | | **Стандартные изделия** | | |
| 1 | | Шкаф щита ЩШМ 1000х600-□ | 1 | |
| | | УХЛ4 ЛР30 ОСТ 36.13-76 | | |
| 2 | | Угольник УЗ М 600 ТК3-128-81 | 5 | У7 ТМ3-26-81 |
| 3 | | Рейка РБ М500 ТК3-100-81 | 2 | У3 ТМ3-1-81 |
| | | **Прочие изделия** | | |
| 4 | РВ | Регулятор температуры | 1 | |
| | | электрический ТЭ2П3 | | |
| 5 | КВ1, КВ2 | Балансное реле БРЭ-1 | 2 | |
| | | ~220В | | |

Привязан

Инв.№

| | | | |
|---|---|---|---|
| Нач.отд. | Фингер | [signature] | 11.85 |
| Гл.спец. | Рубчинский | [signature] | 11.85 |
| Рук.гр. | Мендзержецкая | [signature] | 11.85 |
| Инженер | Ляховицкая | [signature] | 11.85 |
| Ст.техник | Печникова | [signature] | 11.85 |
| Н.контр. | Чуйкова | [signature] | 11.85 |

Автоматизация приточных камер

| Стадия | Лист | Листов |
|---|---|---|
| Р | 10 | |

Щит регулирования Щ16. Общий вид.

САНТЕХПРОЕКТ

| Поз. | Обозначение | Наименование | К-во | Прим. |
|---|---|---|---|---|
| 6 | SF | Автомат ~220В Ун-2А | 1 | У423 |
| | | отсечка 1,3 Ун крепление на | | ТМ3-15-81 |
| | | панели А63-МУ3 | | |
| 7 | К1... К5 | Реле ПЭ-21-5У3 ~220В | 5 | У225 |
| | | 4з+4р | | ТМ3-13-81 |
| 8 | R1, R2 | Резистор ПЭВР-20 200Ом±10% | 2 | У5 |
| | | | | ТМ3-19-81 |
| 9 | | Блок Б3-10 | 8 | |
| 10 | | Упор | 4 | |
| 11 | | Перемычка П | 10 | |
| 12 | | Рамка РПМ 66х26 | 2 | |
| | | **Материалы** | | |
| 13 | | Провод ПВ1 0,75 380 | 50 | м |
| | | ГОСТ 6323-79 | | |
| 14 | | Провод ПВ1 1,5 380 | 5 | м |
| | | ГОСТ 6323-79 | | |
| 15 | | Провод ПВ3 1,0 380 | 15 | м |
| | | ГОСТ 6323-79 | | |
| 16 | | Провод НВЭ-0,75 II 380 | 3 | м |
| | | ГОСТ 17517-72 | | |

Вх. 30148 л.12

Инв.№ подл. | Подпись и дата | Взам. инв.№

20

904-02-14.85 АОВ

Лист 11

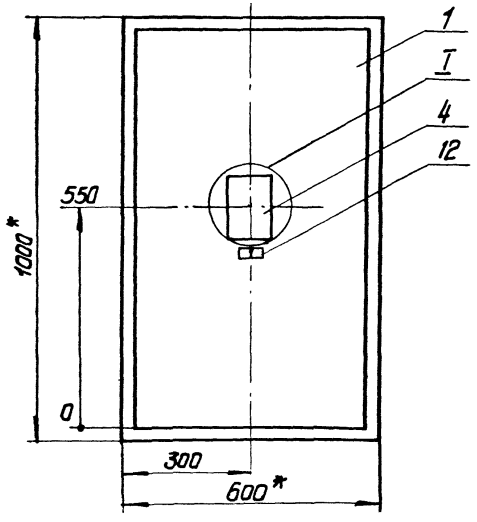


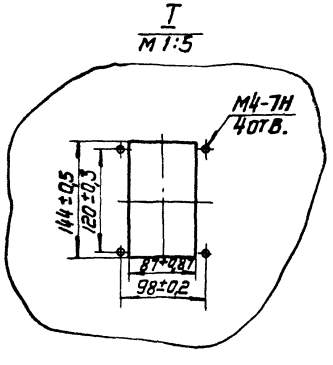


1.* Размеры для справок

2. Покрытие вариант 2 ОСТ 36.13-76

## Вид на внутренние плоскости (развернуто)

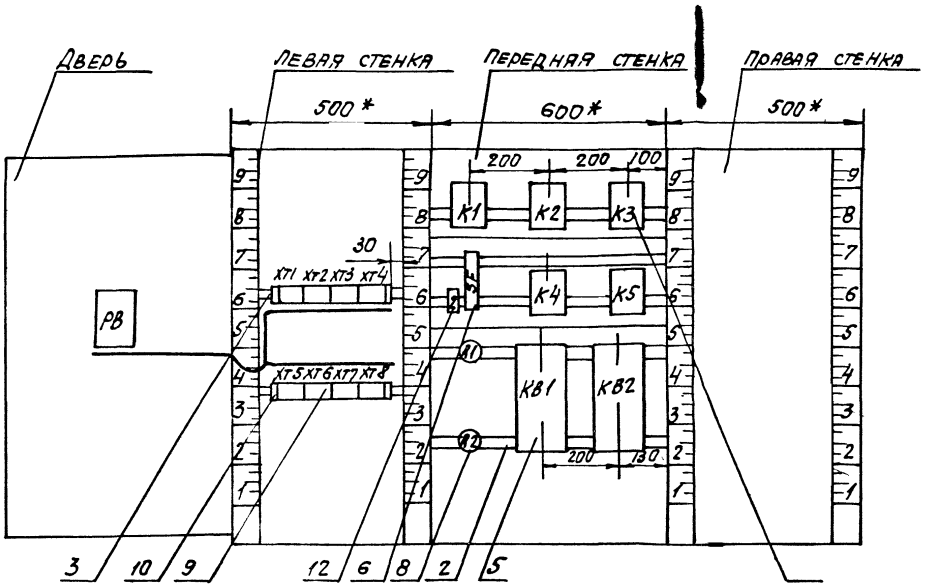


поз. 6
SF




поз. 8
R1, R2

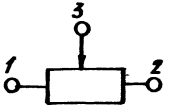


Вх. 30148 л. 14 20398-23 13

| Изм. | Лист | N докум. | Подпись | Дата | 904-02-14.85 АОВ | Лист 13 |
|---|---|---|---|---|---|---|

## Надписи на табло и в рамках

| № надписи | Текст надписи | Кол. | № надписи | Текст надписи | Кол. |
|---|---|---|---|---|---|
| | Рамка 66 х 26 | | | | |
| 1 | Температура воздуха | | | | |
| | в помещении | 1 | | | |
| 2 | Ввод ~220 В | 1 | | | |

Лист 14

| Проводник | Откуда идет | Куда поступает | Данные провода | Примечание |
|---|---|---|---|---|
| | | | | |
| | Технические | требования | | |
| | | | | |
| | Таблица соединений выполнена на | | | |
| | основании схем приведенных | | на | |
| | листах 3...9 | и 24 | | |
| | | | | |
| N | XT3:9 | XT3:10 | перемычка блока | |
| N | XT3:10 | XT4:10 | | |
| N | XT4:10 | XT5:2 | ПВ1 0,75 | |
| N | XT5:2 | XT7:5 | | |
| N | XT7:5 | XT7:6 | перемычка блока | |
| N | XT7:6 | KB1:2 | | |
| N | KB1:2 | KB2:2 | | |
| N | KB2:2 | K5:18 | | |
| N | K5:18 | K5:15 | ПВ1 0,75 | п |
| N | K5:15 | K5:11 | | п |
| N | K5:11 | K4:18 | | |
| N | K4:18 | K3:18 | | |
| N | K3:18 | K2:18 | | |

Вх. 30148 л. 85

Привязан

Инв.№

Взам.инв.№ | Инв.№подл. | Подпись и дата

20398-23 14

| | | | |
|---|---|---|---|
| Нач.отд. | Фингер | | 11.83 |
| Гл.спец. | Рубчинский | | 11.83 |
| Рук.гр. | Менаджерская | | 11.83 |
| Инж. | Ляховицкая | | 11.83 |
| Ст.техн. | Лечникова | | 11.83 |
| Н.контр. | Чуйкова | | 11.83 |

# 904-02-14.85 АОВ

Автоматизация приточных камер

| Стадия | Лист | Листов |
|---|---|---|
| Р | 15 | |

Щит регулирования Щ 16.
Таблица соединения

САНТЕХПРОЕКТ

| Проводник | Откуда идет | Куда поступает | Данные провода | Примечание |
|---|---|---|---|---|
| N | К2:18 | К1:18 | ПВ1 0,75 | |
| N | К1:18 | ХТ7:6 | | |
| 301 | ХТ1:2 | ХТ1:3 | перемычка блока | |
| 301 | ХТ1:3 | ХТ1:5 | ПВ1 | п |
| 301 | ХТ1:5 | ХТ1:6 | перемычка блока | |
| 301 | ХТ1:6 | ХТ1:7 | | |
| 301 | ХТ1:7 | ХТ4:9 | | |
| 301 | ХТ4:9 | ХТ5:1 | | |
| 301 | ХТ5:1 | SF:2 | | |
| 301 | SF:2 | К1:6 | ПВ1 0,75 | |
| 301 | К1:6 | К3:16 | | |
| 301 | К3:16 | К3:6 | | п |
| 301 | К3:6 | К3:8 | | п |
| 301 | К3:8 | К3:10 | | п |
| 303 | ХТ2:1 | ХТ2:2 | перемычка блока | |
| 303 | ХТ2:2 | К1:1 | | |
| 305 | ХТ1:10 | К1:8 | | |
| 305 | К1:8 | К1:4 | | п |
| 306 | ХТ4:8 | К1:9 | | |
| 309 | ХТ4:1 | К2:8 | ПВ1 0,75 | |
| 309 | К2:8 | К2:4 | | п |
| 312 | ХТ4:7 | К4:4 | | |
| 312 | К4:4 | К4:8 | | п |
| 314 | К1:5 | К2:9 | | |
| 314 | К2:9 | К2:6 | | п |
| 315 | К2:7 | ХТ4:4 | | |
| 316 | ХТ2:3 | ХТ2:4 | перемычка блока | |
| 316 | ХТ2:4 | ХТ4:3 | ПВ1 0,75 | |
| 316 | ХТ4:3 | К4:5 | | |

Инв.№подл. | Подпись и дата | Взам.инв.№



| Проводник | Откуда идет | Куда поступает | Данные провода | Примечание |
|---|---|---|---|---|
| 317 | ХТ4:5 | К2:1 | | |
| 318 | ХТ5:3 | К4:1 | | |
| 319 | ХТ1:9 | К1:7 | | |
| 319 | К1:7 | К3:1 | | |
| 320 | К3:9 | К1:2 | | |
| 321 | К4:7 | ХТ5:4 | | |
| 322 | К3:5 | К2:5 | | |
| 322 | К2:5 | ХТ5:5 | | |
| 323 | К3:7 | КВ1:1 | ПВ1 0,75 | |
| 324 | К4:9 | К4:6 | | п |
| 324 | К4:6 | К1:3 | | |
| 324 | К1:3 | ХТ3:7 | | |
| 325 | К1:3 | К5:4 | | |
| 325 | К5:4 | КВ1:3 | | |
| 325 | КВ3:17 | ХТ6:2 | | |
| 326 | К5:9 | КВ1:5 | | |
| 326 | КВ1:5 | ХТ6:3 | | |
| 327 | К3:4 | ХТ1:1 | | |
| 361 | КВ1:6 | ХТ5:8 | | |
| 361 | ХТ5:8 | ХТ5:9 | перемычка блока | |
| 362 | КВ1:9 | ХТ5:6 | | |
| 363 | R1:1 | ХТ5:7 | | |
| 364 | КВ1:8 | R1:2 | | |
| 364 | R1:2 | R1:3 | ПВ1 0,75 | п |
| 364 | R1:3 | ХТ5:10 | | |
| 365 | КВ1:7 | ХТ6:1 | | |
| 328 | К5:1 | ХТ6:7 | | |
| 329 | КВ2:5 | ХТ7:9 | Вх. 30148 л. 16 | |
| 329 | ХТ7:9 | ХТ3:8 | | п |
| | | | 20398-23 | 15 |

Инв.№подл. | Подпись и дата | Взам.инв.№

| Проводник | Откуда идет | Куда поступает | Данные провода | Примечание |
|---|---|---|---|---|
| 330 | К3:2 | ХТ1:4 | | |
| 331 | К5:2 | К5:6 | | П |
| 331 | К5:6 | К5:8 | | П |
| 331 | К5:8 | ХТ6:4 | | |
| 332 | К5:5 | ХТ6:5 | | |
| 333 | К5:14 | К5:7 | | П |
| 333 | К5:7 | ХТ6:6 | | |
| 334 | К5:10 | К5:3 | ПВ1 0,75 | П |
| 334 | К5:3 | ХТ6:8 | | |
| 335 | К3:11 | КВ2:1 | | |
| 336 | К3:3 | КВ2:3 | | |
| 336 | КВ2:3 | ХТ7:10 | | |
| 366 | КВ2:6 | ХТ6:9 | | |
| 366 | ХТ6:9 | ХТ6:10 | Перемычка блока | |
| 367 | КВ2:8 | R2:1 | | |
| 367 | R2:1 | ХТ7:1 | | |
| 368 | КВ2:9 | ХТ7:2 | | |
| 369 | КВ2:7 | ХТ7:3 | | |
| 370 | R2:2 | R2:3 | | П |
| 370 | R2:3 | ХТ7:4 | ПВ1 0,75 | |
| 10Р | ХТ3:5 | ХТ7:7 | | |
| 11Р | ХТ3:6 | ХТ7:8 | | |
| 8Р | ХТ3:3 | К4:16 | | |
| 9Р | ХТ3:4 | К4:17 | | |



| Проводник | Откуда идет | Куда поступает | Данные провода | Примечание |
|---|---|---|---|---|
| | | Дверь | | |
| N | ХТ3:9 | РВ-Х4:1Б | ПВ3 1,0 | |
| 302 | ХТ1:8 | РВ-Х4:6Б | | |
| 303 | ХТ2:1 | РВ-Х4:7Б | | |
| 306 | ХТ4:8 | РВ-Х4:2Б | | |
| 307 | РВ-Х4:3Б | РВ-Х4:8А | | П |
| 307 | РВ-Х4:8А | РВ-Х4:4А | ПВ3 1,0 | П |
| 308 | РВ-Х4:4Б | РВ-Х4:6А | | П |
| 308 | РВ-Х4:6А | РВ-Х4:2А | | П |
| 310 | ХТ4:2 | РВ-Х4:5А | ПВ3 1,0 | |
| 310 | РВ-Х4:5А | РВ-Х4:7А | ПВ3 1,0 | П |
| 312 | ХТ4:7 | РВ-Х4:1А | ПВ3 1,0 | |
| 312 | РВ-Х4:1А | РВ-Х4:3А | ПВ3 1,0 | П |
| 201 | ХТ8:1 | РВ-Х2:1Б | НВ3 0,75 | Измерительные цепи |
| 202 | ХТ8:2 | РВ-Х2:2Б | | |
| 203 | ХТ8:3 | РВ-Х2:3Б | | |
| Земля | РВ: ⏚ | Рейка для установки аппаратов: ⏚ | ПВ1 1,5 | |
| Земля | Рейки для установки аппаратов: ⏚ | Стойки: ⏚ | | |

Вх. 30148 л. 17



Инв. № подл. | Подпись и дата | Взам. инв. №

| Проводник | Вывод | Вид контакта | Вывод | Проводник | Проводник | Вывод | Вид контакта | Вывод | Проводник |
|---|---|---|---|---|---|---|---|---|---|
| | | | | | | | | | |
| | | ТЕХНИЧЕСКИЕ ТРЕБОВАНИЯ | | | | | | | |
| | | | | | | | | | |
| | | Таблица подключения выполнена на основании | | | | | | | |
| | | схем и таблицы соединений, приведенных | | | | | | | |
| | | соответственно на листах 3.. 9 | | | и 15.. 19 | | | | |
| | | | | | | | | | |
| | | XT1 | | | | | XT3 | | |
| 327 | 1 | | п2 | 301 | 6р | 1 | | 2 | 7р |
| 301 | 3п | | 4 | 330 | 8р | 3 | | 4 | 9р |
| 301 | 5п | | п6 | 301 | 10р | 5 | | 6 | 11р |
| 301 | 7п | | 8 | 302 | 324 | 7 | | 8 | 329 |
| 319 | 9 | | 10 | 305 | N | 9п | | п10 | N* |
| | | | | | | | | | |
| | | XT2 | | | | | XT4 | | |
| 303 | 1п | | п2 | 303 | 309 | 1 | | 2 | 310 |
| 316 | 3п | | п4 | 316 | 316 | 3 | | 4 | 315 |
| 1р | 5 | | п6 | 2р | 317 | 5 | | 6 | |
| 2р | 7п | | 8 | 3р | 312* | 7 | | 8 | 306* |
| 4р | 9 | | 10 | 5р | 301* | 9 | | 10 | N* |

| Привязан |
|---|
| |
| Инв.№ |

| | | | |
|---|---|---|---|
| Нач. отд | Фингер | | 11.83 |
| Гл. спец | Рубчинский | | XI.83 |
| Рук. гр. | Пендзержецкая | | 11.83 |
| Инженер | Ляховицкая | | 11.83 |
| Ст. техн. | Лечникова | | 11.83 |
| Н. контр | Чуйкова | | 11.83 |

**904-02-14.85 АОВ**

Автоматизация приточных камер

| Стадия | Лист | Листов |
|---|---|---|
| Р | 20 | |

Щит регулирования Щ16. Таблица подключения

САНТЕХПРОЕКТ

Инв.№ подл. | Подпись и дата | Взам. инв.№

| Проводник | Вывод | Вид контакта | Вывод | Проводник |
|---|---|---|---|---|
| | | XT5 | | |
| 301 | 1 | | 2 | N* |
| 318 | 3 | | 4 | 321 |
| 322 | 5 | | 6 | 362 |
| 363 | 7 | | п8 | 361 |
| 361 | 9п | | 10 | 364 |
| | | XT6 | | |
| 365 | 1 | | 2 | 325 |
| 326 | 3 | | 4 | 331 |
| 332 | 5 | | 6 | 333 |
| 328 | 7 | | 8 | 334 |
| 366 | 9п | | п10 | 366 |
| | | XT7 | | |
| 367 | 1 | | 2 | 368 |
| 369 | 3 | | 4 | 370 |
| N* | 5п | | п6 | 11* |
| 10р | 7 | | 8 | 11р |
| 329 | 9 | | 10 | 336 |
| | | XT8 | | |
| 201 | 1 | | 2 | 202 |
| 203 | 3 | | | |

| Проводник | Вывод | Вид контакта | Вывод | Проводник |
|---|---|---|---|---|
| | | K1 | | |
| 303 | 1 | К | 18 | N* |
| 305 | 4п | Р | 5 | 314 |
| 301* | 6п | Ж | 7 | 319 |
| 305* | 8 | Ж | 9 | 306 |
| 320 | 2 | Р | 3 | 324* |
| | | K2 | | |
| 317 | 1 | К | 18 | N* |
| 309 | 4п | Р | 5 | 322* |
| 314 | 6п | Ж | 7 | 315 |
| 309* | 8п | Ж | п9 | 314* |
| | | K3 | | |
| 319 | 1 | К | 18 | N* |
| 320 | 2 | Р | 3 | 336 |
| 327 | 4 | Р | 5 | 322 |
| 301* | 6п | Ж | 7 | 323 |
| 301* | 8п | Ж | 9 | 320 |
| 301 | 10п | Ж | 11 | 335 |
| 301* | 16п | Р | 17 | 325 |
| | | SF | | |
| | 1 | | 2 | 301* |

Вх. 30148 от 18

17

20398-23

**904-02-14.85 АОВ** Лист 21

| Проводник | Вывод | Вид контакта | Вывод | Проводник |
|---|---|---|---|---|
| | | К4 | | |
| 318 | 1 | К | 18 | N * |
| 312 * | 4п | Р | 5 | 316 |
| 324 * | 6п | ⏚ | 7 | 321 |
| 312 | 8п | ⏚ | п9 | 324 |
| 8р | 16 | Р | 17 | 9р |
| | | | | |
| | | | | |
| | | К5 | | |
| 328 | 1 | К | 18 | N * |
| 331 | 2п | Р | п3 | 334 * |
| 325 * | 4 | Р | 5 | 332 |
| 331 * | 6п | ⏚ | п7 | 333 * |
| 331 * | 8п | ⏚ | 9 | 326 |
| 334 | 10п | ⏚ | п11 | N * |
| 333 | 14п | Р | п15 | N * |
| | | | | |
| | | R1 | | |
| 363 | 1 | | п2 | 364 * |
| 364 * | 3п | | | |
| | | | | |
| | | R2 | | |
| 367 * | 1 | | п2 | 370 |
| 370 * | 3п | | | |

| Проводник | Вывод | Вид контакта | Вывод | Проводник |
|---|---|---|---|---|
| | | КВ1 | | |
| 323 | 1 | | 2 | N * |
| 325 * | 3 | | 4 | |
| 326 * | 5 | | 6 | 361 |
| 365 | 7 | | 8 | 364 |
| 362 | 9 | | | |
| | | | | |
| | | КВ2 | | |
| 335 | 1 | | 2 | N * |
| 336 * | 3 | | 4 | |
| 329 | 5 | | 6 | 366 |
| 369 | 7 | | 8 | 367 |
| 368 | 9 | | | |



| Проводник | Вывод | Вид контакта | Вывод | Проводник |
|---|---|---|---|---|
| | Дверь | | | |
| | | РВ | | |
| | | Х4 | | |
| 312 * | 1Ап | | п2А | 308 |
| 312 | 3Ап | | п4А | 307 |
| 310 * | 5Ап | | п6А | 308 * |
| 310 | 7Ап | | п8А | 307 * |
| N | 1Б | | 2Б | 306 |
| 307 | 3Бп | | п4Б | 308 |
| | 5Б | | 6Б | 302 |
| 303 | 7Б | | ⏚ | Земля |
| | | | | |
| | | Х2 | | |
| 201 | 1Б | | 2Б | 202 |
| 203 | 3Б | | | |

| Проводник | Вывод | Вид контакта | Вывод | Проводник |
|---|---|---|---|---|
| | | | | |

Инв. № подл. | Подпись и дата | Взам. инв. №

Вх. 30143-1.19

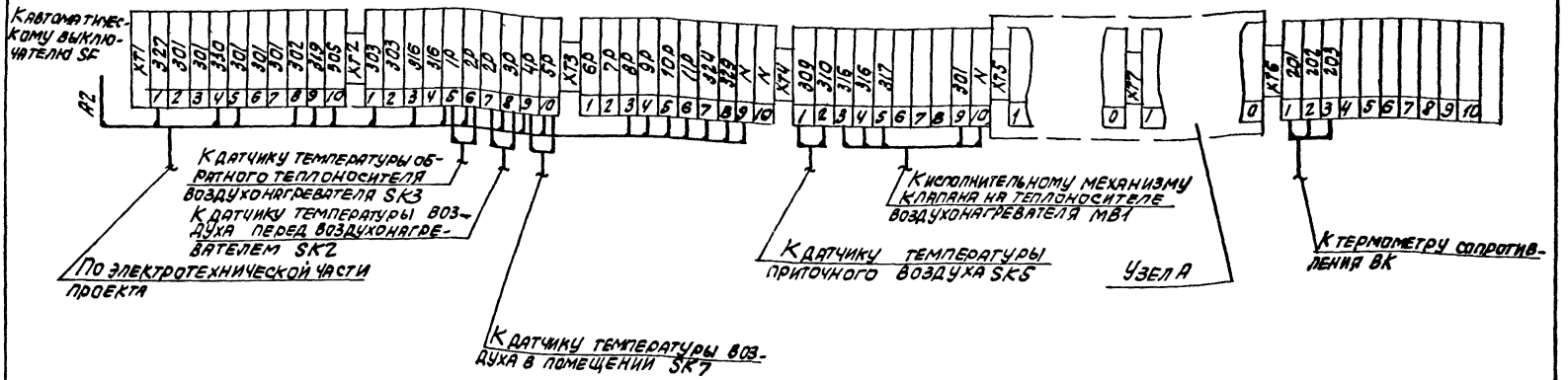


Узел А

Вариант 1

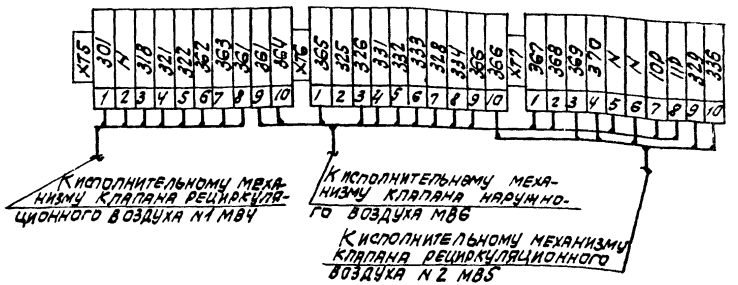


Вариант 2

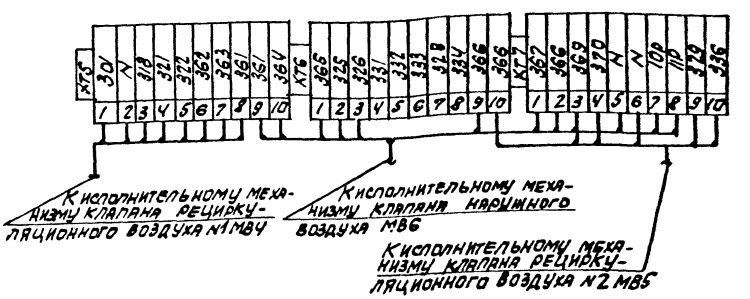


Вх. 30148 л. 20/20

20398-23

19

| | | | |
|---|---|---|---|
| Нач.отд. | Фингер | | 11.83 |
| Гл.спец. | Рубчинский | | 11.83 |
| Рук.гр. | Некрасовская | | 11.83 |
| Ст.техн. | Печникова | | 11.83 |
| Н.контр. | Чуйкова | | 11.83 |

Привязан

Инв.№

# 904-02-14.85 АОВ

Автоматизация приточных камер

| Стадия | Лист | Листов |
|---|---|---|
| Р | 24 | |

Схема подключения

САНТЕХПРОЕКТ

gost.e-ecolog.ru