ТИПОВЫЕ ПРОЕКТНЫЕ РЕШЕНИЯ
МАТЕРИАЛЫ ДЛЯ ПРОЕКТИРОВАНИЯ
904-02-14.85

АВТОМАТИЗАЦИЯ, УПРАВЛЕНИЕ И СИЛОВОЕ ЭЛЕКТРООБОРУДОВАНИЕ ПРИТОЧНЫХ КАМЕР

/С ПРИМЕНЕНИЕМ ИСКРОБЕЗОПАСНЫХ РЕГУЛЯТОРОВ/

АВТОМАТИЗАЦИЯ

АЛЬБОМ XX

Приточная вентиляционная камера рециркуляционная с воздухонагревателем, двумя клапанами рециркуляционного воздуха и секцией орошения
Электрическая система регулирования

ЦЕНТРАЛЬНЫЙ ИНСТИТУТ ТИПОВОГО ПРОЕКТИРОВАНИЯ
ГОССТРОЯ СССР
КИЕВСКИЙ ФИЛИАЛ
г. Киев-57 Эвена Потье № 12

54/21
Ц 0-80 Заказ № 4450 Инв. № 20398-21 Тираж 1000
Подано в печать 2.6. 1987 Цена 0-80

кф цитп инв. № 20398-21

Привязан

Инв. №

gost.e-ecolog.ru

ТИПОВЫЕ ПРОЕКТНЫЕ РЕШЕНИЯ
МАТЕРИАЛЫ ДЛЯ ПРОЕКТИРОВАНИЯ
904-02-14.85

АВТОМАТИЗАЦИЯ, УПРАВЛЕНИЕ И СИЛОВОЕ ЭЛЕКТРООБОРУДОВАНИЕ ПРИТОЧНЫХ КАМЕР

С ПРИМЕНЕНИЕМ ИСКРОБЕЗОПАСНЫХ РЕГУЛЯТОРОВ/

АВТОМАТИЗАЦИЯ

АЛЬБОМ XX

Приточная вентиляционная камера рециркуляционная
с воздухонагревателем,
двумя клапанами рециркуляционного воздуха
и секцией орошения
электрическая система регулирования

Вх. 30144 л. 2

УТВЕРЖДЕНЫ
ГЛАВСТРОЙПРОЕКТОМ ГОССТРОЯ СССР
протокол №33 от 12.06 1986г.

РАЗРАБОТАНЫ
ГОСУДАРСТВЕННЫМ ПРОЕКТНЫМ ИНСТИТУТОМ
"САНТЕХПРОЕКТ"
Главный инженер института Ю.И. Шиллер
Главный инженер проекта В.И. Фингер

кф цигп инв. №20308-21

				привязан
инв. №				

Ведомость примененных и ссылочных документов

Обозначение	Наименование	Примечание
ОСТ 36.13-76	Щиты и пульты систем автоматизации технологических процессов. Общие технические условия.	
ОСТ 36-27-77	Приборы и средства автоматизации. Обозначения условные в схемах автоматизации технологических процессов.	
ГОСТ 2.710-81	ЕСКД. Обозначения буквенно-цифровые в электрических схемах.	
ГОСТ 2.721-74	ЕСКД. Обозначения условные графические в схемах. Обозначения общего применения.	
ГОСТ 2.728-74	ЕСКД. Обозначения условные графические в схемах. Резисторы, конденсаторы.	
ГОСТ 2.755-74	ЕСКД. Обозначения условные графические в схемах. Устройства ком[illegible]ационные и контактные [illegible]единения.	
ГОСТ 2.780-68	ЕСКД. Обозна[illegible] условные графические [illegible]енты гидравлических и пне[illegible]тических сетей	
ГОСТ 2.782-68	ЕСКД. Обозначения условные графические. Насосы и двигатели гидравлические и пневматические	

Ведомость чертежей основного комплекта

Лист	Наименование	Примечание
1	Общие данные	
2	Схема функциональная	
3...9	Схема электрическая принципиальная регулирования	
10...14	Щит регулирования Щ16. Общий вид	
15...19	Щит регулирования Щ16. Таблица соединений	
20...23	Щит регулирования Щ16. Таблица подключения	
24	Схема подключения	

Инв.N			
Нач.отд.	Фингер	[signature]	11.83
Гл.спец.	Рубчинский	[signature]	11.83
Рук.гр.	Мендзержецкая	[signature]	11.83
Ст.инж	Чуйкова	[signature]	11.83
Н.контр.	Ляховицкая	[signature]	11.83

Привязан

904-02-14.85 АОВ

Автоматизация приточных камер

Стадия	Лист	Листов
Р	1	24

Общие данные

САНТЕХПРОЕКТ

Инв.№ подл. | Подпись и дата | Взам.инв.№

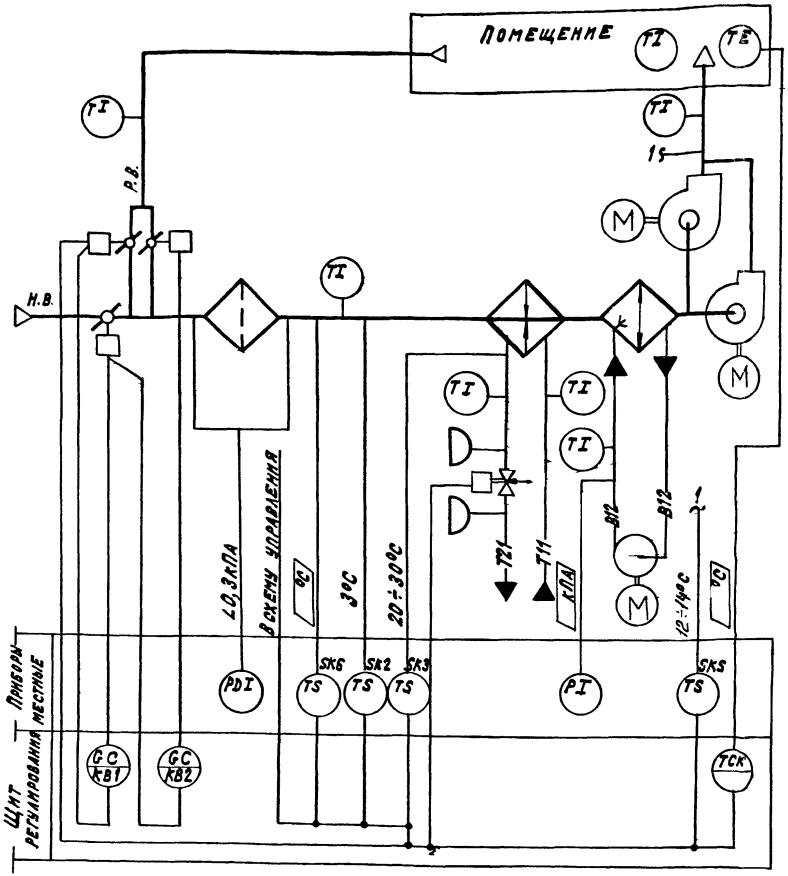

Предусматривается:

1. Регулирование температуры воздуха в помещении изменением:
   количества наружного и рециркуляционного воздуха, поступающего в приточную камеру;
   теплопроизводительности воздухонагревателя;
2. Ограничение по минимуму температуры приточного воздуха;
3. Автоматический прогрев воздухонагревателя перед включением приточного вентилятора;
4. Автоматическое подключение схемы регулирования при включении приточного вентилятора;
5. Защита воздухонагревателя от замерзания;
6. Установка датчика температуры для автоматического включения насоса секции орошения;
7. Синхронизация работы воздушных клапанов и последовательная с ними работа клапана на теплоносителе.

1. Исполнительные механизмы поставляются комплектно с воздушными и регулирующими клапанами.
2. Схема выполнена для камер 2ПК40 ÷ 2ПК 125А.

Вх. 30144 л 4 20398-21 3

Нач.отд.	Фингер		11.83
Гл.спец.	Рубчинский		11.83
Рук.группы	Медведевская		11.83
Инженер	Ляховицкая		11.83
Н.контр.	Чунков		11.83

904-02-14.85 АОВ

Автоматизация приточных камер

Стадия	Лист	Листов
Р	2	

Схема функциональная

САНТЕХПРОЕКТ

Обозначения №№ систем	
	Без резервного вентилятора
	С резервным вентилятором

Привязан

Инв.№

Инв.№подл. | Подпись и дата | Взам.инв.№

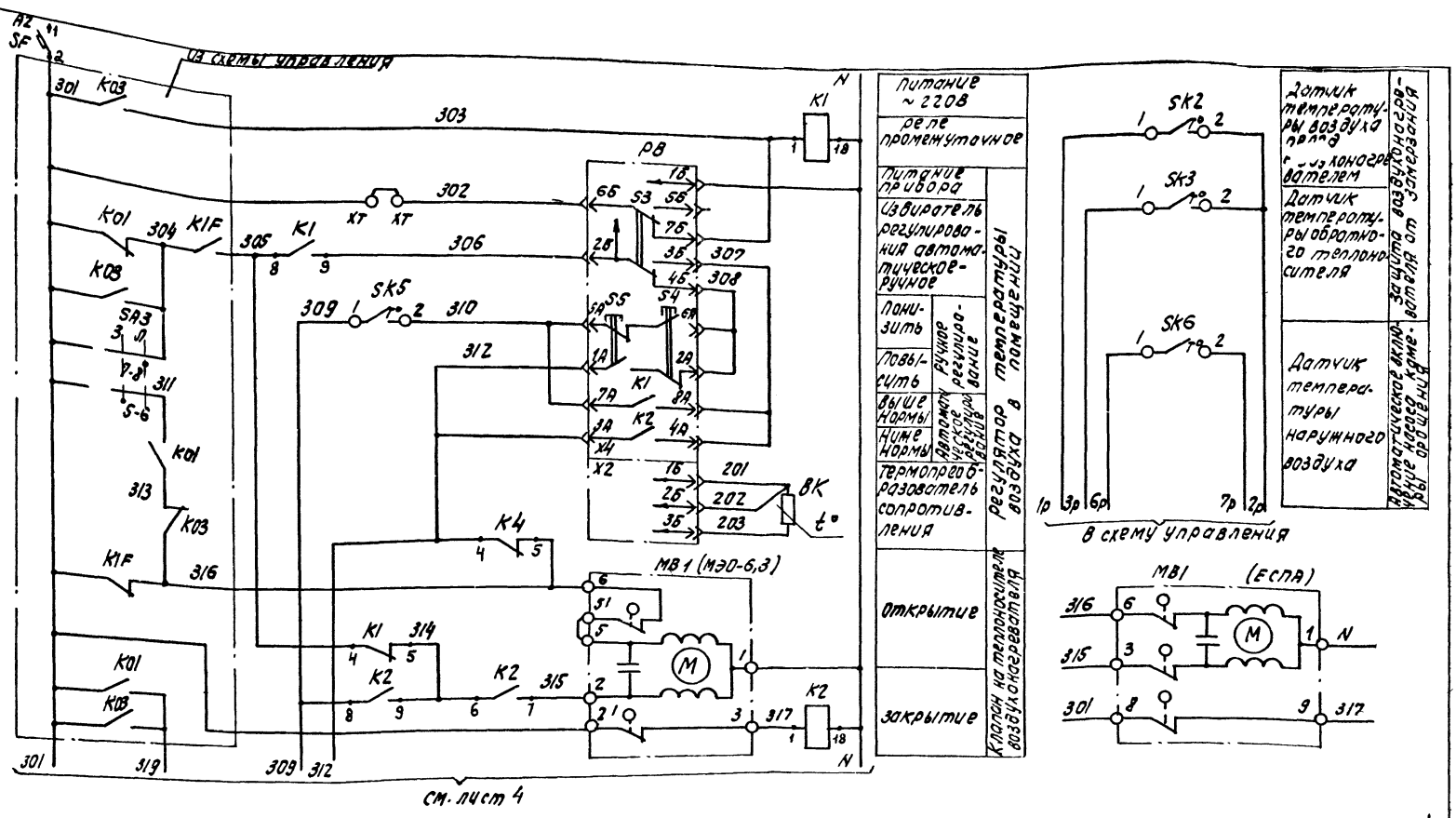

Вх. 30144 л 5 20398-21 4

Нач. отд.	Фингер		11.87
Гл. спец.	Рубчинский		11.83
Рук. гр.	Мендвермеч		11.83
Инж.	Пяховицкая		11.83
Ст. техн.	Пеннико		11.83
Н. контр.	Чуйкова		11.83

904-02-14.85 АОВ

Автоматизация приточных камер

Стадия	Лист	Листов
Р	3	

Схема электрическая принципиальная регулирование (начало).

САНТЕХПРОЕКТ

Привязан

Инв. N

○ — дополнительные клеммы щита, предусмотренные для унификации схемных решений

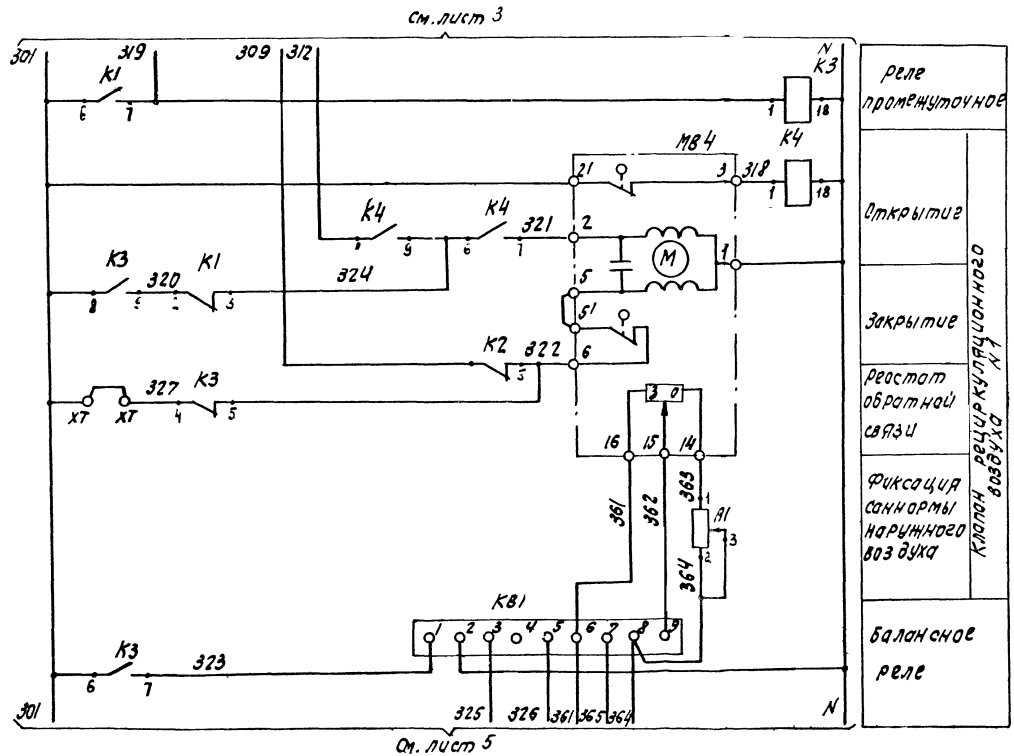

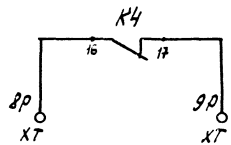

Вх. 30144 л. 6 20398-21 5

Нач.отд.	Фингер		11.83
Гл.спец.	Рубчинский		11.83
Рук.гр.	Мендзержецкая		11.83
Инж.	Ляховицкая		11.83
Ст.техн.	Печникова		11.83
Н.контр.	Чуйкова		11.83

904-02-14.85 АОВ

Автоматизация приточных камер

Стадия	Лист	Листов
Р	4	

Схема электрическая принципиальная регулирования (продолжение)

САНТЕХПРОЕКТ

Привязан

Инв. № 2

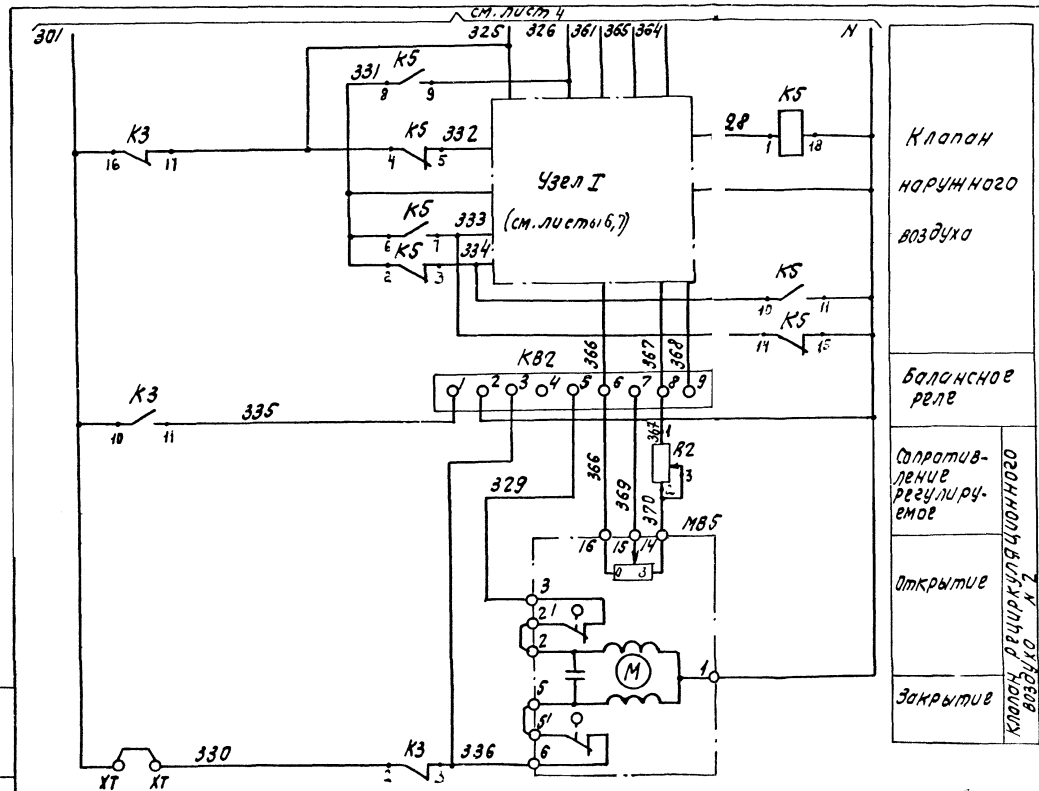

Вх. 30144 л. 7 20398-21 6

Нач. отд.	Фингер		11.83
Гл. спец.	Рубчинский		XI.83
Рук. гр.	Ме-Эзерженская		11.83
Инж.	Ляховицкая		11.83
Ст. техн.	Лечникова		11.83
Н. контр.	Чуйкова		11.83

904-02-14.85 АОВ

Автоматизация приточных камер

Стадия	Лист	Листов
Р	5	

Схема электрическая принципиальная регулирования (продолжение)

САНТЕХПРОЕКТ

Привязан

Инв. №

Инв. № подл. | Подпись и дата | Взам. инв. №

МЭО-100

Узел I

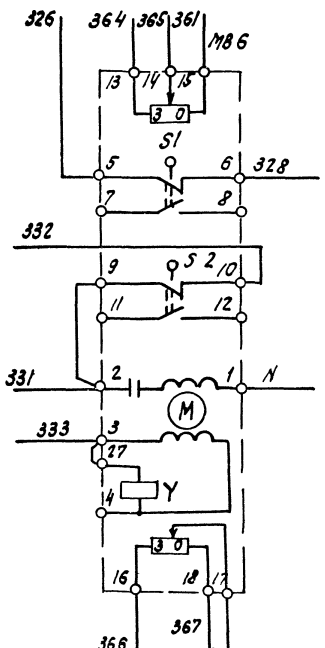

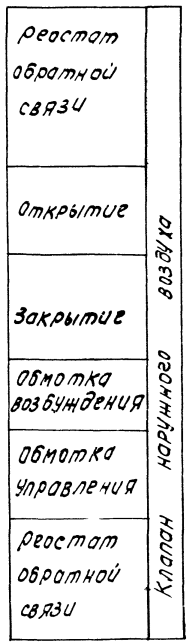

ЕСПА-02 ПВ

Узел I

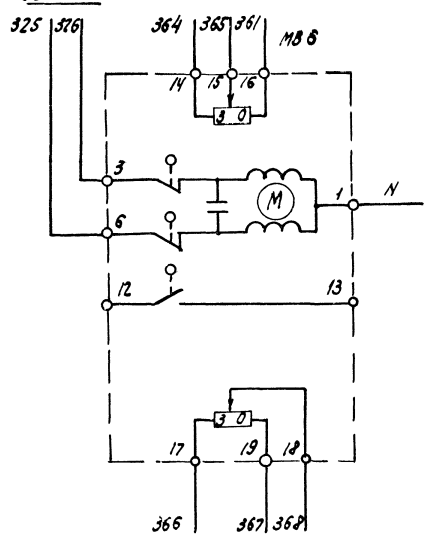

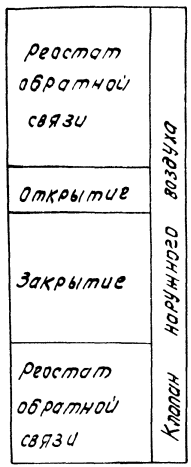

Вх. 30144 л.8 20398 21 7

Нач. отд.	Финигер			11.83
Гл. спец.	Рубчинский			11.83
Рук. гр.	Менделевич			11.83
Инж.	Яровицкая			11.83
Ст. техн.	Печникова			11.83
Н. контр.	Чулкина			11.83

904-02-14.85 АОВ

Автоматизация приточных камер

Стадия	Лист	Листов
Р	6	

Схема электрическая принципиальная регулирования (продолжение)

САНТЕХПРОЕКТ

Привязан

Инв. №

Инв. № подл. | Подпись и дата | Взам. инв. №

МЭО-40 (с двигателем ДАУ)

Узел I

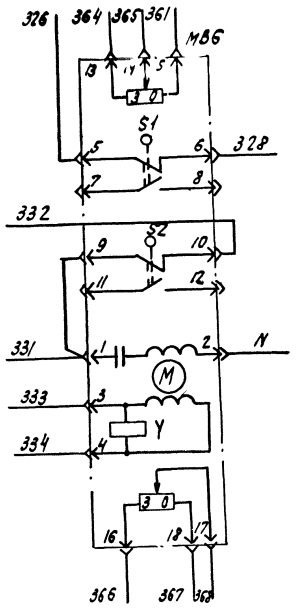

Реостат обратной связи	Клапан наружного воздуха
Открытие	
Закрытие	
Обмотка возбуждения	
Обмотка управления	
Реостат обратной связи	

МЭО-16, МЭО-40 (с двигателем ДСР)

Узел I

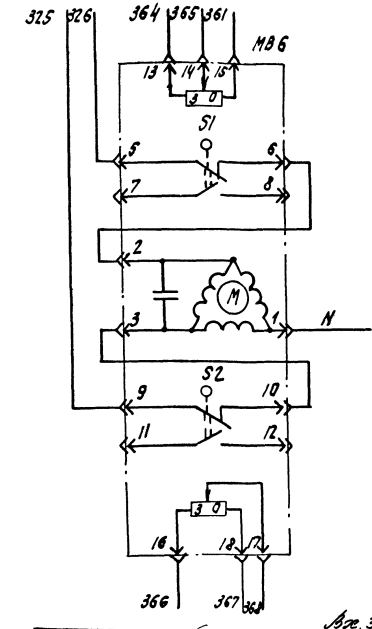

Реост обратной связи	Клапан наружного воздуха
Открытие	
Закрытие	
Реостат обратной связи	

Вх. 30144 л 9 20398-21 8

Нач.отд.	Фингер		11.83
Гл.спец.	Рубчинский		XI.83
Рук.гр.	Мендзержецкая		11.83
Инж.	Ляховицкая		11.83
Ст.техн.	Печникова		11.83
Н.контр.	Чуйкова		11.83

904-02-14.85 АОВ

Автоматизация приточных камер

Стадия	Лист	Листов
Р	7	

Схема электрическая принципиальная регулирования (продолжение)

САНТЕХПРОЕКТ

Привязан

Инв.№

Инв.№подл. | Подпись и дата | Взам.инв.№

Диаграммы замыкания контактов

Регулятор температуры РВ

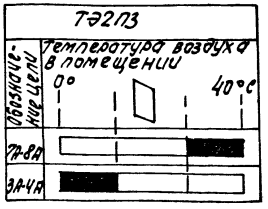

Датчик температуры SK2

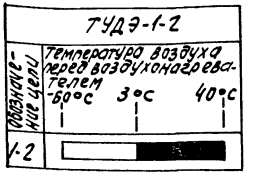

Датчик температуры SK3

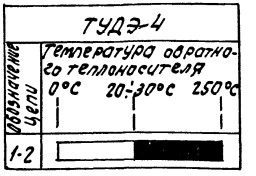

Исполнительный механизм МВ6

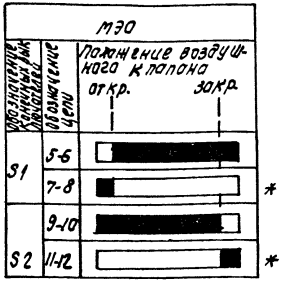

* - не используется

Датчик температуры SK6

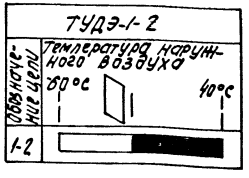

Датчик температуры SK5

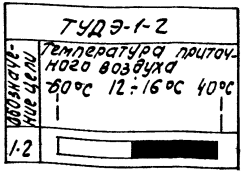

Вх. 30144 л. 10 20398-21 9

Нач. отд.	Фингер	[подпись]	11.83
Гл. спец.	Рубинский	[подпись]	XI.83
Рук. гр.	Мендзержецкая	[подпись]	11.83
Инж.	Ляховицкая	[подпись]	11.83
Ст. техн.	Лечникова	[подпись]	11.83
Н. контр.	Чуйкова	[подпись]	11.83

904-02-14.85 АОВ

Автоматизация приточных камер.

Стадия	Лист	Листов
Р	8	

Схема электрическая принципиальная регулирования (продолжение)

САНТЕХПРОЕКТ

Привязан

Инв. №

Позиционное обозначение	Наименование	Количество	Примечание
SK3	Устройство терморегулирующее		
	электрическое ТУДЭ-4 ТУ25-02.1074-75	1	контакт „3"
MB1	Исполнительный механизм		
	МЭО-6,3 ГОСТ 7192-80		комплектно с клапаном
	или исполнительный механизм		
	ЕСПА 02ПВ	1	комплектно с клапаном
MB4	Исполнительный механизм		
MB5	МЭО-6,3 ГОСТ 7192-80	2	комплектно с клапаном
MB6	Исполнительный механизм		
	МЭО-16 ГОСТ 7192-80	1	комплектно с клапаном
	или исполнительный механизм		
	ЕСПА 02 ПВ	1	комплектно с клапаном
	или исполнительный механизм		
	МЭО-100 ГОСТ 7192-80	1	комплектно с клапаном
	или исполнительный механизм		
	МЭО-40 ГОСТ 7192-80	1	комплектно с клапаном

Позиционное обозначение	Наименование	Количество	Примечание
	Щит регулирования		
PB	Регулятор температуры электричес-		
	кий трехпозиционный ТЭ2П3		
	ТУ25-02.200166-82	1	
K1...K5	Реле промежуточное ПЭ-21У3 ~220В		
	4З+4Р ТУ 16.523.457-74	5	
KB1	Балансное реле БРЭ-1 ~220В		
KB2	ТУ 25-05 2603-79	2	
R1,R2	Резистор эмалированный регули-		
	руемый ПЭВР-20 200 ом ГОСТ6513-75	2	
SF	Выключатель автоматический		
	А63-МУ3 ~220В Ун-2А.Уотс-1,3Ун		
	ТУ16.522.110-74	1	
	Аппаратура по месту		
BK	Термопреобразователь сопротивления медный		
	ТСМ-1079 ; градуировка 50М, ТУ25-02792280-80	1	
SK2,SK5,	Устройство терморегулирующее		
SK6	электрическое ТУДЭ-1-2		
	ТУ25-02.1074-75	3	контакт „3"

Вх. 30144 л.11 20398-21 10

Нач.отд.	Фингер	[signature]	11.83
Гл.спец.	Рубчинский	[signature]	11.83
Рук.гр.	Мендзержецкая	[signature]	11.83
Инж.	Ляховицкая	[signature]	11.83
Ст.техн.	Печникова	[signature]	11.83
Н.контр.	Чуйкова	[signature]	11.83

904-02-14.85 АОВ

Автоматизация приточных камер

Стадия	Лист	Листов
Р	9	

Схема электрическая принципиальная регулирования (окончание).

САНТЕХПРОЕКТ

Привязан

Инв. №

Поз.	Обозначение	Наименование	К-во	Прим.
		Документация		
	АОВ-15... 19	Таблица соединений		
	АОВ-20... 23	Таблица подключения		
		Стандартные изделия		
1		Шкаф щита ЩШМ 1000 х 600-□	1	
		УХЛ4 ЛР30 ОСТ 36.13-76		
2		Угольник УЗМ 600 ТК3-128-81	5	ТМ3-26-81 У7
3		Рейка РБ М500 ТК3-100-81	2	ТМ3-1-81 У3
		Прочие изделия		
4	РВ	Регулятор температуры	1	
		электрический ТЭ2П3		
5	КВ1, КВ2	Балансное реле БРЭ-1	2	
		~220В		

Привязан

Инв. №

Нач.отд.	Фингер	[signature]	11.83
Гл.спец.	Рубчинский	[signature]	11.83
Рук.гр.	Мендзержецкая	[signature]	11.83
Инженер	Ляховицкая	[signature]	11.83
Ст.техн.	Лечникова	[signature]	11.83
Н.контр.	Чуйкова	[signature]	11.83

904-02-14.85 АОВ

Автоматизация приточных камер

Стадия	Лист	Листов
Р	10	

Щит регулирования Щ16. Общий вид.

САНТЕХПРОЕКТ

Инв. № подл. | Подпись и дата | Взам. инв. №

Поз.	Обозначение	Наименование	К-во	Прим.
6	SF	Автомат ~220В Ж-2А	1	У423
		отсечка 1,3Ж крепление на		ТМ3-13-81
		панели А63-МУ3		
7	К1...К5	Реле ПЭ-21-5У3 ~220В	5	У225
		4з+4р		ТМ3-13-81
8	R1, R2	Резистор ПЭВР-20 200Ом±10%	2	У5
				ТМ3-19-81
9		Блок Б3-10	8	
10		Упор	4	
11		Перемычка П	10	
12		Рамка РПМ 66х26	2	
		Материалы		
13		Провод ПВ1 0,75 380	50	м
		ГОСТ 6323-79		
14		Провод ПВ1 1,5 380	5	м
		ГОСТ 6323-79		
15		Провод ПВ3 1,0 380	15	м
		ГОСТ 6323-79		
16		Провод НВЭ-0,75 II 380	3	м
		ГОСТ 17517-72		
		Вх. 30144 л. 12		
				11
				20398-21

Инв. № подл. | Подпись и дата | Взам. инв. №

904-02-14.85 АОВ

Лист 11

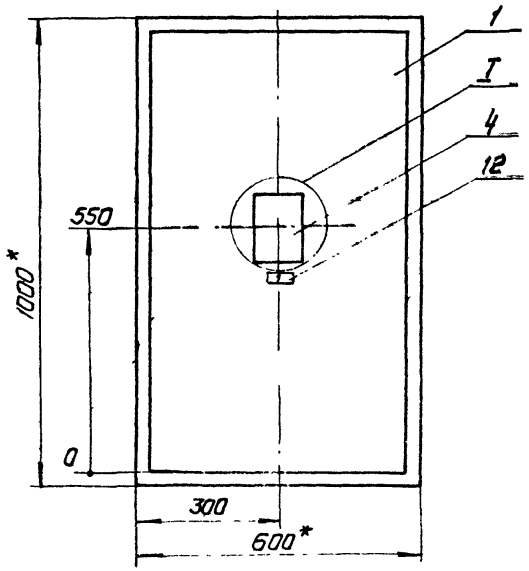

1.* Размеры для справок.

2. Покрытие вариант 2 ОСТ36.13-76.

I
М1:5

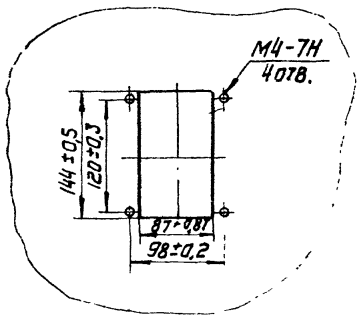

Вид на внутренние плоскости (развернуто)

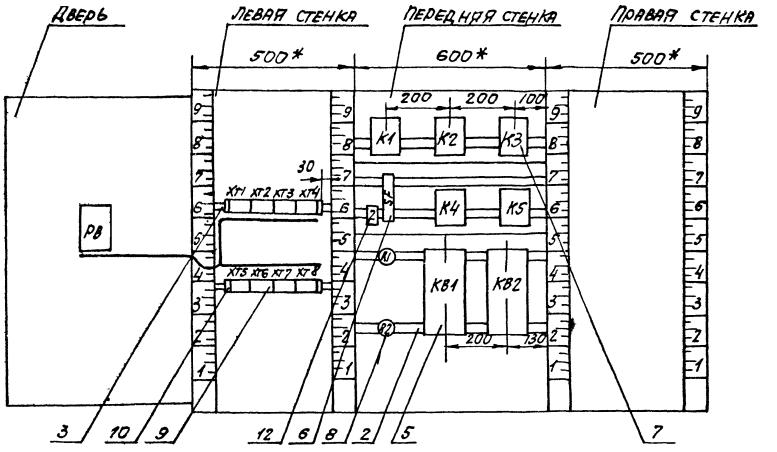

поз. 6
SF



поз. 8
R1, R2

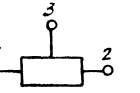

Надписи на табло и в рамках

№ надписи	Текст надписи	Кол.	№ надписи	Текст надписи	Кол.
	РАМКА 66×26				
1	Температура воздуха				
	в помещении	1			
2	ВВОД ~220В	1			

Проводник	Откуда идет	Куда поступает	Данные провода	Примечание
	Технические	требования		
	Таблица соединений выполнена на			
	основании схем, приведенных	на		
	листах 3..9	и 24		
N	XT3:9	XT3:10	перемычка блока	
N	XT3:10	XT4:10	ПВ1 0,75	
N	XT4:10	XT5:2		
N	XT5:2	XT7:5		
N	XT7:5	XT7:6	перемычка блока	
N	XT7:6	KB1:2		
N	KB1:2	KB2:2		
N	KB2:2	K5:18		
N	K5:18	K5:15	ПВ1 0,75	п
N	K5:15	K5:11		п
N	K5:11	K4:18		
N	K4:18	K3:18		
N	K3:18	K2:18		

Вх. 30144 л.15

20398-21 14

Привязан

Инв.№

Нач.отд.	Фингер		11.83
Гл.спец.	Рубчинский		11.83
Рук.гр.	Мендзержецкая		11.83
Инж.	Яховицкая		11.83
Ст.техн.	Лечникова		11.83
Н.контр.	Чуйкова		11.83

904-02-14.85 АОВ

Автоматизация приточных камер

Стадия	Лист	Листов
Р	15	

Щит регулирования Щ16. Таблица соединения

САНТЕХПРОЕКТ

Инв.№подл. | Подпись и дата | Взам.инв.№

Проводник	Откуда идет	Куда поступает	Данные провода	Примечание
N	К2:18	К1:18	ПВ1 0,75	
N	К1:18	ХТ7:6		
301	ХТ1:2	ХТ1:3	перемычка блока	
301	ХТ1:3	ХТ1:5	ПВ1 0,75	п
301	ХТ1:5	ХТ1:6	перемычка блока	
301	ХТ1:6	ХТ1:7		
301	ХТ1:7	ХТ4:9		
301	ХТ4:9	ХТ5:1		
301	ХТ5:1	SF:2		
301	SF:2	К1:6	ПВ1 0,75	
301	К1:6	К3:16		
301	К3:16	К3:6		п
301	К3:6	К3:8		п
301	К3:8	К3:10		п
303	ХТ2:1	ХТ2:2	перемычка блока	
303	ХТ2:2	К1:1		
305	ХТ1:10	К1:8		
305	К1:8	К1:4		п
306	ХТ4:8	К1:9		
309	ХТ4:1	К2:8	ПВ1 0,75	
309	К2:8	К2:4		п
312	ХТ4:7	К4:4		
312	К4:4	К4:8		п
314	К1:5	К2:9		
314	К2:9	К2:6		п
315	К2:7	ХТ4:4		
316	ХТ2:3	ХТ2:4	перемычка блока	
316	ХТ2:4	ХТ4:3	ПВ1 0,75	
316	ХТ4:3	К4:5		

Проводник	Откуда идет	Куда поступает	Данные провода	Примечание
317	ХТ4:5	К2:1		
318	ХТ5:3	К4:1		
319	ХТ1:9	К1:7		
319	К1:7	К3:1		
320	К3:9	К1:2		
321	К4:7	ХТ5:4		
322	К3:5	К2:5		
322	К2:5	ХТ5:5		
323	К3:7	КВ1:1	ПВ1 0,75	
324	К4:9	К4:6		п
324	К4:6	К1:3		
324	К1:3	ХТ3:7		
325	К3:17	К5:4		
325	К5:4	КВ1:3		
325	КВ1:3	ХТ6:2		
326	К5:9	КВ1:5		
326	КВ1:5	ХТ6:3		
327	К3:4	ХТ1:1		
361	КВ1:6	ХТ5:8		
361	ХТ5:8	ХТ5:9	перемычка блока	
362	КВ1:9	ХТ5:6		
363	R1:1	ХТ5:7		
364	КВ1:8	R1:2		
364	R1:2	R1:3	ПВ1 0,75	п
364	R1:3	ХТ5:10		
365	КВ1:7	ХТ6:1		
328	К5:1	ХТ6:7		
329	КВ2:5	ХТ7:9	Вх. 30144 л. 16	
329	ХТ7:9	ХТ3:8		15
				20398-21

Проводник	Откуда идет	Куда поступает	Данные провода	Примечание
330	К3:2	ХТ1:4		
331	К5:2	К5:6		п
331	К5:6	К5:8		п
331	К5:8	ХТ6:4		
332	К5:5	ХТ6:5		
333	К5:14	К5:7		п
333	К5:7	ХТ6:6		
334	К5:10	К5:3	ПВ1 0,75	п
334	К5:3	ХТ6:8		
335	К3:11	КВ2:1		
336	К3:3	КВ2:3		
336	КВ2:3	ХТ7:10		
366	КВ2:6	ХТ6:9		
366	ХТ6:9	ХТ6:10	Перемычка блока	
367	КВ2:8	R2:1		
367	R2:1	ХТ7:1		
368	КВ2:9	ХТ7:2		
369	КВ2:7	ХТ7:3		
370	R2:2	R2:3		п
370	R2:3	ХТ7:4	ПВ1 0,75	
10Р	ХТ3:5	ХТ7:7		
11Р	ХТ3:6	ХТ7:8		
8Р	ХТ3:3	К4:16		
9Р	ХТ3:4	К4:17		

Проводник	Откуда идет	Куда поступает	Данные провода	Примечание
	Дверь			
N	ХТ3:9	РВ-Х4:1Б		
302	ХТ1:8	РВ-Х4:6Б	ПВ3 1,0	
303	ХТ2:1	РВ-Х4:7Б		
306	ХТ4:8	РВ-Х4:2Б		
307	РВ-Х4:3Б	РВ-Х4:8А		п
307	РВ-Х4:8А	РВ-Х4:4А	ПВ3 1,0	п
308	РВ-Х4:4Б	РВ-Х4:6А		п
308	РВ-Х4:6А	РВ-Х4:2А		п
310	ХТ4:2	РВ-Х4:5А	ПВ3 1,0	
310	РВ-Х4:5А	РВ-Х4:7А	ПВ3 1,0	п
312	ХТ4:7	РВ-Х4:1А	ПВ3 1,0	
312	РВ-Х4:1А	РВ-Х4:3А	ПВ3 1,0	п
201	ХТ8:1	РВ-Х2:1Б		Измери-
202	ХТ8:2	РВ-Х2:2Б	НВЭ 0,75	тельные
203	ХТ8:3	РВ-Х2:3Б		цепи
Земля	РВ: ⏚	Рейка для установки аппаратов: ⏚	ПВ1 1,5	
Земля	Рейки для установки аппаратов: ⏚	Стойки: ⏚		

Вх. 30144 л. 17

16

20398-21

Инв. № подл. | Подпись и дата | Взам. инв. №

Проводник	Вывод	Вид контакта	Вывод	Проводник
	Технические требования			
	Таблица подключения выполнена на основании			
	схем и таблицы соединений, приведенных			
	соответственно на листах 3...9 и 15...19			
	XT1			
327	1		п2	301
301	3п		4	330
301	5п		п6	301
301	7п		8	302
319	9		10	305
	XT2			
303	1п		п2	303
316	3п		п4	316
1р	5		п6	2р
2р	7п		8	3р
4р	9		10	5р

Проводник	Вывод	Вид контакта	Вывод	Проводник
		XT3		
6р	1		2	7р
8р	3		4	9р
10р	5		6	11р
324	7		8	329
N	9п		п10	N *
		XT4		
309	1		2	310
316	3		4	315
317	5		6	
312*	7		8	306*
301*	9		10	N *

Привязан

Инв.№

Нач.отд.	Фингер		11.83
Гл.спец.	Рубчинский		11.83
Рук.гр.	Мендзержецкая		11.83
Инж.	Ляховицкая		11.83
Ст.техн.	Печникова		11.83
Н.контр.	Чумичева		11.83

904-02-14.85 АОВ

Автоматизация приточных камер

Стадия	Лист	Листов
Р	20	

Щит регулирования Щ16. Таблица подключения.

САНТЕХПРОЕКТ

Инв.№ подл. | Подпись и дата | Взам.инв.№

Проводник	Вывод	Вид контакта	Вывод	Проводник
		XT5		
301	1		2	N*
318	3		4	321
322	5		6	362
363	7		п8	361
361	9п		10	364
		XT6		
365	1		2	325
326	3		4	331
332	5		6	333
328	7		8	334
366	9п		п10	366
		XT7		
367	1		2	368
369	3		4	370
N*	5п		п6	N*
10р	7		8	11р
329	9		10	336
		XT8		
201	1		2	202
203	3			

Проводник	Вывод	Вид контакта	Вывод	Проводник
		К1		
303	1	К	18	N*
305	4п	Р	5	314
301*	6п	З	7	319
305*	8	З	9	306
320	2	Р	3	324*
		К2		
317	1	К	18	N*
309	4п	Р	5	322*
314	6п	З	7	315
309*	8п	З	п9	314*
		К3		
319	1	К	18	N*
330	2	Р	3	336
327	4	Р	5	322
301*	6п	З	7	323
301*	8п	З	9	320
301	10п	З	11	335
301*	16п	Р	17	325
		SF		
	1		2	301*

Вх. 30144 от 18

17

80398-21

Инв.№ подл. | Подпись и дата | Взам.инв.№

Проводник	вывод	вид контакта	вывод	Проводник
		К4		
318	1	К	18	N *
312 *	4п	Р	5	316
324 *	6п	Ж	7	321
312	8п	Ж	п9	324
8р	16	Р	17	9р
		К5		
328	1	К	18	N *
331	2п	Р	п3	334 *
325 *	4	Р	5	332
331 *	6п	Ж	п7	333 *
331 *	8п	Ж	9	326
334	10п	Ж	п11	N *
333	14п	Р	п15	N *
		R1		
363	1		п2	364 *
364 *	3п			
		R2		
367 *	1		п2	370
370 *	3п			

Проводник	вывод	вид контакта	вывод	Проводник
		КВ1		
323	1		2	N *
325 *	3		4	
326 *	5		6	361
365	7		8	364
362	9			
		КВ2		
335	1		2	N *
336 *	3		4	
329	5		6	366
369	7		8	367
368	9			

Проводник	вывод	вид контакта	вывод	Проводник
	Дверь			
		РВ		
		Х4		
312 *	1Ап		п2А	308
312	3Ап		п4А	307
310 *	5Ап		п6А	308 *
310	7Ап		п8А	307 *
N	1Б		2Б	306
307	3Бп		п4Б	308
	5Б		6Б	302
303	7Б		⏚	Земля
		Х2		
201	1Б		2Б	202
203	3Б			

Проводник	вывод	вид контакта	вывод	Проводник

Вх 30144.1.19

18

20398-21

Инв. № подл. | Подпись и дата | Взам. инв. №

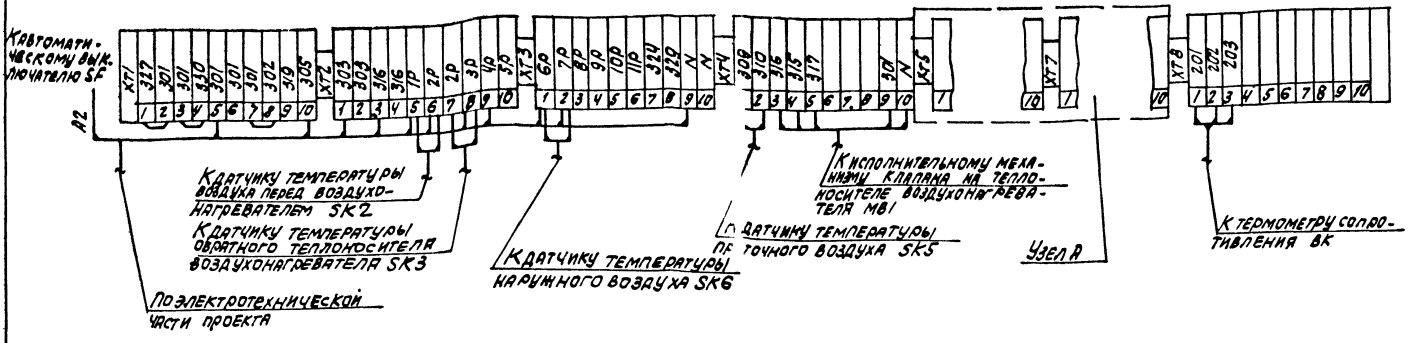

Узел А

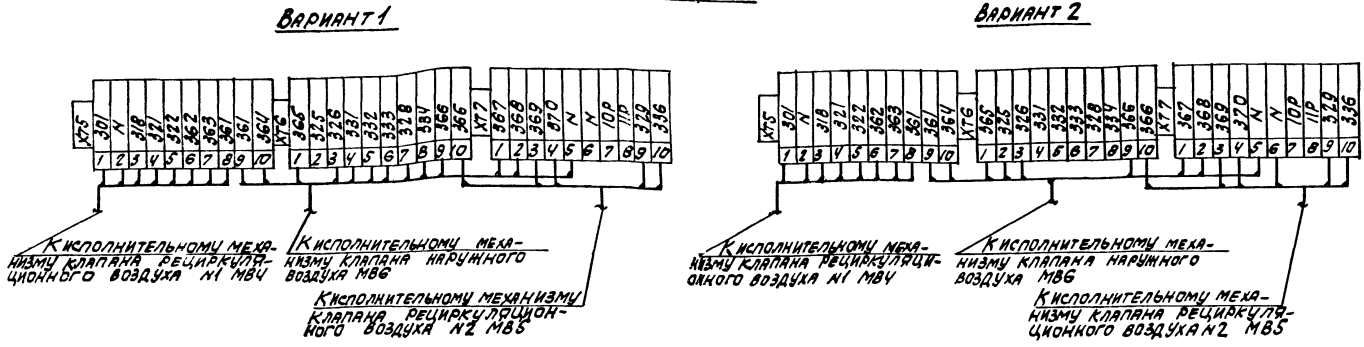

Вх. 30144 л 20/20. 20398-21

19

Нач. отд.	Фингер		11.83
Гл. спец.	Рувинский		11.83
Рук. гр.	Мендзолецкая		11.83
Ст. техн.	Лечникова		11.83
Н. контр.	Чуйкова		11.83

904-02-14.85 АОВ

Автоматизация приточных камер

Стадия	Лист	Листов
Р	24	

Схема подключения

САНТЕХПРОЕКТ

Привязан

Инв. №

gost.e-ecolog.ru