ТИПОВЫЕ ПРОЕКТНЫЕ РЕШЕНИЯ

МАТЕРИАЛЫ ДЛЯ ПРОЕКТИРОВАНИЯ

904-02-14.85

АВТОМАТИЗАЦИЯ, УПРАВЛЕНИЕ И СИЛОВОЕ ЭЛЕКТРООБОРУДОВАНИЕ ПРИТОЧНЫХ КАМЕР

С ПРИМЕНЕНИЕМ ИСКРОБЕЗОПАСНЫХ РЕГУЛЯТОРОВ/

АВТОМАТИЗАЦИЯ

АЛЬБОМ XVIII

Приточная вентиляционная камера рециркуляционная с воздухонагревателем и двумя клапанами рециркуляционного воздуха.

ЭЛЕКТРИЧЕСКАЯ СИСТЕМА РЕГУЛИРОВАНИЯ

ЦЕНТРАЛЬНЫЙ ИНСТИТУТ ТИПОВОГО ПРОЕКТИРОВАНИЯ
ГОССТРОЯ СССР
КИЕВСКИЙ ФИЛИАЛ
г. Киев-57 ул. Эжена Потье № 12

54/19
Ц. 0-80 Заказ № УУУ8 Инв. № 20398-19 Тираж 1000
Сдано в печать 3.6. 1987 Цена 0-80

Вх. 30242 л. 1/20
Кф ЦИТП инв № 20398-19

Привязан

Инв. №

gost.e-ecolog.ru

ТИПОВЫЕ ПРОЕКТНЫЕ РЕШЕНИЯ

МАТЕРИАЛЫ ДЛЯ ПРОЕКТИРОВАНИЯ

904-02-14.85

АВТОМАТИЗАЦИЯ, УПРАВЛЕНИЕ И СИЛОВОЕ ЭЛЕКТРООБОРУДОВАНИЕ ПРИТОЧНЫХ КАМЕР

/С ПРИМЕНЕНИЕМ ИСКРОБЕЗОПАСНЫХ РЕГУЛЯТОРОВ/

АВТОМАТИЗАЦИЯ

АЛЬБОМ XVIII

Приточная вентиляционная камера рециркуляционная с воздухонагревателем и двумя клапанами рециркуляционного воздуха

Электрическая система регулирования

Вх. 3014 л.2

УТВЕРЖДЕНЫ

ГЛАВСТРОЙПРОЕКТОМ ГОССТРОЯ СССР

КФ ЦИТП инв. №20398-19 ПРОТОКОЛ №33 от 12.06 1986г.

РАЗРАБОТАНЫ

ГОСУДАРСТВЕННЫМ ПРОЕКТНЫМ ИНСТИТУТОМ "САНТЕХПРОЕКТ"

Главный инженер института Ю.И.Шиллер

Главный инженер проекта В.И.Фингер

				ПРИВЯЗАН

Ведомость примененных и ссылочных документов

Обозначение	Наименование	Примечание
ОСТ 36.13-76	Щиты и пульты систем автоматизации технологических процессов	
	Общие технические условия	
ОСТ 36-27-77	Приборы и средства автоматизации. Обозначения условные в схемах автоматизации технологических процессов.	
ГОСТ 2.710-81	ЕСКД. Обозначения буквенно-цифровые в электрических схемах.	
ГОСТ 2.721-74	ЕСКД. Обозначения условные графические в схемах. Обозначения общего применения	
ГОСТ 2.728-74	ЕСКД. Обозначения условные графические в схемах. Резисторы, конденсаторы.	
ГОСТ 2.755-74	ЕСКД. Обозначения условные графические в схемах. Устройства коммутационные и контактные соединения.	
ГОСТ 2.780-68	ЕСКД. Обозначения условные графические. Элементы гидравлических и пневматических сетей	
ГОСТ 2.782-68	ЕСКД. Обозначения условные графические. Насосы и двигатели гидравлические и пневматические	

Ведомость чертежей основного комплекта

Лист	Наименование	Примечание
1	Общие данные	
2	Схема функциональная	
3...9	Схема электрическая принципиальная регулирования	
10...14	Щит регулирования Щ16. Общий вид	
15...19	Щит регулирования Щ16. Таблица соединений	
20...23	Щит регулирования Щ16. Таблица подключения	
24	Схема подключения	

Вх. 30142 л. 3 20398-19 2

Инв. N			
Нач. отд.	Фингер	[signature]	11.83
Гл. спец.	Рубчинский	[signature]	XI.83
Рук. гр.	Мендзерницкая		11.83
Ст. инж.	Чуйкова	[signature]	XI.83
Н. контр.	Лаковецкий	[signature]	11.83

Привязан

904-02-1485 АОВ

Автоматизация приточных камер

Стадия	Лист	Листов
Р	1	24

Общие данные

САНТЕХПРОЕКТ

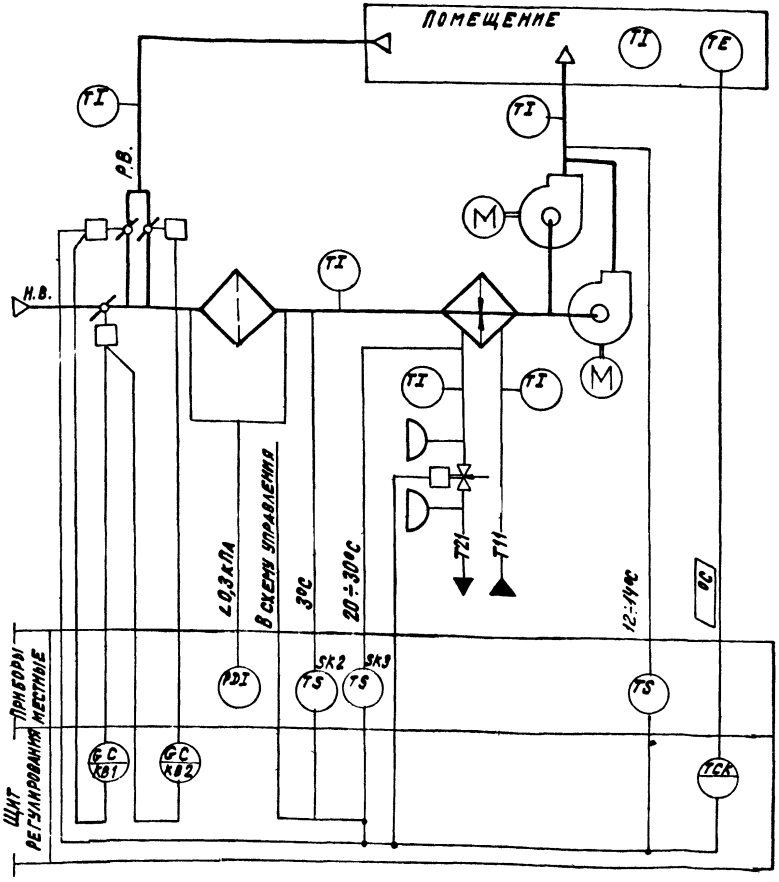

Предусматривается:

1. Регулирование температуры воздуха в помещении изменением количества наружного и рециркуляционного воздуха, поступающего в приточную камеру; теплопроизводительности воздухонагревателя;
2. Ограничение по минимуму температуры приточного воздуха;
3. Автоматический прогрев воздухонагревателя перед включением приточного вентилятора;
4. Автоматическое подключение схемы регулирования при включении приточного вентилятора;
5. Защита воздухонагревателя от замерзания;
6. Синхронизация работы воздушных клапанов и последовательная с ними работа клапана на теплоносителе.

1. Исполнительные механизмы поставляются комплектно с воздушными и регулирующими клапанами.
2. Схема выполнена для камер 2ПК 40÷2ПК 125А.

Вх. 30142 л. 4 20398-19 3

Обозначение (Н1 - Н3) систем	
	без резервного вентилятора
	с резервным вентилятором

Привязан

Инв. №

Нач. отд.	Фингер		11.83
Гл. спец.	Рубчинский		11.83
Рук. гр.	Неждановская		11.83
Инженер	Ляховицкая		11.83
Н. контр.	Чуйкова		11.83

904-02-14.85 АОВ

Автоматизация приточных камер

Стадия	Лист	Листов
Р	2	

Схема функциональная

САНТЕХПРОЕКТ

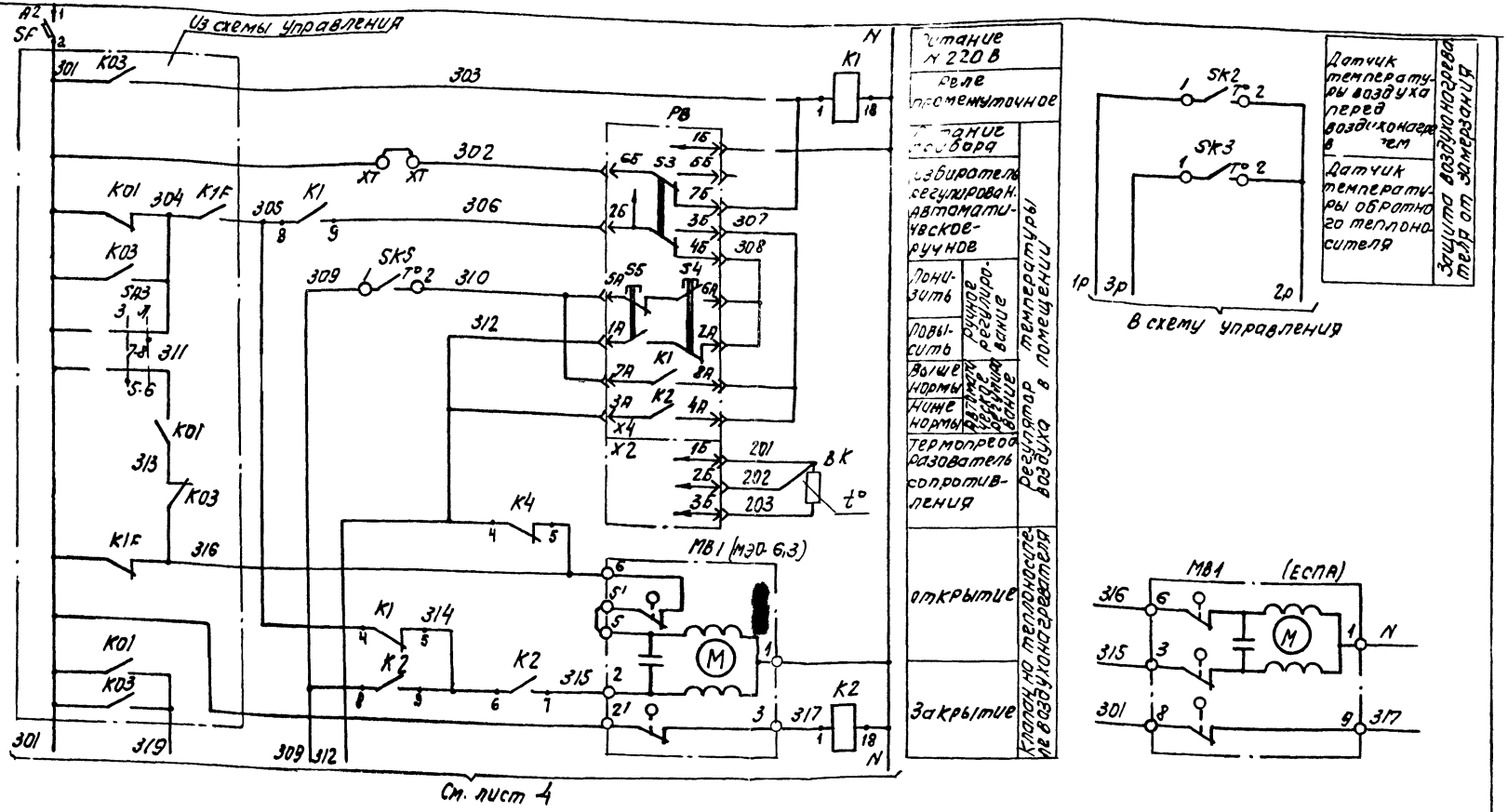

○ – дополнительные клеммы щита, предусмотренные для унификации схемных решений

Вх. 30142 л. 5 20398-19 4

Нач. отд.	Фингер		11.83
Гл. спец.	Рубчинский		XI.83
Рук. гр.	Мендзержецкая		11.83
Инж.	Ляховицкая		11.83
Ст. техн.	Лечникова		11.83
Н. контр.	Чуйкова		11.83

Привязан

Инв. №

904-02-14.85 АОВ

Автоматизация приточных камер

Стадия	Лист	Листов
Р	3	

Схема электрическая принципиальная регулирования (начало).

САНТЕХПРОЕКТ

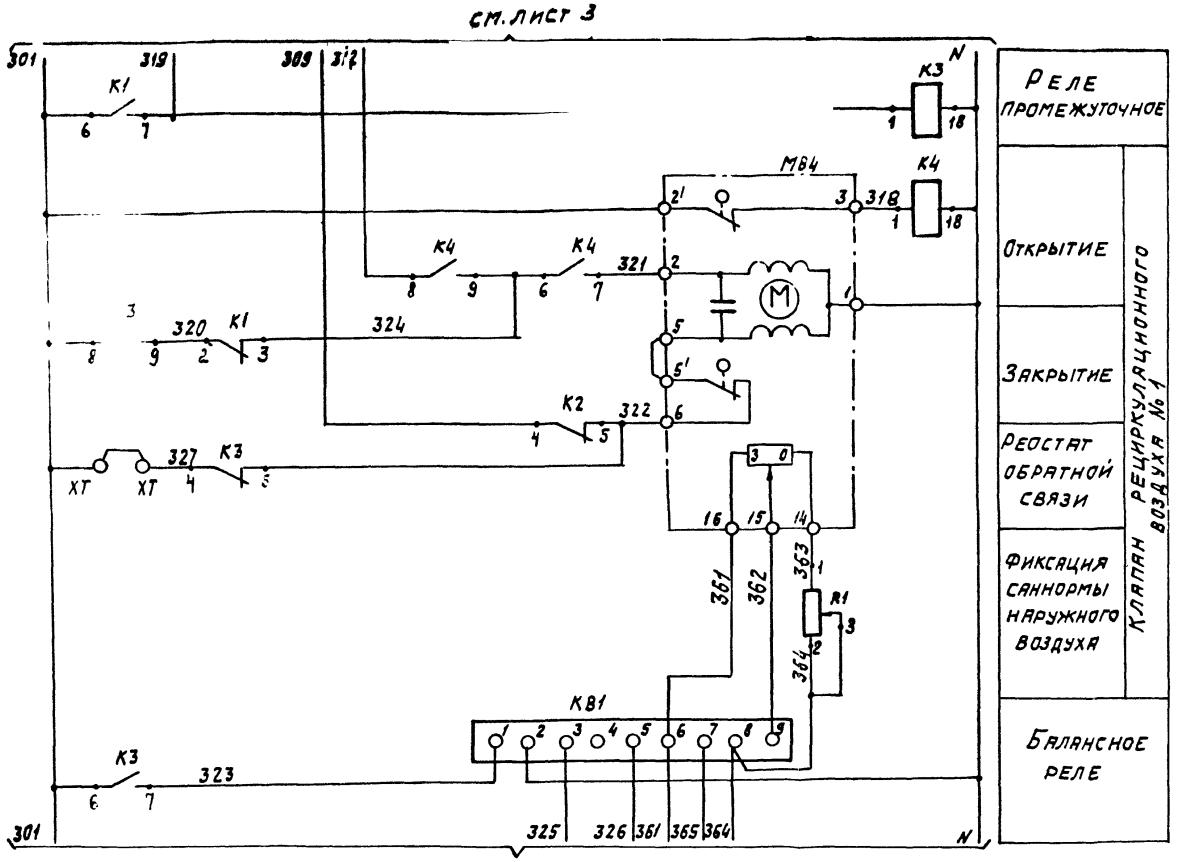

Вх. 30142 л.6 20398-19 5

Нач. отд.	Фингер		11.83
Гл. спец.	Рубчинский		11.83
Рук. гр.	Пендережецкая		11.83
Инж.	Ляховицкая		11.83
Ст. техн.	Печникова		11.83
Н. контр.	Чуйкова		11.83

904-02-14.85 АОВ

Автоматизация приточных камер

Стадия	Лист	Листов
Р	4	

Схема электрическая принципиальная регулирования (продолжение)

ГАНТ ЕХПРОЕКТ

Привязан

Инв. №

Инв. № подл. | Подпись и дата | Взам. инв. №

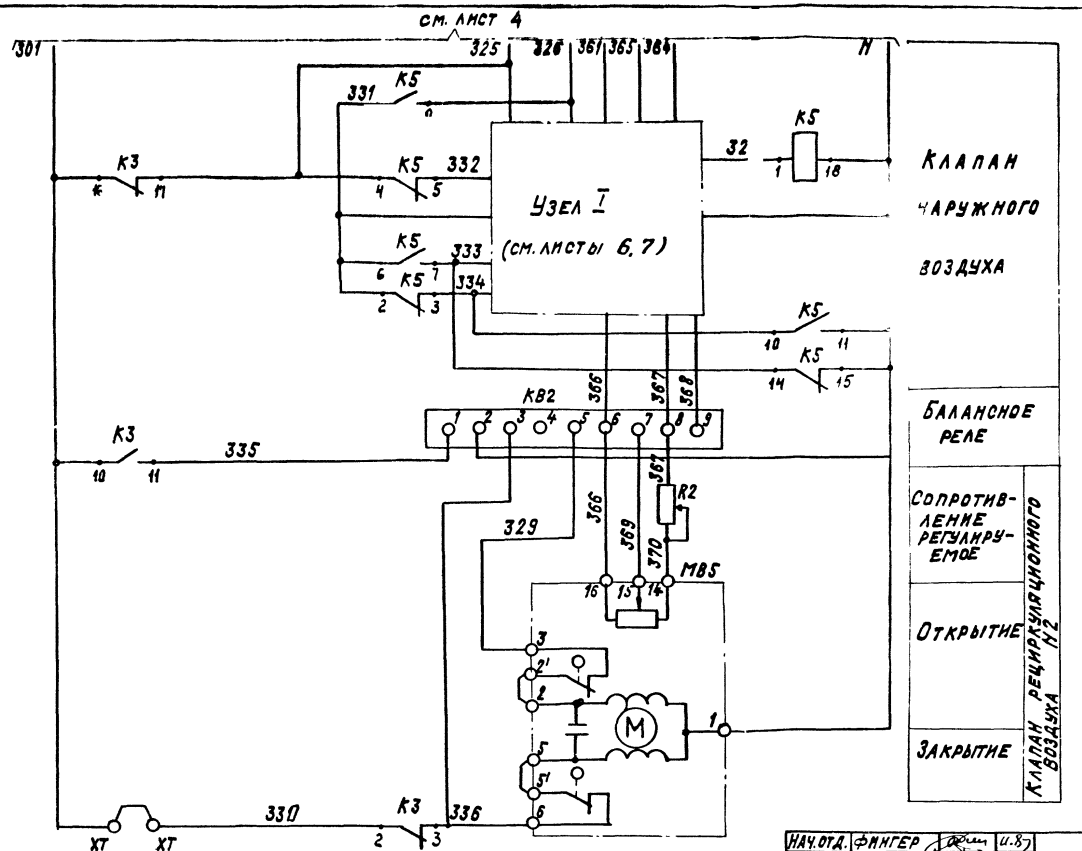

Вх. 30142 л.4 20398-19 6

Нач.отд.	Фингер		11.83
Гл.спец.	Рубчинский		11.83
Рук.гр.	Мендзержецкая		11.83
Инженер	Ляховицкая		11.83
Ст.техн.	Лечникова		11.83
Н.контр.	Чуйкова		11.83

904-02-14.85 АОВ

Автоматизация приточных камер

Привязан:

Инв.№

Схема электрическая принципиальная регулирования (продолжение)

Стадия	Лист	Листов
Р	5	

САНТЕХПРОЕКТ

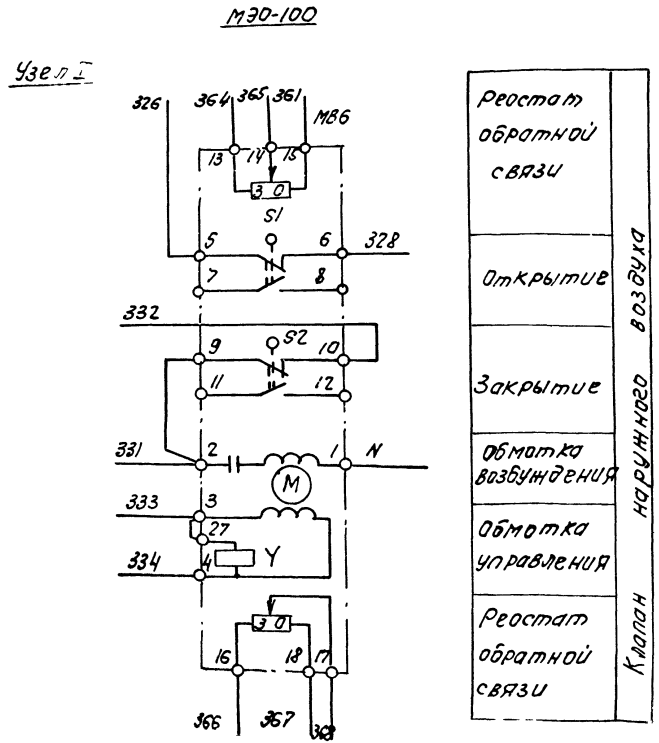

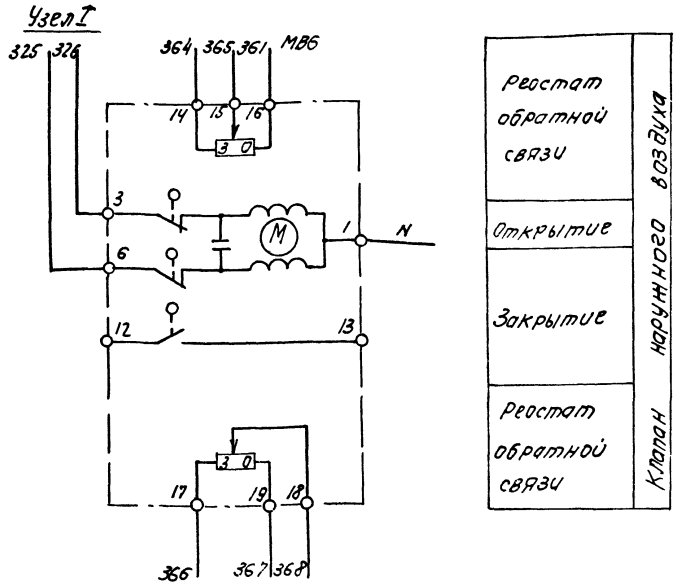

Вх. 30142 л.в 20398-19 7

Нач.отд.	Фингер		11.83
Гл.спец.	Рубчинский		XI.83
Рук.гр.	Мендзержицкая		11.83
Инж.	Ляховицкая		11.83
Ст.техн.	Печникова		11.83
Н.контр.	Чуйкова		11.83

904-02-14.85 АОВ

Автоматизация приточных камер

Стадия	Лист	Листов
Р	6	

Схема электрическая принципиальная регулирования (продолжение)

САНТЕХПРОЕКТ

Привязан

Инв. № подл. | Подпись и дата | Взам. инв. №

Инв. № подл.

МЭО-40 (с двигателем ДАУ)

Узел I

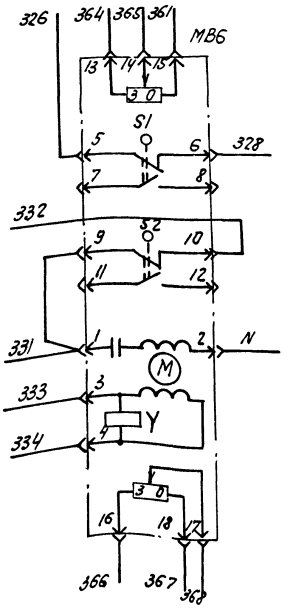

Реостат обратной связи	Клапан наружного воздуха
Открытие	
Закрытие	
Обмотка возбуждения	
Обмотка управления	
Реостат обратной связи	

МЭО-16, МЭО-40 (с двигателем ДСР)

Узел I

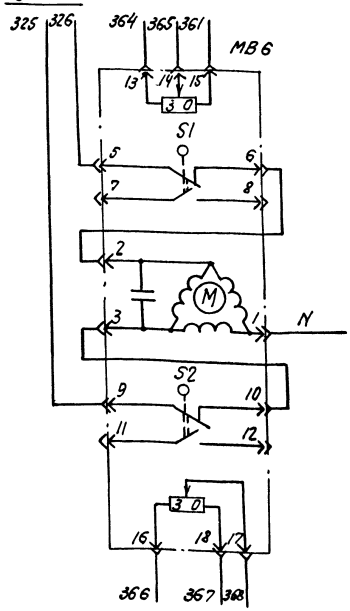

Реост обратной связи	Клапан наружного воздуха
Открытие	
Закрытие	
Реостат обратной связи	

Вх. 30142 л. 9 20398-19 8

Нач.отд.	Фингер		11.83
Гл.спец.	Рубчинский		11.83
Рук. гр.	Мендзержецкая		11.83
Инж.	Ляховицкая		11.83
Ст.техн.	Печникова		11.83
Н.контр.	Чуйкова		11.83

904-02-14.85 АОВ

Автоматизация приточных камер

Стадия	Лист	Листов
Р	7	

Схема электрическая принципиальная регулирования (продолжение)

САНТЕХПРОЕКТ

Привязан

Инв. №

Диаграммы замыкания контактов

Регулятор температуры РВ

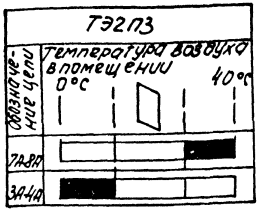

Датчик температуры SK2

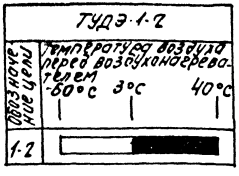

Датчик температуры SK3

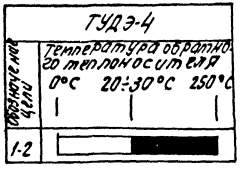

Исполнительный механизм МВ6

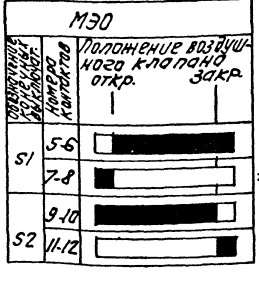

* — не используется

Датчик температуры SK3

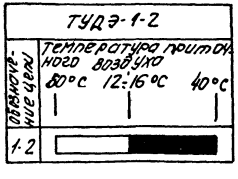

Вх. 30142 л 10 20398-19 9

Нач. отд.	Фингер	[signature]	11.83
Гл. спец.	Рубчинский	[signature]	11.83
Рук. гр.	Мендзержецкая	[signature]	11.83
Инж.	Ляховицкая	[signature]	11.83
Ст. техн.	Печникова	[signature]	11.83
Н. контр.	Чуйкова	[signature]	11.83

904-02-14.85 АОВ

Автоматизация приточных камер

Стадия	Лист	Листов
Р	8	

Схема электрическая принципиальная регулирования (продолжение)

САНТЕХПРОЕКТ

Привязан.

Инв. №

Инв. № подл. | Подпись и дата | Взам. инв. №

Позиционное обозначение	Наименование	Количество	Примечание
SK3	Устройство терморегулирующее		
	электрическое ТУДЭ-4 ТУ25-02.1074-75	1	контакт „3"
MB2	Исполнительный механизм		
	МЭО-6,3 ГОСТ 7192-80	1	комплектно с клапаном
	или исполнительный механизм		
	ЕСПА 02 ПВ	1	комплектно с клапаном
MB4	Исполнительный механизм		
MB5	МЭО-6,3 ГОСТ 7192-80	2	комплектно с клапаном
MB6	Исполнительный механизм		
	МЭО-16 ГОСТ 7192-80	1	комплектно с клапаном
	или исполнительный механизм		
	ЕСПА 02-ПВ	1	комплектно с клапаном
	или исполнительный механизм		
	МЭО-100 ГОСТ 7192-80	1	комплектно с клапаном
	или исполнительный механизм		
	МЭО-40 ГОСТ 7192-80	1	комплектно с клапаном

Позиционное обозначение	Наименование	Количество	Примечание
	Щит регулирования		
PB	Регулятор температуры электрический трехпозиционный ТЭ2П3		
	ТУ 25-02.200 166-82	1	
K1...K5	Реле промежуточное ПЭ-21У3~220В		
	4з+4р ТУ 16.523.457-74		
KB1	Балансное реле БРЭ-1~220В		
KB2	ТУ 25-05 2603-79	2	
R1; R2	Резистор эмалированный регулируемый ПЭВР-20 200 Ом ГОСТ 6513-75	2	
SF	Выключатель автоматический		
	А63-МУ3~220В Jн-2А Jотс-1,3 Jн		
	ТУ 16.522.110-74	1	
	Аппаратура по месту		
BK	Термопреобразователь сопротивления медный		
	ТСМ-1079, градуировка 50М, ТУ25-02792288-80	1	
SK2, SK5	Устройство терморегулирующее		
	электрическое ТУДЭ-1-2		
	ТУ25-02.1074-75	2	контакт „3"

Вх 30142 л.11 20398-19 10

Нач. отд.	Фингер	[signature]	11.83
Гл. спец.	Рубчинский	[signature]	XI.83
Рук. гр.	Мендзержецкая	[signature]	11.83
Инж.	Ляховицкая	[signature]	11.83
Ст. техн.	Печникова	[signature]	11.83
Н. контр.	Чуйкова	[signature]	11.83

904-02-14.85 АОВ

Автоматизация приточных камер

Стадия	Лист	Листов
Р	9	

Схема электрическая принципиальная регулирования (окончание)

САНТЕХПРОЕКТ

Привязан

Инв. №

Инв. № подл. | Подпись и дата | Взам. инв. №

Поз.	Обозначение	Наименование	К-во	Прим.
		Документация		
	АОВ15...19	Таблица соединений		
	АОВ20...23	Таблица подключения		
		Стандартные изделия		
1		Шкаф щита ЩШМ1000х600-□	1	
		УХЛЧЭР30 ОСТ 36.13-76		
2		Угольник УЗМ 600 ТК3-128-81	5	У7 ТМЗ 26-81
3		Рейка РБ М500 ТК3-100-81	2	У3 ТМЗ-1-81
		Прочие изделия		
4	РВ	Регулятор температуры	1	
		электрический ТЭ 2П3		
5	КВ1, КВ2	Балансное реле БРЭ-1	2	
		~220В		

Привязан

Инв. №

Нач. отд.	Фингер		11.83
Гл. спец.	Рубчинский		11.83
Рук. гр.	Мендзерницкая		11.83
Инженер	Ляховицкая		11.83
Ст. техн.	Печникова		11.83
Н. контр.	Чуйкова		11.83

904-02-14.85 АОВ

Автоматизация приточных камер

Стадия	Лист	Листов
Р	10	

Щит регулирования Щ16. Общий вид.

САНТЕХПРОЕКТ

Инв. № подл. | Подпись и дата | Взам. инв. №

Поз.	Обозначение	Наименование	К-во	Прим.
6	SF	Автомат ~220В Jн-2А	1	У423
		отсечка 1,3Jн крепление на		ТМЗ-13-81
		панели А63-МУЗ		
7	К1...К5	Реле ГЭ-21-5У3 ~220В	5	У225
		4з+4р		ТМЗ-13-81
8	R1, R2	Резистор ПЭВР-20 2000м±10%	2	У5
				ТМЗ-19-81
9		Блок Б3-10	8	
10		Упор	4	
11		Перемычка П	10	
12		Рамка РПМ 66х26	2	
		Материалы		
13		Провод ПВ1 0,75 380	50	м
		ГОСТ 6323-79		
14		Провод ПВ1 1,5 380	5	м
		ГОСТ 6323-79		
15		Провод ПВ3 1,0 380	15	м
		ГОСТ 6323-79		
16		Провод НВЭ-0,75 II 380	3	м
		ГОСТ 17517-72		

Вх. 30142 л. 12

20398-19

11

904-02-14.85 АОВ

Лист 11

Инв. № подл. | Подпись и дата | Взам. инв. №

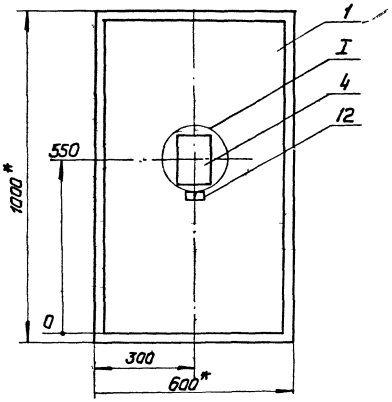

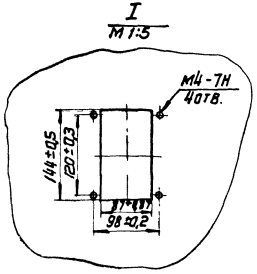

1.* Размеры для справок

2. Покрытие вариант 2 ОСТ 36.13-76

Вид на внутренние плоскости (развернуто)

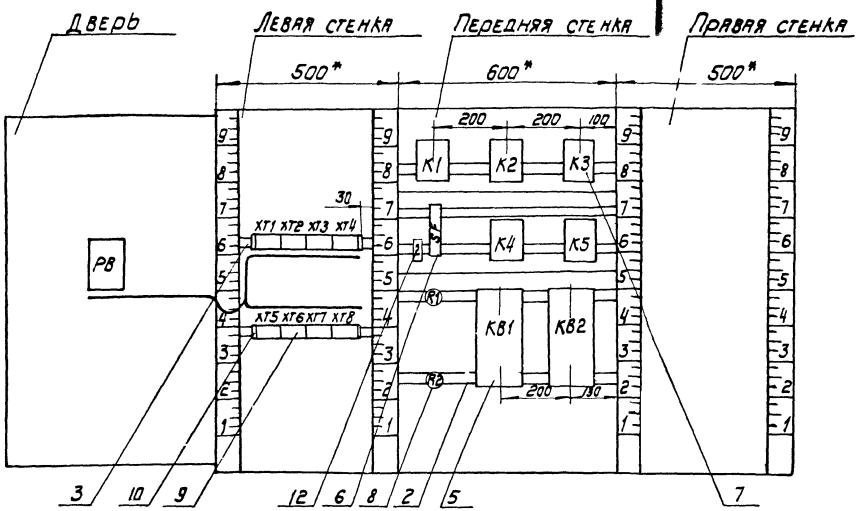



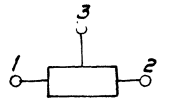

Вх 30142 л.14

Надписи на табло и в рамках

№ надписи	Текст надписи	Кол.	№ надписи	Текст надписи	Кол.
	Рамка 66х26				
1	Температура воздуха				
	в помещении	1			
2	Ввод ~220В	1			

Проводник	Откуда идет	Куда поступает	Данные провода	Примечание
	Технические	требования		
	Таблица соединений выполнена на			
	основании схем, приведенных		на	
	листах 3...9	и 24		
N	ХТ3:9	ХТ3:10	перемычка блока	
N	ХТ3:10	ХТ4:10	ПВ1 0,75	
N	ХТ4:10	ХТ5:2		
N	ХТ5:2	ХТ7:5		
N	ХТ7:5	ХТ7:6	перемычка блока	
N	ХТ7:6	КВ1:2		
N	КВ1:2	КВ2:2		
N	КВ2:2	К5:18		
N	К5:18	К5:15	ПВ1 0,75	П
N	К5:15	К5:11		П
N	К5:11	К4:18		
N	К4:18	К3:18		
N	К3:18	К2:18		

Вх. 30142 л. 15

Привязан

20398-19 14

Инв.№подл. | Подпись и дата | Взам.инв.№

Нач.отд.	Фингер		11.83
Гл.спец.	Рубчинский		XI.83
Рук.гр.	Мендзержецкая		11.83
Инж.	Ляховицкая		11.83
Ст.техн.	Печникова		11.83
Н.контр.	Чуйкова		11.83

904-02-14.85 АОВ

Автоматизация приточных камер

Щит регулирования Щ 16

Таблица соединения

Стадия	Лист	Листов
Р	15	

САНТЕХПРОЕКТ

Инв.№подл. | Подпись и дата | Взам.инв.№

904-02-14.85 АОВ

Лист 14

Проводник	Откуда идет	Куда поступает	Данные провода	Примечание
N	К2:18	К1:18	ПВ1 0,75	
N	К1:18	ХТ7:6		
301	ХТ1:2	ХТ1:3	Перемычка блока	
301	ХТ1:3	ХТ1:5	ПВ1 0,75	П
301	ХТ1:5	ХТ1:6	Перемычка блока	
301	ХТ1:6	ХТ1:7		
301	ХТ1:7	ХТ4:9		
301	ХТ4:9	ХТ5:1		
301	ХТ5:1	SF:2		
301	SF:2	К1:6	ПВ1 0,75	
301	К1:6	К3:16		
301	К3:16	К3:6		П
301	К3:6	К3:8		П
301	К3:8	К3:10		П
303	ХТ2:1	ХТ2:2	Перемычка блока	
303	ХТ2:2	К1:1		
305	ХТ1:10	К1:8		
305	К1:8	К1:4		П
306	ХТ4:8	К1:9		
309	ХТ4:1	К2:8	ПВ1 0,75	
309	К2:8	К2:4		П
312	ХТ4:7	К4:4		
312	К4:4	К4:8		П
314	К1:5	К2:9		
314	К2:9	К2:6		П
315	К2:7	ХТ4:4		
316	ХТ2:3	ХТ2:4	Перемычка блока	
316	ХТ2:4	ХТ4:3	ПВ1 0,75	
316	ХТ4:3	К4:5		

Инв.№подл. | Подпись и дата | Взам.инв.№

Проводник	Откуда идет	Куда поступает	Данные провода	Примечание
317	ХТ4:5	К2:1		
318	ХТ5:3	К4:1		
319	ХТ1:9	К1:7		
319	К1:7	К3:1		
320	К3:9	К1:2		
321	К4:7	ХТ5:4		
322	К3:5	К2:5		
322	К2:5	ХТ5:5		
323	К3:7	КВ1:1	ПВ1 0,75	
324	К4:9	К4:6		П
324	К4:6	К1:3		
324	К1:3	ХТ3:7		
325	К3:17	К5:4		
325	К5:4	КВ1:3		
325	КВ1:3	ХТ6:2		
326	К5:9	КВ1:5		
326	КВ1:5	ХТ6:3		
327	К3:4	ХТ1:1		
361	КВ1:6	ХТ5:8		
361	ХТ5:8	ХТ5:9	Перемычка блока	
362	КВ1:9	ХТ5:6		
363	R1:1	ХТ5:7		
364	КВ1:8	R1:2		
364	R1:2	R1:3	ПВ1 0,75	П
364	R1:3	ХТ5:10		
365	КВ1:7	ХТ6:1		
328	К5:1	ХТ6:7		
329	КВ2:5	ХТ7:9		
329	ХТ7:9	ХТ3:8		

Инв.№подл. | Подпись и дата | Взам.инв.№

Вх.30142 л.96

20398-19 15

Проводник	Откуда идет	Куда поступает	Данные провода	Примечание
330	К3:2	ХТ1:4		
331	К5:2	К5:6		п
331	К5:6	К5:8		п
331	К5:8	ХТ6:4		
332	К5:5	ХТ6:5		
333	К5:14	К5:7		п
333	К5:7	ХТ6:6		
334	К5:10	К5:3	ПВ1 0,75	п
334	К5:3	ХТ6:8		
335	К3:11	КВ2:1		
336	К3:3	КВ2:3		
336	КВ2:3	ХТ7:10		
366	КВ2:6	ХТ6:9		
366	ХТ6:9	ХТ6:10	перемычка блока	
367	КВ2:8	R2:1		
367	R2:1	ХТ7:1		
368	КВ2:9	ХТ7:2		
369	КВ2:7	ХТ7:3		
370	R2:2	R2:3		п
370	R2:3	ХТ7:4	ПВ1 0,75	
10Р	ХТ3:5	ХТ7:7		
11Р	ХТ3:6	ХТ7:8		
8Р	ХТ3:3	К4:16		
9Р	ХТ3:4	К4:17		

Проводник	Откуда идет	Куда поступает	Данные провода	Примечание
		Дверь		
N	ХТ3:9	РВ-Х4:1Б	ПВ3 1,0	
302	ХТ1:8	РВ-Х4:6Б		
303	ХТ2	РВ-Х4:7Б		
306	ХТ4:8	РВ-Х4:2Б		
307	РВ-Х4:3	РВ-Х4:8А		п
307	РВ-Х4:8А	РВ-Х4:4А	ПВ3 1,0	п
308	РВ-Х4:4Б	РВ-Х4:6А		п
308	РВ-Х4:6А	РВ-Х4:2А		п
310	ХТ4:2	РВ-Х4:5А	ПВ3 1,0	
310	РВ-Х4:5А	РВ-Х4:7А	ПВ3 1,0	п
312	ХТ4:7	РВ-Х4:1А	ПВ3 1,0	
312	РВ-Х4:1А	РВ-Х4:3А	ПВ3 1,0	п
201	ХТ8:1	РВ-Х2:1Б	НВ3 0,75	Измерительные цепи
202	ХТ8:2	РВ-Х2:2Б		
203	ХТ8:3	РВ-Х2:3Б		
Земля	РВ: ⏚	Рейка для установки аппаратов: ⏚	ПВ1 1,5	
Земля	Рейки для установки аппаратов: ⏚	Стойки: ⏚		

Вх. 30142 л. 17

16

20398-19

Инв. № подл. | Подп. и дата | Взам. инв. №

Проводник	Вывод	Вид контакта	Вывод	Проводник
	Технические требования			
	Таблица подключения выполнена на			
	основании схем и таблицы соединений, приве-			
	денных соответственно на листах 3...9 и 15...19			
		XT1		
327	1		п2	301
301	3п		4	330
301	5п		п6	301
301	7п		8	302
319	9		10	305
		XT2		
303	1п		п2	303
316	3п		п4	316
1р	5		п6	2р
2р	7п		8	3р
4р	9		10	5р

Проводник	Вывод	Вид контакта	Вывод	Проводник
		XT3		
6р	1		2	7р
8р	3		4	9р
10р	5		6	11р
324	7		8	329
N	9п		п10	N*
		XT4		
309	1		2	310
316	3		4	315
317	5		6	
312*	7		8	306*
301*	9		10	N*

Привязан

Инв.№

Нач.отд.	Фингер		11.87
Гл.спец.	Рубчинский		XI.83
Рук.гр.	Мендзебрецкая		11.83
Инж.	Ляховицкая		11.83
Ст.техн.	Печникова		11.83
Н.контр.	Чуйкова		11.83

904-02-14.85 АОВ

Автоматизация приточных камер

Стадия	Лист	Листов
Р	20	

Щит регулирования Щ16. Таблица подключения

САНТЕХПРОЕКТ

Инв.№ подл. | Подпись и дата | Взам.инв.№

Проводник	Вывод	Вид контакта	Вывод	Проводник
		XT5		
301	1		2	N*
318	3		4	321
322	5		6	362
363	7		п8	361*
361	9п		10	364
		XT6		
365	1		2	325
326	3		4	331
332	5		6	333
328	7		8	334
366	9п		п10	366
		XT7		
367	1		2	368
369	3		4	370
N*	5п		п6	N*
10р	7		8	11р
329	9		10	336
		XT8		
201	1		2	202
203	3			

Проводник	Вывод	Вид контакта	Вывод	Проводник
		K1		
303	1	К	18	N*
305	4п	Р	5	314
301*	6п	Э	7	319
305*	8	Э	9	306
320	2	Р	3	324
		K2		
317	1	К	18	N*
309	4п	Р	5	322*
314	6п	Э	7	315
309*	8п	Э	п9	314*
		K3		
319	1	К	18	N*
330	2	Р	3	336
327	4	Р	5	322
301*	6п	Э	7	323
301*	8п	Э	9	320
301	10п	Э	11	335
301*	16п	Р	17	325
		SF		
	1		2	301*

Вх. 30142 л. 28

Проводник	Вывод	Вид контакта	Вывод	Проводник	Проводник	Вывод	Вид контакта	Вывод	Проводник
		К4					КВ1		
318	1	К	18	N*	323	1		2	N*
312*	4п	Р	5	316	325*	3		4	
324*	6п	Ж	7	321	326*	5		6	361
312	8п	Ж	п9	324	365	7		8	364
8р	16	Р	17	9р	362	9			
							КВ2		
		К5			335	1		2	N*
328	1	К	18	N*	336*	3		4	
331	2п	Р	п3	334*	329	5		6	366
325*	4	Р	5	332	369	7		8	367
331*	6п	Ж	п7	333*	368	9			
331*	8п	Ж	9	326					
334	10п	Ж	п11	N*					
333	14п	Р	п15	N*					
		R1							
363	1		п2	364*					
364*	3п								
		R2							
367*	1		п2	370					
371*	3п								

Проводник	Вывод	Вид контакта	Вывод	Проводник
	Дверь			
		РВ		
		Х4		
312*	1Ап		п2А	308
312	3Ап		п4А	307
310*	5Ап		п6А	308*
310	7Ап		п8А	307*
N	1Б		2Б	306
307	3Бп		п4Б	308
	5Б		6Б	302
303	7Б		⏚	Земля
		Х2		
201	1Б		2Б	202
203	3Б			

Проводник	Вывод	Вид контакта	Вывод	Проводник

Инв.№ подл. | Подпись и дата | Взам. инв.№

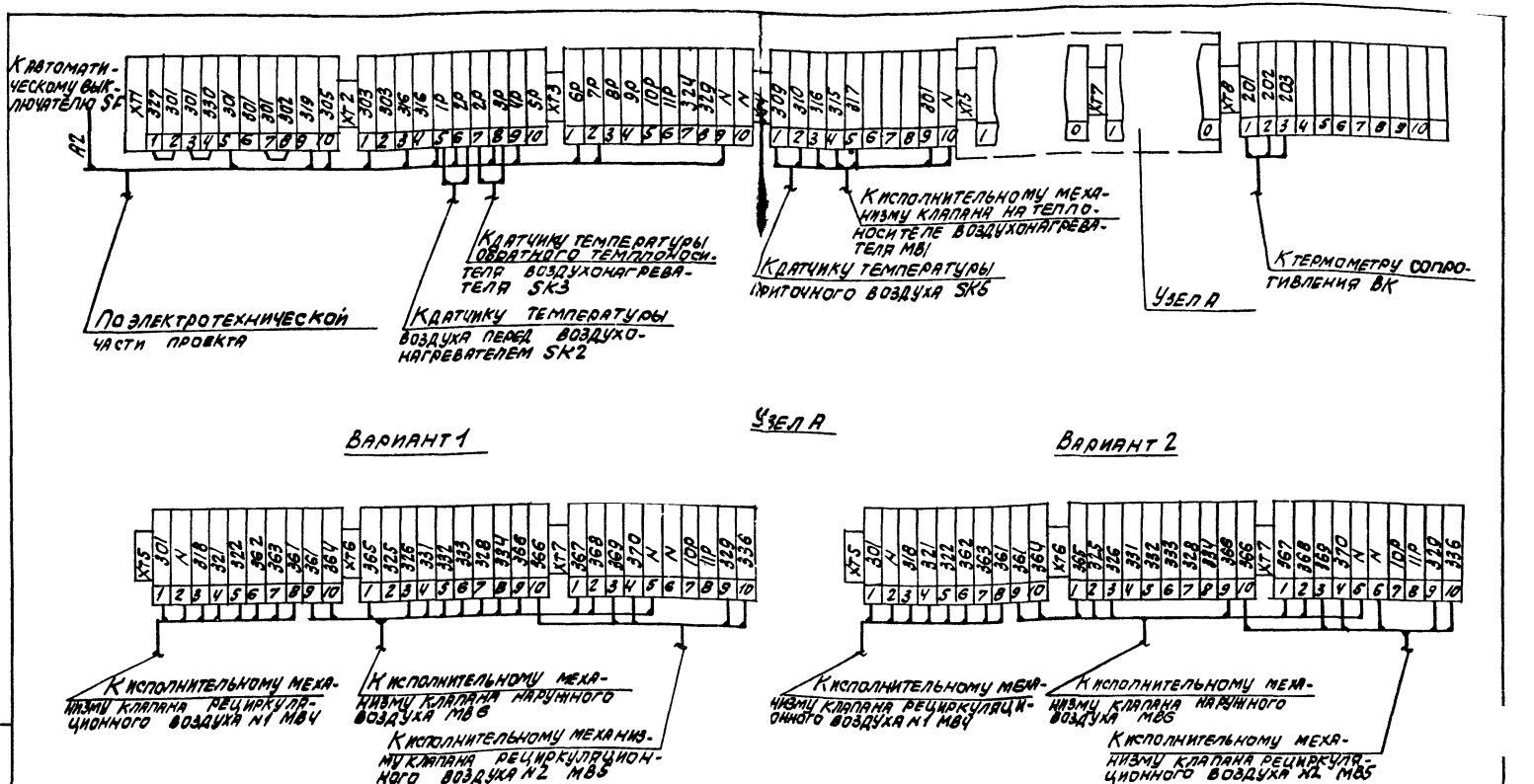

Вх. 30142 л. 20/20.

20398-19

19

Нач.отд.	Фингер		11.83
Гл.спец.	Рубчинский		11.83
Рук.гр.	Мендзержецкая		11.83
Гл.техн.	Лечникова		11.83
Контр.	Чуйкова		11.83

904-02-14.85 АОВ

Автоматизация приточных камер

Стадия	Лист	Листов
Р	24	

Схема подключения.

САНТЕХПРОЕКТ

Привязан

Инв. №

Инв. N подл. | Подпись и дата | Взам. инв. N

gost.e-ecolog.ru