ТИПОВЫЕ ПРОЕКТНЫЕ РЕШЕНИЯ
МАТЕРИАЛЫ ДЛЯ ПРОЕКТИРОВАНИЯ
904-02-14.85

АВТОМАТИЗАЦИЯ, УПРАВЛЕНИЕ И СИЛОВОЕ ЭЛЕКТРООБОРУДОВАНИЕ ПРИТОЧНЫХ КАМЕР

/С ПРИМЕНЕНИЕМ ИСКРОБЕЗОПАСНЫХ РЕГУЛЯТОРОВ/

АВТОМАТИЗАЦИЯ

АЛЬБОМ VI

Приточная вентиляционная камера прямоточная
с одной секцией воздухонагревателя
и секцией орошения
Регулирование температуры воздуха в помещении

Электрическая система регулирования

Вх. 30130 л.1/14.

КФ ЦИТП инв. № 20398-07

				Привязан	

gost.e-ecolog.ru

ТИПОВЫЕ ПРОЕКТНЫЕ РЕШЕНИЯ
МАТЕРИАЛЫ ДЛЯ ПРОЕКТИРОВАНИЯ
904-02-14.85

АВТОМАТИЗАЦИЯ, УПРАВЛЕНИЕ И СИЛОВОЕ ЭЛЕКТРООБОРУДОВАНИЕ ПРИТОЧНЫХ КАМЕР

/С ПРИМЕНЕНИЕМ ИСКРОБЕЗОПАСНЫХ РЕГУЛЯТОРОВ/

АВТОМАТИЗАЦИЯ

АЛЬБОМ VI

ПРИТОЧНАЯ ВЕНТИЛЯЦИОННАЯ КАМЕРА ПРЯМОТОЧНАЯ
С ОДНОЙ СЕКЦИЕЙ ВОЗДУХОНАГРЕВАТЕЛЯ
И СЕКЦИЕЙ ОРОШЕНИЯ
РЕГУЛИРОВАНИЕ ТЕМПЕРАТУРЫ ВОЗДУХА В ПОМЕЩЕНИИ

ЭЛЕКТРИЧЕСКАЯ СИСТЕМА РЕГУЛИРОВАНИЯ

Вх 3013 Сп 2

УТВЕРЖДЕНЫ
ГЛАВСТРОЙПРОЕКТОМ ГОССТРОЯ СССР
ПРОТОКОЛ № 33 ОТ 12.05 1986г.

РАЗРАБОТАНЫ
ГОСУДАРСТВЕННЫМ ПРОЕКТНЫМ ИНСТИТУТОМ
САНТЕХПРОЕКТ
ГЛАВНЫЙ ИНЖЕНЕР ИНСТИТУТА Ю.И. ШИЛЛЕР
ГЛАВНЫЙ ИНЖЕНЕР ПРОЕКТА В.И. ФИНГЕР

КФ ЦИТП ИНВ. №20398-07

Привязан:

Инв. №

Ведомость примененных и ссылочных документов

Обозначение	Наименование	Примечание
ОСТ 36.13-76	Щиты и пульты систем автоматизации технологических процессов. Общие технические условия	
ОСТ 36-27-77	Приборы и средства автоматизации. Обозначения условные в схемах автоматизации технологических процессов	
ГОСТ 2710-81	ЕСКД. Обозначения буквенно-цифровые в электрических схемах.	
ГОСТ 2.721-74	ЕСКД. Обозначения условные графические в схемах. Обозначения общего применения	
ГОСТ 2.728-74	ЕСКД. Обозначения условные графические в схемах. Резисторы, конденсаторы.	
ГОСТ 2.755-74	ЕСКД. Обозначения условные графические в схемах. Устройства коммутационные и контактные соединения	
ГОСТ 2.780-68	ЕСКД. Обозначения условные графические элементы гидравлических и пневматических сетей.	
ГОСТ 2.782-68	ЕСКД. Обозначения условные графические. Насосы и двигатели гидравлические и пневматические.	

Ведомость чертежей основного комплекта

Лист	Наименование	Примечание
1	Общие данные	
2	Схема функциональная	
3,4	Схема электрическая принципиальная регулирования	
5...9	Щит регулирования Щ11. Общий вид	
10...12	Щит регулирования Щ11. Таблица срединений.	
13,14	Щит регулирования Щ11. Таблица подключения	
15	Схема подключения	

Вх. 30130 л. 3

20398-07 2

Инв. N				Привязан
Нач. отд.	Фингер	[signature]	11.83	904-02-14.85 АОВ
Гл. спец.	Рубчинский	[signature]	XI.83	
Рук. гр.	Мендзержецкая	[signature]	XI.83	
Ст. инж.	Чуйкова	[signature]	XI.83	Автоматизация приточных камер
Н. контр.	Ляховицкая	[signature]	11.83	

Стадия	Лист	Листов
Р	1	15

Общие данные

САНТЕХПРОЕКТ

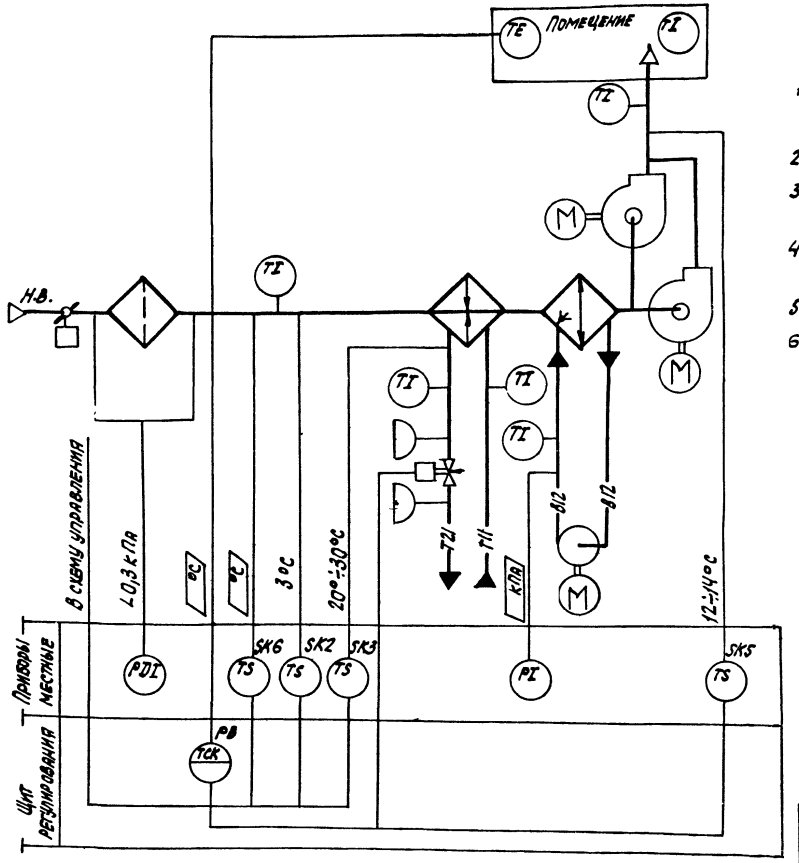

ПРЕДУСМАТРИВАЕТСЯ:

1. РЕГУЛИРОВАНИЕ ТЕМПЕРАТУРЫ ВОЗДУХА В ПОМЕЩЕНИИ ИЗМЕНЕНИЕМ ТЕПЛОПРОИЗВОДИТЕЛЬНОСТИ ВОЗДУХОНАГРЕВАТЕЛЯ;
2. ОГРАНИЧЕНИЕ ПО МИНИМУМУ ТЕМПЕРАТУРЫ ПРИТОЧНОГО ВОЗДУХА;
3. АВТОМАТИЧЕСКИЙ ПРОГРЕВ ВОЗДУХОНАГРЕВАТЕЛЯ ПЕРЕД ВКЛЮЧЕНИЕМ ПРИТОЧНОГО ВЕНТИЛЯТОРА;
4. АВТОМАТИЧЕСКОЕ ПОДКЛЮЧЕНИЕ СХЕМЫ РЕГУЛИРОВАНИЯ ПРИ ВКЛЮЧЕНИИ ПРИТОЧНОГО ВЕНТИЛЯТОРА;
5. ЗАЩИТА ВОЗДУХОНАГРЕВАТЕЛЯ ОТ ЗАМЕРЗАНИЯ;
6. УСТАНОВКА ДАТЧИКА ТЕМПЕРАТУРЫ ДЛЯ АВТОМАТИЧЕСКОГО ВКЛЮЧЕНИЯ НАСОСА СЕКЦИИ ОРОШЕНИЯ.

ИСПОЛНИТЕЛЬНЫЕ МЕХАНИЗМЫ ПОСТАВЛЯЮТСЯ КОМПЛЕКТНО С ВОЗДУШНЫМИ И РЕГУЛИРУЮЩИМИ КЛАПАНАМИ.

Вх 30130 л. 4 20398-07 3

Нач.отд.	Фингер	[подпись]	11.83
Гл.спец.	Рубчинский	[подпись]	11.83
Рук.гр.	Мендзерницкая	[подпись]	11.83
Инжен.	Ляховицкая	[подпись]	11.83
Н.контр.	Чуйкова	[подпись]	11.83

904-02-14.85 АОВ

АВТОМАТИЗАЦИЯ ПРИТОЧНЫХ КАМЕР

Стадия	Лист	Листов
Р	2	

СХЕМА ФУНКЦИОНАЛЬНАЯ

САНТЕХПРОЕКТ

ОБОЗНАЧЕНИЕ (№÷№) СИСТЕМ	
БЕЗ РЕЗЕРВНОГО ВЕНТИЛЯТОРА	
С РЕЗЕРВНЫМ ВЕНТИЛЯТОРОМ	

ПРИВЯЗАН

ИНВ. №

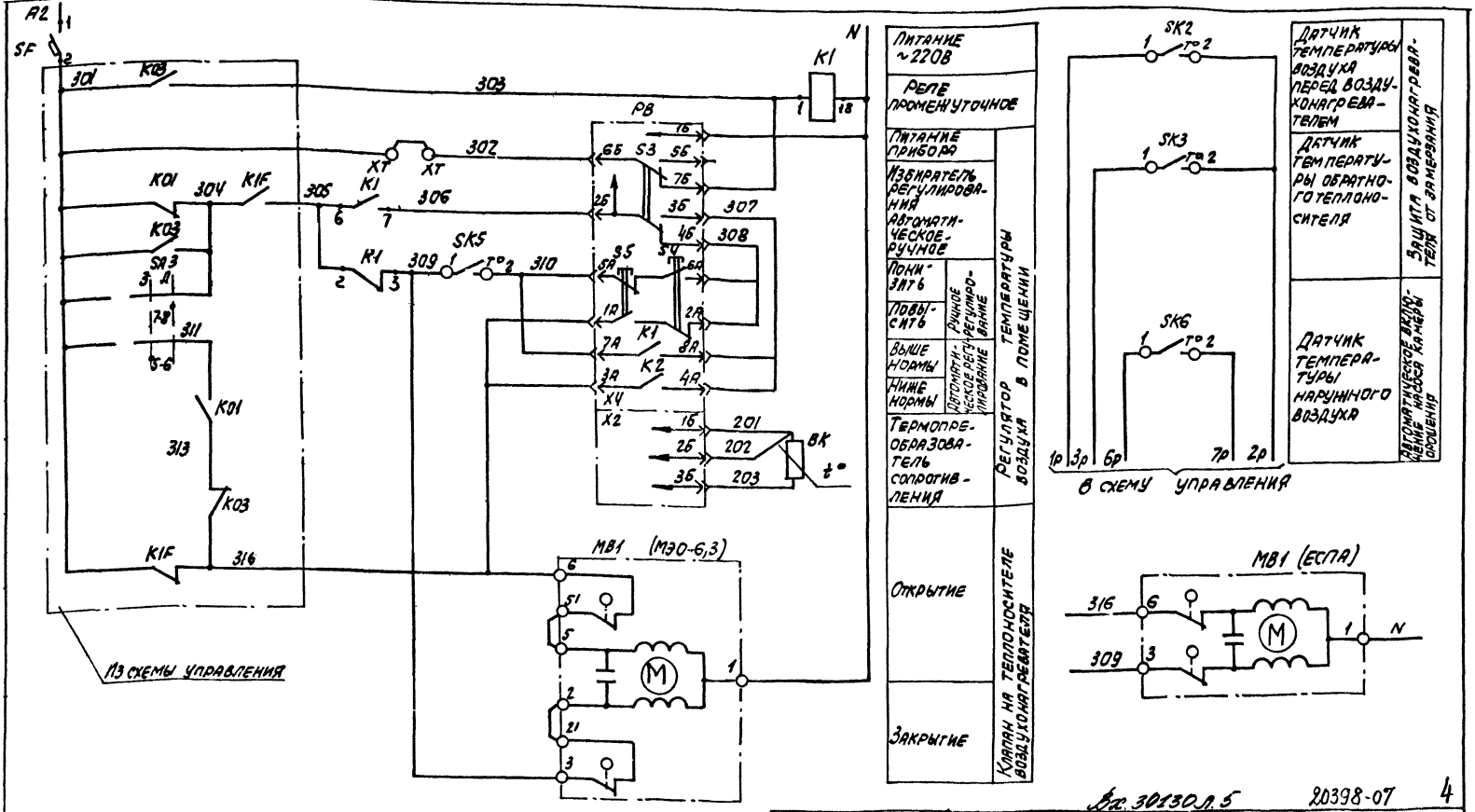

Вх. 30130 л. 5 20398-07 4

x_T° – дополнительные клеммы щита, предусмотренные для унификации схемных решений

Нач.отд.	Фингер		11.83
Гл.спец.	Рубчинский		11.83
Рук.гр.	Мендзерлецкая		11.83
Инженер	Лаховицкая		11.83
Ст.техн.	Печникова		11.83
Н.контр.	Чуйкова		11.83

904-02-14.85 АОВ

Автоматизация приточных камер

Стадия	Лист	Листов
Р	3	

Схема электрическая принципиальная регулирования (начало)

САНТ ПРОЕКТ

Привязан

Инв. №

Позиционное обозначение	Наименование	Количество	Примечание
	Аппаратура по месту		
ВК	Термопреобразователь сопротивления медный		
	ТСМ 1079 градуировка 50М, ТУ25-02792288-80	12	
SK2, SK5	Устройство терморегулирующее		
SK6	Электрическое ТУДЭ-1-2 ТУ25-02.1074-75	3	контакт „3"
SK3	Устройство терморегулирующее		
	электрическое ТУДЭ-4 ТУ25-02.1074-75	1	контакт „3"
МВ1	Исполнительный механизм		
	МЭО-6,3 ГОСТ 7192-80	1	комплектно с клапаном
	или исполнительный механизм		
	ЕСПА 02ПВ	1	комплектно с клапаном

Позиционное обозначение	Наименование	Количество	Примечание
	Щит регулирования		
РВ	Регулятор температуры электрический трехпозиционный ТЭ2П3		
	ТУ 25-02 200166-82	1	
К1	Реле промежуточное ПЭ-21У3 ~220В		
	4з+4р ТУ16-523.457-74	1	
SF	Выключатель автоматический		
	А63-МУ3 ~220В. Jн-0,6 А, Jотс-1,3Jн		
	ТУ16-522.110-74	1	

Диаграммы замыкания контактов

Регулятор температуры РВ

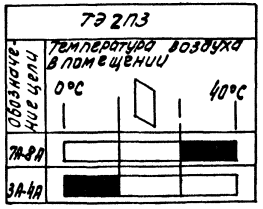

Датчик температуры SK2

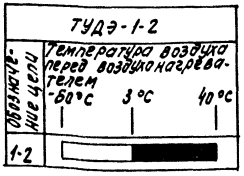

Датчик температуры SK3

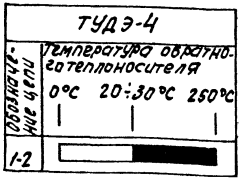

Датчик температуры SK6

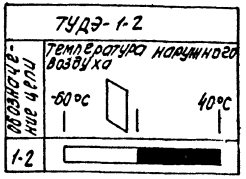

Датчик температуры SK5

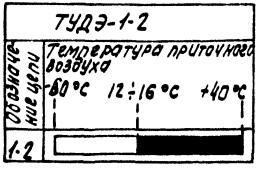

Вх 30130л в 20398-07 5

Нач.отд.	Фингер	[signature]	11.83
Гл.спец.	Рубчинский	[signature]	XI.83
Рук.гр.	Мендзермецкая	[signature]	11.83
Инженер	Ляховицкая	[signature]	11.83
Ст.техн.	Печникова	[signature]	11.83
Н.контр	Чумаковн	[signature]	11.83

Привязан

Инв.№

904-02-14.85 АОВ

Автоматизация приточных камер

Стадия	Лист	Листов
Р	4	

Схема электрическая принципиальная регулирования (окончание).

САНТЕХПРОЕКТ

Поз.	Обозначение	Наименование	К-во	Прим.
		Документация		
	АОВ 10... 12	Таблица соединений		
	АОВ 13, 14	Таблица подключения		
		Стандартные изделия		
1		Шкаф щитаШМ 600х400-□	1	
		УХЛ4 ЭР30 ОСТ 36.13-76		
2		Угольник УЗМ 400 ТК3-128-81	2	У6 ТМ3-26-81
3		Рейка РБ М500 ТК3-100-81	1	У3 ТМ3-1-81
		Прочие изделия		
4	PB	Регулятор температуры	1	
		электрический ТЭ2П3		
5	SF	Автомат ~220В Iн-0,6А	1	У423
		Отсечка 1,3Iн крепление на		ТМ3-13-81

Привязан

Инв.№

Нач.отд.	Фингер		11.83
Гл.спец.	Рубуннский		11.83
Рук.гр.	Мендележецкая		11.83
Инжен.	Яковицкая		11.83
Ст.техн.	Печникова		11.83
Н.контр	Чуйко		11.83

904-02-14.85 АОВ

Автоматизация приточных камер

Стадия	Лист	Листов
Р	5	

Щит регулирования ЩР1. Общий вид.

САНТЕХПРОЕКТ

Инв.№ подл. | Подпись и дата | Взам.инв.№

Поз.	Обозначение	Наименование	К-во	Прим.
		панели А63-МУ3		
6	К1	Реле ПЭ-21-5У3 ~220В	1	У225
		4з+4р		ТМ3-13-81
7		Блок Б3-10	3	
8		Упор	2	
9		Перемычка П	7	
10		Рамка РПМ 66х26	2	
		Материалы		
11		Провод ПВ1 0,75 380	10	м
		ГОСТ 6323-79		
12		Провод ПВ1 1,5 380	5	м
		ГОСТ 6323-79		
13		Провод ПВ3 1,0 380	10	м
		ГОСТ 6323-79		
14		Провод НВЗ-0,75 II 380	3	м
		ГОСТ 17517-72		

Инв. 30130 л.4

20398-07

904-02-14.85 АОВ

Инв.№ подл. | Подпись и дата | Взам.инв.№

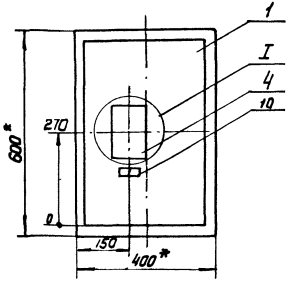

I
М1:5

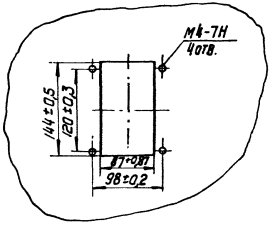

1.* Размеры для справок

2. Покрытие вариант 2 ОСТ 36.13-76

Инв. 30130 л 8

Вид на внутренние плоскости (развернуто)

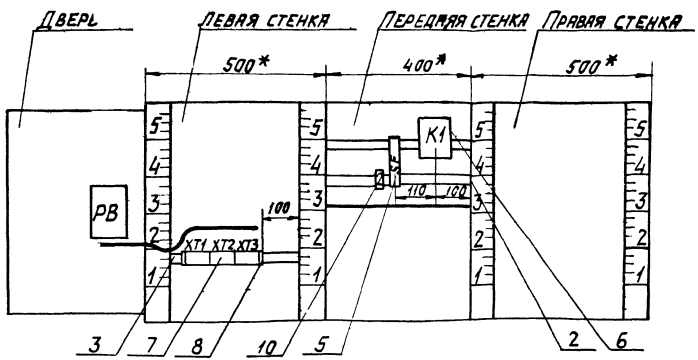

поз. 5
SF



Вх. 30130 л. 9

20398-07 8

904-02-14.85 АОВ

Лист 8

Инв. № подл. | Подпись и дата | Взам. инв. №

Надписи на табло и в рамках

№ надписи	Текст надписи	кол.	№ надписи	Текст надписи	кол.
	Рамка 66 х 26				
1	Температура воздуха в помещении	1			
2	Ввод ~ 220В	1			

904-02-14.85 АОВ

Лист 9

Проводник	Откуда идет	Куда поступает	Данные провода	Примечание
	Технические требования			
Таблица соединений выполнена на основании схем приведенных на листах 3, 4 и 15				
N	XT2:6	XT2:7	Перемычка блока	
N	XT2:7	XT2:8	Перемычка блока	
N	XT2:8	K1:18	ПВ1 0,75	
N	K1:18	XT2:7	ПВ1 0,75	
301	XT1:1	XT1:2	Перемычка блока	
301	XT1:2	SF:2	ПВ1 0,75	
303	XT1:4	XT1:5	Перемычка блока	
303	XT1:5	K1:1	ПВ1 0,75	
305	XT1:6	K1:2		
305	K1:2	K1:6		П
306	K1:7	XT2:9	ПВ1 0,75	
309	K1:3	XT3:4	ПВ1 0,75	
309	XT3:4	XT3:3	Перемычка блока	

Вх. 30130 л.10

Привязан

20398-07 9

Инв. №

Нач. отд.	Фингер	[signature]	11.83
Гл. спец.	Рубчинский	[signature]	11.83
Рук. гр.	Мендзержецкая	[signature]	11.83
Инж.	Ляховицкая	[signature]	11.83
Ст. техн.	Лечникова	[signature]	11.83
Н. контр.	Чуйкова	[signature]	11.83

Взам. инв. №

Подпись и дата

Инв. № подл.

904-02-14.85 АОВ

Автоматизация приточных камер

Стадия	Лист	Листов
Р	10	

Щит регулирования Щ11. Таблица соединений.

САНТЕХПРОЕКТ

Проводник	Откуда идет	Куда поступает	Данные провода	Примечание
316	XT3:2	XT3:1	перемычка блока	
316	XT3:1	XT1:7	ПВ1 0,75	

Проводник	Откуда идет	Куда поступает	Данные провода	Примечание
	Дверь			
N	XT2:6	РВ-Х4:1Б		
302	XT1:3	РВ-Х4:6Б		
303	XT1:4	РВ-Х4:7Б		
306	XT2:9	РВ-Х4:2Б		
307	РВ-Х4:3Б	РВ-Х4:8А		П
307	РВ-Х4:8А	РВ-Х4:4А		П
308	РВ-Х4:4Б	РВ-Х4:6А	ПВ3 1,0	П
308	РВ-Х4:6А	РВ-Х4:2А		П
310	XT3:5	РВ-Х4:7А		
310	РВ-Х4:7А	РВ-Х4:5А		П
316	XT3:2	РВ-Х4:1А		
316	РВ-Х4:1А	РВ-Х4:3А		П
201	XT3:8	РВ-Х2:1Б		Измери-
202	XT3:9	РВ-Х2:2Б	НВЭ 0,75	тельные
203	XT3:10	РВ-Х2:3Б		цепи
Земля	РВ: ⏚	Рейка для установки аппаратов: ⏚	ПВ1 1,5	
Земля	Рейки для установки аппаратов: ⏚	Стойки: ⏚		

Вх. 30130 л. 11

Проводник	Вывод	Вид контакта	Вывод	Проводник	Проводник	Вывод	Вид контакта	Вывод	Проводник
		Технические			требования				
Таблица подключения выполнена на основании схем и таблицы									
соединений, приведенных соответственно на листах 3, 4 и 10...12									
							Х1:3		
		XT1			316*	1п		п 2	316*
301	1П		п 2	301*	309	3п		п 4	309*
302	3		п 4	303*	310	5		6	
303*	5п		6	305		7		8	201
316	7		8	1Р	202	9		10	203
2Р	9п		п10	2Р					
							SF		
		XT2				1		2	301
3Р	1		2	4Р					
5Р	3		4	6Р			K1		
7Р	5		п6	N*	303	1	К	18	N*
N*	7п		п 8	N*	305*	2п	Р	3	309
306*	9		10		305	6п	⏚	7	306

Привязан

Инв. №

Нач. отд.	Рингер		11.83
Гл. спец.	Рубчинский		11.83
Рук. гр.	Мендзежецкая		11.83
Инж.	Паховицкая		11.83
Ст. техн.	Лечникова		11.83
Н. контр.	Чумкова		11.83

904-02-14.85 АОВ

Автоматизация приточных камер

Стадия	Лист	Листов
Р	13	

Щит регулирования Щ11. Таблица подключения

САНТЕХПРОЕКТ

Проводник	Вывод	Вид контакта	Вывод	Проводник
		Дверь		
		РВ		
		Х4		
316*	1А п		п 2А	308
316	3А п		п 4А	307
310	5А п		п 6А	308*
310*	7А п		п 8А	307*
N	1Б		2Б	306
307	3Б п		п 4Б	308
	5Б		6Б	302
303	7Б		⏚	Земля
		Х2		
201	1Б		2Б	202
203	3Б			

Проводник	Вывод	Вид контакта	Вывод	Проводник

Вх. 30130 л. 12

11

20398-07

Инв. № подл. | Подпись и дата | Взам. инв. №

904-02-14.85 АОВ

Лист 14

Вх. 30130 от 13

20398-07

(12)

Нач. отд.	Фингер		11.83
Гл. спец.	Рубчинский		11.83
Рук. гр.	Мендзоровская		11.83
Ст. техн.	Печникова		11.83
Н. контр.	Чуйкова		11.83

904-02-14.85 АОВ

Автоматизация приточных камер

Стадия	Лист	Листов
Р	15	

Схема подключения

САНТЕХПРОЕКТ

Привязан

Инв. №

Инв. № подл. | Подпись и дата | Взам. инв. №

ЦЕНТРАЛЬНЫЙ ИНСТИТУТ ТИПОВОГО ПРОЕКТИРОВАНИЯ
ГОССТРОЯ СССР
КИЕВСКИЙ ФИЛИАЛ
г. Киев-57 ул. Эжена Потье № 12

5447 Заказ № 4436 Инв. № 20398-07 Тираж 1000

Сдано в печать 3.6. 198_ Цена 0.53

gost.e-ecolog.ru