ТИПОВЫЕ КОНСТРУКЦИИ, ИЗДЕЛИЯ И УЗЛЫ ЗДАНИЙ И СООРУЖЕНИЙ

СЕРИЯ 1.141-1

ПАНЕЛИ ПЕРЕКРЫТИЙ ЖЕЛЕЗОБЕТОННЫЕ МНОГОПУСТОТНЫЕ

ВЫПУСК 60

ПАНЕЛИ С КРУГЛЫМИ ПУСТОТАМИ ДЛИНОЙ 4180, 3580, 2980, 2680 и 2380мм, ШИРИНОЙ 1790, 1490, 1190 и 990мм, АРМИРОВАННЫЕ СТЕРЖНЯМИ ИЗ СТАЛИ КЛАССА А-III и Вр-I

РАБОЧИЕ ЧЕРТЕЖИ

18623
ЦЕНА 1·98

gost.e-ecolog.ru

ТИПОВЫЕ КОНСТРУКЦИИ, ИЗДЕЛИЯ И УЗЛЫ ЗДАНИЙ И СООРУЖЕНИЙ

СЕРИЯ 1.141-1

ПАНЕЛИ ПЕРЕКРЫТИЙ ЖЕЛЕЗОБЕТОННЫЕ МНОГОПУСТОТНЫЕ

ВЫПУСК 60

ПАНЕЛИ С КРУГЛЫМИ ПУСТОТАМИ ДЛИНОЙ 4180, 3580, 2980, 2680 и 2380 мм, ШИРИНОЙ 1790, 1490, 1190 и 990 мм, АРМИРОВАННЫЕ СТЕРЖНЯМИ ИЗ СТАЛИ КЛАССА А-III и Вр I

РАБОЧИЕ ЧЕРТЕЖИ

РАЗРАБОТАНЫ ЦНИИЭП ЖИЛИЩА ГОСУДАРСТВЕННОГО КОМИТЕТА ПО ГРАЖДАНСКОМУ СТРОИТЕЛЬСТВУ И АРХИТЕКТУРЕ ПРИ ГОССТРОЕ СССР СОВМЕСТНО С НИИЖБ ГОССТРОЯ СССР

УТВЕРЖДЕНЫ И ВВЕДЕНЫ В ДЕЙСТВИЕ ГОСГРАЖДАНСТРОЕМ С 01.03.83. ПРИКАЗ № 45 ОТ 04.02.83.

ЦНИИЭП ЖИЛИЩА

Гл. архитектор, руководитель отделения проектных работ — А.И. Криппа
Гл. инженер отделения — Н.А. Дыховичная
Гл. конструктор отделения — Б.Н. Смирнов
Начальник отдела №24 — Л.Э. Балановский
Гл. инженер отдела — Д.Е. Пальман
Гл. инженер проекта — Н.А. Лиханская

НИИЖБ ГОССТРОЯ СССР

Зам. директора — Н.Н. Коровин
Рук. лаборатории напряженных конструкций — Г.И. Бердичевский
Рук. сектора предварительно напряженных конструкций зданий — В.Г. Крамарь

Обозначение	Наименование	Стр.
1.141-1.60 0000 ТО	Техническое описание	3-17
1.141-1.60 1000	Панель перекрытия многопустотная шириной 1790 мм	18,19
1.141-1.60 1000 СБ	Панель перекрытия многопустотная шириной 1790 мм. Сборочный чертеж	20,21
1.141-1.60 2000	Панель перекрытия многопустотная шириной 1490 мм	22,23
1.141-1.60 2000 СБ	Панель перекрытия многопустотная шириной 1490 мм. Сборочный чертеж	24
1.141-1.60 3000	Панель перекрытия многопустотная шириной 1190 мм	25,26
1.141-1.60 3000 СБ	Панель перекрытия многопустотная шириной 1190 мм. Сборочный чертеж	27
1.141-1.60 4000	Панель перекрытия многопустотная шириной 990 мм	28,29
1.141-1.60 4000 СБ	Панель перекрытия многопустотная шириной 990 мм. Сборочный чертеж	30
1.141-1.60 1100	Каркас плоский КР(КР1 ÷ КР4)	31
1.141-1.60 1100 СБ	Каркас плоский КР(КР1 ÷ КР4) Сборочный чертеж	31
1.141-1.60 1200	Сетка С(С1 ÷ С13)	32
1.141-1.60 1200 СБ	Сетка С(С1÷С13). Сборочный чертеж	33
1.141-1.60 1300	Сетка С(С14÷С33)	34,35
1.141-1.60 1300 СБ	Сетка С(С14÷С33). Сборочный чертеж	36
1.141-1.60 1400	Сетка С(С34÷С58)	37,38
1.141-1.60 1400 СБ	Сетка С(С34÷С58). Сборочный чертеж	39
1.141-1.60 1500	Сетка С(С59÷С75)	40,41
1.141-1.60 1500 СБ	Сетка С(С59÷С75). Сборочный чертеж	42
1.141-1.60 1600	Сетка С(С76÷С95)	43,44
1.141-1.60 1600 СБ	Сетка С(С76÷С95). Сборочный чертеж	45
1.141-1.60 1001	Петля П1	46
1.141-1.60 0000 ВМС	Ведомость расхода стали	47-50

Нач. отд. 24	Балановский	
Гл. инж. отд	Пальман	
Гл. инж. пр.	Лиханская	
Проверил	Лиханская	
Разработ	Боброва	

1.141-1.60 0000

Содержание

Стадия	Лист	Листо
Р		1

ЦНИИЭП жилища

Инв. № подл. | Подпись и дата | Взам. инв. №

1. Общая часть

1.1 В настоящий выпуск, входящий в состав Общесоюзного каталога типовых конструкций и изделий для всех видов строительства, включены рабочие чертежи панелей перекрытий с круглыми пустотами без предварительного напряжения рабочей арматуры. Чертежи разработаны по заданию Госгражданстроя в соответствии с ГОСТ 9561-76, СНиП II-21-75 с учетом постановлений Госстроя СССР №67 от 11 мая 1981г и №41 от 19 марта 1981 года.

1.2 Чертежи панелей предназначены для применения при проектировании жилых и общественных зданий для строительства в обычных условиях и для производства этих изделий предприятиями строительной промышленности.

1.3 Панели перекрытий относятся к 3й категории трещиностойкости. В них допускаются трещины при эксплуатации, при этом ширина раскрытия трещин должна быть не более 0.3 мм.

1.4 Рабочие чертежи разработаны на расчетные нагрузки (без учета собственной массы панели) 300, 450, 600 и 800 кгс/м^2. Состав нагрузок, принятых при расчете панелей перекрытий приводится на листе 3 таблица 1.

1.5 Глубина опирания панелей длиной 418 см должна быть не менее 90 мм, длиной 358, 298, 268, 238 см не менее 70 мм.

1.6 Для обеспечения распределения нагрузки на смежные панели и улучшения звукоизоляции перекрытий в проектах должны быть даны указания о необходимости тщательного заполнения швов бетоном марки не ниже 150 или раствором марки не ниже 100.

1.7 Применение панелей без заделки открытого торца (отверстием диаметром 159 0 мм) допускается в тех случаях, когда величина напряжений на уровне поверхности панелей не превышает 17кгс/см^2. При величинах напряжений более 17кгс/см^2 открытые торцы усиливаются в заводских условиях заделкой бетонными вкладышами; эти панели обозначаются аналогичными марками с добавлением индекса „а".

Армирование панели с индексом „а" тождественно армированию панелей, изготовляемых без вкладышей.

Бетонные вкладыши и панели должны быть изготовлены из бетона одинаковой марки. Заделка вкладышей в торцы выполняется непосредственно после извлечения пуансонов, до пропаривания панелей, при этом должно быть обеспечено плотное примыкание вкладышей. Торцы панелей с выходными отверстиями малого диаметра, образуемыми при формовании укладываются на стену, несущую большую нагрузку допускаемые напряжения от нагрузок на опорные торцы (исходя из прочности бетона м 200) могут быть приняты

при глубине опирания 10 см не более 45 кгс/см^2

при глубине опирания 25 см не более 30 кгс/см^2

При промежуточных значениях глубины опирания панелей величины напряжений принимаются по интерполяции

Номенклатура панелей дана на листах 4÷15 таблица 2.

1.8 Маркировка панелей принята по ГОСТ 23009-78.

Маркировка состоит из буквенно цифровых групп.

Так например, марка панели ПК42.12-8Т расшифровывается следующим образом:

ПК - панель перекрытия круглопустотная

42.12 - длиной 418 см, шириной 119 см (размеры с округлением в дм)

8 - под расчетную нагрузку 800 кгс/м^2 (без учета собственной массы панели).

Т - изготавливается из тяжелого бетона.

1.9 Предел огнестойкости панелей 1 час, что соответствует требованиям СНиП II-2-80 для зданий 1 степени огнестойкости.

2. Технические требования

2.1 Панели должны изготовляться в соответствии с техническими требованиями ГОСТ 9561-76.

Панели перекрытий армируются сварными сетками с рабочей арматурой из стали класса А-III (ГОСТ 5781-81) и Вр-I (ГОСТ 6727-80).

Защитный слой бетона до низа рабочей арматуры принят 20мм. Отклонение защитного слоя бетона не должно превышать величин, указанных в ГОСТ 13015-75.

Верхние сетки, каркасы изготавливать из арматуры класса Вр-I.

Изготовление каркасов и сеток должно производиться контактной точечной электросваркой в соответствии с ГОСТ 10922-75 и ГОСТ 14098-68.

Монтажные петли изготавливать из стали класса А-I в соответствии с требованиями ГОСТ 13015-75, ГОСТ 380-71* и СНиП II-21-75 пункт 2.25.

Проектная марка бетона по прочности на сжатие 200.

Поставка панелей потребителю производится по достижении бетоном отпускной прочности.

Величина отпускной прочности бетона панелей устанавливается предприятием - изготовителем по согласованию с потребителем и проектной организацией. Назначение этой величины

Нач.отд 24	Балановский		
Гл инж отд	Пальман		
Гл инж. пр	Лиханская		
Проверил	Лиханская		
Разработ	Боброва		

1.141-1.60.0000 ТО

Техническое описание

Стадия	Лист	Листов
Р	1	15

ЦНИИЭП жилища

должно производиться с учетом условий транспортирования, монтажа и срока загружения панелей, а также с учетом технологии их изготовления и возможности дальнейшего нарастания прочности бетона в панелях в зависимости от климатических условий, района строительства и времени года. При отпускной прочности бетона ниже его проектной марки предприятие изготовитель обязано гарантировать достижение бетоном проектной прочности через 28 суток со дня изготовления. При производстве работ в зимнее время и в других случаях, когда по условиям возведения зданий не может быть обеспечено своевременное приращение прочности бетона, предприятие-изготовитель обязано поставлять панели с прочностью не ниже 100%.

Марка по морозостойкости должна назначаться в зависимости от условий эксплуатации панелей в зданиях и сооружениях и должна быть не менее указанной в таблице 2 ГОСТ 9561-76.

Панели должны изготавливаться в соответствии со следующими требованиями:

2.2 Отклонения от размеров панелей не должны превышать по длине ±6мм, по толщине и ширине ±5мм, по длине вкладышей ±10мм.

2.3 Панели должны иметь прямолинейные грани; в отдельных панелях допускается искривление нижней или боковой поверхности не более 3мм на длине 2м и не более 8мм по всей длине панели.

2.4 На поверхности панелей не допускаются:

а) Раковины, местные наплывы и впадины, размеры которых превышают указанные в таблице 3 (ГОСТ 9561-76);

б) Околы бетона глубиной более 5мм, длиной более 50мм на длине 1м продольных нижних ребер, глубиной более 10мм и длиной более 100мм на верхних гранях и кромках торцов;

в) Трещины в бетоне панелей, за исключением местных поверхностных усадочных шириной не более 0.1мм;

г) Жировые и ржавые пятна на лицевых поверхностях.

2.5 Нижняя потолочная поверхность должна быть гладкая, подготовленная под окраску.

3. Методы контроля и испытаний

Методы испытаний и оценки прочности, жесткости и трещиностойкости производить по ГОСТ 8829-77.

4. Хранение и транспортировка панелей

4.1 Панели следует хранить в рабочем положении, между панелями должны быть уложены деревянные прокладки прямоугольного сечения толщиной не менее 30мм.

4.2 Прокладки под нижний ряд панелей следует укладывать по плотному тщательно выравненному основанию. Прокладки всех вышележащих панелей должны быть расположены по вертикали одна над другой.

4.3 При хранении панели должны быть рассортированы по маркам.

4.4 При перевозке панели следует укладывать в рабочем положении продольной осью по направлению движения, с деревянными прокладками согласно пункта 1, 2, 3.

4.5 Все операции, связанные с погрузкой, разгрузкой и складированием панелей, должны производиться с соблюдением мер, исключающих возможность их повреждения.

Инв № подл. | Подпись и дата | Взам. инв. №

Копировал 18623 5 Формат А3

Таблица 1

Вид нагрузки		Величина нагрузки на панели кгс/м²			
		ПК...-3т*	ПК...-4т*	ПК...-6т	ПК...-8т
Расчет по предельным состоян. I группы	Расчетная	630/300	780/450	930/600	1130/800
Расчет по предельным состояниям II группы	Полная нормативная	540/240	660/360	800/500	970/670
	Постоянная и длительная	500/200	560/260	700/400	870/570
	Кратковременная	40	100	100	100

Нагрузки приняты в соответствии с указаниями СНиП II-6-74. В числителе указаны нагрузки, включающие собственный вес панели, в знаменателе - нагрузки без собственного веса панели.

* Панели под нагрузки 300 и 450 кгс/м² разработаны с учетом коэффициента надежности по назначению $\gamma_n = 0.95$ (постановление Госстроя №41 от 19.03.81г).

Расчетная нагрузка на панели, соответствующая фактически установленной в панели арматуре

Марка панели	Расчетная нагрузка без учета собственного веса панели кгс/м²	Марка панели	Расчетная нагрузка без учета собственного веса панели кгс/м²
ПК 42.15-4т	470	ПК 30.12-8т	830
ПК 42.12-4т	470	ПК 30.10-8т	830
ПК 42.10-4т	480	ПК 30.15-6т	620
ПК 42.15-3т	460	ПК 30.12-6т	630
ПК 36.18-8т	820	ПК 30.10-6т	635
ПК 36.15-8т	815	ПК 30.18-4т	460
ПК 36.12-8т	825	ПК 30.15-4т	460
ПК 36.10-8т	825	ПК 30.12-4т	470
ПК 36.18-6т	615	ПК 30.10-4т	470
ПК 36.15-6т	620	ПК 30.18-3т	310
ПК 36.12-6т	630	ПК 30.15-3т	320
ПК 36.10-6т	630	ПК 30.12-3т	315
ПК 36.18-4т	470	ПК 30.10-3т	310
ПК 36.15-4т	480	ПК 27.15-4т	460
ПК 36.12-4т	470	ПК 24.15-8т	815
ПК 36.10-4т	470	ПК 24.12-8т	830
ПК 36.15-3т	310		
ПК 30.18-8т	810		
ПК 30.15-8т	820		

В панелях, не включенных в данную таблицу, расчетная нагрузка должна приниматься не более указанной в таблице 1.

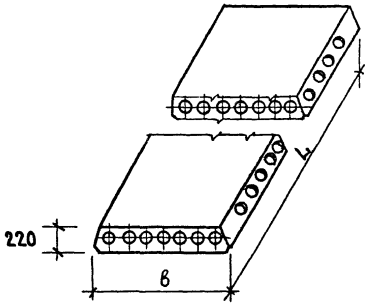

5. Номенклатура панелей

Таблица 2

Марка панели	Размеры мм		Объем бетона м³	Масса кг	Приведен. толщина бетона см	Расход стали на изделие кг		Расход стали на 1 м² кг		Обозначение
	L	в				натуральный	приведенн. к классу А-I	натуральный	приведенн к классу А-I	
ПК 42.18-8Т	4180	1790	0.89	2240	11.95	31.83	45.69	4.26	6.11	1.141-1.60 1000
ПК 36.18-8Т	3580	1790	0.77	1920	12.0	24.35	34.62	3.80	5.41	1.141-1.60 1000-01
ПК 30.18-8Т	2980	1790	0.64	1600	12.0	17.16	23.99	3.21	4.50	1.141-1.60 1000-02
ПК 27.18-8Т	2680	1790	0.58	1440	12.02	13.23	18.19	2.68	3.79	1.141-1.60 1000-03
ПК 24.18-8Т	2380	1790	0.51	1285	12.05	10.89	14.73	2.55	3.46	1.141-1.60 1000-04
ПК 42.18-6Т	4180	1790	0.89	2240	11.95	29.26	41.90	3.91	5.61	1.141-1.60 1000-05
ПК 36.18-6Т	3580	1790	0.77	1920	12.0	21.53	30.44	3.36	4.75	1.141-1.60 1000-06
ПК 30.18-6Т	2980	1790	0.64	1600	12.0	14.14	19.53	2.65	3.66	1.141-1.60 1000-07
ПК 27.18-6Т	2680	1790	0.58	1440	12.02	12.64	17.33	2.63	3.62	1.141-1.60 1000-08
ПК 24.18-6Т	2380	1790	0.51	1285	12.05	10.24	13.74	2.40	3.23	1.141-1.60 1000-09

Продолжение табл. 2

Марка панели	Размеры, мм		Объем бетона, $м^3$	Масса, кг	Приведенная толщина бетона, см	Расход стали на изделие, кг		Расход стали на $1 м^2$, кг		Обозначение
	L	в				натуральный	приведенный к классу А-I	натуральный	приведенный к классу А-I	
ПК42.18-4Т	4180	1790	0.89	2240	11.95	26.12	37.25	3.51	4.98	1.141-1.60 1000-10
ПК36.18-4Т	3580	1790	0.77	1920	12.0	20.12	28.36	3.16	4.41	1.141-1.60 1000-11
ПК30.18-4Т	2980	1790	0.64	1600	12.0	13.48	18.55	2.52	3.48	1.141-1.60 1000-12
ПК27.18-4Т	2680	1790	0.58	1440	12.02	11.43	15.49	2.39	3.23	1.141-1.60 1000-13
ПК24.18-4Т	2380	1790	0.51	1285	12.05	9.56	12.74	2.24	2.99	1.141-1.60 1000-14
ПК42.18-3Т	4180	1790	0.89	2240	11.95	22.82	32.46	2.99	4.33	1.141-1.60 1000-15
ПК36.18-3Т	3580	1790	0.77	1920	12.0	16.45	22.93	2.57	3.58	1.141-1.60 1000-16
ПК30.18-3Т	2980	1790	0.64	1600	12.0	12.85	17.58	2.41	3.29	1.141-1.60 1000-17
ПК27.18-3Т	2680	1790	0.58	1440	12.02	11.04	14.91	2.30	3.11	1.141-1.60 1000-18
ПК42.15-8Т	4180	1490	0.79	1970	12.7	27.87	39.84	4.47	6.39	1.141-1.60 2000
ПК36.15-8Т	3580	1490	0.68	1700	12.75	20.30	28.63	3.81	5.36	1.141-1.60 2000-01
ПК30.15-8Т	2980	1490	0.57	1425	12.85	14.97	20.76	3.37	4.67	1.141-1.60 2000-02
ПК27.15-8Т	2680	1490	0.52	1290	12.92	11.78	16.05	2.94	4.02	1.141-1.60 2000-03
ПК24.15-8Т	2380	1490	0.46	1145	12.9	9.62	12.86	2.72	3.63	1.141-1.60 2000-04
ПК42.15-6Т	4180	1490	0.79	1970	12.7	25.30	36.02	4.06	5.78	1.141-1.60 2000-05
ПК36.15-6Т	3580	1490	0.68	1700	12.75	16.89	26.55	3.17	4.97	1.141-1.60 2000-06
ПК30.15-6Т	2980	1490	0.57	1425	12.85	12.57	17.21	2.82	3.87	1.141-1.60 2000-07
ПК27.15-6Т	2680	1490	0.52	1290	12.92	10.60	14.30	2.66	3.58	1.141-1.60 2000-08
ПК24.15-6Т	2380	1490	0.46	1145	12.9	8.82	11.65	2.49	3.28	1.141-1.60 2000-09
ПК42.15-4Т	4180	1490	0.79	1970	12.7	23.08	32.75	3.71	5.25	1.141-1.60 2000-10
ПК36.15-4Т	3580	1490	0.68	1700	12.75	17.48	24.46	3.27	4.58	1.141-1.60 2000-11
ПК30.15-4Т	2980	1490	0.57	1425	12.85	11.91	16.24	2.69	3.66	1.141-1.60 2000-12

Продолжение табл. 2

Марка панели	Размеры, мм		Объем бетона, м³	Масса, кг	Приведенная толщина бетона, см	Расход стали на изделие, кг		Расход стали на 1 м², кг		Обозначение
	L	B				натуральный	приведенный к классу А-I	натуральный	приведенный к классу А-I	
ПК27.15-4Т	2680	1490	0.52	1290	12.92	10.18	13.65	2.54	3.42	1.141-1.60 2000-13
ПК24.15-4Т	2380	1490	0.46	1145	12.9	8.48	11.15	2.39	3.14	1.141-1.60 2000-14
ПК42.15-3Т	4180	1490	0.79	1970	12.7	19.78	27.86	3.18	4.47	1.141-1.60 2000-15
ПК36.15-3Т	3580	1490	0.68	1700	12.75	14.56	20.16	2.73	3.77	1.141-1.60 2000-16
ПК30.15-3Т	2980	1490	0.57	1425	12.85	11.35	15.41	2.56	3.47	1.141-1.60 2000-17
ПК27.15-3Т	2680	1490	0.52	1290	12.92	9.40	12.50	2.35	3.15	1.141-1.60 2000-18
ПК42.12-8Т	4180	1190	0.60	1490	11.95	23.84	33.88	4.78	6.82	1.141-1.60 3000
ПК36.12-8Т	3580	1190	0.51	1280	12.0	17.61	24.67	4.15	5.79	1.141-1.60 3000-01
ПК30.12-8Т	2980	1190	0.43	1080	12.15	12.74	17.47	3.60	4.92	1.141-1.60 3000-02
ПК27.12-8Т	2680	1190	0.39	970	12.2	9.80	13.13	3.08	4.11	1.141-1.60 3000-03
ПК24.12-8Т	2380	1190	0.35	867	12.3	8.41	11.07	2.97	3.90	1.141-1.60 3000-04
ПК42.12-6Т	4180	1190	0.60	1490	11.95	21.27	30.18	4.27	6.26	1.141-1.60 3000-05
ПК36.12-6Т	3580	1190	0.51	1280	12.0	16.20	22.58	3.80	5.30	1.141-1.60 3000-06
ПК30.12-6Т	2980	1190	0.43	1080	12.15	11.07	15.01	3.11	4.23	1.141-1.60 3000-07
ПК27.12-6Т	2680	1190	0.39	970	12.2	9.21	12.26	2.89	3.84	1.141-1.60 3000-08
ПК24.12-6Т	2380	1190	0.35	867	12.3	7.80	10.15	2.75	3.58	1.141-1.60 3000-09
ПК42.12-4Т	4180	1190	0.60	1490	11.95	18.32	25.71	3.68	5.17	1.141-1.60 3000-10
ПК36.12-4Т	3580	1190	0.51	1280	12.00	14.79	20.49	3.47	4.82	1.141-1.60 3000-11
ПК30.12-4Т	2980	1190	0.43	1080	12.15	10.41	14.03	2.94	3.96	1.141-1.60 3000-12
ПК27.12-4Т	2680	1190	0.39	970	12.2	8.60	11.32	2.70	3.54	1.141-1.60 3000-13
ПК24.12-4Т	2380	1190	0.35	867	12.3	7.46	9.65	2.63	3.40	1.141-1.60 3000-14
ПК42.12-3Т	4180	1190	0.60	1490	11.95	16.67	23.27	3.35	4.69	1.141-1.60 3000-15

Продолжение табл. 2

Марка панели	Размеры, мм		Объем бетона, м³	Масса, кг	Приведенн. толщина бетона, см	Расход стали на изделие, кг		Расход стали на 1м², кг		Обозначение
	L	B				натуральный	Приведенн. к классу А-I	натуральный	Приведенн. к классу А-I	
ПК36.12-3Т	3580	1190	0.51	1280	12.0	12.75	17.47	3.00	4.10	1.141-1.60 3000-16
ПК30.12-3Т	2980	1190	0.43	1080	12.15	9.75	13.05	2.75	3.68	1.141-1.60 3000-17
ПК27.12-3Т	2680	1190	0.39	970	12.2	8.21	10.75	2.57	3.37	1.141-1.60 3000-18
ПК42.10-8Т	4180	990	0.49	1230	11.85	20.70	29.34	5.01	7.09	1.141-1.60 4000
ПК36.10-8Т	3580	990	0.42	1055	11.92	15.76	21.94	4.45	6.20	1.141-1.60 4000-01
ПК30.10-8Т	2980	990	0.35	882	11.98	11.20	15.20	3.80	5.17	1.141-1.60 4000-02
ПК27.10-8Т	2680	990	0.32	795	12.0	8.87	11.76	3.34	4.44	1.141-1.60 4000-03
ПК24.10-8Т	2380	990	0.29	712	12.1	7.58	9.85	3.21	4.18	1.141-1.60 4000-04
ПК42.10-6Т	4180	990	0.49	1230	11.85	18.18	25.51	4.38	6.17	1.141-1.60 4000-05
ПК36.10-6Т	3580	990	0.42	1055	11.92	14.35	19.85	4.06	5.61	1.141-1.60 4000-06
ПК30.10-6Т	2980	990	0.35	882	11.98	10.04	13.48	3.41	4.56	1.141-1.60 4000-07
ПК24.10-6Т	2380	990	0.29	712	12.1	7.16	9.21	3.04	3.91	1.141-1.60 4000-08
ПК42.10-4Т	4180	990	0.49	1230	11.85	17.80	24.94	4.31	6.02	1.141-1.60 4000-09
ПК36.10-4Т	3580	990	0.42	1055	11.92	12.94	17.77	3.65	5.01	1.141-1.60 4000-10
ПК30.10-4Т	2980	990	0.35	882	11.98	9.38	12.50	3.18	4.24	1.141-1.60 4000-11
ПК27.10-4Т	2680	990	0.32	795	12.0	7.87	10.25	2.96	3.87	1.141-1.60 4000-12
ПК24.10-4Т	2380	990	0.29	712	12.1	6.82	8.71	2.90	3.70	1.141-1.60 4000-13
ПК42.10-3Т	4180	990	0.49	1230	11.85	14.50	20.07	3.50	4.86	1.141-1.60 4000-14
ПК36.10-3Т	3580	990	0.42	1055	11.92	10.73	14.50	3.03	4.11	1.141-1.60 4000-15
ПК30.10-3Т	2980	990	0.35	882	11.98	8.72	11.53	2.95	3.91	1.141-1.60 4000-16
ПК27.10-3Т	2680	990	0.32	795	12.0	7.48	9.68	2.81	3.64	1.141-1.60 4000-17

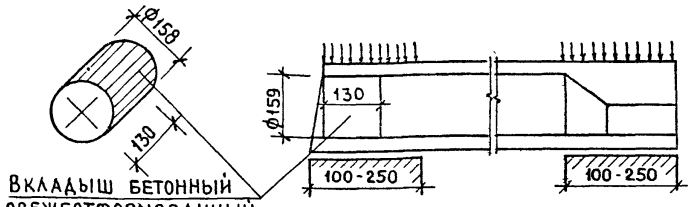

Таблица 3

6. Номенклатура панелей с усиленными торцами

Марка панели	Объем бетона м³	Масса кг	Приведенн. толщина бетона, см	Расход стали на изделие, кг: натуральный / приведенный к кл. А-I	Расход стали на 1 м², кг: натуральный / приведенный к кл. А-I
ПК42.18-8Та	0.92	2290	12.25	31.83 / 45.69	4.26 / 6.11
ПК36.18-8Та	0.79	1980	12.35	24.35 / 34.62	3.80 / 5.41
ПК30.18-8Та	0.66	1660	12.4	17.16 / 23.99	3.21 / 4.50
ПК27.18-8Та	0.60	1500	12.5	13.23 / 18.19	2.68 / 3.79
ПК24.18-8Та	0.54	1340	12.6	10.89 / 14.73	2.55 / 3.46
ПК42.18-6Та	0.92	2290	12.25	29.26 / 41.90	3.91 / 5.61
ПК36.18-6Та	0.79	1980	12.35	21.53 / 30.44	3.36 / 4.75
ПК30.18-6Та	0.66	1660	12.4	14.14 / 19.53	2.65 / 3.66
ПК27.18-6Та	0.60	1500	12.5	12.64 / 17.33	2.63 / 3.62
ПК24.18-6Та	0.54	1340	12.6	10.24 / 13.74	2.40 / 3.23
ПК42.18-4Та	0.92	2290	12.25	26.12 / 37.25	3.51 / 4.98
ПК36.18-4Та	0.79	1980	12.35	20.12 / 28.36	3.16 / 4.41
ПК30.18-4Та	0.66	1660	12.4	13.48 / 18.55	2.52 / 3.48
ПК27.18-4Та	0.60	1500	12.5	11.43 / 15.49	2.39 / 3.23
ПК24.18-4Та	0.54	1340	12.6	9.56 / 12.74	2.24 / 2.99
ПК42.18-3Та	0.92	2290	12.25	22.82 / 32.46	2.99 / 4.33
ПК36.18-3Та	0.79	1980	12.35	16.45 / 22.93	2.57 / 3.58
ПК30.18-3Та	0.66	1660	12.4	12.85 / 17.58	2.41 / 3.29
ПК27.18-3Та	0.60	1500	12.5	11.04 / 14.91	2.30 / 3.11
ПК42.15-8Та	0.81	2020	13.0	27.87 / 39.84	4.47 / 6.39
ПК36.15-8Та	0.70	1745	13.1	20.30 / 28.63	3.81 / 5.36
ПК30.15-8Та	0.59	1470	13.25	14.97 / 20.76	3.37 / 4.67
ПК27.15-8Та	0.53	1335	13.35	11.78 / 16.05	2.94 / 4.02
ПК24.15-8Та	0.48	1190	13.4	9.62 / 12.86	2.72 / 3.63
ПК42.15-6Та	0.81	2020	13.0	25.30 / 36.02	4.06 / 5.78
ПК36.15-6Та	0.70	1745	13.1	16.89 / 26.55	3.17 / 4.97
ПК30.15-6Та	0.59	1470	13.25	12.57 / 17.21	2.82 / 3.87
ПК27.15-6Та	0.53	1335	13.35	10.60 / 14.30	2.66 / 3.58
ПК24.15-6Та	0.48	1190	13.4	8.82 / 11.65	2.49 / 3.28
ПК42.15-4Та	0.81	2020	13.0	23.08 / 32.75	3.71 / 5.25
ПК36.15-4Та	0.70	1745	13.1	17.48 / 24.46	3.27 / 4.58
ПК30.15-4Та	0.59	1470	13.25	11.91 / 16.24	2.69 / 3.66
ПК27.15-4Та	0.53	1335	13.35	10.18 / 13.65	2.54 / 3.42
ПК24.15-4Та	0.48	1190	13.4	8.48 / 11.15	2.39 / 3.14
ПК42.15-3Та	0.81	2020	13.0	19.78 / 27.86	3.18 / 4.47

Продолжение табл. 3

Марка панели	Объем бетона $м^3$	Масса, кг	Приведен. толщина бетона, см	Расход стали на изделие, кг: натуральный / приведенный к кл. А-I	Расход стали на $1 м^2$, кг: натуральный / приведенный к кл. А-I
ПК36.15-3Та	0.70	1745	13.1	14.56 / 20.16	2.73 / 3.77
ПК30.15-3Та	0.59	1470	13.25	11.35 / 15.41	2.56 / 3.47
ПК27.15-3Та	0.53	1335	13.35	9.40 / 12.50	2.35 / 3.15
ПК42.12-8Та	0.61	1525	12.2	23.84 / 33.84	4.78 / 6.82
ПК36.12-8Та	0.53	1320	12.4	17.61 / 24.67	4.15 / 5.79
ПК30.12-8Та	0 45	1110	12.55	12.74 / 17.47	3.60 / 4.92
ПК27. 12-8Та	0.40	1010	12.65	9.80 / 13.13	3.08 / 4.11
ПК24. 12-8Та	0.36	905	12.8	8.41 / 11.07	2.97 / 3.90
ПК42.12-6Та	0.61	1525	12.2	21.27 / 30.18	4.27 / 6.26
ПК36. 12-6Та	0.53	1320	12.4	16.20 / 22.58	3.80 / 5.30
ПК30.12-6Та	0.45	1110	12.55	11.07 / 15.01	3.11 / 4.23
ПК27. 12-6Та	0.40	1010	12.65	9.21 / 12.26	2.89 / 3.84
ПК24.12-6Та	0.36	905	12.8	7.80 / 10.15	2.75 / 3.58
ПК42.12-4Та	0.61	1525	12.2	18,32 / 25.71	3.68 / 5.17
ПК36.12-4Та	0.53	1320	12,4	14.79 / 20.49	3.47 / 4.82
ПК30.12-4Та	0.45	1110	12.55	10.41 / 14.03	2.94 / 3.96
ПК27. 12-4Та	0.40	1010	12.65	8.60 / 11.32	2.70 / 3.54
ПК24.12-4Та	0.36	905	12.8	7.46 / 9.65	2.63 / 3.40
ПК42.12-3Та	0.61	1525	12.2	16.67 / 23.27	3.35 / 4.69
ПК36.12-3Та	0.53	1320	12,4	12.75 / 17.47	3.00 / 4.10
ПК30.12-3Та	0.45	1110	12.55	9.75 / 13.05	2.75 / 3.68

Марка панели	Объем бетона $м^3$	Масса, кг	Приведен. толщина бетона, см	Расход стали на изделие, кг: натуральный / приведенный к кл. А-I	Расход стали на $1 м^2$, кг: натуральный / приведенный к кл. А-I
ПК27.12-3Та	0.40	1010	12.65	8.21 / 10.75	2.57 / 3.37
ПК42.10-8Та	0.50	1260	12.15	20.70 / 29.34	5.01 / 7.09
ПК36.10-8Та	0.43	1085	12.25	15.76 / 21.94	4.45 / 6.20
ПК30.10-8Та	0,37	915	12.4	11.20 / 15.20	3.80 / 5.17
ПК27.10-8Та	0.33	830	12.45	8.87 / 11.76	3,34 / 4.44
ПК24.10-8Та	0.30	745	12.6	7.58 / 9.85	3.21 / 4.18
ПК42.10-6Та	0.50	1260	12.15	18.18 / 25.51	4.38 / 6.17
ПК36.10-6Та	0.43	1085	12.25	14.35 / 19.85	4.06 / 5.61
ПК30.10-6Та	0.37	915	12.4	10.04 / 13.48	3.41 / 4.56
ПК24.10-6Та	0.30	745	12.6	7.16 / 9.21	3.04 / 3.91
ПК42.10-4Та	0.50	1260	12.15	17.80 / 24.94	4.31 / 6.02
ПК36.10-4Та	0.43	1085	12.25	12.94 / 17.77	3.65 / 5.01
ПК30.10-4Та	0.37	915	12.4	9.38 / 12.50	3.18 / 4.24
ПК27.10-4Та	0.33	830	12,45	7. 87 / 10.25	2.96 / 3.87
ПК24.10-4Та	0.30	745	12.6	6.82 / 8.71	2.90 / 3.70
ПК42.10-3Та	0.50	1260	12.15	14.50 / 20.07	3.50 / 4.86
ПК36.10-3Та	0.43	1085	12.25	10.73 / 14.50	3.03 / 4.11
ПК30.10-3Та	0,37	915	12.4	8.72 / 11.53	2.95 / 3.91
ПК27.10-3Та	0.33	830	12.45	7.48 / 9.68	2.81 / 3.64

7. ВЕЛИЧИНА РАСЧЕТНОГО ПРОГИБА

Таблица 4

Марка панели	Расчетный пролет L_0, мм	Расчетный прогиб от постоян. и длительной нагрузки, см	Марка панели	Расчетный пролет L_0, мм	Расчетный прогиб от постоян. и длительной нагрузки, см
ПК42.18-8Т	4100	2.00	ПК36.15-8Т	3500	1.20
ПК36.18-8Т	3500	1.16	ПК30.15-8Т	2900	0.66
ПК30.18-8Т	2900	0.69	ПК27.15-8Т	2620	0.38
ПК27.18-8Т	2620	0.40	ПК24.15-8Т	2320	0.23
ПК24.18-8Т	2320	0.35	ПК42.15-6Т	4100	1.71
ПК42.18-6Т	4100	1.77	ПК36.15-6Т	3500	0.97
ПК36.18-6Т	3500	1.00	ПК30.15-6Т	2900	0.40
ПК30.18-6Т	2900	0.40	ПК27.15-6Т	2620	0.27
ПК27.18-6Т	2620	0.27	ПК24.15-6Т	2320	0.22
ПК24.18-6Т	2320	0.20	ПК42.15-4Т	4100	1.37
ПК42.18-4Т	4100	1.45	ПК36.15-4Т	3500	0.77
ПК36.18-4Т	3500	0.90	ПК30.15-4Т	2900	0.39
ПК30.18-4Т	2900	0.40	ПК27.15-4Т	2620	0.33
ПК27.18-4Т	2620	0.35	ПК24.15-4Т	2320	0.23
ПК24.18-4Т	2320	0.23	ПК42.15-3Т	4100	1.49
ПК42.18-3Т	4100	1.53	ПК36.15-3Т	3500	0.86
ПК36.18-3Т	3500	0.95	ПК30.15-3Т	2900	0.37
ПК30.18-3Т	2900	0.37	ПК27.15-3Т	2620	0.24
ПК27.18-3Т	2620	0.24	ПК42.12-8Т	4100	1.96
ПК42.15-8Т	4100	2.00	ПК36.12-8Т	3500	1.15

Марка панели	Расчетный пролет L_0, мм	Расчетный прогиб от постоян. и длительной нагрузки, см	Марка панели	Расчетный пролет L_0, мм	Расчетный прогиб от постоян. и длительной нагрузки, см
ПК30.12-8Т	2900	0.64	ПК36.10-8Т	3500	1.12
ПК27.12-8Т	2620	0.38	ПК30.10-8Т	2900	0.67
ПК24.12-8Т	2320	0.25	ПК27.10-8Т	2620	0.38
ПК42.12-6Т	4100	1.67	ПК24.10-8Т	2320	0.22
ПК36.12-6Т	3500	0.98	ПК42.10-6Т	4100	1.75
ПК30.12-6Т	2900	0.46	ПК36.10-6Т	3500	0.92
ПК27.12-6Т	2620	0.36	ПК30.10-6Т	2900	0.45
ПК24.12-6Т	2320	0.20	ПК24.10-6Т	2320	0.21
ПК42.12-4Т	4100	1.47	ПК42.10-4Т	4100	1.48
ПК36.12-4Т	3500	0.85	ПК36.10-4Т	3500	0.93
ПК30.12-4Т	2900	0.39	ПК30.10-4Т	2900	0.49
ПК27.12-4Т	2620	0.35	ПК27.10-4Т	2620	0.32
ПК24.12-4Т	2320	0.20	ПК24.10-4Т	2320	0.23
ПК42.12-3Т	4100	1.43	ПК42.10-3Т	4100	1.50
ПК36.12-3Т	3500	0.86	ПК36.10-3Т	3500	0.37
ПК30.12-3Т	2900	0.47	ПК30.10-3Т	2900	0.20
ПК27.12-3Т	2620	0.26	ПК27.10-3Т	2620	0.15
ПК42.10-8Т	4100	1.97			

Инв. № подл. | Подпись и дата | Взам. инв. №

Копировал 18623 13 Формат А3

8. ДАННЫЕ ДЛЯ ИСПЫТАНИЙ

Схема опирания и загружения при испытаний

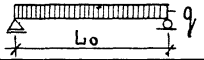

Таблица 5

Расчетные пролеты, площади загружений при испытании панелей

Марка панели	Расчетный пролет L_o, мм	Площадь загружения, м	Марка панели	Расчетный пролет L_o, мм	Площадь загружения, м
ПК42.18-8Т	4100	4.1×1.76	ПК42.15-8Т	4100	4.1×1.46
ПК36.18-8Т	3500	3.5×1.76	ПК36.15-8Т	3500	3.5×1.46
ПК30.18-8Т	2900	2.9×1.76	ПК30.15-8Т	2900	2.9×1.46
ПК27.18-8Т	2620	2.62×1.76	ПК27.15-8Т	2620	2.62×1.46
ПК24.18-8Т	2320	2.32×1.76	ПК24.15-8Т	2320	2.32×1.46
ПК42.18-6Т	4100	4.1×1.76	ПК42.15-6Т	4100	4.1×1.46
ПК36.18-6Т	3500	3.5×1.76	ПК36.15-6Т	3500	3.5×1.46
ПК30.18-6Т	2900	2.9×1.76	ПК30.15-6Т	2900	2.9×1.46
ПК27.18-6Т	2620	2.62×1.76	ПК27.15-6Т	2620	2.62×1.46
ПК24.18-6Т	2320	2.32×1.76	ПК24.15-6Т	2320	2.62×1.46
ПК42.18-4Т	4100	4.1×1.76	ПК42.15-4Т	4100	4.1×1.46
ПК36.18-4Т	3500	3.5×1.76	ПК36.15-4Т	3500	3.5×1.46
ПК30.18-4Т	2900	2.9×1.76	ПК30.15-4Т	2900	2.9×1.46
ПК27.18-4Т	2620	2.62×1.76	ПК27.15-4Т	2620	2.62×1.46
ПК24.18-4Т	2320	2.32×1.76	ПК24.15-4Т	2320	2.32×1.46
ПК42.18-3Т	4100	4.1×1.76	ПК42.15-3Т	4100	4.1×1.46
ПК36.18-3Т	3500	3.5×1.76	ПК36.15-3Т	3500	3.5×1.46
ПК30.18-3Т	2900	2.9×1.76	ПК30.15-3Т	2900	2.9×1.46
ПК27.18-3Т	2620	2.62×1.76	ПК27.15-3Т	2620	2.62×1.46

Расчетные пролеты, площади загружений при испытании панелей

Марка панели	Расчетный пролет L_o, мм	Площадь загружения, м	Марка панели	Расчетный пролет L_o, мм	Площадь загружения, м
ПК42.12-8Т	4100	4.1×1.16	ПК42.10-8Т	4100	4.1×0.96
ПК36.12-8Т	3500	3.5×1.16	ПК36.10-8Т	3500	3.5×0.96
ПК30.12-8Т	2900	2.9×1.16	ПК30.10-8Т	2900	2.9×0.96
ПК27.15-8Т	2620	2.62×1.16	ПК27.10-8Т	2620	2.62×0.96
ПК24.15-8Т	2320	2.32×1.16	ПК24.10-8Т	2320	2.32×0.96
ПК42.12-6Т	4100	4.1×1.16	ПК42.10-6Т	4100	4.1×0.96
ПК36.12-6Т	3500	3.5×1.16	ПК36.10-6Т	3500	3.5×0.96
ПК30.12-6Т	2900	2.9×1.16	ПК30.10-6Т	2900	2.9×0.96
ПК27.12-6Т	2620	2.62×1.16	ПК24.10-6Т	2320	2.32×0.96
ПК24.12-6Т	2320	2.32×1.16	ПК42.10-4Т	4100	4.1×0.96
ПК42.12-4Т	4100	4.1×1.16	ПК36.10-4Т	3500	3.5×0.96
ПК36.12-4Т	3500	3.5×1.16	ПК30.10-4Т	2900	2.9×0.96
ПК30.12-4Т	2900	2.9×1.16	ПК27.10-4Т	2620	2.62×0.96
ПК27.12-4Т	2620	2.62×1.16	ПК24.10-4Т	2320	2.32×0.96
ПК24.12-4Т	2320	2.32×1.16	ПК42.10-3Т	4100	4.1×0.96
ПК42.12-3Т	4100	4.1×1.16	ПК36.10-3Т	3500	3.5×0.96
ПК36.12-3Т	3500	3.5×1.16	ПК30.10-3Т	2900	2.9×0.96
ПК30.12-3Т	2900	2.9×1.16	ПК27.10-3Т	2620	2.62×0.96
ПК27.12-3Т	2620	2.62×1.16			

Копировал 18623 14 Формат А3

ПРОВЕРКА ПРОЧНОСТИ

ТАБЛИЦА 6

МАРКА ПАНЕЛИ	ВИДЫ РАЗРУШЕНИЙ И ВЕЛИЧИНА КОЭФФИЦИЕНТА С ПО ГОСТ 8829-77	ВЕЛИЧИНА РАЗРУШАЮЩЕЙ НАГРУЗКИ – q кгс/м²		
	1. ТЕКУЧЕСТЬ ПРОДОЛЬНОЙ РАСТЯНУТОЙ АРМАТУРЫ ДО НАСТУПЛЕНИЯ РАЗДРОБЛЕНИЯ СЖАТОЙ ЗОНЫ С=1.4	ПРИ КОТОРОЙ ПАНЕЛИ ПРИЗНАЮТСЯ ГОДНЫМИ		ПРИ КОТОРОЙ ТРЕБУЕТСЯ ПОВТОРНОЕ ИСПЫТАНИЕ
	1. РАЗРЫВ ПРОДОЛЬНОЙ РАСТЯНУТОЙ АРМАТУРЫ 2. РАЗДРОБЛЕНИЕ БЕТОНА СЖАТОЙ ЗОНЫ ДО НАСТУПЛЕНИЯ ТЕКУЧЕСТИ ПРОДОЛЬНОЙ РАСТЯНУТОЙ АРМАТУРЫ С=1.6	С УЧЕТОМ СОБСТВ. ВЕСА ПАНЕЛИ	ЗА ВЫЧЕТОМ СОБСТ ВЕСА ПАНЕЛИ	С УЧЕТОМ СОБСТВЕН. ВЕСА ПАНЕЛИ
ПК42.18-8Т ПК36.18-8Т ПК30.18-8Т ПК27.18-8Т ПК24.18-8Т	1.4	⩾1618	⩾1319	⟨1618, НО⟩1375
	1.6	⩾1850	⩾1551	⟨1850 НО⟩1573
ПК42.18-6Т ПК36.18-6Т ПК30.18-6Т ПК27.18-6Т ПК24.18-6Т	1.4	⩾1331	⩾1032	⟨1331, НО⟩1131
	1.6	⩾1522	⩾1223	⟨1522, НО⟩1294
ПК42.18-4Т ПК36.18-4Т ПК30.18-4Т ПК27.18-4Т ПК24.18-4Т	1.4	⩾1117	⩾818	⟨1117, НО⟩948
	1.6	⩾1277	⩾978	⟨1277, НО⟩1085
ПК42.18-3Т ПК36.18-3Т ПК30.18-3Т ПК27.18-3Т	1.4	⩾903	⩾604	⟨903, НО⟩767
	1.6	⩾1032	⩾733	⟨1032, НО⟩877

МАРКА ПАНЕЛИ	ВИДЫ РАЗРУШЕНИЙ И ВЕЛИЧИНА КОЭФФИЦИЕНТА С ПО ГОСТ 8829-77	ВЕЛИЧИНА РАЗРУШАЮЩЕЙ НАГРУЗКИ – q кгс/м²		
	1. ТЕКУЧЕСТЬ ПРОДОЛЬНОЙ РАСТЯНУТОЙ АРМАТУРЫ ДО НАСТУПЛЕНИЯ РАЗДРОБЛЕНИЯ СЖАТОЙ ЗОНЫ С=1.4	ПРИ КОТОРОЙ ПАНЕЛИ ПРИЗНАЮТСЯ ГОДНЫМИ		ПРИ КОТОРОЙ ТРЕБУЕТСЯ ПОВТОРНОЕ ИСПЫТАНИЕ
	1. РАЗРЫВ ПРОДОЛЬНОЙ РАСТЯНУТОЙ АРМАТУРЫ 2. РАЗДРОБЛЕНИЕ БЕТОНА СЖАТОЙ ЗОНЫ ДО НАСТУПЛЕНИЯ ТЕКУЧЕСТИ ПРОДОЛЬНОЙ РАСТЯНУТОЙ АРМАТУРЫ С=1.6	С УЧЕТОМ СОБСТВ ВЕСА ПАНЕЛИ	ЗА ВЫЧЕТОМ СОБСТ ВЕСА ПАНЕЛИ	С УЧЕТОМ СОБСТВЕН. ВЕСА ПАНЕЛИ
ПК42.15-8Т ПК36.15-8Т ПК30.15-8Т ПК27.15-8Т ПК24.15-8Т	1.4	⩾1625	⩾1310	⟨1625, НО⟩1380
	1.6	⩾1857	⩾1543	⟨1857, НО⟩1579
ПК42.15-6Т ПК36.15-6Т ПК30.15-6Т ПК27.15-6Т ПК24.15-6Т	1.4	⩾1338	⩾1024	⟨1338, НО⟩1138
	1.6	⩾1528	⩾1214	⟨1528, НО⟩1298
ПК42.15-4Т ПК36.15-4Т ПК30.15-4Т ПК27.15-4Т ПК24.15-4Т	1.4	⩾1123	⩾809	⟨1123, НО⟩955
	1.6	⩾1283	⩾969	⟨1283, НО⟩1090
ПК42.15-3Т ПК36.15-3Т ПК30.15-3Т ПК27.15-3Т	1.4	⩾906	⩾591	⟨906, НО⟩770
	1.6	⩾1035	⩾720	⟨1035, НО⟩880

ПРОДОЛЖЕНИЕ ТАБЛ. 6

МАРКА ПАНЕЛИ	ВИДЫ РАЗРУШЕНИЙ И ВЕЛИЧИНА КОЭФФИЦИЕНТА С ПО ГОСТ 8829-77	ВЕЛИЧИНА РАЗРУШАЮЩЕЙ НАГРУЗКИ - q КГС/М²		
	1. ТЕКУЧЕСТЬ ПРОДОЛЬНОЙ РАСТЯНУТОЙ АРМАТУРЫ ДО НАСТУПЛЕНИЯ РАЗДРОБЛЕНИЯ СЖАТОЙ ЗОНЫ С=1.4	ПРИ КОТОРОЙ ПАНЕЛИ ПРИЗНАЮТСЯ ГОДНЫМИ		ПРИ КОТОРОЙ ТРЕБУЕТСЯ ПОВТОРНОЕ ИСПЫТАН
	1 РАЗРЫВ ПРОДОЛЬНОЙ РАСТЯНУТОЙ АРМАТУРЫ 2 РАЗДРОБЛЕНИЕ БЕТОНА СЖАТОЙ ЗОНЫ ДО НАСТУПЛЕНИЯ ТЕКУЧЕСТИ ПРОДОЛЬНОЙ РАСТЯНУТОЙ АРМАТУРЫ С=1.6	С УЧЕТОМ СОБСТВ. ВЕСА ПАНЕЛИ	ЗА ВЫЧЕТОМ СОБСТ ВЕСА ПАНЕЛИ	С УЧЕТОМ СОБСТВЕН. ВЕСА ПАНЕЛИ
ПК42.12-8Т ПК36.12-8Т ПК30.12-8Т ПК27.12-8Т ПК24.12-8Т	1.4	≥1637	≥1339	<1637, НО ≥1391
	1.6	≥1870	≥1572	<1870, НО ≥1590
ПК42.12-6Т ПК36.12-6Т ПК30.12-6Т ПК27.12-6Т ПК24.12-6Т	1.4	≥1347	≥1049	<1347, НО ≥1144
	1.6	≥1540	≥1242	<1540, НО ≥1308
ПК42.12-4Т ПК36.12-4Т ПК30.12-4Т ПК27.12-4Т ПК24.12-4Т	1.4	≥1130	≥832	<1130, НО ≥961
	1.6	≥1290	≥992	<1290, НО ≥1098
ПК42.12-3Т ПК36.12-3Т ПК30.12-3Т ПК27.12-3Т	1.4	≥913	≥615	<913, НО ≥776
	1.6	≥1043	≥745	<1043, НО ≥887

МАРКА ПАНЕЛИ	ВИДЫ РАЗРУШЕНИЙ И ВЕЛИЧИНА КОЭФФИЦИЕНТА С ПО ГОСТ 8829-77	ВЕЛИЧИНА РАЗРУШАЮЩЕЙ НАГРУЗКИ - q КГС/М²		
	1. ТЕКУЧЕСТЬ ПРОДОЛЬНОЙ РАСТЯНУТОЙ АРМАТУРЫ ДО НАСТУПЛЕНИЯ РАЗДРОБЛЕНИЯ СЖАТОЙ ЗОНЫ С=1.4	ПРИ КОТОРОЙ ПАНЕЛИ ПРИЗНАЮТСЯ ГОДНЫМИ		ПРИ КОТОРОЙ ТРЕБУЕТСЯ ПОВТОРНОЕ ИСПЫТАН.
	1. РАЗРЫВ ПРОДОЛЬНОЙ РАСТЯНУТОЙ АРМАТУРЫ 2. РАЗДРОБЛЕНИЕ БЕТОНА СЖАТОЙ ЗОНЫ ДО НАСТУПЛЕНИЯ ТЕКУЧЕСТИ ПРОДОЛЬНОЙ РАСТЯНУТОЙ АРМАТУРЫ С=1.6	С УЧЕТОМ СОБСТВ. ВЕСА ПАНЕЛИ	ЗА ВЫЧЕТОМ СОБСТ ВЕСА ПАНЕЛИ	С УЧЕТОМ СОБСТВЕН. ВЕСА ПАНЕЛИ
ПК42.10-8Т ПК36.10-8Т ПК30.10-8Т ПК27.10-8Т ПК24.10-8Т	1.4	≥1646	≥1349	<1646, НО ≥1400
	1.6	≥1880	≥1583	<1880, НО ≥1600
ПК42.10-6Т ПК36.10-6Т ПК30.10-6Т ПК24.10-6Т	1.4	≥1352	≥1055	<1352, НО ≥1150
	1.6	≥1548	≥1251	<1548, НО ≥1315
ПК42.10-4Т ПК36.10-4Т ПК30.10-4Т ПК27.10-4Т ПК24.10-4Т	1.4	≥1140	≥843	<1140, НО ≥969
	1.6	≥1301	≥1004	<1301, НО ≥1105
ПК42.10-3Т ПК36.10-3Т ПК30.10-3Т ПК27.10-3Т	1.4	≥918	≥621	<918, НО ≥780
	1.6	≥1050	≥753	<1050, НО ≥893

ТАБЛИЦА 7

Проверка жесткости						Проверка трещиностойкости	
Марка панели	Контрольная нагрузка за вычетом собст. веса панели кгс/м²	$f_{ДЛ}/f_{ПРЕД}$ %	Прогиб от полной контрольной нагрузки $f_к$ мм	Прогиб f измеренный мм: при котором панели признаются годными	Прогиб f измеренный мм: при котором требуется повторное испытание	Контрольная нагрузка за вычетом собственн. веса панели кгс/м²	Контрольная ширина раскрытия трещин мм
ПК42.18-8Т	690	100	14.5	⩽ 15.9	> 15.9, но ⩽ 17.4	690	0.25
ПК36.18-8Т	690	66	6.9	⩽ 8.3	> 8.3, но ⩽ 8.9	690	
ПК30.18-8Т	690	47.5	2.4	⩽ 2.9	> 2.9, но ⩽ 3.1	690	
ПК27.18-8Т	690	31	1.8	⩽ 2.2	> 2.2, но ⩽ 2.3	690	
ПК24.18-8Т	690	29	1.3	⩽ 1.6	> 1.6, но ⩽ 1.7	690	
ПК42.18-6Т	520	85.5	11.6	⩽ 12.8	> 12.8, но ⩽ 13.9	520	
ПК36.18-6Т	520	50	5.0	⩽ 6.0	> 6.0, но ⩽ 7.2	520	
ПК30.18-6Т	520	27.5	2.2	⩽ 2.6	> 2.6, но ⩽ 2.9	520	
ПК27.18-6Т	520	21	1.5	⩽ 1.8	> 1.8, но ⩽ 2.0	520	
ПК24.18-6Т	520	17	1.0	⩽ 1.2	> 1.2, но ⩽ 1.3	520	
ПК42.18-4Т	375	69.5	8.8	⩽ 10.6	> 10.6, но ⩽ 11.4	375	
ПК36.18-4Т	375	51	2.8	⩽ 3.4	> 3.4, но ⩽ 3.6	375	
ПК30.18-4Т	375	28	1.3	⩽ 1.6	> 1.6, но ⩽ 1.7	375	
ПК27.18-4Т	375	27	1.1	⩽ 1.2	> 1.2, но ⩽ 1.3	375	
ПК24.18-4Т	375	20	0.9	⩽ 1.1	> 1.1, но ⩽ 1.2	375	
ПК42.18-3Т	250	73	6.1	⩽ 7.3	> 7.3, но ⩽ 7.9	250	
ПК36.18-3Т	250	54	2.0	⩽ 2.4	> 2.4, но ⩽ 2.6	250	
ПК30.18-3Т	250	26	1.2	⩽ 1.4	> 1.4, но ⩽ 1.6	250	
ПК27.18-3Т	250	21	0.7	⩽ 0.8	> 0.8, но ⩽ 0.9	250	

Проверка жесткости						Проверка трещиностойкости	
Марка панели	Контрольная нагрузка за вычетом собст. веса панели кгс/м²	$f_{ДЛ}/f_{ПРЕД}$ %	Прогиб от полной контрольной нагрузки $f_к$ мм	Прогиб f измеренный мм: при котором панели признаются годными	Прогиб f измеренный мм: при котором требуется повторное испытание	Контрольная нагрузка за вычетом собственн. веса панели кгс/м²	Контрольная ширина раскрытия трещин мм
ПК42.15-8Т	695	95.5	13.6	⩽ 15.0	> 15.0, но ⩽ 16.3	695	0.25
ПК36.15-8Т	695	69	6.9	⩽ 8.3	> 8.3, но ⩽ 9.0	695	
ПК30.15-8Т	695	45	2.1	⩽ 2.5	> 2.5, но ⩽ 2.7	695	
ПК27.15-8Т	695	26	1.6	⩽ 1.9	> 1.9, но ⩽ 2.1	695	
ПК24.15-8Т	695	20	1.2	⩽ 1.4	> 1.4, но ⩽ 1.6	695	
ПК42.15-6Т	520	81.5	11.0	⩽ 13.2	> 13.2, но ⩽ 14.3	520	
ПК36.15-6Т	520	55.5	4.8	⩽ 5.8	> 5.8, но ⩽ 6.2	520	
ПК30.15-6Т	520	27.5	2.1	⩽ 2.5	> 2.5, но ⩽ 2.7	520	
ПК27.15-6Т	520	21	1.4	⩽ 1.7	> 1.7, но ⩽ 1.8	520	
ПК24.15-6Т	520	19	1.0	⩽ 1.2	> 1.2, но ⩽ 1.3	520	
ПК42.15-4Т	380	65.5	8.0	⩽ 9.6	> 9.6, но ⩽ 10.4	380	
ПК36.15-4Т	380	44	2.6	⩽ 3.1	> 3.1, но ⩽ 3.3	380	
ПК30.15-4Т	380	27	1.4	⩽ 1.7	> 1.7, но ⩽ 1.8	380	
ПК27.15-4Т	380	25	1.1	⩽ 1.2	> 1.2, но ⩽ 1.3	380	
ПК24.15-4Т	380	20	0.9	⩽ 1.1	> 1.1, но ⩽ 1.2	380	
ПК42.15-3Т	255	71	5.5	⩽ 6.6	> 6.6, но ⩽ 7.2	255	
ПК36.15-3Т	255	49	1.9	⩽ 2.3	> 2.3, но ⩽ 2.5	255	
ПК30.15-3Т	255	25	1.0	⩽ 1.2	> 1.2, но ⩽ 1.3	255	
ПК27.15-3Т	255	19	0.6	⩽ 0.7	> 0.7, но ⩽ 0.8	255	

Марка панели	Проверка жесткости: Контрольная нагрузка за вычет собст. веса панели кгс/м²	Прогиб от полной контрольной нагрузки $f_{дл}/f_{пред}$ %	Прогиб от полной контрольной нагрузки $f_к$ мм	Прогиб f измеренный мм: при котором панели признаются годными	при котором требуется повторное испытание	Проверка трещиностойкости: Контрольная нагрузка за вычетом собственн. веса панели кгс/м²	Контрольная ширина раскрытия трещин мм
ПК42.12-8Т	700	98	13.6	⩽15.0	>15.0 , но ⩽16.3	700	
ПК36.12-8Т	700	66	6.9	⩽ 8.3	> 8.3 , но ⩽ 8.9	700	
ПК30.12-8Т	700	44	2.4	⩽ 2.9	> 2.9 , но ⩽ 3.1	700	
ПК27.12-8Т	700	29	1.8	⩽ 2.2	> 2.2 , но ⩽ 2.4	700	
ПК24.12-8Т	700	23	1.3	⩽ 1.6	> 1.6 , но ⩽ 1.7	700	
ПК42.12-6Т	525	79	11.0	⩽13.2	>13.2 , но ⩽ 14.3	525	
ПК36.12-6Т	525	56	5.3	⩽ 6.4	> 6.4 , но ⩽ 6.9	525	
ПК30.12-6Т	525	68.5	2.5	⩽ 3.0	> 3.0 , но ⩽ 3.3	525	
ПК27.12-6Т	525	29	1.5	⩽ 1.8	> 1.8 , но ⩽ 2.0	525	
ПК24.12-6Т	525	17.5	1.0	⩽ 1.2	> 1.2 , но ⩽ 1.3	525	0.25
ПК42.12-4Т	380	70	8.9	⩽10.7	> 10.7 , но ⩽ 11.5	380	
ПК36.12-4Т	380	48.5	2.8	⩽3.4	> 3.4 , но ⩽ 3.6	380	
ПК30.12-4Т	380	26	1.5	⩽1.8	> 1.8 , но ⩽2.0	380	
ПК27.12-4Т	380	27	1.2	⩽1.4	> 1.4 , но ⩽ 1.6	380	
ПК24.12-4Т	380	18	1.0	⩽1.2	> 1.2 , но ⩽ 1.3	380	
ПК42.12-3Т	260	71	6.0	⩽7.2	> 7.2 , но ⩽ 7.8	260	
ПК36.12-3Т	260	48	2.2	⩽ 2.6	> 2.6 , но ⩽ 2.9	260	
ПК30.12-3Т	260	32	1.3	⩽ 1.6	> 1.6 , но ⩽ 1.7	260	
ПК27.12-3Т	260	20	0.9	⩽ 1.1	> 1.1 , но ⩽ 1.2	260	

Марка панели	Проверка жесткости: Контрольная нагрузка за вычет собст. веса панели кгс/м²	Прогиб от полной контрольной нагрузки $f_{дл}/f_{пред}$ %	Прогиб от полной контрольной нагрузки $f_к$ мм	Прогиб f измеренный мм: при котором панели признаются годными	при котором требуется повторное испытание	Проверка трещиностойкости: Контрольная нагрузка за вычетом собственн веса панели кгс/м²	Контрольная ширина раскрытия трещин мм
ПК42.10-8Т	710	94	12.8	⩽ 14.1	> 14.1 , но ⩽ 15.4	710	
ПК36.10-8Т	710	64	6.8	⩽ 8.2	> 8.2 , но ⩽ 8.8	710	
ПК30.10-8Т	710	46	2.6	⩽ 3.1	> 3.1 , но ⩽ 3.4	710	
ПК27.10-8Т	710	15	1.5	⩽ 1.8	> 1.8 , но ⩽ 2.0	710	
ПК24.10-8Т	710	19	1.1	⩽ 1.2	> 1.2 , но ⩽ 1.4	710	
ПК42.10-6Т	533	83	11.4	⩽ 13.6	> 13.6 , но ⩽ 14.8	533	
ПК36.10-6Т	533	52.5	5.0	⩽ 6.0	> 6.0 , но ⩽ 6.5	533	
ПК30.10-6Т	533	40	2.2	⩽ 2.6	> 2.6 , но ⩽ 2.9	533	
ПК24.10-6Т	533	18	1.2	⩽ 1.4	> 1.4 , но ⩽ 1.6	533	0.25
ПК42.10-4Т	387	70	9.1	⩽ 10.9	> 10.9 , но ⩽ 11.8	387	
ПК36.10-4Т	387	53	3.1	⩽ 3.7	> 3.7 , но ⩽ 4.0	387	
ПК30.10-4Т	387	34	1.5	⩽ 1.8	> 1.8 , но ⩽ 2.0	387	
ПК27.10-4Т	387	24	1.2	⩽ 1.4	> 1.4 , но ⩽ 1.6	387	
ПК24.10-4Т	387	20	1.0	⩽ 1.2	> 1.2 , но ⩽ 1.3	387	
ПК42.10-3Т	262	71	6.2	⩽ 7.4	> 7.4 , но ⩽ 8.1	262	
ПК36.10-3Т	262	20	2.3	⩽ 2.8	> 2.8 , но ⩽ 3.0	262	
ПК30.10-3Т	262	14	1.3	⩽ 1.6	> 1.6 , но ⩽ 1.7	262	
ПК27.10-3Т	262	12	0.9	⩽ 1.1	> 1.1 , но ⩽ 1.2	262	

Формат	Зона	Позиц.	Обозначение	Наименование	Количество на исполнение 1.141-1.60 1000-																				Примеч.
					–	01	02	03	04	05	06	07	08	09	10	11	12	13	14	15	16	17	18		
				Документация																					
			1.141-1.60 000 ТО	Техническое описание	×	×	×	×	×	×	×	×	×	×	×	×	×	×	×	×	×	×	×		
			1.141-1.60 000 ВМС	Выборка стали	×	×	×	×	×	×	×	×	×	×	×	×	×	×	×	×	×	×	×		
			1.141-1.60 1000 СБ	Сборочный чертеж	×	×	×	×	×	×	×	×	×	×	×	×	×	×	×	×	×	×	×		
				Сборочные единицы																					
А4		1	1.141-1.60 1100	Каркас КР1	12					12					12					12					
А4		1	1.141-1.60 1100-01	Каркас КР2		12					12					12					12				
А4		1	1.141-1.60 1100-02	Каркас КР3			12	12				12	12				12	12				12	12		
А4		1	1.141-1.60 1100-03	Каркас КР4					12					12					12						
А3		2	1.141-1.60 1200	Сетка С1		1																			
А3		2	1.141-1.60 1300	Сетка С14											1										
А3		2	1.141-1.60 1300-01	Сетка С15																	1				
А3		2	1.141-1.60 1300-02	Сетка С16								1													
А3		2	1.141-1.60 1300-03	Сетка С17				1																	
А3		2	1.141-1.60 1300-04	Сетка С18														1							
А3		2	1.141-1.60 1300-05	Сетка С19										1											
А3		2	1.141-1.60 1400	Сетка С34						1															
А3		2	1.141-1.60 1400-01	Сетка С35																1					
А3		2	1.141-1.60 1400-02	Сетка С36												1									
А3		2	1.141-1.60 1400-03	Сетка С37			1																		

Нач отд 24	Балановский		
Гл инж отд	Пальман		
Гл инж пр.	Лиханская		
Проверил	Лиханская		
Отвечает	Боеров		

1.141-1.60 1000

Панель перекрытия многопустотная шириной 790 мм

Стадия	Лист	Листов
Р	1	2

ЦНИИЭП Жилища

Формат	Зона	Позиц	Обозначение	Наименование	Количество на исполнение 1.141-1.60 1000-																		Примеч
					–	01	02	03	04	05	06	07	08	09	10	11	12	13	14	15	16	17	18	
А3		2	1.141-1.60 1400-04	Сетка С38																	1		
А3		2	1.141-1.60 1400-05	Сетка С39					1														
А3		2	1.141-1.60 1400-06	Сетка С40															1				
А3		2	1.141-1.60 1500	Сетка С59	1																		
А3		2	1.141-1.60 1500-01	Сетка С60							1												
А3		2	1.141-1.60 1500-02	Сетка С61													1						
А3		2	1.141-1.60 1500-03	Сетка С62									1										
А3		2	1.141-1.60 1500-04	Сетка С63																		1	
А3		3	1.141-1.60 1600	Сетка С76	1					1					1					1				
А3		3	1.141-1.60 1600-01	Сетка С77		1					1					1					1			
А3		3	1.141-1.60 1600-02	Сетка С78			1					1					1					1		
А3		3	1.141-1.60 1600-03	Сетка С79				1					1					1				1		
А3		3	1.141-1.60 1600-04	Сетка С80					1					1					1					
				Детали																				
А4		4	1.141-1.60 1001	Петля П1	4	4	4	4	4	4	4	4	4	4	4	4	4	4	4	4	4	4		
				Материал																				
				Бетон марки М200	0.89	0.77	0.64	0.58	0.51	0.89	0.77	0.64	0.58	0.51	0.89	0.77	0.64	0.58	0.51	0.89	0.77	0.64	0.58		м³

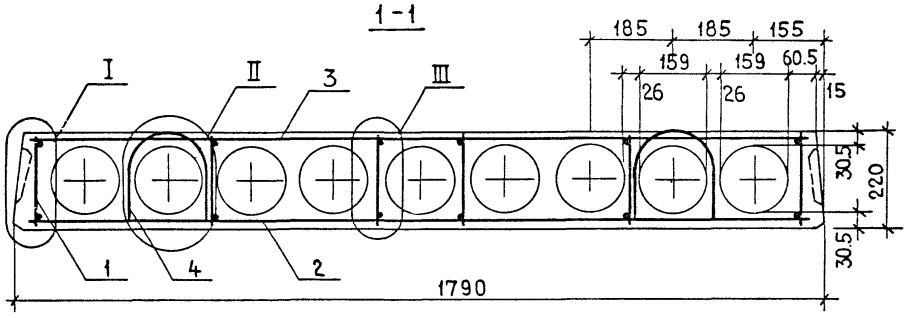

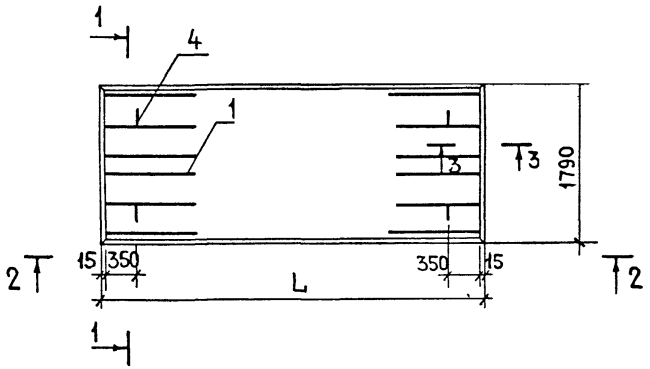

Обозначение	Марка	L мм	Масса кг
1.141-1.60 1000	ПК 42.18-8Т	4180	2240
1.141-1.60 1000-01	ПК 36.18-8Т	3580	1920
1.141-1.60 1000-02	ПК 30.18-8Т	2980	1600
1.141-1.60 1000-03	ПК 27.18-8Т	2680	1440
1.141-1.60 1000-04	ПК 24.18-8Т	2380	1285
1.141-1.60 1000-05	ПК 42.18-6Т	4180	2240
1.141-1.60 1000-06	ПК 36.18-6Т	3580	1920
1.141-1.60 1000-07	ПК 30.18-6Т	2980	1600
1.141-1.60 1000-08	ПК 27.18-6Т	2680	1440
1.141-1.60 1000-09	ПК 24.18-6Т	2380	1285
1.141-1.60 1000-10	ПК 42.18-4Т	4180	2240
1.141-1.60 1000-11	ПК 36.18-4Т	3580	1920
1.141-1.60 1000-12	ПК 30.18-4Т	2980	1600
1.141-1.60 1000-13	ПК 27.18-4Т	2680	1440
1.141-1.60 1000-14	ПК 24.18-4Т	2380	1285
1.141-1.60 1000-15	ПК 42.18-3Т	4180	2240
1.141-1.60 1000-16	ПК 36.18-3Т	3580	1920
1.141-1.60 1000-17	ПК 30.18-3Т	2980	1600
1.141-1.60 1000-18	ПК 27.18-3Т	2680	1440

Нач отд 24	Балановский	
Гл инж отд	Пальман	
Гл инж пр	Лиханская	
Проверил	Лиханская	
Разработ	Боброва	

1.141-1.60 1000 СБ

Панель перекрытия многопустотная шириной 1790 мм
Сборочный чертеж

Стадия	Масса	Масштаб
Р	См. табл.	
Лист 1	Листов 2	

ЦНИИЭП жилища

Копировал 18623 21 Формат А3

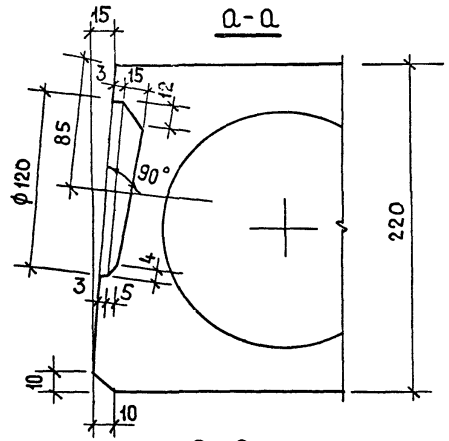

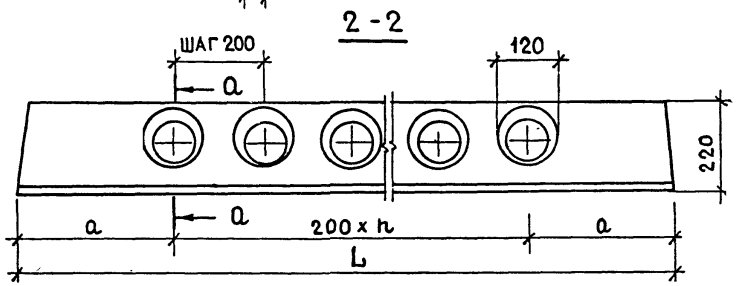

L, мм	n, шт	а, мм
4180	18	290
3580	15	290
2980	12	290
2680	10	340
2380	9	290

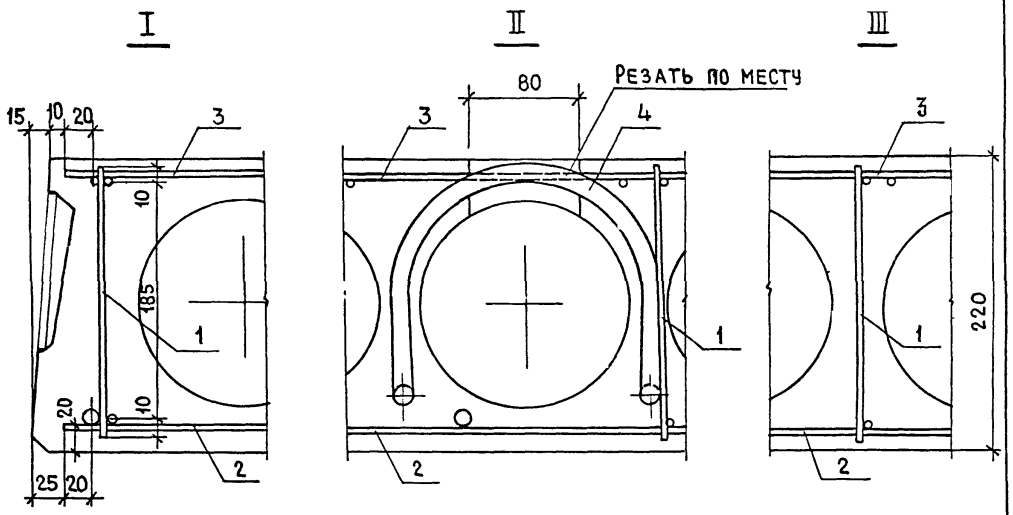

Выемка для монтажной петли размером 80×150мм устраивается после заглаживания поверхности панели перекрытия до пропаривания. В проекте должно быть указание о заделке выемки для монтажной петли бетоном марки не ниже М150 после установки панели перекрытия.

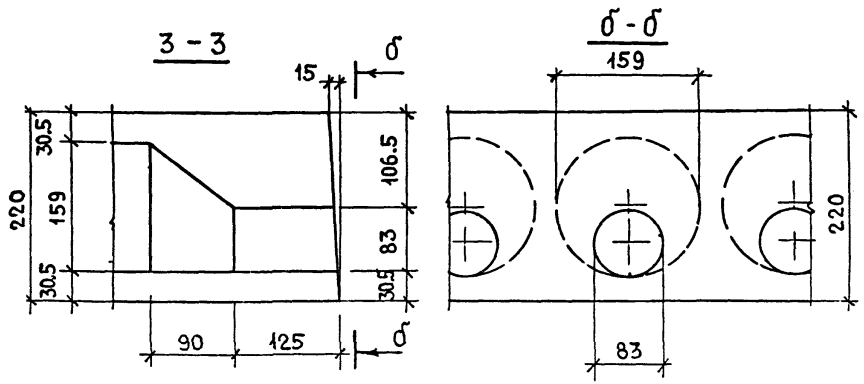

Формат	Зона	Позиция	Обозначение	Наименование	Количество на исполнение 1.141-1.60 2000 –																				Примеч.
					—	01	02	03	04	05	06	07	08	09	10	11	12	13	14	15	16	17	18		
				Документация																					
			1.141 - 1.60 000 ТО	Техническое описание	x	x	x	x	x	x	x	x	x	x	x	x	x	x	x	x	x	x	x		
			1.141 - 1.60 000 ВМС	Выборка стали	x	x	x	x	x	x	x	x	x	x	x	x	x	x	x	x	x	x	x		
			1.141 - 1.60 2000 СБ	Сборочный чертеж	x	x	x	x	x	x	x	x	x	x	x	x	x	x	x	x	x	x	x		
			1.141 - 1.60 1000 СБ	Сборочный чертеж	x	x	x	x	x	x	x	x	x	x	x	x	x	x	x	x	x	x	x		
				Сборочные единицы																					
А4		1	1.141 - 1.60 1100	Каркас КР1	10					10					10					10					
А4		1	1.141 - 1.60 1100-01	Каркас КР2		10					10					10					10				
А4		1	1.141 - 1.60 1100-02	Каркас КР3			10	10				10	10				10	10				10	10		
А4		1	1.141 - 1.60 1100-03	Каркас КР4					10					10					10						
А3		2	1.141 - 1.60 1200-01	Сетка С2											1										
А3		2	1.141 - 1.60 1200-02	Сетка С3		1																			
А3		2	1.141 - 1.60 1200-03	Сетка С4																	1				
А3		2	1.141 - 1.60 1200-04	Сетка С5								1													
А3		2	1.141 - 1.60 1200-05	Сетка С6				1																	
А3		2	1.141 - 1.60 1200-06	Сетка С7														1							
А3		2	1.141 - 1.60 1400-07	Сетка С41						1															
А3		2	1.141 - 1.60 1400-08	Сетка С42																1					
А3		2	1.141 - 1.60 1400-09	Сетка С43												1									
А3		2	1.141 - 1.60 1400-10	Сетка С44			1																		

Нач.отд.24	Балановский		1.141 - 1.60 2000
Гл.инж.отд.	Пальман		Панель перекрытия многопустотная шириной 1490 м.
Гл.инж.пр.	Лиханская		
Проверил	Лиханская		
Пр.ист.	Бобров		

Стадия	Лист	Листов
Р	1	2

ЦНИИЭП Жилища

Формат	Зона	Позиция	Обозначение	Наименование	Количество на исполнение 1.141-1.60 2000-																		Примеч
					—	01	02	03	04	05	06	07	08	09	10	11	12	13	14	15	16	17	18	
А3		2	1.141-1.60 1400-11	Сетка С45																	1		
А3		2	1.141-1.60 1400-12	Сетка С46									1										
А3		2	1.141-1.60 1400-13	Сетка С47																		1	
А3		2	1.141-1.60 1400-14	Сетка С48					1														
А3		2	1.141-1.60 1400-15	Сетка С49														1					
А3		2	1.141-1.60 1500-05	Сетка С64	1																		
А3		2	1.141-1.60 1500-06	Сетка С65							1												
А3		2	1.141-1.60 1500-07	Сетка С66													1						
А3		2	1.141-1.60 1500-08	Сетка С67										1									
А3		3	1.141-1.60 1600-05	Сетка С81	1					1					1					1			
А3		3	1.141-1.60 1600-06	Сетка С82		1					1					1					1		
А3		3	1.141-1.60 1600-07	Сетка С83			1					1					1					1	
А3		3	1.141-1.60 1600-08	Сетка С84				1					1					1				1	
А3		3	1.141-1.60 1600-09	Сетка С85					1					1					1				
				Детали																			
А4		4	1.141-1.60 1001	Петля П1	4	4	4	4	4	4	4	4	4	4	4	4	4	4	4	4	4	4	
				Материал																			
				Бетон марки М 200	0.79	0.68	0.57	0.52	0.46	0.79	0.68	0.57	0.52	0.46	0.79	0.68	0.57	0.52	0.46	0.79	0.68	0.57	0.52	м³

Копировал 18623 24 Формат А3

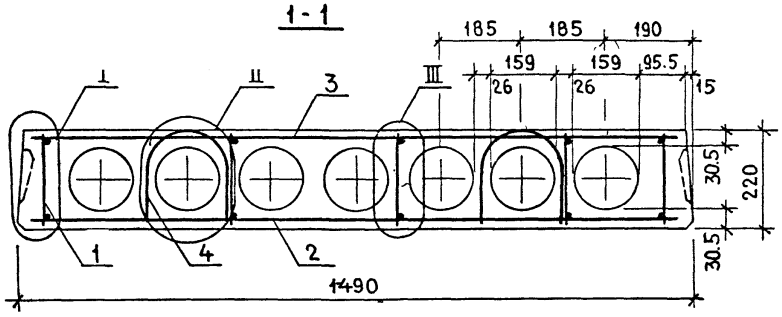

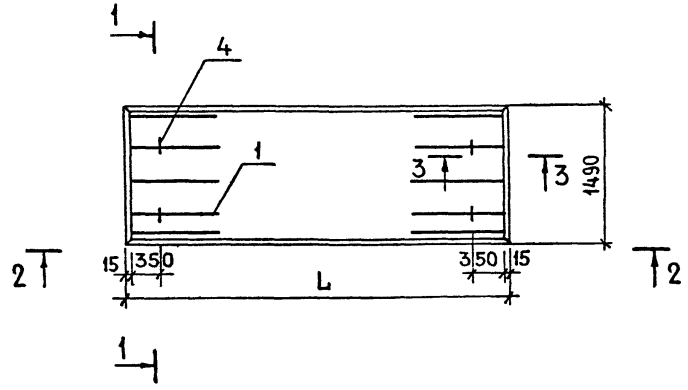

Узлы I - III и сечения 2-2 и 3-3 см. 1.141-1.60 1000 СБ

Обозначение	Марка	L мм	Масса кг
1.141 - 1.60 2000	ПК 42.15 - 8Т	4180	1970
1.141 - 1.60 2000 - 01	ПК 36.15 - 8Т	3580	1700
1.141 - 1.60 2000 - 02	ПК 30.15 - 8Т	2980	1425
1.141 - 1.60 2000 - 03	ПК 27.15 - 8Т	2680	1290
1.141 - 1.60 2000 - 04	ПК 24.15 - 8Т	2380	1145
1.141 - 1.60 2000 - 05	ПК 42.15 - 6Т	4180	1970
1.141 - 1.60 2000 - 06	ПК 36.15 - 6Т	3580	1700
1.141 - 1.60 2000 - 07	ПК 30.15 - 6Т	2980	1425
1.141 - 1.60 2000 - 08	ПК 27.15 - 6Т	2680	1290
1.141 - 1.60 2000 - 09	ПК 24.15 - 6Т	2380	1145
1.141 - 1.60 2000 - 10	ПК 42.15 - 4Т	4180	1970
1.141 - 1.60 2000 - 11	ПК 36.15 - 4Т	3580	1700
1.141 - 1.60 2000 - 12	ПК 30.15 - 4Т	2980	1425
1.141 - 1.60 2000 - 13	ПК 27.15 - 4Т	2680	1290
1.141 - 1.60 2000 - 14	ПК 24.15 - 4Т	2380	1145
1.141 - 1.60 2000 - 15	ПК 42.15 - 3Т	4180	1970
1.141 - 1.60 2000 - 16	ПК 36.15 - 3Т	3580	1700
1.141 - 1.60 2000 - 17	ПК 30.15 - 3Т	2980	1425
1.141 - 1.60 2000 - 18	ПК 27.15 - 3Т	2680	1290

Нач. отд. 24	Балановский	
Гл. инж. отд.	Пальман	
Гл. инж. пр.	Аиханская	
Проверил	Аиханская	
Разраб. Т	Боброва	

1.141-1.60 2000 СБ

Панель перекрытия многопустотная шириной 1490 мм сборочный чертеж

Стадия	Масса	Масштаб
Р	см. табл.	
Лист	Листов 1	

ЦНИИЭП жилища

Копировал 18623 25 Формат А3

Формат	Зона	Позиция	Обозначение	Наименование	Количество на исполнение 1.141-1.60 3000-																	Примечан
					—	01	02	03	04	05	06	07	08	09	10	11	12	13	14	15	16	17	18	
				Документация																			
			1.141-1.60 000 ТО	Техническое описание	×	×	×	×	×	×	×	×	×	×	×	×	×	×	×	×	×	×	×	
			1.141-1.60 000 ВМС	Выборка стали	×	×	×	×	×	×	×	×	×	×	×	×	×	×	×	×	×	×	×	
			1.141-1.60 3000 СБ	Сборочный чертеж	×	×	×	×	×	×	×	×	×	×	×	×	×	×	×	×	×	×	×	
			1.141-1.60 1000 СБ	Сборочный чертеж	×	×	×	×	×	×	×	×	×	×	×	×	×	×	×	×	×	×	×	
				Сборочные единицы																			
А4		1	1.141-1.60 1100	Каркас КР1	8					8					8					8			
А4		1	1.141-1.60 1100-01	Каркас КР2		8					8					8					8		
А4		1	1.141-1.60 1100-02	Каркас КР3			8	8				8	8				8	8				8	8
А4		1	1.141-1.60 1100-03	Каркас КР4					8					8					8				
А3		2	1.141-1.60 1200-07	Сетка С8		1																	
А3		2	1.141-1.60 1200-08	Сетка С9																	1		
А3		2	1.141-1.60 1200-09	Сетка С10								1											
А3		2	1.141-1.60 1300-06	Сетка С20	1																		
А3		2	1.141-1.60 1300-07	Сетка С21											1								
А3		2	1.141-1.60 1300-08	Сетка С22							1												
А3		2	1.141-1.60 1300-09	Сетка С23													1						
А3		2	1.141-1.60 1300-10	Сетка С24				1															
А3		2	1.141-1.60 1300-11	Сетка С25														1					
А3		2	1.141-1.60 1300-12	Сетка С26										1									

Инв. № подл. | Подпись и дата | Взам. инв. №

Нач. отд. 24	Балановский	
Гл. инж. отд.	Пальман	
Гл. инж. пр	Лиханская	
Проверил	Лиханская	
Разработ.	Боброва	

1.141-1.60 3000

Панель перекрытия многопустотная шириной 1190 мм

Стадия	Лист	Листов
Р	1	2

ЦНИИЭП жилища

Копировал 18623 26 Формат А3

Формат	Зона	Позиц	Обозначение	Наименование	Количество на исполнение 1.141-1.60 3000-																			Примеч.
					—	01	02	03	04	05	06	07	08	09	10	11	12	13	14	15	16	17	18		
А3		2	1.141-1.60 1400-16	Сетка С50						1														
А3		2	1.141-1.60 1400-17	Сетка С51															1					
А3		2	1.141-1.60 1400-18	Сетка С52												1								
А3		2	1.141-1.60 1400-19	Сетка С53			1																	
А3		2	1.141-1.60 1400-20	Сетка С54																		1		
А3		2	1.141-1.60 1400-21	Сетка С55									1											
А3		2	1.141-1.60 1400-22	Сетка С56																			1	
А3		2	1.141-1.60 1400-23	Сетка С57					1															
А3		2	1.141-1.60 1400-24	Сетка С58														1						
А3		3	1.141-1.60 1600-10	Сетка С86	1					1					1				1					
А3		3	1.141-1.60 1600-11	Сетка С87		1					1					1					1			
А3		3	1.141-1.60 1600-12	Сетка С88			1					1					1					1		
А3		3	1.141-1.60 1600-13	Сетка С89				1					1					1					1	
А3		3	1.141-1.60 1600-14	Сетка С90					1					1					1					
				Детали																				
А4		4	1.141-1.60 1001	Петля П1	4	4	4	4	4	4	4	4	4	4	4	4	4	4	4	4	4	4	4	
				Материал																				
				Бетон марки М200	0.60	0.51	0.43	0.39	0.35	0.60	0.51	0.43	0.39	0.35	0.60	0.51	0.43	0.39	0.35	0.60	0.51	0.43	0.39	$м^3$

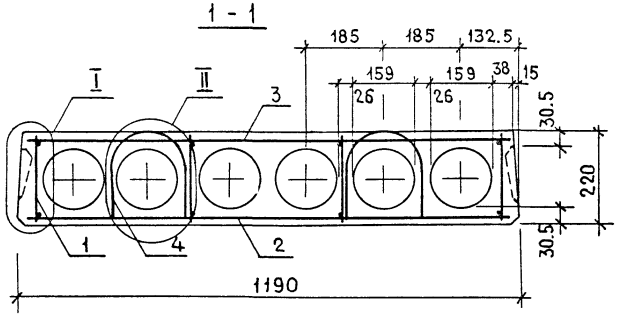

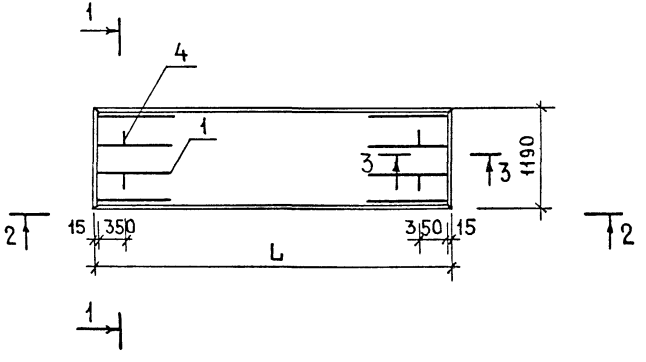

Узлы I-II и сечения 2-2 и 3-3 см. 1.141-1.60 1000 СБ

Обозначение	Марка	L мм	Масса кг
1.141-1.60 3000	ПК42.12-8Т	4180	1490
1.141-1.60 3000-01	ПК36.12-8Т	3580	1280
1.141-1.60 3000-02	ПК30.12-8Т	2980	1080
1.141-1.60 3000-03	ПК27.12-8Т	2680	970
1.141-1.60 3000-04	ПК24.12-8Т	2380	867
1.141-1.60 3000-05	ПК42.12-6Т	4180	1490
1.141-1.60 3000-06	ПК36.12-6Т	3580	1280
1.141-1.60 3000-07	ПК30.12-6Т	2980	1080
1.141-1.60 3000-08	ПК27.12-6Т	2680	970
1.141-1.60 3000-09	ПК24.12-6Т	2380	867
1.141-1.60 3000-10	ПК42.12-4Т	4180	1490
1.141-1.60 3000-11	ПК36.12-4Т	3580	1280
1.141-1.60 3000-12	ПК30.12-4Т	2980	1080
1.141-1.60 3000-13	ПК27.12-4Т	2680	970
1.141-1.60 3000-14	ПК24.12-4Т	2380	867
1.141-1.60 3000-15	ПК42.12-3Т	4180	1490
1.141-1.60 3000-16	ПК36.12-3Т	3580	1280
1.141-1.60 3000-17	ПК30.12-3Т	2980	1080
1.141-1.60 3000-18	ПК27.12-3Т	2680	970

Нач. отд.	Балановский	
Гл. инж. отд.	Пальман	
Гл. инж. пр.	Лиханская	
Проверил	Лиханская	
Разработ	Боброва	

1.141-1.60 3000 СБ

Панель перекрытия многопустотная шириной 1190 мм
Сборочный чертеж

Стадия	Масса	Масштаб
Р	см. табл.	
Лист	Листов 1	

ЦНИИЭП жилища

Копировал 18623 28 Формат А3

Формат	Зона	Позиция	Обозначение	Наименование	Количество на исполнение 1.141-1.60 4000-																		Примеч
					—	01	02	03	04	05	06	07	08	09	10	11	12	13	14	15	16	17		
				Документация																			
			1.141-1.60 000 ТО	Техническое описание	X	X	X	X	X	X	X	X	X	X	X	X	X	X	X	X	X			
			1.141-1.60 000 ВС	Выборка стали	X	X	X	X	X	X	X	X	X	X	X	X	X	X	X	X	X			
			1.141-1.60 4000 СБ	Сборочный чертеж	X	X	X	X	X	X	X	X	X	X	X	X	X	X	X	X	X			
			1.141-1.60 1000 СБ	Сборочный чертеж	X	X	X	X	X	X	X	X	X	X	X	X	X	X	X	X	X			
				Сборочные единицы																			
А4		1	1.141-1.60 1100	Каркас КР1	8					8				8					8				
А4		1	1.141-1.60 1100-01	Каркас КР2		8					8				8					8			
А4		1	1.141-1.60 1100-02	Каркас КР3			8	8				8				8	8				8	8	
А4		1	1.141-1.60 1100-03	Каркас КР4					8				8					8					
А3		2	1.141-1.60 1200-10	Сетка С11										1									
А3		2	1.141-1.60 1200-11	Сетка С12		1																	
А3		2	1.141-1.60 1200-12	Сетка С13								1											
А3		2	1.141-1.60 1300-13	Сетка С27	1																		
А3		2	1.141-1.60 1300-14	Сетка С28							1												
А3		2	1.141-1.60 1300-15	Сетка С29															1				
А3		2	1.141-1.60 1300-16	Сетка С30												1							
А3		2	1.141-1.60 1300-17	Сетка С31				1															
А3		2	1.141-1.60 1300-18	Сетка С32													1						

Нач отд 24	Балановский	
Гл инж отд	Пальман	
Гл инж пр	Анханская	
Проверил	Анханская	
Разработ	Боброва	

1.141-1.60 4000

Панель перекрытия многопустотная шириной 990 мм

Стадия	Лист	Листов
Р	1	2

ЦНИИЭП жилища

Копировал 18623 29 Формат А3

Формат	Зона	Позиция	Обозначение	Наименование	Количество на исполнение 1.141-1.60 4000- —	01	02	03	04	05	06	07	08	09	10	11	12	13	14	15	16	17			Примеч
А3		2	1.141-1.60 1300-19	Сетка С33									1												
А3		2	1.141-1.60 1500-09	Сетка С68						1															
А3		2	1.141-1.60 1500-10	Сетка С69															1						
А3		2	1.141-1.60 1500-11	Сетка С70											1										
А3		2	1.141-1.60 1500-12	Сетка С71			1																		
А3		2	1.141-1.60 1500-13	Сетка С72																	1				
А3		2	1.141-1.60 1500-14	Сетка С73																		1			
А3		2	1.141-1.60 1500-15	Сетка С74					1																
А3		2	1.141-1.60 1500-16	Сетка С75														1							
А3		3	1.141-1.60 1600-15	Сетка С91	1					1				1					1						
А3		3	1.141-1.60 1600-16	Сетка С92		1					1				1					1					
А3		3	1.141-1.60 1600-17	Сетка С93			1					1				1					1				
А3		3	1.141-1.60 1600-18	Сетка С94				1									1					1			
А3		3	1.141-1.60 1600-19	Сетка С95					1				1					1							
				Детали																					
А4		4	1.141-1.60 1001	Петля П1	4	4	4	4	4	4	4	4	4	4	4	4	4	4	4	4	4	4			
				Материал																					
				Бетон марки М200	0.49	0.42	0.35	0.32	0.29	0.49	0.42	0.35	0.29	0.49	0.42	0.35	0.32	0.29	0.49	0.42	0.35	0.32			$м^3$

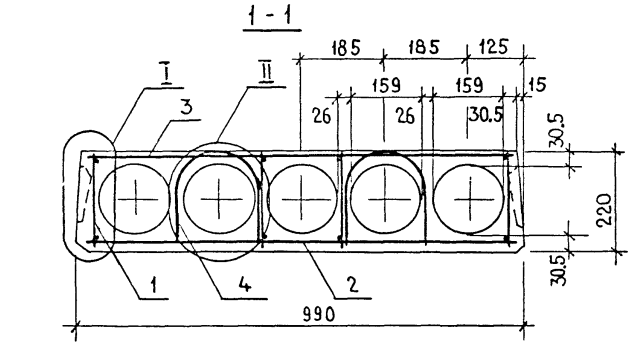

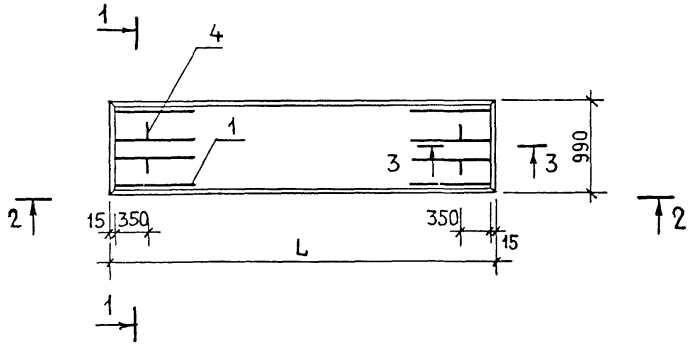

Узлы I - II и сечения 2-2 и 3-3 см. 1.141-1.60 1000 СБ

Обозначение	Марка	L мм	Масса кг
1.141-1.60 4000	ПК42.10-8Т	4180	1230
1.141-1.60 4000-01	ПК36.10-8Т	3580	1055
1.141-1.60 4000-02	ПК30.10-8Т	2980	882
1.141-1.60 4000-03	ПК27.10-8Т	2680	795
1.141-1.60 4000-04	ПК24.10-8Т	2380	712
1.141-1.60 4000-05	ПК42.10-6Т	4180	1230
1.141-1.60 4000-06	ПК36.10-6Т	3580	1055
1.141-1.60 4000-07	ПК30.10-6Т	2980	882
1.141-1.60 4000-08	ПК24.10-6Т	2380	712
1.141-1.60 4000-09	ПК42.10-4Т	4180	1230
1.141-1.60 4000-10	ПК36.10-4Т	3580	1055
1.141-1.60 4000-11	ПК30.10-4Т	2980	882
1.141-1.60 4000-12	ПК27.10-4Т	2680	795
1.141-1.60 4000-13	ПК24.10-4Т	2380	712
1.141-1.60 4000-14	ПК42.10-3Т	4180	1230
1.141-1.60 4000-15	ПК36.10-3Т	3580	1055
1.141-1.60 4000-16	ПК30.10-3Т	2980	882
1.141-1.60 4000-17	ПК27.10-3Т	2680	795

Нач. отд. 24	Балановский	
Гл. инж. отд.	Пальман	
Гл. инж. пр.	Ликанская	
Проверил	Ликанская	
Разработ.	Боброва	

1.141-1.60 4000 СБ

Панель перекрытия многопустотная шириной 990 мм
Сборочный чертеж

Стадия	Масса	Масштаб
Р	см табл.	
Лист	Листов	

ЦНИИЭП жилища

Формат	Зона	Позиция	Обозначение	Наименование	Кол	Примечание
				1.141-1.60 1100		КР1
				Детали		
Б4		1	1.141-1.60 1101	Стержень ф3ВрI ГОСТ 6727-80; ℓ=1020	2	0.05 кг
Б4		2	1.141-1.60 1102	Стержень ф3ВрI ГОСТ 6727-80; ℓ=205	11	0.01 кг
				1.141-1.60 1100-01		КР2
				Детали		
Б4		1	1.141-1.60 1103	Стержень ф3ВрI ГОСТ 6727-80; ℓ=920	2	0.05 кг
Б4		2	1.141-1.60 1102	Стержень ф3ВрI ГОСТ 6727-80; ℓ=205	10	0.01 кг
				1.141-1.60 1100-02		КР3
				Детали		
Б4		1	1.141-1.60 1104	Стержень ф3ВрI ГОСТ 6727-80; ℓ=720	2	0.04 кг
Б4		2	1.141-1.60 1102	Стержень ф3ВрI ГОСТ 6727-80; ℓ=205	8	0.01 кг
				1.141-1.60 1100-03		КР4
				Детали		
Б4		1	1.141-1.60 1105	Стержень ф3ВрI ГОСТ 6727-80; ℓ=620	2	0.03 кг
Б4		2	1.141-1.60 1102	Стержень ф3ВрI ГОСТ 6727-80; ℓ=205	7	0.01 кг

Нач. отд. 24	Балановский	
Гл. инж. отд.	Пальман	
Гл. инж. пр.	Лиханская	
Проверил	Лиханская	
Разработ.	Боброва	

1.141-1.60 11 00

Каркас плоский КР (КР1 ÷ КР4)

Стадия	Лист	Листов
Р		1

ЦНИИЭП жилища

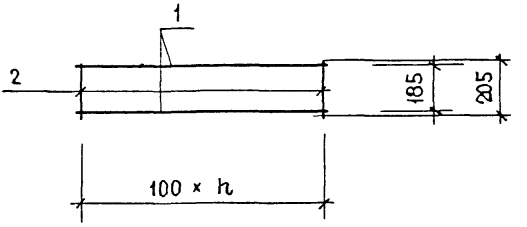

Обозначение	Марка	h	Масса, кг
1.141 - 1.60 11 00	КР1	10	0.21
1.141 - 1.60 11 00 - 01	КР2	9	0.20
1.141 - 1.60 11 00 - 02	КР3	7	0.16
1.141 - 1.60 11 00 - 03	КР4	6	0.13

Инв. № подл. | Подпись и дата | Взам. инв. №

Нач. отд. 24	Балановский	
Гл. инж. отд.	Пальман	
Гл. инж. пр.	Лиханская	
Проверил	Лиханская	
Разработ.	Боброва	

1.141 - 1.60 11 00 СБ

Каркас плоский КР (КР1 ÷ КР4) Сборочный чертеж

Стадия	Масса	Масштаб
Р	См. табл.	
Лист	Листов 1	

ЦНИИЭП жилища

Копировал 18623 32 Формат А4

Формат	Зона	Позиция	Обозначение	Наименование	Кол.	Примечание
				1.141-1.60 1200		С1
				Детали		
Б4		1	1.141-1.60 1201	Стержень ф8АIII ГОСТ 5781-81; ℓ=3570	10	1.41 кг
Б4		2	1.141-1.60 1202	Стержень ф4ВрI ГОСТ 6727-80; ℓ=1740	13	0.16 кг
				1.141-1.60 1200-01		С2
				Детали		
Б4		1	1.141-1.60 1203	Стержень ф8АIII ГОСТ 5781-81; ℓ=4170	8	1.65 кг
Б4		2	1.141-1.60 1204	Стержень ф4ВрI ГОСТ 6727-80; ℓ=1440	15	0.13 кг
				1.141-1.60 1200-02		С3
				Детали		
Б4		1	1.141-1.60 1201	Стержень ф8АIII ГОСТ 5781-81; ℓ=3570	8	1.41 кг
Б4		2	1.141-1.60 1204	Стержень ф4ВрI ГОСТ 6727-80; ℓ=1440	13	0.13 кг
				1.141-1.60 1200-03		С4
				Детали		
Б4		1	1.141-1.60 1205	Стержень ф6АIII ГОСТ 5781-81; ℓ=3570	8	0.79 кг
Б4		2	1.141-1.60 1206	Стержень ф3ВрI ГОСТ 6727-80; ℓ=1440	13	0.07 кг
				1.141-1.60 1200-04		С5
				Детали		
Б4		1	1.141-1.60 1207	Стержень ф6АIII ГОСТ 5781-81; ℓ=2970	8	0.66 кг
Б4		2	1.141-1.60 1206	Стержень ф3ВрI ГОСТ 6727-80; ℓ=1440	11	0.07 кг
				1.141-1.60 1200-05		С6
				Детали		
Б4		1	1.141-1.60 1208	Стержень ф6АIII ГОСТ 5781-81; ℓ=2670	8	0.59 кг
Б4		2	1.141-1.60 1206	Стержень ф3ВрI ГОСТ 6727-80; ℓ=1440	10	0.07 кг
				1.141-1.60 1200-06		С7
				Детали		
Б4		1	1.141-1.60 1209	Стержень ф5ВрI ГОСТ 6727-80; ℓ=2670	8	0.39 кг
Б4		2	1.141-1.60 1206	Стержень ф3ВрI ГОСТ 6727-80; ℓ=1440	10	0.07 кг

Формат	Зона	Позиция	Обозначение	Наименование	Кол.	Примечание
				1.141-1.60 1200-07		С8
				Детали		
Б4		1	1.141-1.60 1201	Стержень ф8АIII ГОСТ 5781-81; ℓ=3570	7	1.41 кг
Б4		2	1.141-1.60 1210	Стержень ф4ВрI ГОСТ 6727-80; ℓ=1140	13	0.10 кг
				1.141-1.60 1200-08		С9
				Детали		
Б4		1	1.141-1.60 1205	Стержень ф6АIII ГОСТ 5781-81; ℓ=3570	7	0.79 кг
Б4		2	1.141-1.60 1211	Стержень ф3ВрI ГОСТ 6727-80; ℓ=1140	13	0.06 кг
				1.141-1.60 1200-09		С10
				Детали		
Б4		1	1.141-1.60 1207	Стержень ф6АIII ГОСТ 5781-81; ℓ=2970	7	0.66 кг
Б4		2	1.141-1.60 1211	Стержень ф3ВрI ГОСТ 6727-80; ℓ=1140	11	0.06 кг
				1.141-1.60 1200-10		С11
				Детали		
Б4		1	1.141-1.60 1203	Стержень ф8АIII ГОСТ 5781-81; ℓ=4170	6	1.65 кг
Б4		2	1.141-1.60 1212	Стержень ф4ВрI ГОСТ 6727-80; ℓ=940	15	0.09 кг
				1.141-1.60 1200-11		С12
				Детали		
Б4		1	1.141-1.60 1201	Стержень ф8АIII ГОСТ 5781-81; ℓ=3570	6	1.41 кг
Б4		2	1.141-1.60 1212	Стержень ф4ВрI ГОСТ 6727-80; ℓ=940	13	0.09 кг
				1.141-1.60 1200-12		С13
				Детали		
Б4		1	1.141-1.60 1207	Стержень ф6АIII ГОСТ 5781-81; ℓ=2970	6	0.66 кг
Б4		2	1.141-1.60 1213	Стержень ф3ВрI ГОСТ 6727-80; ℓ=940	11	0.05 кг

Нач. отд. 24	Балановский	
Гл. инж. отд.	Пальман	
Гл. инж. пр.	Лиханская	
Проверил	Лиханская	
Разработ.	Боброва	

1.141-1.60 1200

Сетка С(С1 ÷ С13)

Стадия	Лист	Листов
Р		1

ЦНИИЭП жилища

Рис. 1

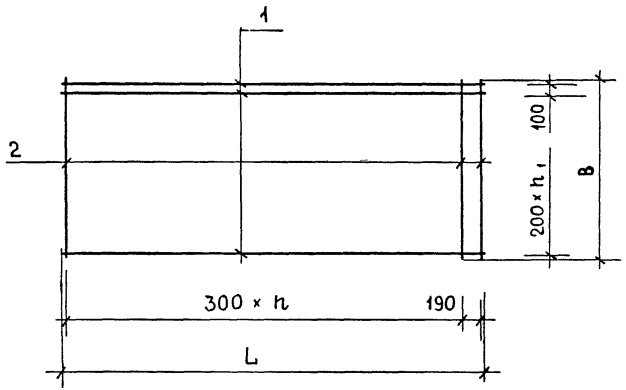

Рис 2

ОСТАЛЬНОЕ - СМ. РИС 1

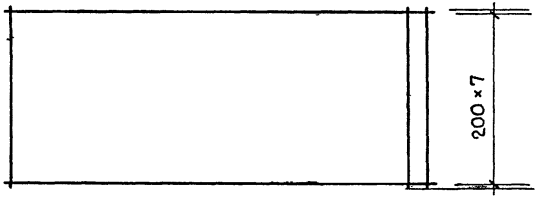

Изготовление сеток выполнять в соответствии с П.2.1 документа 1.141-1.60 0000 ТО Л.1.

ОБОЗНАЧЕНИЕ	МАРКА	РИС	L мм	B мм	n шт.	n₁ шт.	МАССА кг
1.141-1.60 1200	С1	1	3570	1740	11	8	16.18
1.141-1.60 1200-01	С2	2	4170	1440	13	7	15.15
1.141-1.60 1200-02	С3	2	3570	1440	11	7	12.97
1.141-1.60 1200-03	С4	2	3570	1440	11	7	7.23
1.141-1.60 1200-04	С5	2	2970	1440	9	7	6.05
1.141-1.60 1200-05	С6	2	2670	1440	8	7	5.42
1.141-1.60 1200-06	С7	2	2670	1440	8	7	3.82
1.141-1.60 1200-07	С8	1	3570	1140	11	5	11.17
1.141-1.60 1200-08	С9	1	3570	1140	11	5	6.31
1.141-1.60 1200-09	С10	1	2970	1140	9	5	5.28
1.141-1.60 1200-10	С11	1	4170	940	13	4	11.25
1.141-1.60 1200-11	С12	1	3570	940	11	4	9.63
1.141-1.60 1200-12	С13	1	2970	940	9	4	4.51

Нач. отд. 24	Балановский	
Гл. инж. отд.	Пальман	
Гл. инж. пр	Лиханская	
Проверил	Лиханская	
Разработ	Боброва	

1.141-1.60 1200 СБ

Сетка С(С1 ÷ С13)
Сборочный чертеж

Стадия	Масса	Масштаб
Р	см табл	
Лист	Листов 1	

ЦНИИЭП жилища

Копировал 18623 34 Формат А3

Формат	Зона	Позиция	Обозначение	Наименование	Кол.	Примечание
				1.141-1.60 1300		С14
				Детали		
Б4		1	1.141-1.60 1203	Стержень ф8AIII ГОСТ 5781-81; ℓ=4170	9	1.65 кг
Б4		2	1.141-1.60 1202	Стержень ф4BpI ГОСТ 6727-80; ℓ=1740	15	0.16 кг
				1.141-1.60 1300-01		С15
				Детали		
Б4		1	1.141-1.60 1205	Стержень ф6AIII ГОСТ 5781-81; ℓ=3570	9	0.79 кг
Б4		2	1.141-1.60 1301	Стержень ф3BpI ГОСТ 6727-80; ℓ=1740	13	0.09 кг
				1.141-1.60 1300-02		С16
				Детали		
Б4		1	1.141-1.60 1207	Стержень ф6AIII ГОСТ 5781-81; ℓ=2970	9	0.66 кг
Б4		2	1.141-1.60 1301	Стержень ф3BpI ГОСТ 6727-80; ℓ=1740	11	0.09 кг
				1.141-1.60 1300-03		С17
				Детали		
Б4		1	1.141-1.60 1208	Стержень ф6AIII ГОСТ 5781-81; ℓ=2670	9	0.59 кг
Б4		2	1.141-1.60 1301	Стержень ф3BpI ГОСТ 6727-80; ℓ=1740	10	0.09 кг
				1.141-1.60 1300-04		С18
				Детали		
Б4		1	1.141-1.60 1209	Стержень ф5BpI ГОСТ 6727-80; ℓ=2670	9	0.39 кг
Б4		2	1.141-1.60 1301	Стержень ф3BpI ГОСТ 6727-80; ℓ=1740	10	0.09 кг

Формат	Зона	Позиция	Обозначение	Наименование	Кол.	Примечание
				1.141-1.60 1300-05		С19
				Детали		
Б4		1	1.141-1.60 1302	Стержень ф5BpI ГОСТ 6727-80; ℓ=2370	9	0.34 кг
Б4		2	1.141-1.60 1301	Стержень ф3BpI ГОСТ 6727-80; ℓ=1740	9	0.09 кг
				1.141-1.60 1300-06		С20
				Детали		
Б4		1	1.141-1.60 1303	Стержень ф10AIII ГОСТ 5781-81; ℓ=4170	6	2.57 кг
Б4		2	1.141-1.60 1210	Стержень ф4BpI ГОСТ 6727-80; ℓ=1140	15	0.10 кг
				1.141-1.60 1300-07		С21
				Детали		
Б4		1	1.141-1.60 1203	Стержень ф8AIII ГОСТ 5781-81; ℓ=4170	6	1.65 кг
Б4		2	1.141-1.60 1210	Стержень ф4BpI ГОСТ 6727-80; ℓ=1140	15	0.10 кг
				1.141-1.60 1300-08		С22
				Детали		
Б4		1	1.141-1.60 1201	Стержень ф8AIII ГОСТ 5781-81; ℓ=3570	6	1.41 кг
Б4		2	1.141-1.60 1210	Стержень ф4BpI ГОСТ 6727-80; ℓ=1140	13	0.10 кг
				1.141-1.60 1300-09		С23
				Детали		
Б4		1	1.141-1.60 1207	Стержень ф6AIII ГОСТ 5781-81; ℓ=2970	6	0.66 кг
Б4		2	1.141-1.60 1211	Стержень ф3BpI ГОСТ 6727-80; ℓ=1140	11	0.06 кг

Нач. отд. 24	Балановский	
Гл. инж. отд.	Пальман	
Гл. инж. пр.	Лиханская	
Проверил	Лиханская	
Зарабт.	Боброва	

1.141-1.60 1300

Сетка С (С14 ÷ С33)

Стадия	Лист	Листов
Р	1	2

ЦНИИЭП жилища

Формат	Зона	Позиция	Обозначение	Наименование	Кол	Примечание
				1.141-1.60 1300-10		С24
				ДЕТАЛИ		
Б4		1	1.141-1.60 1208	Стержень ф6AIII ГОСТ 5781-81, ℓ=2670	6	0.59кг
Б4		2	1.141-1.60 1211	Стержень ф3ВрI ГОСТ6727-80, ℓ=1140	10	0.06 кг
				1.141-1.60 1300-11		С25
				ДЕТАЛИ		
Б4		1	1.141-1.60 1209	Стержень ф5ВрI ГОСТ 6727-80, ℓ=2670	6	0.39кг
Б4		2	1.141-1.60 1211	Стержень ф3ВрI ГОСТ 6727-80, ℓ=1140	10	0.06 кг
				1.141-1.60 1300-12		С26
				ДЕТАЛИ		
Б4		1	1.141-1.60 1302	Стержень ф5ВрI ГОСТ 6727-80, ℓ=2370	6	0.34кг
Б4		2	1.141-1.60 1211	Стержень ф3ВрI ГОСТ6727-80, ℓ=1140	9	0.06 кг
				1.141-1.60 1300-13		С27
				ДЕТАЛИ		
Б4		1	1.141-1.60 1303	Стержень ф10AIII ГОСТ 5781-81, ℓ=4170	5	2.57кг
Б4		2	1.141-1.60 1212	Стержень ф4ВрI ГОСТ6727-80, ℓ=940	15	0.09кг
				1.141-1.60 1300-14		С28
				ДЕТАЛИ		
Б4		1	1.141-1.60 1201	Стержень ф8AIII ГОСТ 5781-81, ℓ=3570	5	1.41кг
Б4		2	1.141-1.60 1212	Стержень ф4ВрI ГОСТ6727-80, ℓ=940	13	0.09кг

Формат	Зона	Позиция	Обозначение	Наименование	Кол.	Примечание
				1.141-1.60 1300-15		С29
				ДЕТАЛИ		
Б4		1	1.141-1.60 1205	Стержень ф6AIII ГОСТ 5781-81, ℓ=3570	5	0.79 кг
Б4		2	1.141-1.60 1213	Стержень ф3ВрI ГОСТ6727-80, ℓ=940	13	0.05 кг
				1.141-1.60 1300-16		С30
				ДЕТАЛИ		
Б4		1	1.141-1.60 1207	Стержень ф6AIII ГОСТ 5781-81 ℓ=2970	5	0.66кг
Б4		2	1.141-1.60 1213	Стержень ф3ВрI ГОСТ6727-80, ℓ=940	11	0.05кг
				1.141-1.60 1300-17		С31
				ДЕТАЛИ		
Б4		1	1.141-1.60 1208	Стержень ф6AIII ГОСТ 5781-81, ℓ=2670	5	0.59кг
Б4		2	1.141-1.60 1213	Стержень ф3ВрI ГОСТ6727-80, ℓ=940	10	0.05кг
				1.141-1.60 1300-18		С32
				ДЕТАЛИ		
Б4		1	1.141-1.60 1209	Стержень ф5ВрI ГОСТ6727-80, ℓ=2670	5	0.39кг
Б4		2	1.141-1.60 1213	Стержень ф3ВрI ГОСТ6727-80, ℓ=940	10	0.05кг
				1.141-1.60 1300-19		С33
				ДЕТАЛИ		
Б4		1	1.141-1.60 1302	Стержень ф5ВрI ГОСТ6727-80, ℓ=2370	5	0.34кг
Б4		2	1.141-1.60 1213	Стержень ф3ВрI ГОСТ6727-80, ℓ=940	9	0.05кг

Инв. № подл. | Подпись и дата | Взамен инв. №

Копировал 18623 36 Формат А3

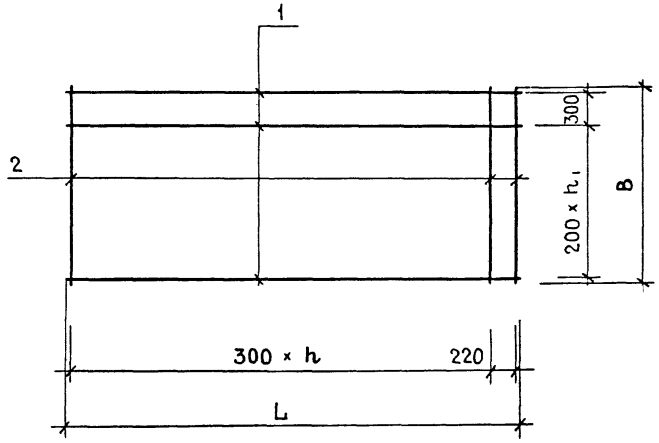

Изготовление сеток выполнять в соответствии с П.2.1 документа 1.141-1.60 0000 ТО л.1.

Обозначение	Марка	L мм	B мм	n шт	n1 шт	Масса кг
1.141-1.60 1300	С14	4170	1740	13	7	17.25
1.141-1.60 1300-01	С15	3570	1740	11	7	8.28
1.141-1.60 1300-02	С16	2970	1740	9	7	6.93
1.141-1.60 1300-03	С17	2670	1740	8	7	6.21
1.141-1.60 1300-04	С18	2670	1740	8	7	4.41
1.141-1.60 1300-05	С19	2370	1740	7	7	3.87
1.141-1.60 1300-06	С20	4170	1140	13	4	16.92
1.141-1.60 1300-07	С21	4170	1140	13	4	11.40
1.141-1.60 1300-08	С22	3570	1140	11	4	9.76
1.141-1.60 1300-09	С23	2970	1140	9	4	4.62
1.141-1.60 1300-10	С24	2670	1140	8	4	4.14
1.141-1.60 1300-11	С25	2670	1140	8	4	2.94
1.141-1.60 1300-12	С26	2370	1140	7	4	2.58
1.141-1.60 1300-13	С27	4170	940	13	3	14.20
1.141-1.60 1300-14	С28	3570	940	11	3	8.22
1.141-1.60 1300-15	С29	3570	940	11	3	4.60
1.141-1.60 1300-16	С30	2970	940	9	3	3.85
1.141-1.60 1300-17	С31	2670	940	8	3	3.45
1.141-1.60 1300-18	С32	2670	940	8	3	2.45
1.141-1.60 1300-19	С33	2370	940	7	3	2.15

Нач отд 24	Балановский	
Гл инж отд	Пальман	
Гл инж пр	Лиханская	
Проверил	Лиханская	
Разработ	Боброва	

1.141-1.60 1300 СБ

Сетка С(С14 ÷ С33)
Сборочный чертеж

Стадия	Масса	Масштаб
Р	см табл	
Лист	Листов 1	

ЦНИИЭП жилища

Копировал 18623 37 Формат А3

Формат	Зона	Позиция	Обозначение	Наименование	Кол.	Примечание
				1.141-1.60 1400		С34
				Детали		
Б4		1	1.141-1.60 1303	Стержень ф10AIII ГОСТ5781-81; ℓ=4170	7	2.57кг
Б4		2	1.141-1.60 1202	Стержень ф4ВрI ГОСТ6727-80; ℓ=1740	15	0.16кг
				1.141-1.60 1400-01		С35
				Детали		
Б4		1	1.141-1.60 1203	Стержень ф8AIII ГОСТ5781-81; ℓ=4170	7	1.65кг
Б4		2	1.141-1.60 1202	Стержень ф4ВрI ГОСТ6727-80; ℓ=1740	15	0.16кг
				1.141-1.60 1400-02		С36
				Детали		
Б4		1	1.141-1.60 1201	Стержень ф8AIII ГОСТ5781-81; ℓ=3570	7	1.41кг
Б4		2	1.141-1.60 1202	Стержень ф4ВрI ГОСТ6727-80; ℓ=1740	13	0.16кг
				1.141-1.60 1400-03		С37
				Детали		
Б4		1	1.141-1.60 1401	Стержень ф8AIII ГОСТ5781-81; ℓ=2970	7	1.17кг
Б4		2	1.141-1.60 1202	Стержень ф4ВрI ГОСТ6727-80; ℓ=1740	11	0.16кг
				1.141-1.60 1400-04		С38
				Детали		
Б4		1	1.141-1.60 1207	Стержень ф6AIII ГОСТ5781-81; ℓ=2970	7	0.66кг
Б4		2	1.141-1.60 1301	Стержень ф3ВрI ГОСТ6727-80; ℓ=1740	11	0.09кг
				1.141-1.60 1400-05		С39
				Детали		
Б4		1	1.141-1.60 1402	Стержень ф6AIII ГОСТ5781-81; ℓ=2370	7	0.53кг
Б4		2	1.141-1.60 1301	Стержень ф3ВрI ГОСТ6727-80; ℓ=1740	9	0.09кг
				1.141-1.60 1400-06		С40
				Детали		
Б4		1	1.141-1.60 1302	Стержень ф5ВрI ГОСТ6727-80; ℓ=2370	7	0.34кг
Б4		2	1.141-1.60 1301	Стержень ф3ВрI ГОСТ6727-80; ℓ=1740	9	0.09кг

Формат	Зона	Позиция	Обозначение	Наименование	Кол.	Примечание
				1.141-1.60 1400-07		С41
				Детали		
Б4		1	1.141-1.60 1303	Стержень ф10AIII ГОСТ5781-81; ℓ=4170	6	2.57кг
Б4		2	1.141-1.60 1204	Стержень ф4ВрI ГОСТ6727-80; ℓ=1440	15	0.13кг
				1.141-1.60 1400-08		С42
				Детали		
Б4		1	1.141-1.60 1203	Стержень ф8AIII ГОСТ5781-81; ℓ=4170	6	1.65кг
Б4		2	1.141-1.60 1204	Стержень ф4ВрI ГОСТ6727-80; ℓ=1440	15	0.13кг
				1.141-1.60 1400-09		С43
				Детали		
Б4		1	1.141-1.60 1201	Стержень ф8AIII ГОСТ5781-81; ℓ=3570	6	1.41кг
Б4		2	1.141-1.60 1204	Стержень ф4ВрI ГОСТ6727-80; ℓ=1440	13	0.13кг
				1.141-1.60 1400-10		С44
				Детали		
Б4		1	1.141-1.60 1401	Стержень ф8AIII ГОСТ5781-81; ℓ=2970	6	1.17кг
Б4		2	1.141-1.60 1204	Стержень ф4ВрI ГОСТ6727-80; ℓ=1440	11	0.13кг
				1.141-1.60 1400-11		С45
				Детали		
Б4		1	1.141-1.60 1207	Стержень ф6AIII ГОСТ5781-81; ℓ=2970	6	0.66кг
Б4		2	1.141-1.60 1206	Стержень ф3ВрI ГОСТ6727-80; ℓ=1440	11	0.07кг

Нач.отд.24	Балановский	
Гл.инж.отд	Пальман	
Гл.инж.пр.	Лиханская	
Проверил	Лиханская	
Разработ.	Боброва	

1.141-1.60 1400

Сетка С(С34 ÷ С58)

Стадия	Лист	Листов
Р	1	2

ЦНИИЭП жилища

Копировал 18623 38 Формат А3

Формат	Зона	Позиция	Обозначение	Наименование	Кол	Примечание
				1.141-1.60 1400-12		С46
				ДЕТАЛИ		
Б4		1	1.141-1.60 1207	Стержень ф6AIII ГОСТ 5781-81; ℓ=2670	6	0.59 кг
Б4		2	1.141-1.60 1206	Стержень ф3BpI ГОСТ 6727-80; ℓ=1440	10	0.07 кг
				1.141-1.60 1400-13		С47
				ДЕТАЛИ		
Б4		1	1.141-1.60 1209	Стержень ф5BpI ГОСТ 6727-80; ℓ=2670	6	0.39 кг
Б4		2	1.141-1.60 1206	Стержень ф3BpI ГОСТ 6727-80; ℓ=1440	10	0.07 кг
				1.141-1.60 1400-14		С48
				ДЕТАЛИ		
Б4		1	1.141-1.60 1302	Стержень ф6AIII ГОСТ 5781-81; ℓ=2370	6	0.53 кг
Б4		2	1.141-1.60 1206	Стержень ф3BpI ГОСТ 6727-80; ℓ=1440	9	0.07 кг
				1.141-1.60 1400-15		С49
				ДЕТАЛИ		
Б4		1	1.141-1.60 1302	Стержень ф5BpI ГОСТ 6727-80; ℓ=2370	6	0.34 кг
Б4		2	1.141-1.60 1206	Стержень ф3BpI ГОСТ 6727-80; ℓ=1440	9	0.07 кг
				1.141-1.60 1400-16		С50
				ДЕТАЛИ		
Б4		1	1.141-1.60 1303	Стержень ф10AIII ГОСТ 5781-81; ℓ=4170	5	2.57 кг
Б4		2	1.141-1.60 1210	Стержень ф4BpI ГОСТ 6727-80; ℓ=1140	15	0.10 кг
				1.141-1.60 1400-17		С51
				ДЕТАЛИ		
Б4		1	1.141-1.60 1203	Стержень ф8AIII ГОСТ 5781-81; ℓ=4170	5	1.65 кг
Б4		2	1.141-1.60 121	Стержень ф4BpI ГОСТ 6727-80; ℓ=1140	15	0.10 кг
				1.141-1.60 1400-18		С52
				ДЕТАЛИ		
Б4		1	1.141-1.60 1201	Стержень ф6AIII ГОСТ 5781-81; ℓ=5570	5	1.41 кг
Б4		2	1.141-1.60 1210	Стержень ф4BpI ГОСТ 6727-80; ℓ=1140	13	0.10 кг

Формат	Зона	Позиция	Обозначение	Наименование	Кол	Примечание
				1.141-1.60 1400-19		С53
				ДЕТАЛИ		
Б4		1	1.141-1.60 1401	Стержень ф8AIII ГОСТ 5781-81; ℓ=2970	5	1.17 кг
Б4		2	1.141-1.60 1210	Стержень ф4BpI ГОСТ 6727-80; ℓ=1140	11	0.10 кг
				1.141-1.60 1400-20		С54
				ДЕТАЛИ		
Б4		1	1.141-1.60 1207	Стержень ф6AIII ГОСТ 5781-81; ℓ=2970	5	0.66 кг
Б4		2	1.141-1.60 1211	Стержень ф3BpI ГОСТ 6727-80; ℓ=1140	11	0.06 кг
				1.141-1.60 1400-21		С55
				ДЕТАЛИ		
Б4		1	1.141-1.60 1208	Стержень ф6AIII ГОСТ 5781-81; ℓ=2670	5	0.59 кг
Б4		2	1.141-1.60 1211	Стержень ф3BpI ГОСТ 6727-80; ℓ=1140	10	0.06 кг
				1.141-1.60 1400-22		С56
				ДЕТАЛИ		
Б4		1	1.141-1.60 1209	Стержень ф5BpI ГОСТ 6727-80; ℓ=2670	5	0.39 кг
Б4		2	1.141-1.60 1211	Стержень ф3BpI ГОСТ 6727-80; ℓ=1140	10	0.06 кг
				1.141-1.60 1400-23		С57
				ДЕТАЛИ		
Б4		1	1.141-1.60 1402	Стержень ф6AIII ГОСТ 5781-81; ℓ=2370	5	0.53 кг
Б4		2	1.141-1.60 1211	Стержень ф3BpI ГОСТ 6727-80; ℓ=1140	9	0.06 кг
				1.141-1.60 1400-24		С58
				ДЕТАЛИ		
Б4		1	1.141-1.60 1302	Стержень ф5BpI ГОСТ 6727-80; ℓ=2370	5	0.34 кг
Б4		2	1.141-1.60 1211	Стержень ф3BpI ГОСТ 6727-80; ℓ=1140	9	0.06 кг

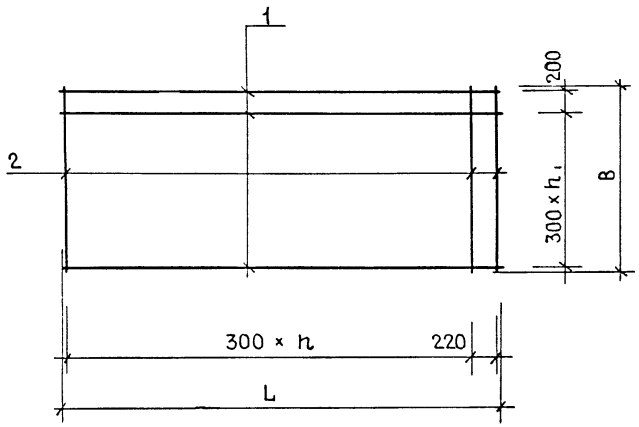

Изготовление сеток выполнять в соответствии с П.2.1 документа 1.141-1.60 0000ТО л.1.

Обозначение	Марка	L мм	B мм	n шт	n_1 шт	Масса кг
1.141-1.60 1400	С34	4170	1740	13	5	20.39
1.141-1.60 1400-01	С35	4170	1740	13	5	13.95
1.141-1.60 1400-02	С36	3570	1740	11	5	11.95
1.141-1.60 1400-03	С37	2970	1740	9	5	9.95
1.141-1.60 1400-04	С38	2970	1740	9	5	5.61
1.141-1.60 1400-05	С39	2370	1740	7	5	4.52
1.141-1.60 1400-06	С40	2370	1740	7	5	3.19
1.141-1.60 1400-07	С41	4170	1440	13	4	17.37
1.141-1.60 1400-08	С42	4170	1440	13	4	11.85
1.141-1.60 1400-09	С43	3570	1440	11	4	10.15
1.141-1.60 1400-10	С44	2970	1440	9	4	8.45
1.141-1.60 1400-11	С45	2970	1440	9	4	4.73
1.141-1.60 1400-12	С46	2670	1440	8	4	4.24
1.141-1.60 1400-13	С47	2670	1440	8	4	3.04
1.141-1.60 1400-14	С48	2370	1440	7	4	3.81
1.141-1.60 1400-15	С49	2370	1440	7	4	2.67
1.141-1.60 1400-16	С50	4170	1140	13	3	14.35
1.141-1.60 1400-17	С51	4170	1140	13	3	9.75
1.141-1.60 1400-18	С52	3570	1140	11	3	8.35
1.141-1.60 1400-19	С53	2970	1140	9	3	6.95
1.141-1.60 1400-20	С54	2970	1140	9	3	3.96
1.141-1.60 1400-21	С55	2670	1140	8	3	3.55
1.141-1.60 1400-22	С56	2670	1140	8	3	2.55
1.141-1.60 1400-23	С57	2370	1140	7	3	3.19
1.141-1.60 1400-24	С58	2370	1140	7	3	2.24

Нач.отд.24	Балановский	
Гл.инж.отд	Пальман	
Гл.инж.пр	Лиханская	
Проверил	Лиханская	
Разработ	Боброва	

1.141-1.60 1400 СБ

Сетка С (С34 ÷ С58)
Сборочный чертеж

Стадия	Масса	Масштаб
Р	см. табл.	
Лист	Листов 1	

ЦНИИЭП жилища

Копировал 18623 40 Формат А3

Формат	Зона	Позиция	Обозначение	Наименование	Кол.	Приме-чание
				1.141-1.60 1500		С59
				ДЕТАЛИ		
Б4		1	1.141-1.60 1303	Стержень ф10 AIII ГОСТ 5781-81; ℓ=4170	8	2.57 кг
Б4		2	1.141-1.60 1202	Стержень ф4 BpI ГОСТ 6727-80; ℓ=1740	15	0.16 кг
				1.141-1.60 1500-01		С60
				ДЕТАЛИ		
Б4		1	1.141-1.60 1201	Стержень ф8 AIII ГОСТ 5781-81; ℓ=3570	8	1.41 кг
Б4		2	1.141-1.60 1202	Стержень ф4 BpI ГОСТ 6727-80; ℓ=1740	13	0.16 кг
				1.141-1.60 1500-02		С61
				ДЕТАЛИ		
Б4		1	1.141-1.60 1207	Стержень ф6 AIII ГОСТ 5781-81; ℓ=2970	8	0.66 кг
Б4		2	1.141-1.60 1301	Стержень ф3 BpI ГОСТ 6727-80; ℓ=1740	11	0.09 кг
				1.141-1.60 1500-03		С62
				ДЕТАЛИ		
Б4		1	1.141-1.60 1207	Стержень ф6 AIII ГОСТ 5781-81; ℓ=2670	8	0.59 кг
Б4		2	1.141-1.60 1301	Стержень ф3 BpI ГОСТ 6727-80; ℓ=1740	10	0.09 кг
				1.141-1.60 1500-04		С63
				ДЕТАЛИ		
Б4		1	1.141-1.60 1209	Стержень ф5 BpI ГОСТ 6727-80; ℓ=2670	8	0.39 кг
Б4		2	1.141-1.60 1301	Стержень ф3 BpI ГОСТ 6727-80; ℓ=1740	10	0.09 кг

Формат	Зона	Позиция	Обозначение	Наименование	Кол	Приме-чание
				1.141-1.60 1500-05		С64
				ДЕТАЛИ		
Б4		1	1.141-1.60 1303	Стержень ф10 AIII ГОСТ 5781-81; ℓ=4170	7	2.57 кг
Б4		2	1.141-1.60 1204	Стержень ф4 BpI ГОСТ 6727-80; ℓ=1440	15	0.13 кг
				1.141-1.60 1500-06		С65
				ДЕТАЛИ		
Б4		1	1.141-1.60 1201	Стержень ф8 AIII ГОСТ 5781-81; ℓ=3570	7	1.41 кг
Б4		2	1.141-1.60 1204	Стержень ф4 BpI ГОСТ 6727-80; ℓ=1440	13	0.13 кг
				1.141-1.60 1500-07		С66
				ДЕТАЛИ		
Б4		1	1.141-1.60 1207	Стержень ф6 AIII ГОСТ 5781-81; ℓ=2970	7	0.66 кг
Б4		2	1.141-1.60 1206	Стержень ф3 BpI ГОСТ 6727-80; ℓ=1440	11	0.07 кг
				1.141-1.60 1500-08		С67
				ДЕТАЛИ		
Б4		1	1.141-1.60 1302	Стержень ф5 BpI ГОСТ 6727-80; ℓ=2370	7	0.34 кг
Б4		2	1.141-1.60 1206	Стержень ф3 BpI ГОСТ 6727-80; ℓ=1440	9	0.07 кг

Нач. отд. 24	Балановский	
Гл. инж. отд.	Пальман	
Гл. инж. пр.	Лиханская	
Проверил	Лиханская	
Разработ.	Боброва	

1.141-1.60 1500

Сетка С(С59 ÷ С75)

Стадия	Лист	Листов
Р	1	2

ЦНИИЭП жилища

Формат	Зона	Позиция	Обозначение	Наименование	Кол	Примечание
				1.141-1.60 1500-09		С68
				Детали		
Б4		1	1.141-1.60 1303	Стержень ф10AIII ГОСТ 5781-81, ℓ=4170	4	2.57 кг
Б4		2	1.141-1.60 1212	Стержень ф4 8pI ГОСТ 6727-80, ℓ=940	15	0.09 кг
				1.141-1.60 1500-10		С69
				Детали		
Б4		1	1.141-1.60 1203	Стержень ф8AIII ГОСТ 5781-81, ℓ=4170	4	1.65 кг
Б4		2	1.141-1.60 1212	Стержень ф4 8pI ГОСТ 6727-80, ℓ=940	15	0.09 кг
				1.141-1.60 1500-11		С70
				Детали		
Б4		1	1.141-1.60 1201	Стержень ф8AIII ГОСТ 5781-81, ℓ=3570	4	1.41 кг
Б4		2	1.141-1.60 1212	Стержень ф4 8pI ГОСТ 6727-80, ℓ=940	13	0.09 кг
				1.141-1.60 1500-12		С71
				Детали		
Б4		1	1.141-1.60 1401	Стержень ф8AIII ГОСТ 5781-81, ℓ=2970	4	1.17 кг
Б4		2	1.141-1.60 1212	Стержень ф4 8pI ГОСТ 6727-80, ℓ=940	11	0.09 кг

Формат	Зона	Позиция	Обозначение	Наименование	Кол	Примечание
				1.141-1.60 1500-13		С72
				Детали		
Б4		1	1.141-1.60 1208	Стержень ф6AIII ГОСТ 5781-81, ℓ=2970	4	0.66 кг
Б4		2	1.141-1.60 1213	Стержень ф3 8pI ГОСТ 6727-80, ℓ=940	11	0.05 кг
				1.141-1.60 1500-14		С73
				Детали		
Б4		1	1.141-1.60 1209	Стержень ф5 8pI ГОСТ 6727-80, ℓ=2670	4	0.39 кг
Б4		2	1.141-1.60 1213	Стержень ф3 8pI ГОСТ 6727-80, ℓ=940	10	0.05 кг
				1.141-1.60 1500-15		С74
				Детали		
Б4		1	1.141-1.60 1402	Стержень ф6AIII ГОСТ 5781-81, ℓ=2370	4	0.53 кг
Б4		2	1.141-1.60 1213	Стержень ф3 8pI ГОСТ 6727-80, ℓ=940	9	0.05 кг
				1.141-1.60 1500-16		С75
				Детали		
Б4		1	1.141-1.60 1302	Стержень ф5 8pI ГОСТ 6727-80, ℓ=2370	4	0.34 кг
Б4		2	1.141-1.60 1213	Стержень ф3 8pI ГОСТ 6727-80, ℓ=940	9	0.05 кг

Инв. № подл. | Подпись и дата | Взамен инв. №

Рис. 1

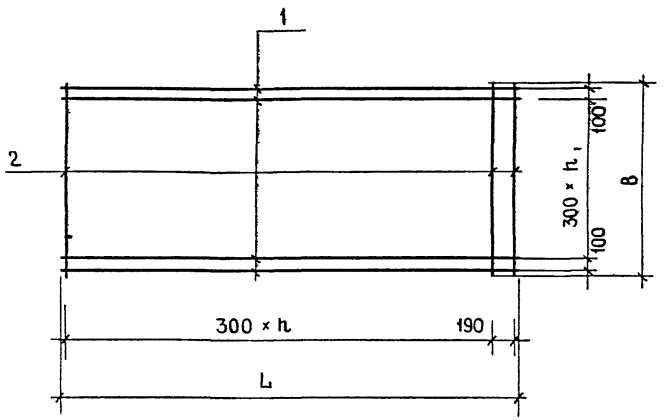

Рис. 2

ОСТАЛЬНОЕ - СМ РИС. 1

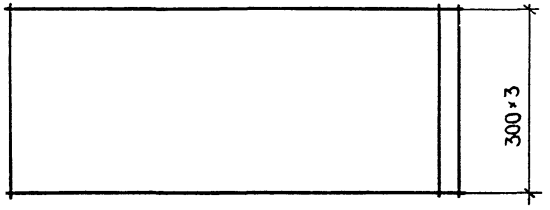

Изготовление сеток выполнять в соответствии с П.2.1 документа 1.141-1.60 0000 ТО л.1

ОБОЗНАЧЕНИЕ	МАРКА	Рис	L мм	B мм	h шт	h_1 шт	МАССА кг
1.141-1.60 1500	С59	1	4170	1740	13	5	22.96
1.141-1.60 1500 - 01	С60	1	3570	1740	11	5	13.36
1.141-1.60 1500 - 02	С61	1	2970	1740	9	5	6.27
1.141-1.60 1500 - 03	С62	1	2670	1740	8	5	5.62
1.141-1.60 1500 - 04	С63	1	2670	1740	8	5	4.02
1.141-1.60 1500 - 05	С64	1	4170	1440	13	4	19.94
1.141-1.60 1500 - 06	С65	1	3570	1440	11	4	11.56
1.141-1.60 1500 - 07	С66	1	2970	1440	9	4	5.39
1.141-1.60 1500 - 08	С67	1	2370	1440	7	4	3.01
1.141-1.60 1500 - 09	С68	2	4170	940	13	3	11.63
1.141-1.60 1500 - 10	С69	2	4170	940	13	3	7.95
1.141-1.60 1500 - 11	С70	2	3570	940	11	3	6.81
1.141-1.60 1500 - 12	С71	2	2970	940	9	3	5.67
1.141-1.60 1500 - 13	С72	2	2970	940	9	3	3.19
1.141-1.60 1500 - 14	С73	2	2670	940	8	3	2.06
1.141-1.60 1500 - 15	С74	2	2370	940	7	3	2.57
1.141-1.60 1500 - 16	С75	2	2370	940	7	3	1.81

Нач. отд. 24	Балановский	
Гл. инж. отд.	Пальман	
Гл. инж. пр.	Лиханская	
Проверил	Лиханская	
Разработ.	Боброва	

1.141 - 1.60 1500 СБ

Сетка С(С59 ÷ С75)
Сборочный чертеж

СТАДИЯ	МАССА	МАСШТАБ
Р	СМ ТАБЛ	
ЛИСТ	ЛИСТОВ 1	

ЦНИИЭП жилища

Формат	Зона	Позиция	Обозначение	Наименование	Кол.	Примечание
				1.141-1.60 1600		С76
				ДЕТАЛИ		
Б4		1	1.141-1.60 1601	Стержень ф3ВрI ГОСТ 6727-80; ℓ=4140	10	0.22 кг
Б4		2	1.141-1.60 1301	Стержень ф3ВрI ГОСТ 6727-80; ℓ=1740	15	0.09 кг
				1.141-1.60 1600-01		С77
				ДЕТАЛИ		
Б4		1	1.141-1.60 1602	Стержень ф3ВрI ГОСТ 6727-80; ℓ=3540	10	0.18 кг
Б4		2	1.141-1.60 1301	Стержень ф3ВрI ГОСТ 6727-80; ℓ=1740	13	0.09 кг
				1.141-1.60 1600-02		С78
				ДЕТАЛИ		
Б4		1	1.141-1.60 1603	Стержень ф3ВрI ГОСТ 6727-80; ℓ=2940	10	0.15 кг
Б4		2	1.141-1.60 1301	Стержень ф3ВрI ГОСТ 6727-80; ℓ=1740	11	0.09 кг
				1.141-1.60 1600-03		С79
				ДЕТАЛИ		
Б4		1	1.141-1.60 1604	Стержень ф3ВрI ГОСТ 6727-80; ℓ=2640	10	0.14 кг
Б4		2	1.141-1.60 1301	Стержень ф3ВрI ГОСТ 6727-80; ℓ=1740	10	0.09 кг
				1.141-1.60 1600-04		С80
				ДЕТАЛИ		
Б4		1	1.141-1.60 1605	Стержень ф3ВрI ГОСТ 6727-80; ℓ=2340	10	0.12 кг
Б4		2	1.141-1.60 1301	Стержень ф3ВрI ГОСТ 6727-80; ℓ=1740	9	0.09 кг

Формат	Зона	Позиция	Обозначение	Наименование	Кол.	Примечание
				1.141-1.60 1600-05		С81
				ДЕТАЛИ		
Б4		1	1.141-1.60 1601	Стержень ф3ВрI ГОСТ 6727-80; ℓ=4140	9	0.22 кг
Б4		2	1.141-1.60 1206	Стержень ф3ВрI ГОСТ 6727-80; ℓ=1440	15	0.07 кг
				1.141-1.60 1600-06		С82
				ДЕТАЛИ		
Б4		1	1.141-1.60 1602	Стержень ф3ВрI ГОСТ 6727-80; ℓ=3540	9	0.18 кг
Б4		2	1.141-1.60 1206	Стержень ф3ВрI ГОСТ 6727-80; ℓ=1440	13	0.07 кг
				1.141-1.60 1600-07		С83
				ДЕТАЛИ		
Б4		1	1.141-1.60 1603	Стержень ф3ВрI ГОСТ 6727-80; ℓ=2940	9	0.15 кг
Б4		2	1.141-1.60 1206	Стержень ф3ВрI ГОСТ 6727-80; ℓ=1440	11	0.07 кг
				1.141-1.60 1600-08		С84
				ДЕТАЛИ		
Б4		1	1.141-1.60 1604	Стержень ф3ВрI ГОСТ 6727-80; ℓ=2640	9	0.14 кг
Б4		2	1.141-1.60 1206	Стержень ф3ВрI ГОСТ 6727-80; ℓ=1440	10	0.07 кг
				1.141-1.60 1600-09		С85
				ДЕТАЛИ		
Б4		1	1.141-1.60 1605	Стержень ф3ВрI ГОСТ 6727-80; ℓ=2340	9	0.12 кг
Б4		2	1.141-1.60 1206	Стержень ф3ВрI ГОСТ 6727-80; ℓ=1440	9	0.07 кг

Нач. отд. 24	Балановский	
Гл. инж. отд.	Пальман	
Гл. инж. пр.	Лихачская	
Проверил	Лихачская	
Разработ.	Боброва	

1.141-1.60 1600

Сетмас (С75 ÷ С95)

Стадия	Лист	Листов
Р	1	2

ЦНИИЭП жилища

Копировал 18623 44 Формат А3

Формат	Зона	Позиция	Обозначение	Наименование	Кол	Примечание
				1.141-1.60 1600-10		С86
				Детали		
Б4		1	1.141-1.60 1601	Стержень ф3 BpI ГОСТ 6727-80, ℓ=4140	7	0.22 кг
Б4		2	1.141-1.60 1211	Стержень ф3 BpI ГОСТ 6727-80, ℓ=1140	15	0.06 кг
				1.141-1.60 1600-11		С87
				Детали		
Б4		1	1.141-1.60 1602	Стержень ф3 BpI ГОСТ 6727-80, ℓ=3540	7	0.18 кг
Б4		2	1.141-1.60 1211	Стержень ф3 BpI ГОСТ 6727-80, ℓ=1140	13	0.06 кг
				1.141-1.60 1600-12		С88
				Детали		
Б4		1	1.141-1.60 1603	Стержень ф3 BpI ГОСТ 6727-80, ℓ=2940	7	0.15 кг
Б4		2	1.141-1.60 1211	Стержень ф3 BpI ГОСТ 6727-80, ℓ=1140	11	0.06 кг
				1.141-1.60 1600-13		С89
				Детали		
Б4		1	1.141-1.60 1604	Стержень ф3 BpI ГОСТ 6727-80, ℓ=2640	7	0.14 кг
Б4		2	1.141-1.60 1211	Стержень ф3 BpI ГОСТ 6727-80, ℓ=1140	10	0.06 кг
				1.141-1.60 1600-14		С90
				Детали		
Б4		1	1.141-1.60 1605	Стержень ф3 BpI ГОСТ 6727-80, ℓ=2340	7	0.12 кг
Б4		2	1.141-1.60 1211	Стержень ф3 BpI ГОСТ 6727-80, ℓ=1140	9	0.06 кг

Формат	Зона	Позиция	Обозначение	Наименование	Кол	Примечание
				1.141-1.60		С91
				Детали		
Б4		1	1.141-1.60 1601	Стержень ф3 BpI ГОСТ 6727-80, ℓ=4140	6	0.22 кг
Б4		2	1.141-1.60 1213	Стержень ф3 BpI ГОСТ 6727-80, ℓ=940	15	0.05 кг
				1.141-1.60 1600-16		С92
				Детали		
Б4		1	1.141-1.60 1602	Стержень ф3 BpI ГОСТ 6727-80, ℓ=3540	6	0.18 кг
Б4		2	1.141-1.60 1213	Стержень ф3 BpI ГОСТ 6727-80, ℓ=940	13	0.05 кг
				1.141-1.60 1600-17		С93
				Детали		
Б4		1	1.141-1.60 1603	Стержень ф3 BpI ГОСТ 6727-80, ℓ=2940	6	0.15 кг
Б4		2	1.141-1.60 1213	Стержень ф3 BpI ГОСТ 6727-80, ℓ=940	11	0.05 кг
				1.141-1.60 1600-18		С94
				Детали		
Б4		1	1.141-1.60 1604	Стержень ф3 BpI ГОСТ 6727-80, ℓ=2640	6	0.14 кг
Б4		2	1.141-1.60 1213	Стержень ф3 BpI ГОСТ 6727-80, ℓ=940	10	0.05 кг
				1.141-1.60 1600-19		С95
				Детали		
Б4		1	1.141-1.60 1605	Стержень ф3 BpI ГОСТ 6727-80, ℓ=2340	6	0.12 кг
Б4		2	1.141-1.60 1213	Стержень ф3 BpI ГОСТ 6727-80, ℓ=940	9	0.05 кг

Рис. 1

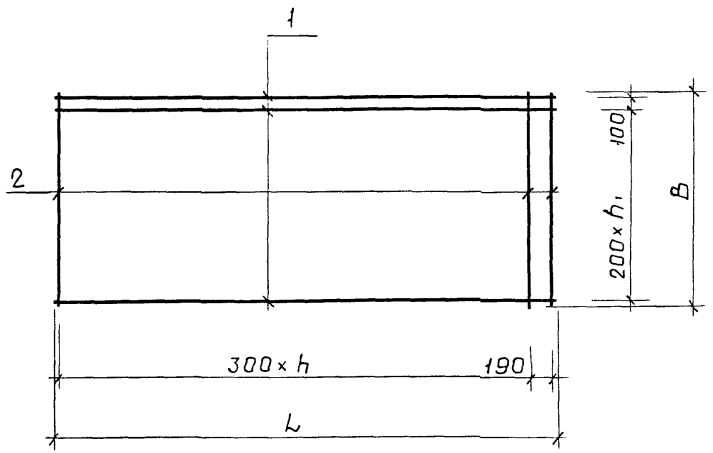

Рис. 2

остальное - см. рис.1

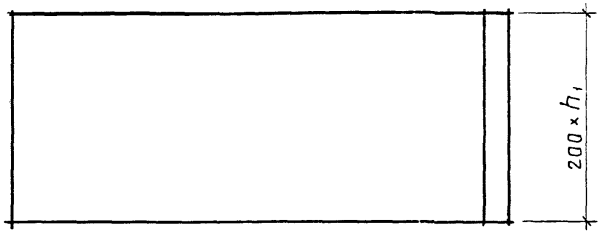

Изготовление сеток выполнять в соответствии с П21 документа 1.141-1.60 0000ТО л.1.

Обозначение	Марка	Рис.	L мм	B мм	h шт.	h1 шт.	Масс кг
1.141-1.60 1600	С76	1	4140	1740	13	8	3.55
1.141-1.60 1600-01	С77	1	3540	1740	11	8	2.97
1.141-1.60 1600-02	С78	1	2940	1740	9	8	2.45
1.141-1.60 1600-03	С79	1	2640	1740	8	8	2.30
1.141-1.60 1600-04	С80	1	2340	1740	7	8	2.01
1.141-1.60 1600-05	С81	2	4140	1440	13	7	3.03
1.141-1.60 1600-06	С82	2	3540	1440	11	7	2.53
1.141-1.60 1600-07	С83	2	2940	1440	9	7	2.12
1.141-1.60 1600-08	С84	2	2640	1440	8	7	1.96
1.141-1.60 1600-09	С85	2	2340	1440	7	7	1.71
1.141-1.60 1600-10	С86	1	4140	1140	13	5	2.44
1.141-1.60 1600-11	С87	1	3540	1140	11	5	2.04
1.141-1.60 1600-12	С88	1	2940	1140	9	5	1.71
1.141-1.60 1600-13	С89	1	2640	1140	8	5	1.58
1.141-1.60 1600-14	С90	1	2340	1140	7	5	1.38
1.141-1.60 1600-15	С91	1	4140	940	13	4	2.07
1.141-1.60 1600-16	С92	1	3540	940	11	4	1.73
1.141-1.60 1600-17	С93	1	2940	940	9	4	1.45
1.141-1.60 1600-18	С94	1	2640	940	8	4	1.34
1.141-1.60 1600-19	С95	1	2340	940	7	4	1.17

Инв.№ подл. | Подпись и дата | Взам.инв.№

Нач.отд.24	Балановский		
Гл.инж.отд.	Пальман		
Гл.инж.пр.	Лиханская		
Проверил	Лиханская		
Разработ.	Боброва		

1.141-1.60 1600 СБ

Сетка С(С76÷С95)
Сборочный чертеж

Стадия	Масса	Масш
Р	см. табл.	
Лист	Листов 1	

ЦНИИЭП жилищ

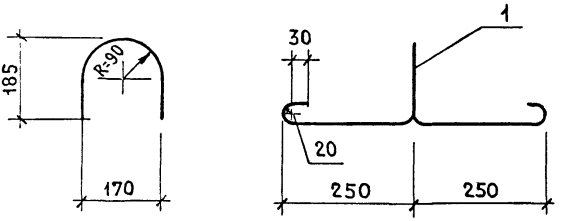

ЗОНА	ПОЗИЦИЯ	ОБОЗНАЧЕНИЕ	НАИМЕНОВАНИЕ	КОЛ.	ПРИМ.
	1	1.141-1.60 1001	СТЕРЖЕНЬ Ø10 AI ГОСТ 5781-81; l=1130	1	0.70 КГ

				1.141-1.60 1001			
				ПЕТЛЯ П1	СТАДИЯ	МАССА	МАСШТАБ
					Р	0.70	
					ЛИСТ	ЛИСТОВ 1	
Д 24	БАЛАНОВСКИЙ				ЦНИИЭП жилища		
ТД	ПАЛЬМАН						
ПР	ЛИХАНСКАЯ						
ЕРИЛ	ЛИХАНСКАЯ						
БОТ	БОБРОВА						

Ведомость расхода стали на 1 элемент в кг

Марка панели	Арматурные изделия										Всего
	Арматурная сталь ГОСТ 5781-81				Арматурная сталь ГОСТ 6727-80				Арматурная сталь ГОСТ 5781-81		
	Класс A-III			Итого	Класс Bp-I			Итого	Класс A-I	Итого	
	ф мм				ф мм				ф мм		
	6	8	10		3	4	5		10		
ПК 42.18-8Т			20.56	20.56	6.07	2.40		8.47	2.80	2.80	31.83
ПК 36.18-8Т		14.10		14.10	5.37	2.08		7.45	2.80	2.80	24.35
ПК 30.18-8Т		8.19		8.19	4.41	1.76		6.17	2.80	2.80	17.16
ПК 27.18-8Т	5.31			5.31	5.12			5.12	2.80	2.80	13.23
ПК 24.18-8Т	3.71			3.71	4.38			4.38	2.80	2.80	10.89
ПК 42.18-6Т			17.99	17.99	6.07	2.40		8.47	2.80	2.80	29.26
ПК 36.18-6Т		11.28		11.28	5.37	2.08		7.45	2.80	2.80	21.53
ПК 30.18-6Т	5.94			5.94	5.40			5.40	2.80	2.80	14.14
ПК 27.18-6Т	4.72			4.72	5.12			5.12	2.80	2.80	12.64
ПК 24.18-6Т					4.38		3.06	7.44	2.80	2.80	10.24
ПК 42.18-4Т		14.85		14.85	6.07	2.40		8.47	2.80	2.80	26.12
ПК 36.18-4Т		9.87		9.87	5.37	2.08		7.45	2.80	2.80	20.12
ПК 30.18-4Т	5.28			5.28	5.40			5.40	2.80	2.80	13.48
ПК 27.18-4Т					5.12		3.51	8.63	2.80	2.80	11.43
ПК 24.18-4Т					4.38		2.38	6.76	2.80	2.80	9.56
ПК 42.18-3Т		11.55		11.55	6.07	2.40		8.47	2.80	2.80	22.82
ПК 36.18-3Т	7.11			7.11	6.54			6.54	2.80	2.80	16.45

Инв. № подл. | Подпись и дата | Взам. инв. №

Нач. отд. 24	Балановский	
Гл. инж. отд.	Пальман	
Гл. инж. пр.	Лиханская	
Проверил	Лиханская	
Разраб.	Боброва	

1.141-1.60 0000 ВМС

Ведомость расхода стали

Стадия	Лист	Листов
Р	1	4

ЦНИИЭП ж.

Копировал 18623 48 Формат А3

Продолжение

Марка панели	Арматурные изделия										Всего
	Арматурная сталь ГОСТ 5781-81				Арматурная сталь ГОСТ 6727-80				Арматурная сталь ГОСТ 5781-81		
	Класс А-III			Итого	Класс Вр-I			Итого	Класс А-I	Итого	
	ф мм				ф мм				ф мм		
	6	8	10		3	4	5		10		
ПК 30.18 - 3Т	4.62			4.62	5.40			5.40	2.80	2.80	12.82
ПК 27.18 - 3Т					5.12		3.12	8.24	2.80	2.80	11.04
ПК 42.15 - 8Т			17.99	17.99	5.13	1.95		7.08	2.80	2.80	27.87
ПК 36.15 - 8Т		11.28		11.28	4.53	1.69		6.22	2.80	2.80	20.30
ПК 30.15 - 8Т		7.02		7.02	3.72	1.43		5.15	2.80	2.80	14.97
ПК 27.15 - 8Т	4.72			4.72	4.26			4.26	2.80	2.80	11.78
ПК 24.15 - 8Т	3.18			3.18	3.64			3.64	2.80	2.80	9.62
ПК 42.15 - 6Т	15.42			15.42	5.13	1.95		7.08	2.80	2.80	25.30
ПК 36.15 - 6Т		9.87		9.87	4.53	1.69		6.22	2.80	2.80	16.89
ПК 30.15 - 6Т	5.28			5.28	4.49			4.49	2.80	2 80	12.57
ПК 27.15 - 6Т	3.54			3.54	4.26			4.26	2.80	2.80	10.60
ПК 24.15 - 6Т					3.64		2.38	6.02	2.80	2.80	8.82
ПК 42.15 - 4Т		13.20		13.20	5.13	1.95		7.08	2.80	2.80	23.08
ПК 36.15 - 4Т		8.46		8.46	4.53	1.69		6.22	2.80	2.80	17.48
ПК 30.15 - 4Т	4.62			4.62	3.72	0.77		4.49	2.80	2.80	11.91
ПК 27.15 - 4Т					4.26		3.12	7.38	2.80	2.80	10.18
ПК 24.15 - 4Т					3.64		2.04	5.68	2.80	2.80	8.48
ПК 42.15 - 3Т		9.90		9.90	5.13	1.95		7.08	2.80	2.80	19.78
ПК 36.15 - 3Т	6.32			6.32	5.44			5.44	2.80	2.80	14.56
ПК 30.15 - 3Т	3.96			3.96	4.59			4.59	2.80	2.80	11.35
ПК 27.15 - 3Т					4.26		2.34	6.60	2.80	2.80	9.40
ПК 42.12 - 8Т			15.42	15.42	4.12	1.50		5.62	2.80	2.80	23.84

продолжение

Марка панели	Арматурные изделия										Всего
	Арматурная сталь ГОСТ 5781-81				Арматурная сталь ГОСТ 6727-80				Арматурная сталь ГОСТ 5781-81		
	Класс A-III			Итого	Класс Bpī			Итого	Класс A-I	Итого	
	ф мм				ф мм				ф мм		
	6	8	10		3	4	5		10		
ПК36.12-8Т		9.87		9.87	3.64	1.30		4.94	2.80	2.80	17.61
ПК30.12-8Т		5.85		5.85	2.99	1.10		4.09	2.80	2.80	12.74
ПК27.12-8Т	3.54			3.54	3.46			3.46	2.80	2.80	9.80
ПК24.12-8Т	2.65			2.65	2.96			2.96	2.80	2.80	8.41
ПК42.12-6Т			12.85	12.85	4.12	1.50		5.62	2.80	2.80	21.27
ПК36.12-6Т		8.46		8.46	3.64	1.30		4.94	2.80	2.80	16.20
ПК30.12-6Т	4.62			4.62	3.65			3.65	2.80	2.80	11.07
ПК27.12-6Т	2.95			2.95	3.46			3.46	2.80	2.80	9.21
ПК24.12-6Т					2.96		2.04	5.00	2.80	2.80	7.80
ПК42.12-4Т		9.90		9.90	4.12	1.50		5.62	2.80	2.80	18.32
ПК36.12-4Т		7.05		7.05	3.64	1.30		4.94	2.80	2.80	14.79
ПК30.12-4Т	3.96			3.96	3.65			3.65	2.80	2.80	10.41
ПК27.12-4Т					3.46		2.34	5.80	2.80	2.80	8.60
ПК24.12-4Т					2.96		1.70	4.66	2.80	2.80	7.46
ПК42.12-3Т		8.25		8.25	4.12	1.50		5.62	2.80	2.80	16.67
ПК36.12-3Т	5.53			5.53	4.42			4.42	2.80	2.80	12.75
ПК30.12-3Т	3.30			3.30	3.65			3.65	2.80	2.80	9.75
ПК27.12-3Т					3.46		1.95	5.41	2.80	2.80	8.21
ПК42.10-8Т			12.85	12.85	3.75	1.35		5.05	2.80	2.80	20.70
ПК36.10-8Т		8.46		8.46	3.33	1.17		4.50	2.80	2.80	15.76
ПК30.10-8Т		4.68		4.68	2.73	0.99		3.72	2.80	2.80	11.20
ПК27.10-8Т	2.95			2.95	3.12			3.12	2.80	2.80	8.87
ПК24.10-8Т	2.12			2.12	2.66			2.66	2.80	2.80	7.58

продолжение

Марка панели	Арматурные изделия										Всего
	Арматурная сталь ГОСТ 5781-81				Арматурная сталь ГОСТ 6727-80				Арматурная сталь ГОСТ 5781-81		
	Класс А-III			Итого	Класс Вр-I			Итого	Класс А-I	Итого	
	ф мм				ф мм				ф мм		
	6	8	10		3	4	5		10		
ПК 42.10 - 6Т			10.28	10.28	3.75	1.35		5.10	2.80	2.80	18.18
ПК 36.10 - 6Т		7.05		7.05	3.33	1.17		4.50	2.80	2.80	14.35
ПК 30.10 - 6Т	3.96			3.96	3.28			3.28	2.80	2.80	10.04
ПК 24.10 - 6Т					2.66		1.70	4.36	2.80	2.80	7.16
ПК 42.10 - 4Т		9.90		9.90	3.75	1.35		5.10	2.80	2.80	17.80
ПК 36.10 - 4Т		5.64		5.64	3.33	1.17		4.50	2.80	2.80	12.94
ПК 30.10 - 4Т	3.30			3.30	3.28			3.28	2.80	2.80	9.38
ПК 27.10 - 4Т					3.12		1.95	5.07	2.80	2.80	7.87
ПК 24.10 - 4Т					2.66		1.36	4.02	2.80	2.80	6.82
ПК 42.10 - 3Т		6.60		6.60	3.75	1.35		5.10	2.80	2.80	14.50
ПК 36.10 - 3Т	3.95			3.95	3.98			3.98	2.80	2.80	10.73
ПК 30.10 - 3Т	2.64			2.64	3.28			3.28	2.80	2.80	8.72
ПК 27.10 - 3Т					3.12		1.56	4.68	2.80	2.80	7.48

gost.e-ecolog.ru