ТИПОВЫЕ КОНСТРУКЦИИ, ИЗДЕЛИЯ И УЗЛЫ ЗДАНИЙ И СООРУЖЕНИЙ

СЕРИЯ 5.904-1

ДЕТАЛИ КРЕПЛЕНИЙ ВОЗДУХОВОДОВ

ВЫПУСК 1

ЧАСТЬ 1

РАБОЧИЕ ЧЕРТЕЖИ

Разработаны
ГПИ Проектпромвентиляция
Главный инженер института П.А. Овчинников
Главный конструктор института Л.И. Каган
Главный специалист И.А. Зейликман

Утверждены
и введены в действие
с 1 июня 1980 г.
Главпромстройпроектом
Госстроя СССР
приказ №16 от 5 мая 1980 г.

gost.e-ecolog.ru

Содержание

Обозначение	Наименование	Стр.
1	2	3
	Титульный лист	1
	Содержание альбома	2
4КВ.41	Детали крепления воздуховодов. Технические требования	3
1КГВ	Кронштейн с подвеской. Спецификация	4,5
1КГВ СБ	Кронштейн с подвеской. Сборочный чертеж	6
2КГВ	Кронштейн с подвеской. Спецификация	6÷11
3КГВ	Кронштейн с подвеской. Спецификация	11,13,14
2КГВ СБ	Кронштейн с подвеской. Сборочный чертеж	12
3КГВ-А	Кронштейн с подвеской. Спецификация	14,16,17
3КГВ СБ	Кронштейн с подвеской. Сборочный чертеж	15
3КГВ-Б	Кронштейн с подвеской. Спецификация	17,19,20
3КГВ-А СБ	Кронштейн с подвеской. Сборочный чертеж	18
4КГВ	Кронштейн с подвеской. Спецификация	20,22÷26
3КГВ-Б СБ	Кронштейн с подвеской. Сборочный чертеж	21
4КГВ СБ	Кронштейн с подвеской. Сборочный чертеж	27,28
4КГВ-А	Кронштейн с подвеской. Спецификация	29÷34
4КГВ-Б	Кронштейн с подвеской. Спецификация	34,37÷41
4КГВ-А СБ	Кронштейн с подвеской. Сборочный чертеж	35,36
4КГВ-Б СБ	Кронштейн с подвеской. Сборочный чертеж	42,43
5КГВ	Кронштейн с подвеской. Спецификация	44,45
5КГВ СБ	Кронштейн с подвеской. Сборочный чертеж	46
6КГВ	Кронштейн с подвеской. Спецификация	46÷51
6КГВ СБ	Кронштейн с подвеской. Сборочный чертеж	52
7КГВ	Кронштейн с подвеской. Спецификация	53,54
7КГВ СБ	Кронштейн с подвеской. Сборочный чертеж	55
8КГВ	Кронштейн с подвеской. Спецификация	55÷60
8КГВ СБ	Кронштейн с подвеской. Сборочный чертеж	61
1КВВ	Кронштейн опорный. Спецификация	62÷64
1КВВ СБ	Кронштейн опорный. Сборочный чертеж	65
1	2	3
2КВВ	Кронштейн опорный. Спецификация	65÷72
2КВВ СБ	Кронштейн опорный. Сборочный чертеж	73
3КВВ	Кронштейн опорный. Спецификация	74,75
3КВВ СБ	Кронштейн опорный. Сборочный чертеж	76
3КВВ-А	Кронштейн опорный. Спецификация	77,78
3КВВ-А СБ	Кронштейн опорный. Сборочный чертеж	79
3КВВ-Б	Кронштейн опорный. Спецификация	80,81
3КВВ-Б СБ	Кронштейн опорный. Сборочный чертеж	82
4КВВ	Кронштейн опорный. Спецификация	83÷88
4КВВ-А	Кронштейн опорный. Спецификация	89,91÷95
4КВВ СБ	Кронштейн опорный. Сборочный чертеж	89,90
4КВВ-А СБ	Кронштейн опорный. Сборочный чертеж	96,97
4КВВ-Б	Кронштейн опорный. Спецификация	98÷103
5КВВ	Кронштейн опорный. Спецификация	103,106÷108
4КВВ-Б СБ	Кронштейн опорный. Сборочный чертеж	104,105
5КВВ СБ	Кронштейн опорный. Сборочный чертеж	105
6КВВ	Кронштейн опорный. Спецификация	109÷117
7КВВ	Кронштейн опорный. Спецификация	117,119÷121
6КВВ СБ	Кронштейн опорный. Сборочный чертеж	118
7КВВ СБ	Кронштейн опорный. Сборочный чертеж	121
8КВВ	Кронштейн опорный. Спецификация	122÷129,131
8КВВ СБ	Кронштейн опорный. Сборочный чертеж	130

Серия состоит из 2х выпусков

Выпуск 0 - Указания по выбору и компановке креплений

Выпуск 1 - Рабочие чертежи (в 2х частях).

В выпуске 1 приведены рабочие чертежи деталей креплений воздуховодов по размерному ряду в соответствии со СН и П II-33-75: для круглых сечений до 2000 мм, для прямоугольных - до 1600 x 2000 мм.

Детали креплений обеспечивают возможность установки горизонтальных и вертикальных воздуховодов в строительных конструкциях.

Технические требования.

1. Детали и сборочные единицы должны изготавливаться в соответствии с требованиями рабочих чертежей и настоящих технических требований.

2. Неуказанные предельные отклонения размеров: отверстий по А7; валов по В7; остальных по СМ9 в соответствии с ОСТ 1010 и ГОСТ 2689-54.

3. Места под сварные швы должны быть предварительно очищены от ржавчины, окалины, масла, краски и загрязнений.

4. Контроль качества сварных швов производится до грунтования по ГОСТ 3242-69 внешним осмотром.

5. Наружные и внутренние поверхности деталей креплений должны быть покрыты грунтовкой, обладающей хорошей адгезией к металлу.

6. Маркировка креплений производится на

Изм.	Лист	№ докум.	Подп.	Дата
Разраб.	Щеглов			
Пров.	Пронский			
Нач.отд.	Бейзерман			
Н.контр.	Рейлинман			
Утв.	Козин			

ДКВ. Д1

Детали креплений воздуховодов

Технические требования

Лит.	Лист	Листов
	1	2

ММСО СССР

Главпромвентиляция

ПТИ Проектпромвентиляция

Серия 5.904-1 Выпуск 1. часть 1

Инв. № подл. | Подп. и дата | Взам. инв. № | Инв. № дубл. | Подп. и дата

Копировал № 1 Формат 11

изделии или дирке в соответствии с обозначением чертежа.

7. При отправке потребителю детали крепления должны быть упакованы в соответствующую тару, обеспечивающую их защиту от механических повреждений и атмосферных воздействий.

8. Требования предъявляемые к сварным швам при приварке деталей креплений к строительным конструкциям, выполняемым при монтаже, даны в выпуске 0.

Серия 5.904-1, выпуск 1, часть 1.

Формат	Зона	Поз.	Обозначение	Наименование	Кол.	Примечание
				Документация		
11			1КГВ СБ	Сборочный чертеж	1	
				Сборочные единицы		
		1	2ТЯ-02	Тяга	1	
			Переменные	данные для исполнений.		
				1КГВ.		
				Сборочные единицы.		
11		2	1Х	Хомут	1	
				Детали		
		3	1КР-02	Кронштейн	1	
				1КГВ-01		
				Сборочные единицы		
		2	1Х-01	Хомут	1	
				Детали		
		3	1КР-02	Кронштейн	1	
				1КГВ-02		
				Сборочные единицы.		
		2	1Х-02	Хомут	1	
				Детали		
		3	1КР-02	Кронштейн	1	
				1КГВ-03		
				Сборочные единицы.		
		2	1Х-03	Хомут	1	
				Детали		
		3	1КР-02	Кронштейн	1	
				1КГВ-04		
				Сборочные единицы.		
		2	1Х-04	Хомут	1	

Подп. и дата | Инв. № дубл. | Взам. инв. № | Подп. и дата

Изм.	Лист	№ докум.	Подп.	Дата
		[illegible]	[illegible]	
Пров.		Пронский	[illegible]	
Н. контр.		Пронский	[illegible]	
[illegible]		Зейликман	[illegible]	

1КГВ

Кронштейн с подвеской

Лит.	Лист	Листов
	1	4

ММСС СССР
Главпромвентиляция
ГПИ Проектпромвентиляция

Копировал: [illegible] Формат: 11

Формат	Зона	Поз.	Обозначение	Наименование	Кол.	Приме-чание
				Детали		
		3	1КР-02	Кронштейн	1	
				1КГВ-05		
				Сборочные единицы		
		2	1Х-05	Хомут	1	
				Детали		
		3	1КР-02	Кронштейн	1	
				1КГВ-06		
				Сборочные единицы		
		2	1Х-06	Хомут	1	
				Детали		
		3	1КР-02	Кронштейн	1	
				1КГВ-07		
				Сборочные единицы		
		2	1Х-07	Хомут	1	
				Детали		
		3	1КР-03	Кронштейн	1	
				1КГВ-08		
				Сборочные единицы		
		2	1Х-08	Хомут	1	
				Детали		
		3	1КР-03	Кронштейн	1	
				1КГВ-09		
				Сборочные единицы		
		2	1Х-09	Хомут	1	
				Детали		
		3	1КР-03	Кронштейн	1	
				1КГВ-10		
				Сборочные единицы		
		2	1Х-10	Хомут	1	
				Детали		
		3	1КР-03	Кронштейн	1	

Инв.№подл. | Подп. и дата | Взам.инв.№ | Инв.№дубл. | Подп. и дата

Инв.№подл. | Подп. | Дата

Копировал: СЕД - Формат: А4

Серия 5.904-1, Выпуск 1, Часть 1

Формат	Зона	Поз.	Обозначение	Наименование	Кол.	Примечание
				1КГВ-11		
				Сборочные единицы		
		2	1Х-11	Хомут	1	
				Детали		
		3	1КР-04	Кронштейн	1	
				1КГВ-12		
				Сборочные единицы		
		2	1Х-12	Хомут	1	
				Детали		
		3	1КР-04	Кронштейн	1	
				1КГВ-13		
				Сборочные единицы		
		2	1Х-13	Хомут	1	
				Детали		
		3	1КР-04	Кронштейн	1	
				1КГВ-14		
				Сборочные единицы		
		2	1Х-14	Хомут		
				Детали		
		3	1КР-04	Кронштейн		
				1КГВ-15		
				Сборочные единицы		
		2	1Х-15	Хомут	1	
				Детали		
		3	1КР-12	Кронштейн	1	
				1КГВ-16		
				Сборочные единицы.		
		2	1Х-16	Хомут	1	
				Детали.		
		3	1КР-12	Кронштейн	1	
				1КГВ-17		

Инв. № подл. | Подп. и дата | Взам. инв. № | Инв. № дубл. | Подп. и дата

Изм. | Кол. уч. | Лист | № докум. | Подп. | Дата

1КГВ

Лист 3

Копировал: Сер

Формат: А1

Формат	Зона	Поз.	Обозначение	Наименование	Кол.	Примечание
				Сборочные единицы		
		2	1Х-17	Хомут	1	
				Детали		
		3	1КР-12	Кронштейн	1	
				1КГВ-18		
				Сборочные единицы		
		2	1Х-18	Хомут	1	
				Детали		
		3	1КР-12	Кронштейн	1	
				1КГВ-19		
				Сборочные единицы		
		2	1Х-19	Хомут	1	
		3	2КР-03	Кронштейн	1	
				1КГВ-20		
				Сборочные единицы		
		2	1Х-20	Хомут	1	
		3	2КР-03	Кронштейн	1	

Инв.№ подл. | Подп. и дата | Взам. инв.№ | Инв.№ дубл. | Подп. и дата

Изм.	Лист	№ докум.	Подп.	Дата	1КГВ	Лист 4

Копировал: Бер Формат: 11

1КГВ СБ

Рис.1

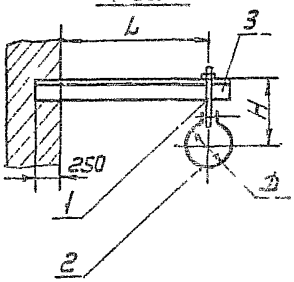

Рис.2

остальное-см.рис.1

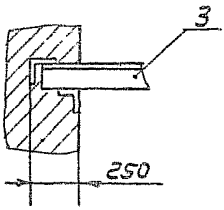

Размеры в мм

Обозначен.	Рис	D	L	H	Масса, кг
1КГВ	1	100	250	175	1,53
-01		110		180	1,56
-02		125		185	1,59
-03		140		195	1,63
-04		160		205	1,66
-05		180		215	1,71
-06		200		225	1,76
-07		225	315	235	2,24
-08		250		250	2,3
-09		280		265	2,36
-10		315		280	2,44
-11		355	400	300	2,77
-12		400		325	2,84
-13		450		350	2,95
-14		500		375	3,07
-15		560	500	405	6,01
-16		630		440	6,07
-17		710		480	6,34
-18		800		525	6,54
-19	2	900	630	575	11,56
-20		1000		625	11,79

Размеры для справок

Серия 5.904-1 выпуск 1, часть 1

Изм	Лист	N докум.	Подп.	Дата
Разраб.		Шеглова		
Пров.		Пронский		
Т.контр.		Каган		
Нач.отд.		Бейзерман		
Н.контр.		Зейликман		
Утв.		Овчинников		

1КГВ СБ

Кронштейн с подвеской
Сборочный чертеж

Лит	Масса	Масштаб
	См. табл.	—

Лист | Листов 1

МЧСС СССР
Главпромвентиляция
ГПИ Проектпромвентиляция

Копировал: В.— Формат: 11

Подп. и дата | Инв.N дубл. | Взам.инв.N | Подп. и дата | Инв.N подл.

Формат	Зона	Поз	Обозначение	Наименование	Кол	Примечание
				Документация		
12			2КГВ СБ	Сборочный чертеж		
				Сборочные единицы		
		1	2ТЯ-02	Тяга	1	
			Переменные	данные для исполнений		
				2КГВ		
				Сборочные единицы		
11		2	2Х	Хомут	1	
				Детали		
		3	1КР-02	Кронштейн	1	
				2КГВ-01		
				Сборочные единицы		
		2	2Х-001	Хомут	1	
				Детали		
		3	1КР-02	Кронштейн	1	
				2КГВ-02		
				Сборочные единицы		
		2	2Х-002	Хомут	1	
				Детали		
		3	1КР-02	Кронштейн	1	
				2КГВ-03		
				Сборочные единицы		
		2	2Х-003	Хомут	1	
				Детали		
		3	1КР-02	Кронштейн	1	
				2КГВ-04		
				Сборочные единицы		
		2	2Х-004	Хомут	1	
				Детали		
		3	1КР-02	Кронштейн		

Подп. и дата | Инв. N дубл. | Взам. инв. N | Подп. и дата | Инв. N подл.

Изм	Лист	N докум	Подп	Дата
Разраб.	Шеглова			
Пров	Пронский			
Н контр	Пронский			
Утв.	Зейликман			

2 КГВ

Кронштейн с подвеской

Лит	Лист	Листов
1	1	10

МЧСС СССР
Гравпромвентиляция
ГПИ Проектпромвентиляция

Копировал В. —

Формат: 11

Формат	Зона	Поз	Обозначение	Наименование	Кол.	Примечание
				2КГВ-05		
				Сборочные единицы		
		2	2Х-005	Хомут	1	
				Детали		
		3	1КР-02	К[illegible]тейн	1	
				2[illegible]		
				Сб[illegible] единицы		
		2	2Х-006	Хомут	1	
				Детали		
		3	1КР-02	Кронштейн	1	
				2КГВ-07		
				Сборочные единицы		
		2	2Х-007	Хомут	1	
				Детали		
		3	1КР-02	Кронштейн	1	
				2КГВ-08		
				Сборочные единицы		
		2	2Х-008	Хомут	1	
				Детали		
		3	1КР-02	Кронштейн	1	
				2КГВ-09		
				Сборочные единицы		
		2	2Х-009	Хомут	1	
				Детали		
		3	1КР-02	Кронштейн	1	
				2КГВ-10		
				Сборочные единицы		
		2	2Х-010	Хомут	1	
				Детали		
		3	1КР-02	Кронштейн	1	
				2КГВ-11		
				Сборочные единицы		
		2	2Х-011	Хомут	1	

Изм	Лист	№ докум.	Подп.	Дата	2КГВ	Лист 2

Копировал [illegible] Формат 4

Формат	Зона	Поз.	Обозначение	Наименование	Кол.	Примечание
				Детали		
		3	1КР-02	Кронштейн 2КГВ-12	1	
				Сборочные единицы		
		2	2Х-012	Хомут	1	
				Детали		
		3	1КР-02	Кронштейн 2КГВ-13	1	
				Сборочные единицы		
		2	2Х-013	Хомут	1	
				Детали		
		3	1КР-02	Кронштейн 2КГВ-14	1	
				Сборочные единицы		
		2	2Х-014	Хомут	1	
				Детали		
		3	1КР-10	Кронштейн 2КГВ-15	1	
				Сборочные единицы		
		2	2Х-015	Хомут	1	
				Детали		
		3	1КР-10	Кронштейн 2КГВ-16	1	
				Сборочные единицы		
		2	2Х-016	Хомут	1	
				Детали		
		3	1КР-10	Кронштейн 2КГВ-17	1	
				Сборочные единицы		
		2	2Х-017	Хомут	1	
				Детали		
		3	1КР-10	Кронштейн 2КГВ-18	1	

Инв. № подл. | Подп. и дата | Взам. инв. № | Инв. № дубл. | Подп. и дата

Изм. Лист № докум. Подп. Дата

2КГВ

Лист 3

Копировал

Формат А4

Формат	Зона	Поз.	Обозначение	Наименование	Кол.	Примечание
				Сборочные единицы		
		2	2Х-018	Хомут	1	
				Детали		
		3	1КР-10	Кронштейн 2КГВ-19	1	
				Сборочные единицы		
		2	2Х-019	Хомут	1	
				Детали		
		3	1КР-10	Кронштейн 2КГВ-20	1	
				Сборочные единицы		
		2	2Х-020	Хомут	1	
				Детали		
		3	1КР-10	Кронштейн 2КГВ-21	1	
				Сборочные единицы		
		2	2Х-021	Хомут	1	
				Детали		
		3	1КР-10	Кронштейн 2КГВ-22	1	
				Сборочные единицы		
		2	2Х-022	Хомут	1	
				Детали		
		3	1КР-10	Кронштейн 2КГВ-23	1	
				Сборочные единицы		
		2	2Х-023	Хомут	1	
				Детали		
		3	1КР-10	Кронштейн 2КГВ-24	1	
				Сборочные единицы		
		2	2Х-024	Хомут	1	
				Детали		

Инв. № подл. | Подп. и дата | Взам. инв. № | Инв. № дубл. | Подп. и дата

Формат	Зона	Поз.	Обозначение	Наименование	Кол.	Приме-чание
		3	1КР-10	Кронштейн 2КГВ-25	1	
				Сборочные единицы		
		2	2Х-025	Хомут	1	
				Детали		
		3	1КР-10	Кронштейн 2КГВ-26	1	
				Сборочные единицы		
		2	2Х-026	Хомут	1	
				Детали		
		3	1КР-10	Кронштейн 2КГВ-27	1	
				Сборочные единицы		
		2	2Х-027	Хомут	1	
				Детали		
		3	1КР-10	Кронштейн 2КГВ-28	1	
				Сборочные единицы		
		2	2Х-028	Хомут	1	
				Детали		
		3	1КР-10	Кронштейн 2КГВ-29	1	
				Сборочные единицы		
		2	2Х-029	Хомут	1	
				Детали		
		3	1КР-10	Кронштейн 2КГВ-30	1	
				Сборочные единицы		
		2	2Х-030	Хомут	1	
				Детали		
		3	1КР-10	Кронштейн 2КГВ-31	1	
				Сборочные единицы		

Инв.№ подл. | Подп. и дата | Взам.инв.№ | Инв.№дубл. | Подп. и дата

Изм.	Лист	№ докум.	Подп.	Дата

2 КГВ

Копировал | Формат

Формат	Зона	Поз	Обозначение	Наименование	Кол.	Примечание
		2	2Х-031	Хомут	1	
				Детали		
		3	КР-Н	Кронштейн 2КГВ-32	1	
				Сборочные единицы		
		2	2Х-032	Хомут	1	
				Детали		
		3	1КР-Н	Кронштейн 2КГВ-33	1	
				Сборочные единицы		
		2	2Х-033	Хомут	1	
				Детали		
		3	1КР-Н	Кронштейн 2КГВ-34	1	
				Сборочные единицы		
		2	2Х-034	Хомут	1	
				Детали		
		3	1КР-Н	Кронштейн 2КГВ-35	1	
				Сборочные единицы		
		2	2Х-035	Хомут	1	
				Детали		
		3	1КР-Н	Кронштейн 2КГВ-36	1	
				Сборочные единицы		
		2	2Х-036	Хомут	1	
				Детали		
		3	1КР-Н	Кронштейн 2КГВ-37	1	
				Сборочные единицы		
		2	2Х-037	Хомут	1	
				Детали		

Инв. № подл. | Подп. и дата | Взам. инв. № | Инв. № дубл. | Подп. и дата

Формат	Зона	Поз	Обозначение	Наименование	Кол.	Примечание
		3	1КР-11	Кронштейн 2КГВ-38	1	
				Сборочные единицы		
		2	2Х-038	Хомут	1	
				Детали		
		3	1КР-11	Кронштейн 2КГВ-39	1	
				Сборочные единицы		
		2	2Х-039	Хомут	1	
				Детали		
		3	1КР-11	Кронштейн 2КГВ-40	1	
				Сборочные единицы		
		2	2Х-040	Хомут	1	
				Детали		
		3	1КР-11	Кронштейн 2КГВ-41	1	
				Сборочные единицы		
		2	2Х-041	Хомут	1	
				Детали		
		3	1КР-11	Кронштейн 2КГВ-42	1	
				Сборочные единицы		
		2	2Х-042	Хомут	1	
				Детали		
		3	1КР-11	Кронштейн 2КГВ-43	1	
				Сборочные единицы		
		2	2Х-043	Хомут	1	
				Детали		
		3	1КР-11	Кронштейн 2КГВ-44	1	

Инв. № подл. | Подп. и дата | Взам. инв. № | Инв. № дубл. | Подп. и дата

Копировал Формат А4

Серия 5.904-1 Выпуск 1, часть 1

Формат	Зона	Поз.	Обозначение	Наименование	Кол.	Примечание
				Сборочные единицы		
		2	2Х-044	Хомут	1	
				Детали		
		3	1КР-11	Кронштейн	1	
				2КГВ-45		
				Сборочные единицы		
		2	2Х-045	Хомут	1	
				Детали		
		3	1КР-11	Кронштейн	1	
				2КГВ-46		
				Сборочные единицы		
		2	2Х-046	Хомут	1	
				Детали		
		3	1КР-11	Кронштейн	1	
				2КГВ-47		
				Сборочные единицы		
		2	2Х-047	Хомут	1	
		3	2КР-02	Кронштейн	1	
				2КГВ-48		
				Сборочные единицы		
		2	2Х-048	Хомут	1	
		3	2КР-02	Кронштейн	1	
				2КГВ-49		
				Сборочные единицы		
		2	2Х-049	Хомут	1	
		3	2КР-02	Кронштейн	1	
				2КГВ-50		
				Сборочные единицы		
		2	2Х-050	Хомут	1	
		3	2КР-02	Кронштейн	1	
				2КГВ-51		
				Сборочные единицы		

Инв.№ подл. | Подп. и дата | Взам. инв.№ | Инв.№ дубл. | Подп. и дата

Изм. Кол.уч. Лист № докум. Подп. Дата

2КГВ

Лист 8

Копировал: Формат: А4

Формат	Зона	Поз	Обозначение	Наименование	Кол.	Примечание
		2	2Х-051	Хомут	1	
		3	2КР-02	Кронштейн	1	
				2КГВ-52		
				Сборочные единицы		
		2	2Х-052	Хомут	1	
		3	2КР-02	Кронштейн	1	
				2КГВ-53		
				Сборочные единицы		
		2	2Х-053	Хомут	1	
		3	2КР-02	Кронштейн	1	
				2КГВ-54		
				Сборочные единицы		
		2	2Х-054	Хомут	1	
		3	2КР-03	Кронштейн	1	
				2КГВ-55		
				Сборочные единицы		
		2	2Х-055	Хомут	1	
		3	2КР-03	Кронштейн	1	
				2КГВ-56		
				Сборочные единицы		
		2	2Х-056	Хомут	1	
		3	2КР-03	Кронштейн	1	
				2КГВ-57		
				Сборочные единицы		
		2	2Х-057	Хомут	1	
		3	2КР-03	Кронштейн	1	
				2КГВ-58		
				Сборочные единицы		
		2	2Х-058	Хомут	1	
		3	2КР-03	Кронштейн	1	
				2КГВ-59		
				Сборочные единицы		

Инв.№ подл. | Подп. и дата | Взам.инв.№ | Инв.№ дубл. | Подп. и дата

Формат	Зона	Поз.	Обозначение	Наименование	Кол	Примечание
		2	2Х-059	Хомут	1	
		3	2КР-03	Кронштейн 2КГВ-60	1	
				Сборочные единицы		
		2	2Х-060	Хомут	1	
		3	2КР-03	Кронштейн 2КГВ-61	1	
				Сборочные единицы		
		2	2Х-061	Хомут	1	
		3	2КР-03	Кронштейн 2КГВ-62	1	
				Сборочные единицы		
		2	2Х-062	Хомут	1	
		3	2КР-03	Кронштейн 2КГВ-63	1	
				Сборочные единицы		
		2	2Х-063	Хомут	1	
		3	2КР-03	Кронштейн 2КГВ-64	1	
				Сборочные единицы		
		2	2Х-064	Хомут	1	
		3	2КР-03	Кронштейн 2КГВ-65	1	
				Сборочные единицы		
		2	2Х-065	Хомут	1	
		3	2КР-03	Кронштейн	1	

Инв.№ подл. | Подп. и дата | Взам.инв.№ | Инв.№ дубл. | Подп. и дата

Формат	Зона	Поз.	Обозначение	Наименование	Кол.	Приме-чание
				Документация		
12			3 КГВ СБ	Сборочный чертеж		
				Сборочные единицы		
		1	2Т9-02	Тяга	1	
		2	1Ш-06	Шпилька	2	
				Детали		
		3	1Н-03	Накладка	1	
			Переменные	данные для исполнений		
				3 КГВ		
				Сборочные единицы		
11		4	1Х	Хомут	1	
				Детали		
		5	4КР-017	Кронштейн	1	
				3 КГВ-01		
				Сборочные единицы		
		4	1Х-01	Хомут	1	
				Детали		
		5	4КР-017	Кронштейн	1	
				3 КГВ-02		
				Сборочные единицы		
		4	1Х-02	Хомут	1	
				Детали		
		5	4КР-017	Кронштейн	1	
				3 КГВ-03		
				Сборочные единицы		
		4	1Х-03	Хомут	1	
				Детали		
		5	4КР-017	Кронштейн	1	
				3 КГВ-04		
				Сборочные единицы		

Инв. № подл. | Подп. и дата | Взам. инв. № | Инв. № дубл. | Подп. и дата

Изм.	Лист	№ докум.	Подп.	Дата
Разраб.		Шеглова		
Пров.		Пронский		
Н. контр.		Пронский		
Утв.		Зельцмон		

3 КГВ

Кронштейн с подвеской

Лит.	Лист	Листов
	1	4

ММСС СССР Главпромвентиляция ГПИпроектпромвентиляция

Копировал:

Формат: А4

91 8142

Рис.1

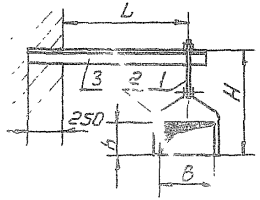

Рис 2

Остальное - см.рис.1

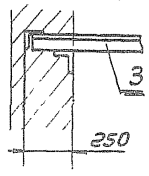

Размеры в мм

Обозначение	Рис	B	h	L	H	Масса кг
2 КГВ	1	100	150	2.20	315	1,82
-01			200		365	1,92
-02			250		415	2,02
-03		150	100		265	1,87
-04			150		315	1,96
-05			200		365	2,05
-06			251		415	2,14
-07		200	100		265	1,9
-08			150		315	2,0
-09			200		365	2,09
-10			250		415	2,19
-11			300		515	2,34
-12			400		615	2,52
-13			500		715	2,71
-14		250	100	3.15	265	3,23
-15			150		315	3,32
-16			200		365	3,42
-17			250		415	3,51
-18			300		515	3,65
-19			400		615	3,84

Продолжение

Обозначение	Рис	B	h	L	H	Масса кг
-20	1	250	500	3.15	715	4,03
-21			600		815	4,21
-22			800		1115	4,74
-23		300	200		365	3,51
-24			250		415	3,6
-25			300		515	3,74
-26			400		615	3,93
-27			500		715	4,11
-28			600		815	4,3
-29			800		1115	4,8
-30			1000		1315	5,18
-31		400	200	4.15	415	4,04
-32			250		465	4,14
-33			300		515	4,23
-34			400		615	4,42
-35			500		715	4,61
-36			600		815	4,8
-37			800		1115	5,28
-38			1000		1315	5,65
-39		500	200	4.00	415	4,23
-40			250		465	4,32
-41			300		515	4,41
-42			400		615	4,6

Продолжение

Обозначение	Рис	B	h	L	H	Масса кг
-43	1	500	500	4.00	715	4,79
-44			600		815	4,98
-45			800		1115	5,46
-46			1000		1315	5,84
-47	2	600	250	5.00	465	9,42
-48			300		515	9,51
-49			400		615	9,7
-50			500		715	9,98
-51			600		815	10,17
-52			800		1115	10,53
-53			1000		1315	10,9
-54		800	250	6.30	465	11,57
-55			300		515	11,67
-56			400		615	11,86
-57			500		715	12,05
-58			600		815	12,23
-59			800		1115	12,71
-60			1000		1315	13,09
-61		1000	300		615	12,09
-62			400		715	12,28
-63			500		815	12,47
-64			600		915	12,65
-65			800		1115	13,03

2 КГВ с6

Кронштейн с подвеской

Опорный чертеж

Изм.	Лист	№ докум.	Подп.
Разраб.		Орлов В?	
Пров.		Орлов	
Т.контр.		Кагон	
Нач.отд.		Безверх	
Н.контр.		Дельфин	
Утв.		Чубчик	

Лит.	Масса	Масштаб
	См. табл.	—
Лист	Листов 1	

МИСИ Госстроя СССР Спецпроектмонтажавтоматика Пром. газотранс. вентиляция

Формат А2

Инв.№ подл. | Подп. и дата | Взам.инв.№ | Инв.№ дубл. | Подп. и дата

Формат	Зона	Поз.	Обозначение	Наименование	Кол.	Приме-чание
		4	1Х-04	Хомут	1	
				Детали		
		5	4КР-017	Кронштейн	1	
				3КГВ-05		
				Сборочные единицы		
		4	1Х-05	Хомут	1	
				Детали		
		5	4КР-017	Кронштейн	1	
				3КГВ-06		
				Сборочные единицы		
		4	1Х-06	Хомут	1	
				Детали		
		5	4КР-017	Кронштейн	1	
				3КГВ-07		
				Сборочные единицы		
		4	1Х-07	Хомут	1	
				Детали		
		5	4КР-024	Кронштейн	1	
				3КГВ-08		
				Сборочные единицы		
		4	1Х-08	Хомут	1	
				Детали		
		5	4КР-024	Кронштейн	1	
				3КГВ-09		
				Сборочные единицы		
		4	1Х-09	Хомут	1	
				Детали		
		5	4КР-024	Кронштейн	1	
				3КГВ-10		
				Сборочные единицы		
		4	1Х-10	Хомут	1	
				Детали		

Инв.№ подл. | Подп. и дата | Взам. инв.№ | Инв.№ дубл. | Подп. и дата

Изм. Лист № докум. Подп. Дата

3КГВ

Лист 2

Копировал: Формат: А4

Формат	Зона	Поз.	Обозначение	Наименование	Кол.	Примечание
		5	4КР -024	Кронштейн	1	
				3КГВ - 11		
				Сборочные единицы		
		4	1Х-11	Хомут	1	
				Детали		
		5	4КР -031	Кронштейн	1	
				3КГВ - 12		
				Сборочные единицы		
		4	1Х- 12	Хомут		
				Детали		
		5	4КР-031	Кронштейн	1	
				3КГВ - 13		
				Сборочные единицы		
		4	1Х - 13	Хомут	1	
				Детали		
		5	4КР-031	Кронштейн	1	
				3 КГВ - 14		
				Сборочные единицы		
		4	1Х - 14	Хомут	1	
				Детали		
		5	4КР-031	Кронштейн	1	
				3КГВ - 15		
				Сборочные единицы		
		4	1Х - 15	Хомут	1	
				Детали		
		5	4КР - 087	Кронштейн		
				3КГВ - 16		
				Сборочные единицы		
		4	1Х - 16	Хомут	1	
				Детали		
		5	4КР-087	Кронштейн	1	
				3 КГВ-17		

Инв.№ подл. | Подп. и дата | Взам.инв.№ | Инв.№ дубл. | Подп. и дата

Формат	Зона	Поз.	Обозначение	Наименование	Кол.	Примечание
				Сборочные единицы		
		4	1Х-17	Хомут	1	
				Детали		
		5	4КР-087	Кронштейн 3 КГВ-18	1	
				Сборочные единицы		
		4	1Х-18	Хомут	1	
				Детали		
		5	4КР-087	Кронштейн 3 КГВ-19	1	
				Сборочные единицы		
		4	1Х-19	Хомут	1	
				Детали		
			4КР-136	Кронштейн 3 КГВ-20	1	
				Сборочные единицы		
		4	1Х-20	Хомут	1	
				Детали		
		5	4КР-136	Кронштейн	1	

Инв.№ подл. | Подп. и дата | Взам.инв.№ | Инв.№ дубл. | Подп. и дата

Изм. Кол.уч. Лист № док. Подп. Дата

Формат	Зона	Поз.	Обозначение	Наименование	Кол.	Примечание
				Документация		
12			3КГВ-А-СБ	Сборочный чертеж	1	
				Сборочные единицы		
		1	2ТЯ-02	Тяга	1	
		2	1Ш-06	Шпилька	1	
				Детали		
		3	1Н-09	Накладка	1	
			Переменные данные для исполнений			
				3КГВ-А		
				Сборочные единицы		
11		4	1Х	Хомут	1	
				Детали		
		5	4КР-019	Кронштейн	1	
				3КГВ-А-01		
				Сборочные единицы		
		4	1Х-01	Хомут	1	
				Детали		
		5	4КР-019	Кронштейн	1	
				3КГВ-А-02		
				Сборочные единицы		
		4	1Х-02	Хомут	1	
				Детали		
		5	4КР-019	Кронштейн	1	
				3КГВ-А-03		
				Сборочные единицы		
		4	1Х-03	Хомут	1	
				Детали		
		5	4КР-019	Кронштейн	1	

Инв. № подл. | Подп. и дата | Взам. инв. № | Инв. № дубл. | Подп. и дата

Изм.	Лист	№ докум.	Подп.	Дата
Разраб.		Щеглова		
Пров.		Пронский		
Н. контр.		Пронский		
Утв.		Зейцман		

3КГВ-А.

Кронштейн с подвеской

Лит.	Лист	Листов
	1	1

ММСС

Лавпромвентиляция

ГПИ проектпромвентиляция

Копировал

Формат

3 КГВ СБ

Серия 5.904-1 Выпуск 1, часть 1

Рис.1

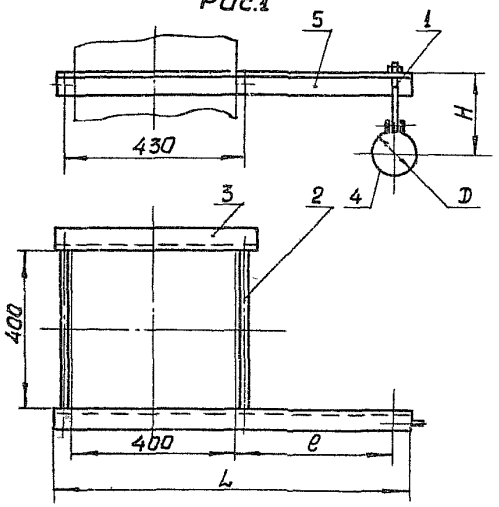

Рис.2

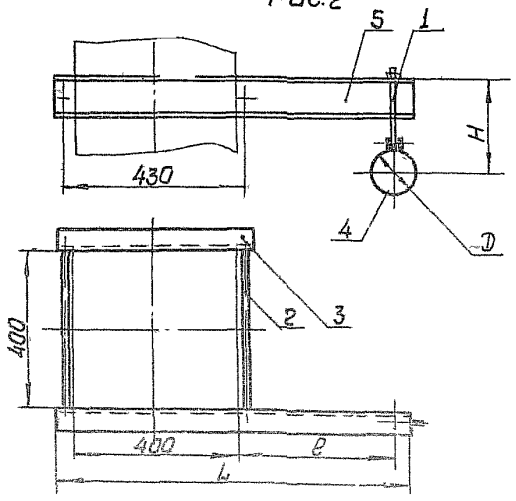

Размеры в мм

Обозначение	Рис	D	H	e	L	Масса кг
3 КГВ	1	100	175	250	725	4,32
-01		110	180			4,35
-02		125	185			4,38
-03		140	195			4,41
-04		160	205			4,45
-05		180	215			4,5
-06		200	225			4,55
-07		225	235	315	790	5,83
-08		250	250			5,89
-09		280	265			5,95
-10		315	280			6,03
-11		355	300	400	875	6,43
-12		400	325			6,53
-13		450	350			6,64
-14		500	375			6,76
-15		560	405	500	975	10,32
-16		630	440			10,48
-17		710	480			10,65
-18		800	525			10,85
-19	2	900	575	630	1105	12,14
-20		1000	625			12,37

Размеры для справок

Изм.	Лист	№ докум.	Подп.	Дата
Разраб.	Шеглова			
Пров.	Пронский			
Т.контр.	Каган			
Нач.отд.	Зейлигман			
Н.контр.	Зейлигман			
Утв.	Овчинников			

3 КГВ СБ

Кронштейн с подвеской сварной. Рабочий чертеж

Лит	Масса	Масштаб
	см. табл.	—
Лист	Листов 1	

ММСС СССР
Главпромвентиляция
УПроектпромвентиляция

Копировал:

Формат 12

Инв. № подл. | Подп. и дата | Взам. инв. № | Инв. № дубл. | Подп. и дата

Серия 3.407.1-1 Выпуск 1, часть 1

Формат	Зона	Поз.	Обозначение	Наименование	Кол.	Примечание
				3 КГВ-А-04		
				Сборочные единицы		
		4	1Х-04	Хомут	1	
				Детали		
		5	4КР-019	Кронштейн	1	
				3 КГВ-А-05		
				Сборочные единицы		
		4	1Х-05	Хомут	1	
				Детали		
		5	4КР-019	Кронштейн	1	
				3 КГВ-А-06		
				Сборочные единицы		
		4	1Х-06	Хомут	1	
				Детали		
		5	4КР-019	Кронштейн	1	
				3 КГВ-А-07		
				Сборочные единицы		
		4	1Х-07	Хомут	1	
				Детали		
		5	4КР-026	Кронштейн	1	
				3 КГВ-А-08		
				Сборочные единицы		
		4	1Х-08	Хомут	1	
				Детали		
		5	4КР-026	Кронштейн	1	
				3 КГВ-А-09		
				Сборочные единицы		
		4	1Х-09	Хомут	1	
				Детали		
		5	4КР-026	Кронштейн	1	
				3 КГВ-А-10		
				Сборочные единицы		

Инв. № подл. | Подп. и дата | Взам. инв. № | Инв. № дубл. | Подп. и дата

Изм. | Лист | № докум. | Подп. | Дата

3 КГВ-А

Лист 2

Копировал: | Формат: А4

Формат	Зона	поз	Обозначение	Наименование	Кол.	Примечание
		4	1Х-10	Хомут	1	
				Детали		
		5	4КР-026	Кронштейн	1	
				3КГВ-А-11		
				Сборочные единицы		
		4	1Х-11	Хомут	1	
				Детали		
		5	4КР-033	Кронштейн	1	
				3КГВ-А-12		
				Сборочные единицы		
		4	1Х-12	Хомут	1	
				Детали		
		5	4КР-033	Кронштейн	1	
				3КГВ-А-13		
				Сборочные единицы		
		4	1Х-13	Хомут	1	
				Детали		
		5	4КР-033	Кронштейн	1	
				3КГВ-А-14		
				Сборочные единицы		
		4	1Х-14	Хомут	1	
				Детали		
		5	4КР-033	Кронштейн	1	
				3КГВ-А-15		
				Сборочные единицы		
		4	1Х-15	Хомут	1	
				Детали		
		5	4КР-089	Кронштейн	1	
				3КГВ-А-16		
				Сборочные единицы		
		4	1Х-16	Хомут	1	
				Детали		

Инв. № подл. | Подп. и дата | Взам. инв. № | Инв. № дубл. | Подп. и дата

Изм. Лист № докум. Подп. Дата

3КГВ-А

Лист 3

Типировал: Ку Формат: А4

Формат	Зона	Поз.	Обозначение	Наименование	Кол.	Примечание
		5	4КР-089	Кронштейн 3КГВ-А-17	1	
				Сборочные единицы		
		4	1Х-17	Хомут	1	
				Детали		
		5	4КР-089	Кронштейн 3КГВ-А-18	1	
				Сборочные единицы		
		4	1Х-18	Хомут	1	
				Детали		
		5	4КР-089	Кронштейн 3КГВ-А-19	1	
				Сборочные единицы		
		4	1Х-19	Хомут	1	
				Детали		
		5	4КР-138	Кронштейн 3КГВ-А-20	1	
				Сборочные единицы		
		4	1Х-20	Хомут	1	
				Детали		
		5	4КР-138	Кронштейн	1	

Инв. № подл. | Подп. и дата | Взам. инв. № | Инв. № дубл. | Подп. и дата

Формат	Зона	Поз.	Обозначение	Наименование	Кол.	Примечание
				Документация		
12			3КГВ-Б СБ	Сборочный чертеж	1	
				Сборочные единицы		
		1	2ТЯ-02	Тяга	1	
		2	1Ш-10	Шпилька	2	
				Детали		
		3	1Н-03	Накладка	1	
			Переменные данные для исполнений			
				3КГВ-Б		
				Сборочные единицы		
11		4	1Х	Хомут	1	
				Детали		
		5	4КР-017	Кронштейн	1	
				3КГВ-Б-01		
				Сборочные единицы		
		4	1Х-01	Хомут	1	
				Детали		
		5	4КР-017	Кронштейн	1	
				3КГВ-Б-02		
				Сборочные единицы		
		4	1Х-02	Хомут	1	
				Детали		
		5	4КР-0П	Кронштейн	1	
				3КГВ-Б-03		
				Сборочные единицы		
		4	1Х-03	Хомут	1	
				Детали		
		5	4КР-017	Кронштейн	1	

Изм.	Лист	№ докум.	Подп.	Дата
Разраб.	Щеблова			
Пров.	Пронский			
Н. контр.	Пронский			
Утв.	[illegible]			

3КГВ-Б

Кронштейн правежной

Лит.	Лист	Листов
	1	4

ММЕС СССР
Главпромвентиляция
Гипроостпромвентиляция

Подп. и дата | Инв. № дубл. | Взам. инв. № | Подп. и дата | Инв. № подл.

Формат 11

3 КГВ-А СБ

Серия 5.901-1 выпуск 1, часть 1

Рис.1

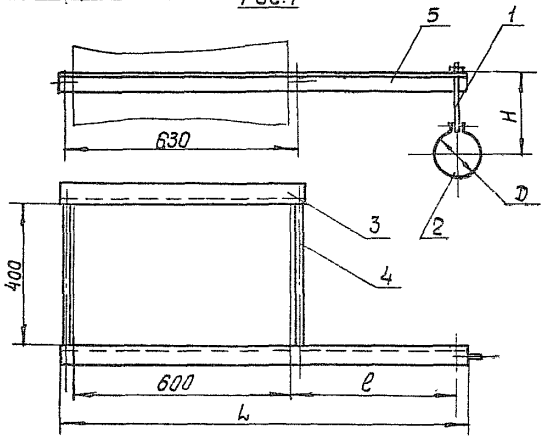

Рис.2

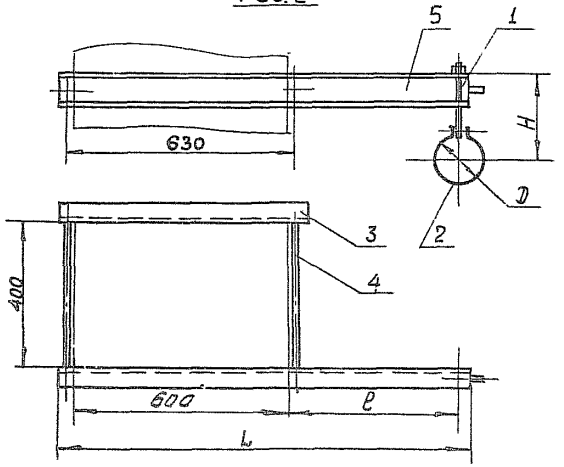

Размеры в мм

Обозначение	Рис	D	H	ℓ	L	Масса, кг
3-КГВ-А	1	100	175	250	925	6,22
-01		110	180			6,25
-02		125	185			6,28
-03		140	195			6,31
-04		160	205			6,35
-05		180	215			6,4
-06		200	225			6,45
-07		225	235	315	990	7,99
-08		250	250			8,05
-09		280	265			8,11
-10		315	280			8,19
-11		355	300	400	1075	8,6
-12		400	325			8,7
-13		450	350			8,81
-14		500	375			8,93
-15		560	405	500	1175	13,11
-16		630	440			13,27
-17		710	480			13,44
-18		800	525			13,64
-19	2	900	575	630	1305	14,96
-20		1000	625			15,19

Размеры для справок

Изм.	Лист	N докум.	Подп.	Дата
Разраб.		Щеглова		
Пров.		Пронский		
Т.контр.		Коган		
Нач.отд.		Бейзерман		
Н.контр.		Зейликман		
Утв.		Овчинников		

3 КГВ-А СБ

Кронштейн с подвеской

Сборочный чертеж

Лит.	Масса	Масштаб
	см. табл.	—

Лист | Листов 1

ММСС СССР

Главпромвентиляция

ТИ Проектпромвентиляция

Копировал:

Формат: 12

Инв. N подл. | Подп. и дата | Взам. инв. N | Инв. N дубл. | Подп. и дата

Серия 5.904-1 Выпуск 1, часть 1

Формат	Зона	Поз.	Обозначение	Наименование	Кол.	Примечание
				3 КГВ-Б-04		
				Сборочные единицы		
		4	1Х-04	Хомут	1	
				Детали		
		5	4КР-017	Кронштейн	1	
				3 КГВ-Б-05		
				Сборочные единицы		
		4	1Х-05	Хомут		
				Детали		
		5	4КР-017	Кронштейн	1	
				3 КГВ-Б-06		
				Сборочные единицы		
		4	1Х-06	Хомут	1	
				Детали		
		5	4КР-017	Кронштейн	1	
				3 КГВ-Б-07		
				Сборочные единицы		
		4	1Х-07	Хомут	1	
				Детали		
		5	4КР-024	Кронштейн	1	
				3 КГВ-Б-08		
				Сборочные единицы		
		4	1Х-08	Хомут	1	
				Детали		
		5	4КР-024	Кронштейн	1	
				3 КГВ-Б-09		
				Сборочные единицы		
		4	1Х-09	Хомут	1	
				Детали		
		5	4КР-024	Кронштейн	1	
				3 КГВ-Б-10		
				Сборочные единицы		

Инв. № подл. | Подп. и дата | Взам. инв. № | Инв. № дубл. | Подп. и дата

Изм. Лист N докум. Подп. Дата

3 КГВ-Б

1 лист 2

Копировал Формат А4

Формат	Зона	Поз.	Обозначение	Наименование	Кол.	Примечание
		4	1Х-10	Хомут	1	
				Детали		
		5	4КР-024	Кронштейн	1	
				3КГВ-Б-11		
				Сборочные единицы		
		4	1Х-11	Хомут	1	
				Детали		
		5	4КР-031	Кронштейн	1	
				3КГВ-Б-12		
				Сборочные единицы		
		4	1Х-12	Хомут	1	
				Детали		
		5	4КР-031	Кронштейн	1	
				3КГВ-Б-13		
				Сборочные единицы		
		4	1Х-13	Хомут	1	
				Детали		
		5	4КР-031	Кронштейн	1	
				3КГВ-Б-14		
				Сборочные единицы		
		4	1Х-14	Хомут	1	
				Детали		
		5	4КР-031	Кронштейн	1	
				3КГВ-Б-15		
				Сборочные единицы		
		4	1Х-15	Хомут	1	
				Детали		
		5	4КР-087	Кронштейн	1	
				3КГВ-Б-16		
				Сборочные единицы		
		4	1Х-15	Хомут	1	
				Детали		

Инв. № подл. | Подп. и дата | Взам. инв. № | Инв. № дубл. | Подп. и дата

Серия 3.КГВ-1 Выпуск 1, часть 1

Формат	Зона	Поз.	Обозначение	Наименование	Кол.	Примечание
		5	4КР-087	Кронштейн	1	
				3КГВ-Б-17		
				Сборочные единицы		
		4	1Х-17	Хомут	1	
				Детали		
		5	4КР-087	Кронштейн	1	
				3КГВ-Б-18		
				Сборочные единицы		
		4	1Х-18	Хомут	1	
				Детали		
		5	4КР-087	Кронштейн	1	
				3КГВ-Б-19		
				Сборочные единицы		
		4	1Х-19	Хомут	1	
				Детали		
		5	4КР-136	Кронштейн	1	
				3КГВ-Б-20		
				Сборочные единицы		
		4	1Х-20	Хомут	1	
				Детали		
		5	4КР-136	Кронштейн	1	

Инв. N подл. | Подп. и дата | Взам. инв. N | Инв. N дубл. | Подп. и дата

Изм. | Кол. уч. | N докум. | Подп. | Дата

3КГВ-Б

Лист 4

Копировал: Формат А4

Формат	Зона	Поз.	Обозначение	Наименование	Кол.	Примечание
				Документация		
12			4КГВ СБ	Сборочный чертеж	1	
				Сборочные единицы		
		1	2ТЯ-02	Тяга	1	
		2	1Ш-06	Шпилька	2	
				Детали		
		3	1Н-03	Накладка	1	
			Переменные данные для исполнений			
				4 КГВ		
				Сборочные единицы		
11		4	2Х	Хомут	1	
				Детали		
		5	4КР-017	Кронштейн	1	
				4КГВ-01		
				Сборочные единицы		
		4	2Х-001	Хомут	1	
				Детали		
		5	4КР-017	Кронштейн	1	
				4 КГВ-02		
				Сборочные единицы		
		4	2Х-002	Хомут	1	
				Детали		
		5	4КР-017	Кронштейн	1	
				4 КГВ-03		
				Сборочные единицы		
		4	2Х-003	Хомут	1	
				Детали		
		5	4КР-017	Кронштейн	1	
				4 КГВ-04		
				Сборочные единицы		

Инв. № подл. | Подп. и дата | Взам. инв. № | Инв. № дубл. | Подп. и дата

Изм	Лист	№ докум	Подп.	Дата
Разраб.		Шеглова		
Пров.		Пронский		
Н. контр.		Пронский		
Утв.		Зейликман		

4 КГВ

Кронштейн с подвеской

Лит	Лист	Листов
	1	11

ММСС СССР
Главпромвентиляция
Типпроектпромвентиляция

Копировал: [signature]

Формат: 11

3КГВ-6. СБ

Рис.1

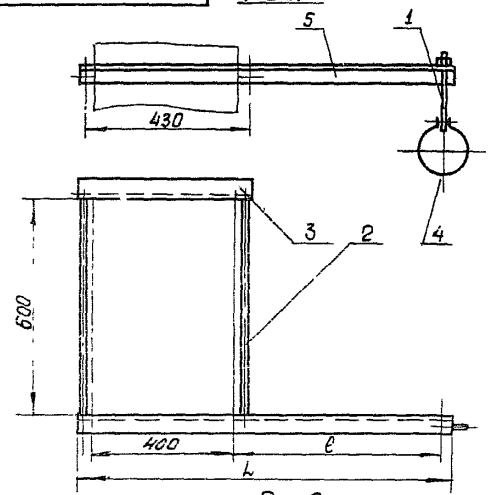

Рис.2

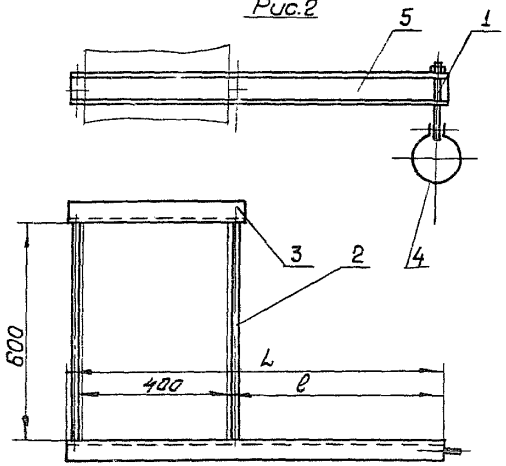

Размеры в мм

Обозначение	Рис	D	H	ℓ	L	Масса, кг
3-КГВ-6	1	100	175	250	725	4,6
-01		110	180			4,63
-02		125	185			4,66
-03		140	195			4,69
-04		160	205			4,73
-05		180	215			4,78
-06		200	225			4,83
-07		225	235	315	790	6,11
-08		250	250			6,17
-09		280	265			6,23
-10		315	280			6,31
-11		355	300	400	875	6,71
-12		400	325			6,81
-13		450	350			6,92
-14		500	375			7,04
-15		560	405	500	975	10,5
-16		630	440			10,76
-17		710	480			10,93
-18		800	525			11,13
-19	2	900	575	630	1105	12,42
-20		1000	625			12,65

Размеры для справок

Изм	Лист	N докум	Подп	Дата
Разраб		Щеглова		
Пров.		Пронский		
Т.контр		Каган		
Нач.отд		Бейзерман		
Н.контр		Зейликман		
Утв		Овчинников		

3КГВ-6 СБ

Кронштейн с подвеской

Сборочный чертеж

Лит	Масса	Масштаб
	См табл.	-

Лист | Листов 1

ММСС СССР Гипропромвентиляция Гипроектпромвентиляция

Копировал:

Формат 12

Серия 5.904-1 выпуск 1, часть 1

Инв. N подл. | Подп. и дата | Взам. инв. N | Инв. N дубл. | Подп. и дата

Формат	Зона	Поз.	Обозначение	Наименование	Кол.	Примечание
		2	2Х-004	Хомут	1	
				Детали		
		5	4КР-017	Кронштейн	1	
				4КГВ-05		
				Сборочные единицы		
		4	2Х-005	Хомут	1	
				Детали		
		5	4КР-017	Кронштейн	1	
				4КГВ-06		
				Сборочные единицы		
		4	2Х-006	Хомут	1	
				Детали		
		5	4КР-017	Кронштейн	1	
				4КГВ-07		
				Сборочные единицы		
		4	2Х-007	Хомут	1	
				Детали		
		5	4КР-017	Кронштейн	1	
				4КГВ-08		
				Сборочные единицы		
		4	2Х-008	Хомут	1	
				Детали		
		5	4КР-017	Кронштейн	1	
				4КГВ-09		
				Сборочные единицы		
		4	2Х-009	Хомут	1	
				Детали		
		5	4КР-017	Кронштейн	1	
				4КГВ-10		
				Сборочные единицы		
		4	2Х-010	Хомут	1	
				Детали		

Инв.№ подл. | Подп. и дата | Взам. инв.№ | Инв.№ дубл. | Подп. и дата

Изм. Лист № докум. Подп. Дата

4КГВ

Лист 2

Копировал

Формат А4

Формат	Зона	Поз	Обозначение	Наименование	Кол	Примечание
		5	4КР-017	Кронштейн 4КГВ-11	1	
				Сборочные единицы		
		4	2Х-011	Хомут	1	
				Детали		
		5	4КР-017	Кронштейн 4КГВ-12	1	
				Сборочные единицы		
		4	2Х-012	Хомут	1	
				Детали		
		5	4КР-017	Кронштейн 4КГВ-13	1	
				Сборочные единицы		
		4	2Х-013	Кронштейн	1	
				Детали		
		5	4КР-017	Кронштейн 4КГВ-14	1	
				Сборочные единицы		
		4	2Х-014	Хомут	1	
				Детали		
		5	4КР-024	Кронштейн 4КГВ-15	1	
				Сборочные единицы		
		4	2Х-015	Хомут	1	
				Детали		
		5	4КР-024	Кронштейн 4КГВ-16		
				Сборочные единицы		
		4	2Х-016	Хомут	1	
				Детали		
		5	4КР-024	Кронштейн 4КГВ-17	1	

Инв.№ подл. | Подп. и дата | Взам. инв.№ | Инв.№ дубл. | Подп. и дата

Изм. Лист № докум. Подп. Дата

4КГВ

Лист 3

Копировал: Формат А4

Серия 5.904-1 Выпуск 1, часть 1

Формат	Зона	Поз.	Обозначение	Наименование	Кол.	Примечание
				Сборочные единицы		
		4	2Х-017	Хомут	1	
				Детали		
		5	4КР-024	Кронштейн 4КГВ-18	1	
				Сборочные единицы		
		4	2Х-018	Хомут	1	
				Детали		
		5	4КР-024	Кронштейн 4КГВ-19	1	
				Сборочные единицы		
		4	2Х-019	Хомут	1	
				Детали		
		5	4КР-024	Кронштейн 4КГВ-20	1	
				Сборочные единицы		
		4	2Х-020	Хомут	1	
				Детали		
		5	4КР-024	Кронштейн 4КГВ-21	1	
				Сборочные единицы		
		4	2Х-021	Хомут	1	
				Детали		
		5	4КР-024	Кронштейн 4КГВ-22	1	
				Сборочные единицы		
		4	2Х-022	Хомут	1	
				Детали		
		5	4КР-024	Кронштейн 4КГВ-23	1	
				Сборочные единицы		
		4	2Х-023	Хомут	1	

Инв.№ подл. | Подп. и дата | Взам. инв.№ | Инв.№ дубл. | Подп. и дата

Изм. Лист № докум. Подп. Дата

4КГВ

Лист 4

Копировал Формат А4

Формат	Зона	Поз.	Обозначение	Наименование	Кол.	Примечание
				Детали		
		5	4кр-024	Кронштейн 4КГВ-24	1	
				Сборочные единицы		
		4	2х-024	Хомут	1	
				Детали		
		5	4кр-024	Кронштейн 4КГВ-25	1	
				Сборочные единицы		
		4	2х-025	Хомут	1	
				Детали		
		5	4кр-024	Кронштейн 4КГВ-26	1	
				Сборочные единицы	1	
		4	2х-026	Хомут	1	
				Детали		
		5	4кр-024	Кронштейн 4КГВ-27	1	
				Сборочные единицы		
		4	2х-027	Хомут	1	
				Детали		
		5	4кр-024	Кронштейн 4КГВ-28	1	
				Сборочные единицы		
		4	2х-028	Хомут	1	
				Детали		
		5	4кр-024	Кронштейн 4КГВ-29	1	
				Сборочные единицы		
		4	2х-029	Хомут	1	
				Детали		
		5	4кр-024	Кронштейн	1	

Инв. N подл. | Подп. и дата | Взам. инв. N | Инв. N дубл. | Подп. и дата

Изм.	Лист	N докум.	Подп.	Дата

4КГВ

Лист 5

Копировал: Формат: А1

Формат	Зона	Поз.	Обозначение	Наименование	Кол.	Приме-чание
				4КГВ-30		
				Сборочные единицы		
		4	2Х-030	Хомут	1	
				Детали		
		5	4КР-024	Кронштейн	1	
				4КГВ-31		
				Сборочные единицы		
		4	2Х-031	Хомут	1	
				Детали		
		5	4КР-031	Кронштейн	1	
				4КГВ-32		
				Сборочные единицы		
		4	2Х-032	Хомут	1	
				Детали		
		5	4КР-031	Кронштейн	1	
				4КГВ-33		
				Сборочные единицы		
		4	2Х-033	Хомут	1	
				Детали		
		5	4КР-031	Кронштейн	1	
				4КГВ-34		
				Сборочные единицы		
		4	2Х-034	Хомут	1	
				Детали		
		5	4КР-031	Кронштейн	1	
				4КГВ-35		
				Сборочные единицы		
		4	2Х-035	Хомут	1	
				Детали		
		5	4КР-031	Кронштейн	1	
				4КГВ-36		
				Сборочные единицы		

Инв. № подл. | Подп. и дата | Взам. инв. № | Инв. № дубл. | Подп. и дата

Изм. Лист № докум. Подп. Дата

4КГВ

Лист 6

Копировал: А4 Формат: А4

Позиция	Зона	Поз	Обозначение	Наименование	Кол	Примечание
		4	2Х-036	Хомут	1	
				Детали		
		5	4КР-031	Кронштейн	1	
				4КГВ-37		
				Сборочные единицы		
		4	2Х-037	Хомут	1	
				Детали		
		5	4КР-031	Кронштейн	1	
				4КГВ-38		
				Сборочные единицы		
		4	2Х-038	Хомут	1	
				Детали		
		5	4КР-031	Кронштейн	1	
				4КГВ-39		
				Сборочные единицы		
		4	2Х-039	Хомут	1	
				Детали		
		5	4КР-031	Кронштейн	1	
				4КГВ-40		
				Сборочные единицы		
		4	2Х-040	Хомут	1	
				Детали		
		5	4КР-031	Кронштейн	1	
				4КГВ-41		
				Сборочные единицы		
		4	2Х-041	Хомут	1	
				Детали		
		5	4КР-031	Кронштейн	1	
				4КГВ-42		
				Сборочные единицы		
		4	2Х-042	Хомут	1	
				Детали		

Инв. N подл. | Подп. и дата | Взам. инв. N | Инв. N дубл. | Подп. и дата

Изм. | Лист | N докум. | Подп. | Дата

4КГВ

Лист 7

Копировал: [illegible] Формат: А4

Серия 3.004-1 Выпуск Часть 1

Формат	Зона	Поз	Обозначение	Наименование	Кол	Примечание
		5	4КР-031	Кронштейн	1	
				4КГВ-43		
				Сборочные единицы		
		4	2Х-043	Хомут	1	
				Детали		
		5	4КР-031	Кронштейн	1	
				4КГВ-44		
				Сборочные единицы		
		4	2Х-044	Хомут	1	
				Детали		
		5	4КР-031	Кронштейн	1	
				4КГВ-45		
				Сборочные единицы		
		4	2Х-045	Хомут	1	
				Детали		
		5	4КР-031	Кронштейн	1	
				4КГВ-46		
				Сборочные единицы		
		4	2Х-046	Хомут	1	
				Детали		
		5	4КР-031	Кронштейн	1	
				4КГВ-47		
				Сборочные единицы		
		4	2Х-047	Хомут	1	
				Детали		
		5	4КР-087	Кронштейн	1	
				4КГВ-48		
				Сборочные единицы		
		4	2Х-048	Хомут	1	
				Детали		
		5	4КР-087'	Кронштейн	1	
				4КГВ-49		

Инв. № подл. | Подп. и дата | Взам. инв. № | Инв. № дубл. | Подп. и дата

Изм.	Лист	N докум.	Подп.	Дата	4КГВ	Лист 8

Копировал: Ви- Формат: А4

Формат	Зона	Поз	Обозначение	Наименование	Кол.	Примечание
				Сборочные единицы		
		4	2Х-049	Хомут	1	
				Детали		
		5	4КР-087	Кронштейн	1	
				4КГВ-50		
				Сборочные единицы		
		4	2Х-050	Хомут	1	
				Детали		
		5	4КР-087	Кронштейн	1	
				4КГВ-51		
				Сборочные единицы		
		4	2Х-051	Хомут	1	
				Детали		
		5	4КР-087	Кронштейн	1	
				4КГВ-52		
				Сборочные единицы		
		4	2Х-052	Хомут	1	
				Детали		
		5	4КР-087	Кронштейн	1	
				4КГВ-53		
				Сборочные единицы		
		4	2Х-053	Хомут	1	
				Детали		
		5	4КР-087	Кронштейн	1	
				4КГВ-54		
				Сборочные единицы		
		4	2Х-054	Хомут	1	
				Детали		
		5	4КР-136	Кронштейн	1	
				4КГВ-55		
				Сборочные единицы		
		4	2Х-055	Хомут	1	

Инв. № подл. | Подп. и дата | Взам. инв. № | Инв. № дубл. | Подп. и дата

Формат	Зона	Поз.	Обозначение	Наименование	Кол.	Примечание
				Детали.		
		5	4КР-136	Кронштейн	1	
				4КГВ-56		
				Сборочные единицы		
		4	2х-056	Хомут	1	
				Детали		
		5	4КР-136	Кронштейн	1	
				4КГВ-57		
				Сборочные единицы.		
		4	2х-057	Хомут	1	
				Детали		
		5	4КР-136	Кронштейн	1	
				4КГВ-58		
				Сборочные единицы		
		4	2х-058	Хомут	1	
				Детали.		
		5	4КР-136	Кронштейн	1	
				4КГВ-59		
				Сборочные единицы.		
		4	2х-059	Хомут	1	
				Детали.		
		5	4КР-136	Кронштейн	1	
				4КГВ-60		
				Сборочные единицы		
		4	2х-060	Хомут	1	
				Детали		
		5	4КР-136	Кронштейн	1	
				4КГВ-61		
				Сборочные единицы		
		4	2х-061	Хомут	1	
				Детали.		
		5	4КР-136	Кронштейн	1	

				4КГВ	Лист 10
		Подп.	Дата		

Копировал. Сверх- формат. 11

Формат	Зона	Поз.	Обозначение	Наименование	Кол.	Примечание
				4КГВ-62		
				Сборочные единицы		
		4	2х-062	Хомут	1	
				Детали		
		5	4КР-136	Кронштейн	1	
				4КГВ-63		
				Сборочные единицы.		
		4	2х-063	Хомут	1	
				Детали		
		5	4КР-136	Кронштейн	1	
				4КГВ-64		
				Сборочные единицы.		
		4	2х-064	Хомут	1	
				Детали.		
		5	4КР-136	Кронштейн	1	
				4КГВ-65		
				Сборочные единицы.		
		4	2х-065	Хомут	1	
				Детали		
		5	4КР-136	Кронштейн	1	

Инв.№подл. | Подп.и дата | Взам.инв.№ | Инв.№дубл. | Подп.и дата

4КГВ СБ

Серия 5.904-1 выпуск 1, часть 1.

Рис. 1

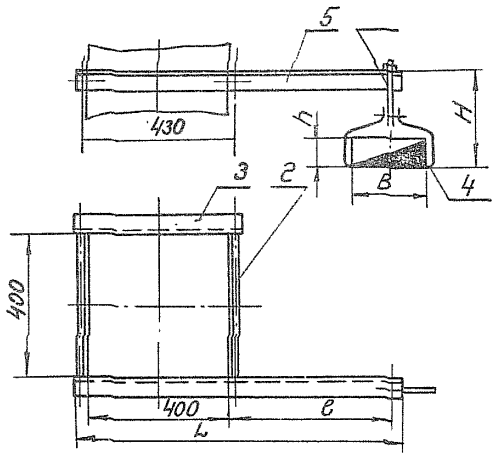

Рис. 2

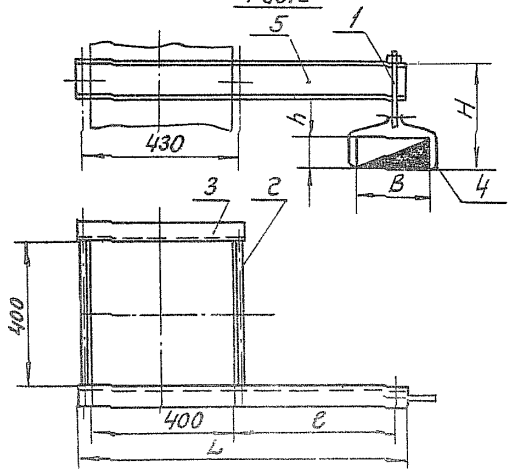

Размеры в мм

Обозначение	Рис	В	h	L	е	Н	Масса, кг
4КГВ	1	100	150	725	250	315	4,61
-01			200			365	4,71
-02			250			415	4,81
-03		150	100			265	4,66
-04			150			315	4,75
-05			200			365	4,84
-06			250			415	4,93
-07		200	100			265	4,69
-08			150			315	4,79
-09			200			365	4,88
-10			250			415	4,98
-11			300			515	5,13
-12			400			615	5,31
-13			500			715	5,5
-14		250	100	790	315	265	6,02
-15			150			315	6,11
-16			200			365	6,21
-17			250			415	6,3
-18			300			515	6,44
-19			400			615	6,63

Размеры для справок.

Изм.	Лист	N докум.	Подп.	Дата
Разраб.		Щеглов		
Пров.		Уранский		
Т. контр.		Кугач		
Нач. отд.		Бейзерман		
Н. контр.		Зеликман		
Утв.		Овчинников		

4КГВ СБ

Кронштейн с подвеской. Сборочный чертеж

Лит.	Масса	Масштаб
	Сп. табл.	—

Лист 1 | Листов 2

МЧСС СССР Главпромвентиляция ГПИпроектпромвентиляция

Копировал: Сер -

Формат: А2

Инв. № подл. | Подп. и дата | Взам. инв. № | Инв. № дубл. | Подп. и дата

Серия 5.904-1 Выпуск 1, часть 1

Продолжение

Обозначение	Рис	B	h	L	e	H	Масса, кг
-20		250	500	790	315	715	6,82
-21			600			815	7,0
-22			800			1115	7,53
-23		300	200			365	6,3
-24			250			415	6,39
-25			300			515	6,63
-26			400			615	6,72
-27			500			715	6,9
-28			600			815	7,09
-29			800			1115	7,59
-30			1000			1315	7,97
-31		400	200	875	400	415	6,82
-32			250				6,92
-33			300			515	7,01
-34			400			615	7,2
-35			500			715	7,39
-36			600			815	7,58
-37			800			1115	7,96
-38			1000			1315	8,43
-39		500	200			415	7,01
-40			250			465	7,1
-41			300			515	7,19
-42			400			615	7,38

Продолжение

Обозначение	Рис	B	h	L	e	H	Масса, кг
-43	1	500	500	875	400	715	7,57
-44			600			815	7,76
-45			800			1115	8,24
-46			1000			1315	8,62
-47	2	600	250	975	500	465	10,72
-48			300			515	10,81
-49			400			615	11,0
-50			500			715	11,28
-51			600			815	11,47
-52			800			1115	11,83
-53			1000			1315	12,2
-54		800	250	1105	630	465	12,15
-55			300			515	12,25
-56			400			615	12,44
-57			500			715	12,63
-58			600			815	12,81
-59			800			1115	13,29
-60			1000			1315	13,67
-61		1000	300			615	12,67
-62			400			715	12,86
-63			500			815	13,05
-64			600			915	13,23
-65			800			1115	13,61

Изм.	Лист	N докум.	Подп.	Дата
Разраб.		Шеглова		
Пров.		Пронский		
Т.контр.		Каган		
Нач.отд.		Бейзерман		
Н.контр.		Зеликман		
Утв.		Овчинник		

4КГВ СБ

Кронштейн с подвеской

Сборочный чертеж

Лит.	Масса	Масштаб
	См. табл.	—

Лист 2 Листов 8

Мнсс СССР Главпроквентиляция Проектпроквентиляция

Формат 12

Подп. и дата | Взам. инв. № | Инв. № дубл. | Подп. и дата

Серия 5.904-1 Выпуск 1, часть 1.

Формат	Зона	Поз.	Обозначение	Наименование	Кол.	Примечание
				Документация		
А1			4КГВ-А СБ	Сборочный чертеж	1	
				Сборочные единицы		
		1	2ТЯ-02	Тяга	1	
		2	1Ш-06	Шпилька	2	
				Детали		
		3	1Н-09	Накладка	1	
			Переменные данные для исполнений			
				4КГВ-А		
				Сборочные единицы		
А1		4	2Х	Хомут	1	
				Детали		
		5	4КР-019	Кронштейн	1	
				4КГВ-А-01		
				Сборочные единицы		
		4	2Х-001	Хомут	1	
				Детали		
		5	4КР-019	Кронштейн	1	
				4КГВ-А-02		
				Сборочные единицы		
		4	2Х-002	Хомут	1	
				Детали		
		5	4КР-019	Кронштейн	1	
				4КГВ-А-03		
				Сборочные единицы		
		4	2Х-003	Хомут	1	
				Детали		
		5	4КР-019	Кронштейн	1	
				4КГВ-А-04		
				Сборочные единицы		

Инв. № подл. | Подп. и дата | Взам. инв. № | Инв. № дубл. | Подп. и дата

Изм.	Лист	№ докум.	Подп.	Дата
Разраб.		Щеголева		
Пров.		Поонский		
Н. контр.		Поонский		
Утв.		Беликман		

4КГВ-А

Кронштейн с подвеской

Лит.	Лист	Листов
	1	11

МИСС СССР
Главпромвентиляция
Гипропромвентиляция

Копировал Сер- Формат А1

Обозначение	Наименование	Кол.	Примечание
4 2Х-004	Хомут	1	
	Детали		
5 4КР-019	Кронштейн	1	
	4КГВ-А-05		
	Сборочные единицы		
4 2Х-005	Хомут	1	
	Детали		
5 4КР-019	Кронштейн	1	
	4КГВ-А-06		
	Сборочные единицы		
4 2Х-006	Хомут	1	
	Детали		
5 4КР-019	Кронштейн	1	
	4КГВ-А-07		
	Сборочные единицы		
4 2Х-007	Хомут	1	
	Детали		
5 4КР-019	Кронштейн	1	
	4КГВ-А-08		
	Сборочные единицы		
4 2Х-008	Хомут	1	
	Детали		
5 4КР-019	Кронштейн	1	
	4КГВ-А-09		
	Сборочные единицы		
4 2Х-009	Хомут	1	
	Детали		
5 4КР-019	Кронштейн	1	
	4КГВ-А-10		
	Сборочные единицы		
4 2Х-010	Хомут	1	
	Детали		

Инв.№подл. | Подп. и дата | Взам.инв.№ | Инв.№дубл. | Подп. и дата

Изм. Лист № докум. Подп. Дата

4КГВ-А

Лист 2

Копировал Бур Формат А1

Формат	Зона	Поз.	Обозначение	Наименование	Кол.	Примечание
		5	4КР- 019	Кронштейн 4КГВ-А-11	1	
				Сборочные единицы		
		4	2Х- 011	Хомут	1	
				Детали		
		5	4КР- 019	Кронштейн 4КГВ-А-12	1	
				Сборочные единицы		
		4	2Х- 012	Хомут	1	
				Детали		
		5	4КР- 019	Кронштейн 4КГВ-А-13	1	
				Сборочные единицы		
		4	2Х- 013	Кронштейн	1	
				Детали		
		5	4КР-019	Кронштейн 4КГВ-А-14	1	
				Сборочные единицы		
		4	2Х- 014	Хомут	1	
				Детали		
		5	4КР-026	Кронштейн 4КГВ-А-15	1	
				Сборочные единицы		
		4	2Х- 015	Хомут	1	
				Детали		
		5	4КР- 026	Кронштейн 4КГВ-А-16	1	
				Сборочные единицы		
		4	2Х- 016	Хомут	1	
				Детали		
		5	4КР-026	Кронштейн 4КГВ-А-17	1	

Инв.№ подл. | Подп. и дата | Взам. инв.№ | Инв.№ дубл. | Подп. и дата

Формат	Зона	Поз.	Обозначение	Наименование	Кол.	Примечание
				Сборочные единицы		
		4	2Х-017	Хомут	1	
				Детали		
		5	4КР-026	Кронштейн 4КГВ-А-18	1	
				Сборочные единицы		
		4	2Х-018	Хомут		
				Детали		
		5	4КР-026	Кронштейн 4КГВ-А-19		
				Сборочные единицы		
		4	2Х-019	Хомут	1	
				Детали		
		5	4КР-026	Кронштейн 4КГВ-А-20		
				Сборочные единицы		
		4	2Х-020	Хомут	1	
				Детали		
		5	4КР-026	Кронштейн 4КГВ-А-21	1	
				Сборочные единицы		
		4	2Х-021	Хомут	1	
				Детали		
		5	4КР-026	Кронштейн 4КГВ-А-22	1	
				Сборочные единицы		
		4	2Х-022	Хомут	1	
				Детали		
		5	4КР-026	Кронштейн 4КГВ-А-23	1	
				Сборочные единицы		
		4	2Х-023	Хомут	1	

Инв. № подл. | Подп. и дата | Взам. инв. № | Инв. № дубл. | Подп. и дата

Серия 5.904-1 Выпуск 1. Часть 1

Позиция	Зона	Поз.	Обозначение	Наименование	Кол.	Примечание
				Детали		
		3	4КР-026	Кронштейн	1	
				4КГВ-А-24		
				Сборочные единицы		
		4	2Х-024	Хомут	1	
				Детали		
		5	4КР-026	Кронштейн	1	
				4КГВ-А-25		
				Сборочные единицы		
		4	2Х-025	Хомут	1	
				Детали		
		5	4КР-026	Кронштейн	1	
				4КГВ-А-26		
				Сборочные единицы		
		4	2Х-026	Хомут	1	
				Детали		
		5	4КР-026	Кронштейн	1	
				4КГВ-А-27		
				Сборочные единицы		
		4	2Х-027	Хомут	1	
				Детали		
		5	4КР-026	Кронштейн	1	
				4КГВ-А-28		
				Сборочные единицы		
		4	2Х-028	Хомут	1	
				Детали		
		5	4КР-026	Кронштейн	1	
				4КГВ-А-29		
				Сборочные единицы		
		4	2Х-029	Хомут	1	
				Детали		
		5	4КР-026	Кронштейн	1	

Инв. № подл. | Подп. и дата | Взам. инв. № | Инв. № дубл. | Подп. и дата

Изм. | Кол. уч. | Лист | № докум. | Подп. | Дата

4КГВ-Э

Лист 3

Копировал: | Формат А4

Формат	Зона	Поз.	Обозначение	Наименование	Кол.	Примечание
				4КГВ-А-30		
				Сборочные единицы		
		4	2Х-030	Хомут	1	
				Детали		
		5	4КР-026	Кронштейн	1	
				4КГВ-А-31		
				Сборочные единицы		
		4	2Х-031	Хомут	1	
				Детали		
		5	4КР-033	Кронштейн	1	
				4КГВ-А-32		
				Сборочные единицы		
		4	2Х-032	Хомут	1	
				Детали		
		5	4КР-033	Кронштейн	1	
				4КГВ-А-33		
				Сборочные единицы		
		4	2Х-033	Хомут	1	
				Детали		
		5	4КР-033	Кронштейн	1	
				4КГВ-А-34		
				Сборочные единицы		
		4	2Х-034	Хомут	1	
				Детали		
		5	4КР-033	Кронштейн	1	
				4КГВ-А-35		
				Сборочные единицы	1	
		4	2Х-035	Хомут	1	
				Детали		
		5	4КР-033	Кронштейн	1	
				4КГВ-А-36		
				Сборочные единицы		

Инв.№ подл. | Подп. и дата | Взам.инв.№ | Инв.№ дубл. | Подп. и дата

Изм. Лист | № докум. | Подп. | Дата

4 КГВ-А

Лист 5

Копировал: Ку

Формат А4

Формат	Зона	Поз.	Обозначение	Наименование	Кол.	Примечание
		4	2Х-036	Хомут	1	
				Детали		
		5	4КР-033	Кронштейн	1	
				4КГВ-А-37		
				Сборочные единицы		
		4	2Х-037	Хомут	1	
				Детали		
		5	4КР-033	Кронштейн	1	
				4КГВ-А-38		
				Сборочные единицы		
		4	2Х-038	Хомут	1	
				Детали		
		5	4КР-033	Кронштейн		
				4КГВ-А-39		
				Сборочные единицы		
		4	2Х-039	Хомут	1	
				Детали		
		5	4КР-033	Кронштейн	1	
				4КГВ-А-40		
				Сборочные единицы		
		4	2Х-040	Хомут	1	
				Детали		
		5	4КР-033	Кронштейн	1	
				4КГВ-А-41		
				Сборочные единицы		
		4	2Х-041	Хомут	1	
				Детали		
		5	4КР-033	Кронштейн	1	
				4КГВ-А-42		
				Сборочные единицы		
		4	2Х-042	Хомут	1	
				Детали		

Инв.№ подл. | Подп. и дата | Взам.инв.№ | Инв.№ дубл. | Подп. и дата

Формат	Зона	Поз.	Обозначение	Наименование	Кол.	Примечание
		5	4КР-033	Кронштейн	1	
				4КГВ-А-43		
				Сборочные единицы		
		4	2х-043	Хомут	1	
				Детали		
		5	4КР-033	Кронштейн	1	
				4КГВ-А-44		
				Сборочные единицы		
		4	2х-044	Хомут	1	
				Детали		
		5	4КР-033	Кронштейн	1	
				4КГВ-А-45		
				Сборочные единицы		
		4	2х-045	Хомут	1	
				Детали		
		5	4КР-033	Кронштейн	1	
				4КГВ-А-46		
				Сборочные единицы		
		4	2х-046	Хомут	1	
				Детали		
		5	4КР-033	Кронштейн	1	
				4КГВ-А-47		
				Сборочные единицы		
		4	2х-047	Хомут	1	
				Детали		
		5	4КР-089	Кронштейн	1	
				4КГВ-А-48		
				Сборочные единицы		
		4	2х-048	Хомут	1	
				Детали		
		5	4КР-090	Кронштейн	1	
				4КГВ-А-49		

Инв.№подл. | Подп. и дата | Взам.инв.№ | Инв.№дубл. | Подп. и дата

Изм. Лист № докум. Подп. Дата

4КГВ-А

Лист 8

Формат А4

Серия 5.904-1 Выпуск 1, часть 1

Формат	Зона	Поз.	Обозначение	Наименование	Кол.	Приме-чание
				Сборочные единицы.		
		4	2х-049	Хомут	1	
				Детали		
		5	4КР 089	Кронштейн	1	
				4КГВ-А-50		
				Сборочные единицы.		
		4	2х-050	Хомут	1	
				Детали		
		5	4КР-089	Кронштейн	1	
				4КГВ-А-51.		
				Сборочные единицы.		
		4	2х-051	Хомут	1	
				Детали.		
		5	4КР-089	Кронштейн	1	
				4КГВ-А-52		
				Сборочные единицы.		
		4	2х-052	Хомут	1	
				Детали.		
		5	4КР-089	Кронштейн	1	
				4КГВ-А-53		
				Сборочные единицы.		
		4	2х-053	Хомут	1	
				Детали		
		5	4КР-089	Кронштейн	1	
				4КГВ-А-54		
				Сборочные единицы		
		4	2х-054	Хомут	1	
				Детали		
		5	4КР-138	Кронштейн	1	
				4КГВ-А-55		
				Сборочные единицы		
		4	2х-055	Хомут	1	

Инв.№ подл. | Подп. и дата | Взам.инв.№ | Инв.№ дубл. | Подп. и дата

Изм. Лист № докум. Подп. Дата

4КГВ-А

Лист 9

Копировал: Гвд- Формат: А4

Формат	Зона	Поз.	Обозначение	Наименование	Кол.	Примечание
				Детали		
		5	4КР-138	Кронштейн 4КГВ-А-56	1	
				Сборочные единицы		
		4	2Х-056	Хомут	1	
				Детали		
		5	4КР-138	Кронштейн 4КГВ-А-57	1	
				Сборочные единицы		
		4	2Х-057	Хомут	1	
				Детали		
		5	4КР-138	Кронштейн 4КГВ-А-58	1	
				Сборочные единицы		
		4	2Х-058	Хомут	1	
				Детали		
		5	4КР-138	Кронштейн 4КГВ-А-59	1	
				Сборочные единицы		
		4	2Х-059	Хомут	1	
				Детали		
		5	4КР-138	Кронштейн 4КГВ-А-60	1	
				Сборочные единицы		
		4	2Х-060	Хомут	1	
				Детали		
		5	4КР-138	Кронштейн 4КГВ-А-61	1	
				Сборочные единицы		
		4	2Х-061	Хомут	1	
				Детали		
		5	4КР-138	Кронштейн	1	

Инв.№подл. | Подп. и дата | Взам.инв.№ | Инв.№дубл. | Подп. и дата

Изм. Лист №докум. Подп. Дата

4КГВ-А

Лист 10

Копировал: Сер-

Формат: А1

Серия 5.904-1 Выпуск 1. Часть 1.

Формат	Зона	Поз.	Обозначение	Наименование	Кол.	Примечание
				4КГВ-А-62		
				Сборочные единицы		
		4	2Х-062	Хомут	1	
				Детали		
		5	4КР-138	Кронштейн	1	
				4КГВ-А-63		
				Сборочные единицы		
		4	2Х-063	Хомут	1	
				Детали		
		5	4КР-138	Кронштейн	1	
				4КГВ-А-64		
				Сборочные единицы		
		4	2Х-064	Хомут	1	
				Детали		
		5	4КР-138	Кронштейн	1	
				4КГВ-А-65		
				Сборочные единицы		
		4	2Х-065	Хомут	1	
				Детали		
		5	4КР-138	Кронштейн	1	

Инв. № подл. | Подп. и дата | Взам. инв. № | Инв. № дубл. | Подп. и дата

Изм. | Лист | № докум. | Подп. | Дата

Формат	Зона	Поз.	Обозначение	Наименование	Кол.	Примечание
				Документация		
А1			4КГВ-6-СБ	Сборочный чертеж	1	
				Сборочные единицы		
		1	2ТЭ-02	Тяга	1	
		2	1Ш-10	Шпилька	2	
				Детали		
		3	1Н-03	Накладка	1	
			Переменные данные для исполнений			
				4КГВ-6		
				Сборочные единицы		
		4	2Х	Хомут	1	
				Детали		
		5	4КР-017	Кронштейн	1	
				4КГВ-6-01		
				Сборочные единицы		
		4	2Х-001	Хомут	1	
				Детали		
		5	4КР-017	Кронштейн	1	
				4КГВ-6-02		
				Сборочные единицы		
		4	2Х-002	Хомут	1	
				Детали		
		5	4КР-017	Кронштейн	1	
				4КГВ-6-03		
				Сборочные единицы		
		4	2Х-003	Хомут	1	
				Детали		
		5	4КР-017	Кронштейн	1	
				4КГВ-6-04		
				Сборочные единицы		

Инв.№ подл. | Подп. и дата | Взам.инв.№ | Инв.№ дубл. | Подп. и дата

Изм.	Лист	№ докум.	Подп.	Дата
Разраб.		Шеглова		
Пров.		Пронькин		
Н.контр.		Пронькин		
Утв.		Земельман		

4КГВ-6

Кронштейн с подвеской

Копировал

Формат А4

1КВВ СБ

Серия 5.904-1, выпуск 1, часть 1.

Рис.1

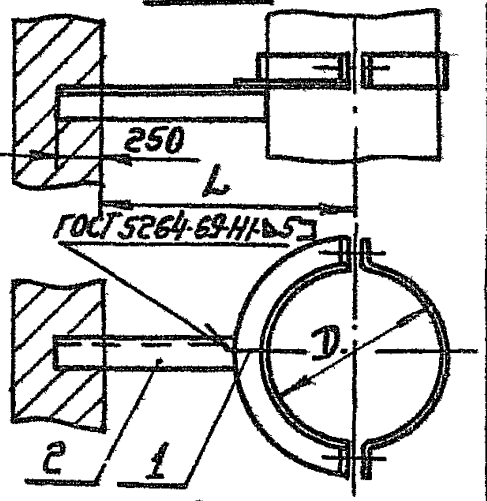

Рис.2

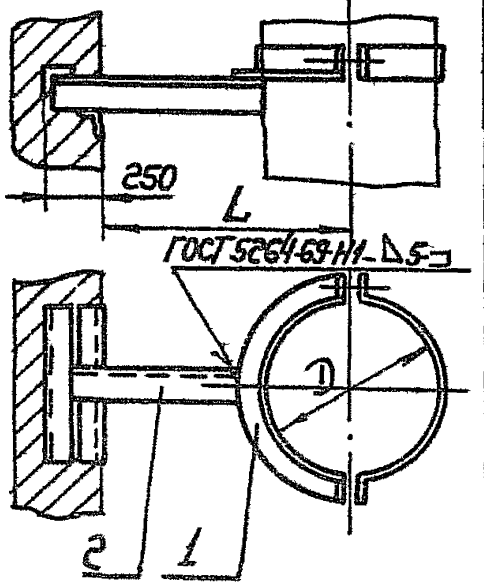

Размеры в мм

Обозначение	Рис.	D	L	Масса, кг
1КВВ	1	100	250	1,5
-01		110		1,53
-02		125		1,56
-03		140		1,62
-04		160		1,68
-05		180		1,74
-06		200		1,76
-07		225	315	2,23
-08		250		2,31
-09		280		2,4
-10		315		2,49
-11		355	400	2,82
-12		400		2,95
-13		450		3,48
-14		500		3,87
-15		560	500	5,91
-16		630		6,08
-17		710		7,85
-18		800		8,26
-13	2	900	630	12,94
-20		1000		13,32

Размеры для справок.

Изм.	Лист	№ докум.	Подп.	Дата
Разраб.		Щеглова		
Пров.		Пронский		
Т.контр.		Каган		
Нач.отд.		Бейзерман		
Н.контр.		Зейликман		
Утв.		Овчинников		

1КВВ СБ

Кронштейн опорный. Сборочный чертеж.

Лит.	Масса	Масштаб
	См. табл.	—

Лист | Листов: 1

ММСС СССР
Главпромвентиляция
ТИ Проектпромвентиляция

Инв. № подл. | Подп. и дата | Взам. инв. № | Инв. № дубл. | Подп. и дата

Копировал: [illegible]

Формат: 11

Формат	Зона	Поз.	Обозначение	Наименование	Кол.	Примечание
				Документация		
12			2КВВ-СБ	Сборочный чертеж		
				Переменные данные для исполнений		
				2КВВ		
				Сборочные единицы		
11		1	2ФО	фланец опорный	1	
				Детали		
БЧ		2	10КР	Кронштейн		
				Уголок Б32х32х4 ГОСТ 8509-72 / Ст.3 ГОСТ 535-58		
				ℓ=450	1	0,86кг
				2КВВ-01		
				Сборочные единицы		
		1	2ФО-02	фланец опорный	1	
				Детали		
БЧ		2	10КР	Кронштейн		
				Уголок Б32х32х4 ГОСТ 8509-72 / Ст.3 ГОСТ 535-58		
				ℓ=450	1	0,86кг
				2КВВ-02		
				Сборочные единицы		
		1	2ФО-04	фланец опорный	1	
				Детали		
БЧ		2	10КР	Кронштейн		
				Уголок Б32х32х4 ГОСТ 8509-72 / Ст.3 ГОСТ 535-58		
				ℓ=450	1	0,86кг

Подп. и дата | Инв. № дубл. | Взам. инв. № | Подп. и дата | Инв. № подл.

Изм.	Лист	№ докум.	Подп.	Дата
Разраб.		Щеглова		
Пров.		Пронский		
Н. контр.		Пронский		
Утв.		Зейликман		

2КВВ

Кронштейн опорный

Лит.	Лист	Листов
	1	15

ГМССС СССР
Главпромвентиляция
ГПИпроектпромвентиляция

Копировал: Фед. Формат А4

4КГВ-АСБ

Продолжение

Обозначение	Рис.	B	h	L	e	H	Масса, кг
-20	1	250	500	990	315	715	8,98
-21			600			815	9,16
-22			800			1115	9,69
-23		300	200			365	8,46
-24			250			415	8,55
-25			300			515	8,65
-26			400			615	8,88
-27			500			715	9,06
-28			600			815	9,25
-29			800			1115	9,75
-30			1000			1315	10,13
-31		350	200	1075	400	415	8,95
-32			250				9,09
-33			300			515	9,18
-34			400			615	9,37
-35			500			715	9,56
-36			600			815	9,75
-37			800			1115	10,23
-38			1000			1315	10,6
-39		500	200			415	9,18
-40			250			465	9,27
-41			300			515	9,36
-42			400			615	9,55

Продолжение

Обозначение	Рис.	B	h	L	e	H	Масса, кг
-43	1	500	500	1075	400	715	9,74
-44			600			815	9,93
-45			800			1115	10,41
-46			1000			1315	10,79
-47	2	500	250	1175	500	465	13,51
-48			300			515	13,6
-49			400			615	13,79
-50			500			715	14,07
-51			600			815	14,26
-52			800			1115	14,82
-53			1000			1315	14,99
-54		800	250	1375	630	465	14,97
-55			300			515	15,07
-56			400			615	15,26
-57			500			715	15,45
-58			600			815	15,63
-59			800			1115	16,11
-60			1000			1315	16,49
-61		1000	300			615	15,49
-62			400			715	15,68
-63			500			815	15,17
-64			600			915	16,05
-65			800			1115	16,43

4КГВ-АСБ

Лит. | Масса | Масштаб

Лист | Листов

Формат	Зона	Поз.	Обозначение	Наименование	Кол.	Примечание
		4	2Х-004	Хомут	1	
				Детали		
		5	4КР-017	Кронштейн	1	
				4КГВ-5-05		
				Сборочные единицы		
		4	2Х-005	Хомут	1	
				Детали		
		5	4КР-017	Кронштейн	1	
				4КГВ-5-06		
				Сборочные единицы		
		4	2Х-006	Хомут	1	
				Детали		
		5	4КР-017	Кронштейн	1	
				4КГВ-5-07		
				Сборочные единицы		
		4	2Х-007	Хомут	1	
				Детали		
		5	4КР-017	Кронштейн	1	
				4КГВ-5-08		
				Сборочные единицы		
		4	2Х-008	Хомут	1	
				Детали		
		5	4КР-017	Кронштейн	1	
				4КГВ-5-09		
				Сборочные единицы		
		4	2Х-009	Хомут	1	
				Детали		
		5	4КР-017	Кронштейн	1	
				4КГВ-5-10		
				Сборочные единицы		
		4	2Х-010	Хомут	1	
				Детали		

Выпуск 1 Часть 1

Серия 5.903-9

Инв. № подл. | Подп. и дата | Взам. инв. № | Инв. № дубл. | Подп. и дата

Изм. Кол. уч. Лист № докум. Подп. Дата

4КГВ-5

Лист 2

Формат	Зона	Поз.	Обозначение	Наименование	Кол.	Примечание
		5	4КР-017	Кронштейн	1	
				4КГВ-Б-11		
				Сборочные единицы		
		4	2Х-011	Хомут	1	
				Детали		
		5	4КР-017	Кронштейн	1	
				4КГВ-Б-12		
				Сборочные единицы		
		4	2Х-012	Хомут	1	
				Детали		
		5	4КР-017	Кронштейн	1	
				4КГВ-Б-13		
				Сборочные единицы		
		4	2Х-013	Кронштейн	1	
				Детали		
		5	4КР-017	Кронштейн	1	
				4КГВ-Б-14		
				Сборочные единицы		
		4	2Х-014	Хомут	1	
				Детали		
		5	4КР-024	Кронштейн	1	
				4КГВ-Б-15		
				Сборочные единицы		
		4	2Х-015	Хомут	1	
				Детали		
		5	4КР-024	Кронштейн	1	
				4КГВ-Б-16		
				Сборочные единицы		
		4	2Х-015	Хомут	1	
				Детали		
		5	4КР-024	Кронштейн	1	
				4КГВ-Б-17		

Инв. № подл. | Подп. и дата | Взам. инв. № | Инв. № подл. | Подп. и дата

Изм	Лист	№ докум.	Подп	Дата	4КГВ-Б	Лист 3

Копировал: Бр.— Формат: 11

Серия 5.904-1 Выпуск 1, часть 1.

Позиция	Обозначение	Наименование	Кол.	Примечание
		Сборочные единицы.		
4	2Х-017	Хомут	1	
		Детали		
5	4КР-024	Кронштейн 4КГВ-Б-18	1	
		Сборочные единицы.		
4	2Х-018	Хомут.	1	
		Детали		
5	4КР-024	Кронштейн 4КГВ-Б-19	1	
		Сборочные единицы.		
4	2Х-019	Хомут	1	
		Детали		
5	4КР-024	Кронштейн 4КГВ-Б-20	1	
		Сборочные единицы.		
4	2Х-020	Хомут	1	
		Детали.		
5	4КР-024	Кронштейн 4КГВ-Б-21	1	
		Сборочные единицы.		
4	2Х-021	Хомут	1	
		Детали		
5	4КР-024	Кронштейн 4КГВ-Б-22		
		Сборочные единицы.		
4	2Х-022	Хомут	1	
		Детали		
5	4КР-024	Кронштейн 4КГВ-Б-23	1	
		Сборочные единицы.		
4	2Х-023	Хомут	1	

Инв.№ подл. | Подп. и дата | Взам. инв.№ | Инв.№ дубл. | Подп. и дата

Изм. Лист № докум. Подп. Дата

4КГВ-Б

Лист 4

Копировал: Сер- Формат: 11

Формат	Зона	Поз	Обозначение	Наименование	Кол.	Примечание
				Детали		
		5	4КР-024	Кронштейн	1	
				4КГВ-Б-24		
				Сборочные единицы.		
		4	2Х-024	Хомут	1	
				Детали		
		5	4КР-024	Кронштейн	1	
				4КГВ-Б-25		
				Сборочные единицы.		
		4	2Х-025	Хомут	1	
				Детали		
		5	4КР-024	Кронштейн	1	
				4КГВ-Б-26		
				Сборочные единицы.		
		4	2Х-026	Хомут	1	
				Детали		
		5	4КР-024	Кронштейн	1	
				4КГВ-Б-27		
				Сборочные единицы.		
		4	2Х-027	Хомут	1	
				Детали.		
		5	4КР-024	Кронштейн	1	
				4КГВ-Б-28		
				Сборочные единицы.		
		4	2Х-028	Хомут	1	
				Детали.		
		5	4КР-024	Кронштейн	1	
				4КГВ-Б-29		
				Сборочные единицы		
		4	2Х-029	Хомут	1	
				Детали.		
		5	4КР-024	Кронштейн	1	

Инв. № подл. | Подп. и дата | Взам. инв. № | Инв. № дубл. | Подп. и дата

Изм.	Лист	№ докум.	Подп.	Дата	4КГВ-Б	Лист 5

Копировал: [illegible] Формат 11

Изм.	Зам.	Поз.	Обозначение	Наименование	Кол.	Приме-чание
				4КГВ-Б-30		
				Сборочные единицы		
		4	2Х-030	Хомут	1	
				Детали		
		5	4КР-024	Кронштейн 4КГВ-Б-31	1	
				Сборочные единицы		
		4	2Х-031	Хомут	1	
				Детали		
		5	4КР-031	Кронштейн 4КГВ-Б-32	1	
				Сборочные единицы		
		4	2Х-032	Хомут	1	
				Детали		
		5	4КР-031	Кронштейн 4КГВ-Б-33	1	
				Сборочные единицы		
		4	2Х-033	Хомут	1	
				Детали		
		3	4КР-031	Кронштейн 4КГВ-Б-34	1	
				Сборочные единицы		
		4	2Х-034	Хомут	1	
				Детали		
		5	4КР-031	Кронштейн 4КГВ-Б-35	1	
				Сборочные единицы		
		4	2Х-035	Хомут	1	
				Детали		
		5	4КР-031	Кронштейн 4КГВ-Б-36	1	
				Сборочные единицы		

Инв.№ подл. | Подп. и дата | Взам. инв.№ | Инв.№ дубл. | Подп. и дата

Позиция	Обозначение	Наименование	Кол.	Примечание
4	2Х-036	Хомут	1	
		Детали		
5	4КР-031	Кронштейн	1	
		4КГВ-Б-37		
		Сборочные единицы		
4	2Х-037	Хомут	1	
		Детали		
5	4КР-031	Кронштейн	1	
		4КГВ-Б-38		
		Сборочные единицы		
4	2Х-038	Хомут	1	
		Детали		
5	4КР-031	Кронштейн	1	
		4КГВ-Б-39		
		Сборочные единицы		
4	2Х-039	Хомут	1	
		Детали		
5	4КР-031	Кронштейн	1	
		4КГВ-Б-40		
		Сборочные единицы		
4	2Х-040	Хомут	1	
		Детали		
5	4КР-031	Кронштейн	1	
		4КГВ-Б-41		
		Сборочные единицы		
4	2Х-041	Хомут	1	
		Детали		
5	4КР-031	Кронштейн	1	
		4КГВ-Б-42		
		Сборочные единицы		
4	2Х-042	Хомут	1	
		Детали		

Инв.№ подл. | Подп. и дата | Взам. инв.№ | Инв.№ дубл. | Подп. и дата

Изм. | Лист | № докум. | Подп. | Дата

4КГВ-Б

Лит. —

Копировал: [illegible] Формат А4

Серия 5.900-1, выпуск 1, часть 1

Инв. № подл. | Подп. и дата | Взам. инв. №

Формат	Зона	Поз.	Обозначение	Наименование	Кол.	Примечание
		5	4КР-031	Кронштейн	1	
				4КГВ-Б-43		
				Сборочные единицы		
		4	2Х-043	Хомут	1	
				Детали		
		5	4КР-031	Кронштейн	1	
				4КГВ-Б-44		
				Сборочные единицы		
		4	2Х-044	Хомут	1	
				Детали		
		5	4КР-031	Кронштейн	1	
				4КГВ-Б-45		
				Сборочные единицы		
		4	2Х-045	Хомут	1	
				Детали		
		3	4КР-031	Кронштейн	1	
				4КГВ-Б-46		
				Сборочные единицы		
		4	2Х-046	Хомут	1	
				Детали		
		5	4КР-031	Кронштейн	1	
				4КГВ-Б-47		
				Сборочные единицы		
		4	2Х-047	Хомут	1	
				Детали		
		5	4КР-087	Кронштейн	1	
				4КГВ-Б-48		
				Сборочные единицы		
		4	2Х-048	Хомут	1	
				Детали		
		5	4КР-087	Кронштейн	1	
				4КГВ-Б-49		

Формат	Зона	Поз.	Обозначение	Наименование	Кол.	Примечание
				Сборочные единицы		
		4	2Х-049	Хомут	1	
				Детали		
		5	4КР-087	Кронштейн	1	
				4КГВ-Б-50		
				Сборочные единицы		
		4	2Х-050	Хомут	1	
				Детали		
		5	4КР-087	Кронштейн	1	
				4КГВ-Б-51		
				Сборочные единицы		
		4	2Х-051	Хомут	1	
				Детали		
		5	4КР-087	Кронштейн	1	
				4КГВ-Б-52		
				Сборочные единицы		
		4	2Х-052	Хомут	1	
				Детали		
		5	4КР-087	Кронштейн	1	
				4КГВ-Б-53		
				Сборочные единицы		
		4	2Х-053	Хомут	1	
				Детали		
		5	4КР-087	Кронштейн	1	
				4КГВ-Б-54		
				Сборочные единицы		
		4	2Х-054	Хомут	1	
				Детали		
		5	4КР-136	Кронштейн	1	
				4КГВ-Б-55		
				Сборочные единицы		
		4	2Х-055	Хомут	1	

Инв. № подл. | Подп. и дата | Взам. инв. № | Инв. № дубл. | Подп. и дата

Формат	Зона	Поз.	Обозначение	Наименование	Кол.	Примечание
				Детали		
		5	4КР-136	Кронштейн 4КГВ-Б-56	1	
				Сборочные единицы		
		4	2Х-056	Хомут	1	
				Детали		
		5	4КР-136	Кронштейн 4КГВ-Б-57	1	
				Сборочные единицы		
		4	2Х-057	Хомут	1	
				Детали		
		5	4КР-136	Кронштейн 4КГВ-Б-58	1	
				Сборочные единицы		
		4	2Х-058	Хомут	1	
				Детали		
		5	4КР-136	Кронштейн 4КГВ-Б-59	1	
				Сборочные единицы		
		4	2Х-059	Хомут	1	
				Детали		
		5	4КР-136	Кронштейн 4КГВ-Б-60	1	
				Сборочные единицы		
		4	2Х-060	Хомут	1	
				Детали		
		5	4КР-136	Кронштейн 4КГВ-Б-61	1	
				Сборочные единицы		
		4	2Х-061	Хомут	1	
				Детали		
		5	4КР-136	Кронштейн	1	

Инв. № подл. | Подп. и дата | Взам. инв. № | Инв. № дубл. | Подп. и дата

Формат	Зона	Поз.	Обозначение	Наименование	Кол.	Примечание
				4КГВ-Б-62		
				Сборочные единицы		
		4	2Х-062	Хомут	1	
				Детали		
		5	4КР-136	Кронштейн	1	
				4КГВ-Б-63		
				Сборочные единицы		
		4	2Х-063	Хомут	1	
				Детали		
		5	4КР-136	Кронштейн	1	
				4КГВ-Б-64		
				Сборочные единицы		
		4	2Х-064	Хомут	1	
				Детали		
		5	4КР-136	Кронштейн	1	
				4КГВ-Б-65		
				Сборочные единицы		
		4	2Х-065	Хомут	1	
				Детали		
		5	4КР-136	Кронштейн	1	

Инв. N подл. | Подп. и дата | Взам. инв. N | Инв. N дубл. | Подп. и дата

4КГВ-6 СБ

Серия 5.904-1 выпуск 1, часть 1

Рис 1

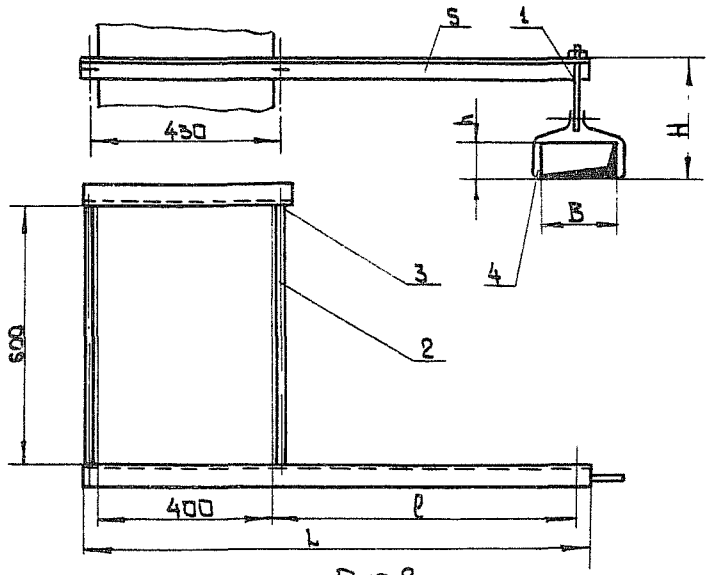

Рис 2

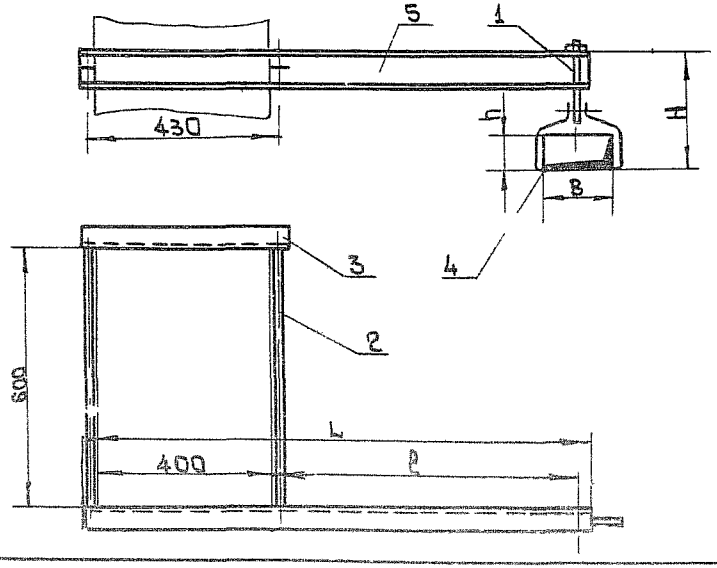

Размеры в мм

Обозначение	Рис	B	h	L	ℓ	H	Масса, кг
4КГВ-Б	1	100	150	725	250	315	4,89
-01			200			365	4,99
-02			250			415	5,09
-03		150	100			265	4,94
-04			150			315	5,03
-05			200			365	5,12
-06			250			415	5,21
-07		200	100			265	4,97
-08			150			315	5,07
-09			200			365	5,16
-10			250			415	5,26
-11			300			515	5,41
-12			400			615	5,59
-13			500			715	5,78
-14		250	100	790	315	265	6,3
-15			150			315	6,39
-16			200			365	6,49
-17			250			415	6,58
-18			300			515	6,72
-19			400			615	6,91

Размеры для справок

Изм	Лист	N докум.	Подпись	Дата
Разраб.		Щеглова		
Провер.		Пронский		
Т. контр.		Каган		
Нач.отд.		Бейзерман		
Н. контр.		Зейликман		
Утв.		Овчинников		

4КГВ-Б СБ

Кронштейн с подвеской
Сборочный чертеж

Лит.	Масса	Масштаб
	см. табл.	–

Лист 1 Листов 2

ММСС СССР
Главпромвентиляция
ГПИ Проектпромвентиляция

Копировал: Формат

Инв. N подл. | Подп. и дата | Взам. инв. N | Инв. N дубл. | Подп. и дата

4КГВ-Б СБ

Серия 5.901-1 Выпуск 1, часть 1

Продолжение

Обозначение	Рис	B	h	L	e	H	Масса, кг
-20	1	250	500	790	315	715	7,0
-21			600			815	7,18
-22			800			1115	7,71
-23		300	200			365	6,48
-24			250			415	6,57
-25			300			515	6,71
-26			400			615	6,9
-27			500			715	7,08
-28			600			815	7,27
-29			800			1115	7,77
-30			1000			1315	8,15
-31		400	200	875	400	415	7,0
-32			250				7,1
-33			300			515	7,19
-34			400			615	7,38
-35			500			715	7,57
-36			600			815	7,76
-37			800			1115	8,24
-38			1000			1315	8,61
-39		500	200			415	7,19
-40			250			465	7,28
-41			300			515	7,37
-42			400			615	7,56

Продолжение

Обозначение	Рис.	B	h	L	e	H	Масса, кг
-43	1	500	500	875	400	715	7,75
-44			600			815	7,94
-45			800			1115	8,42
-46			1000			1315	8,8
-47	2	600	250	975	500	465	10,9
-48			300			515	10,99
-49			400			615	11,18
-50			500			715	11,46
-51			600			815	11,65
-52			800			1115	12,01
-53			1000			1315	12,38
-54		800	250	1105	630	465	12,33
-55			300			515	12,43
-56			400			615	12,62
-57			500			715	12,81
-58			600			815	12,99
-59			800			1115	13,47
-60			1000			1315	13,85
-61		1000	300			615	12,85
-62			400			715	13,04
-63			500			815	13,23
-64			600			915	13,45
-65			800			1115	13,78

Изм	Лис	N докум.	Подп.	Дата
Разраб.		Щеглова		
Пров.		Пронский		
Т.контр.		Каган		
Нач.отд.		Бейзерман		
Н.контр.		Зейликман		
Утв.		Обчинников		

4КГВ-Б СБ

Кронштейн сподвеской

Лит	Масса	Масштаб
	См. табл.	—

Лист 2 | Листов

ММСС СССР
Главпромвентиляция
ГПИ Проектпромвентиляция

Копировал: Вл

Инв.N подл. | Подп. и дата | Взам.инв.N | Инв.N дубл. | Подп. и дата

Серия 5.904-1 выпуск 1, части!

Формат	Зона	Поз.	Обозначение	Наименование	Кол.	Примечание
				Документация		
11			5КГВ СБ	Сборочный чертеж	1	
				Сборочные единицы		
		1	2ТЯ-02	Тяга	1	
				Переменные данные для исполнений		
				5КГВ		
				Сборочные единицы		
11		2	1Х	Хомут	1	
				Детали		
		3	1КР-18	Кронштейн	1	
				5КГВ-01		
				Сборочные единицы		
		2	1Х-01	Хомут	1	
				Детали		
		3	1КР-18	Кронштейн	1	
				5КГВ-02		
				Сборочные единицы		
		2	1Х-02	Хомут		
				Детали		
		3	1КР-18	Кронштейн	1	
				5КГВ-03		
				Сборочные единицы		
		2	1Х-03	Хомут	1	
				Детали		
		3	1КР-18	Кронштейн	1	
				5КГВ-04		
				Сборочные единицы		
		2	1Х-04	Хомут		
				Детали		
		3	1КР-18	Кронштейн	1	

Инв.№ подл. | Подп. и дата | Взам. инв.№ | Инв.№ дубл. | Подп. и дата

Изм.	Лист	N докум.	Подп.	Дата
Разраб.		Шеглова		
Пров.		Пронский		
Н. контр.		Пронский		
Утв.		Зейликман		

5КГВ

Кронштейн с подвеской

Лит	Лист	Листов
	1	4

ММСС СССР
Главпромвентиляция
ГПИ Промвентиляция

Копировал: В

Формат: 11

Формат	Зона	Поз.	Обозначение	Наименование	Кол.	Примечание
				5 КГВ-05		
				Сборочные единицы		
		2	1Х-105	Хомут	1	
				Детали		
		3	1КР-18	Кронштейн	1	
				5 КГВ-06		
				Сборочные единицы		
		2	1Х-06	Хомут	1	
				Детали		
		3	1КР-18	Кронштейн	1	
				5 КГВ-07		
				Сборочные единицы		
		2	1Х-07	Хомут	1	
				Детали		
		3	1КР-19	Кронштейн	1	
				5 КГВ-08		
				Сборочные единицы		
		2	1Х-08	Хомут	1	
				Детали		
		3	1КР-19	Кронштейн	1	
				5 КГВ-09		
				Сборочные единицы		
		2	1Х-09	Хомут	1	
				Детали		
		3	1КР-19	Кронштейн	1	
				5 КГВ-10		
				Сборочные единицы		
		2	1Х-10	Хомут	1	
				Детали		
		3	1КР-19	Кронштейн	1	
				5 КГВ-11		
				Сборочные единицы		

Инв. N подл. | Подп. и дата | Взам. инв. N | Инв. N дубл. | Подп. и дата

Изм.	Лист	N докум.	Подп.	Дата	5 КГВ	Лист 2

Серия 5.901-1 выпуск 1, часть 1

Формат	Зона	Поз.	Обозначение	Наименование	Кол.	Примечание
		2	1Х-11	Хомут	1	
				Детали.		
		3	1КР-20	Кронштейн	1	
				1КГВ-12		
				Сборочные единицы		
		2	1Х-12	Хомут	1	
				Детали.		
		3	1КР-20	Кронштейн	1	
				1КГВ-13		
				Сборочные единицы		
		2	1Х-13	Хомут	1	
				Детали		
		3	1КР-20	Кронштейн	1	
				1КГВ-14		
				Сборочные единицы.		
		2	1Х-14	Хомут	1	
				Детали.		
		3	1КР-20	Кронштейн	1	
				1КГВ-15		
				Сборочные единицы.		
		2	1Х-15	Хомут	1	
				Детали.		
		3	1КР-28	Кронштейн	1	
				1КГВ-16		
				Сборочные единицы		
		2	1Х-16	Хомут	1	
				Детали		
		3	1КР-23	Кронштейн	1	
				1КГВ-17		
				Сборочные единицы.		
		2	1Х-17	Хомут	1	
				Детали		

Инв. № подл. | Подп. и дата | Взам. инв. № | Инв. № дубл. | Подп. и дата

Лист | Подп. | Дата

5 КГВ

Лист 3

Формат	Зона	Поз.	Обозначение	Наименование	Кол.	Примечание
		3	1КР-28	Кронштейн	1	
				1КГВ-18		
				Сборочные единицы		
		2	1Х-18	Хомут	1	
				Детали		
		3	1КР-28	Кронштейн	1	
				1КГВ-19		
				Сборочные единицы		
		2	1Х-19	Хомут	1	
				Детали.		
		3	1КР-35	Кронштейн	1	
				1КГВ-20		
				Сборочные единицы.		
		2	1Х-20	Хомут	1	
				Детали.		
		3	1КР-35	Кронштейн	1	

Инв. № подл. | Подп. и дата | Взам. инв. № | Инв. № дубл. | Подп. и дата

5КГВ СБ

Серия 5.904-1 выпуск 1, часть 1

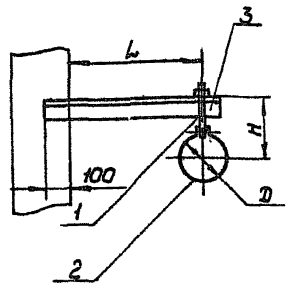

Размеры в мм

Обозначен.	D	L	H	Масса кг
5 КГВ	100	250	175	1,25
-01	110		180	1,28
-02	125		185	1,31
-03	140		195	1,34
-04	160		205	1,38
-05	180		215	1,43
-06	200		225	1,48
-07	225	315	235	1,87
-08	250		250	1,93
-09	280		265	1,99
-10	315		280	2,07
-11	355	400	300	2,37
-12	400		325	2,47
-13	450		350	2,58
-14	500		375	2,7
-15	560	500	405	5,15
-16	630		440	5,31
-17	710		480	5,48
-18	800		525	5,68
-19	900	630	575	7,47
-20	1000		625	7,7

Размеры для справок

Изм.	Лист	№ докум.	Подп.	Дата
Разраб.		Щеглова		
Пров.		Пронский		
Т.контр.		Каган		
Начатд.		Бейзерман		
Н.контр.		Зейликман		
Утв.		Овчинников		

5 КГВ СБ

Кронштейн с подвеской
Сборочный чертеж

Лит	Масса	Масштаб
	см. табл.	–

Лист | Листов: 1

ММСС СССР
Главпромвентиляция
Типроектпромвентиляция

Инв. № подл. | Подп. и дата | Взам. инв. № | Инв. № дубл. | Подп. и дата

Копировал:

Формат 11

Формат	Зона	Поз.	Обозначение	Наименование	Кол.	Примечание
				Документация		
12			6КГВ СБ	Сборочный чертеж		
				Сборочные единицы		
		1	2ТЯ-02	Тяга	1	
			Переменные	данные для исполнений		
				6КГВ		
				Сборочные единицы		
11		2	2Х	Хомут	1	
				Детали		
		3	1КР-18	Кронштейн	1	
				6КГВ-01		
				Сборочные единицы		
		2	2Х-001	Хомут	1	
				Детали		
		3	1КР-18	Кронштейн	1	
				6КГВ-02		
				Сборочные единицы		
		2	2Х-002	Хомут	1	
				Детали		
		3	1КР-18	Кронштейн	1	
				6КГВ-03		
				Сборочные единицы		
		2	2Х-003	Хомут	1	
				Детали		
		3	1КР-18	Кронштейн	1	
				6КГВ-04		
				Сборочные единицы		
		2	2Х-004	Хомут	1	
				Детали		
		3	1КР-18	Кронштейн	1	

Инв.№ подл. | Подп. и дата | Взам.инв.№ | Инв.№ дубл. | Подп. и дата

Изм.	Лист	№ докум.	Подп.	Дата
Разраб.		Шеглова		
Пров.		Пронский		
Н.контр.		Пронский		
Утв.		Зебликман		

6КГВ

Кронштейн с подвеской

Лит	Лист	Листов
	1	11

ММСС СССР
Главпромвентиляция
ТИПроектпромвентиляция

Копировал: [illegible] Формат 11

Серия 5.903-1 выпуск 1, часть 1

Формат	Зона	Поз.	Обозначение	Наименование	Кол.	Примечание
				6 КГВ-05		
				Сборочные единицы		
		2	2Х-005	Хомут	1	
				Детали		
		3	1КР-18	Кронштейн	1	
				6 КГВ-06		
				Сборочные единицы		
		2	2Х-006	Хомут	1	
				Детали		
		3	1КР-18	Кронштейн	1	
				6 КГВ-07		
				Сборочные единицы		
		2	2Х-007	Хомут	1	
				Детали		
		3	1КР-18	Кронштейн	1	
				6 КГВ-08		
				Сборочные единицы		
		2	2Х-008	Хомут	1	
				Детали		
		3	1КР-18	Кронштейн	1	
				6 КГВ-09		
				Сборочные единицы		
		2	2Х-009	Хомут	1	
				Детали		
		3	1КР-18	Кронштейн	1	
				6 КГВ-10		
				Сборочные единицы		
		2	2Х-010	Хомут	1	
				Детали		
		3	1КР-18	Кронштейн	1	
				6 КГВ-11		
				Сборочные единицы		
		2	2Х-011	Хомут		

Инв.№ подл. | Подп. и дата | Взам. инв.№ | Инв.№ дубл. | Подп. и дата

Формат	Зона	Поз	Обозначение	Наименование	Кол.	Примечание
				Детали		
		3	1КР-18	Кронштейн 6КГВ-12	1	
				Сборочные единицы		
		2	2Х-012	Хомут	1	
				Детали		
		3	1КР-18	Кронштейн 6КГВ-13	1	
				Сборочные единицы		
		2	2Х-013	Хомут	1	
				Детали		
		3	1КР-18	Кронштейн 6КГВ-14	1	
				Сборочные единицы		
		2	2Х-014	Хомут	1	
				Детали		
		3	1КР-26	Кронштейн 6КГВ-15	1	
				Сборочные единицы		
		2	2Х-015	Хомут	1	
				Детали		
		3	1КР-26	Кронштейн 6КГВ-16	1	
				Сборочные единицы		
		2	2Х-016	Хомут	1	
				Детали		
		3	1КР-26	Кронштейн 6КГВ-17	1	
				Сборочные единицы		
		2	2Х-017	Хомут	1	
				Детали		
		3	1КР-26	Кронштейн 6КГВ-18	1	

Инв. N подл. | Подп. и дата | Взам. инв. N | Инв. N дубл. | Подп. и дата

Изм. Лист N докум. Подп. Дата

6КГВ

Лист 3

Копировал

Серия 5.904-1, выпуск 1, часть 1.

Формат	Зона	Поз.	Обозначение	Наименование	Кол.	Примечание
				Сборочные единицы		
		2	2Х-018	Хомут	1	
				Детали		
		3	1КР-26	Кронштейн 6КГВ-19	1	
				Сборочные единицы		
		2	2Х-019	Хомут	1	
				Детали		
		3	1КР-26	Кронштейн 6КГВ-20	1	
				Сборочные единицы		
		2	2Х-020	Хомут	1	
				Детали		
		3	1КР-26	Кронштейн 6КГВ-21	1	
				Сборочные единицы		
		2	2Х-021	Хомут	1	
				Детали		
		3	1КР-26	Кронштейн 6КГВ-22	1	
				Сборочные единицы		
		2	2Х-022	Хомут	1	
				Детали		
		3	1КР-26	Кронштейн 6КГВ-23	1	
				Сборочные единицы		
		2	2Х-023	Хомут	1	
				Детали		
		3	1КР-26	Кронштейн 6КГВ-24	1	
				Сборочные единицы		
		2	2Х-024	Хомут	1	
				Детали		

Инв.№ подл. | Подп. и дата | Взам. инв.№ | Инв.№ дубл. | Подп. и дата

Изм. | Кол.уч. | Лист | № докум. | Подп. | Дата

6КГВ

Лист 4

Копировал: ГЕЦ — Формат А4

Формат	Зона	Поз.	Обозначение	Наименование	Кол.	Примечание
		3	1КР-26	Кронштейн 6КГВ-25	1	
				Сборочные единицы		
		2	2Х-025	Хомут	1	
				Детали		
		3	1КР-26	Кронштейн 6КГВ-26	1	
				Сборочные единицы		
		2	2Х-026	Хомут	1	
				Детали		
		3	1КР-26	Кронштейн 6КГВ-27	1	
				Сборочные единицы		
		2	2Х-027	Хомут	1	
				Детали		
		3	1КР-26	Кронштейн 6КГВ-28	1	
				Сборочные единицы		
		2	2Х-028	Хомут	1	
				Детали		
		3	1КР-26	Кронштейн 6КГВ-29	1	
				Сборочные единицы		
		2	2Х-029	Хомут	1	
				Детали		
		3	1КР-26	Кронштейн 6КГВ-30	1	
				Сборочные единицы		
		2	2Х-030	Хомут	1	
				Детали		
		3	1КР-26	Кронштейн 6КГВ-31	1	
				Сборочные единицы		

Инв.№ подл. | Подп. и дата | Взам.инв.№ | Инв.№ дубл. | Подп. и дата

Серия 5.904-1, выпуск 1, часть 1.

Формат	Зона	Поз.	Обозначение	Наименование	Кол.	Примечание
		2	2Х-031	Хомут	1	
				Детали		
		3	1КР-27	Кронштейн 6КГВ-32	1	
				Сборочные единицы		
		2	2Х-032	Хомут	1	
				Детали		
		3	1КР-27	Кронштейн 6КГВ-33		
				Сборочные единицы		
		2	2Х-033	Хомут	1	
				Детали		
		3	1КР-27	Кронштейн 6КГВ-34	1	
				Сборочные единицы		
		2	2Х-034	Хомут	1	
				Детали		
		3	1КР-27	Кронштейн 6КГВ-35	1	
				Сборочные единицы		
		2	2Х-035	Хомут	1	
				Детали		
		3	1КР-27	Кронштейн 6КГВ-36	1	
				Сборочные единицы		
		2	2Х-036	Хомут	1	
				Детали		
		3	1КР-27	Кронштейн 6КГВ-37	1	
				Сборочные единицы		
		2	2Х-037	Хомут	1	
				Детали		

Инв.№ подл. | Подп. и дата | Взам. инв.№ | Инв.№ дубл. | Подп. и дата

6КГВ

Лист

Формат	Зона	Поз.	Обозначение	Наименование	Кол.	Примечание
		3	1КР-27	Кронштейн	1	
				6КГВ-38		
				Сборочные единицы		
		2	2Х-038	Хомут	1	
				Детали		
		3	1КР-27	Кронштейн	1	
				6КГВ-39		
				Сборочные единицы		
		2	2Х-039	Хомут	1	
				Детали		
		3	1КР-27	Кронштейн	1	
				6КГВ-40		
				Сборочные единицы		
		2	2Х-040	Хомут	1	
				Детали		
		3	1КР-27	Кронштейн	1	
				6КГВ-41		
				Сборочные единицы		
		2	2Х-041	Хомут	1	
				Детали		
		3	1КР-27	Кронштейн	1	
				6КГВ-42		
				Сборочные единицы		
		2	2Х-042	Хомут	1	
				Детали		
		3	1КР-27	Кронштейн	1	
				6КГВ-43		
				Сборочные единицы		
		2	2Х-043	Хомут	1	
				Детали		
		3	1КР-27	Кронштейн	1	

Подп. и дата | Инв. № подл. | Взам. инв. № | Подп. и дата | Инв. № дубл. | Подп. и дата

Формат	Зона	Поз.	Обозначение	Наименование	Кол.	Примечание
				6КГВ-44		
				Сборочные единицы		
		2	2Х-044	Хомут	1	
				Детали		
		3	1КР.27	Кронштейн	1	
				6КГВ-45		
				Сборочные единицы		
		2	2Х-045	Хомут	1	
				Детали		
		3	1КР.27	Кронштейн	1	
				6КГВ-46		
				Сборочные единицы		
		2	2Х-046	Хомут	1	
				Детали		
		3	1КР-27	Кронштейн	1	
				6КГВ-47		
				Сборочные единицы		
		2	2Х-047	Хомут	1	
				Детали		
		3	1КР-34	Кронштейн	1	
				6КГВ-48		
				Сборочные единицы		
		2	2Х-048	Хомут	1	
				Детали		
		3	1КР-34	Кронштейн	1	
				6КГВ-49		
				Сборочные единицы		
		2	2Х-049	Хомут	1	
				Детали		
		3	1КР-34	Кронштейн	1	
				6КГВ-50		
				Сборочные единицы		
		2	2Х-050	Хомут	1	

Инв.№подл. | Подп. и дата | Взам. инв.№ | Инв.№дубл. | Подп. и дата

Изм. | Лист | №докум. | Подп. | Дата

Формат	Зона	Поз.	Обозначение	Наименование	Кол.	Примечание
				Детали		
		3	1КР-34	Кронштейн	1	
				6КГВ-51		
				Сборочные единицы		
		2	2Х-051	Хомут	1	
				Детали		
		3	1КР-34	Кронштейн	1	
				6КГВ-52		
				Сборочные единицы		
		2	2Х-052	Хомут	1	
				Детали		
		3	1КР-34	Кронштейн	1	
				6КГВ-53		
				Сборочные единицы		
		2	2Х-053	Хомут	1	
				Детали		
		3	1КР-34	Кронштейн	1	
				6КГВ-54		
				Сборочные единицы		
		2	2Х-034	Хомут	1	
				Детали		
		3	1КР-35	Кронштейн	1	
				6КГВ-55		
				Сборочные единицы		
		2	2Х-055	Хомут	1	
				Детали		
		3	1КР-35	Кронштейн	1	
				6КГВ-56		
				Сборочные единицы		
		2	2Х-056	Хомут		
				Детали		
		3	1КР-35	Кронштейн	1	
				6КГВ-57		

Инв. № подл. | Подп. и дата | Взам. инв. № | Инв. № дубл. | Подп. и дата

Серия 5.904-1, выпуск 1, часть 1.

Формат	Зона	Поз.	Обозначение	Наименование	Кол.	Примечание
				Сборочные единицы.		
		2	2Х-057	Хомут	1	
				Детали		
		3	1КР-35	Кронштейн 6КГВ-58	1	
				Сборочные единицы.		
		2	2Х-058	Хомут	1	
				Детали		
		3	1КР-35	Кронштейн 6КГВ-59	1	
				Сборочные единицы.		
		2	2Х-059	Хомут	1	
				Детали.		
		3	1КР-35	Кронштейн 6КГВ-60	1	
				Сборочные единицы		
		2	2Х-060	Хомут	1	
				Детали		
		3	1КР-35	Кронштейн 6КГВ-61	1	
				Сборочные единицы		
		2	2Х-061	Хомут	1	
				Детали		
		3	1КР-35	Кронштейн 6КГВ-62	1	
				Сборочные единицы		
		2	2Х-062	Хомут	1	
				Детали		
		3	1КР-35	Кронштейн 6КГВ-63	1	
				Сборочные единицы		
		2	2Х-063	Хомут	1	
				Детали		

Инв. № подл. | Подп. и дата | Взам. инв. № | Инв. № дубл. | Подп. и дата

Изм. | Лист | № докум. | Подп. | Дата

6КГВ

Лист 10

Копировал: [illegible] Формат: А4

Формат	Зона	Поз.	Обозначение	Наименование	Кол.	Примечание
		3	1КР-35	Кронштейн	1	
				6КГВ-64		
				Сборочные единицы		
		2	2Х-064	Хомут	1	
				Детали		
		3	1КР-35	Кронштейн	1	
				6КГВ-65		
				Сборочные единицы.		
		2	2Х-065	Хомут	1	
				Детали.		
		3	1КР-35	Кронштейн	1	

Инв. № подл. | Подп. и дата | Взам. инв. № | Инв. № дубл. | Подп. и дата

Изм. Лист № докум. Подп. Дата

6КГВ

6 КГВ СБ

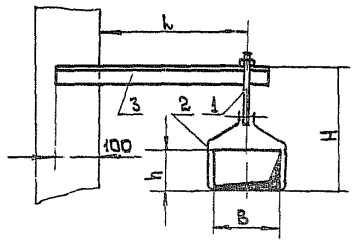

Размеры в мм

Обозначение	B	h	L	H	Масса, кг
6 КГВ	100	150	250	315	1,54
-01		200		365	1,64
-02		250		415	1,74
-03	150	100		265	1,59
-04		150		315	1,68
-05		200		365	1,77
-06		250		415	1,86
-07	200	100		265	1,62
-08		150		315	1,72
-09		200		365	1,81
-10		250		415	1,91
-11		300		515	2,06
-12		400		615	2,24
-13		500		715	2,43
-14	250	100	315	265	2,66
-15		150		315	2,75
-16		200		365	2,85
-17		250		415	2,94
-18		300		515	3,08
-19		400		615	3,27

Продолжение

Обозначение	B	h	L	H	Масса, кг
-20	250	500	315	715	3,46
-21		600		815	3,64
-22		800		1115	4,17
-23	300	200		365	2,94
-24		250		415	3,03
-25		300		515	3,17
-26		400		615	3,36
-27		500		715	3,54
-28		600		815	3,73
-29		800		1115	4,23
-30		1000		1315	4,61
-31	400	200	400	415	3,48
-32		250			3,58
-33		300		515	3,67
-34		400		615	3,86
-35		500		715	4,05
-36		600		815	4,24
-37		800		1115	4,72
-38		1000		1315	5,09
-39	500	200		415	3,67
-40		250		465	3,76
-41		300		515	3,85
-42		400		615	4,04

Продолжение

Обозначение	B	h	L	H	Масса, кг
-43	500	500	400	715	4,23
-44		600		815	4,42
-45		800		1115	4,9
-46		1000		1315	5,28
-47	600	250	500	465	5,55
-48		300		515	5,64
-49		400		615	5,83
-50		500		715	6,11
-51		600		815	6,3
-52		800		1115	6,66
-53		1000		1315	7,05
-54	800	250	630	465	7,48
-55		300		515	7,58
-56		400		615	7,67
-57		500		715	7,96
-58		600		815	8,14
-59		800		1115	8,62
-60		1000		1315	9,0
-61	1000	300		615	8,0
-62		400		715	8,19
-63		500		815	8,38
-64		600		915	8,56
-65		800		1115	8,94

Размеры для справок

Изм	Лист	№ докум.	Подп.	Дата
Разраб.		Щеглова		
Пров.		Пронский		
Т. контр.		Коган		
Нач. отд.		Бейзерман		
Н. контр.		Зейлигер		
Утв.		[illegible]		

6 КГВ СБ

Кронштейн с подвеской. Сборочный чертеж

Лит	Масса	Масштаб
	См. табл.	–

Лист | Листов 1

Ммсс СССР Госпромвентиляция Гипроцентрсантиляция

Серия 5.904-1, выпуск 1, часть 1.

Подп. и дата | Инв. № подл. | Взам. инв. № | Подп. и дата

Серия 5.904-1, выпуск 1, часть 1

Формат	Зона	Поз.	Обозначение	Наименование	Кол.	Примечание
				Документация.		
11			7КГВ СБ	Сборочный чертеж	1	
				Сборочные единицы.		
		1	2ТЯ-02	Тяга	1	
			Переменные	данные для исполнения		
				7КГВ		
				Сборочные единицы		
11		2	1Х	Хомут		
				Детали		
		3	1КР-54	Кронштейн	1	
				7КГВ-01		
				Сборочные единицы.		
		2	1Х-01	Хомут	1	
				Детали		
		3	1КР-54	Кронштейн	1	
				7КГВ-02		
				Сборочные единицы		
		2	1Х-02	Хомут	1	
				Детали		
		3	1КР-54	Кронштейн	1	
				7КГВ-03		
				Сборочные единицы.		
		2	1Х-03	Хомут	1	
				Детали		
		3	1КР-54	Кронштейн	1	
				7КГВ-04		
				Сборочные единицы.		
		2	1Х-04	Хомут	1	

Подп. и дата | Взам. инв. № | Инв. № дубл. | Подп. и дата

Изм.	Лист	№ докум.	Подп.	Дата
Разраб.	Щеглова			
Пров.	Пронский			
Н. контр.	Пронский			
Утв.	Зейликман			

7КГВ

Кронштейн с подвеской.

Лит.	Лист	Листов
	1	4

ММСС СССР
Главпромвентиляция
ГПИ Проектпромвентиляция

Копировал: [illegible]

Формат: 11

Формат	Зона	Поз.	Обозначение	Наименование	Кол.	Примечание
				Детали.		
		3	1КР-54	Кронштейн	1	
				7КГВ-05		
				Сборочные единицы		
		2	1Х-05	Хомут	1	
				Детали.		
		3	1КР-54	Кронштейн	1	
				7КГВ-06		
				Сборочные единицы.		
		2	1Х-06	Хомут	1	
				Детали		
		3	1КР-54	Кронштейн	1	
				7КГВ-07		
				Сборочные единицы.		
		2	1Х-07	Хомут	1	
				Детали.		
		3	1КР-55	Кронштейн	1	
				7КГВ-08		
				Сборочные единицы.		
		2	1Х-08	Хомут	1	
				Детали		
		3	1КР-55	Кронштейн	1	
				7КГВ-09		
				Сборочные единицы.		
		2	1Х-09	Хомут	1	
				Детали		
		3	1КР-55	Кронштейн	1	
				7КГВ-10		
				Сборочные единицы		
		2	1Х-10	Хомут	1	
				Детали		
		3	1КР-55	Кронштейн	1	

Инв. № подл. | Подп. и дата | Взам. инв. № | Инв. № дубл. | Подп. и дата

Изм.	Лист	№ докум.	Подп.	Дата	7КГВ	Лист 2

Копировал Бер. Формат 11

Поз.	Обозначение	Наименование	Кол.	Примечание
		7КГВ-11		
		Сборочные единицы		
2	1Х-11	Хомут	1	
		Детали		
3	1КР-56	Кронштейн	1	
		7КГВ-12		
		Сборочные единицы		
2	1Х-12	Хомут	1	
		Детали		
3	1КР-56	Кронштейн	1	
		7КГВ-13		
		Сборочные единицы		
2	1Х-13	Хомут	1	
		Детали		
3	1КР-56	Кронштейн	1	
		7КГВ-14		
		Сборочные единицы		
2	1Х-14	Хомут	1	
		Детали		
3	1КР-56	Кронштейн	1	
		7КГВ-15		
		Сборочные единицы		
2	1Х-15	Хомут	1	
		Детали		
3	1КР-64	Кронштейн	1	
		7КГВ-16		
		Сборочные единицы		
2	1Х-16	Хомут	1	
		Детали		
3	1КР-64	Кронштейн	1	
		7КГВ-17		
		Сборочные единицы		

Инв.№ подл. | Подп. и дата | Взам. инв.№ | Инв.№ дубл. | Подп. и дата

Изм. Лист № докум. Подп. Дата

7КГВ

Лист 3

Копировал: Формат: А1

Формат	Зона	Поз.	Обозначение	Наименование	Кол.	Примечание
		2	1Х-17	Хомут	1	
				Детали		
		3	1КР-64	Кронштейн	1	
				7КГВ-18		
				Сборочные единицы		
		2	1Х-18	Хомут	1	
				Детали		
		3	1КР-64	Кронштейн	1	
				7КГВ-19		
				Сборочные единицы		
		2	1Х-19	Хомут	1	
				Детали		
		3	1КР-71	Кронштейн	1	
				7КГВ-20		
				Сборочные единицы		
		2	1Х-20	Хомут	1	
				Детали		
		3	1КР-71	Кронштейн	1	

Инв. N подл. | Подп. и дата | Взам. инв. N | Инв. N дубл. | Подп. и дата

Изм.	Лист	N докум.	Подп.	Дата	7КГВ	Лист 4

Копировал: Формат А4

7 КГВ СБ

Серия 5.904-1 выпуск 1, часть 1

Размеры в мм

Обозначен	D	L	H	Масса, кг
7 КГВ	100	250	175	1,05
-01	110		180	1,08
-02	125		185	1,11
-03	140		195	1,14
-04	160		205	1,18
-05	180		215	1,23
-06	200		225	1,28
-07	225	315	235	1,63
-08	250		250	1,69
-09	280		265	1,75
-10	315		280	1,83
-11	355	400	300	2,18
-12	400		325	2,23
-13	450		350	2,34
-14	500		375	2,46
-15	560	500	405	4,58
-16	630		440	4,74
-17	710		480	4,91
-18	800		525	5,11
-19	900	630	575	6,78
20	1000		625	7,01

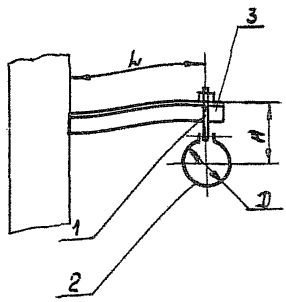

Размеры для справок

7 КГВ СБ

Кронштейн с подвеской
Сборочный чертеж

Изм.	Лист	№ докум.	Подп.	Дата
Разраб.		Шеглова		
Пров.		Пранский		
Т. контр.		Коган		
Нач. отд.		Бейзерман		
Н. контр.		Зельцерман		
Утв.		Овчинников		

Лит	Масса	Масштаб
	см. табл.	–

Лист | Листов 1

ММСС СССР
Главпромвентиляция
ГПИпроектпромвентиляция

Копировал

Формат: А1

Инв. № подл. | Подп. и дата | Взам. инв. № | Инв. № дубл. | Подп. и дата

Формат	Зона	Поз.	Обозначение	Наименование	Кол.	Примечание
				Документация		
12			8 КГВ СБ	Сборочный чертеж		
				Сборочные единицы		
		1	2ТЯ-02	тяга	1	
			Переменные	данные для исполнений		
				8 КГВ		
				Сборочные единицы		
N		2	2Х	Хомут	1	
				Детали		
		3	1КР-54	Кронштейн	1	
				8 КГВ-01		
				Сборочные единицы		
		2	2Х-001	Хомут	1	
				Детали		
		3	1КР-54	Кронштейн	1	
				8 КГВ-02		
				Сборочные единицы		
		2	2Х-002	Хомут	1	
				Детали		
		3	1КР-54	Кронштейн	1	
				8 КГВ-03		
				Сборочные единицы		
		2	2Х-003	Хомут	1	
				Детали		
		3	1КР-54	Кронштейн	1	
				8 КГВ-04		
				Сборочные единицы		
		2	2Х-004	Хомут	1	
				Детали		
		3	1КР-54	Кронштейн	1	

Подп. и дата | Инв. № дубл. | Взам. инв. № | Подп. и дата | Инв. № подл.

Изм.	Лист	№ докум.	Подп.	Дата
Разраб.		Щеглова		
Пров.		Пронский		
Н. контр.		Пронский		
Утв.		Вейцкман		

8 КГВ

Кронштейн с подвеской

Лит	Масса	Масштаб
	1	1:1

Листов 1

ММСС СССР Главпромвентиляция ТИПРОВЕНТПРОМВЕНТИЛЯЦИЯ

Копировал:

Формат А4

Серия 5.904-1, выпуск 1, часть 1

Формат	Зона	Поз.	Обозначение	Наименование	Кол.	Примечание
				8КГВ-05		
				Сборочные единицы.		
		2	2Х-005	Хомут	1	
				Детали		
		3	1КР-54	Кронштейн	1	
				8КГВ-06		
				Сборочные единицы.		
		2	2Х-006	Хомут	1	
				Детали		
		3	1КР-54	Кронштейн	1	
				8КГВ-07		
				Сборочные единицы		
		2	2Х-007	Хомут	1	
				Детали		
		3	1КР-54	Кронштейн	1	
				8КГВ-08		
				Сборочные единицы.		
		2	2Х-008	Хомут	1	
				Детали		
		3	1КР-54	Кронштейн	1	
				8КГВ-09		
				Сборочные единицы		
		2	2Х-009	Хомут	1	
				Детали		
		3	1КР-54	Кронштейн	1	
				8КГВ-10		
				Сборочные единицы		
		2	2Х-010	Хомут	1	
				Детали		
		3	1КР-54	Кронштейн	1	
				8КГВ-11		
				Сборочные единицы.		
		2	2Х-011	Хомут	1	

Инв.№подл. | Подп. и дата | Взам.инв.№ | Инв.№дубл. | Подп. и дата

Изм. | Лист | №докум. | Подп. | Дата

8КГВ

Лист 2

Копировал: Без- Формат: А4

Формат	Зона	Поз.	Обозначение	Наименование	Кол.	Примечание
				Детали		
		3	1КР-54	Кронштейн 8КГВ-12	1	
				Сборочные единицы		
		2	2Х-012	Хомут	1	
				Детали		
		3	1КР-54	Кронштейн 8КГВ-13	1	
				Сборочные единицы		
		2	2Х-013	Хомут	1	
				Детали		
		3	1КР-54	Кронштейн 8КГВ-14	1	
				Сборочные единицы		
		2	2Х-014	Хомут	1	
				Детали		
		3	1КР-62	Кронштейн 8КГВ-15	1	
				Сборочные единицы		
		2	2Х-015	Хомут	1	
				Детали		
		3	1КР-62	Кронштейн 8КГВ-16	1	
				Сборочные единицы		
		2	2Х-016	Хомут	1	
				Детали		
		3	1КР-62	Кронштейн 8КГВ-17	1	
				Сборочные единицы		
		2	2Х-017	Хомут	1	
				Детали		
		3	1КР-62	Кронштейн 8КГВ-18	1	

Инв.№ подл. | Подп. и дата | Взам. инв.№ | Инв.№ дубл. | Подп. и дата

Изм. Лист № докум. Подп. Дата

8КГВ

Лист 3

Копировал: Без - Формат: А1

Формат	Зона	Поз.	Обозначение	Наименование	Кол.	Примечание
				Сборочные единицы		
		2	2Х-018	Хомут	1	
				Детали		
		3	1КР-62	Кронштейн 8КГВ-19	1	
				Сборочные единицы		
		2	2Х-019	Хомут	1	
				Детали		
		3	1КР-62	Кронштейн 8КГВ-20	1	
				Сборочные единицы		
		2	2Х-020	Хомут	1	
				Детали		
		3	1КР-62	Кронштейн 8КГВ-21	1	
				Сборочные единицы		
		2	2Х-021	Хомут	1	
				Детали		
		3	1КР-62	Кронштейн 8КГВ-22	1	
				Сборочные единицы		
		2	2Х-022	Хомут	1	
				Детали		
		3	1КР-62	Кронштейн 8КГВ-23	1	
				Сборочные единицы		
		2	2Х-023	Хомут	1	
				Детали		
		3	1КР-62	Кронштейн 8КГВ-24	1	
				Сборочные единицы		
		2	2Х-024	Хомут	1	
				Детали		

Подп. и дата | Взам. инв. № | Инв. № подл. | Подп. и дата

Формат	Зона	Поз.	Обозначение	Наименование	Кол.	Примечание
		3	1КР-62	Кронштейн	1	
				8КГВ-25		
				Сборочные единицы		
		2	2Х-025	Хомут	1	
				Детали		
		3	1КР-62	Кронштейн	1	
				8КГВ-26		
				Сборочные единицы		
		2	2Х-026	Хомут	1	
				Детали		
		3	1КР-62	Кронштейн	1	
				8КГВ-27		
				Сборочные единицы		
		2	2Х-027	Хомут	1	
				Детали		
		3	1КР-62	Кронштейн	1	
				8КГВ-28		
				Сборочные единицы		
		2	2Х-028	Хомут	1	
				Детали		
		3	1КР-62	Кронштейн	1	
				8КГВ-29		
				Сборочные единицы.		
		2	2Х-029	Хомут	1	
				Детали		
		3	1КР-62	Кронштейн	1	
				8КГВ-30		
				Сборочный чертеж.		
		2	2Х-030	Хомут	1	
				Детали		
		3	1КР-62	Кронштейн	1	
				8КГВ-31		
				Сборочные единицы.		

Инв.№ подл. | Подп. и дата | Взам. инв.№ | Инв.№ дубл. | Подп. и дата

Изм. | Лист | № докум. | Подп. | Дата

8КГВ

Лист 5

Позиция	Обозначение	Наименование	Кол.	Примечание
2	2Х-031	Хомут	1	
		Детали		
3	1КР-63	Кронштейн 8КГВ-32	1	
		Сборочные единицы		
2	2Х-032	Хомут	1	
		Детали		
3	1КР-63	Кронштейн 8КГВ-33	1	
		Сборочные единицы		
2	2Х-033	Хомут	1	
		Детали		
3	1КР-63	Кронштейн 8КГВ-34	1	
		Сборочные единицы		
2	2Х-034	Хомут	1	
		Детали		
3	1КР-63	Кронштейн 8КГВ-35	1	
		Сборочные единицы		
2	2Х-035	Хомут	1	
		Детали		
3	1КР-63	Кронштейн 8КГВ-36	1	
		Сборочные единицы		
2	2Х-036	Хомут	1	
		Детали		
3	1КР-63	Кронштейн 8КГВ-37	1	
		Сборочные единицы		
2	2Х-037	Хомут	1	
		Детали		

Инв. № подл. | Подп. и дата | Взам. инв. № | Инв. № дубл. | Подп. и дата

Изм. Лист № докум. Подп. Дата

Формат	Зона	Поз.	Обозначение	Наименование	Кол.	Примечание
		3	1КР-63	Кронштейн	1	
				8 КГВ-38		
				Сборочные единицы		
		2	2Х-038	Хомут	1	
				Детали		
		3	1КР-63	Кронштейн	1	
				8 КГВ-39		
				Сборочные единицы		
		2	2Х-039	Хомут	1	
				Детали		
		3	1КР-63	Кронштейн	1	
				8 КГВ-40		
				Сборочные единицы		
		2	2Х-040	Хомут	1	
				Детали		
		3	1КР-63	Кронштейн	1	
				8 КГВ-41		
				Сборочные единицы		
		2	2Х-041	Хомут	1	
				Детали		
		3	1КР-63	Кронштейн	1	
				8 КГВ-42		
				Сборочные единицы		
		2	2Х-042	Хомут	1	
				Детали		
		3	1КР-63	Кронштейн	1	
				8 КГВ-43		
				Сборочные единицы		
		2	2Х-043	Хомут	1	
				Детали		
		3	1КР-63	Кронштейн	1	

Подп. и дата | Инв. № дубл. | Взам. инв. № | Подп. и дата | Инв. № подл.

Изм.	Лист	№ докум.	Подп.	Дата	8 КГВ	Лист 7

Копировал: Бер- Формат: 11

Серия 5.904-1, выпуск 1, часть 1

Формат	Зона	Поз.	Обозначение	Наименование	Кол.	Примечание
				8 КГВ - 44		
				Сборочные единицы		
		2	2Х-044	Хомут	1	
				Детали		
		3	1КР - 83	Кронштейн 8 КГВ-45	1	
				Сборочные единицы		
		2	2Х-045	Хомут	1	
				Детали		
		3	1КР-63	Кронштейн 8 КГВ- 46	1	
				Сборочные единицы		
		2	2Х-046	Хомут	1	
				Детали		
		3	1КР-63	Кронштейн 8 КГВ -47	1	
				Сборочные единицы		
		2	2Х-047	Хомут	1	
				Детали		
		3	1КР-70	Кронштейн 8 КГВ-48	1	
				Сборочные единицы		
		2	2Х-048	Хомут	1	
				Детали		
		3	1КР-70	Кронштейн 8 КГВ - 49	1	
				Сборочные единицы		
		2	2Х-49	Хомут	1	
				Детали		
		3	1КР-70	Кронштейн 8 КГВ - 50	1	
				Сборочные единицы		
		2	2Х-050	Хомут	1	

Инв.№ подл. | Подп. и дата | Взам. инв.№ | Инв.№ дубл. | Подп. и дата

Изм. | Лист | № докум. | Подп. | Дата

8 КГВ

Лист 8

Копировал: | Формат А4

Формат	Зона	Поз.	Обозначение	Наименование	Кол.	Примечание
				Детали		
		3	1КР-70	Кронштейн 8КГВ-51	1	
				Сборочные единицы		
		2	2Х-051	Хомут	1	
				Детали		
		3	1КР-70	Кронштейн 8КГВ-52	1	
				Сборочные единицы		
		2	2Х-052	Хомут	1	
				Детали		
		3	1КР-70	Кронштейн 8КГВ-53	1	
				Сборочные единицы		
		2	2Х-053	Хомут	1	
				Детали		
		3	1КР-70	Кронштейн 8КГВ-54	1	
				Сборочные единицы		
		2	2Х-054	Хомут	1	
				Детали		
		3	1КР-71	Кронштейн 8КГВ-55	1	
				Сборочные единицы		
		2	2Х-055	Хомут	1	
				Детали		
		3	1КР-71	Кронштейн 8КГВ-56	1	
				Сборочные единицы		
		2	2Х-056	Хомут	1	
				Детали		
		3	1КР-71	Кронштейн 8КГВ-57	1	

Инв. № подл. | Подп. и дата | Взам. инв. № | Инв. № дубл. | Подп. и дата

Изм. Лист | № докум. | Подп. | Дата

8КГВ

Лист 9

Копировал: Без - формат А4

Серия 5.904-1, Выпуск 1, часть 1.

Формат	Зона	Поз.	Обозначение	Наименование	Кол.	Примечание
				Сборочные единицы		
		2	2Х-057	Хомут		
				Детали		
		3	1КР-71	Кронштейн		
				8КГВ-58		
				Сборочные единицы		
		2	2Х-058	Хомут	1	
				Детали		
		3	1КР-71	Кронштейн	1	
				8КГВ-59		
				Сборочные единицы		
		2	2Х-059	Хомут	1	
				Детали		
		3	1КР-71	Кронштейн	1	
				8КГВ-60		
				Сборочные единицы		
		2	2Х-060	Хомут	1	
				Детали		
		3	1КР-71	Кронштейн	1	
				8КГВ-61		
				Сборочные единицы		
		2	2Х-061	Хомут	1	
				Детали		
		3	1КР-71	Кронштейн	1	
				8КГВ-62		
				Сборочные единицы		
		2	2Х-062	Хомут	1	
				Детали		
		3	1КР-71	Кронштейн	1	
				8КГВ-63		
				Сборочные единицы		
		2	2Х-063	Хомут	1	

Инв.№ подл. | Подп. и дата | Взам. инв.№ | Инв.№ дубл. | Подп. и дата

Изм. Лист № докум. Подп. Дата

8КГВ

Лист 10

Копировал: Сер- Формат: А1

Формат	Зона	Поз.	Обозначение	Наименование	Кол.	Примечание
				Детали.		
		3	1КР-71	Кронштейн	1	
				8КГВ-64		
				Сборочные единицы		
		2	2Х-064	Хомут	1	
				Детали		
		3	1КР-71	Кронштейн	1	
				8КГВ-65		
				Сборочные единицы		
		2	2Х-065	Хомут	1	
				Детали		
		3	1КР-71	Кронштейн	1	

Инв.№подл. | Подп. и дата | Взам.инв.№ | Инв.№дубл. | Подп. и дата

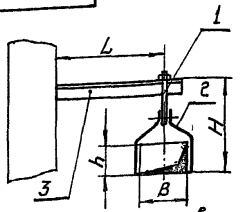

Размеры в мм.

Обозначение	B	h	L	H	Масса, кг
8КГВ	100	150	250	315	1,34
-01		200		365	1,44
-02		250		415	1,54
-03	150	100		265	1,39
-04		150		315	1,48
-05		200		365	1,57
-06		250		415	1,66
-07	200	100		265	1,42
-08		150		315	1,52
-09		200		365	1,61
-10		250		415	1,71
-11		300		515	1,86
-12		400		615	2,04
-13		500		715	2,23
-14	250	100	315	265	2,29
-15		150		315	2,38
-16		200		365	2,48
-17		250		415	2,57
-18		300		515	2,71
-19		400		615	2,9

Продолжение

Обозначение	B	h	L	H	Масса, кг
-20	250	500	315	715	3,09
-21		600		815	3,27
-22		800		1115	3,8
-23	300	200		365	2,57
-24		250		415	2,66
-25		300		515	2,8
-26		400		615	2,99
-27		500		715	3,17
-28		600		815	3,36
-29		800		1115	3,86
-30		1000		1315	4,24
-31	400	200	400	415	3,1
-32		250			3,2
-33		300		515	3,29
-34		400		615	3,48
-35		500		715	3,67
-36		600		815	3,86
-37		800		1115	4,34
-38		1000		1315	4,71
-39	500	200		415	3,29
-40		250		465	3,38
-41		300		515	3,47
-42		400		615	3,66

Продолжение

Обозначение	B	h	L	H	Масса, кг
-43	500	500	400	715	3,85
-44		600		815	4,04
-45		800		1115	4,52
-46		1000		1315	4,9
-47	600	250	500	465	4,98
-48		300		515	5,07
-49		400		615	5,26
-50		500		715	5,54
-51		600		815	5,73
-52		800		1115	6,09
-53		1000		1315	6,46
-54	800	250	630	465	6,79
-55		300		515	6,89
-56		400		615	7,08
-57		500		715	7,27
-58		600		815	7,45
-59		800		1115	7,93
-60		1000		1315	8,31
-61	1000	300		615	7,31
-62		400		715	7,5
-63		500		815	7,69
-64		600		915	7,87
-65		800		1115	8,25

Изм.	Лист	№ докум.	Подп.	Дата
Разраб.		Щеглова		
Пров.		Пронский		
Т. контр.		Каган		
Нач. отд.		Бейзерман		
Н. контр.		Зейликман		
Утв.		Овчинников		

Копировал: Бел.

8 КГВ СБ

Кронштейн с подвеской. Сборочный чертеж.

Лит.	Масса	Масштаб
	См. табл.	—

Лист | Листов: 1

ММСС СССР
Главпромвентиляция
Гипроэлектромвентиляция

Серия 5.904-1, выпуск 1, часть 1.

Инв. № подл. | Подп. и дата | Взам. инв. № | Инв. № дубл. | Подп. и дата

Серия 5.904-1 Выпуск 1, Часть 1

Формат	Зона	Поз.	Обозначение	Наименование	Кол.	Примечание
				Документация		
11			1КВВ СБ	Сборочный чертеж		
			Переменные данные для исполнений			
				1КВВ		
				Сборочные единицы		
11		1	1ФО	Фланец опорный	1	
				Детали		
БЧ		2	5КР	Кронштейн		
				Уголок Б-32×32×4 ГОСТ 8509-72		
				Ст3 ГОСТ 535-79		
				l=450	1	0,86кг
				1КВВ-01		
				Сборочные единицы		
		1	1ФО-01	Фланец опорный	1	
				Детали		
БЧ		2	5КР-01	Кронштейн		
				Уголок Б-32×32×4 ГОСТ 8509-72		
				Ст3 ГОСТ 535-79		
				l=445	1	0,85кг
				1КВВ-02		
				Сборочные единицы		
		1	1ФО-02	Фланец опорный	1	
				Детали		
БЧ		2	5КР-02	Кронштейн		
				Уголок Б-32×32×4 ГОСТ 8509-72		
				Ст3 ГОСТ 535-79		
				l=437	1	0,25кг
				1КВВ-03		

Подп. и дата | Инв. № дубл. | Взам. инв. № | Подп. и дата | Инв. № подл.

Изм.	Лист	№ докум.	Подп.	Дата
Разраб.		Шеглова	[signature]	
Пров.		Пронский		
Н. контр.		Пронский		
Утв.		Вейцман		

1КВВ

Кронштейн опорный

Лит.	Лист	Листов
	1	6

ММСС СССР
Главпромвентиляция
ПТИ Проектпромвентиляция

Копировал: [signature]

Формат: 11

Формат	Зона	Поз.	Обозначение	Наименование	Кол.	Примечание
				Сборочные единицы		
		1	1ФО-03	Фланец опорный	1	
				Детали		
БЧ		2	5КР-03	Кронштейн		
				Уголок Б-32×32×4 ГОСТ 8509-72 Ст3 ГОСТ 535-79		
				ℓ=430	1	0,82кг
				1КВВ-04		
				Сборочные единицы		
		1	1ФО-04	Фланец опорный	1	
				Детали		
БЧ		2	5КР-04	Кронштейн		
				Уголок Б-32×32×4 ГОСТ 8509-72 Ст3 ГОСТ 535-79		
				ℓ=420	1	0,8кг
				1КВВ-05		
				Сборочные единицы		
		1	1ФО-05	Фланец опорный	1	
				Детали		
БЧ		2	5КР-05	Кронштейн		
				Уголок Б-32×32×4 ГОСТ 8509-72 Ст3 ГОСТ 535-79		
				ℓ=410	1	0,78кг
				1КВВ-06		
				Сборочные единицы		
		1	1ФО-06	Фланец опорный	1	
				Детали		
БЧ		2	5КР-06	Кронштейн		
				Уголок Б-32×32×4 ГОСТ 8509-72 Ст3 ГОСТ 535-79		
				ℓ=400	1	0,76кг

Инв.№подл. | Подп. и дата | Взам.инв.№ | Инв.№дубл. | Подп. и дата

Изм. Лист № докум. Подп. Дата

1КВВ

Лист 2

Копировал: [illegible] Формат: А4

Серия 5.9 Выпуск 1, часть 1

Формат	Зона	Поз.	Обозначение	Наименование	Кол.	Примечание
				1КВВ-07		
				Сборочные единицы		
		1	1ФО-07	Фланец опорный	1	
				Детали		
Б4		2	5КР-07	Кронштейн		
				Уголок Б-40х40х4 ГОСТ 8509-72 / Ст.3 ГОСТ 535-79		
				l=452	1	1,09 кг
				1КВВ-08		
				Сборочные единицы		
		1	1ФО-08	Фланец опорный	1	
				Детали		
Б4		2	5КР-08	Кронштейн		
				Уголок Б-40х40х4 ГОСТ 8509-72 / Ст.3 ГОСТ 535-79		
				l=440	1	1,06 кг
				1КВВ-09		
				Сборочные единицы		
		1	1ФО-09	Фланец опорный	1	
				Детали		
Б4		2	5КР-09	Кронштейн		
				Уголок Б-40х40х4 ГОСТ 8509-72 / Ст.3 ГОСТ 535-79		
				l=425	1	1,03 кг
				1КВВ-10		
				Сборочные единицы		
		1	1ФО-10	Фланец опорный	1	
				Детали		
Б4		2	5КР-10	Кронштейн		
				Уголок Б-40х40х4 ГОСТ 8509-72 / Ст.3 ГОСТ 535-79		
				l=407	1	0,98 кг

Инв. № подл. | Подп. и дата | Взам. инв. № | Инв. № дубл. | Подп. и дата

Изм.	Лист	№ докум.	Подп.	Дата	1КВВ	Лист 3

Копировал: Бер- Формат: 11

Формат	Зона	Поз.	Обозначение	Наименование	Кол.	Примечание
				1КВВ-11		
				Сборочные единицы		
		1	1ФО-11	Фланец опорный	1	
				Детали		
БЧ		2	5КР-11	Кронштейн		
				Уголок Б-40×40×4 ГОСТ 8509-72 Ст.3 ГОСТ 535-79		
				ℓ=472	1	1,14 кг
				1КВВ-12		
				Сборочные единицы		
		1	1ФО-12	Фланец опорный	1	
				Детали		
БЧ		2	5КР-12	Кронштейн		
				Уголок Б-40×40×4 ГОСТ 8509-72 Ст.3 ГОСТ 535-79		
				ℓ=450	1	1,09 кг
				1КВВ-13		
				Сборочные единицы		
		1	1ФО-13	Фланец опорный	1	
				Детали		
БЧ		2	5КР-13	Кронштейн		
				Уголок Б-40×40×4 ГОСТ 8509-72 Ст.3 ГОСТ 535-79		
				ℓ=425	1	1,03 кг
				1КВВ-14		
				Сборочные единицы		
		1	1ФО-14	Фланец опорный	1	
				Детали		
БЧ		2	5КР-14	Кронштейн		
				Уголок Б-40×40×4 ГОСТ 8509-72 Ст.3 ГОСТ 535-79		
				ℓ=400	1	0,97

Инв.№ подл. | Подп. и дата | Взам.инв.№ | Инв.№ дубл. | Подп. и дата

Изм. | Лист | № докум. | Подп. | Дата

Копировал | Фор- | Формат А4

Серия 5.904-1, выпуск 1, часть 1.

Формат	Зона	Поз.	Обозначение	Наименование	Кол.	Примечание
				1КВВ-15		
				Сборочные единицы.		
		1	1ФО-15	Фланец опорный	1	
				Детали.		
БЧ		2	5КР-15	Кронштейн		
				Уголок Б-63х63х6 ГОСТ 8509-72 Ст.3 ГОСТ 535-79		
				ℓ=470	1	2,69кг
				1КВВ-16		
				Сборочные единицы.		
		1	1ФО-16	Фланец опорный	1	
				Детали		
БЧ		2	5КР-16	Кронштейн		
				Уголок Б-63х63х6 ГОСТ 8509-72 Ст.3 ГОСТ 535-79		
				ℓ=435	1	2,49кг
				1КВВ-17		
				Сборочные единицы.		
		1	1ФО-17	Фланец опорный	1	
				Детали.		
БЧ		2	5КР-17	Кронштейн		
				Уголок Б-63х63х6 ГОСТ 8509-72 Ст.3 ГОСТ 535-79		
				ℓ=395	1	2,26кг
				1КВВ-18		
				Сборочные единицы.		
		1	1ФО-18	Фланец опорный	1	
				Детали		
БЧ		2	5КР-18	Кронштейн		
				Уголок Б-63х63х6 ГОСТ 8509-72 Ст.3 ГОСТ 535-79		
				ℓ=350	1	2,0кг

Инв.№ подл. | Подп. и дата | Взам. инв.№ | Инв.№ дубл. | Подп. и дата

Изм.	Кол.уч.	Лист	№док.	Подп.	Дата	1КВВ	Лист 5

Копировал: БВЛ — Формат А4

Формат	Зона	Поз.	Обозначение	Наименование	Кол.	Примечание
				1КВВ-19		
				Сборочные единицы		
		1	1ФО-19	Фланец опорный	1	
11		2	6 КР	Кронштейн	1	
				1КВВ-20		
				Сборочные единицы.		
		1	1ФО-20	Фланец опорный	1	
		2	6КР-01	Кронштейн	1	

Инв. № подл. | Подп. и дата | Взам. инв. № | Инв. № дубл. | Подп. и дата

Изм.	Лист	№ докум.	Подп.	Дата	1КВВ	Лист 6

Копировал: [illegible] Формат: 11

1КВВ СБ

Серия 5.904-1. Выпуск 1. Часть 1

Рис.1

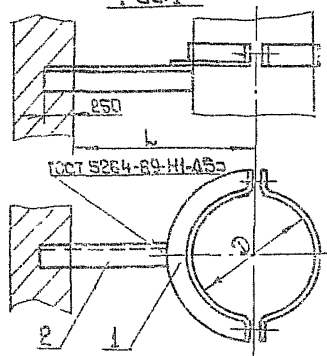

Рис.2

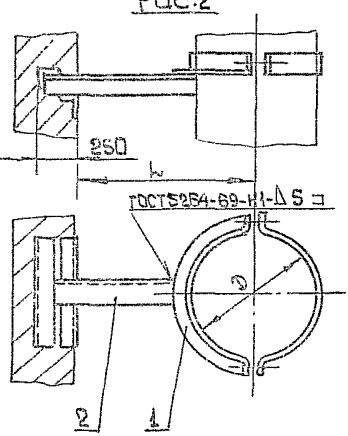

Размеры в мм

Обозначение	Рис.	D	L	Масса, кг
1КВВ	1	100	250	1,5
-01		110		1,53
-02		125		1,56
-03		140		1,62
-04		160		1,68
-05		180		1,74
-06		200		1,76
-07		225	315	2,23
-08		250		2,31
-09		280		2,4
-10		315		2,49
-11		355	400	2,82
-12		400		2,95
-13		450		3,48
-14		500		3,87
-15		560	500	5,91
-16		630		6,08
-17		710		7,85
-18		800		8,26
-19	2	900	630	12,94
-20		1000		13,32

Размеры для справок

Изм.	Лист	N докум.	Подп.	Дата
Разраб.		Щеглова		
Провер.		Пронский		
Т.контр.		Каган		
Нач.отд.		Бейзерман		
Н.контр.		Бейликман		
Утв.		Овчинн. кор.		

1КВВ СБ

Кронштейн опорный

Сборочный чертеж

Лит.	Масса	Масштаб
	См. табл.	

Лист | Листов 1

ММСС СССР
Главпромвентиляция
ГПИ Проектпромвентиляция

Инв. N подл. | Подп. и дата | Взам. инв. N | Инв. N дубл. | Подп. и дата

Копировал

Формат 11

Формат	Зона	Поз.	Обозначение	Наименование	Кол.	Примечание
				Документация		
А2			2КВВ-СБ	Сборочный чертеж		
			Переменные данные для исполнений			
				2 КВВ		
				Сборочные единицы		
А1		1	2ФО	Фланец опорный	1	
				Детали		
Б4		2	10КР	Кронштейн		
				Уголок Б32х32х4 ГОСТ 8509-72 / Ст3 ГОСТ 535-79		
				ℓ=450	1	0,86кг
				2 КВВ-01		
				Сборочные единицы		
		1	2ФО-01	Фланец опорный	1	
				Детали		
Б4		2	10КР	Кронштейн		
				Уголок Б32х32х4 ГОСТ 8509-72 / Ст3 ГОСТ 535-79		
				ℓ=450	1	0,86кг
				2 КВВ-02		
				Сборочные единицы		
		1	2ФО-04	Фланец опорный	1	
				Детали		
Б4		2	10КР	Кронштейн		
				Уголок Б32х32х4 ГОСТ 8509-72 / Ст3 ГОСТ 535-79		
				ℓ=450	1	0,86кг

Инв.№подл. | Подп. и дата | Взам.инв.№ | Инв.№дубл. | Подп. и дата

Изм.	Лист	№ докум.	Подпись	Дата
Разраб.		Шеклока		
Пров.		Пронский		
Н.контр.		Пронский		
Утв.		Белицкий		

2 КВВ

Кронштейн опорный

Лит.	Масса	Масштаб
	1	1:5

МЧС СССР
Главпромвентиляция
ГПИпроектпромвентиляция

Копировал: [illegible]

Формат А1

Серия 5.904-1, выпуск 1, часть 1

Формат	Зона	Поз.	Обозначение	Наименование	Кол.	Примечание
				2КВВ-03.		
				Сборочные единицы.		
		1	2ФО-01	Фланец опорный	1	
				Детали		
54		2	10КР-01	Кронштейн		
				Уголок Б-32х32х4 ГОСТ 8509-72		
				Ст.3 ГОСТ 535-79		
				l=425	1	0,81 кг
				2КВВ-04.		
				Сборочные единицы.		
		1	2ФО-06	Фланец опорный	1	
				Детали		
54		2	10КР-01	Кронштейн		
				Уголок Б-32х32х4 ГОСТ 8509-72		
				Ст.3 ГОСТ 535-79		
				l=425	1	0,81 кг
				2КВВ-05		
				Сборочные единицы.		
		1	2ФО-07	Фланец опорный	1	
				Детали.		
54		2	10КР-01	Кронштейн		
				Уголок Б-32х32х4 ГОСТ 8509-72		
				Ст.3 ГОСТ 535-79		
				l=425	1	0,81 кг
				2КВВ-06		
				Сборочные единицы		
		1	2ФО-09	Фланец опорный	1	
				Детали.		
54		2	10КР-01	Кронштейн		
				Уголок Б-32х32х4 ГОСТ 8509-72		
				Ст.3 ГОСТ 535-79		
				l=425	1	0,81 кг

Инв. № подл. | Подп. и дата | Взам. инв. № | Инв. № дубл. | Подп. и дата

Изм.	Лист	№ докум.	Подп.	Дата	2КВВ	Лист 2

Копировал: [illegible] Формат: 11

Формат	Зона	Поз.	Обозначение	Наименование	Кол.	Примечание
				2КВВ-07		
				Сборочные единицы		
		1	2ФО-03	Фланец опорный	1	
				Детали		
Б4		2	10КР-02	Кронштейн		
				Уголок Б-32х32х4 ГОСТ 8509-72		
				Ст.3 ГОСТ 535-79		
				ℓ=400	1	0,76 кг
				2КВВ-08		
				Сборочные единицы		
		1	2ФО-08	Фланец опорный	1	
				Детали		
Б4		2	10КР-02	Кронштейн		
				Уголок Б-32х32х4 ГОСТ 8509-72		
				Ст.3 ГОСТ 535-79		
				ℓ=400	1	0,76 кг
				2КВВ-09		
				Сборочные единицы		
		1	2ФО-11	Фланец опорный	1	
				Детали		
Б4		2	10КР-02	Кронштейн		
				Уголок Б-32х32х4 ГОСТ 8509-72		
				Ст.3 ГОСТ 535-79		
				ℓ=400	1	0,76 кг
				2КВВ-10		
				Сборочные единицы		
		1	2ФО-12	Фланец опорный	1	
				Детали		
Б4		2	10КР-02	Кронштейн		
				Уголок Б-32х32х4 ГОСТ 8509-72		
				Ст.3 ГОСТ 535-79		
				ℓ=400	1	0,76 кг

Инв.№ подл. | Подп. и дата | Взам. инв.№ | Инв.№ дубл. | Подп. и дата

Формат	Зона	Поз.	Обозначение	Наименование	Кол.	Примечание
				2 КВВ-11		
				Сборочные единицы		
		1	2ФО-14	Фланец опорный	1	
				Детали		
Б4		2	10КР-02	Кронштейн		
				Уголок Б-32х32х4 ГОСТ8509-72		
				Ст.3 ГОСТ 535-79		
				l=400	1	0,76 кг
				2КВВ-12		
				Сборочные единицы		
		1	2ФО-16	Фланец опорный	1	
				Детали		
Б4		2	10КР-02	Кронштейн		
				Уголок Б-32х32х4 ГОСТ8509-72		
				Ст.3 ГОСТ 535-79		
				l=400	1	0,76 кг
				2КВВ-13		
				Сборочные единицы		
		1	2ФО-18	Фланец опорный	1	
				Детали		
Б4		2	10 КР-02	Кронштейн		
				Уголок Б-32х32х4 ГОСТ8509-72		
				Ст.3 ГОСТ 535-79		
				l=400	1	0,76 кг
				2КВВ-14		
				Сборочные единицы		
		1	2ФО-05	Фланец опорный		
				Детали		
Б4		2	10КР-03	Кронштейн		
				Уголок Б-32х32х4 ГОСТ8509-72		
				Ст.3 ГОСТ 535-79		
				l=440	1	1,66 кг

Серия 5.904-1, выпуск 1, часть 1

Подп. и дата | Инв. № дубл. | Взам. инв. № | Подп. и дата | Инв. № подл.

2КВВ

Лист 4

Формат	Зона	Поз.	Обозначение	Наименование	Кол.	Примечание
				2 КВВ-15		
				Сборочные единицы		
		1	2ФО-10	Фланец опорный	1	
				Детали		
64		2	10КР-03	Кронштейн		
				Уголок Б-50х50х5 ГОСТ 8509-72		
				Ст.3 ГОСТ 535-79		
				l=440	1	1,66 кг.
				2КВВ-16		
				Сборочные единицы		
		1	2ФО-13	Фланец опорный	1	
				Детали		
64		2	10КР-03	Кронштейн		
				Уголок Б-50х50х5 ГОСТ 8509-72		
				Ст.3 ГОСТ 535-79		
				l=440	1	1,66 кг
				2КВВ-17		
				Сборочные единицы		
		1	2ФО-20	Фланец опорный	1	
				Детали		
64		2	10КР-03	Кронштейн		
				Уголок Б-50х50х5 ГОСТ 8509-72		
				Ст.3 ГОСТ 535-79		
				l=440	1	1,66 кг
				2КВВ-18		
				Сборочные единицы		
		1	2ФО-21	Фланец опорный	1	
				Детали		
64		2	10КР-03	Кронштейн		
				Уголок Б-50х50х5 ГОСТ 8509-72		
				Ст.3 ГОСТ 535-79		
				l=440	1	1,[illegible]

Инв. № подл. | Подп. и дата | Взам. инв. № | Инв. № дубл. | Подп. и дата

Изм. | Лист | № докум. | Подп. | Дата

Серия 5.904-1, выпуск 1, часть 1

Формат	Зона	Поз.	Обозначение	Наименование	Кол.	Примечание
				2КВВ-19		
				Сборочные единицы		
		1	2ФО-23	фланец опорный	1	
				Детали		
БЧ		2	10КР-03	Кронштейн		
				Уголок Б-50х50х5 ГОСТ 8509-72 Ст.3 ГОСТ 535-79		
				ℓ=440	1	1,66 кг
				2КВВ-20		
				Сборочные единицы		
		1	2ФО-25	фланец опорный	1	
				Детали		
БЧ		2	10КР-03	Кронштейн		
				Уголок Б-50х50х5 ГОСТ 8509-72 Ст.3 ГОСТ 535-79		
				ℓ=440	1	1,66 кг
				2КВВ-21		
				Сборочные единицы		
		1	2ФО-27	фланец опорный	1	
				Детали		
БЧ		2	10КР-03	Кронштейн		
				Уголок Б-50х50х5 ГОСТ 8509-72 Ст.3 ГОСТ 535-79		
				ℓ=440	1	1,66 кг
				2КВВ-22		
				Сборочные единицы		
		1	2ФО-29	фланец опорный	1	
				Детали		
БЧ		2	10КР-03	Кронштейн		
				Уголок Б-50х50х5 ГОСТ 8509-72 Ст.3 ГОСТ 535-79		
				ℓ=440	1	1,66 кг

Инв.№подл. | Подп. и дата | Взам. инв.№ | Инв.№дубл. | Подп. и дата

Изм. Лист № докум. Подп. Дата

2КВВ

Лист 6

Формат	Зона	Поз.	Обозначение	Наименование	Кол.	Примечание
				2КВВ-23		
				Сборочные единицы.		
		1	2ФО-15	Фланец опорный	1	
				Детали		
БЧ		2	10КР-04	Кронштейн		
				Уголок Б-50×50×5 ГОСТ 8509-72		
				Ст.3 ГОСТ 535-79		
				ℓ=415	1	1,56кг
				2КВВ-24		
				Сборочные единицы.		
		1	2ФО-22	Фланец опорный	1	
				Детали		
БЧ		2	10КР-04	Кронштейн		
				Уголок Б-50×50×5 ГОСТ 8509-72		
				Ст.3 ГОСТ 535-79		
				ℓ=415	1	1,56кг
				2КВВ-25		
				Сборочные единицы		
		1	2ФО-31	Фланец опорный	1	
				Детали		
БЧ		2	10КР-04	Кронштейн		
				Уголок Б-50×50×5 ГОСТ 8509-72		
				Ст.3 ГОСТ 535-79		
				ℓ=415	1	1,56кг
				2КВВ-26		
				Сборочные единицы.		
		1	2ФО-32	Фланец опорный	1	
				Детали		
БЧ		2	10КР-04	Кронштейн		
				Уголок Б-50×50×5 ГОСТ 8509-72		
				Ст.3 ГОСТ 535-79		
				ℓ=415	1	1,56кг

Инв.№подл. | Подп. и дата | Взам.инв.№ | Инв.№дубл. | Подп. и дата

Изм. Лист №докум. Подп. Дата

2КВВ

Лист 7

Серия 5.904-1, выпуск 1, часть 1

Формат	Зона	Поз.	Обозначение	Наименование	Кол.	Примечание
				2КВВ-27		
				Сборочные единицы:		
		1	2ФО-34	Фланец опорный	1	
				Детали		
БЧ		2	10КР-04	Кронштейн		
				Уголок Б-50х50х5 ГОСТ 8509-72 Ст.3 ГОСТ 535-79		
				ℓ=415	1	1,56 кг
				2КВВ-28		
				Сборочные единицы		
		1	2ФО-36	Фланец опорный	1	
				Детали		
БЧ		2	10КР-04	Кронштейн		
				Уголок Б-50х50х5 ГОСТ 8509-72 Ст.3 ГОСТ 535-79		
				ℓ=415	1	1,56 кг
				2КВВ-29		
				Сборочные единицы		
		1	2ФО-38	Фланец опорный	1	
				Детали		
БЧ		2	10КР-04	Кронштейн		
				Уголок Б-50х50х5 ГОСТ 8509-72 Ст.3 ГОСТ 535-79		
				ℓ=415	1	1,56 кг
				2КВВ-30		
				Сборочные единицы		
		1	2ФО-40	фланец опорный	1	
				Детали		
БЧ		2	10КР-04	Кронштейн		
				Уголок Б-50х50х5 ГОСТ 8509-72 Ст.3 ГОСТ 535-79		
				ℓ=415	1	1,56 кг

Инв.№подл. | Подп. и дата | Взам.инв.№ | Инв.№дубл. | Подп. и дата

Изм. Лист № докум. Подп. Дата

2КВВ

Лист 8

Формат	Зона	Поз.	Обозначение	Наименование	Кол.	Примечание
				2КВВ-31		
				Сборочные единицы		
		1	2ФО-17	Фланец опорный	1	
				Детали		
5½		2	10КР-05	Кронштейн		
				Уголок Б-50×50×5 ГОСТ 8509-72 Ст.3 ГОСТ 535-79		
				ℓ=450	1	1,7кг
				2КВВ-32		
				Сборочные единицы		
		1	2ФО-24	Фланец опорный	1	
				Детали		
5½		2	10КР-05	Кронштейн		
				Уголок Б-50×50×5 ГОСТ 8509-72 Ст.3 ГОСТ 535-79		
				ℓ=450	1	1,7кг
				2КВВ-33		
				Сборочные единицы		
		1	2ФО-33	Фланец опорный	1	
				Детали		
6¼		2	10КР-05	Кронштейн		
				Уголок Б-50×50×5 ГОСТ 8509-72 Ст.3 ГОСТ 535-79		
				ℓ=450	1	1,7кг
				2КВВ-34		
				Сборочные единицы		
		1	2ФО-42	Фланец опорный	1	
				Детали		
5½		2	10КР-05	Кронштейн		
				Уголок Б-50×50×5 ГОСТ 8509-72 Ст.3 ГОСТ 535-79		
				ℓ=450	1	1,7кг

Инв.№ подл. | Подп. и дата | Взам.инв.№ | Инв.№ дубл. | Подп. и дата

Изм. Лист № докум. Подп. Дата

Серия 5.903-1, выпуск 1, часть 1

Формат	Зона	Поз.	Обозначение	Наименование	Кол.	Примечание
				2КВВ-35		
				Сборочные единицы.		
		1	2ФО-43	фланец опорный	1	
				Детали		
БЧ		2	10КР-05	Кронштейн		
				Уголок Б-50х50х5 ГОСТ 8509-72 Ст. 3 ГОСТ 535-79		
				ℓ=450	1	1,7 кг
				2КВВ-36		
				Сборочные единицы.		
		1	2ФО-45	фланец опорный	1	
				Детали		
БЧ		2	10КР-05	Кронштейн		
				Уголок Б-50х50х5 ГОСТ 8509-72 Ст. 3 ГОСТ 535-79		
				ℓ=450	1	1,7 кг
				2КВВ-37		
				Сборочные единицы		
		1	2ФО-47	фланец опорный	1	
				Детали		
БЧ		2	10КР-05	Кронштейн		
				Уголок Б-50х50х5 ГОСТ 8509-72 Ст. 3 ГОСТ 535-79		
				ℓ=450	1	1,7 кг
				2КВВ-38		
				Сборочные единицы.		
		1	2ФО-49	фланец опорный	1	
				Детали		
БЧ		2	10КР-05	Кронштейн		
				Уголок Б-50х50х5 ГОСТ 8509-72 Ст. 3 ГОСТ 535-79		
				ℓ=450	1	1,7 кг

Инв. № подл. | Подп. и дата | Взам. инв. № | Инв. № дубл. | Подп. и дата

Изм. Лист № докум. Подп. Дата

2КВВ

Лист 10

Копировал: Сер — Формат: А1

Формат	Зона	Поз.	Обозначение	Наименование	Кол.	Примечание
				2КВВ-39		
				Сборочные единицы.		
		1	2ф0-19	фланец опорный	1	
				Детали		
БЧ		2	10КР-06	Кронштейн		
				Уголок Б-50х50х5 ГОСТ 8509-72 / Ст.3 ГОСТ 535-79		
				ℓ=400	1	1,51 кг
				2КВВ-40		
				Сборочные единицы		
		1	2ф0-26	фланец опорный	1	
				Детали.		
БЧ		2	10КР-06	Кронштейн		
				Уголок Б-50х50х5. ГОСТ 8509-72 / Ст.3 ГОСТ 535-79		
				ℓ=400	1	1,51 кг
				2КВВ-41		
				Сборочные единицы.		
		1	2ф0-35	фланец опорный	1	
				Детали		
БЧ		2	10КР-06	Кронштейн		
				Уголок Б-50х50х5 ГОСТ 8509-72 / Ст.3 ГОСТ 535-79		
				ℓ=400	1	1,51 кг
				2КВВ-42		
				Сборочные единицы.		
		1	2ф0-44	фланец опорный	1	
				Детали		
БЧ		2	10КР-06	Кронштейн		
				Уголок Б-50х50х5 ГОСТ 8509-72 / Ст.3 ГОСТ 535-79		
				ℓ=400	1	1,51 кг

Инв. № подл. | Подп. и дата | Взам. инв. № | Инв. № дубл. | Подп. и дата

Изм. Лист № докум. Подп. Дата

2КВВ

Лист 11

Копировал Без - формат А1

Серия 5.904-1, выпуск 1, часть 1

Формат	Зона	Поз.	Обозначение	Наименование	Кол.	Примечание
				2КВВ-43		
				Сборочные единицы		
		1	2ФО-51	Фланец опорный	1	
				Детали		
Б4		2	10КР-06	Кронштейн		
				Уголок Б-50×50×5 ГОСТ 8509-72		
				Ст.3 ГОСТ 535-79		
				l=400	1	1,51
				2КВВ-44		
				Сборочные единицы		
		1	2ФО-52	Фланец опорный	1	
				Детали		
Б4		2	10КР-06	Кронштейн		
				Уголок Б-50×50×5 ГОСТ 8509-72		
				Ст.3 ГОСТ 535-79		
				l=400	1	1,51
				2КВВ-45		
				Сборочные единицы		
		1	2ФО-54	Фланец опорный	1	
				Детали		
Б4		2	10КР-06	Кронштейн		
				Уголок Б-50×50×5 ГОСТ 8509-72		
				Ст.3 ГОСТ 535-79		
				l=400	1	1,51
				2КВВ-46		
				Сборочные единицы		
		1	2ФО-56	Фланец опорный	1	
				Детали		
Б4		2	10КР-06	Кронштейн		
				Уголок Б-50×50×5 ГОСТ 8509-72		
				Ст.3 ГОСТ 535-79		
				l=400	1	1,51

Инв. № подл. | Подп. и дата | Взам. инв. № | Инв. № дубл. | Подп. и дата

2.5ВВ

Лист 12

Копировал: Спф- Формат 1

Формат	Зона	Поз.	Обозначение	Наименование	Кол.	Приме-чание
				2КВВ-47		
				Сборочные единицы		
		1	2ф0-28	Фланец опорный	1	
П	2		11КР	Кронштейн.	1	
				2КВВ-48		
				Сборочные единицы		
		1	2ф0-37	Фланец опорный	1	
П	2		11КР	Кронштейн	1	
				2КВВ-49		
				Сборочные единицы		
		1	2ф0-46	Фланец опорный	1	
П	2		11КР	Кронштейн	1	
				2КВВ-50		
				Сборочные единицы		
		1	2ф0-53	Фланец опорный	1	
П	2		11КР	Кронштейн	1	
				2КВВ-51		
				Сборочные единицы		
		1	2ф0-58	Фланец опорный	1	
П	2		11КР	Кронштейн	1	
				2КВВ-52		
				Сборочные единицы		
		1	2ф0-53	Фланец опорный	1	
П	2		11КР	Кронштейн	1	
				2КВВ-53		
				Сборочные единицы		
		1	2ф0-61	Фланец опорный	1	
П	2		11КР	Кронштейн	1	
				2КВВ-54		
				Сборочные единицы		
		1	2ф0-32	Фланец опорный	1	
П	2		11КР-01	Кронштейн	1	

Инв.№ подл. | Подп. и дата | Взам.инв.№ | Инв.№ дубл. | Подп. и дата

2КВВ

Копировал | Формат А2

Серия 5.904-1, выпуск 1, часть I

Формат	Зона	Поз.	Обозначение	Наименование	Кол.	Примечание
				2КВВ-55		
				Сборочные единицы		
		1	2ФО-39	фланец опорный	1	
		2	11КР-01	Кронштейн	1	
				2КВВ-56		
				Сборочные единицы		
		1	2ФО-48	фланец опорный	1	
		2	11КР-01	Кронштейн	1	
				2КВВ-57		
				Сборочные единицы		
		1	2ФО-55	фланец опорный	1	
		2	11КР-01	Кронштейн	1	
				2КВВ-58		
				Сборочные единицы		
		1	2ФО-60	фланец опорный	1	
		2	11КР-01	Кронштейн	1	
				2КВВ-59		
				Сборочные единицы		
		1	2ФО-63	фланец опорный	1	
		2	11КР-01	Кронштейн	1	
				2КВВ-60		
				Сборочные единицы		
		1	2ФО-64	фланец опорный	1	
		2	11КР-01	Кронштейн	1	
				2КВВ-61		
				Сборочные единицы		
		1	2ФО-41	фланец опорный	1	
		2	11КР-02	Кронштейн	1	
				2КВВ-62		
				Сборочные единицы		
		1	2ФО-50	фланец	1	
		2	11КР-02	Кронштейн	1	

Инв. № подл. | Подп. и дата | Взам. инв. № | Инв. № дубл. | Подп. и дата

Изм. | Лист | № докум. | Подп. | Дата

2КВВ

Лист 14

Копировал: Бер- Формат А4

Формат	Зона	Поз.	Обозначение	Наименование	Кол.	Примечание
				2КВВ-63		
				Сборочные единицы.		
		1	2ФО-57	фланец опорный	1	
		2	11КР-02	Кронштейн	1	
				2КВВ-64		
				Сборочные единицы.		
		1	2ФО-62	фланец опорный	1	
		2	11КР-02	Кронштейн	1	
				2КВВ-65		
				Сборочные единицы		
		1	2ФО-65	фланец опорный	1	
		2	11КР-02	Кронштейн	1	

Инв.№ подл. | Подп. и дата | Взам. инв.№ | Инв.№ дубл. | Подп. и дата

Изм. Лист № докум. Подп. Дата

2КВВ

Лист 15

Копировал: Без -

Серия 5.9ф-1, выпуск 1, часть 1.

2КВВ СБ

Рис.1

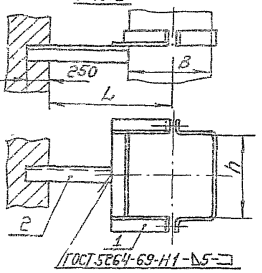

Рис.2

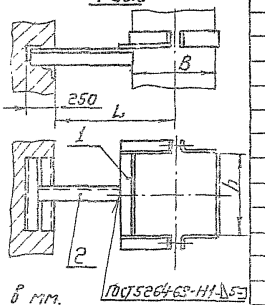

Размеры в мм.

Обозначение	Рис.	B	h	L	Масса кг
2КВВ	1	100	150	250	1,72
-01			200		1,85
-02			250		1,99
-03		150	100		1,67
-04			150		1,8
-05			200		1,94
-06			250		2,07
-07		200	100		1,75
-08			150		1,89
-09			200		2,02
-10			250		2,15
-11			300		2,28
-12			400		2,54
-13			500		2,8
-14		250	100	315	2,79
-15			150		2,92
-16			200		3,05

Продолжение

Обозначение	Рис.	B	h	L	Масса кг
-17	1	250	250	315	3,18
-18			300		3,32
-19			400		3,57
-20			500		3,83
-21			600		4,1
-22			800		4,62
-23		300	200		3,08
-24			250		3,22
-25			300		3,34
-26			400		3,6
-27			500		3,86
-28			600		4,12
-29			800		4,65
-30			1000		5,18
-31		400	200	400	3,48
-32			250		3,61
-33			300		3,74
-34			400		4,0
-35			500		4,26
-36			600		4,52
-37			800		5,05
-38			1000		5,58
-39		500	200		3,55
-40			250		3,68
-41			300		3,81

Продолжение

Обозначение	Рис.	B	h	L	Масса кг
-42	1	500	400	400	4,07
-43			500		4,91
-44			600		5,23
-45			800		5,85
-46			1000		6,48
-47	2	600	250	500	7,99
-48			300		8,11
-49			400		8,37
-50			500		9,27
-51			600		9,58
-52			800		10,21
-53			1000		10,83
-54		800	250	630	8,91
-55			300		9,04
-56			400		9,3
-57			500		10,29
-58			600		10,61
-59			800		13,95
-60			1000		14,89
-61		1000	300		9,16
-62			400		9,42
-63			500		10,51
-64			600		10,82
-65			800		14,48

Размеры для справок.

Изм.	Лист	№ докум.	Подп.	Дата
Разраб.		Шеглова		
Пров.		Пронский		
Т. контр.		Казан		
Нач. отд.		Бейзерман		
Н. контр.		Зейликман		
Утв.		Овчинников		

2КВВ СБ

Кронштейн опорный. Сборочный чертеж.

Лит.	Масса	Масштаб
	См. табл.	—

Лист | Листов: 1

ММСС и СССР Главпромвентиляция ГПИ Проектпромвентиляция

Копировал: Бер-

Формат: 12

Инв. № подл. | Подп. и дата | Взам. инв. № | Инв. № дубл. | Подп. и дата

Серия 5.901-1, выпуск 1, часть 1

Формат	Зона	Поз.	Обозначение	Наименование	Кол.	Примечание
				Документация.		
12			3КВВ СБ	Сборочный чертеж.		
				Сборочные единицы.		
		1	1Ш-06	Шпилька	2	
				Детали.		
		2	1Н-03	Накладка	1	
			Переменные данные для исполнений			
				3КВВ		
				Сборочные единицы.		
11		3	1ФО	Фланец опорный	1	
				Детали.		
12		4	9КР	Кронштейн	1	
				3КВВ-01		
				Сборочные единицы.		
		3	1ФО-01	Фланец опорный	1	
				Детали.		
		4	9КР-01	Кронштейн	1	
				3КВВ-02		
				Сборочные единицы.		
		3	1ФО-02	Фланец опорный	1	
				Детали.		
		4	9КР-02	Кронштейн	1	
				3КВВ-03		
				Сборочные единицы.		
		3	1ФО-03	Фланец опорный	1	
				Детали.		
		4	9КР-03	Кронштейн	1	
				3КВВ-04		
				Сборочные единицы.		
		3	1ФО-04	Фланец опорный	1	

Подп. и дата | Инв. № подл. | Взам. инв. № | Подп. и дата | Инв. № подл.

Изм.	Лист	№ докум.	Подп.	Дата
Разраб.		Щеглова		
Пров.		Пронский		
Н.контр.		Пронский		
Утв.		Зейликман		

3КВВ

Кронштейн опорный.

Лит.	Лист	Листов
	1	4

МИНСС СССР
Главпромвентиляция
ТИ Проектпромвентиляция

Копировал: Бер- Формат: 11

Формат	Зона	Поз.	Обозначение	Наименование	Кол.	Приме-чание
				Детали.		
		4	9КР-04	Кронштейн	1	
				3КВВ-05		
				Сборочные единицы.		
		3	1Ф0-05	Фланец опорный	1	
				Детали.		
		4	9КР-05	Кронштейн	1	
				3КВВ-06		
				Сборочные единицы.		
		3	1Ф0-06	Фланец опорный	1	
				Детали.		
		4	9КР-06	Кронштейн	1	
				3КВВ-07		
				Сборочные единицы.		
		3	1Ф0-07	Фланец опорный	1	
				Детали.		
		4	9КР-07	Кронштейн	1	
				3КВВ-08		
				Сборочные единицы.		
		3	1Ф0-08	Фланец опорный	1	
				Детали.		
		4	9КР-08	Кронштейн	1	
				3КВВ-09		
				Сборочные единицы.		
		3	1Ф0-09	Фланец опорный	1	
				Детали		
		4	9КР-09	Кронштейн	1	
				3КВВ-10		
				Сборочные единицы.		
		3	1Ф0-10	Фланец опорный	1	
				Детали.		
		4	9КР-10	Кронштейн	1	
				3КВВ-11		

Инв. № подл. | Подп. и дата | Взам. инв. № | Инв. № дубл. | Подп. и дата

Изм. Лист № докум. Подп. Дата

Копировал

Формат

Серия 5.904-1, выпуск 1, часть 1.

Формат	Зона	Поз.	Обозначение	Наименование	Кол	Примечание
				Сборочные единицы		
		3	1ФО-11	фланец опорный	1	
				Детали		
		4	9КР-11	Кронштейн	1	
				3КВВ-12		
				Сборочные единицы		
		3	1ФО-12	фланец опорный	1	
				Детали		
		4	9КР-12	Кронштейн	1	
				3КВВ-13		
				Сборочные единицы		
		3	1ФО-13	фланец опорный	1	
				Детали		
		4	9КР-13	Кронштейн	1	
				3КВВ-14		
				Сборочные единицы		
		3	1ФО-14	фланец опорный	1	
				Детали		
		4	9КР-14	Кронштейн	1	
				3КВВ-15		
				Сборочные единицы		
		3	1ФО-15	фланец опорный	1	
				Детали		
		4	9КР-15	Кронштейн	1	
				3КВВ-16		
				Сборочные единицы		
		3	1ФО-16	фланец опорный	1	
				Детали		
		4	9КР-16	Кронштейн	1	
				3КВВ-17		
				Сборочные единицы		
		3	1ФО-17	фланец опорный	1	
				Детали		

Инв. № подл. | Подп. и дата | Взам. инв. № | Инв. № дубл. | Подп. и дата

Изм.	Лист	№ докум.	Подп.	Дата	3КВВ	Лист 3

Копировал: Сер- Формат: А1

Формат	Зона	Поз.	Обозначение	Наименование	Кол.	Примечание
		4	9КР-17	Кронштейн	1	
				3КВВ-18		
				Сборочные единицы		
		3	1ФО-18	фланец опорный	1	
				Детали		
		4	9КР-18	Кронштейн	1	
				3КВВ-19		
				Сборочные единицы		
		3	1ФО-19	фланец опорный	1	
				Детали		
		4	9КР-19	Кронштейн	1	
				3КВВ-20		
				Сборочные единицы		
		3	1ФО-20	фланец опорный	1	
				Детали		
		4	9КР-20	Кронштейн	1	

Инв.№подл. | Подп. и дата | Взам.инв.№ | Инв.№дубл. | Подп. и дата

Изм.	Лист	№ докум.	Подп.	Дата	3КЗВ	Лист 4

Копировал: Без - Формат: 11

3 КВВ СБ

Серия 5.904-1 Выпуск 1, Часть 1

Рис. 1

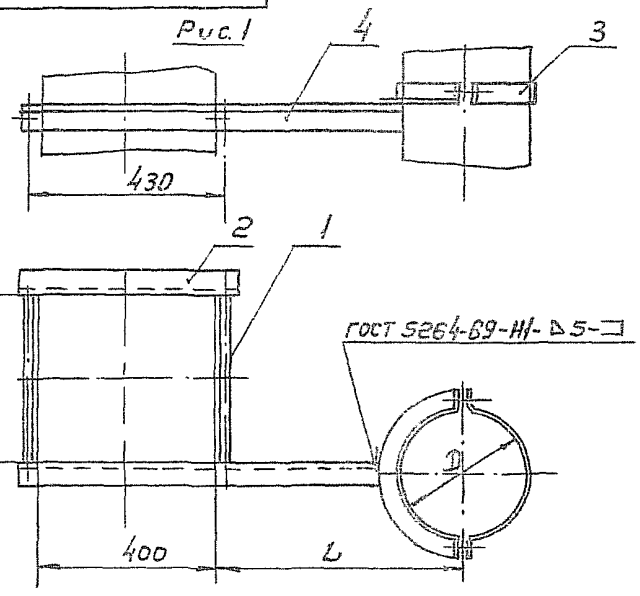

Рис. 2

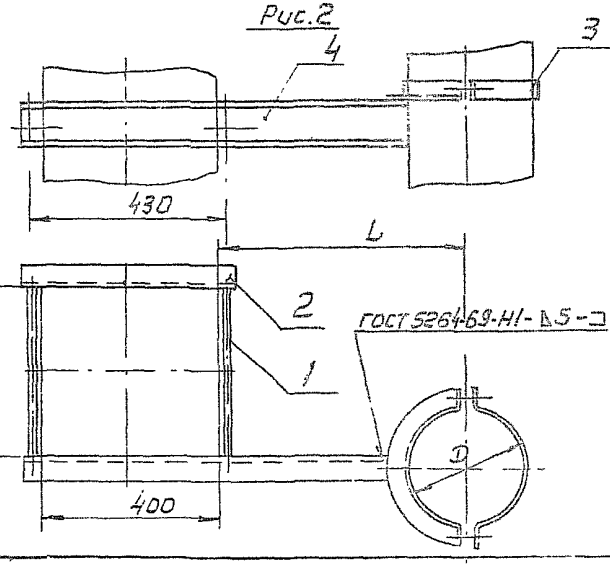

Размеры в мм

Обозначение	Рис.	D	L	Масса, кг
3 КВВ	1	100	250	4,25
-01		110		4,28
-02		125		4,31
-03		140		4,36
-04		160		4,42
-05		180		4,47
-06		200		4,49
-07		225	315	5,63
-08		250		5,69
-09		280		5,76
-10		315		5,83
-11		355	400	6,24
-12		400		6,34
-13		450		6,84
-14		500		7,19
-15		560	500	9,79
-16		630		9,92
-17		710		11,65
-18		800		12,02
-19	2	900	630	13,45
-20		1000		13,84

Размеры для справок

Изм	Лист	N докум.	Подп.	Дата
Разраб.		Шеклова		
Пров.		Пронский		
Т. контр.		Каган		
Нач. отд.		Бейзерман		
Н. контр.		Зейликман		
Утв.		Овчинников		

3 КВВ СБ

Кронштейн опорный
Сборочный чертеж

Лит	Масса	Масштаб
	См. табл.	—

Лист | Листов 1

МИСС СССР
Главпромвентиляция
ГПИ Проектпромвентиляция

Копировал: Б—

Формат: 12

Инв. № подл. | Подп. и дата | Взам. инв. № | Инв. № дубл. | Подп. и дата

Серия 5.903-1 Выпуск 1, часть 1.

Формат	Зона	Поз.	Обозначение	Наименование	Кол.	Примечание
				Документация		
1С			3КВВ-А СБ	Сборочный чертеж		
				Сборочные единицы		
		1	1Ш-06	Шпилька	2	
				Детали.		
		2	1Н-09	Накладка	1	
			Переменные данные для исполнений.			
				3КВВ-А.		
				Сборочные единицы.		
11		3	1Ф0	Фланец опорный	1	
				Детали.		
		4	9КР-21	Кронштейн	1	
				3КВВ-А-01		
				Сборочные единицы.		
		3	1Ф0-01	Фланец опорный	1	
				Детали		
		4	9КР-22	Кронштейн	1	
				3КВВ-А-02		
				Сборочные единицы.		
		3	1Ф0-02	Фланец опорный	1	
				Детали.		
		4	9КР-23	Кронштейн	1	
				3КВВ-А-03		
				Сборочные единицы.		
		3	1Ф0-03	Фланец опорный	1	
				Детали		
		4	9КР-24	Кронштейн	1	
				3КВВ-А-04		
				Сборочные единицы.		
		3	1Ф0-04	Фланец опорный	1	

Инв. № подл. | Подп. и дата | Взам. инв. № | Инв. № дубл. | Подп. и дата

Изм.	Лист	№ докум.	Подп.	Дата
Разраб.		Щеглова		
Пров.		Пронский		
Н. контр.		Пронский		
Утв.		Зельникман		

3КВВ-А.

Кронштейн опорный

Лит.	Лист	Листов
	1	4

МПСС СССР Главпромвентиляция ГПИпроектпромвентиляция

Копировал Формат А1

Формат	Зона	Поз.	Обозначение	Наименование	Кол.	Примечание
				Детали.		
		4	9КР-25	Кронштейн	1	
				3КВВ-А-05		
				Сборочные единицы		
		3	1Ф0-05	фланец опорный	1	
				Детали.		
		4	9КР-26	Кронштейн	1	
				3КВВ-А-06		
				Сборочные единицы.		
		3	1Ф0-06	фланец опорный	1	
				Детали.		
		4	9КР-27	Кронштейн	1	
				3КВВ-А-07		
				Сборочные единицы.		
		3	1Ф0-07	фланец опорный	1	
				Детали.		
		4	9КР-28	Кронштейн	1	
				3КВВ-А-08		
				Сборочные единицы.		
		3	1Ф0-08	фланец опорный	1	
				Детали.		
		4	9КР-29	Кронштейн	1	
				3КВВ-А-09		
				Сборочные единицы.		
		3	1Ф0-09	фланец опорный	1	
				Детали.		
		4	9КР-30	Кронштейн	1	
				3КВВ-А-10		
				Сборочные единицы.		
		3	1Ф0-10	фланец опорный	1	
				Детали.		
		4	9КР-31	Кронштейн	1	
				3КВВ-А-11		

Инв. № подл. | Подп. и дата | Взам. инв. № | Инв. № дубл. | Подп. и дата

Изм. Лист № докум. Подп. Дата

3КВВ-А

Лист 2

Копировал: Без -

Формат: А4

Поз.	Обозначение	Наименование	Кол.	Примечание
		Сборочные единицы		
3	1ФО-11	Фланец опорный	1	
		Детали		
4	9КР-32	Кронштейн	1	
		3КВВ-А-12		
		Сборочные единицы		
3	1ФО-12	Фланец опорный	1	
		Детали		
4	9КР-33	Кронштейн	1	
		3КВВ-А-13		
		Сборочные единицы		
3	1ФО-13	Фланец опорный	1	
		Детали		
4	9КР-34	Кронштейн	1	
		3КВВ-А-14		
		Сборочные единицы		
3	1ФО-14	Фланец опорный	1	
		Детали		
4	9КР-35	Кронштейн	1	
		3КВВ-А-15		
		Сборочные единицы		
3	1ФО-15	Фланец опорный	1	
		Детали		
4	9КР-36	Кронштейн	1	
		3КВВ-А-16		
		Сборочные единицы		
3	1ФО-16	Фланец опорный	1	
		Детали		
4	9КР-37	Кронштейн	1	
		3КВВ-А-17		
		Сборочные единицы		
3	1ФО-17	Фланец опорный		
		Детали		

Серия 5.000-1

Инв. № подл. | Подп. и дата | Взам. инв. № | Инв. № дубл. | Подп. и дата

Изм. | Лист | № докум. | Подп. | Дата

3КВВ-А

Копировал Фер

Поз.	Обозначение	Наименование	Кол.	Примечание
1	9КР-3В	Кронштейн	1	
		3КВВ-А-18		
		Сборочные единицы		
3	1Ф0-18	Планец опорный	1	
		Детали		
4	9КР-3У	Кронштейн	1	
		3КВВ-А-15		
		Сборочные единицы		
3	1Ф0-19	Планец опорный	1	
		Детали		
4	9КР-1	Кронштейн	1	
		3КВВ-А-20		
		Сборочные единицы		
3	1Ф0-20	Планец опорный	1	
		Детали		
4	9КР-1У	Кронштейн	1	

Инв. № подл. | Подпись и дата | Взам. инв. №

Копировал Фор- формат

3КВВ-А СБ

Серия 5.904-1 Выпуск 1, часть 1

Рис.1

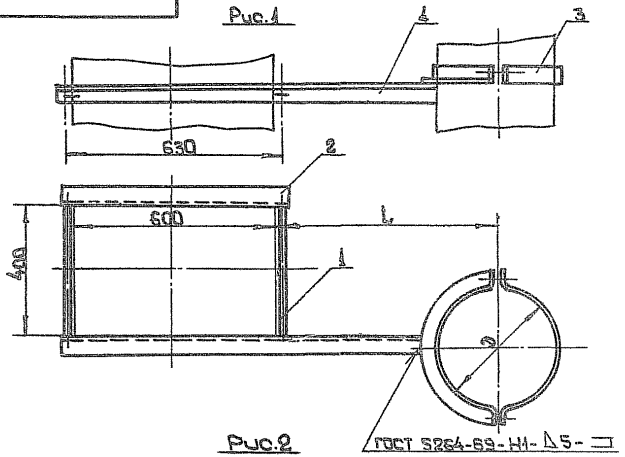

Рис.2

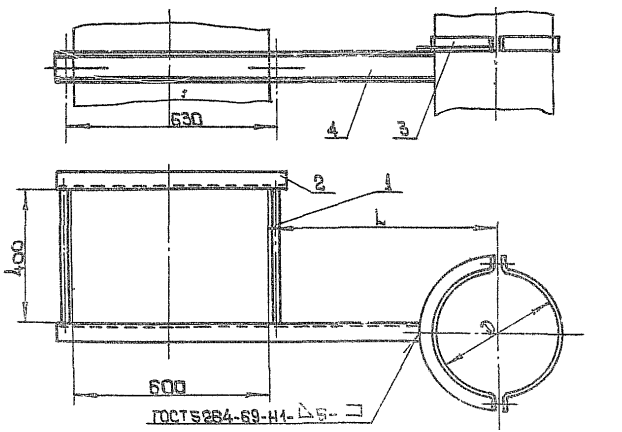

Размеры в мм

Обозначение	Рис.	D	L	Масса, кг
3КВВ-А	1	100	250	6,14
-01		110		6,17
-02		125		6,2
-03		140		6,26
-04		160		6,31
-05		180		6,37
-06		200		6,38
-07		225	315	7,79
-08		250		7,86
-09		280		7,92
-10		315		7,99
-11		355	400	8,41
-12		400		8,51
-13		450		9,0
-14		500		9,36
-15		560	500	12,56
-16		630		12,69
-17		710		14,42
-18		800		14,79
-19	2	900	630	16,27
-20		1000		16,66

Размеры для справок

Изм.	Лист	N докум.	Подп.	Дата
Разраб.		Щеглова		
Пров.		Гронский		
Т. контр.		Казан		
Нач. отд.		Вейзерман		
Н. контр.		Вейликман		
Утв.		Овчинников		

3 КВВ-АСБ

Кронштейн опорный сборочный чертеж

Лит.	Масса	Масштаб
	см. табл.	–

Лист | Листов 1

ММСС СССР Главпромвентиляция ТИПроектпромвентиляция

Копировал: [signature]

Формат 12

Инв. N подл. | Подп. и дата | Взам. инв. N | Инв. N дубл. | Подп. и дата

Формат	Зона	Поз.	Обозначение	Наименование	Кол.	Примечание
				Документация		
12			3КВВ-Б СБ	Сборочный чертеж		
				Сборочные единицы		
		1	1Ш-10	Шпилька	2	
				Детали		
		2	1Н-03	Накладка	1	
			Переменные данные для исполнений.			
				3КВВ-Б		
				Сборочные единицы		
11		3	1ФО	Фланец опорный	1	
				Детали		
12		4	9КР	Кронштейн	1	
				3КВВ-Б-01		
				Сборочные единицы		
		3	1ФО-01	Фланец опорный	1	
				Детали		
		4	9КР-01	Кронштейн	1	
				3КВВ-Б-02		
				Сборочные единицы		
		3	1ФО-02	Фланец опорный		
				Детали		
		4	9КР-02	Кронштейн	1	
				3КВВ-Б-03		
				Сборочные единицы		
		3	1ФО-03	Фланец опорный		
				Детали		
		4	9КР-03	Кронштейн	1	
				3КВВ-Б-04		
				Сборочные единицы		
		3	1ФО-04	Фланец опорный	1	

Выпуск 1, часть 1

Серия 5.901-1

Изм.	Лист	№ докум.	Подп.	Дата
Разраб.	Щеглова			
Пров.	Пронский			
Н.контр.	Пронский			
Утв.	Зейлигман			

КВВ-Б

Кронштейн опорный

Лит.	Лист	Листов
	1	4

ММСС СССР
Главпромвентиляция
ГПИ Проектпромвентиляция

Копировал: Бел.

Формат: 11

Фор. Зона	Зона	Поз.	Обозначение	Наименование	Кол.	Примечание
				Детали		
		4	9КР-04	Кронштейн	1	
				3КВВ-Б-05		
				Сборочные единицы		
		3	1ФО-05	Фланец опорный	1	
				Детали		
		4	9КР-05	Кронштейн	1	
				3КВВ-Б-06		
				Сборочные единицы		
		3	1ФО-06	Фланец опорный	1	
				Детали		
		4	9КР-06	Кронштейн	1	
				3КВВ-Б-07		
				Сборочные единицы		
		3	1ФО-07	Фланец опорный	1	
				Детали		
		4	9КР-07	Кронштейн	1	
				3КВВ-Б-08		
				Сборочные единицы		
		3	1ФО-08	Фланец опорный	1	
				Детали		
		4	9КР-08	Кронштейн	1	
				3КВВ-Б-09		
				Сборочные единицы		
		3	[illegible]	Фланец опорный	1	
				Детали		
		4	[illegible]	Кронштейн	1	
				3КВВ-Б-10		
				Сборочные единицы		
		3	[illegible]	Фланец опорный	1	
				Детали		
		4	[illegible]	Кронштейн	1	
				3КВВ-Б-11		

3КВВ-Б

Лист 2

Инв. Лист № [illegible]

Копировал: [illegible]

Формат: 11

Формат	Зона	Поз.	Обозначение	Наименование	Кол.	Приме-чание
				Сборочные единицы		
		3	1ФО-11	фланец опорный	1	
				Детали		
		4	9КР-11	Кронштейн	1	
				3КВВ-Б-12		
				Сборочные единицы		
		3	1ФО-12	фланец опорный	1	
				Детали		
		4	9КР-12	Кронштейн	1	
				3КВВ-Б-13		
				Сборочные единицы		
		3	1ФО-13	фланец опорный	1	
				Детали		
		4	9КР-13	Кронштейн	1	
				3КВВ-Б-14		
				Сборочные единицы		
		3	1ФО-14	фланец опорный	1	
				Детали		
		4	9КР-14	Кронштейн	1	
				3КВВ-Б-15		
				Сборочные единицы		
		3	1ФО-15	фланец опорный	1	
				Детали		
		4	9КР-15	Кронштейн	1	
				3КВВ-Б-16		
				Сборочные единицы		
		3	1ФО-16	фланец опорный	1	
				Детали		
		4	9КР-16	Кронштейн	1	
				3КВВ-Б-17		
				Сборочные единицы		
		3	1ФО-17	фланец опорный	1	
				Детали		

Инв.№ подл. | Подп. и дата | Взам. инв.№ | Инв.№ дубл. | Подп. и дата

Изм. | Лист | № докум. | Подп. | Дата

Копировал: Бер. Формат: А1

Формат	Зона	Поз.	Обозначение	Наименование	Кол.	Примечание
		4	9КР-17	Кронштейн	1	
				3КВВ-Б-18		
				Сборочные единицы		
		3	1ф0-18	фланец опорный	1	
				Детали.		
		4	9КР-18	Кронштейн	1	
				3КВВ-Б-19		
				Сборочные единицы		
		3	1ф0-19	фланец опорный	1	
				Детали		
		4	9КР-19	Кронштейн	1	
				3КВВ-Б-20		
				Сборочные единицы		
		3	1ф0-20	фланец опорный	1	
				Детали		
		4	9КР-20	Кронштейн	1	

Инв.№подл. | Подп. и дата | Взам. инв.№ | Инв.№дубл. | Подп. и дата

Изм. Лист №докум. Подп. Дата

3КВВ-Б

Лист 4

Копировал: Без- Формат: А4

3 КВВ-6 СБ

Выпуск 1, Часть 1

Серия 5.904-1

Рис.1

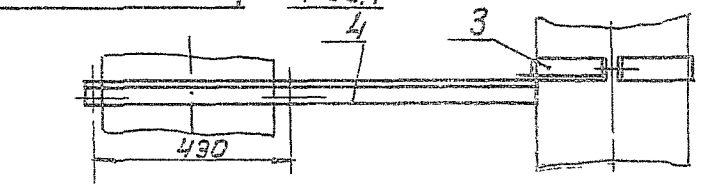

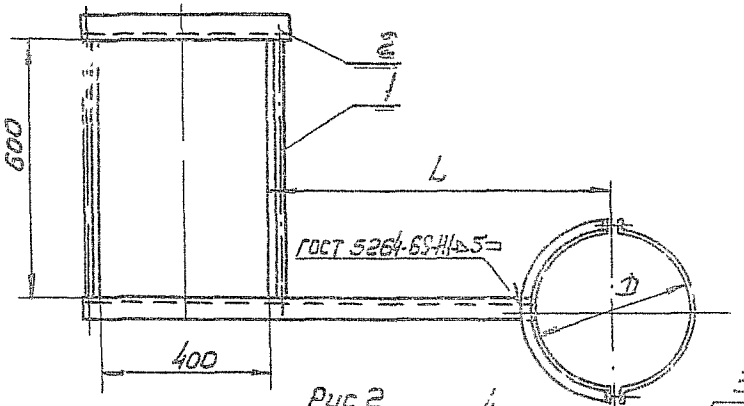

Рис.2

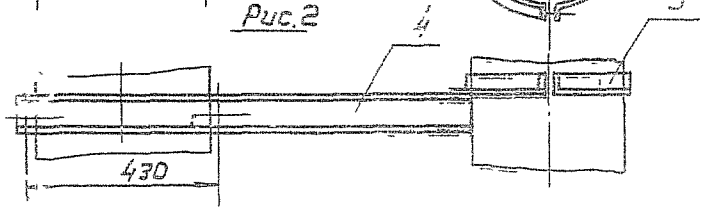

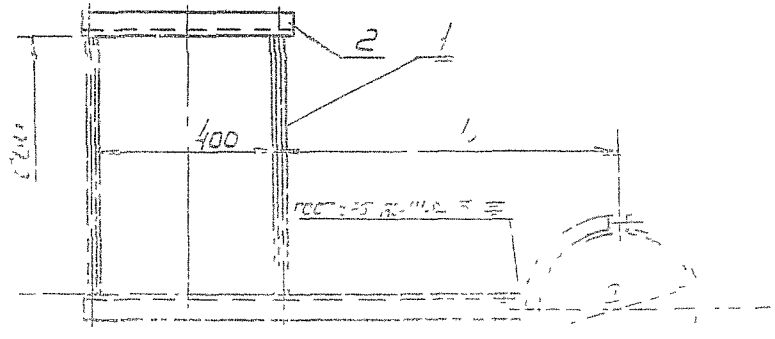

Размеры в мм

Обозначение	Рис	D	L	Масса, кг
3 КВВ-6	1	100	250	4,59
-01		110		4,62
-02		125		4,65
-03		140		4,7
-04		160		4,76
-05		180		4,81
-06		200		4,83
-07		225	315	5,97
-08		250		6,03
-09		280		6,1
-10		315		6,17
-11		355	400	6,58
-12		400		6,68
-13		450		7,18
-14		500		7,53
-15		560	500	10,13
-16		630		10,26
-17		710		11,99
-18		800	630	12,36
-19	2	900		13,79
-20		1000		14,18

Размеры для справок

3 КВВ-6 СБ

Инв.№ подл. | Подп. и дата | Взам.инв.№ | Инв.№ дубл. | Подп. и дата

Лист | Масса | Масштаб

Формат 12

Серия 5.904-1 выпуск 1, часть 1

Формат	Зона	Поз.	Обозначение	Наименование	Кол.	Примечание
				Документация		
11			4КВВ СБ	Сборочный чертеж		
				Сборочные единицы		
		2	1Ш-06	Шпилька	2	
				Детали		
		3	1Н-03	Накладка	1	
			Переменные данные для исполнений			
				4 КВВ		
				Сборочные единицы		
11		1	2ФО	Фланец опорный	1	
				Детали		
12		4	12КР	Кронштейн	1	
				4 КВВ-01		
				Сборочные единицы		
		1	2ФО-02	Фланец опорный	1	
				Детали		
12		4	12КР	Кронштейн	1	
				4 КВВ-02		
				Сборочные единицы		
		1	2ФО-04	Фланец опорный	1	
				Детали		
12		4	12КР	Кронштейн	1	
				4 КВВ-03		
				Сборочные единицы		
		1	2ФО-01	Фланец опорный	1	
				Детали		
		4	12КР-02	Кронштейн	1	
				4 КВВ-04		
				Сборочные единицы		
		1	2ФО-06	Фланец опорный	1	

Подп. и дата | Инв. № дубл. | Взам. инв. № | Подп. и дата | Инв. № подл.

Изм	Лист	№ докум	Подп.	Дата
Разраб	Щеглова			
Пров	Пронский			
Н. контр	Пронский			
Утв	Зейликман			

4 КВВ

Кронштейн опорный

Лит.	Лист	Листов
	1	11

ММСС СССР
Главпромвентиляция
ПТПроектпромвентиляция

Копировал

Формат. 11

Формат	Зона	Поз	Обозначение	Наименование	Кол.	Примечание
				Детали		
		4	12КР-02	Кронштейн 4КВВ-05	1	
				Сборочные единицы		
		1	2ФО-07	Фланец опорный	1	
				Детали		
		4	12КР-02	Кронштейн 4КВВ-06	1	
				Сборочные единицы		
		1	2ФО-09	Фланец опорный	1	
				Детали		
		4	12КР-02	Кронштейн 4КВВ-07	1	
				Сборочные единицы		
		1	2ФО-03	Фланец опорный	1	
				Детали		
		4	12КР-04	Кронштейн 4КВВ-08	1	
				Сборочные единицы		
		1	2ФО-08	Фланец опорный	1	
				Детали		
		4	12КР-04	Кронштейн 4КВВ-09	1	
				Сборочные единицы		
		1	2ФО-11	Фланец опорный	1	
				Детали		
		4	12КР-04	Кронштейн 4КВВ-10	1	
				Сборочные единицы		
		1	2ФО-12	Фланец опорный	1	
				Детали		
		4	12КР-04	Кронштейн 4КВВ-11	1	

Инв. № подл. | Подп. и дата | Взам. инв. № | Инв. № дубл. | Подп. и дата

Формат	Зона	Поз.	Обозначение	Наименование	Кол.	Примечание
				Сборочные единицы		
		1	2ФО-14	Фланец опорный	1	
				Детали		
		4	12КР-04	Кронштейн	1	
				4КВВ-12		
				Сборочные единицы		
		1	2ФО-16	Фланец опорный	1	
				Детали		
		4	12КР-04	Кронштейн	1	
				4КВВ-13		
				Сборочные единицы		
		1	2ФО-18	Фланец опорный	1	
				Детали		
		4	12КР-04	Кронштейн	1	
				4КВВ-14		
				Сборочные единицы		
		1	2ФО-05	Фланец опорный	1	
				Детали		
		4	12КР-06	Кронштейн	1	
				4КВВ-15		
				Сборочные единицы		
		1	2ФО-10	Фланец опорный	1	
				Детали		
		4	12КР-06	Кронштейн	1	
				4КВВ-16		
				Сборочные единицы		
		1	2ФО-13	Фланец опорный	1	
				Детали		
		4	12КР-06	Кронштейн	1	
				4КВВ-17		
				Сборочные единицы		
		1	2ФО-20	Фланец опорный	1	
				Детали		

Инв. № подл. | Подп. и дата | Взам. инв. № | Инв. № дубл. | Подп. и дата

Изм. Лист № докум. Подп. Дата

4КВВ

Лист 3

Формат	Зона	Поз	Обозначение	Наименование	Кол	Примечание
		4	12КР-06	Кронштейн	1	
				4КВВ-18		
				Сборочные единицы		
		1	2ФО-21	фланец опорный	1	
				Детали		
		4	12КР-06	Кронштейн	1	
				4КВВ-19		
				Сборочные единицы		
		1	2ФО-23	фланец опорный	1	
				Детали		
		4	12КР-06	Кронштейн	1	
				4КВВ-20		
				Сборочные единицы		
		1	2ФО-25	фланец опорный	1	
				Детали		
		4	12КР-06	Кронштейн	1	
				4КВВ-21		
				Сборочные единицы		
		1	2ФО-27	фланец опорный	1	
				Детали		
		4	12КР-06	Кронштейн	1	
				4КВВ-22		
				Сборочные единицы		
		1	2ФО-29	фланец опорный	1	
				Детали		
		4	12КР-06	Кронштейн	1	
				4КВВ-23		
				Сборочные единицы		
		1	2ФО-15	фланец опорный	1	
				Детали		
		4	12КР-08	Кронштейн	1	
				4КВВ-24		
				Сборочные единицы		

Инв.№подл. | Подп. и дата | Взам.инв.№ | Инв.№дубл. | Подп. и дата

Изм | Лист | №докум | Подп | Дата

4КВВ

Лист 4

Копировал: Без -

Формат: 11

Фор.	Зона	Поз.	Обозначение	Наименование	Кол.	Приме-чание
		1	2ФО-22	Фланец опорный	1	
				Детали		
		4	12КР-08	Кронштейн	1	
				4КВВ-25		
				Сборочные единицы		
		1	2ФО-31	Фланец опорный	1	
				Детали		
		4	12КР-08	Кронштейн	1	
				4КВВ-26		
				Сборочные единицы		
		1	2ФО-32	Фланец опорный	1	
				Детали		
		4	12КР-08	Кронштейн	1	
				4КВВ-27		
				Сборочные единицы		
		1	2ФО-34	Фланец опорный	1	
				Детали		
		4	12КР-08	Кронштейн	1	
				4КВВ-28		
				Сборочные единицы		
		1	2ФО-36	Фланец опорный	1	
				Детали		
		4	12КР-08	Кронштейн	1	
				4КВВ-29		
				Сборочные единицы		
		1	2ФО-38	Фланец опорный	1	
				Детали		
		4	12КР-08	Кронштейн	1	
				4КВВ-30		
				Сборочные единицы		
		1	2ФО-40	Фланец опорный	1	
				Детали		
		4	12КР-08	Кронштейн	1	

Инв.№подл. | Подп. и дата | Взам. инв.№ | Инв.№дубл. | Подп. и дата

Изм. Лист №докум. Подп. Дата

4КВВ

Лист 5

Копировал: Бед- Формат А4

Формат	Зона	Поз.	Обозначение	Наименование	Кол.	Примечание
				4КВВ-31		
				Сборочные единицы		
		1	2ФО-17	фланец опорный	1	
				Детали		
		4	12КР-10	Кронштейн	1	
				4КВВ-32		
				Сборочные единицы		
		1	2ФО-24	фланец опорный	1	
				Детали		
		4	12КР-10	Кронштейн	1	
				4КВВ-33		
				Сборочные единицы		
		1	2ФО-33	фланец опорный	1	
				Детали		
		4	12КР-10	Кронштейн	1	
				4КВВ-34		
				Сборочные единицы		
		1	2ФО-42	фланец опорный	1	
				Детали		
		4	12КР-10	Кронштейн	1	
				4КВВ-35		
				Сборочные единицы		
		1	2ФО-43	фланец опорный	1	
				Детали		
		4	12КР-10	Кронштейн	1	
				4КВВ-36		
				Сборочные единицы		
		1	2ФО-45	фланец опорный	1	
				Детали		
		4	12КР-10	Кронштейн	1	
				4КВВ-37		
				Сборочные единицы		
		1	2ФО-47	фланец опорный	1	

Инв. № подл. | Подп. и дата | Взам. инв. № | Инв. № дубл. | Подп. и дата

Изм.	Лист	№ докум.	Подп.	Дата	4КВВ	Лист 6

Копировал: Без - Формат: А4

Формат	Зона	Поз.	Обозначение	Наименование	Кол.	Примечание
				Детали		
		4	12КР-10	Кронштейн	1	
				4КВВ-38		
				Сборочные единицы		
		1	2ФО-49	фланец опорный	1	
				Детали		
		4	12КР-10	Кронштейн	1	
				4КВВ-39		
				Сборочные единицы		
		1	2ФО-19	фланец опорный	1	
				Детали		
		4	12КР-12	Кронштейн	1	
				4КВВ-40		
				Сборочные единицы		
		1	2ФО-26	фланец опорный	1	
				Детали		
		4	12КР-12	Кронштейн	1	
				4КВВ-41		
				Сборочные единицы		
		1	2ФО-35	фланец опорный	1	
				Детали		
		4	12КР-12	Кронштейн	1	
				4КВВ-42		
				Сборочные единицы		
		1	2ФО-44	фланец опорный	1	
				Детали		
		4	12КР-12	Кронштейн	1	
				4КВВ-43		
				Сборочные единицы		
		1	2ФО-51	фланец опорный	1	
				Детали		
		4	12КР-12	Кронштейн	1	
				4КВВ-44		

Инв. № подл. | Подп. и дата | Взам. инв. № | Инв. № дубл. | Подп. и дата

Изм. | Лист | № докум. | Подп. | Дата

4КВВ

Лист 7

Формат	Зона	Поз.	Обозначение	Наименование	Кол.	Примечание
				Сборочные единицы		
		1	2ФО-52	Фланец опорный	1	
				Детали		
		4	12КР-12	Кронштейн	1	
				4КВВ-45		
				Сборочные единицы		
		1	2ФО-54	Фланец опорный	1	
				Детали		
		4	12КР-12	Кронштейн	1	
				4КВВ-46		
				Сборочные единицы		
		1	2ФО-56	Фланец опорный	1	
				Детали		
		4	12КР-12	Кронштейн	1	
				4КВВ-47		
				Сборочные единицы		
		1	2ФО-28	Фланец опорный	1	
				Детали		
		4	12КР-14	Кронштейн	1	
				4КВВ-48		
				Сборочные единицы		
		1	2ФО-37	Фланец опорный	1	
				Детали		
		4	12КР-14	Кронштейн	1	
				4КВВ-49		
				Сборочные единицы		
		1	2ФО-46	Фланец опорный	1	
				Детали		
		4	12КР-14	Кронштейн	1	
				4КВВ-50		
				Сборочные единицы		
		1	2ФО-53	Фланец опорный	1	
				Детали		

Подп. и дата | Инв. № дубл. | Взам. инв. № | Подп. и дата | Инв. № подл.

Изм	Лист	№ докум	Подп	Дата	4КВВ	Лист 8

Копировал Бел- Формат 11

Поз.	Обозначение	Наименование	Кол.	Примечание
4	12КР-14	Кронштейн	1	
		4КВВ-51		
		Сборочные единицы		
1	2ФО-58	фланец опорный	1	
		Детали		
4	12КР-14	Кронштейн	1	
		4КВВ-52		
		Сборочные единицы		
1	2ФО-59	фланец опорный	1	
		Детали		
4	12КР-14	Кронштейн	1	
		4КВВ-53		
		Сборочные единицы		
1	2ФО-61	фланец опорный	1	
		Детали		
4	12КР-14	Кронштейн	1	
		4КВВ-54		
		Сборочные единицы		
1	2ФО-30	фланец опорный	1	
		Детали		
4	12КР-16	Кронштейн	1	
		4КВВ-55		
		Сборочные единицы		
1	2ФО-39	фланец опорный	1	
		Детали		
4	12КР-16	Кронштейн	1	
		4КВВ-56		
		Сборочные единицы		
1	2ФО-48	фланец опорный	1	
		Детали		
4	12КР-16	Кронштейн	1	
		4КВВ-57		
		Сборочные единицы		
1	2ФО-58	фланец опорный	1	
		Детали		
4	12КР-14	Кронштейн	1	
		4КВВ-58		
		Сборочные единицы		
1	2ФО-59	фланец опорный	1	
		Детали		
4	12КР-14	Кронштейн	1	
		4КВВ-59		
		Сборочные единицы		
1	2ФО-61	фланец опорный	1	
		Детали		
4	12КР-14	Кронштейн	1	
		4КВВ-60		
		Сборочные единицы		
1	2ФО-30	фланец опорный	1	
		Детали		
4	12КР-16	Кронштейн	1	
		4КВВ-61		
		Сборочные единицы		
1	2ФО-39	фланец опорный	1	
		Детали		
4	12КР-16	Кронштейн	1	
		4КВВ-62		
		Сборочные единицы		
1	2ФО-48	фланец опорный	1	
		Детали		
4	12КР-16	Кронштейн	1	
		4КВВ-63		
		Сборочные единицы		
1	2ФО-58	фланец опорный	1	
		Детали		
4	12КР-14	Кронштейн	1	
		4КВВ-64		
		Сборочные единицы		
1	2ФО-59	фланец опорный	1	
		Детали		
4	12КР-14	Кронштейн	1	
		4КВВ-65		
		Сборочные единицы		
1	2ФО-61	фланец опорный	1	
		Детали		
4	12КР-14	Кронштейн	1	
		4КВВ-66		
		Сборочные единицы		
1	2ФО-30	фланец опорный	1	
		Детали		
4	12КР-16	Кронштейн	1	
		4КВВ-67		
		Сборочные единицы		
1	2ФО-39	фланец опорный	1	
		Детали		
4	12КР-16	Кронштейн	1	
		4КВВ-68		
		Сборочные единицы		
1	2ФО-48	фланец опорный	1	
		Детали		
4	12КР-16	Кронштейн	1	
		4КВВ-69		
		Сборочные единицы		
1	2ФО-58	фланец опорный	1	
		Детали		
4	12КР-14	Кронштейн	1	
		4КВВ-70		
		Сборочные единицы		
1	2ФО-59	фланец опорный	1	
		Детали		
4	12КР-14	Кронштейн	1	
		4КВВ-71		
		Сборочные единицы		
1	2ФО-61	фланец опорный	1	
		Детали		
4	12КР-14	Кронштейн	1	
		4КВВ-72		
		Сборочные единицы		
1	2ФО-30	фланец опорный	1	
		Детали		
4	12КР-16	Кронштейн	1	
		4КВВ-73		
		Сборочные единицы		
1	2ФО-39	фланец опорный	1	
		Детали		
4	12КР-16	Кронштейн	1	
		4КВВ-74		
		Сборочные единицы		
1	2ФО-48	фланец опорный	1	
		Детали		
4	12КР-16	Кронштейн	1	
		4КВВ-75		
		Сборочные единицы		
1	2ФО-58	фланец опорный	1	
		Детали		
4	12КР-14	Кронштейн	1	
		4КВВ-76		
		Сборочные единицы		
1	2ФО-59	фланец опорный	1	
		Детали		
4	12КР-14	Кронштейн	1	
		4КВВ-77		
		Сборочные единицы		
1	2ФО-61	фланец опорный	1	
		Детали		
4	12КР-14	Кронштейн	1	
		4КВВ-78		
		Сборочные единицы		
1	2ФО-30	фланец опорный	1	
		Детали		
4	12КР-16	Кронштейн	1	
		4КВВ-79		
		Сборочные единицы		
1	2ФО-39	фланец опорный	1	
		Детали		
4	12КР-16	Кронштейн	1	
		4КВВ-80		
		Сборочные единицы		
1	2ФО-48	фланец опорный	1	
		Детали		
4	12КР-16	Кронштейн	1	
		4КВВ-81		
		Сборочные единицы		
1	2ФО-58	фланец опорный	1	
		Детали		
4	12КР-14	Кронштейн	1	
		4КВВ-82		
		Сборочные единицы		
1	2ФО-59	фланец опорный	1	
		Детали		
4	12КР-14	Кронштейн	1	
		4КВВ-83		
		Сборочные единицы		
1	2ФО-61	фланец опорный	1	
		Детали		
4	12КР-14	Кронштейн	1	
		4КВВ-84		
		Сборочные единицы		
1	2ФО-30	фланец опорный	1	
		Детали		
4	12КР-16	Кронштейн	1	
		4КВВ-85		
		Сборочные единицы		
1	2ФО-39	фланец опорный	1	
		Детали		
4	12КР-16	Кронштейн	1	
		4КВВ-86		
		Сборочные единицы		
1	2ФО-48	фланец опорный	1	
		Детали		
4	12КР-16	Кронштейн	1	
		4КВВ-87		
		Сборочные единицы		
1	2ФО-58	фланец опорный	1	
		Детали		
4	12КР-14	Кронштейн	1	
		4КВВ-88		
		Сборочные единицы		
1	2ФО-59	фланец опорный	1	
		Детали		
4	12КР-14	Кронштейн	1	
		4КВВ-89		
		Сборочные единицы		
1	2ФО-61	фланец опорный	1	
		Детали		
4	12КР-14	Кронштейн	1	
		4КВВ-90		
		Сборочные единицы		
1	2ФО-30	фланец опорный	1	
		Детали		
4	12КР-16	Кронштейн	1	
		4КВВ-91		
		Сборочные единицы		
1	2ФО-39	фланец опорный	1	
		Детали		
4	12КР-16	Кронштейн	1	
		4КВВ-92		
		Сборочные единицы		
1	2ФО-48	фланец опорный	1	
		Детали		
4	12КР-16	Кронштейн	1	
		4КВВ-93		
		Сборочные единицы		
1	2ФО-58	фланец опорный	1	
		Детали		
4	12КР-14	Кронштейн	1	
		4КВВ-94		
		Сборочные единицы		
1	2ФО-59	фланец опорный	1	
		Детали		
4	12КР-14	Кронштейн	1	
		4КВВ-95		
		Сборочные единицы		
1	2ФО-61	фланец опорный	1	
		Детали		
4	12КР-14	Кронштейн	1	
		4КВВ-96		
		Сборочные единицы		
1	2ФО-30	фланец опорный	1	
		Детали		
4	12КР-16	Кронштейн	1	
		4КВВ-97		
		Сборочные единицы		
1	2ФО-39	фланец опорный	1	
		Детали		
4	12КР-16	Кронштейн	1	
		4КВВ-98		
		Сборочные единицы		
1	2ФО-48	фланец опорный	1	
		Детали		
4	12КР-16	Кронштейн	1	
		4КВВ-99		
		Сборочные единицы		
1	2ФО-58	фланец опорный	1	
		Детали		
4	12КР-14	Кронштейн	1	
		4КВВ-100		
		Сборочные единицы		
1	2ФО-59	фланец опорный	1	
		Детали		
4	12КР-14	Кронштейн	1	
		4КВВ-101		
		Сборочные единицы		
1	2ФО-61	фланец опорный	1	
		Детали		
4	12КР-14	Кронштейн	1	
		4КВВ-102		
		Сборочные единицы		
1	2ФО-30	фланец опорный	1	
		Детали		
4	12КР-16	Кронштейн	1	
		4КВВ-103		
		Сборочные единицы		
1	2ФО-39	фланец опорный	1	
		Детали		
4	12КР-16	Кронштейн	1	
		4КВВ-104		
		Сборочные единицы		
1	2ФО-48	фланец опорный	1	
		Детали		
4	12КР-16	Кронштейн	1	
		4КВВ-105		
		Сборочные единицы		
1	2ФО-58	фланец опорный	1	
		Детали		
4	12КР-14	Кронштейн	1	
		4КВВ-106		
		Сборочные единицы		
1	2ФО-59	фланец опорный	1	
		Детали		
4	12КР-14	Кронштейн	1	
		4КВВ-107		
		Сборочные единицы		
1	2ФО-61	фланец опорный	1	
		Детали		
4	12КР-14	Кронштейн	1	
		4КВВ-108		
		Сборочные единицы		
1	2ФО-30	фланец опорный	1	
		Детали		
4	12КР-16	Кронштейн	1	
		4КВВ-109		
		Сборочные единицы		
1	2ФО-39	фланец опорный	1	
		Детали		
4	12КР-16	Кронштейн	1	
		4КВВ-110		
		Сборочные единицы		
1	2ФО-48	фланец опорный	1	
		Детали		
4	12КР-16	Кронштейн	1	
		4КВВ-111		
		Сборочные единицы		
1	2ФО-58	фланец опорный	1	
		Детали		
4	12КР-14	Кронштейн	1	
		4КВВ-112		
		Сборочные единицы		
1	2ФО-59	фланец опорный	1	
		Детали		
4	12КР-14	Кронштейн	1	
		4КВВ-113		
		Сборочные единицы		
1	2ФО-61	фланец опорный	1	
		Детали		
4	12КР-14	Кронштейн	1	
		4КВВ-114		
		Сборочные единицы		
1	2ФО-30	фланец опорный	1	
		Детали		
4	12КР-16	Кронштейн	1	
		4КВВ-115		
		Сборочные единицы		
1	2ФО-39	фланец опорный	1	
		Детали		
4	12КР-16	Кронштейн	1	
		4КВВ-116		
		Сборочные единицы		
1	2ФО-48	фланец опорный	1	
		Детали		
4	12КР-16	Кронштейн	1	
		4КВВ-117		
		Сборочные единицы		
1	2ФО-58	фланец опорный	1	
		Детали		
4	12КР-14	Кронштейн	1	
		4КВВ-118		
		Сборочные единицы		
1	2ФО-59	фланец опорный	1	
		Детали		
4	12КР-14	Кронштейн	1	
		4КВВ-119		
		Сборочные единицы		
1	2ФО-61	фланец опорный	1	
		Детали		
4	12КР-14	Кронштейн	1	
		4КВВ-120		
		Сборочные единицы		
1	2ФО-30	фланец опорный	1	
		Детали		
4	12КР-16	Кронштейн	1	
		4КВВ-121		
		Сборочные единицы		
1	2ФО-39	фланец опорный	1	
		Детали		
4	12КР-16	Кронштейн	1	
		4КВВ-122		
		Сборочные единицы		
1	2ФО-48	фланец опорный	1	
		Детали		
4	12КР-16	Кронштейн	1	
		4КВВ-123		
		Сборочные единицы		
1	2ФО-58	фланец опорный	1	
		Детали		
4	12КР-14	Кронштейн	1	
		4КВВ-124		
		Сборочные единицы		
1	2ФО-59	фланец опорный	1	
		Детали		
4	12КР-14	Кронштейн	1	
		4КВВ-125		
		Сборочные единицы		
1	2ФО-61	фланец опорный	1	
		Детали		
4	12КР-14	Кронштейн	1	
		4КВВ-126		
		Сборочные единицы		
1	2ФО-30	фланец опорный	1	
		Детали		
4	12КР-16	Кронштейн	1	
		4КВВ-127		
		Сборочные единицы		
1	2ФО-39	фланец опорный	1	
		Детали		
4	12КР-16	Кронштейн	1	
		4КВВ-128		
		Сборочные единицы		
1	2ФО-48	фланец опорный	1	
		Детали		
4	12КР-16	Кронштейн	1	
		4КВВ-129		
		Сборочные единицы		
1	2ФО-58	фланец опорный	1	
		Детали		
4	12КР-14	Кронштейн	1	
		4КВВ-130		
		Сборочные единицы		
1	2ФО-59	фланец опорный	1	
		Детали		
4	12КР-14	Кронштейн	1	
		4КВВ-131		
		Сборочные единицы		
1	2ФО-61	фланец опорный	1	
		Детали		
4	12КР-14	Кронштейн	1	
		4КВВ-132		
		Сборочные единицы		
1	2ФО-30	фланец опорный	1	
		Детали		
4	12КР-16	Кронштейн	1	
		4КВВ-133		
		Сборочные единицы		
1	2ФО-39	фланец опорный	1	
		Детали		
4	12КР-16	Кронштейн	1	
		4КВВ-134		
		Сборочные единицы		
1	2ФО-48	фланец опорный	1	
		Детали		
4	12КР-16	Кронштейн	1	
		4КВВ-135		
		Сборочные единицы		
1	2ФО-58	фланец опорный	1	
		Детали		
4	12КР-14	Кронштейн	1	
		4КВВ-136		
		Сборочные единицы		
1	2ФО-59	фланец опорный	1	
		Детали		
4	12КР-14	Кронштейн	1	
		4КВВ-137		
		Сборочные единицы		
1	2ФО-61	фланец опорный	1	
		Детали		
4	12КР-14	Кронштейн	1	
		4КВВ-138		
		Сборочные единицы		
1	2ФО-30	фланец опорный	1	
		Детали		
4	12КР-16	Кронштейн	1	
		4КВВ-139		
		Сборочные единицы		
1	2ФО-39	фланец опорный	1	
		Детали		
4	12КР-16	Кронштейн	1	
		4КВВ-140		
		Сборочные единицы		
1	2ФО-48	фланец опорный	1	
		Детали		
4	12КР-16	Кронштейн	1	
		4КВВ-141		
		Сборочные единицы		
1	2ФО-58	фланец опорный	1	
		Детали		
4	12КР-14	Кронштейн	1	
		4КВВ-142		
		Сборочные единицы		
1	2ФО-59	фланец опорный	1	
		Детали		
4	12КР-14	Кронштейн	1	
		4КВВ-143		
		Сборочные единицы		
1	2ФО-61	фланец опорный	1	
		Детали		
4	12КР-14	Кронштейн	1	
		4КВВ-144		
		Сборочные единицы		
1	2ФО-30	фланец опорный	1	
		Детали		
4	12КР-16	Кронштейн	1	
		4КВВ-145		
		Сборочные единицы		
1	2ФО-39	фланец опорный	1	
		Детали		
4	12КР-16	Кронштейн	1	
		4КВВ-146		
		Сборочные единицы		
1	2ФО-48	фланец опорный	1	
		Детали		
4	12КР-16	Кронштейн	1	
		4КВВ-147		
		Сборочные единицы		
1	2ФО-58	фланец опорный	1	
		Детали		
4	12КР-14	Кронштейн	1	
		4КВВ-148		
		Сборочные единицы		
1	2ФО-59	фланец опорный	1	
		Детали		
4	12КР-14	Кронштейн	1	
		4КВВ-149		
		Сборочные единицы		
1	2ФО-61	фланец опорный	1	
		Детали		
4	12КР-14	Кронштейн	1	
		4КВВ-150		
		Сборочные единицы		
1	2ФО-30	фланец опорный	1	
		Детали		
4	12КР-16	Кронштейн	1	
		4КВВ-151		
		Сборочные единицы		
1	2ФО-39	фланец опорный	1	
		Детали		
4	12КР-16	Кронштейн	1	
		4КВВ-152		
		Сборочные единицы		
1	2ФО-48	фланец опорный	1	
		Детали		
4	12КР-16	Кронштейн	1	
		4КВВ-153		
		Сборочные единицы		
1	2ФО-58	фланец опорный	1	
		Детали		
4	12КР-14	Кронштейн	1	
		4КВВ-154		
		Сборочные единицы		
1	2ФО-59	фланец опорный	1	
		Детали		
4	12КР-14	Кронштейн	1	
		4КВВ-155		
		Сборочные единицы		
1	2ФО-61	фланец опорный	1	
		Детали		
4	12КР-14	Кронштейн	1	
		4КВВ-156		
		Сборочные единицы		
1	2ФО-30	фланец опорный	1	
		Детали		
4	12КР-16	Кронштейн	1	
		4КВВ-157		
		Сборочные единицы		
1	2ФО-39	фланец опорный	1	
		Детали		
4	12КР-16	Кронштейн	1	
		4КВВ-158		
		Сборочные единицы		
1	2ФО-48	фланец опорный	1	
		Детали		
4	12КР-16	Кронштейн	1	
		4КВВ-159		
		Сборочные единицы		
1	2ФО-58	фланец опорный	1	
		Детали		
4	12КР-14	Кронштейн	1	
		4КВВ-160		
		Сборочные единицы		
1	2ФО-59	фланец опорный	1	
		Детали		
4	12КР-14	Кронштейн	1	
		4КВВ-161		
		Сборочные единицы		
1	2ФО-61	фланец опорный	1	
		Детали		
4	12КР-14	Кронштейн	1	
		4КВВ-162		
		Сборочные единицы		
1	2ФО-30	фланец опорный	1	
		Детали		
4	12КР-16	Кронштейн	1	
		4КВВ-163		
		Сборочные единицы		
1	2ФО-39	фланец опорный	1	
		Детали		
4	12КР-16	Кронштейн	1	
		4КВВ-164		
		Сборочные единицы		
1	2ФО-48	фланец опорный	1	
		Детали		
4	12КР-16	Кронштейн	1	
		4КВВ-165		
		Сборочные единицы		
1	2ФО-58	фланец опорный	1	
		Детали		
4	12КР-14	Кронштейн	1	
		4КВВ-166		
		Сборочные единицы		
1	2ФО-59	фланец опорный	1	
		Детали		
4	12КР-14	Кронштейн	1	
		4КВВ-167		
		Сборочные единицы		
1	2ФО-61	фланец опорный	1	
		Детали		
4	12КР-14	Кронштейн	1	
		4КВВ-168		
		Сборочные единицы		
1	2ФО-30	фланец опорный	1	
		Детали		
4	12КР-16	Кронштейн	1	
		4КВВ-169		
		Сборочные единицы		
1	2ФО-39	фланец опорный	1	
		Детали		
4	12КР-16	Кронштейн	1	
		4КВВ-170		
		Сборочные единицы		
1	2ФО-48	фланец опорный	1	
		Детали		
4	12КР-16	Кронштейн	1	
		4КВВ-171		
		Сборочные единицы		
1	2ФО-58	фланец опорный	1	
		Детали		
4	12КР-14	Кронштейн	1	
		4КВВ-172		
		Сборочные единицы		
1	2ФО-59	фланец опорный	1	
		Детали		
4	12КР-14	Кронштейн	1	
		4КВВ-173		
		Сборочные единицы		
1	2ФО-61	фланец опорный	1	
		Детали		
4	12КР-14	Кронштейн	1	
		4КВВ-174		
		Сборочные единицы		
1	2ФО-30	фланец опорный	1	
		Детали		
4	12КР-16	Кронштейн	1	
		4КВВ-175		
		Сборочные единицы		
1	2ФО-39	фланец опорный	1	
		Детали		
4	12КР-16	Кронштейн	1	
		4КВВ-176		
		Сборочные единицы		
1	2ФО-48	фланец опорный	1	
		Детали		
4	12КР-16	Кронштейн	1	
		4КВВ-177		
		Сборочные единицы		
1	2ФО-58	фланец опорный	1	
		Детали		
4	12КР-14	Кронштейн	1	
		4КВВ-178		
		Сборочные единицы		
1	2ФО-59	фланец опорный	1	
		Детали		
4	12КР-14	Кронштейн	1	
		4КВВ-179		
		Сборочные единицы		
1	2ФО-61	фланец опорный	1	
		Детали		
4	12КР-14	Кронштейн	1	
		4КВВ-180		
		Сборочные единицы		
1	2ФО-30	фланец опорный	1	
		Детали		
4	12КР-16	Кронштейн	1	
		4КВВ-181		
		Сборочные единицы		
1	2ФО-39	фланец опорный	1	
		Детали		
4	12КР-16	Кронштейн	1	
		4КВВ-182		
		Сборочные единицы		
1	2ФО-48	фланец опорный	1	
		Детали		
4	12КР-16	Кронштейн	1	
		4КВВ-183		
		Сборочные единицы		
1	2ФО-58	фланец опорный	1	
		Детали		
4	12КР-14	Кронштейн	1	
		4КВВ-184		
		Сборочные единицы		
1	2ФО-59	фланец опорный	1	
		Детали		
4	12КР-14	Кронштейн	1	
		4КВВ-185		
		Сборочные единицы		
1	2ФО-61	фланец опорный	1	
		Детали		
4	12КР-14	Кронштейн	1	
		4КВВ-186		
		Сборочные единицы		
1	2ФО-30	фланец опорный	1	
		Детали		
4	12КР-16	Кронштейн	1	
		4КВВ-187		
		Сборочные единицы		
1	2ФО-39	фланец опорный	1	
		Детали		
4	12КР-16	Кронштейн	1	
		4КВВ-188		
		Сборочные единицы		
1	2ФО-48	фланец опорный	1	
		Детали		
4	12КР-16	Кронштейн	1	
		4КВВ-189		
		Сборочные единицы		
1	2ФО-58	фланец опорный	1	
		Детали		
4	12КР-14	Кронштейн	1	
		4КВВ-190		
		Сборочные единицы		
1	2ФО-59	фланец опорный	1	
		Детали		
4	12КР-14	Кронштейн	1	
		4КВВ-191		
		Сборочные единицы		
1	2ФО-61	фланец опорный	1	
		Детали		
4	12КР-14	Кронштейн	1	
		4КВВ-192		
		Сборочные единицы		
1	2ФО-30	фланец опорный	1	
		Детали		
4	12КР-16	Кронштейн	1	
		4КВВ-193		
		Сборочные единицы		
1	2ФО-39	фланец опорный	1	
		Детали		
4	12КР-16	Кронштейн	1	
		4КВВ-194		
		Сборочные единицы		
1	2ФО-48	фланец опорный	1	
		Детали		
4	12КР-16	Кронштейн	1	
		4КВВ-195		
		Сборочные единицы		
1	2ФО-58	фланец опорный	1	
		Детали		
4	12КР-14	Кронштейн	1	
		4КВВ-196		
		Сборочные единицы		
1	2ФО-59	фланец опорный	1	
		Детали		
4	12КР-14	Кронштейн	1	
		4КВВ-197		
		Сборочные единицы		
1	2ФО-61	фланец опорный	1	
		Детали		
4	12КР-14	Кронштейн	1	
		4КВВ-198		
		Сборочные единицы		
1	2ФО-30	фланец опорный	1	
		Детали		
4	12КР-16	Кронштейн	1	
		4КВВ-199		
		Сборочные единицы		
1	2ФО-39	фланец опорный	1	
		Детали		
4	12КР-16	Кронштейн	1	
		4КВВ-200		
		Сборочные единицы		
1	2ФО-48	фланец опорный	1	
		Детали		
4	12КР-16	Кронштейн	1	
		4КВВ-201		
		Сборочные единицы		
1	2ФО-58	фланец опорный	1	
		Детали		
4	12КР-14	Кронштейн	1	
		4КВВ-202		
		Сборочные единицы		
1	2ФО-59	фланец опорный	1	
		Детали		
4	12КР-14	Кронштейн	1	
		4КВВ-203		
		Сборочные единицы		
1	2ФО-61	фланец опорный	1	
		Детали		
4	12КР-14	Кронштейн	1	
		4КВВ-204		
		Сборочные единицы		
1	2ФО-30	фланец опорный	1	
		Детали		
4	12КР-16	Кронштейн	1	
		4КВВ-205		
		Сборочные единицы		
1	2ФО-39	фланец опорный	1	
		Детали		
4	12КР-16	Кронштейн	1	
		4КВВ-206		
		Сборочные единицы		
1	2ФО-48	фланец опорный	1	
		Детали		
4	12КР-16	Кронштейн	1	
		4КВВ-207		
		Сборочные единицы		
1	2ФО-58	фланец опорный	1	
		Детали		
4	12КР-14	Кронштейн	1	
		4КВВ-208		
		Сборочные единицы		
1	2ФО-59	фланец опорный	1	
		Детали		
4	12КР-14	Кронштейн	1	
		4КВВ-209		
		Сборочные единицы		
1	2ФО-61	фланец опорный	1	
		Детали		
4	12КР-14	Кронштейн	1	
		4КВВ-210		
		Сборочные единицы		
1	2ФО-30	фланец опорный	1	
		Детали		
4	12КР-16	Кронштейн	1	
		4КВВ-211		
		Сборочные единицы		
1	2ФО-39	фланец опорный	1	
		Детали		
4	12КР-16	Кронштейн	1	
		4КВВ-212		
		Сборочные единицы		
1	2ФО-48	фланец опорный	1	
		Детали		
4	12КР-16	Кронштейн	1	
		4КВВ-213		
		Сборочные единицы		
1	2ФО-58	фланец опорный	1	
		Детали		
4	12КР-14	Кронштейн	1	
		4КВВ-214		
		Сборочные единицы		
1	2ФО-59	фланец опорный	1	
		Детали		
4	12КР-14	Кронштейн	1	
		4КВВ-215		
		Сборочные единицы		
1	2ФО-61	фланец опорный	1	
		Детали		
4	12КР-14	Кронштейн	1	
		4КВВ-216		
		Сборочные единицы		
1	2ФО-30	фланец опорный	1	
		Детали		
4	12КР-16	Кронштейн	1	
		4КВВ-217		
		Сборочные единицы		
1	2ФО-39	фланец опорный	1	
		Детали		
4	12КР-16	Кронштейн	1	
		4КВВ-218		
		Сборочные единицы		
1	2ФО-48	фланец опорный	1	
		Детали		
4	12КР-16	Кронштейн	1	
		4КВВ-219		
		Сборочные единицы		
1	2ФО-58	фланец опорный	1	
		Детали		
4	12КР-14	Крон

Фор-мат	Зона	Поз.	Обозначение	Наименование	Кол	Приме-чание
		1	2ФО-55	фланец опорный	1	
				Детали		
		4	12КР-16	Кронштейн 4КВВ-58	1	
				Сборочные единицы		
		1	2ФО-60	фланец опорный	1	
				Детали		
		4	12КР-16	Кронштейн 4КВВ-59	1	
				Сборочные единицы		
		1	2ФО-63	фланец опорный	1	
				Детали		
		4	12КР-16	Кронштейн 4КВВ-60	1	
				Сборочные единицы		
		1	2ФО-64	фланец опорный	1	
				Детали		
		4	12КР-16	Кронштейн 4КВВ-61	1	
				Сборочные единицы		
		1	2ФО-41	фланец опорный	1	
				Детали		
		4	12КР-18	Кронштейн 4КВВ-62	1	
				Сборочные единицы		
		1	2ФО-50	фланец опорный	1	
				Детали		
		4	12КР-18	Кронштейн 4КВВ-63	1	
				Сборочные единицы		
		1	2ФО-51	фланец опорный		
				Детали		
		4	12КР-18	Кронштейн		

Подп. и дата | Инв. № подл. | Взам. инв. № | Подп. и дата | Инв. № дубл.

1752

Формат	Зона	Поз.	Обозначение	Наименование	Кол.	Примечание
				4КВВ-64		
				Сборочные единицы		
		1	2ФО-62	Фланец опорный	1	
				Детали		
		4	12КР-18	Кронштейн	1	
				4КВВ-65		
				Сборочные единицы		
		1	2ФО-65	Фланец опорный	1	
				Детали		
		4	12КР-18	Кронштейн	1	

Серия 5.904-1 Выпуск 1 Часть 1

Подп. и дата | Инв. № дубл. | Взам. инв. №

4КЗВ

Лист 11

Формат 11

Формат	Зона	Поз.	Обозначение	Наименование	Кол.	Примечание
				Документация		
11			4КВВА СБ	Сборочный чертеж		
				Сборочные единицы		
		2	1Ш-06	Шпилька	2	
				Детали		
		3	1Н-09	Накладка	1	
			Переменные данные для исполнений			
				4КВВ-А		
				Сборочные единицы		
11		1	2ФО	Фланец опорный	1	
				Детали		
		4	12КР-01	Кронштейн	1	
				4КВВ-А-01		
				Сборочные единицы		
		1	2ФО-02	Фланец опорный	1	
				Детали		
		4	12КР-01	Кронштейн	1	
				4КВВ-А-02		
				Сборочные единицы		
		1	2ФО-04	Фланец опорный	1	
				Детали		
		4	12КР-01	Кронштейн	1	
				4КВВ-А-03		
				Сборочные единицы		
		1	2ФО-01	Фланец опорный	1	
				Детали		
		4	12КР-03	Кронштейн	1	
				4КВВ-А-04		
				Сборочные единицы		
		1	2ФО-06	Фланец опорный	1	

Подп. и дата | Инв. N дубл. | Взам. инв. N | Подп. и дата | Инв. N подл.

Изм.	Лист	N докум.	Подп.	Дата
Разраб.		Щеглова		
Пров.		Пронский		
Н. контр.		Пронский		
Утв.		Зейликман		

4КВВ-А

Кронштейн опорный

Лит.	Лист	Листов
	1	11

ММСС СССР
Главпромвентиляция
ГПИ Проектпромвентиляция

Копировал: 3

Формат: 11

4КВВ СБ

Выпуск 1, часть 1

Серия 5.904-1

Рис.1

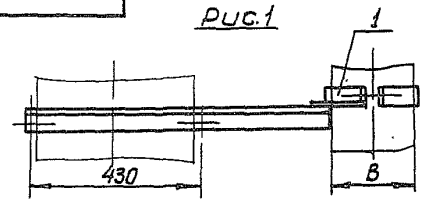

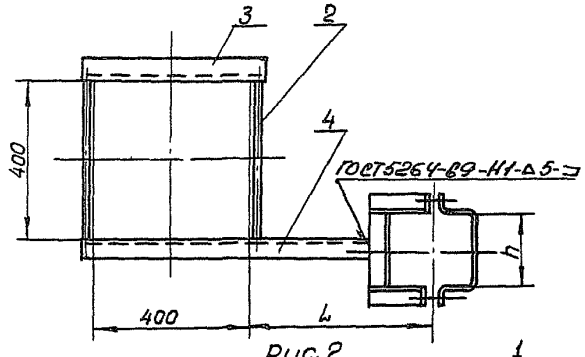

Рис.2

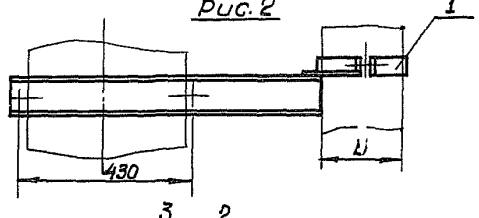

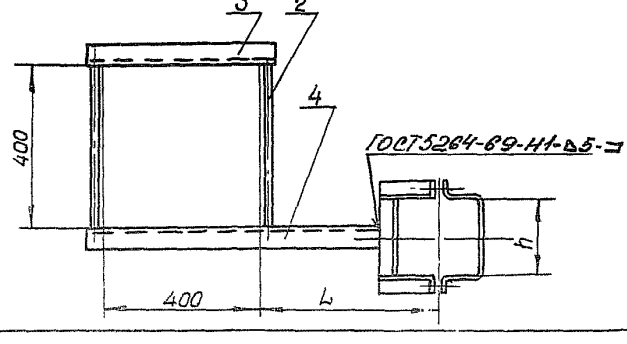

Размеры в мм

Обозначение	Рис.	B	h	L	Масса, кг
4КВВ	1	100	150	250	4,47
-01			200		4,6
-02			250		4,74
-03		150	100		4,41
-04			150		4,54
-05			200		4,68
-06			250		4,81
-07		200	100		4,48
-08			150		4,62
-09			200		4,75
-10			250		4,88
-11			300		5,01
-12			400		5,27
-13			500		5,53
-14		250	100	315	5,58
-15			150		5,71
-16			200		5,84
-17			250		5,97
-18			300		6,11
-19			400		6,36

Размеры для справок

Изм.	Лист	№ докум.	Подп.	Дата
Разраб.		Шевелова		
Пров.		Пронский		
Т. контр.		Каган		
Нач. отд.		Брейзерман		
Н. контр.		Зеликман		
Утв.		Овчинников		

4 КВВ СБ

Кронштейн опорный
Сборочный чертеж

Лит	Масса	Масштаб
	см. майл.	—

Лист 1 Листов 2

ММСС СССР
Пневмовентиляция
ГПИ Промвентиляция

Копировал:

Формат: 12

Инв. № подл. | Подп. и дата | Взам. инв. № | Инв. № дубл. | Подп. и дата

4ВВ 86

Серия 5.904-1 Выпуск 1, Часть I

Продолжение

Обозначение	Рис	B	h	L	Масса, кг
-20	1	250	500	315	6,62
-21			600		6,89
-22			800		7,41
-23		300	200		5,87
-24			250		6,01
-25			300		6,13
-26			400		6,39
-27			500		6,65
-28			600		6,91
-29			800		7,44
-30			1000		7,97
-31		400	200	400	6,26
-32			250		6,39
-33			300		6,52
-34			400		6,78
-35			500		7,04
-36			600		7,3
-37			800		7,83
-38			1000		8,36
-39		500	200		6,33
-40			250		6,46
-41			300		6,59
-42			400		6,85

Продолжение

Обозначение	Рис	B	h	L	Масса, кг
-43	1	500	500	400	7,69
-44			600		8,01
-45			800		8,63
-46			1000		9,26
-47	2	600	250	500	8,88
-48			300		9,0
-49			400		9,26
-50			500		10,16
-51			600		10,47
-52			800		11,1
-53			1000		11,72
-54		800	250	630	9,77
-55			300		9,9
-56			400		10,16
-57			500		11,15
-58			600		11,47
-59			800		14,81
-60			1000		15,75
-61		1000	300		9,72
-62			400		9,98
-63			500		11,07
-64			600		11,38
-65			800		15,04

Инв.№ подл. | Подп. и дата | Взам. инв.№ | Инв.№ дубл. | Подп. и дата

4ВВ СБ

Кронштейн опорный сборочный чертеж

Изм.	Лист	N докум.	Подп.	Дата
Разраб.		Шестакова		
Пров.		Прокопчук		
Т.контр.		Пагэн		
Нач.отд.		Сеславина		
Н.контр.		Бакшеева		
Утв.				

Лит	Масса	Масштаб
	См. табл.	—

Лист 2 Листов 6

ЦМСС СССР Главэлектромонтажпроект УПИ Проектэлектромонтаж

Копировал Формат А2

Формат	Зона	Поз.	Обозначение	Наименование	Кол.	Примечание
				Детали		
		4	12КР-03	Кронштейн	1	
				4КВВ-А-05		
				Сборочные единицы		
		1	2ФО-07	фланец опорный	1	
				Детали		
		4	12КР-03	Кронштейн	1	
				4КВВ-А-06		
				Сборочные единицы		
		1	2ФО-09	фланец опорный	1	
				Детали		
		4	12КР-03	Кронштейн	1	
				4КВВ-А-07		
				Сборочные единицы		
		1	2ФО-03	фланец опорный	1	
				Детали		
		4	12КР-05	Кронштейн	1	
				4КВВ-А-08		
				Сборочные единицы		
		1	2ФО-08	фланец опорный	1	
				Детали		
		4	12КР-05	Кронштейн	1	
				4КВВ-А-09		
				Сборочные единицы		
		1	2ФО-11	фланец опорный	1	
				Детали		
		4	12КР-05	Кронштейн		
				4КВВ-А-10		
				Сборочные единицы		
		1	2ФО-12	фланец опорный	1	
				Детали		
		4	12КР-05	Кронштейн	1	
				4КВВ-А-11		

Инв. № подл. | Подп. и дата | Взам. инв. № | Инв. № дубл. | Подп. и дата

4КВВ-А

Фор мат	Зона	Поз.	Обозначение	Наименование	Кол	Приме-чание
				Сборочные единицы		
		1	2ФО-14	фланец опорный	1	
				Детали		
		4	12КР-05	Кронштейн	1	
				4КВВ-А-12		
				Сборочные единицы		
		1	2ФО-16	фланец опорный	1	
				Детали		
		4	12КР-05	Кронштейн	1	
				4КВВ-А-13		
				Сборочные единицы		
		1	2ФО-18	фланец опорный	1	
				Детали		
		4	12КР-05	Кронштейн	1	
				4КВВ-А-14		
				Сборочные единицы		
		1	2ФО-05	фланец опорный	1	
				Детали		
		4	12КР-07	Кронштейн	1	
				4КВВ-А-15		
				Сборочные единицы		
		1	2ФО-10	фланец опорный	1	
				Детали		
		4	12КР-07	Кронштейн	1	
				4КВВ-А-16		
				Сборочные единицы		
		1	2ФО-13	Фланец опорный	1	
				Детали		
		4	12КР-07	Кронштейн		
				4КВВ-А-17		
				Сборочные единицы		
		1	2ФО-11	Фланец опорный		
				Детали		
				4КВВ-А		

Инв. № подл. | Подп. и дата | Взам. инв. № | Инв. № дубл. | Подп. и дата

Серия 5.904-1 Выпуск 1, часть I

Поз.	Обозначение	Наименование	Кол.	Примечание
4	12КР-07	Кронштейн	1	
		4КВВ-А-18		
		Сборочные единицы		
1	2ФО-21	Фланец опорный	1	
		Детали		
4	12КР-07	Кронштейн	1	
		4КВВ-А-19		
		Сборочные единицы		
1	2ФО-23	Фланец опорный	1	
		Детали		
4	12КР-07	Кронштейн	1	
		4КВВ-А-20		
		Сборочные единицы		
1	2ФО-25	Фланец опорный	1	
		Детали		
4	12КР-07	Кронштейн	1	
		4КВВ-А-21		
		Сборочные единицы		
1	2ФО-27	Фланец опорный	1	
		Детали		
4	12КР-07	Кронштейн	1	
		4КВВ-А-22		
		Сборочные единицы		
1	2ФО-29	Фланец опорный	1	
		Детали		
4	12КР-07	Кронштейн	1	
		4КВВ-А-23		
		Сборочные единицы		
1	2ФО-15	Фланец опорный	1	
		Детали		
4	12КР-09	Кронштейн	1	
		4КВВ-А-24		
		Сборочные единицы	1	

Инв. № подл. | Подп. и дата | Взам. инв. № | Инв. № дубл. | Подп. и дата

Формат	Зона	Поз.	Обозначение	Наименование	Кол.	Примечание
		1	2ФО-22	Фланец опорный	1	
				Детали		
		4	12КР-09	Кронштейн	1	
				4КВВ-А-25		
				Сборочные единицы		
		1	2ФО-31	Фланец опорный	1	
				Детали		
		4	12КР-09	Кронштейн	1	
				4КВВ-А-26		
				Сборочные единицы		
		1	2ФО-32	Фланец опорный	1	
				Детали		
		4	12КР-09	Кронштейн	1	
				4КВВ-А-27		
				Сборочные единицы		
		1	2ФО-34	Фланец опорный	1	
				Детали		
		4	12КР-09	Кронштейн	1	
				4КВВ-А-28		
				Сборочные единицы		
		1	2ФО-36	Фланец опорный	1	
				Детали		
		4	12КР-09	Кронштейн	1	
				4КВВ-А-29		
				Сборочные единицы		
		1	2ФО-38	Фланец опорный	1	
				Детали		
		4	12КР-09	Кронштейн	1	
				4КВВ-А-30		
				Сборочные единицы		
		1	2ФО-40	Фланец опорный	1	
				Детали		
		4	12КР-09	Кронштейн	1	

Инв. № подл. | Подп. и дата | Взам. инв. № | Инв. № дубл. | Подп. и дата

Изм	Лист	№ докум	Подп	Дата	4КВВ-А	Лист 5

Копировал: Бел- Формат: 11

Выпуск 1, чертеж 1

Серия 5.904-1

Позиция	Зона	Поз.	Обозначение	Наименование	Кол.	Примечание
				4КВВ-А-31		
				Сборочные единицы		
		1	2ФО-17	фланец опорный	1	
				Детали		
		4	12КР-11	Кронштейн	1	
				4КВВА-32		
				Сборочные единицы		
		1	2ФО-24	фланец опорный	1	
				Детали		
		4	12КР-11	Кронштейн	1	
				4КВВ-А-33		
				Сборочные единицы		
		1	2ФО-33	фланец опорный	1	
				Детали		
		4	12КР-11	Кронштейн	1	
				4КВВ-А-34		
				Сборочные единицы		
		1	2ФО-42	фланец опорный	1	
				Детали		
		4	12КР-11	Кронштейн	1	
				4КВВ-А-35		
				Сборочные единицы		
		1	2ФО-43	фланец опорный	1	
				Детали		
		4	12КР-11	Кронштейн	1	
				4КВВ-А-36		
				Сборочные единицы		
		1	2ФО-45	фланец опорный	1	
				Детали		
		4	12КР-11	Кронштейн	1	
				4КВВ-А-37		
				Сборочные единицы		
		1	2ФО-47	фланец опорный	1	

Инв.№подл. | Подп. и дата | Взам. инв.№ | Инв.№дубл. | Подп. и дата

Изм. | Кол.уч. | №докум. | Подп. | Дата

4КВВ-А

Лист 6

Копировал: Сер.

Формат А4

Формат	Зона	Поз.	Обозначение	Наименование	Кол.	Примечание
				Детали		
		4	12КР-11	Кронштейн	1	
				4КВВ-А-38		
				Сборочные единицы		
		1	2ФО-49	фланец опорный	1	
				Детали		
		4	12КР-11	Кронштейн	1	
				4КВВ-А-39		
				Сборочные единицы		
		1	2ФО-19	фланец опорный	1	
				Детали		
		4	12КР-13	Кронштейн	1	
				4КВВ-А-40		
				Сборочные единицы		
		1	2ФО-26	фланец опорный	1	
				Детали		
		4	12КР-13	Кронштейн	1	
				4КВВ-А-41		
				Сборочные единицы		
		1	2ФО-35	фланец опорный	1	
				Детали		
		4	12КР-13	Кронштейн	1	
				4КВВ-А-42		
				Сборочные единицы		
		1	2ФО-44	фланец опорный	1	
				Детали		
		4	12КР-13	Кронштейн	1	
				4КВВ-А-43		
				Сборочные единицы		
		1	2ФО-51	фланец опорный	1	
				Детали		
		4	12КР-13	Кронштейн	1	
				4КВВ-А-44		

Инв. № подл. | Подп. и дата | Взам. инв. № | Инв. № дубл. | Подп. и дата

Изм.	Лист	№ докум.	Подп.	Дата	4КВВ-А	Лист 7

Копировал: Без- Формат: А4

Серия 5.904-1 Выпуск 1, часть 1

Формат	Зона	Поз.	Обозначение	Наименование	Кол.	Примечание
				Сборочные единицы		
		1	2ФО-52	Фланец опорный	1	
				Детали		
		4	12КР-13	Кронштейн	1	
				4КВВ-А-45		
				Сборочные единицы		
		1	2ФО-54	Фланец опорный	1	
				Детали		
		4	12КР-13	Кронштейн	1	
				4КВВ-А-46		
				Сборочные единицы		
		1	2ФО-56	Фланец опорный	1	
				Детали		
		4	12КР-13	Кронштейн	1	
				4КВВ-А-47		
				Сборочные единицы		
		1	2ФО-28	Фланец опорный	1	
				Детали		
		4	12КР-15	Кронштейн	1	
				4КВВ-А-48		
				Сборочные единицы		
		1	2ФО-37	Фланец опорный	1	
				Детали		
		4	12КР-15	Кронштейн	1	
				4КВВ-А-49		
				Сборочные единицы		
		1	2ФО-46	Фланец опорный	1	
				Детали		
		4	12КР-15	Кронштейн	1	
				4КВВ-А-50		
				Сборочные единицы		
		1	2ФО-53	Фланец опорный	1	
				Детали		

Инв. № подл. | Подп. и дата | Взам. инв. № | Инв. № дубл. | Подп. и дата

Изм. | Лист | № докум. | Подп. | Дата

4КВВ-А

Лист 8

Копировал: Бер- Формат: 11

Формат	Зона	Поз.	Обозначение	Наименование	Кол.	Примечание
		4	12КР-15	Кронштейн	1	
				4КВВ-А-51		
				Сборочные единицы		
		1	2ФО-58	фланец опорный	1	
				Детали		
		4	12КР-15	Кронштейн	1	
				4КВВ-А-52		
				Сборочные единицы		
		1	2ФО-59	фланец опорный	1	
				Детали		
		4	12КР-15	Кронштейн	1	
				4КВВ-А-53		
				Сборочные единицы		
		1	2ФО-61	фланец опорный	1	
				Детали		
		4	12КР-15	Кронштейн	1	
				4КВВ-А-54		
				Сборочные единицы		
		1	2ФО-30	фланец опорный	1	
				Детали		
		4	12КР-17	Кронштейн	1	
				4КВВ-А-55		
				Сборочные единицы		
		1	2ФО-39	фланец опорный	1	
				Детали		
		4	12КР-17	Кронштейн	1	
				4КВВ-А-56		
				Сборочные единицы		
		1	2ФО-48	фланец опорный	1	
				Детали		
		4	12КР-17	Кронштейн	1	
				4КВВ-А-57		
				Сборочные единицы		

Инв. № подл. | Подп. и дата | Взам. инв. № | Инв. № дубл. | Подп. и дата

Серия 5.904-1 Выпуск 1, часть 1.

Формат	Зона	Поз.	Обозначение	Наименование	Кол.	Примечание
		1	2ФО-55	Фланец опорный	1	
				Детали		
		4	12КР-17	Кронштейн	1	
				4КВВ-А-58		
				Сборочные единицы.		
		1	2ФО-60	Фланец опорный	1	
				Детали.		
		4	12КР-17	Кронштейн	1	
				4КВВ-А-59		
				Сборочные единицы.		
		1	2ФО-63	Фланец опорный	1	
				Детали		
		4	12КР-17	Кронштейн	1	
				4КВВ-А-60		
				Сборочные единицы.		
		1	2ФО-64	Фланец опорный	1	
				Детали.		
		4	12КР-17	Кронштейн	1	
				4КВВ-А-61		
				Сборочные единицы.		
		1	2ФО-41	Фланец опорный	1	
				Детали.		
		4	12КР-19	Кронштейн	1	
				4КВВ-А-62		
				Сборочные единицы		
		1	2ФО-50	Фланец опорный	1	
				Детали.		
		4	12КР-19	Кронштейн	1	
				4КВВ-А-63		
				Сборочные единицы.		
		1	2ФО-57	Фланец опорный	1	
				Детали		
		4	12КР-19	Кронштейн	1	

Инв.№подл. | Подп. и дата | Взам.инв.№ | Инв.№дубл. | Подп. и дата

Изм. Лист № докум. Подп. Дата

4КВВ-А

Лист 10

Копировал: Бсь- Формат: А4

Формат	Зона	Поз.	Обозначение	Наименование	Кол.	Примечание
				4КВВ-А-64		
				Сборочные единицы		
		1	2ФО-62	Фланец опорный	1	
				Детали		
		4	12КР-19	Кронштейн	1	
				4КВВ-А-65		
				Сборочные единицы.		
		1	2ФО-65	Фланец опорный	1	
				Детали		
		4	12КР-19	Кронштейн	1	

Инв. № подл. | Подп. и дата | Взам. инв. № | Инв. № дубл. | Подп. и дата

Изм	Лист	№ докум.	Подп.	Дата	4КВВ-А	Лист 11

Копировал: [illegible] Формат: 11

4КВВ-А СБ

Серия 5.904-1 Выпуск 1, часть 1

Рис. 1

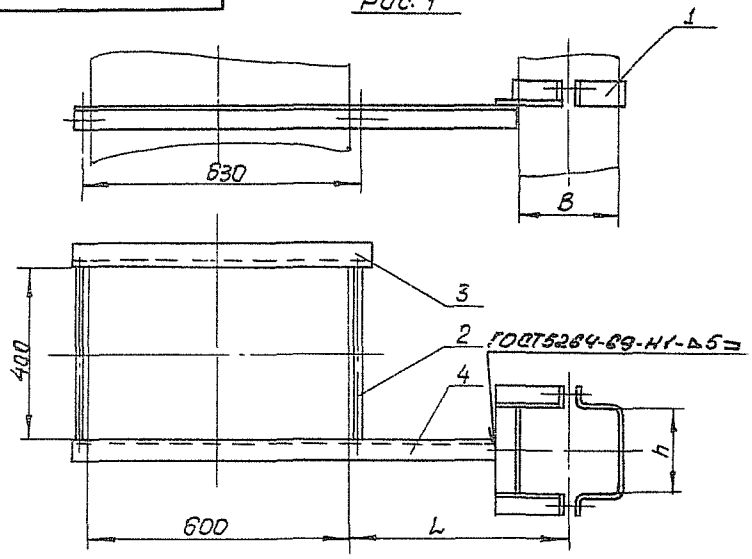

Рис. 2

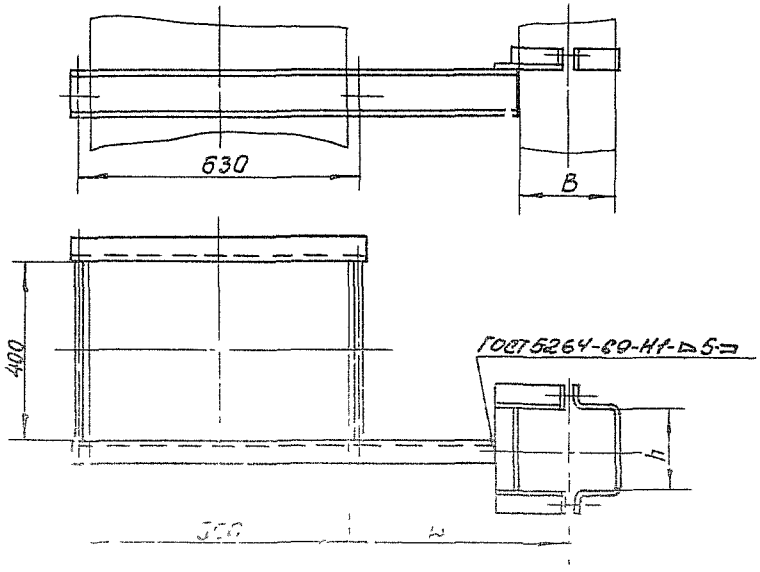

Размеры в мм

Обозначение	Рис.	B	h	L	Масса, кг
4КВВ-А	1	100	150	250	6,37
-01			200		6,5
-02			250		6,64
-03		150	100		6,31
-04			150		6,44
-05			200		6,58
-06			250		6,71
-07		200	100		6,44
-08			150		6,58
-09			200		6,71
-10			250		6,84
-11			300		6,97
-12			400		7,23
-13			500		7,49
-14		250	100	315	7,74
-15			150		7,87
-16			200		8,0
-17			250		8,13
-18			300		8,27
-19			400		8,52

Размеры для справок

Изм.	Лист	№ докум.	Подп.	Дата	4КВВ-А СБ			
Разраб.		Шеглова			Кронштейн опорный. Сборочный чертеж	Лит.	Масса	Масштаб
Пров.		Пранский					см. табл.	-
Т. контр.		Кагеан				Лист: 1	Листов: 2	
Нач. отд.		Бейзерман				МИССС СССР Глэбпромвентиляция ГПИпроектпромвентиляция		
Н. контр.		Зейгерман						
Гл. инж.		Ивч. инж.						

Подп. и дата | Инв. № подл. | Взам. инв. № | Инв. № дубл. | Подп. и дата

4КВВ-А СБ

Продолжение

Обозначение	Рис	B	h	L	Масса, кг
-20	1	250	500	315	8,78
-21			600		9,05
-22			800		9,57
-23		300	200		8,03
-24			250		8,17
-25			300		8,29
-26			400		8,55
-27			500		8,81
-28			600		9,07
-29			800		9,6
-30			1000		10,13
-31		400	200	400	8,43
-32			250		8,56
-33			300		8,69
-34			400		8,95
-35			500		9,21
-36			600		9,47
-37			800		10,0
-38			1000		10,53
-39		500	200		8,51
-40			250		8,63
-41			300		8,76
-42			400		9,02

Продолжение

Обозначение	Рис	B	h	L	Масса, кг
-43	1	500	500	400	9,86
-44			600		10,18
-45			800		10,8
-46			1000		11,43
-47	2	600	250	500	11,65
-48			300		11,77
-49			400		12,03
-50			500		12,93
-51			600		13,24
-52			800		13,87
-53			1000		14,49
-54		800	250	630	12,59
-55			300		12,72
-56			400		12,98
-57			500		13,97
-58			600		14,29
-59			800		17,63
-60			1000		18,57
-61		1000	300		12,54
-62			400		12,8
-63			500		13,89
-64			600		14,2
-65			800		17,86

Изм.	Лист	N докум.	Подп.	Дата
Разраб.		Щеглова		
Пров.		Пронский		
Т.контр.		Каган		
Нач.отд.		Бейзерман		
Н.контр.		Зейликман		
Утв.		Овчинников		

4КВВ-А СБ

Кронштейн опорный
Сборочный чертеж

Лит.	Масса	Масштаб
	См. табл.	—

Лист 2 | Листов

ММСС СССР
Главпромвентиляция
ГПИ Проектпромвентиляция

Копировал

Формат 12

Инв. № подл. | Подп. и дата | Взам. инв. № | Инв. № дубл. | Подп. и дата

Серия 5.904-1 Выпуск 1, Часть 1

Серия 5.904-1 выпуск 1, часть 1

Формат	Зона	Поз.	Обозначение	Наименование	Кол.	Примечание
				Документация		
11			4КВВ-Б-СБ	Сборочный чертеж		
				Сборочные единицы		
		2	1Ш-10	Шпилька	2	
				Детали		
		3	1Н-03	Накладка	1	
			Переменные данные для исполнений			
				4КВВ-Б		
				Сборочные единицы		
11		1	2ФО	Фланец опорный	1	
				Детали		
12		4	12КР	Кронштейн	1	
				4КВВ-Б-01		
				Сборочные единицы		
		1	2ФО-02	Фланец опорный	1	
				Детали		
12		4	12КР	Кронштейн	1	
				4КВВ-Б-02		
				Сборочные единицы		
		1	2ФО-04	Фланец опорный	1	
				Детали		
12		4	12КР	Кронштейн	1	
				4КВВ-Б-03		
				Сборочные единицы		
		1	2ФО-01	Фланец опорный	1	
				Детали		
		4	12КР-02	Кронштейн	1	
				4КВВ-Б-04		
				Сборочные единицы		
		1	2ФО-06	Фланец опорный	1	

Инв. № подл. | Подп. и дата | Взам. инв. № | Инв. № дубл. | Подп. и дата

Изм.	Лист	№ докум.	Подп.	Дата
Разраб.		Щеглова		
Пров.		Пронский		
Н. контр.		Пронский		
Утв.		Зейликман		

4КВВ-Б

Кронштейн опорный

Лит.	Лист	Листов
	1	11

ММРС СССР
Главпромвентиляция
Типроектпромвентиляция

Копировал:

Формат 11

Формат	Зона	Поз.	Обозначение	Наименование	Кол.	Примечание
				Детали		
		4	12КР-02	Кронштейн	1	
				4КВВ-Б-05		
				Сборочные единицы		
		1	2ФО-07	фланец опорный	1	
				Детали		
		4	12КР-02	Кронштейн	1	
				4КВВ-Б-06		
				Сборочные единицы		
		1	2ФО-09	фланец опорный	1	
				Детали		
		4	12КР-02	Кронштейн	1	
				4КВВ-Б-07		
				Сборочные единицы		
		1	2ФО-03	фланец опорный	1	
				Детали		
		4	12КР-04	Кронштейн	1	
				4КВВ-Б-08		
				Сборочные единицы		
		1	2ФО-08	фланец опорный	1	
				Детали		
		4	12КР-04	Кронштейн	1	
				4КВВ-Б-09		
				Сборочные единицы		
		1	2ФО-11	фланец опорный	1	
				Детали		
		4	12КР-04	Кронштейн		
				4КВВ-Б-10		
				Сборочные единицы		
		1	2ФО-12	фланец опорный	1	
				Детали		
		4	12КР-04	Кронштейн	1	
				4КВВ-Б-11		

Инв. № подл. | Подп. и дата | Взам. инв. № | Инв. № дубл. | Подп. и дата

Поз.	Обозначение	Наименование	Кол.	Примечание
		Сборочные единицы		
1	2ФО-14	Фланец опорный	1	
		Детали		
4	12КР-04	Кронштейн 4КВВ-Б-12	1	
		Сборочные единицы		
1	2ФО-16	Фланец опорный	1	
		Детали		
4	12КР-04	Кронштейн 4КВВ-Б-13	1	
		Сборочные единицы		
	2ФО-18	Фланец опорный	1	
		Детали		
4	12КР-04	Кронштейн 4КВВ-Б-14	1	
		Сборочные единицы		
1	2ФО-05	Фланец опорный	1	
		Детали		
4	12КР-06	Кронштейн 4КВВ-Б-15	1	
		Сборочные единицы		
1	2ФО-10	Фланец опорный	1	
		Детали		
4	12КР-06	Кронштейн 4КВВ-Б-16	1	
		Сборочные единицы		
1	2ФО-13	Фланец опорный	1	
		Детали		
4	12КР-06	Кронштейн 4КВВ-Б-17	1	
		Сборочные единицы		
1	2ФО-20	Фланец опорный	1	
		Детали		

Инв.№подл. | Подп. и дата | Взам.инв.№ | Инв.№дубл. | Подп. и дата

Изм. Лист № докум.

4КВВ-Б

Лист 3

Формат А4

Формат	Зона	Поз.	Обозначение	Наименование	Кол.	Примечание
		4	12 КР-06	Кронштейн 4 КВВ-6-18		
				Сборочные единицы		
		1	2ФО-21	Фланец опорный	1	
				Детали		
		4	12 КР-06	Кронштейн 4 КВВ-6-19	1	
				Сборочные единицы		
		1	2ФО-23	Фланец опорный	1	
				Детали		
		4	12 КР-06	Кронштейн 4 КВВ-6-20	1	
				Сборочные единицы		
		1	2ФО-25	Фланец опорный	1	
				Детали		
		4	12 КР-06	Кронштейн 4 КВВ-6-21	1	
				Сборочные единицы		
		1	2ФО-27	Фланец опорный	1	
				Детали		
		4	12 КР-06	Кронштейн 4 КВВ-6-22	1	
				Сборочные единицы		
		1	2ФО-29	Фланец опорный	1	
				Детали		
		4	12 КР-06	Кронштейн 4 КВВ-6-23	1	
				Сборочные единицы		
		1	2ФО-15	Фланец опорный	1	
				Детали		
		4	12 КР-06	Кронштейн 4 КВВ-6-24	1	
				Сборочные единицы		

Инв. № подл. | Подп. и дата | Взам. инв. № | Инв. № дубл. | Подп. и дата

Изм.	Лист	№ докум.	Подп.	Дата	4 КВВ-6	Лист 4

Копировал: [illegible] Формат: А4

Выпуск 1, часть 1

Серия 5.904-1

Формат	Зона	Поз.	Обозначение	Наименование	Кол.	Примечание
		1	2ФО-22	Фланец опорный	1	
				Детали.		
		4	12КР-08	Кронштейн	1	
				4КВВ-Б-25		
				Сборочные единицы		
		1	2ФО-31	Фланец опорный	1	
				Детали		
		4	12КР-08	Кронштейн	1	
				4КВВ-Б-26		
				Сборочные единицы		
		1	2ФО-32	Фланец опорный	1	
				Детали		
		4	12КР-08	Кронштейн	1	
				4КВВ-Б-27		
				Сборочные единицы		
		1	2ФО-34	Фланец опорный	1	
				Детали.		
		4	12КР-08	Кронштейн	1	
				4КВВ-Б-28		
				Сборочные единицы		
		1	2ФО-36	Фланец опорный	1	
				Детали		
		4	12КР-08	Кронштейн	1	
				4КВВ-Б-29		
				Сборочные единицы		
		1	2ФО-38	Фланец опорный	1	
				Детали		
		4	12КР-08	Кронштейн	1	
				4КВВ-Б-30		
				Сборочные единицы.		
		1	2ФО-40	Фланец опорный	1	
				Детали		
		4	12КР-08	Кронштейн	1	

Инв. № подл. | Подп. и дата | Взам. инв. № | Инв. № дубл. | Подп. и дата

Изм.	Лист	№ докум.	Подп.	Дата	4КВВ-Б	Лист 5

Копировал: Бер- формат: 11

Формат	Зона	Поз.	Обозначение	Наименование	Кол.	Примечание
				4КВВ-Б-31		
				Сборочные единицы		
		1	2ФО-17	фланец опорный	1	
				Детали		
		4	12КР-10	Кронштейн	1	
				4КВВ-Б-32		
				Сборочные единицы		
		1	2ФО-24	фланец опорный	1	
				Детали		
		4	12КР-10	Кронштейн	1	
				4КВВ-Б-33		
				Сборочные единицы		
		1	2ФО-33	фланец опорный	1	
				Детали		
		4	12КР-10	Кронштейн	1	
				4КВВ-Б-34		
				Сборочные единицы		
		1	2ФО-42	фланец опорный	1	
				Детали		
		4	12КР-10	Кронштейн	1	
				4КВВ-Б-35		
				Сборочные единицы		
		1	2ФО-43	фланец опорный	1	
				Детали		
		4	12КР-10	Кронштейн	1	
				4КВВ-Б-36		
				Сборочные единицы		
		1	2ФО-45	фланец опорный	1	
				Детали		
		4	12КР-10	Кронштейн	1	
				4КВВ-Б-37		
				Сборочные единицы		
		1	2ФО-47	фланец опорный	1	

Инв. № подл. | Подп. и дата | Взам. инв. № | Инв. № дубл. | Подп. и дата

Поз.	Обозначение	Наименование	Кол.	Примечание
		Детали		
4	12КР-10	Кронштейн 4КВВ-Б-38	1	
		Сборочные единицы		
1	2ФО-49	Фланец опорный	1	
		Детали		
4	12КР-10	Кронштейн 4КВВ-Б-39	1	
		Сборочные единицы		
1	2ФО-19	Фланец опорный	1	
		Детали		
4	12КР-12	Кронштейн 4КВВ-Б-40	1	
		Сборочные единицы		
1	2ФО-26	Фланец опорный	1	
		Детали		
4	12КР-12	Кронштейн 4КВВ-Б-41	1	
		Сборочные единицы		
1	2ФО-35	Фланец опорный	1	
		Детали		
4	12КР-12	Кронштейн 4КВВ-Б-42	1	
		Сборочные единицы		
1	2ФО-44	Фланец опорный	1	
		Детали		
4	12КР-12	Кронштейн 4КВВ-Б-43	1	
		Сборочные единицы		
1	2ФО-51	Фланец опорный	1	
		Детали		
4	12КР-12	Кронштейн 4КВВ-Б-44	1	

Инв. № подл. | Подп. и дата | Взам. инв. № | Инв. № дубл. | Подп. и дата

Изм. | Кол. уч. | Лист | № докум. | Подп. | Дата

4КВВ-Б

Лист 7

Копировал | Формат А4

Формат	Зона	Поз.	Обозначение	Наименование	Кол.	Примечание
				Сборочные единицы		
		1	2ФО-52	Фланец опорный	1	
				Детали		
		4	12КР-12	Кронштейн	1	
				4 КВВ-Б-45		
				Сборочные единицы		
		1	2ФО-54	Фланец опорный	1	
				Детали		
		4	12КР-12	Кронштейн	1	
				4 КВВ-Б-46		
				Сборочные единицы		
		1	2ФО-56	Фланец опорный	1	
				Детали		
		4	12КР-12	Кронштейн	1	
				4 КВВ-Б-47		
				Сборочные единицы		
		1	2ФО-28	Фланец опорный	1	
				Детали		
		4	12КР-14	Кронштейн	1	
				4 КВВ-Б-48		
				Сборочные единицы		
		1	2ФО-37	Фланец опорный	1	
				Детали		
		4	12КР-14	Кронштейн	1	
				4 КВВ-Б-49		
				Сборочные единицы		
		1	2ФО-46	Фланец опорный	1	
				Детали		
		4	12КР-14	Кронштейн	1	
				4 КВВ-Б-50		
				Сборочные единицы		
		1	2ФО-53	Фланец опорный	1	
				Детали		

Подп. и дата | Инв. № дубл. | Взам. инв. № | Подп. и дата | Инв. № подл.

Изм.	Лист	№ докум.	Подп.	Дата	4КВВ-Б	Лист 8

Копировал: [signature] Формат: 11

Серия 5.904-1 Выпуск 1, часть 1.

Зона	Поз.	Обозначение	Наименование	Кол.	Примечание
	4	12КР-14	Кронштейн	1	
			4КВВ-5-51		
			Сборочные единицы		
	1	2ФО-58	Фланец опорный	1	
			Детали		
	4	12КР-14	Кронштейн	1	
			4КВВ-5-52		
			Сборочные единицы		
	1	2ФО-59	Фланец опорный	1	
			Детали		
	4	12КР-14	Кронштейн	1	
			4КВВ-5-53		
			Сборочные единицы		
	1	2ФО-61	Фланец опорный	1	
			Детали		
	4	12КР-14	Кронштейн	1	
			4КВВ-5-54		
			Сборочные единицы		
	1	2ФО-30	Фланец опорный	1	
			Детали		
	4	12КР-16	Кронштейн	1	
			4КВВ-5-55		
			Сборочные единицы		
	1	2ФО-39	Фланец опорный	1	
			Детали		
	4	12КР-16	Кронштейн	1	
			4КВВ-5-56		
			Сборочные единицы		
	1	2ФО-48	Фланец опорный	1	
			Детали		
	4	12КР-16	Кронштейн	1	
			4КВВ-5-57		
			Сборочные единицы		

Инв.№подл. | Подпись и дата | Взам.инв.№ | Инв.№дубл. | Подпись и дата

Изм. Кол.уч. Лист № докум. Подп. Дата

4КВВ-5

Лист 3

Копировал Формат А4

Формат	Зона	Поз.	Обозначение	Наименование	Кол.	Примечание
		1	2ФО-55	Фланец опорный	1	
				Детали		
		4	12КР-16	Кронштейн	1	
				4КВВ-Б-58		
				Сборочные единицы		
		1	2ФО-60	Фланец опорный	1	
				Детали		
		4	12КР-16	Кронштейн	1	
				4КВВ-Б-59		
				Сборочные единицы		
		1	2ФО-63	Фланец опорный	1	
				Детали		
		4	12КР-16	Кронштейн	1	
				4КВВ-Б-60		
				Сборочные единицы		
		1	2ФО-64	Фланец опорный	1	
				Детали		
		4	12КР-16	Кронштейн	1	
				4КВВ-Б-61		
				Сборочные единицы		
		1	2ФО-41	Фланец опорный	1	
				Детали		
		4	12КР-18	Кронштейн	1	
				4КВВ-Б-62		
				Сборочные единицы		
		1	2ФО-50	Фланец опорный	1	
				Детали		
		4	12КР-18	Кронштейн	1	
				4КВВ-Б-63		
				Сборочные единицы		
		1	2ФО-67	Фланец опорный	1	
				Детали		
		4	12КР-18	Кронштейн	1	

Инв. № подл. | Подп. и дата | Взам. инв. № | Инв. № дубл. | Подп. и дата

Серия 5.904-1 Выпуск 1, часть I

Формат	Зона	Поз.	Обозначение	Наименование	Кол.	Примечание
				4КВВ-Б-64		
				Сборочные единицы		
		1	2ФО-62	Фланец опорный	1	
				Детали		
		4	12КР-18	Кронштейн	1	
				4КВВ-Б-65		
				Сборочные единицы		
		1	2ФО-65	Фланец опорный	1	
				Детали		
		4	12КР-18	Кронштейн	1	

Инв. N подл. | Подп. и дата | Взам. инв. N | Инв. N дубл. | Подп. и дата

Изм. Лист N докум. Подп. Дата

4КВВ-Б

Лист 11

Копировал: [illegible] Формат: А1

Формат	Зона	Поз.	Обозначение	Наименование	Кол.	Примечание
				Документация		
11			5 КВВ СБ	Сборочный чертеж		
			Переменные данные для исполнений			
				5 КВВ		
				Сборочные единицы		
11		1	1ФО	Фланец опорный	1	
				Детали		
БЧ		2	8 КР	Кронштейн		
				Уголок $\frac{Б\text{-}32\times32\times4\ ГОСТ\ 8509\text{-}72}{Ст3\ ГОСТ\ 535\text{-}79}$		
				$\ell = 300$	1	0,57кг
				5 КВВ-01		
				Сборочные единицы		
		1	1ФО-01	Фланец опорный	1	
				Детали		
БЧ		2	8 КР-01	Кронштейн		
				Уголок $\frac{Б\text{-}32\times32\times4\ ГОСТ\ 8509\text{-}72}{Ст3\ ГОСТ\ 535\text{-}79}$		
				$\ell = 295$	1	0,56кг
				5 КВВ-02		
				Сборочные единицы		
		1	1ФО-02	Фланец опорный	1	
				Детали		
БЧ		2	8 КР-02	Кронштейн		
				Уголок $\frac{Б\text{-}32\times32\times4\ ГОСТ\ 8509\text{-}72}{Ст3\ ГОСТ\ 535\text{-}79}$		
				$\ell = 287$	1	0,55кг
				5 КВВ-03		

Подп. и дата | Инв. N дубл | Взам. инв. N | Подп. и дата | Инв. N подл

Изм	Лист	N докум	Подп	Дата
Разраб.		Щеглова		
Пров.		Пронский		
N контр.		Пронский		
Утв.		Зейликман		

5 КВВ

Кронштейн опорный

Лит	Лист	Листов
	1	6

ММСС СССР
Главпромвентиляция
ТП Проектпромвентиляция

Копировал: [illegible]

Формат: 1

Рис.1

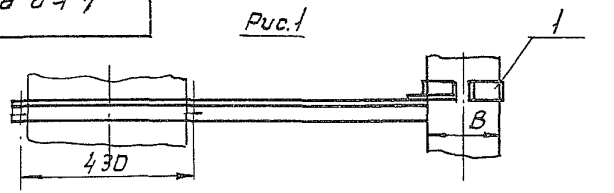

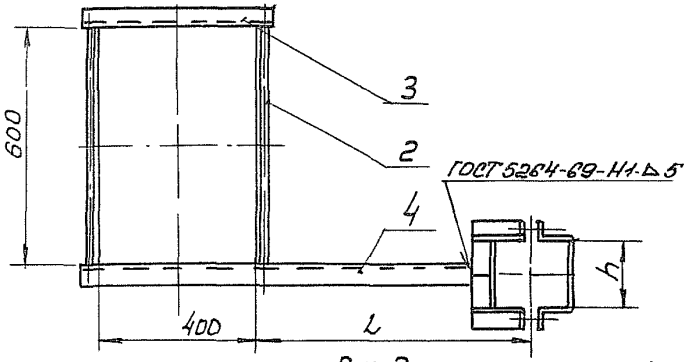

Рис.2

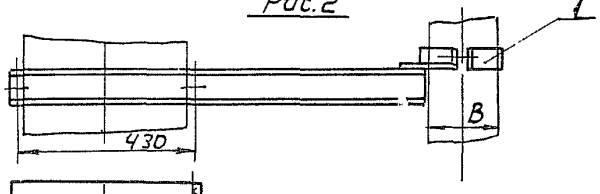

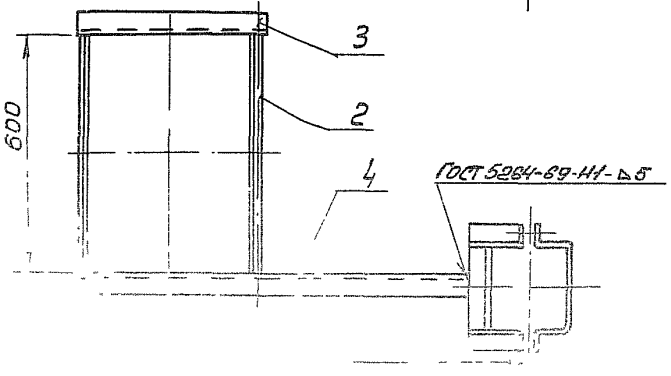

Размеры в мм

Обозначение	Рис	B	h	L	Масса, кг
4КВВ-Б	1	100	150	250	4,81
-01			200		4,94
-02			250		5,08
-03		150	100		4,75
-04			150		4,88
-05			200		5,02
-06			250		5,15
-07		200	100		4,82
-08			150		4,96
-09			200		5,09
-10			250		5,22
-11			300		5,35
-12			400		5,61
-13			500		5,87
-14		250	100	300	5,92
-15			150		6,05
-16			200		6,18
-17			250		6,31
-18			300		6,45
-19			400		6,7

Размеры для справок

Изм.	Лист	N докум.	Подп.	Дата
Разраб.		Щеглова		
Пров.		Пронский		
Т.контр		Каган		
Нач.отд		Бейзерман		
Н.контр		Войлинский		
Утв.		Обухников		

4КВВ-Б СБ

Кронштейн опорный
Сборочный чертеж

Лит.	Масса	Масштаб
	См. табл.	—

Лист 1 Листов 2

Минмонтажспецстрой СССР Главпромстальконструкция Трест Ростовпромстальконструкция

Инв.№ подл. | Подп. и дата | Взам.инв.№ | Инв.№ дубл. | Подп. и дата

ЭТ 9-8844

Выпуск 1, Часть 1

Серия 5.903-1

Продолжение

Обозначение	Рис	B	h	L	Масса, кг
-20	1	250	500	315	6,96
-21			600		7,23
-22			800		7,775
-23		300	200		6,21
-24			250		6,35
-25			300		6,47
-26			400		6,73
-27			500		6,99
-28			600		7,25
-29			800		7,78
-30			1000		8,31
-31		400	200	400	6,6
-32			250		6,73
-33			300		6,86
-34			400		7,12
-35			500		7,38
-36			600		7,64
-37			800		8,17
-38			1000		8,7
-39		500	200		6,67
-40			250		6,8
-41			300		6,93
-42			400		7,19

Продолжение

Обозначение	Рис.	B	h	L	Масса, кг
-43	1	500	500	400	8,03
-44			600		8,35
-45			800		8,97
-46			1000		9,6
-47	2	600	250	500	9,22
-48			300		9,34
-49			400		9,6
-50			500		10,5
-51			600		10,81
-52			800		11,44
-53			1000		12,06
-54		800	250	630	10,11
-55			300		10,24
-56			400		10,5
-57			500		11,49
-58			600		11,81
-59			800		15,15
-60			1000		16,09
-61		1000	300		10,06
-62			400		10,32
-63			500		11,41
-64			600		11,72
-65			800		15,38

Инв.№ подл. | Подп. и дата | Взам.инв.№ | Инв.№ дубл. | Подп. и дата

Изм.	Лист	N докум.	Подп.	Дата
Разраб.		Щеглов		
Пров.		Пронский		
Т.контр.		Каган		
Нач.отд.		Бейзерман		
Н.контр.		Зецлихтер		
Утв.		Овчинников		

4КВВ-6 СБ

Кронштейн опорный

Сборочный чертеж

Лит	Масса	Масштаб
	См. таб.л.	—

Лист 2 Листов

МИСО ЭСО Главтехмонтажспецстроя ГПИ Промтехмонтажпроект

Копировал

Формат А2

Серия 5.903-1 Выпуск 1, часть 1

Формат	Зона	Поз.	Обозначение	Наименование	Кол.	Примечание
				Сборочные единицы		
		1	1ФО-03	Фланец опорный	1	
				Детали		
БЧ		2	8КР-03	Кронштейн		
				Уголок Б-32х32х4 ГОСТ 8509-72 Ст.3 ГОСТ 535-79		
				ℓ = 280	1	0,53 кг
				5КВВ-04		
				Сборочные единицы		
		1	1ФО-04	Фланец опорный	1	
				Детали		
БЧ		2	8КР-04	Кронштейн		
				Уголок Б-32х32х4 ГОСТ 8509-72 Ст3 ГОСТ 535-79		
				ℓ = 270	1	0,52 кг
				5КВВ-05		
				Сборочные единицы		
		1	1ФО-05	Фланец опорный	1	
				Детали		
БЧ		2	8КР-05	Кронштейн		
				Уголок Б-32х32х4 ГОСТ 8509-72 Ст.3 ГОСТ 535-79		
				ℓ = 260	1	0,5 кг
				5КВВ-06		
				Сборочные единицы		
		1	1ФО-06	Фланец опорный	1	
				Детали		
БЧ		2	8КР-06	Кронштейн		
				Уголок Б-32х32х4 ГОСТ 8509-72 Ст3 ГОСТ 535-79		
				ℓ = 250	1	0,48 кг

Инв. № подл. | Подп. и дата | Взам. инв. №

Изм.	Лист	№ докум.	Подп.	Дата	5 КВВ	Лист 2

Копировал: Формат А4

Формат	Зона	Поз.	Обозначение	Наименование	Кол.	Примечание
				5КВВ-07		
				Сборочные единицы		
		1	1ФО-07	Фланец опорный	1	
				Детали		
БЧ		2	8КР-07	Кронштейн		
				Уголок 5-40х40х4 ГОСТ 8509-72 Ст.3 ГОСТ 535-79		
				ℓ = 302	1	0,73 кг
				5КВВ-08		
				Сборочные единицы		
		1	1ФО-08	Фланец опорный	1	
				Детали		
БЧ		2	8КР-08	Кронштейн		
				Уголок 5-40х40х4 ГОСТ 8509-72 Ст.3 ГОСТ 535-79		
				ℓ = 290	1	0,7 кг.
				5КВВ-09		
				Сборочные единицы		
		1	1ФО-09	Фланец опорный	1	
				Детали		
БЧ		2	8КР-09	Кронштейн		
				Уголок 5-40х40х4 ГОСТ 8509-72 Ст.3 ГОСТ 535-79		
				ℓ = 275	1	0,67кг
				5КВВ-10		
				Сборочные единицы		
		1	1ФО-10	Фланец опорный	1	
				Детали		
БЧ		2	8КР-10	Кронштейн		
				Уголок 5-40х40х4 ГОСТ 8509-72 Ст.3 ГОСТ 535-79		
				ℓ = 257	1	0,62кг

Инв. № подл. | Подп. и дата | Взам. инв. № | Инв. № дубл. | Подп. и дата

Изм.	Лист	№ докум.	Подп.	Дата	5КВВ	Лист 3

Копировал: | Формат А4

Формат	Зона	Поз.	Обозначение	Наименование	Кол.	Примечание
				5КВВ-11		
				Сборочные единицы		
		1	1ФО-11	Фланец опорный	1	
				Детали		
	БУ	2	8КР-11	Кронштейн		
				Уголок Б-40х40х4 ГОСТ 8509-72 Ст3 ГОСТ 535-79		
				ℓ = 322	1	0,78кг
				5КВВ-12		
				Сборочные единицы		
		1	1ФО-12	Фланец опорный	1	
				Детали		
	БУ	2	8КР-12	Кронштейн		
				Уголок Б-40х40х4 ГОСТ 8509-72 Ст3 ГОСТ 535-79		
				ℓ = 300	1	0,73кг
				5КВВ-13		
				Сборочные единицы		
		1	1ФО-13	Фланец опорный	1	
				Детали		
	БУ	2	8КР-13	Кронштейн		
				Уголок Б-40х40х4 ГОСТ 8509-72 Ст3 ГОСТ 535-79		
				ℓ = 275	1	0,67кг
				5КВВ-14		
				Сборочные единицы		
		1	1ФО-14	Фланец опорный	1	
				Детали		
	БУ	2	8КР-14	Кронштейн		
				Уголок Б-40х40х4 ГОСТ 8509-72 Ст3 ГОСТ 535-79		
				ℓ = 250	1	0,61кг

Инв.№ подл. | Подп. и дата | Взам.инв.№ | Инв.№ дубл. | Подп. и дата

Изм. Лист N докум. Подп. Дата

5КВВ

Лист 4

Копировал: Формат А1

Формат	Зона	Поз.	Обозначение	Наименование	Кол.	Примечание
				5КВВ-15		
				Сборочные единицы		
		1	1ФО-15	Фланец опорный	1	
				Детали		
БЧ		2	8КР-15	Кронштейн		
				Уголок $\frac{Б\text{-}63\times63\times6\ ГОСТ\ 8509\text{-}72}{Ст3\ ГОСТ\ 535\text{-}79}$		
				$l = 320$	1	1,83кг
				5КВВ-16		
				Сборочные единицы		
		1	1ФО-16	Фланец опорный	1	
				Детали		
БЧ		2	8КР-16	Кронштейн		
				Уголок $\frac{Б\text{-}63\times63\times6\ ГОСТ\ 8509\text{-}72}{Ст3\ ГОСТ\ 535\text{-}79}$		
				$l = 285$	1	1,63кг
				5КВВ-17		
				Сборочные единицы		
		1	1ФО-17	Фланец опорный	1	
				Детали		
БЧ		2	8КР-17	Кронштейн		
				Уголок $\frac{Б\text{-}63\times63\times6\ ГОСТ\ 8509\text{-}72}{Ст3\ ГОСТ\ 535\text{-}79}$		
				$l = 245$	1	1,4кг
				5КВВ-18		
				Сборочные единицы		
		1	1ФО-18	Фланец опорный	1	
				Детали		
БЧ		2	8КР-18	Кронштейн		
				Уголок $\frac{Б\text{-}63\times63\times6\ ГОСТ\ 8509\text{-}72}{Ст3\ ГОСТ\ 535\text{-}79}$		
				$l = 200$	1	1,14кг

Подп. и дата | Инв. N дубл. | Взам. инв. N | Подп. и дата | Инв. N подл.

Изм.	Лист	N докум.	Подп.	Дата	5 КВВ	Лист 5

Серия 5.904-1 Выпуск 1. Часть 1

Формат	Зона	Поз.	Обозначение	Наименование	Кол.	Примечание
				5 КВВ-19		
				Сборочные единицы		
		1	1ФО-19	Фланец опорный	1	
				Детали		
	Б4	2	8КР-19	Кронштейн		
				Уголок Б-75×75×6 ГОСТ 8509-72 Ст3 ГОСТ 535-79		
				ℓ=280	1	1,9кг
				5 КВВ-20		
				Сборочные единицы		
		1	1ФО-20	Фланец опорный	1	
				Детали		
	Б4	2	8КР-20	Кронштейн		
				Уголок Б-75×75×6 ГОСТ 8509-72 Ст3 ГОСТ 535-79		
				ℓ=230	1	1,57кг

Инв.№ подл. | Подп. и дата | Взам.инв.№ | Инв.№ дубл. | Подп. и дата

Изм.	Лист	№ докум.	Подп.	Дата	5 КВВ	Лист 6

Копировал: Формат: 11

5 КВВ СБ

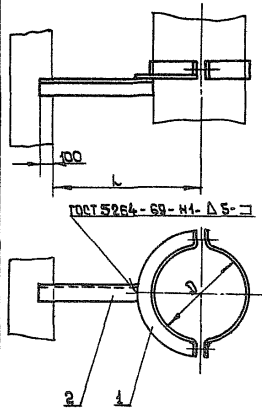

Размеры в мм

Обозначение	D	L	Масса, кг
5 КВВ	100	250	1,21
-01	110		1,24
-02	125		1,28
-03	140		1,33
-04	160		1,4
-05	180		1,46
-06	200		1,48
-07	225	315	1,87
-08	250		1,95
-09	280		2,04
-10	315		2,13
-11	355	400	2,46
-12	400		2,59
-13	450		3,12
-14	500		3,51
-15	560	500	5,05
-16	630		5,22
-17	710		6,09
-18	800		7,4
-19	900	630	8,89
-20	1000		9,31

Размеры для справок

Изм	Лист	N докум.	Подп.	Дата
Разраб.		Шеглова		
Пров.		Пронский		
Т.контр.		Каган		
Нач.отд.		Бейзерман		
Н.контр.		Зейликман		
Утв.		Овчинников		

5 КВВ СБ

Кронштейн опорный
Сборочный чертеж

Лит	Масса	Масштаб
	см. табл.	-

Лист | Листов 1
МГСС СССР
Главпромвентиляция
Типроектпромвентиляция

Копировал: [illegible]

Формат: 11

Инв.N подл. | Подп. и дата | Взам.инв.N | Инв.N дубл. | Подп. и дата

Выпуск 1, Часть 1

Серия 5.904-1

Формат	Зона	Поз.	Обозначение	Наименование	Кол.	Примечание
				Документация		
12			6 КВВ СБ	Сборочный чертеж		
			Переменные данные для исполнений			
				6 КВВ		
				Сборочные единицы		
11		1	2 ФО	Фланец опорный	1	
				Детали		
64		2	10 КР-07	Кронштейн		
				Уголок Б-32×32×4 ГОСТ 8509-72 / Ст3 ГОСТ 535-79		
				ℓ = 300	1	0,57 кг
				6 КВВ-01		
				Сборочные единицы		
		1	2 ФО-02	Фланец опорный	1	
				Детали		
64		2	10 КР-07	Кронштейн		
				Уголок Б-32×32×4 ГОСТ 8509-72 / Ст3 ГОСТ 535-79		
				ℓ = 300	1	0,57 кг
				6 КВВ-02		
				Сборочные единицы		
		1	2 ФО-04	Фланец опорный	1	
				Детали		
64		2	10 КР-07	Кронштейн		
				Уголок Б-32×32×4 ГОСТ 8509-72 / Ст3 ГОСТ 535-79		
				ℓ = 300	1	0,57 кг

Подп. и дата

Инв. N дубл.

Взам. инв. N

Подп. и дата

Инв. N подл.

Изм	Лист	N докум.	Подп.	Дата
Разраб.		Щеглова		
Пров.		Пронский		
Н. контр.		Пронский		
Утв.		Зейликман		

6 КВВ

Кронштейн опорный

Лит.	Лист	Листов
	1	17

ММСС СССР
Главпромвентиляция
Гипропромвентиляция

Позиция	Зона	Поз.	Обозначение	Наименование	Кол.	Примечание
				2КВВ-03		
				Сборочные единицы		
		1	2ФО-01	Фланец опорный	1	
				Детали		
	БУ	2	10КР-08	Кронштейн		
				Уголок Б-32×32×4 ГОСТ 8509-72 / Ст3 ГОСТ 535-79		
				ℓ=275	1	0,53кг
				2КВВ-04		
				Сборочные единицы		
		1	2ФО-06	Фланец опорный	1	
				Детали		
	БУ	2	10КР-08	Кронштейн		
				Уголок Б-32×32×4 ГОСТ 8509-72 / Ст3 ГОСТ 535-79		
				ℓ=275	1	0,53кг
				2КВВ-05		
				Сборочные единицы		
		1	2ФО-07	Фланец опорный	1	
				Детали		
	БУ	2	10КР-08	Кронштейн		
				Уголок Б-32×32×4 ГОСТ 8509-72 / Ст3 ГОСТ 535-79		
				ℓ=275	1	0,53кг
				2КВВ-06		
				Сборочные единицы		
		1	2ФО-09	Фланец опорный	1	
				Детали		
	БУ	2	10КР-08	Кронштейн		
				Уголок Б-32×32×4 ГОСТ 8509-72 / Ст3 ГОСТ 535-79		
				ℓ=275	1	0,53кг

Инв.N подл. | Подп. и дата | Взам.инв.N | Инв.N дубл. | Подп. и дата

Выпуск 1. Часть 1

Серия 5.903-1

Формат	Зона	Поз.	Обозначение	Наименование	Кол.	Примечание
				2КВВ-07		
				Сборочные единицы		
		1	2ФО-03	Фланец опорный	1	
				Детали		
	Бч	2	10КР-09	Кронштейн		
				Уголок Б-32×32×4 ГОСТ 8509-72 / Ст3 ГОСТ 535-79		
				ℓ = 250	1	0,48кг
				2КВВ-08		
				Сборочные единицы		
		1	2ФО-08	Фланец опорный	1	
				Детали		
	Бч	2	10КР-09	Кронштейн		
				Уголок Б-32×32×4 ГОСТ 8509-72 / Ст3 ГОСТ 535-79		
				ℓ = 250	1	0,48кг
				2КВВ-09		
				Сборочные единицы		
		1	2ФО-11	Фланец опорный	1	
				Детали		
	Бч	2	10КР-09	Кронштейн		
				Уголок Б-32×32×4 ГОСТ 8509-72 / Ст3 ГОСТ 535-79		
				ℓ = 250	1	0,48кг
				2КВВ-10		
				Сборочные единицы		
		1	2ФО-12	Фланец опорный	1	
				Детали		
		2	10КР-09	Кронштейн		
				Уголок Б-32×32×4 ГОСТ 8509-72 / Ст3 ГОСТ 535-79		
				ℓ = 250	1	0,48кг

Инв. № подл. | Подп. и дата | Взам. инв. № | Инв. № дубл. | Подп. и дата

Изм.	Лист	№ докум.	Подп.	Дата

6КВВ

Формат	Зона	Поз.	Обозначение	Наименование	Кол.	Примечание
				2КВВ-11		
				Сборочные единицы		
		1	2ФО-14	Фланец опорный	1	
				Детали		
БЧ		2	10КР-09	Кронштейн		
				Уголок Б-32х32х4 ГОСТ 8509-72 / Ст3 ГОСТ 535-79		
				е=250	1	0,48кг
				2КВВ-12		
				Сборочные единицы		
		1	2ФО-16	Фланец опорный	1	
				Детали		
БЧ		2	10КР-09	Кронштейн		
				Уголок Б-32х32х4 ГОСТ 8509-72 / Ст3 ГОСТ 535-79		
				е=250	1	0,48кг
				2КВВ-13		
				Сборочные единицы		
		1	2ФО-18	Фланец опорный	1	
				Детали		
БЧ		2	10КР-09	Кронштейн		
				Уголок Б-32х32х4 ГОСТ 8509-72 / Ст3 ГОСТ 535-79		
				е=250	1	0,48кг
				2КВВ-14		
				Сборочные единицы		
		1	2ФО-05	Фланец опорный	1	
				Детали		
БЧ		2	10КР-10	Кронштейн		
				Уголок Б-50х50х5 ГОСТ 8509-72 / Ст3 ГОСТ 535-79		
				е=290	1	1,09кг

Инв. № подл. | Подп. и дата | Взам. инв. № | Инв. № дубл. | Подп. и дата

Изм.	Лист	N докум.	Подп.	Дата	6КВВ	Лист 4

Выпуск 1. Часть I

Серия 5.903-1

Формат	Зона	Поз.	Обозначение	Наименование	Кол.	Примечание
				6КВВ-15		
				Сборочные единицы		
		1	2ФО-10	Фланец опорный	1	
				Детали		
БЧ		2	10КР-10	Кронштейн		
				Уголок Б-50х50х5 ГОСТ 8509-72 / Ст3 ГОСТ 535-79		
				е=290	1	1,09кг
				6КВВ-16		
				Сборочные единицы		
		1	2ФО-13	Фланец опорный	1	
				Детали		
БЧ		2	10КР-10	Кронштейн		
				Уголок Б-50х50х5 ГОСТ 8509-72 / Ст3 ГОСТ 535-79		
				е=290	1	1,09кг
				6КВВ-17		
				Сборочные единицы		
		1	2ФО-20	Фланец опорный	1	
				Детали		
БЧ		2	10КР-10	Кронштейн		
				Уголок Б-50х50х5 ГОСТ 8509-72 / Ст3 ГОСТ 535-79		
				е=290	1	1,09кг
				6КВВ-18		
				Сборочные единицы		
		1	2ФО-21	Фланец опорный	1	
				Детали		
БЧ		2	10КР-10	Кронштейн		
				Уголок Б-50х50х5 ГОСТ 8509-72 / Ст3 ГОСТ 535-79		
				е=290	1	1,09кг

Инв.№подл. | Подп. и дата | Взам.инв.№ | Инв.№дубл. | Подп. и дата

Изм. Лист № докум. Подп. Дата

6КВВ

Лист 5

Копировал: [illegible] Формат: А1

Формат	Зона	Поз.	Обозначение	Наименование	Кол.	Примечание
				6 КВВ-19		
				Сборочные единицы		
		1	2 ФО-23	Фланец опорный	1	
				Детали		
БЧ		2	10 КР-10	Кронштейн		
				Уголок $\frac{Б\text{-}50\times50\times5\ ГОСТ\ 8509\text{-}72}{Ст3\ ГОСТ\ 535\text{-}79}$		
				е= 290	1	1,09 кг
				6 КВВ-20		
				Сборочные единицы		
		1	2 ФО-25	Фланец опорный	1	
				Детали		
БЧ		2	10 КР-10	Кронштейн		
				Уголок $\frac{Б\text{-}50\times50\times5\ ГОСТ\ 8509\text{-}72}{Ст3\ ГОСТ\ 535\text{-}79}$		
				е= 290	1	1,09 кг
				6 КВВ-21		
				Сборочные единицы		
		1	2 ФО-27	Фланец опорный	1	
				Детали		
БЧ		2	10 КР-10	Кронштейн		
				Уголок $\frac{Б\text{-}50\times50\times5\ ГОСТ\ 8509\text{-}72}{Ст3\ ГОСТ\ 535\text{-}79}$		
				е= 290	1	1,09 кг
				6 КВВ-22		
				Сборочные единицы		
		1	2 ФО-29	Фланец опорный	1	
				Детали		
БЧ		2	10 КР-10	Кронштейн		
				Уголок $\frac{Б\text{-}50\times50\times5\ ГОСТ\ 8509\text{-}72}{Ст3\ ГОСТ\ 535\text{-}79}$		
				е= 290	1	1,09 кг

Инв. № подл. | Подп. и дата | Взам. инв. № | Инв. № дубл. | Подп. и дата

Изм. | Лист | № докум. | Подп. | Дата

6 КВВ

Лист 6

Копировал: П Формат А1

Формат	Зона	Поз.	Обозначение	Наименование	Кол.	Примечание
				6 КВВ-23		
				Сборочные единицы		
		1	2ФО-15	Фланец опорный	1	
				Детали		
БЧ		2	10КР-11	Кронштейн		
				Уголок Б-50х50х5 ГОСТ 8509-72 Ст3 ГОСТ 535-79		
				ℓ=265	1	1,0кг
				6 КВВ-24		
				Сборочные единицы		
		1	2ФО-22	Фланец опорный	1	
				Детали		
БЧ		2	10КР-11	Кронштейн		
				Уголок Б-50х50х5 ГОСТ 8509-72 Ст3 ГОСТ 535-79		
				ℓ=265	1	1,0кг
				6 КВВ-25		
				Сборочные единицы		
		1	2ФО-31	Фланец опорный	1	
				Детали		
БЧ		2	10КР-11	Кронштейн		
				Уголок Б-50х50х5 ГОСТ 8509-72 Ст3 ГОСТ 535-79		
				ℓ=265	1	1,0кг
				6 КВВ-26		
				Сборочные единицы		
		1	2ФО-32	Фланец опорный	1	
				Детали		
БЧ		2	10КР-11	Кронштейн		
				Уголок Б-50х50х5 ГОСТ 8509-72 Ст3 ГОСТ 535-79		
				ℓ=265	1	1,0кг.

Инв.№ подл. | Подп. и дата | Взам.инв.№ | Инв.№ дубл. | Подп. и дата

Изм. Лист. №докум. Подп. Дата

6 КВВ

Лист 7

Копировал: Формат А4

Формат	Зона	Поз.	Обозначение	Наименование	Кол.	Примечание
				6 КВВ - 27		
				Сборочные единицы		
		1	2ФО-34	фланец опорный	1	
				Детали		
БЧ		2	10КР-11	Кронштейн		
				Уголок Б-50х50х5 ГОСТ 8509-72 Ст3 ГОСТ 535-79		
				ℓ = 265	1	1,0 кг.
				6 КВВ - 28		
				Сборочные единицы		
		1	2ФО-36	фланец опорный	1	
				Детали		
БЧ		2	10КР-11	Кронштейн		
				Уголок Б-50х50х5 ГОСТ 8509-72 Ст3 ГОСТ 535-79		
				ℓ = 265	1	1,0кг
				6 КВВ - 29		
				Сборочные единицы		
		1	2ФО-38	фланец опорный	1	
				Детали		
БЧ		2	10КР-11	Кронштейн		
				Уголок Б-50х50х5 ГОСТ 8509-72 Ст. 3 ГОСТ 535-79		
				ℓ = 265	1	1,0кг
				6 КВВ - 30		
				Сборочные единицы		
		1	2ФО-40	фланец опорный	1	
				Детали		
БЧ		2	10КР-11	Кронштейн		
				Уголок Б-50х50х5 ГОСТ 8509-72 Ст3 ГОСТ 535-79		
				ℓ = 265	1	1,0кг.

Инв.№подл. | Подп. и дата | Взам.инв.№ | Инв.№дубл. | Подп. и дата

Формат	Зона	поз.	Обозначение	Наименование	кол.	Примечание
				6 КВВ -31		
				Сборочные единицы		
		1	2ФО-17	фланец опорный	1	
				Детали		
Б4		2	10КР-12	Кронштейн		
				Уголок Б-50х50х5 ГОСТ 8509-72		
				Ст3 ГОСТ 535-79		
				ℓ=300	1	1,3кг
				6 КВВ - 32		
				Сборочные единицы		
		1	2ФО-24	фланец опорный	1	
				Детали		
Б4		2	10КР-12	Кронштейн		
				Уголок Б-50х50х5 ГОСТ 8509-72		
				Ст3 ГОСТ 535-79		
				ℓ = 300	1	1,3кг
				6 КВВ - 33		
				Сборочные единицы		
		1	2ФО-33	фланец опорный	1	
				Детали		
Б4		2	10КР-12	Кронштейн		
				Уголок Б-50х50х5 ГОСТ 8509-72		
				Ст3 ГОСТ 535-79		
				ℓ= 300	1	1,3кг
				6 КВВ - 34		
				Сборочные единицы		
		1	2ФО-42	фланец опорный	1	
				Детали		
Б4		2	10КР-12	Кронштейн		
				Уголок Б-50х50х5 ГОСТ 8509-72		
				Ст3 ГОСТ 535-79		
				ℓ=300	1	1,3кг

Инв.№ подл. | Подп. и дата | Взам. инв.№ | Инв.№ дубл. | Подп. и дата

Формат	Зона	Поз.	Обозначение	Наименование	Кол.	Примечание
				6 КВВ - 35		
				Сборочные единицы		
		1	2ФО-43	фланец опорный	1	
				Детали		
БЧ		2	10КР-12	Кронштейн		
				Уголок Б-50х50х5 ГОСТ 8509-72		
				Ст3 ГОСТ 535-79		
				ℓ = 300	1	1,3кг
				6 КВВ - 36		
				Сборочные единицы		
		1	2ФО-45	фланец опорный	1	
				Детали		
БЧ		2	10КР-12	Кронштейн		
				Уголок Б-50х50х5 ГОСТ 8509-72		
				Ст3 ГОСТ 535-79		
				ℓ = 300	1	1,3кг
				6 КВВ - 37		
				Сборочные единицы		
		1	2ФО-47	фланец опорный	1	
				Детали		
БЧ		2	10КР-12	Кронштейн		
				Уголок Б-50х50х5 ГОСТ 8509-72		
				Ст3 ГОСТ 535-79		
				ℓ = 300	1	1,3кг
				6 КВВ - 38		
				Сборочные единицы		
		1	2ФО-49	фланец опорный	1	
				Детали		
БЧ		2	10КР-12	Кронштейн		
				Уголок Б-50х50х5 ГОСТ 8509-72		
				Ст3 ГОСТ 535-79		
				ℓ = 300	1	1,3кг

Инв. N подл. | Подп. и дата | Взам. инв. N | Инв. N дубл. | Подп. и дата

Изм. | Лист | N докум. | Подп. | Дата

6 КВВ

Лист 10

Серия 5.904-1, Выпуск 1, Часть 1.

Формат	Зона	Поз.	Обозначение	Наименование	Кол.	Примечание
				6 КВВ-39		
				Сборочные единицы		
		1	2ФО-19	Фланец опорный	1	
				Детали		
Б4		2	10КР-13	Кронштейн		
				Уголок Б-50×50×5 ГОСТ 8509-72		
				Ст.3 ГОСТ 535-79		
				ℓ=250	1	0,94 кг
				6 КВВ-40		
				Сборочные единицы		
		1	2ФО-26	Фланец опорный	1	
				Детали		
Б4		2	10КР-13	Кронштейн		
				Уголок Б-50×50×5 ГОСТ 8509-72		
				Ст3 ГОСТ 535-79		
				ℓ=250	1	0,94 кг
				6 КВВ-41		
				Сборочные единицы		
		1	2ФО-35	Фланец опорный	1	
				Детали		
Б4		2	10КР-13	Кронштейн		
				Уголок Б-50×50×5 ГОСТ 8509-72		
				Ст.3 ГОСТ 535-79		
				ℓ=250	1	0,94 кг
				6 КВВ-42		
				Сборочные единицы		
		1	2ФО-44	Фланец опорный	1	
				Детали		
Б4		2	10КР-13	Кронштейн		
				Уголок Б-50×50×5 ГОСТ 8509-72		
				Ст.3 ГОСТ 535-79		
				ℓ=250	1	0,94 кг.

Инв.№подл. | Подп. и дата | Взам.инв.№ | Инв.№дубл. | Подп. и дата

Изм. Лист N докум. Подп. Дата

6 КВВ

Лист 11

Копировал: Формат 11

Формат	Зона	Поз.	Обозначение	Наименование	Кол.	Примечание
				6 КВВ-43		
				Сборочные единицы		
		1	2ФО-51	Фланец опорный	1	
				Детали		
БЧ		2	10КР-13	Кронштейн		
				Уголок Б-50х50х5 ГОСТ 8509-72		
				Ст3 ГОСТ 535-79		
				ℓ=250	1	0,94 кг
				6 КВВ-44		
				Сборочные единицы		
		1	2ФО-52	Фланец опорный	1	
				Детали		
БЧ		2	10КР-13	Кронштейн		
				Уголок Б-50х50х5 ГОСТ 8509-72		
				Ст3 ГОСТ 535-79		
				ℓ=250	1	0,94 кг
				6 КВВ-45		
				Сборочные единицы		
		1	2ФО-54	Фланец опорный	1	
				Детали		
БЧ		2	10КР-13	Кронштейн		
				Уголок Б-50х50х5 ГОСТ 8509-72		
				Ст3 ГОСТ 535-79		
				ℓ=250	1	0,94 кг
				6 КВВ-46		
				Сборочные единицы		
		1	2ФО-55	Фланец опорный	1	
				Детали		
БЧ		2	10КР-13	Кронштейн		
				Уголок Б-50х50х5 ГОСТ 8509-72		
				Ст3 ГОСТ 535-79		
				ℓ=250	1	0,94 кг

Инв.№ подл. | Подп. и дата | Взам.инв.№ | Инв.№ дубл. | Подп. и дата

Изм.	Лист	№ докум.	Подп.	Дата	6 КВВ	Лист 12

Копировал: | Формат: А4

Выпуск 1, часть I

Серия 5.904.1

Формат	Зона	Поз.	Обозначение	Наименование	Кол.	Примечание
				6 КВВ-47		
				Сборочные единицы		
		1	2 ФО-28	Фланец опорный	1	
				Детали		
	БЧ	2	10 КР-14	Кронштейн		
				Уголок Б-63×63×6 ГОСТ 8509-72 / Ст3 ГОСТ 535-79		
				e=300	1	1,72кг
				6 КВВ-48		
				Сборочные единицы		
		1	2 ФО-37	Фланец опорный	1	
				Детали		
	БЧ	2	10 КР-14	Кронштейн		
				Уголок Б-63×63×6 ГОСТ 8509-72 / Ст3 ГОСТ 535-79		
				e=300	1	1,72кг
				6 КВВ-49		
				Сборочные единицы		
		1	2 ФО-46	Фланец опорный	1	
				Детали		
	БЧ	2	10 КР-14	Кронштейн		
				Уголок Б-63×63×6 ГОСТ 8509-72 / Ст3 ГОСТ 535-79		
				e=300	1	1,72кг
				6 КВВ-50		
				Сборочные единицы		
		1	2 ФО-53	Фланец опорный	1	
				Детали		
	БЧ	2	10 КР-14	Кронштейн		
				Уголок Б-63×63×6 ГОСТ 8509-72 / Ст3 ГОСТ 535-79		
				e=300	1	1,72кг

Инв. № подл. | Подп. и дата | Взам. инв. № | Инв. № дубл. | Подп. и дата

Изм. | Лист | № докум. | Подп. | Дата

6 КВВ

Лист 13

Копировал: | Формат: А4

Формат	Зона	Поз.	Обозначение	Наименование	Кол.	Примечание
				6КВВ-51		
				Сборочные единицы		
		1	2ФО-58	Фланец опорный	1	
				Детали		
БЧ		2	10КР-14	Кронштейн		
				Уголок $\frac{Б\text{-}63\times63\times6\ ГОСТ\ 8509\text{-}72}{Ст3\ ГОСТ\ 535\text{-}79}$		
				$\ell = 300$	1	1,72кг
				6КВВ-52		
				Сборочные единицы		
		1	2ФО-59	Фланец опорный	1	
				Детали		
БЧ		2	10КР-14	Кронштейн		
				Уголок $\frac{Б\text{-}63\times63\times6\ ГОСТ\ 8509\text{-}72}{Ст3\ ГОСТ\ 535\text{-}79}$		
				$\ell = 300$	1	1,72кг
				6КВВ-53		
				Сборочные единицы		
		1	2ФО-61	Фланец опорный	1	
				Детали		
БЧ		2	10КР-14	Кронштейн		
				Уголок $\frac{Б\text{-}63\times63\times6\ ГОСТ\ 8509\text{-}72}{Ст3\ ГОСТ\ 535\text{-}79}$		
				$\ell = 300$	1	1,72кг
				6КВВ-54		
				Сборочные единицы		
		1	2ФО-30	Фланец опорный	1	
				Детали		
БЧ		2	10КР-15	Кронштейн		
				Уголок $\frac{Б\text{-}75\times75\times6\ ГОСТ\ 8509\text{-}72}{Ст3\ ГОСТ\ 535\text{-}79}$		
				$\ell = 330$	1	2,24кг

Инв. № подл. | Подп. и дата | Взам. инв. № | Инв. № дубл. | Подп. и дата

Изм.	Лист	№ докум.	Подп.	Дата	6КВВ	Лист 14

Копировал. А4 Формат: А4

Формат	Зона	Поз.	Обозначение	Наименование	Кол.	Примечание
				6КВВ-55		
				Сборочные единицы		
		1	2ФО-39	Фланец опорный	1	
				Детали		
БЧ		2	10КР-15	Кронштейн		
				Уголок Б-75×75×6 ГОСТ 8509-72 / Ст3 ГОСТ 535-79		
				e = 330	1	2,24кг
				6КВВ-56		
				Сборочные единицы		
		1	2ФО-48	Фланец опорный		
				Детали		
БЧ		2	10КР-15	Кронштейн		
				Уголок Б-75×75×6 ГОСТ 8509-72 / Ст3 ГОСТ 535-79		
				e = 330	1	2,24кг
				6КВВ-57		
				Сборочные единицы		
		1	2ФО-55	Фланец опорный	1	
				Детали		
БЧ		2	10КР-15	Кронштейн		
				Уголок Б-75×75×6 ГОСТ 8509-72 / Ст3 ГОСТ 535-79		
				e = 330	1	2,24кг
				6КВВ-58		
				Сборочные единицы		
		1	2ФО-60	Фланец опорный	1	
				Детали		
БЧ		2	10КР-15	Кронштейн		
				Уголок Б-75×75×6 ГОСТ 8509-72 / Ст3 ГОСТ 535-79		
				e = 330	1	2,21кг

Инв.№подл. | Подп. и дата | Взам. инв.№ | Инв.№ дубл. | Подп. и дата

Изм. Лист | N докум. | Подп. | Дата

6КВВ

Лист 15

Копировал: [illegible] Формат: А4

Формат	Зона	Поз.	Обозначение	Наименование	Кол.	Примечание
				6 КВВ-59		
				Сборочные единицы		
		1	2ФО-63	Фланец опорный	1	
				Детали		
БЧ	2		10КР-15	Кронштейн		
				Уголок Б-75×75×6 ГОСТ 8509-72 Ст 3 ГОСТ 535-79		
				е=330	1	2,24 кг
				6 КВВ-60		
				Сборочные единицы		
		1	2ФО-64	Фланец опорный	1	
				Детали		
БЧ	2		10КР-15	Кронштейн		
				Уголок Б-75×75×6 ГОСТ 8509-72 Ст 3 ГОСТ 535-79		
				е=330	1	2,24 кг
				6 КВВ-61		
				Сборочные единицы		
		1	2ФО-41	Фланец опорный	1	
				Детали		
БЧ	2		10КР-16	Кронштейн		
				Уголок Б-75×75×6 ГОСТ 8509-72 Ст 3 ГОСТ 535-79		
				е=230	1	1,56 кг
				6 КВВ-62		
				Сборочные единицы		
		1	2ФО-50	Фланец опорный	1	
				Детали		
БЧ	2		10КР-16	Кронштейн		
				Уголок Б-75×75×6 ГОСТ 8509-72 Ст 3 ГОСТ 535-79		
				е=230	1	1,56 кг

Инв. № подл. | Подп. и дата | Взам. инв. № | Инв. № дубл. | Подп. и дата

Изм.	Лист	№ докум.	Подп.	Дата	6 КВВ	Лист 16

Копировал: Кр Формат: А1

Формат	Зона	Поз.	Обозначение	Наименование	Кол.	Примечание
				6КВВ-63		
				Сборочные единицы		
		1	2ФО-57	Фланец опорный	1	
				Детали		
БЧ		2	10КР-16	Кронштейн		
				Уголок Б-75х75х6 ГОСТ 8509-72 / Ст3 ГОСТ 535-79		
				e= 230	1	1,56кг
				6КВВ-64		
				Сборочные единицы		
		1	2ФО-62	Фланец опорный	1	
				Детали		
БЧ		2	10КР-16	Кронштейн		
				Уголок Б-75х75х6 ГОСТ 8509-72 / Ст3 ГОСТ 535-79		
				e= 230	1	1,56кг
				6КВВ-65		
				Сборочные единицы		
		1	2ФО-65	Фланец опорный	1	
				Детали		
БЧ		2	10КР-16	Кронштейн		
				Уголок Б-75х75х6 ГОСТ 8509-72 / Ст3 ГОСТ 535-79		
				e= 230	1	1,56кг

Инв. № подл. | Подп. и дата | Взам. инв. № | Инв. № дубл. | Подп. и дата

Форма	Зона	Поз.	Обозначение	Наименование	Кол.	Примечание
				Документация		
11			7КВВ	Сборочный чертеж		
			Переменные данные для исполнений			
				7КВВ		
				Сборочные единицы		
11		1	1ФО	Фланец опорный	1	
				Детали		
БЧ		2	7КР	Кронштейн		
				Уголок $\frac{Б\text{-}32\times32\times4\ ГОСТ\ 8509\text{-}72}{Ст3\ ГОСТ\ 535\text{-}79}$		
				$l = 200$	1	0,38 кг
				7КВВ-01		
				Сборочные единицы		
		1	1ФО-01	Фланец опорный	1	
				Детали		
БЧ		2	7КР-01	Кронштейн		
				Уголок $\frac{Б\text{-}32\times32\times4\ ГОСТ\ 8509\text{-}72}{Ст3\ ГОСТ\ 535\text{-}79}$		
				$l = 195$	1	0,37 кг
				7КВВ-02		
				Сборочные единицы		
		1	1ФО-02	Фланец опорный	1	
				Детали		
БЧ		2	7КР-02	Кронштейн		
				Уголок $\frac{Б\text{-}32\times32\times4\ ГОСТ\ 8509\text{-}72}{Ст3\ ГОСТ\ 535\text{-}79}$		
				$l = 187$	1	0,36 кг
				7КВВ-03		

Изм	Лист	№ докум.	Подп.	Дата
Разраб.		Щеглова		
Пров.		Пронский		
Н.контр.		Пронский		
Ут.В.		Зейликман		

7КВВ

Кронштейн опорный

Лит	Лист	Листов
	1	6

ММСС СССР
Главпромвентиляция
ГПИ Проектпромвентиляция

Инв. N подл. | Подп. и дата | Взам. инв. № | Инв. № дубл. | Подп. и дата

6КВВ СБ

Серия 5.904-1, Выпуск 1, Часть 1

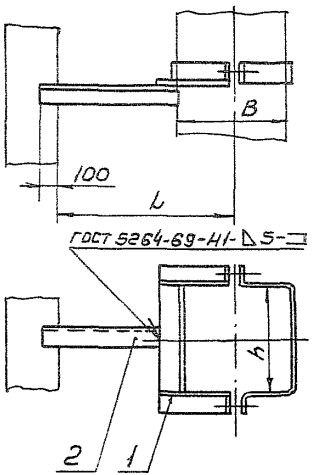

Размеры В мм

Обозначен.	B	h	L	Масса, кг
6КВВ		150		1,43
-01	100	200		1,56
-02		250		1,7
-03		100		1,39
-04		150		1,52
-05	150	200		1,66
-06		250		1,79
-07		100	250	1,47
-08		150		1,61
-09		200		1,74
-10	200	250		1,87
-11		300		2,0
-12		400		2,26
-13		500		2,52
-14		100		2,22
-15		150		2,35
-16		200		2,48
-17		250		2,61
-18	250	300	315	2,75
-19		400		3,0
-20		500		3,26
-21		600		3,53

Продолжение

Обозначен.	B	h	L	Масса, кг
-22	250	800		4,05
-23		200		2,52
-24		250		2,66
-25		300		2,78
-26		400		3,04
-27	300	500	315	3,3
-28		600		3,56
-29		800		4,09
-30		1000		4,62
-31		200		3,08
-32		250		3,21
-33		300		3,34
-34		400		3,6
-35	400	500		3,86
-36		600		4,12
-37		800		4,65
-38		1000		5,18
-39		200	400	2,98
-40		250		3,11
-41	500	300		3,24
-42		400		3,5
-43		500		4,34

Продолжение

Обозначен.	B	h	L	Масса, кг
-44		600		4,66
-45	500	800	400	5,28
-46		1000		5,91
-47		250		4,16
-48		300		4,28
-49		400		4,54
-50		500	500	5,44
-51	600	600		5,75
-52		800		6,38
-53		1000		7,0
-54		250		5,2
-55		300		5,33
-56		400		5,59
-57		500		6,58
-58	800	600		6,9
-59		800		10,24
-60		1000	630	11,18
-61		300		5,18
-62		400		5,44
-63		500		6,53
-64	1000	600		6,84
-65		800		10,5

Инв.№ подл. | Подп. и дата | Взам. инв.№ | Инв.№ дубл. | Подп. и дата

Изм.	Лист	N докум.	Подп.	Дата
Разраб.		Шестакова		
Пров.		Прянский		
Т.контр.		Каган		
Нач.отд.		Безверхая		
Н.контр.		Зейликман		
Утв.		Обухникова		

6КВВ СБ

Кронштейн опорный

Сборочный чертеж

Лит	Масса	Масштаб
	См. табл.	—
Лист	Листов 1	

МИСС СССР
Главпромвентиляция
ГПИ Проектпромвентиляция

Копировал:

Формат А2

Позиция	Зона	Поз.	Обозначение	Наименование	Кол.	Примечание
				Сборочные единицы		
		1	1ФО-03	Фланец опорный	1	
				Детали		
	БЧ	2	7КР-03	Кронштейн		
				Уголок Б-32х32х4 ГОСТ 8509-72 Ст3 ГОСТ 535-79		
				ℓ=180	1	0,34 кг
				7КВВ-04		
				Сборочные единицы		
		1	1ФО-04	Фланец опорный	1	
				Детали		
	БЧ	2	7КР-04	Кронштейн		
				Уголок Б-32х32х4 ГОСТ 8509-72 Ст3 ГОСТ 535-79		
				ℓ=170	1	0,32 кг
				7КВВ-05		
				Сборочные единицы		
		1	1ФО-05	Фланец опорный	1	
				Детали		
	БЧ	2	7КР-05	Кронштейн		
				Уголок Б-32х32х4 ГОСТ 8509-72 Ст3 ГОСТ 535-79		
				ℓ=160	1	0,31 кг
				7КВВ-06		
				Сборочные единицы		
		1	1ФО-06	Фланец опорный	1	
				Детали		
	БЧ	2	7КР-06	Кронштейн		
				Уголок Б-32х32х4 ГОСТ 8509-72 Ст3 ГОСТ 535-79		
				ℓ=150	1	0,29 кг

Инв.№ подл. | Подп. и дата | Взам.инв.№ | Инв.№ дубл. | Подп. и дата

Изм. Кол.уч. Лист № док. Подп. Дата

7КВВ

Лист 2

Копировал Б2 Формат А4

Формат	Зона	Поз.	Обозначение	Наименование	Кол.	Примечание
				7 КВВ-07		
				Сборочные единицы		
		1	1ФО-07	Фланец опорный	1	
				Детали		
БЧ		2	7КР-07	Кронштейн		
				Уголок Б-40х40х4 ГОСТ 8509-72 Ст3 ГОСТ 535-79		
				ℓ=202	1	0,49 кг
				7КВВ-08		
				Сборочные единицы		
		1	1ФО-08	Фланец опорный	1	
				Детали		
БЧ		2	7КР-08	Кронштейн		
				Уголок Б-40х40х4 ГОСТ 8509-72 Ст3 ГОСТ 535-79		
				ℓ=190	1	0,46 кг
				7КВВ-09		
				Сборочные единицы		
		1	1ФО-09	Фланец опорный	1	
				Детали		
БЧ		2	7КР-09	Кронштейн		
				Уголок Б-40х40х4 ГОСТ 8509-72 Ст3 ГОСТ 535-79		
				ℓ=175	1	0,42 кг
				7КВВ-10		
				Сборочные единицы		
		1	1ФО-10	Фланец опорный	1	
				Детали		
БЧ		2	7КР-10	Кронштейн		
				Уголок Б-40х40х4 ГОСТ 8509-72 Ст3 ГОСТ 535-79		
				ℓ=157	1	0,38 кг

Инв.№подл. | Подп. и дата | Взам.инв.№ | Инв.№дубл. | Подп. и дата

Изм.	Лист	№ докум.	Подп.	Дата	7КВВ	Лист 5

Копировал: [illegible] Формат А4

Выпуск 1, часть 1

Серия 5.904-1

Формат	Зона	Поз.	Обозначение	Наименование	Кол.	Примечание
				7КВВ-11		
				Сборочные единицы		
		1	1ФО-11	Фланец опорный	1	
				Детали		
	54	2	7КР-11	Кронштейн		
				Уголок 5-40×40×4 ГОСТ 8509-72 / Ст3 ГОСТ 535-79		
				ℓ = 222	1	0,54кг
				7КВВ-12		
				Сборочные единицы		
		1	1ФО-12	Фланец опорный	1	
				Детали		
	54	2	7КР-12	Кронштейн		
				Уголок 5-40×40×4 ГОСТ 8509-72 / Ст3 ГОСТ 535-79		
				ℓ = 200	1	0,48кг
				7КВВ-13		
				Сборочные единицы		
		1	1ФО-13	Фланец опорный	1	
				Детали		
	54	2	7КР-13	Кронштейн		
				Уголок 5-40×40×4 ГОСТ 8509-72 / Ст3 ГОСТ 535-79		
				ℓ = 175	1	0,42кг
				7КВВ-14		
				Сборочные единицы		
		1	1ФО-14	Фланец опорный	1	
				Детали		
	54	2	7КР-14	Кронштейн		
				Уголок 5-40×40×4 ГОСТ 8509-72 / Ст3 ГОСТ 535-79		
				ℓ = 150	1	0,36кг

Инв. № подл. | Подп. и дата | Взам. инв. № | Инв. № дубл. | Подп. и дата

Изм.	Лист	№ докум.	Подп.	Дата	7КВВ	Лист 4

Копировал: Ред. — Формат А4

Формат	Зона	Поз.	Обозначение	Наименование	Кол.	Примечание
				7КВВ-15		
				Сборочные единицы		
		1	1ФО-15	Фланец опорный	1	
				Детали		
Б4		2	7КР-15	Кронштейн		
				Уголок Б-63×63×6 ГОСТ 8509-72 Ст3 ГОСТ 535-79		
				ℓ = 220	1	1,26кг
				7КВВ-16		
				Сборочные единицы		
		1	1ФО-16	Фланец опорный	1	
				Детали		
Б4		2	7КР-16	Кронштейн		
				Уголок Б-63×63×6 ГОСТ 8509-72 Ст3 ГОСТ 535-79		
				ℓ = 185	1	1,06кг
				7КВВ-17		
				Сборочные единицы		
		1	1ФО-17	Фланец опорный	1	
				Детали		
Б4		2	7КР-17	Кронштейн		
				Уголок Б-63×63×6 ГОСТ 8509-72 Ст3 ГОСТ 535-79		
				ℓ = 145	1	0,83кг
				7КВВ-18		
				Сборочные единицы		
		1	1ФО-18	Фланец опорный	1	
				Детали		
Б4		2	7КР-18	Кронштейн		
				Уголок Б-63×63×6 ГОСТ 8509-72 Ст3 ГОСТ 535-79		
				ℓ = 100	1	0,57кг

Инв. N подл. | Подп. и дата | Взам. инв. N | Инв. N дубл. | Подп. и дата

Изм.	Лист	N докум.	Подп.	Дата	7КВВ	Лист 5

Копировал: [illegible] Формат: А4

Серия 5.904-1 Выпуск 1, Часть 1

Формат	Зона	Поз.	Обозначение	Наименование	Кол.	Примечание
				7КВВ-19		
				Сборочные единицы		
		1	1ФО-19	Фланец опорный	1	
				Детали		
БЧ		2	7КР-19	Кронштейн		
				Уголок Б-75×75×6 ГОСТ 8509-72 Ст3 ГОСТ 535-79		
				ℓ = 180	1	1,22кг
				7КВВ-20		
				Сборочные единицы		
		1	1ФО-20	Фланец опорный	1	
				Детали		
БЧ		2	7КР-20	Кронштейн		
				Уголок Б-75×75×6 ГОСТ 8509-72 Ст3 ГОСТ 535-79		
				ℓ = 130	1	0,88кг

Инв. № подл. | Подп. и дата | Взам. инв. № | Инв. № дубл. | Подп. и дата

Изм. Лист № докум. Подп. Дата

7КВВ

Лист 5

7КВВ СБ

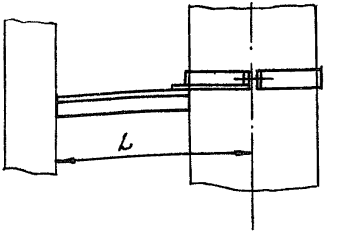

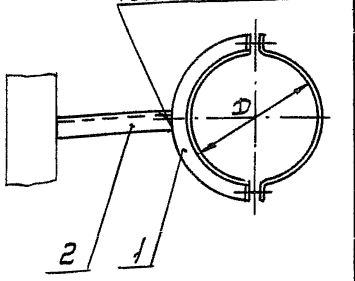

Размеры в мм

Обозначение	D	L	Масса, кг
7КВВ	100	250	1,02
-01	110		1,05
-02	125		1,09
-03	140		1,14
-04	160		1,2
-05	180		1,27
-06	200		1,29
-07	225	315	1,63
-08	250		1,71
-09	280		1,79
-10	315		1,89
-11	355	400	2,22
-12	400		2,34
-13	450		2,87
-14	500		3,26
-15	560	500	4,38
-16	630		4,65
-17	710		6,42
-18	800		6,83
-19	900	630	8,21
-20	1000		8,62

Размеры для справок

Изм.	Лист	N докум.	Подп.	Дата
Разраб.	Шетова			
Пров.	Пронский			
т. контр.	Каган			
Нач. отд.	Бейзерман			
Н. контр.	Зейликман			
Утв.	Овчинников			

7КВВ СБ

Кронштейн опорный
Сборочный чертеж

Лит.	Масса	Масштаб
	См. табл.	—

Лист | Листов 1

ММСС СССР
Главпромвентиляция
ГПИ Проектпромвентиляция

Инв. N подл. | Подп. и дата | Взам. инв. N | Инв. N дубл. | Подп. и дата

Копировал: Вс

Формат: 11

Серия 5.904-1 Выпуск 1. Часть 1

Формат	Зона	Поз.	Обозначение	Наименование	Кол.	Примечание
				Документация		
12			8 КВВ СБ	Сборочный чертеж		
			Переменные данные для исполнений			
				8 КВВ		
				Сборочные единицы		
11		1	2 ФО	Фланец опорный	1	
				Детали		
Б4		2	10 КР-17	Кронштейн		
				Уголок Б-32×32×4 ГОСТ 8509-72 Ст3 ГОСТ 535-79		
				ℓ=200	1	0,38кг
				8 КВВ-01		
				Сборочные единицы		
		1	2ФО-02	Фланец опорный	1	
				Детали		
Б4		2	10 КР-17	Кронштейн		
				Уголок Б-32×32×4 ГОСТ 8509-72 Ст3 ГОСТ 535-79		
				ℓ=200	1	0,38кг
				8 КВВ-02		
				Сборочные единицы		
		1	2ФО-04	Фланец опорный	1	
				Детали		
Б4		2	10КР-17	Кронштейн		
				Уголок Б-32×32×4 ГОСТ 8509-72 Ст3 ГОСТ 535-79		
				ℓ=200	1	0,38кг

Подп. и дата | Инв. № дубл. | Взам. инв. № | Подп. и дата | Инв. № подл.

Изм.	Лист	№ докум.	Подп.	Дата
Разраб.		Волкова		
Пров.		Пронский		
Н. контр.		Пронский		
Утв.		Ведмеман		

8 КВВ СБ

Кронштейн опорный

Лист | Листов | Лист

Копировал | Формат

ЦНИИ Гл. Инвентаризация ТиПосектрон-вентиляция

Формат	Зона	Поз.	Обозначение	Наименование	Кол.	Примечание
				8 КВВ-03		
				Сборочные единицы		
		1	2ФО-04	Фланец опорный	1	
				Детали		
Б4		2	10КР-18	Кронштейн		
				Уголок Б-32х32х4 ГОСТ 8509-72 Ст3 ГОСТ 535-79		
				ℓ=175	1	0,33 кг
				8 КВВ-04		
				Сборочные единицы		
		1	2ФО-06	Фланец опорный	1	
				Детали		
Б4		2	10КР-18	Кронштейн		
				Уголок Б-32х32х4 ГОСТ 8509-72 Ст3 ГОСТ 535-79		
				ℓ=175	1	0,33 кг
				8 КВВ-05		
				Сборочные единицы		
		1	2ФО-07	Фланец опорный	1	
				Детали		
Б4		2	10КР-18	Кронштейн		
				Уголок Б-32х32х4 ГОСТ 8509-72 Ст3 ГОСТ 535-79		
				ℓ=175	1	0,33 кг
				8 КВВ-06		
				Сборочные единицы		
		1	2ФО-08	Фланец опорный	1	
				Детали		
Б4		2	10КР-18	Кронштейн		
				Уголок Б-32х32х4 ГОСТ 8509-72 Ст3 ГОСТ 535-79		
				ℓ=175	1	0,33 кг

Инв.№подл. | Подп. и дата | Взам.инв.№ | Инв.№дубл. | Подп. и дата

Формат	Зона	Поз.	Обозначение	Наименование	Кол.	Примечание
				8 КВВ-07		
				Сборочные единицы		
		1	2ФО-03	Фланец опорный	1	
				Детали		
БЧ		2	10КР-19	Кронштейн		
				Уголок Б-32х32х4 ГОСТ 8509-72 Ст3 ГОСТ 535-79		
				ℓ=150	1	0,29кг
				8 КВВ-08		
				Сборочные единицы		
		1	2ФО-08	Фланец опорный	1	
				Детали		
БЧ		2	10КР-19	Кронштейн		
				Уголок Б-32х32х4 ГОСТ 8509-72 Ст3 ГОСТ 535-79		
				ℓ=150	1	0,29кг
				8 КВВ-09		
				Сборочные единицы		
		1	2ФО-11	Фланец опорный	1	
				Детали		
БЧ		2	10КР-19	Кронштейн		
				Уголок Б-32х32х4 ГОСТ 8509-72 Ст3 ГОСТ 535-79		
				ℓ=150	1	0,29кг
				8 КВВ-10		
				Сборочные единицы		
		1	2ФО-12	Фланец опорный	1	
				Детали		
БЧ		2	10КР-19	Кронштейн		
				Уголок Б-32х32х4 ГОСТ 8509-72 Ст3 ГОСТ 535-79		
				ℓ=150	1	0,29кг

Инв.№ подл. | Подп. и дата | Взам.инв.№ | Инв.№ дубл. | Подп. и дата

Изм. Лист № докум. Подп. Дата

8 КВВ

Лист 3

Копировал: Формат: А4

Формат	Зона	Поз.	Обозначение	Наименование	Кол.	Примечание
				8 КВВ-11		
				Сборочные единицы		
		1	2ФО-14	Фланец опорный	1	
				Детали		
Б4		2	10КР-19	Кронштейн		
				Уголок Б-32×32×4 ГОСТ 8509-72		
				Ст3 ГОСТ 535-79		
				ℓ=150	1	0,29 кг
				8 КВВ-12		
				Сборочные единицы		
		1	2ФО-16	Фланец опорный	1	
				Детали		
Б4		2	10КР-19	Кронштейн		
				Уголок Б-32×32×4 ГОСТ 8509-72		
				Ст3 ГОСТ 535-79		
				ℓ=150	1	0,29 кг
				8 КВВ-13		
				Сборочные единицы		
		1	2ФО-18	Фланец опорный	1	
				Детали		
Б4		2	10КР-19	Кронштейн		
				Уголок Б-32×32×4 ГОСТ 8509-72		
				Ст3 ГОСТ 535-79		
				ℓ=150	1	0,29 кг
				8 КВВ-14		
				Сборочные единицы		
		1	2ФО-05	Фланец опорный	1	
				Детали		
Б4		2	10КР-20	Кронштейн		
				Уголок Б-50×50×5 ГОСТ 8509-72		
				Ст3 ГОСТ 535-79		
				ℓ=190	1	0,72 кг

Подп. и дата | Инв. № дубл. | Взам. инв. № | Подп. и дата | Инв. № подл.

Изм.	Лист	№ докум.	Подп.	Дата	8 КВВ	Лист 4

Копировал: [signature] Формат: 11

Формат	Зона	Поз.	Обозначение	Наименование	Кол.	Примечание
				8 КВВ-15		
				Сборочные единицы		
		1	2ФО-10	Фланец опорный	1	
				Детали		
		2	10КР-20	Кронштейн		
				Уголок Б-50х50х5 ГОСТ 8509-72 Ст3 ГОСТ 535-79		
				ℓ=190	1	0,72кг
				8 КВВ-16		
				Сборочные единицы		
		1	2ФО-13	Фланец опорный	1	
				Детали		
		2	10КР-20	Кронштейн		
				Уголок Б-50х50х5 ГОСТ 8509-72 Ст3 ГОСТ 535-79		
				ℓ=190	1	0,72кг
				8 КВВ-17		
				Сборочные единицы		
		1	2ФО-20	Фланец опорный	1	
				Детали		
		2	10КР-20	Кронштейн		
				Уголок Б-50х50х5 ГОСТ 8509-72 Ст3 ГОСТ 535-79		
				ℓ=190	1	0,72кг
				8 КВВ-18		
				Сборочные единицы		
		1	2ФО-21	Фланец опорный	1	
				Детали		
		2	10КР-20	Кронштейн		
				Уголок Б-50х50х5 ГОСТ 8509-72 Ст3 ГОСТ 535-79		
				ℓ=190	1	0,72кг

Инв.№ подл. | Подп. и дата | Взам. инв.№ | Инв.№ дубл. | Подп. и дата

Формат	Зона	Поз.	Обозначение	Наименование	Кол.	Примечание
				8 КВВ-19		
				Сборочные единицы		
		1	2ФО-23	Фланец опорный	1	
				Детали		
Б1		2	10КР-20	Кронштейн		
				Уголок Б-50х50х5 ГОСТ 8509-72 Ст3 ГОСТ 535-79		
				ℓ=190	1	0,72кг
				8 КВВ-20		
				Сборочные единицы		
		1	2ФО-25	Фланец опорный	1	
				Детали		
Б4		2	10КР-20	Кронштейн		
				Уголок Б-50х50х5 ГОСТ 8509-72 Ст3 ГОСТ 535-79		
				ℓ=190	1	0,72кг
				8 КВВ-21		
				Сборочные единицы		
		1	2ФО-27	Фланец опорный	1	
				Детали		
Б2		2	10КР-20	Кронштейн		
				Уголок Б-50х50х5 ГОСТ 8509-72 Ст3 ГОСТ 535-79		
				ℓ=190	1	0,72кг
				8 КВВ-22		
				Сборочные единицы		
		1	2ФО-29	Фланец опорный	1	
				Детали		
Б1		2	10КР-20	Кронштейн		
				Уголок Б-50х50х5 ГОСТ 8509-72 Ст3 ГОСТ 535-79		
				ℓ=190	1	0,72кг

Инв.№подл. | Подп. и дата | Взам.инв.№ | Инв.№дубл. | Подп. и дата

8 КВВ

Лист 6

Серия 5.904-1 Выпуск 1, Часть 1

Формат	Зоны	Поз.	Обозначение	Наименование	Кол.	Примечание
				8 КВВ-23		
				Сборочные единицы		
		1	2ФО-15	Фланец опорный	1	
				Детали		
Б4		2	10КР-21	Кронштейн		
				Уголок Б-50×50×5 ГОСТ 8509-72 Ст3 ГОСТ 535-79		
				ℓ=165	1	0,62 кг
				8 КВВ-24		
				Сборочные единицы		
		1	2ФО-22	Фланец опорный	1	
				Детали		
Б4		2	10КР-21	Кронштейн		
				Уголок Б-50×50×5 ГОСТ 8509-72 Ст3 ГОСТ 535-79		
				ℓ=165	1	0,62 кг
				8 КВВ-25		
				Сборочные единицы		
		1	2ФО-31	Фланец опорный	1	
				Детали		
Б4		2	10КР-21	Кронштейн		
				Уголок Б-50×50×5 ГОСТ 8509-72 Ст3 ГОСТ 535-79		
				ℓ=165	1	0,62 кг
				8 КВВ-26		
				Сборочные единицы		
		1	2ФО-32	Фланец опорный	1	
				Детали		
Б4		2	10КР-21	Кронштейн		
				Уголок Б-50×50×5 ГОСТ 8509-72 Ст3 ГОСТ 535-79		
				ℓ=165	1	0,62 кг

Инв. № подл. | Подп. и дата | Взам. инв. № | Инв. № дубл. | Подп. и дата

Изм. Лист № докум. Подп. Дата

8 КВВ

Лист 7

Копировал Формат А4

Формат	Зона	Поз.	Обозначение	Наименование	Кол	Примечание
				8 КВВ-27		
				Сборочные единицы		
		1	2ФО-34	Фланец опорный	1	
				Детали		
Б4	2		10КР-21	Кронштейн		
				Уголок Б-50×50×5 ГОСТ 8509-72 Ст3 ГОСТ 535-79		
				ℓ=165	1	0,62 кг
				8 КВВ-28		
				Сборочные единицы		
		1	2ФО-36	Фланец опорный	1	
				Детали		
Б4	2		10КР-21	Кронштейн		
				Уголок Б-50×50×5 ГОСТ 8509-72 Ст3 ГОСТ 535-79		
				ℓ=165	1	0,62 кг
				8 КВВ-29		
				Сборочные единицы		
		1	2ФО-38	Фланец опорный	1	
				Детали		
Б4	2		10КР-21	Кронштейн		
				Уголок Б-50×50×5 ГОСТ 8509-72 Ст3 ГОСТ 535-79		
				ℓ=165	1	0,62 кг
				8 КВВ-30		
				Сборочные единицы		
		1	2ФО-40	Фланец опорный	1	
				Детали		
Б4	2		10КР-21	Кронштейн		
				Уголок Б-50×50×5 ГОСТ 8509-72 Ст3 ГОСТ 535-79		
				ℓ=165	1	0,62 кг

Инв.№ подл. | Подп. и дата | Взам.инв.№ | Инв.№ дубл. | Подп. и дата

Изм. Лист № докум. Подп. Дата

8 КВВ

Лист 8

Копировал: А1 Формат: А4

Выпуск 1, часть 1

Серия 5.904-1

Формат	Зона	Поз.	Обозначение	Наименование	Кол.	Примечание
				8 КВВ - 31		
				Сборочные единицы		
		1	2 ФО-17	Фланец опорный	1	
				Детали		
БЧ		2	10 КР-22	Кронштейн		
				Уголок Б-50×50×5 ГОСТ 8509-72 / Ст 3 ГОСТ 535-79		
				ℓ=200	1	0,75 кг
				8 КВВ-32		
				Сборочные единицы		
		1	2 ФО-24	Фланец опорный	1	
				Детали		
БЧ		2	10КР-22	Кронштейн		
				Уголок Б-50×50×5 ГОСТ 8509-72 / Ст 3 ГОСТ 535-79		
				ℓ=200	1	0,75 кг
				8 КВВ - 33		
				Сборочные единицы		
		1	2 ФО-33	Фланец опорный	1	
				Детали		
БЧ		2	10 КР-22	Кронштейн		
				Уголок Б-50×50×5 ГОСТ 8509-72 / Ст 3 ГОСТ 535-79		
				ℓ=200	1	0,75 кг
				8 КВВ - 34		
				Сборочные единицы		
		1	2 ФО-42	Фланец опорный	1	
				Детали		
БЧ		2	10 КР-22	Кронштейн		
				Уголок Б-50×50×5 ГОСТ 8509-72 / Ст 3 ГОСТ 535-79		
				ℓ=200	1	0,75 кг

Инв.№ подл. | Подп. и дата | Взам. инв.№ | Инв.№ дубл. | Подп. и дата

Изм. Лист № докум. Подп. Дата

8 КВВ

Лист 9

Копировал: Фэл- Формат: А1

Формат	Зона	Поз.	Обозначение	Наименование	Кол.	Примечание
				8 КВВ-35		
				Сборочные единицы		
		1	2ФО-43	Фланец опорный	1	
				Детали		
БЧ		2	10КР-22	Кронштейн		
				Уголок Б-50х50х5 ГОСТ 8509-72 / Ст3 ГОСТ 535-79		
				ℓ=200	1	0,75 кг
				8 КВВ-36		
				Сборочные единицы		
		1	2ФО-45	Фланец опорный		
				Детали		
БЧ		2	10КР-22	Кронштейн		
				Уголок Б-50х50х5 ГОСТ 8509-72 / Ст3 ГОСТ 535-79		
				ℓ=200	1	0,75 кг
				8 КВВ-37		
				Сборочные единицы		
		1	2ФО-47	Фланец опорный	1	
				Детали		
БЧ		2	10КР-22	Кронштейн		
				Уголок Б-50х50х5 ГОСТ 8509-72 / Ст3 ГОСТ 535-79		
				ℓ=200	1	0,75 кг
				8 КВВ-38		
				Сборочные единицы		
		1	2ФО-49	Фланец опорный	1	
				Детали		
БЧ		2	10КР-22	Кронштейн		
				Уголок Б-50х50х5 ГОСТ 8509-72 / Ст3 ГОСТ 535-79		
				ℓ=200	1	0,75 кг

Инв.№подл. | Подп. и дата | Взам. инв.№ | Инв.№ дубл. | Подп. и дата

Изм. Лист № докум. Подп. Дата

8 КВВ

Лист 10

Копировал: [illegible] Формат А1

Серия 5.903-9 Выпуск 1, Часть 1

Формат	Зона	Поз.	Обозначение	Наименование	Кол.	Примечание
				8 КВВ-39		
				Сборочные единицы		
		1	2 ФО-19	Фланец опорный	1	
				Детали		
Б4		2	10 КР-23	Кронштейн		
				Уголок Б-50×50×5 ГОСТ 8509-72 / Ст3 ГОСТ 535-79		
				ℓ = 150	1	0,57 кг
				8 КВВ-40		
				Сборочные единицы		
		1	2 ФО-26	Фланец опорный	1	
				Детали		
Б4		2	10 КР-23	Кронштейн		
				Уголок Б-50×50×5 ГОСТ 8509-72 / Ст3 ГОСТ 535-79		
				ℓ = 150	1	0,57 кг
				8 КВВ-41		
				Сборочные единицы		
		1	2 ФО-35	Фланец опорный		
				Детали		
Б4		2	10 КР-23	Кронштейн		
				Уголок Б-50×50×5 ГОСТ 8509-72 / Ст3 ГОСТ 535-79		
				ℓ = 150	1	0,57 кг
				8 КВВ-42		
				Сборочные единицы		
		1	2 ФО-44	Фланец опорный	1	
				Детали		
Б4		2	10 КР-23	Кронштейн		
				Уголок Б-50×50×5 ГОСТ 8509-72 / Ст3 ГОСТ 535-79		
				ℓ = 150	1	0,57 кг

Инв. № подл. | Подп. и дата | Взам. инв. № | Инв. № дубл. | Подп. и дата

Изм. Лист № докум. Подп. Дата

8 КВВ

Лист 11

Формат	Зона	Поз.	Обозначение	Наименование	Кол.	Примечание
				8 КВВ-43		
				Сборочные единицы		
		1	2 ФО - 51	Фланец опорный	1	
				Детали		
Б4		2	10 КР - 23	Кронштейн		
				Уголок Б-50х50х5 ГОСТ 8509-72 / Ст3 ГОСТ 535-79		
				ℓ = 150	1	0,57 кг
				8 КВВ-44		
				Сборочные единицы		
		1	2 ФО - 52	Фланец опорный	1	
				Детали		
Б4		2	10 КР - 23	Кронштейн		
				Уголок Б-50х50х5 ГОСТ 8509-72 / Ст3 ГОСТ 535-79		
				ℓ = 150	1	0,57 кг
				8 КВВ-45		
				Сборочные единицы		
		1	2 ФО - 54	Фланец опорный	1	
				Детали		
Б4		2	10 КР - 23	Кронштейн		
				Уголок Б-50х50х5 ГОСТ 8509-72 / Ст3 ГОСТ 535-79		
				ℓ = 150	1	0,57 кг
				8 КВВ-46		
				Сборочные единицы		
		1	2 ФО - 56	Фланец опорный	1	
				Детали		
Б4		2	10 КР - 23	Кронштейн		
				Уголок Б-50х50х5 ГОСТ 8509-72 / Ст3 ГОСТ 535-79		
				ℓ = 150	1	0,57 кг

Инв. № подл. | Подп. и дата | Взам. инв. № | Инв. № дубл. | Подп. и дата

Формат	Зона	Поз.	Обозначение	Наименование	Кол.	Примечание
				8 КВВ-47		
				Сборочные единицы		
		1	2ФО-28	Фланец опорный	1	
				Детали		
		2	10КР-24	Кронштейн		
				Уголок Б-63х63х6 ГОСТ 8509-72 Ст3 ГОСТ 535-79		
				ℓ=200	1	1,14 кг
				8 КВВ-48		
				Сборочные единицы		
		1	2ФО-37	Фланец опорный	1	
				Детали		
		2	10КР-24	Кронштейн		
				Уголок Б-63х63х6 ГОСТ 8509-72 Ст3 ГОСТ 535-79		
				ℓ=200	1	1,14 кг
				8 КВВ-49		
				Сборочные единицы		
		1	2ФО-46	Фланец опорный	1	
				Детали		
		2	10КР-24	Кронштейн		
				Уголок Б-63х63х6 ГОСТ 8509-72 Ст3 ГОСТ 535-79		
				ℓ=200	1	1,14 кг
				8 КВВ-50		
				Сборочные единицы		
		1	2ФО-53	Фланец опорный	1	
				Детали		
		2	10КР-24	Кронштейн		
				Уголок Б-63х63х6 ГОСТ 8509-72 Ст3 ГОСТ 535-79		
				ℓ=200	1	1,14 кг

Инв. № подл. | Подпись и дата | Взам. инв. № | Инв. № дубл. | Подпись и дата

Изм. Лист № докум. Подп. Дата

8 КВВ

Формат	Зона	Поз.	Обозначение	Наименование	Кол.	Примечание
				8 КВВ-51		
				Сборочные единицы		
		1	2ФО-58	Фланец опорный	1	
				Детали		
Б4		2	10КР-24	Кронштейн		
				Уголок 6-63×63×6 ГОСТ 8509-72 Ст3 ГОСТ 535-79		
				ℓ=200	1	1,14кг
				8 КВВ-52		
				Сборочные единицы		
		1	2ФО-59	Фланец опорный	1	
				Детали		
Б4		2	10КР-24	Кронштейн		
				Уголок 6-63×63×6 ГОСТ 8509-72 Ст3 ГОСТ 535-79		
				ℓ=200	1	1,14кг
				8 КВВ-53		
				Сборочные единицы		
		1	2ФО-61	Фланец опорный	1	
				Детали		
Б4		2	10КР-24	Кронштейн		
				Уголок 6-63×63×6 ГОСТ 8509-72 Ст3 ГОСТ 535-79		
				ℓ=200	1	1,14кг
				8 КВВ-54		
				Сборочные единицы		
		1	2ФО-30	Фланец опорный	1	
				Детали		
Б4		2	10КР-25	Кронштейн		
				Уголок 6-75×75×6 ГОСТ 8509-72 Ст3 ГОСТ 535-79		
				ℓ=230	1	1,58кг

Инв.№ подл. | Подп. и дата | Взам.инв.№ | Инв.№ дубл. | Подп. и дата

Изм.	Лист	№ докум.	Подп.	Дата	8 КВВ	Лист 14

Копировал: Формат А4

Серия 5.904-1, выпуск 1. Часть 1.

Формат	Зона	Поз.	Обозначение	Наименование	Кол.	Примечание
				8 КВВ-55		
				Сборочные единицы		
		1	2ФО-39	Фланец опорный	1	
				Детали		
Б4		2	10КР-25	Кронштейн		
				Уголок Б-75×75×6 ГОСТ 8509-72 Ст3 ГОСТ 535-79		
				ℓ=230	1	1,56кг
				8 КВВ-56		
				Сборочные единицы		
		1	2ФО-48	Фланец опорный	1	
				Детали		
Б4		2	10КР-25	Кронштейн		
				Уголок Б-75×75×6 ГОСТ 8509-72 Ст3 ГОСТ 535-79		
				ℓ=230	1	1,56кг
				8 КВВ-57		
				Сборочные единицы		
		1	2ФО-55	Фланец опорный	1	
				Детали		
Б4		2	10КР-25	Кронштейн		
				Уголок Б-75×75×6 ГОСТ 8509-72 Ст3 ГОСТ 535-79		
				ℓ=230	1	1,56кг
				8 КВВ-58		
				Сборочные единицы		
		1	2ФО-60	Фланец опорный	1	
				Детали		
Б2		2	10КР-25	Кронштейн		
				Уголок Б-75×75×6 ГОСТ 8509-72 Ст3 ГОСТ 535-79		
				ℓ=230	1	1,65кг

Инв. № подл. | Подп. и дата | Взам. инв. № | Инв. № дубл. | Подп. и дата

Изм. Лист № докум. Подп. Дата

8 КВВ

Лист 15

Копировал Ар

Формат А4

Формат	Зона	Поз.	Обозначение	Наименование	Кол.	Примечание
				8 КВВ-59		
				Сборочные единицы		
		1	2ФО-63	Фланец опорный	1	
				Детали		
Б4		2	10КР-25	Кронштейн		
				Уголок Б-75х75х6 ГОСТ 8509-72 Ст3 ГОСТ 535-79		
				ℓ=230	1	1,56кг
				8 КВВ-60		
				Сборочные единицы		
		1	2ФО-64	Фланец опорный	1	
				Детали		
Б4		2	10КР-25	Кронштейн		
				Уголок Б-75х75х6 ГОСТ 8509-72 Ст3 ГОСТ 535-79		
				ℓ=230	1	1,56кг
				8 КВВ-61		
				Сборочные единицы		
		1	2ФО-41	Фланец опорный	1	
				Детали		
Б4		2	10КР-25	Кронштейн		
				Уголок Б-75х75х6 ГОСТ 8509-72 Ст3 ГОСТ 535-79		
				ℓ=130	1	0,89кг
				8 КВВ-62		
				Сборочные единицы		
		1	2ФО-50	Фланец опорный	1	
				Детали		
Б4		2	10КР-25	Кронштейн		
				Уголок Б-75х75х6 ГОСТ 8509-72 Ст3 ГОСТ 535-79		
				ℓ=130	1	0,89кг

Инв.№ подл. | Подп. и дата | Взам.инв.№ | Инв.№ дубл. | Подп. и дата

97 88У 8

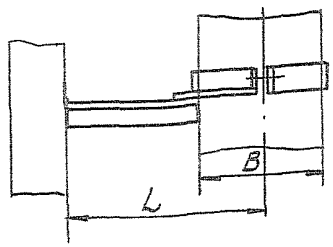

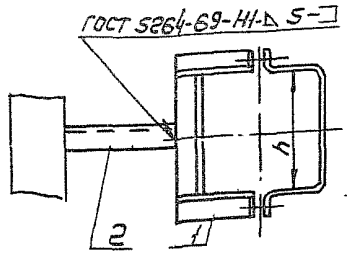

Размеры в мм

Обозначен.	B	h	L	Масса, кг
8КВВ	100	150	250	1,24
-01		200		1,37
-02		250		1,51
-03	150	100		1,19
-04		150		1,32
-05		200		1,46
-06		250		1,59
-07	200	100		1,28
-08		150		1,42
-09		200		1,55
-10		250		1,68
-11		300		1,81
-12		400		2,07
-13		500		2,33
-14	250	100	315	1,85
-15		150		1,98
-16		200		2,11
-17		250		2,24
-18		300		2,38
-19		400		2,63
-20		500		2,89
-21		600		3,16

Продолжение

Обозначен.	B	h	L	Масса, кг
-22	250	800	315	3,68
-23	300	200		2,14
-24		250		2,28
-25		300		2,4
-26		400		2,66
-27		500		2,92
-28		600		3,18
-29		800		3,71
-30		1000		4,24
-31	400	200	400	2,53
-32		250		2,66
-33		300		2,79
-34		400		3,05
-35		500		3,31
-36		600		3,57
-37		800		4,1
-38		1000		4,63
-39	500	200		2,61
-40		250		2,74
-41		300		2,87
-42		400		3,13
-43		500		3,97

Продолжение

Обозначен.	B	h	L	Масса, кг
-44	500	600	400	4,29
-45		800		4,91
-46		1000		5,54
-47	600	250	500	3,58
-48		300		3,7
-49		400		3,96
-50		500		4,86
-51		600		5,17
-52		800		5,8
-53		1000		6,42
-54	800	250	630	4,52
-55		300		4,65
-56		400		4,91
-57		500		5,9
-58		600		6,22
-59		800		9,56
-60		1000		10,5
-61	1000	300		4,51
-62		400		4,77
-63		500		5,86
-64		600		6,17
-65		800		9,83

Размеры для справок.

Изм.	Лист	N докум.	Подп.	Дата
Разраб.		Щеглова		
Пров.		Пронский		
Т. контр.		Каган		
Нач. отд.		Бейзерман		
Н. контр.		Зейликман		
Утв.		Обучинская		

8КВВ СБ

Кронштейн опорный
Сборочный чертеж

Лит.	Масса	Масштаб
	См. табл.	
Лист	Листов	

МНИС ССС
Главпромвентиляция
ГТИ Проектпромвентиляция

Копировал: В—

Формат

Инв. № подл. | Подп. и дата | Взам. инв. № | Инв. № дубл. | Подп. и дата

Серия 5.904.1 Выпуск 1. Часть 1

Формат	Зона	Поз.	Обозначение	Наименование	Кол.	Примечание
				8 КВВ-63		
				Сборочные единицы		
		1	2 ФО-57	Фланец опорный	1	
				Детали		
БЧ		2	10 КР-26	Кронштейн		
				Уголок Б-75×75×6 ГОСТ 8509-72		
				Ст3 ГОСТ 535-79		
				l=130	1	0,89 кг
				8 КВВ-64		
				Сборочные единицы		
		1	2 ФО-62	Фланец опорный	1	
				Детали		
БЧ		2	10 КР-26	Кронштейн		
				Уголок Б-75×75×6 ГОСТ 8509-72		
				Ст3 ГОСТ 535-79		
				l=130	1	0,89 кг
				8 КВВ-65		
				Сборочные единицы		
		1	2 ФО-65	Фланец опорный	1	
				Детали		
БЧ		2	10 КР-26	Кронштейн		
				Уголок Б-75×75×6 ГОСТ 8509-72		
				Ст3 ГОСТ 535-79		
				l=130	1	0,89 кг

Подп. и дата | Инв. № дубл. | Взам. инв. № | Подп. и дата | Инв. № подл.

Изм.	Лист	N докум.	Подп.	Дата

8 КВВ

Лист 17

Копировал: [illegible] Формат: 1

gost.e-ecolog.ru