ТИПОВАЯ ДОКУМЕНТАЦИЯ НА КОНСТРУКЦИИ, ИЗДЕЛИЯ И УЗЛЫ ЗДАНИЙ И СООРУЖЕНИЙ

СЕРИЯ 5.904-38

ГИБКИЕ ВСТАВКИ К ЦЕНТРОБЕЖНЫМ ВЕНТИЛЯТОРАМ

РАБОЧИЕ ЧЕРТЕЖИ

Разработаны
ГПИ Проектпромвентиляция
главный инженер института П.А Овчинников
Главный специалист М.Л. Граевский

Утверждены Госстроем СССР
протокол №70 от 29 сентября 1986г.
введены в действие 1 января 1987г.
ГПИ Проектпромвентиляция
Главпромвентиляция ММСС СССР
приказ №239 от 24 октября 1986г.
Срок действия 1991г.

gost.e-ecolog.ru

Содержание

Обозначение	Наименование	Стр.
	Титульный лист	1
	Содержание	2
Д.00	Технические требования	
В.00.00	Вставка тип В. Спецификация.	3
В.00.00	Вставка тип В. Спецификация.	4
В.00.00	Вставка тип В. Спецификация.	5
В.00.00	Вставка тип В. Спецификация.	6
В.01.00 СБ	Хомут. Сборочный чертеж.	
В.00.00.СБ	Вставка тип В. Сборочный чертеж.	7
В.00.01	Рукав. Деталь.	8
В.01.00	Хомут. Спецификация.	9
В.01.01	Ушко. Деталь.	10
Н.00.00	Вставка тип Н. Спецификация.	
Н.00.00	Вставка тип Н. Спецификация.	11
Н.00.02	Рейка. Деталь.	12
Н.00.00 СБ	Вставка тип Н. Сборочный чертеж	13
Н.00.01	Рукав Деталь.	14

Назначение и область применения

Гибкие вставки предназначены для предотвращения передачи вибрации от вентилятора к воздуховоду и применяются в вентиляционных установках, перемещающих воздух, в интервале температур от −50 до +50°С. Обозначение гибких вставок должно соответствовать приведенному на чертежах.

Технические требования

1. Общие технические требования

1.1. Гибкие вставки должны соответствовать настоящим техническим требованиям и комплекту типовых чертежей

1.2. Материалы предназначены для изготовления деталей гибких вставок, должны соответствовать маркам, указанным в чертежах и по качеству удовлетворять требованиям действующих стандартов и технических условий.

1.3. Соответствие применяемых материалов стандартам и техническим условиям должно подтверждаться сертификатами завода-поставщика.

1.4. Предельные отклонения размеров деталей и сборочных единиц: отверстий - по +ЭТ14; валов - по -ЭТ14; остальных - по $\pm\frac{t_2}{2}$.

1.5. Детали не должны иметь вмятин, забоин, перегибов, надрывов и прочих дефектов.

1.6. Детали не должны иметь острых кромок и заусенцев.

1.7. После сшивки рукава не должны иметь прорывов и других повреждений.

1.8. Хомуты должны обеспечивать надежное и плотное обхватывание.

2. Комплектность.

2.1. Гибкие вставки поставляются согласно чертежам партиями в количестве, определяемом заказом.

2.2. К каждой партии гибких вставок прилагается товарно-сопроводительная документация, где указывается:

- наименование завода-изготовителя;
- его ведомственная принадлежность;
- обозначение изделия по заказу;
- количество изделий в партии;
- дата выпуска;
- гарантийный срок;

3. Маркировка

3.1. Маркировка на гибкие вставки наносится в соответствии с указаниями в чертежах.

4. Упаковка.

4.1. Гибкие вставки должны поставляться в упаковке обеспечивающей их защиту от механических повреждений.

4.2. Завод-изготовитель определяет количество изделий в упаковке и разрабатывает нанее чертежи

4.3. Крепежные детали должны быть покрыты антикоррозийной смазкой К-17 по ГОСТ 10877-76.

Изм.	Лист	№ докум.	Подп.	Дата	Д.00			
Разраб.		Сельдякова			Гибкие вставки к центробежным вентиляторам	Лит.	Лист	Листов
Пров.		Лебедев						1
Т.контр.		Лебедев			Технические требования	ММСС СССР Главпромвентиляция ГПИ Промстройвентиляция		
Утв.		Гриневский						

Инв. № подл. | Подп. и дата | Взам. инв. № | Инв. № дубл. | Подп. и дата

Формат	Зона	Поз	Обозначение	Наименование	Кол	Примечание
				Документация		
А2			В. 00. 00 СБ	Сборочный чертеж		
А4			Д. 00	Технические требования		
			Переменные данные	для исполнений		
				В. 00. 00		
				Сборочные единицы		
А4		1	В. 01. 00	Хомут	2	
				Детали		
А2		2	В. 00. 01	Рукав	1	
				Стандартные изделия		
		3		Болт М8-8g×35.58		
				ГОСТ 7798-70	2	
		4		Гайка М8-6Н.5		
				ГОСТ 5915-70	2	
		5		Шайба 8.02		
				ГОСТ 11371-78	2	

Подп. и дата | Инв. № дубл. | Взам. инв. № | Подп. и дата | Инв. № подл.

Изм	Лист	№ докум.	Подп.	Дата
Разраб.	Сельдякова			
Пров.	Лебедев			
Нач. отд.	Осадчий			
Н. контр.	Граевский			
Утв.	Осадчий			

В. 00. 00

Вставка типа В

Лит	Лист	Листов
	1	14

ММСС СССР
Главпромвентиляция
ГПИ Проектпромвентиляция

Формат	Зона	Поз	Обозначение	Наименование	Кол	Примечание
				В. 00. 00-01		
				Сборочные единицы		
А4		1	В. 01. 00	Хомут	2	
				Детали		
А2		2	В. 00. 01-01	Рукав	1	
				Стандартные изделия		
		3		Болт М8-8g×35.58		
				ГОСТ 7798-70	2	
		4		Гайка М8-6Н.5		
				ГОСТ 5915-70	2	
		5		Шайба 8.02		
				ГОСТ 11371-78	2	
				В. 00. 00-02		
				Сборочные единицы		
А4		1	В. 01. 00-01	Хомут	2	
				Детали		
А2		2	В. 00. 01-02	Рукав	1	

Подп. и дата | Инв. № дубл. | Взам. инв. № | Подп. и дата | Инв. № подл.

Изм	Лист	№ докум.	Подп.	Дата

В. 00. 00

Лист 2

Формат	Зона	Поз	Обозначение	Наименование	Кол	Примечание
				Стандартные изделия		
		3		Болт М8-8g×35.58		
				ГОСТ 7798-70	2	
		4		Гайка М8-6Н.5		
				ГОСТ 5915-70	2	
		5		Шайба 8.02		
				ГОСТ 11371-78	2	
				В. 00. 00-03		
				Сборочные единицы		
А4		1	В. 01. 00-02	Хомут	2	
				Детали		
А2		2	В. 00. 01-03	Рукав	1	
				Стандартные изделия		
		3		Болт М8-8g×35.58		
				ГОСТ 7798-70	2	
		4		Гайка М8-6Н.5		
				ГОСТ 5915-70	2	
		5		Шайба 8.02		
				ГОСТ 11371-78		

Подпись и дата | Инв. № дубл. | Взам. инв. № | Подпись и дата | Инв. № подл.

Изм	Лист	№ докум.	Подп.	Дата

В. 00. 00

Лист 3

Формат	Зона	Поз	Обозначение	Наименование	Кол	Примечание
				В. 00. 00-04		
				Сборочные единицы		
А4		1	В. 01. 00-02	Хомут	2	
				Детали		
А2		2	В. 00. 01-04	Рукав	1	
				Стандартные изделия		
		3		Болт М8-8g×35.58		
				ГОСТ 7798-70	2	
		4		Гайка М8-6Н.5		
				ГОСТ 5915-70	2	
		5		Шайба 8.02		
				ГОСТ 11371-78	2	
				В. 00. 00-05		
				Сборочные единицы		
А4		1	В. 01. 00	Хомут	4	
				Детали		
		2	В. 00. 01-05	Рукав	1	

Подп. и дата | Инв. № дубл. | Взам. инв. № | Подп. и дата | Инв. № подл.

Изм	Лист	№ докум.	Подп.	Дата

В. 00. 00

Лист 4

Формат	Зона	Поз.	Обозначение	Наименование	Кол.	Примечание
				Стандартные изделия		
		3		Болт М8-8g×35.58		
				ГОСТ 7798-70	4	
		4		Гайка М8-6Н.5		
				ГОСТ 5915-70	4	
		5		Шайба 8.02		
				ГОСТ 11371-78	4	
				В.00.00-06		
				Сборочные единицы		
А4		1	В.01.00-02	Хомут	2	
				Детали		
А2		2	В.00.01-05	Рукав	1	
				Стандартные изделия		
		3		Болт М8-8g×35.58		
				ГОСТ 7798-70	2	
		4		Гайка М8-6Н.5		
				ГОСТ 5915-70	2	
		5		Шайба 8.02		
				ГОСТ 11371-78	2	

Инв.№ подл. | Подп. и дата | Взам. инв.№ | Инв.№ дубл. | Подп. и дата | Инв.№ подл.

Изм. Лист № докум. Подп. Дата — **В.00.00** — Лист 5

Формат	Зона	Поз.	Обозначение	Наименование	Кол.	Примечание
				В.00.00-07		
				Сборочные единицы		
А4		1	В.01.00-01	Хомут	4	
				Детали		
А2		2	В.00.01-07	Рукав	1	
				Стандартные изделия		
		3		Болт М8×8g×35.58		
				ГОСТ 7798-70	4	
		4		Гайка М8-6Н.5		
				ГОСТ 5915-70	4	
		5		Шайба 8.02		
				ГОСТ 11371-78	4	
				В.00.00-08		
				Сборочные единицы		
А4		1	В.01.00-01	Хомут	4	
				Детали		
А2		2	В.00.01-08	Рукав	1	

Инв.№ подл. | Подп. и дата | Взам. инв.№ | Инв.№ дубл. | Подп. и дата | Инв.№ подл.

Изм. Лист № докум. Подп. Дата — **В.00.00** — Лист 6

Формат	Зона	Поз.	Обозначение	Наименование	Кол.	Примечание
				Стандартные изделия		
		3		Болт М8-8g×35.58		
				ГОСТ 7798-70	4	
		4		Гайка М8-6Н.5		
				ГОСТ 5915-70	4	
		5		Шайба 8.02		
				ГОСТ 11371-78	4	
				В.00.00-09		
				Сборочные единицы		
А4		1	В.01.00-02	Хомут	4	
				Детали		
А2		2	В.00.01-09	Рукав	1	
				Стандартные изделия		
		3		Болт М8-8g×35.58		
				ГОСТ 7798-70	4	
		4		Гайка М8-6Н.5		
				ГОСТ 5915-70	4	
		5		Шайба 8.02		
				ГОСТ 11371-78	4	

Инв.№ подл. | Подп. и дата | Взам. инв.№ | Инв.№ дубл. | Подп. и дата | Инв.№ подл.

Изм. Лист № докум. Подп. Дата — **В.00.00** — Лист 7

Формат	Зона	Поз.	Обозначение	Наименование	Кол.	Примечание
				В.00.00-10		
				Сборочные единицы		
А4		1	В.01.00-01	Хомут	4	
				Детали		
А2		2	В.00.01-10	Рукав	1	
				Стандартные изделия		
		3		Болт М8-8g×35.58		
				ГОСТ 7798-70	4	
		4		Гайка М8-6Н.5		
				ГОСТ 5915-70	4	
		5		Шайба 8.02		
				ГОСТ 11371-78	4	
				В.00.00-11		
				Сборочные единицы		
А4		1	В.01.00-02	Хомут	4	
				Детали		
А2		2	В.01.01-11	Рукав	1	

Инв.№ подл. | Подп. и дата | Взам. инв.№ | Инв.№ дубл. | Подп. и дата | Инв.№ подл.

Изм. Лист № докум. Подп. Дата — **В.00.00** — Лист 8

Формат	Зона	Поз.	Обозначение	Наименование	Кол.	Примечание
				В. 00. 00-12		
				Сборочные единицы		
А4		1	В. 01. 00-03	Хомут	4	
				Детали		
А2		2	В. 00. 01-12	Рукав	1	
				Стандартные изделия		
		3		Болт М8-8g×35.58		
				ГОСТ 7798-70	4	
		4		Гайка М8-6Н.5		
				ГОСТ 5915-70	4	
		5		Шайба 8.02		
				ГОСТ 11371-78	4	
				В. 00. 00-13		
				Сборочные единицы		
А4		1	В. 01. 00-03	Хомут	4	
				Детали		
А2		2	В. 00. 01-13	Рукав	1	

Инв. № подл. | Подп. и дата | Взам. инв. № | Инв. № дубл. | Подпись и дата

Изм. Лист № докум. Подп. Дата

В. 00. 00

Лист 9

Формат	Зона	Поз.	Обозначение	Наименование	Кол.	Примечание
				В. 00. 00-14		
				Сборочные единицы		
А4		1	В. 01. 00-02	Хомут	6	
				Детали		
А2		2	В. 00. 01-14	Рукав	1	
				Стандартные изделия		
		3		Болт М8-8g×35.58		
				ГОСТ 7798-70	6	
		4		Гайка М8-6Н.5		
				ГОСТ 5915-70	6	
		5		Шайба 8.02		
				ГОСТ 11371-78	6	

Инв. № подл. | Подп. и дата | Взам. инв. № | Инв. № дубл. | Подпись и дата

Изм. Лист № докум. Подп. Дата

В. 00. 00

Лист 10

Формат	Зона	Поз.	Обозначение	Наименование	Кол.	Примечание
				В. 00. 00-15		
				Сборочные единицы		
А4		1	В. 01. 00-03	Хомут	6	
				Детали		
А2		2	В. 00. 01-15	Рукав	1	
				Стандартные изделия		
		3		Болт М8-8g×35		
				ГОСТ 7798-70	6	
		4		Гайка М8-6Н.5		
				ГОСТ 5915-70	6	
		5		Шайба 8.02		
				ГОСТ 11371-78	6	
				В. 00. 00-16		
				Сборочные единицы		
А4		1	В. 01. 00-04	Хомут	6	
				Детали		
А2		2	В. 00. 0 -16	Рукав	1	

Инв. № подл. | Подп. и дата | Взам. инв. № | Инв. № дубл. | Подпись и дата

Изм. Лист № докум. Подп. Дата

В. 00. 00

Лист 11

Формат	Зона	Поз.	Обозначение	Наименование	Кол.	Примечание
				Стандартные изделия		
		3		Болт М8-8g×35.58		
				ГОСТ 7798-70	6	
		4		Гайка М8-6Н.5		
				ГОСТ 5915-70	6	
		5		Шайба 8.02		
				ГОСТ 11371-78	6	
				В. 00. 00-17		
				Сборочные единицы		
А4		1	В. 01. 00-04	Хомут	6	
				Детали		
А2		2	В. 00. 01-17	Рукав	1	
				Стандартные изделия		
		3		Болт М8-8g×35.58		
				ГОСТ 7798-70	6	
		4		Гайка М8-6Н.5		
				ГОСТ 5915-70	6	
		5		Шайба 8.02		
				ГОСТ 11371-78	6	

Инв. № подл. | Подп. и дата | Взам. инв. № | Инв. № дубл. | Подпись и дата

Изм. Лист № докум. Подп. Дата

В. 00. 00

Лист 12

Формат	Зона	Поз.	Обозначение	Наименование	Кол.	Примечание
				В.00.00-18		
				Сборочные единицы		
А4		1	В.01.00-05	Хомут	6	
				Детали		
А2		2	В.00.01-18	Рукав	1	
				Стандартные изделия		
		3		Болт М8-8g×35.58		
				ГОСТ 7798-70	6	
		4		Гайка М8-6Н.5		
				ГОСТ 5915-70	6	
		5		Шайба 8.02		
				ГОСТ 11371-78	6	
				В.00.00-19		
				Сборочные единицы		
А4		1	В.01.00-05	Хомут	6	
				Детали		
А2		2	В.00.01-19	Рукав	1	

Инв. № подл. | Подп. и дата | Взам. инв. № | Инв. № дубл. | Подп. и дата

Изм. Лист № докум. Подп. Дата

В.00.00 Лист 13

Формат	Зона	Поз.	Обозначение	Наименование	Кол.	Примечание
				Стандартные изделия		
		3		Болт М8-8g×35.58		
				ГОСТ 7798-70	6	
		4		Гайка М8-6Н.5		
				ГОСТ 5915-70	6	
		5		Шайба 8.02		
				ГОСТ 11371-78	6	

Инв. № подл. | Подп. и дата | Взам. инв. № | Инв. № дубл. | Подп. и дата

Изм. Лист № докум. Подп. Дата

В.00.00 Лист 14

93 00 10 8

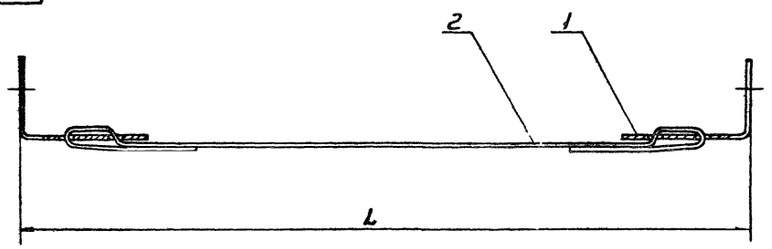

Обозначение	L, мм	Масса кг
В.01.00	530	0,19
– 01	635	0,22
– 02	845	0,268
– 03	1050	0,328
– 04	1510	0,436
– 05	1885	0,52

Инв. № подл. | Подп. и дата | Взам. инв. № | Инв. № дубл. | Подп. и дата

Изм.	Лист	№ докум.	Подп.	Дата
Разраб.		Селиванова		
Пров.		Лебедев В.		
Т. контр.		Гриебский		
Н. контр.		Гриебский		
Утв.		Осавчий		

В.01.00 СБ

Хомут
Сборочный чертеж

Лит	Масса	Масштаб
	См. табл.	—
Листов 1		

Минсс СССР
Главпромвентиляция
ГПИ Проектпромвентиляция

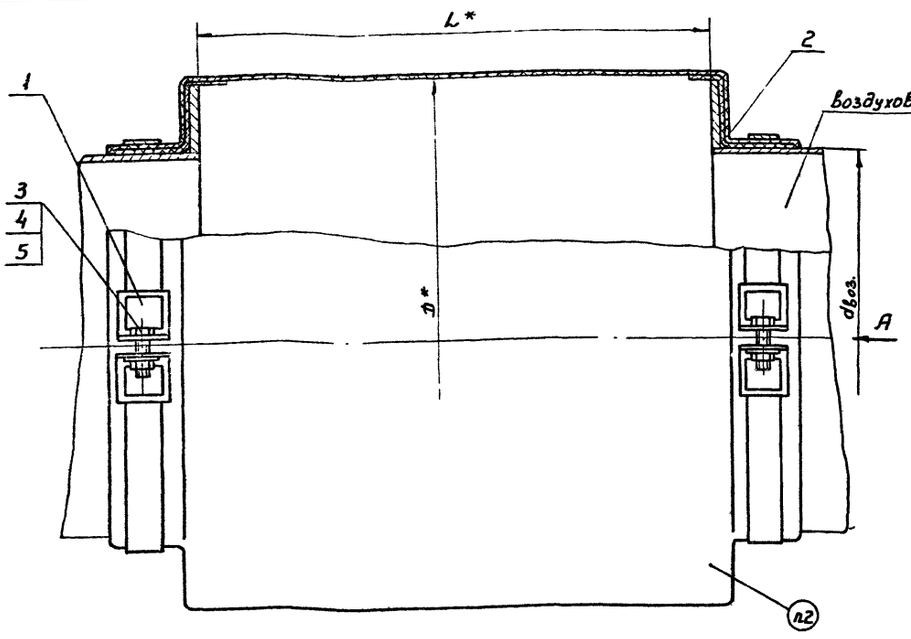

Рис. 1

Рис. 2

Рис. 3

Обозначение	D, мм	$d_{в.з}$, мм	L, мм	Тип вентилятора и его номер	Масса, кг: из парусины	Масса, кг: из ПКЛ-2	Рис.
В. 00. 00	210	160	120	В-Ц10-28 №2,5	0,62	0,61	1
-01	230	180		ВВД №5	0,64	0,52	
-02	280	200		В-Ц14-46 №2; ВЦ10-28 №3,15	0,78	0,63	
-03	315	250		В-Ц4-70 №2,5; В-Ц4-75 №2,5; В-Ц14-46 №2,5	0,91	0,74	
-04	350	280		ВВД №8	0,96	0,77	
-05	390	315		В-Ц4-70 №3,15; В-Ц4-75 №3,15; В-Ц14-46 №3,15; ВВД №9; В-Ц10-28 №5	1,24	1,03	2
-06	410	250		В-Ц10-28 №4	1,21	0,91	1
-07	440	355		В-ЦП7-40 №6	1,4	1,17	2
-08	480	400		В-Ц6-28 №8; В-Ц4-70 №4; В-Ц4-75 №4; В-Ц14-46 №4	1,59	1,27	
-09	570	500		В-Ц4-70 №5; В-Ц4-75 №5; В-Ц14-46 №5; В-ЦП6-45 №5	1,71	1,43	
-10	590	400		В-Ц6-28 №10	1,89	1,44	
-11	640	560		В-ЦП6-45 №6	1,91	1,54	
-12	700	630		В-Ц4-70 №6,3; В-Ц4-75 №6,3; В-Ц14-46 №6,3	2,09	1,74	
-13	810	710	200	В-ЦП6-45 №8	2,65	2,05	
-14	860	800		В-Ц4-70 №8; В-Ц4-76 №8; В-Ц14-46 №8	2,69	2,2	3
-15	1080	1000		В-Ц4-70 № 10; В-Ц4-76 № 10	3,42	2,77	
-16	1300	1250	250	В-Ц4-70 № 12,5	4,34	3,57	
-17	1500	1400		В-Ц4-76 № 16А	4,66	3,75	
-18	1800	1600		В-Ц4-70 № 16А	6,02	4,72	
-19	1920	1800		В-Ц4-76 № 20	6,21	4,83	

1. Перед сборкой путем регулировки хомута, обеспечить плотность обхвата рукава
2. Маркировать маслобензостойкой краской обозначение вставки Например: В-05
3.* Размеры для справок

Инв.№ подл. | Подпись и дата | Взам.инв.№ | Инв.№ дубл. | Подпись и дата

Гип	Лист	№ докум.	Подп.	Дата
Разраб.		Гельдяхова		
Пров.		Лебедев		
Т.контр.		Сробский		
Нач.отд.		Осадчий		
Н.контр.		Грабский		
Гл.б.		Овчинников		

В. 00. 00 СБ

Вставка типа В
Сборочный чертеж

Лит.	Масса	Масштаб

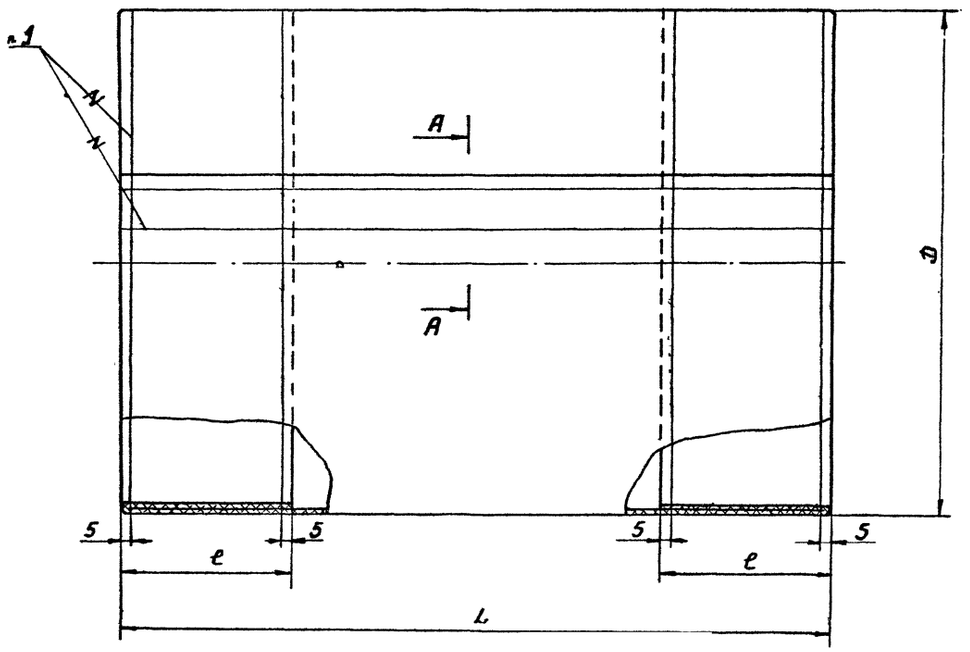

Обозначение	D, мм	L, мм	l, мм	Масса, кг	
				ПНЛ-2	Парусина
В.00.01	210	260	90	0,13	0,24
-01	230	260	90	0,14	0,26
-02	280	280	100	0,19	0,34
-03	315	265	95	0,2	0,36
-04	350	280	100	0,23	0,42
-05	390	290	105	0,27	0,48
-06	410	370	145	0,37	0,67
-07	440	280	100	0,29	0,52
-08	480	360	140	0,39	0,71
-09	570	270	95	0,36	0,64
-10	590	390	155	0,59	1,01
-11	640	310	115	0,47	0,84
-12	700	270	95	0,43	0,78
-13	810	420	130	0,74	1,34
-14	860	340	90	0,6	1,08
-15	1080	360	100	0,8	1,45
-16	1300	380	85	0,95	1,77
-17	1500	385	90	1,13	2,04
-18	1800	450	120	1,6	2,9
-19	1920	450	120	1,7	3,09

А-А

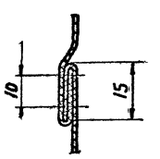

1. Рукав сшить нитью БСЗ-1,8×1×2-(400)-752 ГОСТ 8325-78 Е

2. Материал вставки:
Парусина льняная
№4 арт. 11108 СКПВ ГОСТ 15530-76 – приточная и вытяжная вентиляция

ПНЛ-2 ТУ6-19-70-11-85 – вытяжная вентиляция

Допускается изготовление вставки на приточную и вытяжную вентиляцию из ткани прорезиненной на основе капрона ТУ 1051477-82

Изм.	Лист	№ докум.	Подп.	Дата
Разраб.		Сельдяков		
Пров.		Лебедев		
Т.контр.		Граевский		
Н.контр.		Лебедев		
Утв.		Граевский		

В.00.01

Рукав

Лит.	Масса	Масштаб
	См. табл.	–

Лист | Листов 1

ММСС СССР
Главпромвентиляция
ГПИ Проектпромвентиляция

Инв.№ подл. | Подпись и дата | Взам.инв.№ | Инв.№ подл. | Подпись и дата

Формат	Зона	Поз.	Обозначение	Наименование	Кол.	Примечание
				Документация		
А3			В. 01. 00 СБ	Сборочный чертеж		
				Детали		
А4		1	В. 01. 01	Ушко	2	
			Переменные данные для исполнений			
				В. 01.00		
				Детали		
Б4		2	В. 01. 02	Стяжка		
				Лента 1,2×20 Б Ст2пс		
				ГОСТ 6009-74		
				ℓ= 650±5	1	0,122кг
				В. 01. 00-01		
				Детали		
Б4		2	В. 01. 02 - 01	Стяжка		
				Лента 1,2×20 Б Ст2пс		
				ГОСТ 6009-74		
				ℓ= 750±5	1	0,141кг

Подпись и дата | Инв. № дубл. | Взам. инв. № | Подп. и дата | Инв. № подл.

Изм	Лист	N докум.	Подп.	Дата
Разраб.	Сельдяков			
Пров.	Лебедев			
Н. контр.	Лебедев			
Утв.	Граевский			

В. 01. 00

Хомут

Лит	Лист	Листов
	1	3

ММСС СССР
Главпромвентиляция
ГПИ Проектпромвентиляция

Формат	Зона	Поз.	Обозначение	Наименование	Кол.	Примечание
				В. 01. 00- 02		
				Детали		
Б4		2	В. 01. 02 - 02	Стяжка		
				Лента 1,2×20Б Ст2 пс		
				ГОСТ 6009-74		
				ℓ= 950±5	1	0,18кг
				В. 01. 00-03		
				Детали		
Б4		2	В. 01. 02 - 03	Стяжка		
				Лента 1,2×20Б Ст2пс		
				ГОСТ 6009-74		
				ℓ= 1200±10	1	0,226кг
				В. 01 00- 04		
				Детали		
Б4		2	В. 01. 02-04	Стяжка		
				Лента 1,2×20Б Ст2пс		
				ГОСТ 6009-74		
				ℓ= 1650±10	1	0,31кг

Подп. и дата | Инв. № дубл. | Взам. инв. № | Подп. и дата | Инв. № подл.

Изм	Лист	№ докум.	Подп.	Дата

В. 01. 00

Лист 2

Формат	Зона	Поз.	Обозначение	Наименование	Кол.	Примечание
				В. 01. 00- 05		
				Детали		
Б4		2	В. 01. 02- 05	Стяжка		
				Лента 1,2×20Б Ст2 пс		
				ГОСТ 6009-74		
				ℓ= 2000±10	1	0,377кг

Подп. и дата | Инв. № дубл. | Взам. инв. № | Подп. и дата | Инв. № подл.

Изм	Лист	№ докум.	Подп.	Дата

В. 01. 00

Лист 3

10 10 9

12,5 √(√)

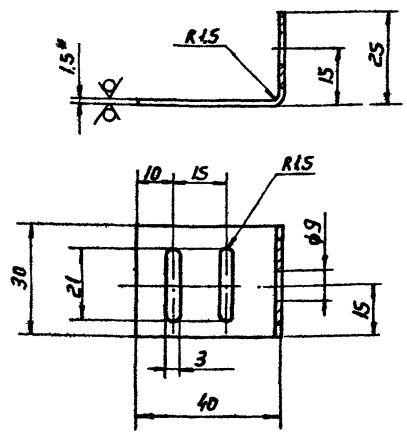

1. + JT14; - JT14; ± $\frac{t_2}{2}$
2. * Размер для справок

Изм	Лист	№ докум.	Подпись	Дата
Разраб.	Сельдяков			
Пров.	Лебедев			
Т. контр.	Граевский			
Н. контр.	Граевский			
Утв.	Граевский			

В. 01. 01

Ушко

Лит	Масса	Масштаб
	0,02	1:1

Лист | Листов 1

ОЦ Б-ПН-НО-1,5 ГОСТ 19904-74
Ст3 кп-ОН-МТ-НР-2 ГОСТ 14918-80

ММСС СССР
Главпромвентиляция
ГПИ Проектпромвентиляция

Формат	Зона	Поз.	Обозначение	Наименование	Кол.	Примечание
				Документация		
А2			Н. 00. 00 СБ	Сборочные единицы		
А4			Д. 00	Технические требования		
			Переменные данные для исполнений			
				Н. 00. 00		
				Детали		
А2		1	Н. 00. 01	Рукав	1	
А4		2	Н. 00. 02	Рейка	8	
				Н. 00. 00-01		
				Детали		
А2		1	Н. 00. 01-01	Рукав	1	
А4		2	Н. 00. 02	Рейка	4	
А4		3	Н. 00. 02-02	Рейка	4	

Инв. № подл. | Подп. и дата | Взам. инв. № | Инв. № дубл. | Подпись и дата

Изм.	Лист	№ докум.	Подп.	Дата
Разраб.		Сельдякова		
Пров.		Лебедев		
Н. контр.		Лебедев		
Утв.		Гроховский		

Н. 00. 00

Вставка типа Н

Лит	Лист	Листов
	1	7

МИССС СССР
Главпромвентиляция
ГПИ Проектпромвентиляция

Формат	Зона	Поз.	Обозначение	Наименование	Кол.	Примечание
				Н. 00. 00-02		
				Детали		
А2		1	Н. 00. 01-02	Рукав	1	
А4		2	Н. 00. 02-02	Рейка	8	
				Н. 00. 00-03		
				Детали		
А2		1	Н. 00. 01-03	Рукав	1	
А4		2	Н. 00. 02-03	Рейка	8	
				Н. 00. 00-04		
				Детали		
А2		1	Н. 00. 01-04	Рукав	1	
А4		2	Н. 00. 02-01	Рейка	4	
А4		3	Н. 00. 02-03	Рейка	4	
				Н. 00. 00-05		
				Детали		
А2		1	Н. 00. 01-05	Рукав	1	
А4		2	Н. 00. 02-04	Рейка	8	

Инв. № подл. | Подп. и дата | Взам. инв. № | Инв. № дубл. | Подпись и дата

Изм. | Лист | № докум. | Подп. | Дата

Н. 00. 00

Лист 2

Формат	Зона	Поз.	Обозначение	Наименование	Кол.	Примечание
				Н. 00. 00-06		
				Детали		
А2		1	Н. 00. 01-06	Рукав	1	
А4		2	Н. 00. 02-03	Рейка	4	
А4		3	Н. 00. 02-05	Рейка	4	
				Н. 00. 00-07		
				Детали		
А2		1	Н. 00. 01-07	Рукав	1	
А4		2	Н. 00. 02-05	Рейка	8	
				Н. 00. 00-08		
				Детали		
А2			Н. 00. 01-08	Рукав	1	
А4			Н. 00. 02-06	Рейка	8	
				Н. 00. 00-09		
				Детали		
А2			Н. 00. 01-09	Рукав	1	
А4			Н. 00. 02-07	Рейка	8	

Инв. № подл. | Подп. и дата | Взам. инв. № | Инв. № дубл. | Подпись и дата

Изм. | Лист | № докум. | Подп. | Дата

Н. 00. 00

Лист 3

Формат	Зона	Поз.	Обозначение	Наименование	Кол.	Примечание
				Н. 00. 00-10		
				Детали		
А2		1	Н. 00. 01-10	Рукав	1	
А4		2	Н. 00. 02	Рейка	8	
А4		3	Н. 00. 02-08	Рейка	4	
				Н. 00. 00-11		
				Детали		
А2		1	Н. 00. 01-11	Рукав	1	
А4		2	Н. 00. 02-08	Рейка	8	
				Н. 00. 00-12		
				Детали		
А2		1	Н. 00. 01-12	Рукав	1	
А4		2	Н. 00. 02-03	Рейка	16	
				Н. 00. 00-13		
				Детали		
А2		1	Н. 00. 01-13	Рукав	1	
А4		2	Н. 00. 02-09	Рейка	8	

Инв. № подл. | Подп. и дата | Взам. инв. № | Инв. № дубл. | Подпись и дата

Изм. | Лист | № докум. | Подп. | Дата

Н. 00. 00

Лист 4

Формат	Зона	Поз.	Обозначение	Наименование	Кол.	Примечание
				Н. 00. 00-14		
				Детали		
А2		1	Н. 00. 01-14	Рукав	1	
А4		2	Н. 00. 02-07	Рейка	4	
А4		3	Н. 00. 02-10	Рейка	4	
				Н. 00. 00-15		
				Детали		
А2		1	Н. 00. 01-15	Рукав	1	
А4		2	Н. 00. 02-10	Рейка	8	
				Н. 00. 00-16		
				Детали		
А2		1	Н. 00. 01-16	Рукав	1	
А4		2	Н. 00. 02-05	Рейка	16	
				Н. 00. 00-17		
				Детали		
А2		1	Н. 00. 01-17	Рукав	1	
А4		2	Н. 00. 02-06	Рейка	16	

Инв. № подл. | Подпись и дата | Взам. инв. № | Инв. № дубл. | Подпись и дата

Изм. Лист № докум. Подп. Дата

Н. 00. 00

Лист 5

Формат	Зона	Поз.	Обозначение	Наименование	Кол.	Примечание
				Н. 00. 00-18		
				Детали		
А2		1	Н. 00. 01-18	Рукав	1	
А4		2	Н. 00. 02-06	Рейка	8	
А4		3	Н. 00. 02-07	Рейка	8	
				Н. 00. 00-19		
				Детали		
А2		1	Н. 00. 01-19	Рукав	1	
А4		2	Н. 00. 02-08	Рейка	16	
				Н. 00. 00-20		
				Детали		
А2		1	Н. 00. 01-20	Рукав	1	
А4		2	Н. 00. 02-08	Рейка	8	
А4		3	Н. 00. 02-09	Рейка	8	
				Н. 00. 00-21		
				Деталь		
А2		1	Н. 00. 01-21	Рукав	1	
А4		2	Н. 00. 02-10	Рейка	16	

Инв. № подл. | Подпись и дата | Взам. инв. № | Инв. № дубл. | Подпись и дата

Изм. Лист № докум. Подп. Дата

Н. 00. 00

Лист 6

Формат	Зона	Поз.	Обозначение	Наименование	Кол.	Примечание
				Н. 00. 00-22		
				Детали		
А2		1	Н. 00. 01-22	Рукав	1	
А4		2	Н. 00. 02-11	Рейка	8	
А4		3	Н. 00. 02-12	Рейка	8	
				Н. 00. 00-23		
				Детали		
А2		1	Н. 00. 01-23	Рукав	1	
А4		2	Н. 00. 02-09	Рейка	16	
А4		3	Н. 00. 02-11	Рейка	12	

Инв. № подл. | Подпись и дата | Взам. инв. № | Инв. № дубл. | Подпись и дата

Изм. Лист № докум. Подп. Дата

Н. 00. 00

Лист 7

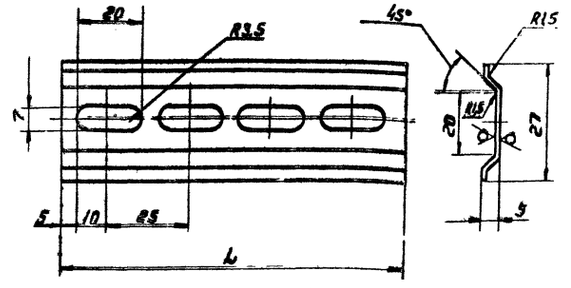

Обозначение	L, мм	Масса, кг
Н. 00. 02	140	0,07
- 01	180	0,08
- 02	170	0,08
- 03	200	0,09
- 04	230	0,11
- 05	260	0,12
- 06	300	0,14
- 07	340	0,16
- 08	370	0,17
- 09	420	0,20
- 10	460	0,22
- 11	490	0,23
- 12	540	0,25

Н. 00. 02

Рейка

Изм. Лист № докум. Подп. Дата

Разраб. Семёнтьев

Пров. Лебедев

Т. контр. Гриневский

Н. контр. Лебедев

Утв. Гриневский

Лит. | Масса | Масштаб

Лист | Листов 1

МИСИ им. В.В. Куйбышева

ЕСВР Вентиляция

ГПИ Промстройпроект

Инв. № подл. | Подпись и дата | Взам. инв. №

Обозначение материала: Лист 2 ГОСТ 19904-74

Штамп: 04 Гипромез Оренбург НПО 21 ОКТ Кировск

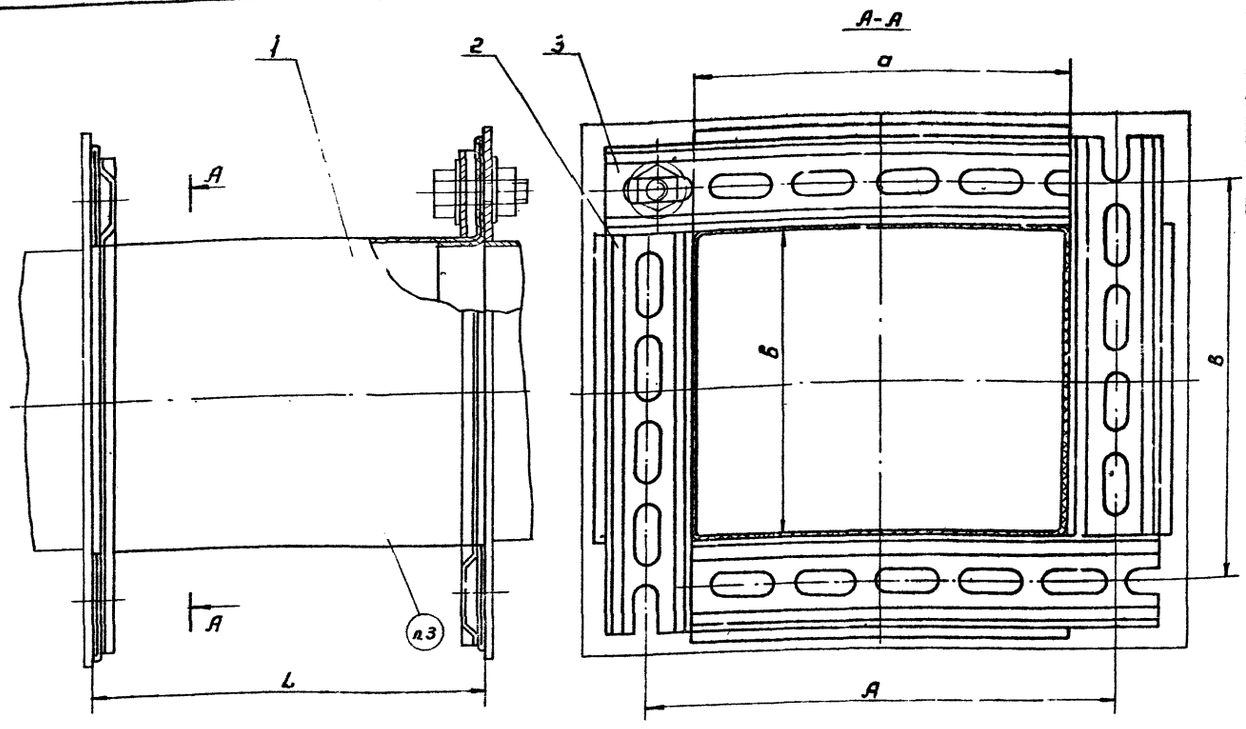

Размеры в мм

Обозначение	А × В	а × в	L	Тип вентилятора и его номер	Масса, кг из паруса ины	Масса, кг из ЛНА-2
Н 00.00	140×140	115×115	120	ВВД №5	0,65	0,61
-01	172×140	145×115		В-Ц10-28 №2,5; В-Ц10-28 №3,15	0,7	0,66
-02	170×170	145×145		В-Ц14-46 №2	0,75	0,7
-03	200×200	175×175		В-Ц4-70 №2,5; В-Ц4-75 №2,5; В-Ц14-46 №2,5	0,86	0,79
-04	204×164	175×135		В-Ц10-28 №4	0,8	0,74
-05	242×242	215×215		ВВД №8; ВВД №9	1,5	0,97
-06	252×202	225×175		В-Ц10-28 №5	1,0	0,93
-07	255×255	228×228		В-Ц4-70 №3,15; В-Ц4-75 №3,15; В-Ц14-46 №3,15	1,14	1,06
-08	310×318	285×285		В-Ц4-70 №4; В-Ц4-75 №4; В-Ц14-46 №4	1,34	1,24
-09	342×342	315×315		В-ЦП6-45 №5	1,53	1,42
-10	370×292	345×265		В-Ц6-28 №8	1,48	1,37
-11	380×380	355×355		В-Ц4-70 №5; В-Ц4-75 №5; В-Ц14-46 №5	1,64	1,51
-12	405×405	378×378		В-ЦП7-40 №6	1,74	1,6
-13	420×420	395×395		В-ЦП6-45 №6	1,91	1,77
-14	458×360	430×335		В-Ц6-28 №10	1,82	1,69
-15	470×470	445×445		В-Ц4-70 №6,3; В-Ц4-75 №6,3; В-Ц14-46 №6,3	2,11	1,95
-16	524×524	495×495		В-ЦП6-45 №8	2,31	2,13
-17	600×600	575×575	200	Вi-Ц4-70 №8; В-Ц14-46 №8	2,83	2,57
-18	680×600	655×575		В-Ц4-76 №8	3,04	2,75
-19	750×750	725×725		В-Ц4-70 №10	3,47	3,13
-20	850×750	825×725		В-Ц4-76 №10	3,76	3,4
-21	925×925	900×900	250	В-Ц4-70 №12,5	4,57	4,11
-22	1008×1176	980×1150		В-Ц4-70 №16А; В-Ц4-76 №16А	5,34	4,77
-23	1672×1476	1645×1450		В-Ц4-76 №20	7,79	6,97

1. Размеры для справок
2. Отверстия в рукаве под крепеж проколоть при монтаже
3. Маркировать маслобензостойкой краской обозначение вставки. Например: Н-01

Изм.	Лист	№ докум.	Подп.	Дата
Разраб.		Сельдяков		
Пров.		Лебедев		
Т. контр.		Гриевский		
Нач. отд		Осадчий		
Н. контр.		Гриевский		
Утв.				

Н 00.00 СБ

Вставка типа-Н
Сборочный чертеж

Лит	Масса	Масштаб
	Сп. табл.	—
Лист	Листов 1	

МИСС СССР
Главвентиляция ГПИ Проектвентиляция

Инв. № подл. | Подп. и дата | Взам. инв. № | Инв. № дубл. | Подп. и дата

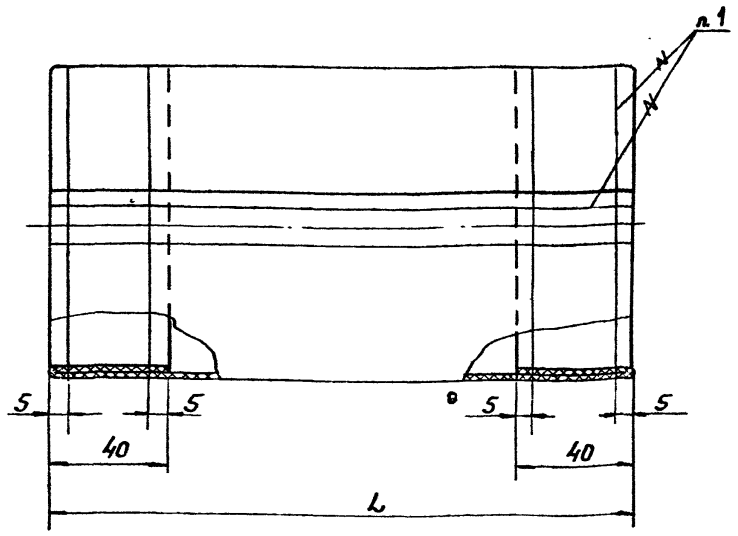

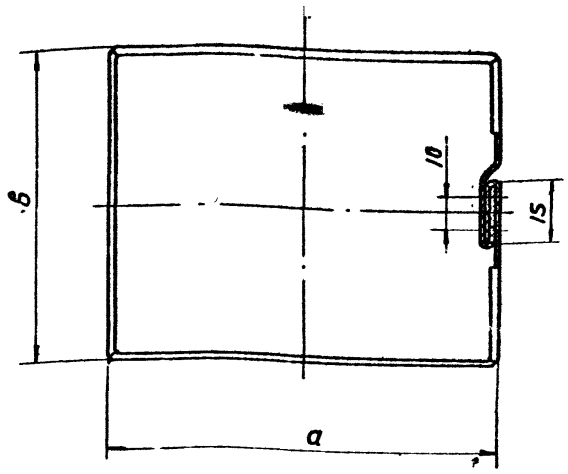

Размеры в мм.

Обозначение	а × б	L	Масса, кг	
			из парусины	из ПНЛ-2
Н. 00. 01	115 × 115	180	0,09	0,05
-01	145 × 115		0,10	0,06
-02	145 × 145		0,11	0,06
-03	175 × 175		0,14	0,07
-04	175 × 135		0,12	0,06
-05	215 × 215		0,17	0,09
-06	225 × 175		0,16	0,09
-07	228 × 228		0,18	0,10
-08	285 × 285		0,22	0,12
-09	315 × 315		0,25	0,14
-10	345 × 265		0,24	0,13
-11	355 × 355		0,28	0,15
-12	378 × 378		0,29	0,16
-13	395 × 395		0,31	0,17
-14	430 × 335		0,30	0,17
-15	445 × 445		0,35	0,19
-16	495 × 495		0,39	0,21
-17	575 × 575	260	0,55	0,33
-18	655 × 575		0,61	0,35
-19	725 × 725		0,75	0,41
-20	825 × 725		0,80	0,44
-21	900 × 900	310	1,06	0,59
-22	980 × 1150		1,26	0,69
-23	1615 × 1450		1,83	1,01

1. Рукав сшить нитью БСЗ-1,8×1×2(400)-752 ГОСТ 8325-78
2. Углы вставки надрезать с двух сторон на глубину 25 мм
3. Материал вставки.

Парусина льняная №4 арт 11108 СКПВ ГОСТ 15530-76 – приточная и вытяжная вентиляция

ЛНП-2ТУ6-19-70-11-85 – вытяжная вентиляция

Допускается изготовление вставки на вытяжную и приточную вентиляцию из ткани прорезиненной на основе капрона ТУ 1051477-82

Инв.№ подл. | Подп. и дата | Взам. инв.№ | Инв.№ дубл. | Подп. и дата

Изм.	Лист	№ докум.	Подп.	Дата
Разраб.		Сельдякова		
Пров.		Лебедев		
Т. контр.		Граевский		
Н. контр.		Лебедев		
Утв.		Граевский		

Н.00.01

Рукав

Лит.	Масса	Масштаб
	См табл.	–
Лист	Листов 1	

ММСС СССР Главпромвентиляция ГПИ Проектпромвентиляция

gost.e-ecolog.ru