ТИПОВЫЕ СТРОИТЕЛЬНЫЕ КОНСТРУКЦИИ, ИЗДЕЛИЯ И УЗЛЫ

СЕРИЯ 5.905-28.01

ДЫМОВЫЕ И ВЕНТИЛЯЦИОННЫЕ КАНАЛЫ ИЗ АСБЕСТОЦЕМЕНТНЫХ ТРУБ ГАЗИФИЦИРУЕМЫХ ПОМЕЩЕНИЙ

ВЫПУСК 1

ДЫМОВЫЕ И ВЕНТИЛЯЦИОННЫЕ КАНАЛЫ. РАБОЧИЕ ЧЕРТЕЖИ

РАЗРАБОТАНЫ
ОАО СПКБ "ГАЗПРОЕКТ"-БТЦ

Генеральный директор П.С. Гетман

Главный инженер СПКБ В.М. Панасенко

Главный инженер проекта Л.М. Корж

Утверждены управлением
государственной собственности
учебных заведений и науки, и
управлением архитектуры
и проектных работ Госстроя России,
письмо от 20.11.2001 № ВК-187/14.
Введены в действие
ОАО СПКБ "Газпроект"БТЦ,
приказ от 14.11.2001 № 77-П

© ГУП ЦПП. 2002

gost.e-ecolog.ru

Обозначение	Наименование	Стр
5 905-28 011-ПЗ	Пояснительная записка	6
5 905-28 011-1	Одноэтажное здание Дымовой и вентиляционный	
	каналы с выходом через перекрытие	8
5 905-28 011-2	Одноэтажное здание Вентиляционный канал с	
	выходом через перекрытие	9
5 905-28 011-3	Одноэтажное здание Дымовой канал	
	с выходом через перекрытие	10
5 905-28 011-4	Одноэтажное здание с цокольным (подвальным)	
	этажом Дымовой и вентиляционный каналы	
	с выходом через перекрытие	11
5 905-28 011-5	Одноэтажное здание с цокольным (подвальным)	
	этажом Вентиляционный канал с выходом	
	через перекрытие	12
5 905-28 011-6	Одноэтажное здание с цокольным (подвальным)	
	этажом Дымовой канал с выходом	
	через перекрытие	13
5 905-28 011-7	Двухэтажное здание Дымовой и вентиляционный	
	каналь с выходом через перекрытие	14
5 905-28 011-8	Двухэтажное здание Вентиляционный канал с	
	выходом через перекрытие	15
5 905-28 011-9	Двухэтажное здание Дымовой канал	
	с выходом через перекрытие	16
5 905-28 011-10	Двухэтажное здание с цокольным (подвальным)	
	этажом Дымовой и вентиляционный каналь	
	с выходом через перекрытие	17
5 905-28 011-11	Двухэтажное здание с цокольным (подваль-ым)	
	этажом Вентиляционный канал с выходом	
	через перекрытие	18
5 905-28 011-12	Двухэтажное здание с цокольным (подваль-ым)	
	этажом Дымовой канал с выходом	
	через перекрытие	19

Обозначение	Наименование	Стр
5 905-28 01 -13	Одноэтажное здание Дымовой и вентиляционный	
	каналы с выходом через стену	20
5 905-28 011-14	Одноэтажное здание Вентиляционный канал с	
	выходом через стену	21
5 905-28 011-15	Одноэтажное здание Дымовой канал	
	с выходом через стену	22
5 905-28 011-16	Двухэтажное здание Дымовой и вентиляционный	
	каналы с выходом через стену	23
5 905-28 011-17	Двухэтажное здание Вентиляционный канал с	
	выходом через стену	24
5 905-28 011-18	Двухэтажное здание Дымовой канал снаружи	
	кирпичного здания	25
5 905-28 01 -19	Одноэтажное здание Дымовой и вентиляционный	
	каналы с выходом через стену из сгораемых материалов	26
5 905-28 01 -20	Одноэтажное здание Вентиляционный канал с	
	выходом через стену из сгораемых материалов	27
5 905-28 01 -21	Одноэтажное здание Дымовой канал с выходом	
	через стену из сгораемых материалов	28
5 905-28 01 -22	Узел 1	29
5 905-28 01 -23	Узел 2	30
5 905-28 01 -24	Узел 3	31
5 905-28 01 -25	Узел 4	32
5 905-28 01 1-26	Узел 5	33
5 905-28 01 1-27	Узел 6	34
5 905-28 01 1-28	Узел 7	35

Изм	Кол	Лист	№ док	Подпись	Дата
Разраб		Окрепов			09 01
Провер		Антонова			09 01
Н контр		Орехова			09 01
Утверд		Горж			09 01

5 905-28 011

Содержание
(начало)

Стадия	Лист	Листов
Р	1	4

СПКБ
Газпром

Инв. № подл | Подпись и дата | Взам инв N | Инв N дубл | Подпись и дата

Обозначение	Наименование	Стр.
5.905-28.011-29	Узел 8	36
5.905-28 011-30	Узел 9	37
5.905-28 011-31	Узел 10	38
5 905-28.01.1-32	Узел 11	39
5.905-28.01.1-33	Узел 12	40
5.905-28.01.1-34	Узел 13	41
5 905-28 011-35	Узел 14	42
5.905-28 01.1-36	Узел 15	43
5.905-28.01.1-37	Узел 16	44
5.905-28 011-38	Узел 17	45
5.905-28.01.1-39	Высота оголовка каналов над кровлей Узел	
	стыковки асбестоцементных труб Узел 18	46
5.905-28.01.1-40	Узел 19	47
5.905-28.01.1-41	Узел 20	48
5 905-28 011-42	Узел 21	49
5.905-28 01.1-43	Узел 22	50
5 905-28 011-44	Узел 23	51
5.905-28.01.1-45	Узел прохода через кровлю вентиляционного	
	и дымового каналов	52
5.905-28 011-46	Узел прохода через кровлю вентиляционного	
	и дымового каналов	53
5.905-28.01.1-47	Узел прохода через кровлю вентиляционного	
	или дымового каналов	54
5.905-28.011-48 СБ	Решетка вентиляционная. Сборочный чертеж	55
5.905-28.01.1-48	Решетка вентиляционная	56
5.905-28 011-48.01	Цилиндр	56
5.905-28 011-49 СБ	Песочница. Сборочный чертеж	57
5.905-28 011-49	Песочница	58
5.905-28 011-49 01	Корпус	59
5.905-28 011-49 01	Дно	59
5.905-28 01.1-49 01	Труба	60

Обозначение	Наименование	Стр
5.095-28 011-49 04 СБ	Опорная конструкция. Сборочный чертеж	61
5.095-28.011-49.04	Опорная конструкция	61
5.095-28.01.1-50 СБ	Тройник. Сборочный чертеж	62
5 095-28 011-50	Тройник	63
5.095-28.01.1-50 01	Труба	63
5 095-28 01.1-50.02	Труба	64
5.095-28.01.1-51 СБ	Заглушка. Сборочный чертеж	65
5.095-28 01.1-51	Заглушка	66
5.095-28.01.1-51.01	Цилиндр	66
5 095-28 011-51 02	Рукоятка	67
5 095-28 011-52 СБ	Хомут на асбестоцементные трубы Сборочный чертеж	68
5 095-28 011-52	Хомут на асбестоцементные трубы	68
5.095-28 011-52 01	Полухомут	69
5 095-28 011-53 СБ	Изолятор для дымовой трубы Сборочный чертеж	70
5 095-28 011-53	Изолятор для дымовой трубы	71
5 095-28 011-54 СБ	Фартук для двух труб Сборочный чертеж	72
5.095-28 01.1-54	Фартук для двух труб	73
5 095-28 011-54 01	Ограждающий лист	73
5.095-28.011-54.02	Гильза	74
5 095-28 011-55	Футляр	75
5 095-28 011-56	Опора	75
5.095-28.01.1-57 СБ	Опорная конструкция. Сборочный чертеж	76
5 095-28.011-57	Опорная конструкция	77
5 095-28 011-57 01	Швеллер	78
5 095-28 011-57 02	Уголок	78

Изм	Кол уч	Лист	Nдок	Подпись	Дата
Разраб		Мокрецов			09.01
Провер		Антонова			09 01
Нконтр		Орехова			09 01
Утверд		Корж			09 01

5 905-28 01.1

Содержание (продолжение)

Стадия	Лист	Листов
Р	2	

СПКБ "Газпроект"

Инв. N подл. | Подпись и дата | Взам. инв. N | Инв. N дубл. | Подпись и дата

Обозначение	Наименование	Стр.
5.905-28.01.1-57.03	Полухомут	79
5.905-28.01.1-58 СБ	Опорная конструкция. Сборочный чертеж	80
5.905-28.01.1-58	Опорная конструкция	81
5.905-28.01.1-58.01	Швеллер	82
5.905-28.01.1-59 СБ	Гильза Сборочный чертеж	83
5.905-28.01.1-59	Гильза	84
5.905-28.01.1-59.01	Дно	85
5.905-28.01.1-59.02	Труба	85
5.905-28.01.1-60 СБ	Песочница. Сборочный чертеж	86
5.905-28.01.1-60	Песочница	87
5.905-28.01.1-60.01	Корпус	88
5.905-28.01.1-60.02	Дно	88
5.905-28.01.1-60.03	Опорная конструкция	89
5.905-28.01.1-61 СБ	Гильза для вентиляционной трубы	
	Сборочный чертеж	90
5.905-28 01.1-61	Гильза для вентиляционной трубы	91
5.905-28.01.1-61.01	Корпус	92
5.905-28.01.1-61.02	Дно	92
5.905-28.01.1-61.03 СБ	Опорная конструкция Сборочный чертеж	93
5.905-28.01.1-61.03	Опорная конструкция	93
5.905-28.01.1-62	Фартук для одной трубы	94
5.905-28.01.1-63	Футляр	94
5.905-28.01.1-64 СБ	Песочница для дымовой трубы Сборочный чертеж	95
5.905-28.01.1-64	Песочница для дымовой трубы	96
5.905-28.01.1-64.01	Корпус	97
5.905-28.01.1-64.02	Дно	97
5.905-28.01.1-64.03 СБ	Опорная конструкция Сборочный чертеж	98
5.905-28.01.1-64.03	Опорная конструкция	98
5.905-28.01.1-65 СБ	Гильза для вентиляционной трубы	
	Сборочный чертеж	99

Обозначение	Наименование	Стр.
5.905-28 01.1-65	Гильза для вентиляционной трубы	100
5.905-28.01.1-65.01	Корпус	101
5.905-28.01.1-65.02	Опорная конструкция	101
5.905-28.01.1-66 СБ	Гильза для вентиляционной трубы.	
	Сборочный чертеж	102
5.905-28.01.1-66	Гильза для вентиляционной трубы	103
5.905-28.01.1-67 СБ	Гильза для дымовой трубы Сборочный чертеж	104
5.905-28.01.1-67	Гильза для дымовой трубы	105
5.905-28.01.1-68 СБ	Гильза для дымовой трубы. Сборочный чертеж	106
5 905-28 01 1-68	Гильза для дымовой трубы	107
5 905-28 01 1-69	Колено	108
5.905-28 01.1-70	Патрубок	109
5.905-28.01 1-71 СБ	Кронштейн для вентиляционного или дымового	
	каналов. Сборочный чертеж	110
5 905-28 01 1-71	Кронштейн для вентиляционного или дымового	
	каналов	111
5 905-28.01.1-71.01	Консоль	112
5.905-28.01.1-72	Гильза	112
5.095-28.01 1-73 СБ	Кронштейн. Сборочный чертеж	113
5 905-28 01.1-73	Кронштейн	114
5.905-28.01 1-73 01	Консоль	115
5.905-28.01.1-74 СБ	Кронштейн для вентиляционного и дымового	
	каналов. Сборочный чертеж	116
5 905-28 01 1-74	Кронштейн для вентиляционного и дымового	
	каналов	117

Подпись и дата | Инв. N дубл. | Взам. инв. N | Подпись и дата | Инв. N подл.

Изм	Кол уч	Лист	N док	Подпись	Дата
Разраб		Мокрецов			09.0
Провер		Антонова			09 0
Н контр		Орехова			09.0
Утверд		Корж			09 0

5 905-28.01.1

Содержание (продолжение)

Стадия	Лист	Листов
р	3	

СПКБ "Газпроект

Обозначение	Наименование	Стр
5 905-28 011-74 0100	Консоль	118
5 905-28 011-75 00 СБ	Кронштейн для вентиляционного и дымового	
	каналов Сборочный чертеж	119
5 905-28 011-75 00	Кронштейн для вентиляционного и дымового	
	каналов	120
5 905-28 011-75 0100 СБ	Консоль Сборочный чертеж	121
5 905-28 011-75 01	Консоль	121
5 905-28 011-75 0101 0100	Опора	122
5 905-28 011-75 0102 00	Опора	122
5 905-28 011-76 00 СБ	Тройник наружный Сборочный чертеж	123
5 905-28 011-76	Тройник наружный	124
5 905-28 011-76 0100	Труба	125
5 905-28 011-77 00 СБ	Гильза Сборочный чертеж	126
5 905-28 011-77	Гильза	127
5 905-28 011-77 0100	Труба	128
5 905-28 011-78 00 СБ	Гильза для вентиляционной или дымовой трубы	
	Сборочный чертеж	129
5 905-28 011-78	Гильза для вентиляционной или дымовой трубы	130
5 905-28 011-79 00 СБ	Кронштейн для вентиляционного и дымового	
	каналов Сборочный чертеж	131
5 905-28 011-79	Кронштейн для вентиляционного и дымового	
	каналов	132
5 905-28 011-79 0100	Консоль	133
5 905-28 011-80 00 СБ	Тройник Сборочный чертеж	134
5 905-28 011-80 00	Тройник	135
5 905-28 011-80 0100	Труба	135
5 905-28 011-81 00	Патрубок	136
5 905-28 011-82 00 СБ	Кронштейн Сборочный чертеж	137
5 905-28 011-82	Кронштейн	138

Обозначение	Наименование	Стр
5095-28 011-82 0100 СБ	Консоль Сборочный чертеж	139
5 905-28 011-82 01	Консоль	139
5 905-28 011-82 0101 0100	Опора	140
5 905-28 011-83 00 СБ	Изолятор Сборочный чертеж	141
5 905-28 011-83	Изолятор	142
5 905-28 011-84 СБ	Кронштейн для вентиляционого или дымового	
	каналов Сборочный чертеж	143
5 905-28 011-84	Кронштейн для вентиляционого или дымового	
	каналов	144
5 905-28 011-85 00 СБ	Кронштейн Сборочный чертеж	145
5 905-28 011-85	Кронштейн	146
5 905-28 011-85 0100	Консоль	147

Инв. N подл | Подпись и дата | Взам. инв. N | Инв. N дубл | Подпись и дата

Изм	Кол. уч.	Лист	N док.	Подпись	Дата
Разраб		Мокрецов			09 01
Провер		Антонова			09 01
Н.контр.		Орехова			09 01
Утверд		Корж			09 01

5 905-28 011

Содержание (окончание)

Стадия	Лист	Листов
Р	4	

СПКБ Газпроект

1 ОБЩАЯ ЧАСТЬ

1.1 Рабочие чертежи типовой документации "Дымовые и вентиляционные каналы из асбестоцементных труб газифицируемых помещений разработаны с учетом опыта проектирования, строительства эксплуатации зданий и сооружений и на основании следующих нормативных документов

1.1.1 СНиП 2.04.08-87* "Газоснабжение"

1.1.2 СНиП 2.01.07-85* "Нагрузки и воздействия"

1.1.3 СНиП 21-01-97 "Пожарная безопасность зданий и сооружений"

1.1.4 СНиП II-7-81* "Строительство в сейсмических районах"

1.1.5 СНиП 23-01-99 "Строительная климатология"

1.1.6 СНиП II-3-79* "Строительная теплотехника"

1.1.7 СНиП 2.08.01-89* "Жилые здания"

1.1.8 СНиП 2.08.02-89* "Общественные здания и сооружения"

1.1.9 СНиП 31-03-2001 "Производственные здания"

1.1.10 СНиП 2.09.04-87* "Административные и бытовые здания"

1.1.11 СНиП 2.04.05-91* "Отопление, вентиляция и кондиционирование"

1.1.12 СНиП II-22-81 "Каменные и армокаменные конструкции"

1.1.13 НПБ 106-95 Индивидуальные жилые дома Противопожарные требования

1.1.14 Правила безопасности в газовом хозяйстве. ПБ 12-368-00

1.1.15 Правила производства работ, ремонта печей и дымовых каналов (Всероссийское добровольное пожарное общество 1991 г)

1.2 Технические решения, принятые в рабочих чертежах, соответствуют требованиям экологических, санитарно-гигиенических противопожарных и других норм, действующих на территории Российской Федерации, и обеспечивают безопасную для жизни и здоровья людей эксплуатацию объекта при соблюдении предусмотренных рабочими чертежами мероприятий

2. НАЗНАЧЕНИЕ И ОБЛАСТЬ ПРИМЕНЕНИЯ

2.1 Рабочие чертежи настоящей типовой документации применяются при проектировании строительстве и эксплуатации дымовых и вентиляционных каналов газифицируемых помещений, зданий и сооружений (жилых домов, коммунально-бытовых, общественных и промышленных объектов при установке бытовых теплогенераторов) в районах сейсмичностью не более 9 баллов и расчетной температурой наружного воздуха не ниже минус 40°С Для районов с расчетной температурой наружного воздуха ниже минус 40°С рекомендуется при проектировании применять устройство каналов во внутренних стенах

3 ТЕХНИЧЕСКИЕ ТРЕБОВАНИЯ К ИЗГОТОВЛЕНИЮ

3.1 Для каналов применять асбестоцементные трубы без сколов и трещин по ГОСТ 1839-80

3.2 Расстояние от соединительной дымоотводящей трубы до потолка из негорючих материалов следует принимать не менее 50 мм, до деревянных оштукатуренных потолков - не менее 250 мм Допускается уменьшение указанного расстояния с 250 до 100 мм при условии обивки деревянного оштукатуренного потолка кровельной сталью по листу асбеста толщиной 3 мм Обивка должна выступать за габариты дымоотводящей трубы на 150 мм с каждой стороны

РЕКОМЕНДАЦИИ ПО ПРОЕКТИРОВАНИЮ

4.1 При выборе каналов площадь сечения дымохода не должна быть меньше площади патрубка газового прибора, присоединенного к дымоходу Вентиляционный канал сечением Dy150 обеспечивает трехкратный воздухообмен в помещениях объемом до 14 м3 сечением Dy200 - до 26 м3, сечением Dy300 - до 58 м3

4.2 Длину и диаметр асбестоцементных труб дымовых и вентиляционных каналов определять при проектировании в соответствии с чертежом 5.905-28.01.1-39 и закладывать в спецификацию (см Пример обозначения)

4.3 Пример обозначения.

Поз.	Обозначение	Наименование	Кол	Масса ед.,кг	Примечание
1	5.905-28.01.1-1	Дымовой канал Dy200 L=4000	1		
2	5.905-28.01.1-1	Вентканал Dy150 L=4000	1		

4.4 Расположение дымовых и вентиляционных каналов уточнить при проектировании

5 РЕКОМЕНДАЦИИ ПО ПРИЕМКЕ В ЭКСПЛУАТАЦИЮ

5.1 Первичная проверка каналов проводится специализированной организацией с участием представителя заказчика с целью приемки каналов в эксплуатацию согласно требованиям Правил технической эксплуатации и требований безопасности труда в газовом хозяйстве РФ При осмотре дымовых каналов проверяют

а) соответствие материала каналов требованиям проекта,

б) толщину стенок каналов,

в) соответствие принятого сечения каналов тепловой мощности агрегата,

г) порядок присоединения аппаратов к дымоходу,

д) конструктивное исполнение и размеры разделок и отступок,

е) способы защиты сгораемых (трудносгораемых) конструкций от возгорания,

ж) наличие устройства для чистки каналов,

з) исправность оголовка и возвышение его относительно конька и зоны ветрового подпора;

и) защиту оголовка от атмосферных осадков,

к) отсутствие засоров в каналах

л) плотность и обособленность каналов

м) наличие необходимой тяги

Изм.	Лист	№ докум.	Подпись	Дата	5.905-28.01.1-ПЗ		
Разраб.		Мокрецов		09.01	Пояснительная записка	Стадия	Лист	Листов
Провер.		Антонова		09.01		Р	1	2
Н.контр.		Орехова		09.01		СПКБ "Газпроект"		
Утв.		Юдин		09.01				

5.2 Наличие засоров дымовых и вентиляционных каналов посторонними предметами выявляют путем опускания на веревке металлического шара диаметром 80-110 мм через устье каналов. При опускании шара следует соблюдать осторожность чтобы не повредить стенки канала. Свободное перемещение шара свидетельствует об отсутствии засоров.

5.3 Дымовые каналы на плотность проверяют задымлением канала путем сжигания материала, дающего большое количество дыма (опилки, ветошь). Устье задымленного канала плотно закрывают. Появление продуктов горения на чердаке, в отапливаемых помещениях или в рядом расположенных вентиляционных каналах, свидетельствует о недостаточной плотности дымового канала.

5.4 Обособленность дымового канала от соседних дымовых или вентиляционных каналов проверяется также методом задымления обособленного канала. Появление дыма в смежных с дымоходом каналах свидетельствует о необособленности или неплотности дымохода.

5.5 Наличие тяги в дымовых каналах определяется с помощью узкой полоски тонкой бумаги, подносимой к смотровому отверстию топки. Отклонение бумаги в сторону топки свидетельствует о наличии тяги.

5.6 При первичной проверке дымовых каналов следует измерить разрежение в дымовом канале, которое должно быть в пределах от 3 до 30 Па (от 0,3 до 3,0 мм вод. ст.).
Величину разрежения в каналах измеряют жидкостным микроманометром с пределом измерения от 0 до 16 мм вод. ст. (0-157 Па) и допустимой погрешностью +1% или другими приборами, позволяющими измерить требуемые значения разрежения.

5.7 При осмотре вентиляционных каналов следует проверить:
а) соответствие их устройства и использованных материалов,
б) соответствие их размеров требованиям проекта,
в) отсутствие засорений в каналах,
г) наличие тяги в каналах.

5.8 Наличие тяги в вентиляционном канале проверяется листом тонкой бумаги, который прикладывается к вентиляционной решетке. При достаточной тяге в канале лист бумаги плотно прилегает к решетке и самостоятельно удерживается в таком положении.

5.9 Результаты первичной проверки оформляются актом первичного обследования технического состояния дымовых и вентиляционных каналов.

6 РЕКОМЕНДАЦИИ ПО ЭКСПЛУАТАЦИИ

6.1 В процессе эксплуатации техническое состояние дымовых каналов отопительных печей и аппаратов должно проверяться 1 раз в год (перед началом отопительного сезона). Кроме того, в зимнее время не реже 1 раза в месяц, а в районах северной климатической зоны не реже 2 раз в месяц необходимо производить осмотр оголовков дымоходов с целью предотвращения обмерзания и закупорки устьев дымоходов.

6.2 В дымовых каналах при периодической проверке выявляют состояние внутренних стенок и наличие сажистых и смолистых отложений. В вентиляционных каналах проверяют наличие пыли, пуха, паутины.

6.3 Очистку дымовых каналов от сажи и вентиляционных от пыли выполняют трубоочистной тройкой с жесткой волосяной щеткой, а перекидных рукавов и патрубков - веником. Качество очистки проверяют путем контрольного опускания трубоочистной тройки. Свободное перемещение тройки и количество сажи в основании дымохода не более 2-3-х трубочистных ковшов свидетельствуют о качественной очистке.

6.4 Очистку дымовых или вентиляционных каналов от засоров или завалов осуществляют методом проталкивания или разборки. Прежде всего определяют, засорение это или завал. Если после 3-4 ударов металлическим шаром длина веревки, на которой опускают шар, увеличивается, то можно предположить, что это засорение канала. Засорение устраняют путем проталкивания предметов вызвавших засор, шаром или шестом. Завал полностью перекрывает сечение канала, не поддается проталкиванию и чаще всего устраняется путем вскрытия стенок канала и разборки завала вручную через проем. После устранения завала выполняется повторная проверка шаром и заделывается проем в стенках канала.

6.5 Результаты периодической проверки и очистки дымовых и вентиляционных каналов оформляются актом в двух экземплярах.

6.6 Ответственность за исправное состояние дымовых и вентиляционных каналов возлагается в жилых домах на руководителей жилищно-эксплуатационных организаций, в жилищных кооперативах - на их председателей, в домах и квартирах, принадлежащих гражданам на правах личной собственности - на домовладельцев.

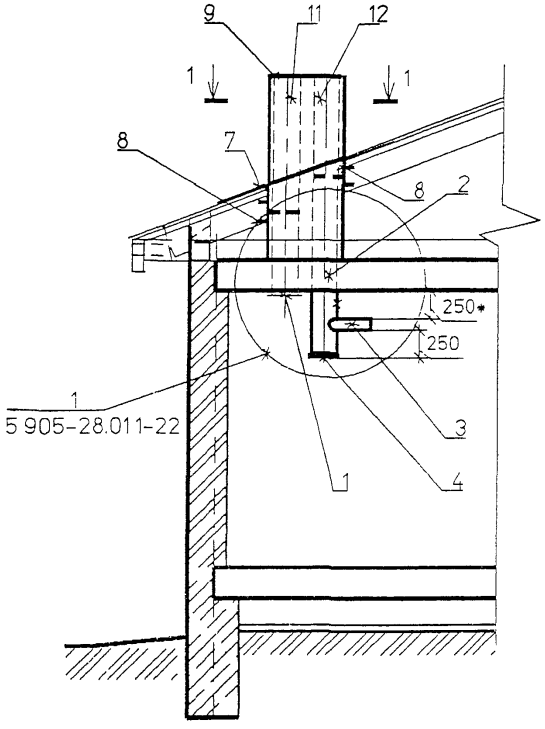

1-1

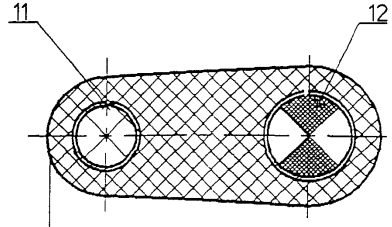

Футляр

Затяжка проволокой ø1 мм с ш.50

Плиты теплоизоляционные П 125-1000 500 60 ГОСТ 9573-96

Изольная мастика ГОСТ 15836-79

Асбестоцеме-тные трубы ГОСТ 1839-80*

СПЕЦИФИКАЦИЯ ЭЛЕМЕНТОВ КАНАЛОВ

Поз.	Обозначение	Наименование	Кол	Масса ед. кг	Приме-чание
		Сборочные единицы			
1	5.905-28.01.1-48 СБ	Решетка вентиляционная	1		
2	5.905-28.01.1-49 СБ	Песочница	1		
3	5.905-28.01.1-50 СБ	Тройник	1		
4	5.905-28.01.1-51 СБ	Заглушка	1		
5	5.905-28.01.1-52 СБ	Хомут	1		
6	5.905-28.01.1-52 СБ	Хомут	1		
7	5.905-28.01.1-54 СБ	Фартук	1		
8	5.905-28.01.1-57 СБ	Опорная конструкция	2		
		Детали			
9	5.905-28.01.1-55	Футляр	1		
10	5.905-28.01.1-56	Опора	2		
11	5.905-28.01.1-УД	БНТ Dy ГОСТ 1839-80*	1		
12	5.905-28.01.1-УД	БНТ Dy ГОСТ 1839-80*	1		

Обозначение	Dy, мм
5.905-28.011-УД	150
-01	200
-02	300

1 * Размер для справок.

2. Тройник поз 3 выбирать по месту в соответствии с площадью патрубка газового прибора, присоединяемого к дымоходу

Изм.	Кол.уч.	Лист	№ док.	Подп.	Дата
Разраб.		Мокрецов			09.01
Провер.		Антонова			09.01
Н.контр.		Орехова			09.01
Утв.		Корж			09.01

5.905-28.01.1-1

Одноэтажное здание
Дымовой и вентиляционный каналы
с выходом через перекрытие

Стадия	Лист	Листов
Р		

СПКБ "Газпроект"

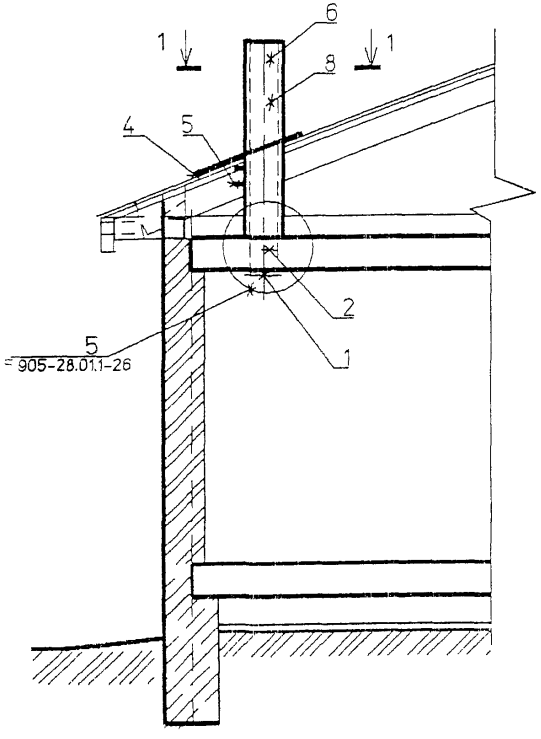

1-1

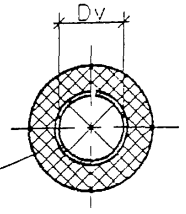

Футляр

Затяжка проволокой ⌀1 мм с ш.50

Плиты теплоизоляционные

П 125-1000 500 60 ГОСТ 9573-96

Изольная мастика ГОСТ 15836-79

Асбестоцементные трубы ГОСТ 1839-80*

СПЕЦИФИКАЦИЯ ЭЛЕМЕНТОВ КАНАЛОВ

Поз	Обозначение	Наименование	Кол	Масса ед.кг	Приме-чание
		Сборочные единицы			
1	5.905-28.01.1-48 СБ	Решетка вентиляционная	1		
2	5.905-28.01.1-61 СБ	Гильза	1		
3	5.905-28.01.1-52 СБ	Хомут	1		
4	5.905-28.01.1-62	Фартук	1		
5	5.905-28.01.1-57 СБ	Опорная конструкция	1		
		Детали			
6	5.905-28.01.1-63	Футляр	1		
7	5.905-28.01.1-56	Опора	2		
8	5.905-28.01.1-УД	БНТ Dy ГОСТ 1839-80*	1		

Обозначение	Dy, мм
5.905-28.01.1-УД	150
-01	200
-02	300

Изм	Кол.уч	Лист	№ док.	Подп.	Дата
Разраб.		Мокрецов			09.01
Провер.		Антонова			09.01
Н.контр.		Орехова			09.01
Утв.		Корж			09.01

5.905-28.01.1-2

Одноэтажное здание
Вентиляционный канал с выходом через перекрытие

Стадия	Лист	Листов
Р		1

СПКБ "Газпроект"

ДЫМОХОД ВНУТРИ КИРПИЧНОГО ЗДАНИЯ

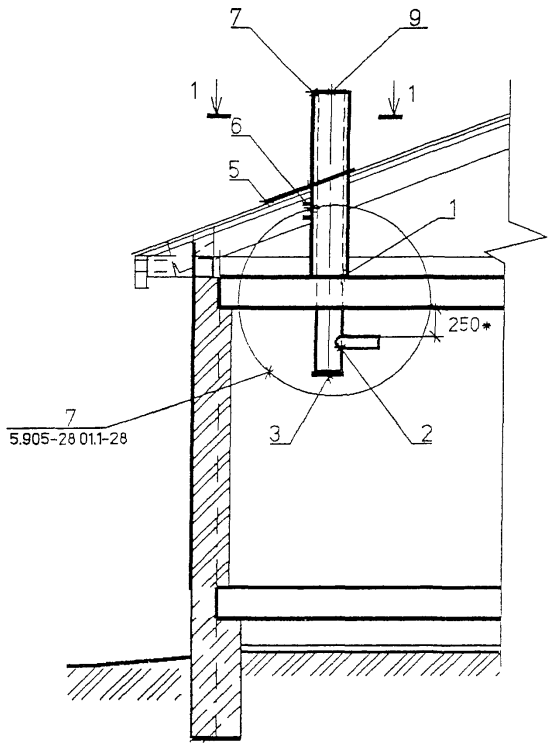

1-1

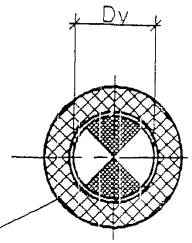

Футляр

Затяжка проволокой ⌀1 мм с ш.50

Плиты теплоизоляционные
П 125-1000 500 60 ГОСТ 9573-96

Изольная мастика ГОСТ 15836-79

Асбестоцементная труба ГОСТ 1839-80*

СПЕЦИФИКАЦИЯ ЭЛЕМЕНТОВ КАНАЛОВ

Поз	Обозначение	Наименование	Кол	Масса ед.кг	Приме-чание
		Сборочные единицы			
1	5.905-28.01.1-64 СБ	Песочница	1		
2	5 905-28 01 1-50 СБ	Тройник	1		
3	5 905-28.01.1-51 СБ	Заглушка	1		
4	5 905-28.01.1-52 СБ	Хомут	1		
5	5.905-28 01.1-62	Фартук	1		
6	5 905-28 01.1-57 СБ	Опорная конструкция	1		
		Детали			
7	5.905-28.01.1-63	Футляр	1		
8	5.905-28.01.1-56	Опора	1		
9	5 905-28 01.1-УД	БНТ Dy ГОСТ 1839-80*	1		

Обозначение	Dy, мм
5 905-28.01.1-УД	150
-01	200
-02	300

1. * Размер для справок
2. Тройник поз 2 выбирать по месту в соответствии с площадью патрубка газового прибора присоединяемого к дымоходу.

Изм	Кол уч	Лист	№ док	Подп	Дата
Разраб.		Мокрецов			09 01
Провер.		Антонова			09 01
Н.контр.		Орехова			09.01
Утв.		Корж			09 01

5.905-28.01.1-3

Одноэтажное здание
Дымовой канал с выходом через перекрытие

Стадия	Лист	Листов
Р		1

СПКБ "Газпроект"

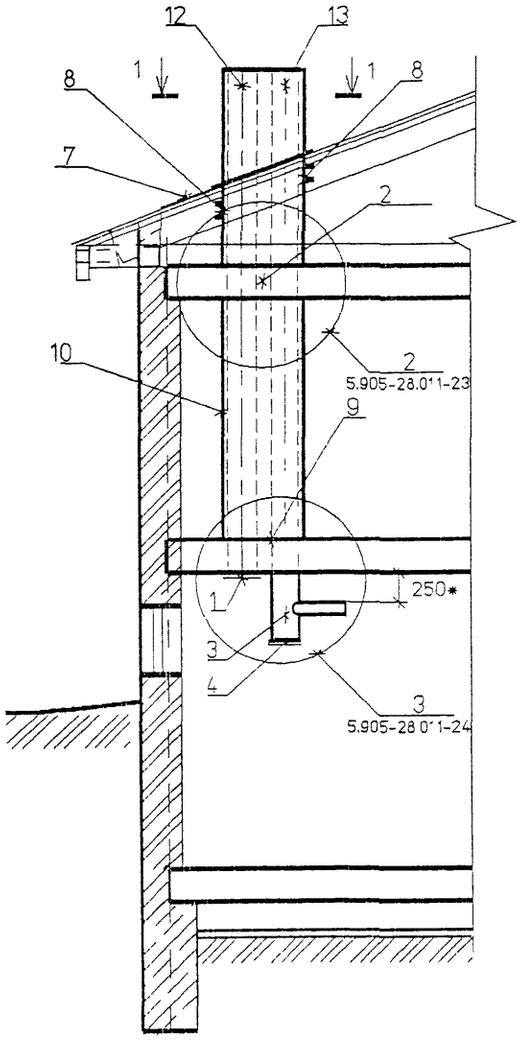

1-1

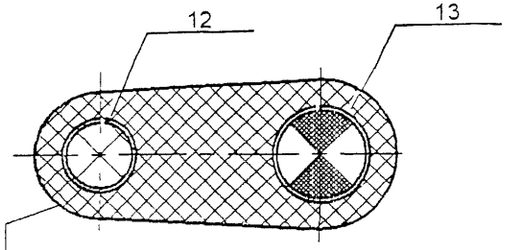

Футляр

Затяжка проволокой ø1 мм с ш.50

Плиты теплоизоляционные П 125-1000 500 60 ГОСТ 9573-96

Изоль-ая мастика ГОСТ 15836-79

Асбестоцементные трубы ГОСТ 1839-80*

СПЕЦИФИКАЦИЯ ЭЛЕМЕНТОВ КАНАЛОВ

Поз.	Обозначение	Наименование	Кол	Масса ед кг	Приме-чание
		Сборочные единицы			
1	5.905-28.011-48 СБ	Решетка вентиляционная	1		
2	5.905-28.011-59 СБ	Гильза	1		
3	5.905-28.01.1-50 СБ	Тройник	1		
4	5.905-28.01.1-51 СБ	Заглушка	1		
5	5.905-28.011-52 СБ	Хомут	1		
6	5.905-28.011-52 СБ	Хомут	1		
7	5.905-28.011-54 СБ	Фартук	1		
8	5.905-28.011-57 СБ	Опорная конструкция	2		
9	5.905-28.011-60 СБ	Песочница	1		
		Детали			
10	5.905-28.01.1-55	Футляр	1		
11	5.905-28.011-56	Опора	2		
12	5.905-28.011-УД	Б-Т Dy ГОСТ 1839-80*	1		
13	5.905-28.011-УД	Б-Т Dy ГОСТ 1839-80*	1		

Обозначение	Dy, мм
5.905-28.01.1-УД	150
-01	200
-02	300

1 * Размер для справок

2 Тройник поз 3 выбирать по месту в соответствии с площадью патрубка газового прибора присоединяемого дымоходу

Изм	Кол уч	Лист	№ док	Подп	Дата
Разраб.		Мокрецов			09.01
Провер.		Антонова			09.01
Н.контр.		Орехова			09.01
Утв.		Корж			09.01

5.905-28.01.1-4

Одноэтажное здание с цокольным (подвальным) этажом
Дымовой и вентиляционный каналы с выходом через перекрытие

Стадия	Лист	Листов
Р		1

СПКБ "Газпроект"

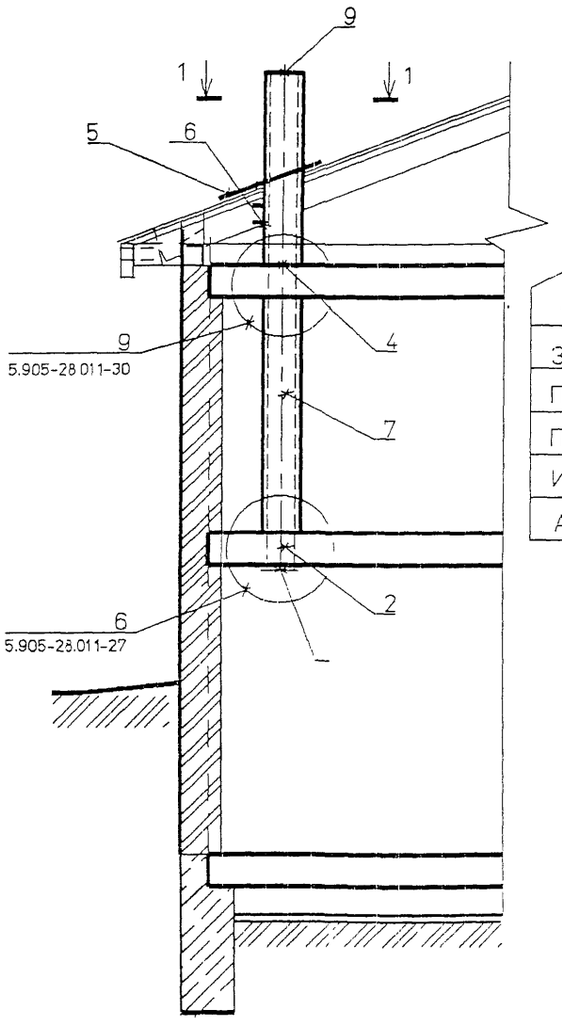

1-1

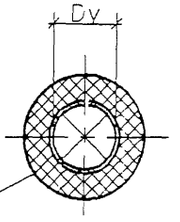

Футляр

Затяжка проволокой Ø1 мм с ш.50

Плиты теплоизоляционные

П 125-1000.500.60 ГОСТ 9573-96

Изольная мастика ГОСТ 15836-79

Асбестоцементные трубы ГОСТ 1839-80*

СПЕЦИФИКАЦИЯ ЭЛЕМЕНТОВ КАНАЛОВ

Поз.	Обозначение	Наименование	Кол	Масса ед.кг	Примечание
		Сборочные единицы			
1	5.905-28.01.1-48 СБ	Решетка вентиляционная	1		
2	5.905-28.01.1-65 СБ	Гильза	1		
3	5.905-28.01.1-52 СБ	Хомут	1		
4	5.905-28.01.1-66 СБ	Гильза	1		
5	5.905-28.01.1-62	Фартук	1		
6	5.905-28.01.1-57 СБ	Опорная конструкция	1		
		Детали			
7	5.905-28.01.1-63	Футляр	1		
8	5.905-28.01.1-56	Опора	2		
9	5.905-28.011-УД	БНТ Dy ГОСТ 1839-80*	1		

Обозначение	Dy, мм
5.905-28.011-УД	150
-01	200
-02	300

Изм	Кол.уч	Лист	№ док	Подп	Дата
Разраб.		Мокрецов			09.01
Провер.		Антонова			09.01
Н.контр.		Орехова			09.01
Утв.		Корж			09.01

5.905-28.01.1-5

Одноэтажное здание с цокольным (подвальным) этажом
Вентиляционный канал с выходом через перекрытие

Стадия	Лист	Листов
Р		

СПКБ "Газпроект"

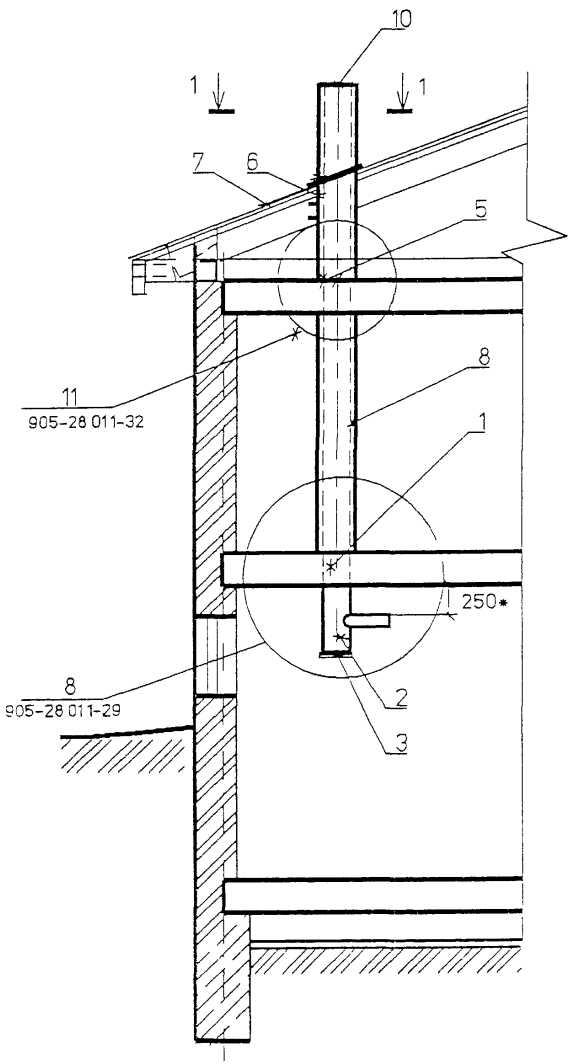

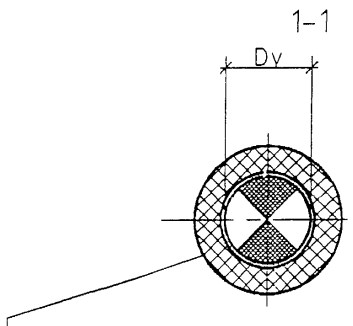

Футляр
Затяжка проволокой ∅1 мм с ш.50
Плиты теплоизоляционные
П 125-1000 500 60 ГОСТ 9573-96
Изольная мастика ГОСТ 15836-79
Асбестоцементная труба ГОСТ 1839-80*

СПЕЦИФИКАЦИЯ ЭЛЕМЕНТОВ КАНАЛОВ

Поз.	Обозначение	Наименование	Кол.	Масса ед. кг	Примечание
		Сборочные единицы			
1	5 905-28 011-67 СБ	Песочница	1		
2	5 905-28 011-50 СБ	Тройник	1		
3	5 905-28 011-51 СБ	Заглушка	1		
4	5 905-28 011-52 СБ	Хомут	1		
5	5 905-28 011-68 СБ	Гильза	1		
6	5 905-28 011-57 СБ	Опорная конструкция	1		
7	5 905-28 01.1-62	Фартук	1		
		Детали			
8	5 905-28 011-63	Футляр	1		
9	5 905-28 011-56	Опора	2		
10	5 905-28 011-УД	БНТ Dy ГОСТ 1839-80*	1		

Обозначение	Dy мм
5 905-28 011-УД	150
-01	200
-02	300

1 * Размер для справок

2 Тройник поз 2 выбирать по месту в соответствии с площадью патрубка газового прибора присоединяемого к дымоходу

Изм	Кол уч	Лист	№ док	Подп	Дата
Разраб		Мокрецов			09.01
Провер		Антонова			09.01
Н контр		Орехова			09.01
Утв		Корж			09.01

5.905-28.01 1-6

Одноэтажное здание с цокольным (подвальным) этажом
Дымовой канал с выходом через перекрытие

Стадия	Лист	Листов
Р		

СПКБ "Газпроект

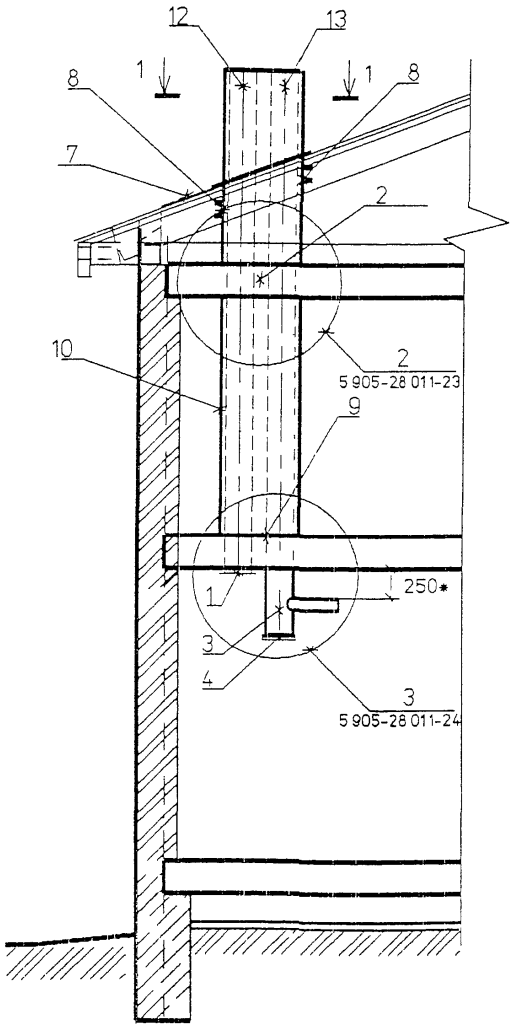

1-1

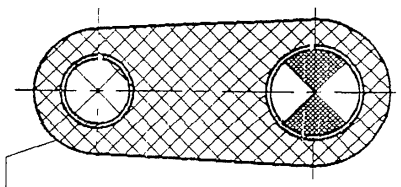

Футляр

Затяжка проволокой ø1 мм с ш 50

Плиты теплоизоляционные П 125-1000 500 60 ГОСТ 9573-96

Изоль-ая мастика ГОСТ 15836-79

Асбестоцементные трубы ГОСТ 1839-80*

СПЕЦИФИКАЦИЯ ЭЛЕМЕНТОВ КАНАЛОВ

Поз.	Обозначение	Наименование	Кол	Масса ед., кг	Приме-чание
		Сборочные единицы			
1	5 905-28 011-48 СБ	Решетка вентиляционная	1		
2	5 905-28 011-59 СБ	Гильза	1		
3	5 905-28 011-50 СБ	Тройник	1		
4	5 905-28 01.1-51 СБ	Заглушка	1		
5	5 905-28 011-52 СБ	Хомут	1		
6	5 905-28 011-52 СБ	Хомут	1		
7	5 905-28 011-54 СБ	Фартук	1		
8	5 905-28 011-57 СБ	Опорная конструкция	2		
9	5 905-28 011-60 СБ	Песочница	1		
		Детали			
10	5 905-28 01.1-55	Футляр	1		
11	5 905-28 011-56	Опора	2		
12	5 905-28 011-УД	БНТ Dy ГОСТ 1839-80*	1		
13	5 905-28 011-УД	БНТ Dy ГОСТ 1839-80*	1		

Обозначение	Dy мм
5 905-28 011-УД	150
-01	200
-02	300

1 * Размер для справок

2 Тройник поз 3 выбирать по мест. в соответствии с площадью патрубка газового прибора, присоединяемого к дымоходу

Изм	Кол уч	Лист	№ док	Подп	Дата
Разраб		Мокрецов			09.01
Провер		Антонова			09.01
Н контр		Орехова			09.01
Утв		Корж			09.01

5.905-28.01 1-7

Двухэтажное здание
Дымовой и вентиляционный каналы
с выходом через перекрытие

Стадия	Лист	Листов
Р		

СПКБ "Газпроект"

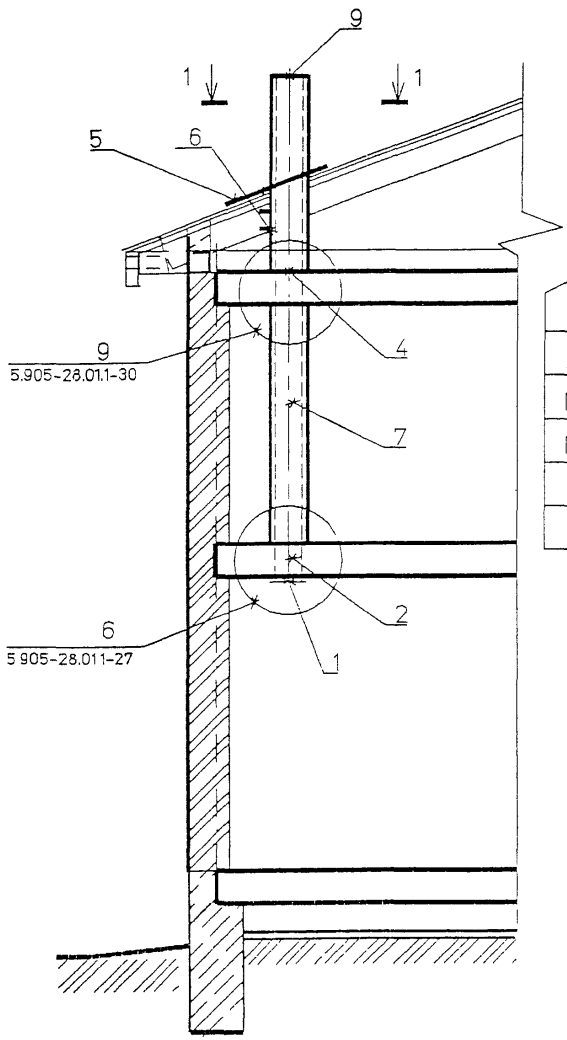

1-1

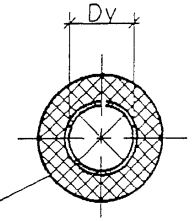

Футляр
Затяжка проволокой ∅1 мм с ш 50
Плиты теплоизоляционные
П 125-1000 500 60 ГОСТ 9573-96
Изольная мастика ГОСТ 15836-79
Асбестоцементные трубы ГОСТ 1839-80*

СПЕЦИФИКАЦИЯ ЭЛЕМЕНТОВ КАНАЛОВ

Поз.	Обозначение	Наименование	Кол	Масса ед., кг	Приме-чание
		Сборочные единицы			
1	5.905-28.01.1-48 СБ	Решетка вентиляционная	1		
2	5.905-28.01.1-65 СБ	Гильза	1		
3	5.905-28.01.1-52 СБ	Хомут	1		
4	5.905-28.01.1-66 СБ	Гильза	1		
5	5.905-28.01.1-62	Фартук	1		
6	5.905-28.01.1-57 СБ	Опорная конструкция	1		
		Детали			
7	5.905-28.01.1-63	Футляр	1		
8	5.905-28.01.1-56	Опора	2		
9	5.905-28.01.1-УД	БНТ Dy ГОСТ 1839-80*	1		

Обозначение	Dy, мм
5.905-28.01.1-УД	150
-С	200
-СС	300

Изм	Кол.уч	Лист	№ док	Подп	Дата	5.905-28.01.1-8			
Разраб.		Мокрецов			09.01	Двухэтажное здание Вентиляционный канал с выходом через перекрытие	Стадия	Лист	Листов
Провер.		Антонова			09.01		Р		
Н.контр		Орехова			09.01		СПКБ "Газпроект"		
Утв		Корж			09.01				

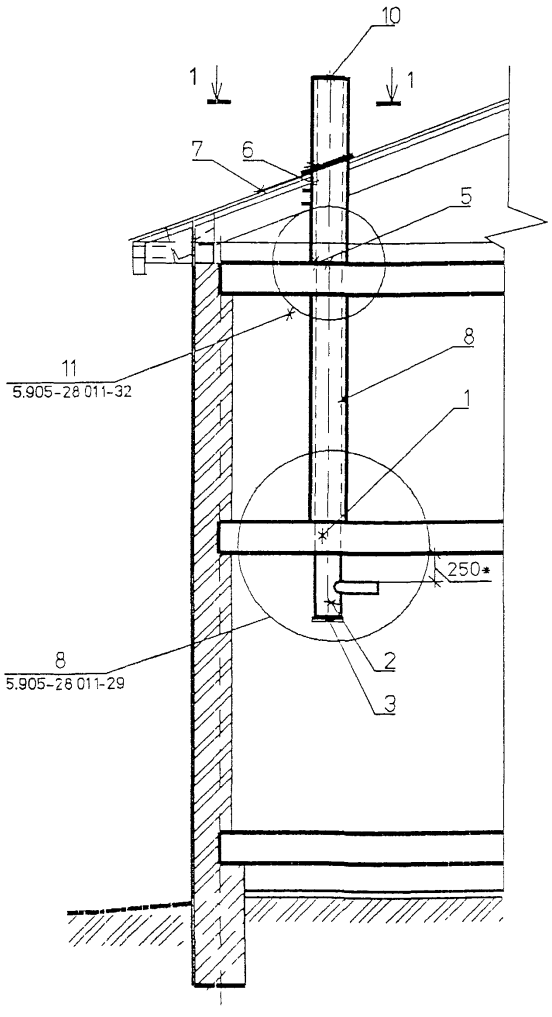

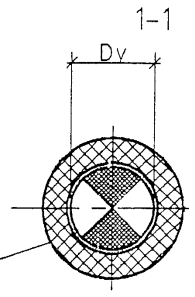

Футляр
Затяжка проволокой Ø1 мм с ш.50
Плиты теплоизоляционные
П 125-1000 500 60 ГОСТ 9573-96
Изольная мастика ГОСТ 15836-79
Асбестоцементная труба ГОСТ 1839-80*

СПЕЦИФИКАЦИЯ ЭЛЕМЕНТОВ КАНАЛОВ

Поз.	Обозначение	Наименование	Кол	Масса ед. кг	Приме-чание
		Сборочные единицы			
1	5.905-28.01.1-67 СБ	Песочница	1		
2	5.905-28.01.1-50 СБ	Тройник	1		
3	5.905-28.01.1-51 СБ	Заглушка	1		
4	5.905-28.01.1-52 СБ	Хомут	1		
5	5.905-28.01.1-68 СБ	Гильза	1		
6	5.905-28.01.1-57 СБ	Опорная конструкция	1		
7	5.905-28.01.1-62	Фартук	1		
		Детали			
8	5.905-28.01.1-63	Футляр	1		
9	5.905-28.01.1-56	Опора	2		
10	5.905-28.01.1-УД	БНТ Dy ГОСТ 1839-80*	1		

Обозначение	Dy. мм
5.905-28.01.1-УД	150
-01	200
-02	300

1 * Размер для справок.

2 Тройник поз.2 выбирать по месту в соответствии с площадью патрубка газового прибора, присоединяемого к дымоходу

Изм	Кол уч	Лист	№ док	Подп	Дата
Разраб.		Мокрецов			09.01
Провер.		Антонова			09.01
Н.контр.		Орехова			09.01
Утв.		Корж			09.01

5.905-28.01.1-9

Двухэтажное здание
Дымовой канал с выходом через перекрытие

Стадия	Лист	Листов
Р		1

СПКБ "Газпроект"

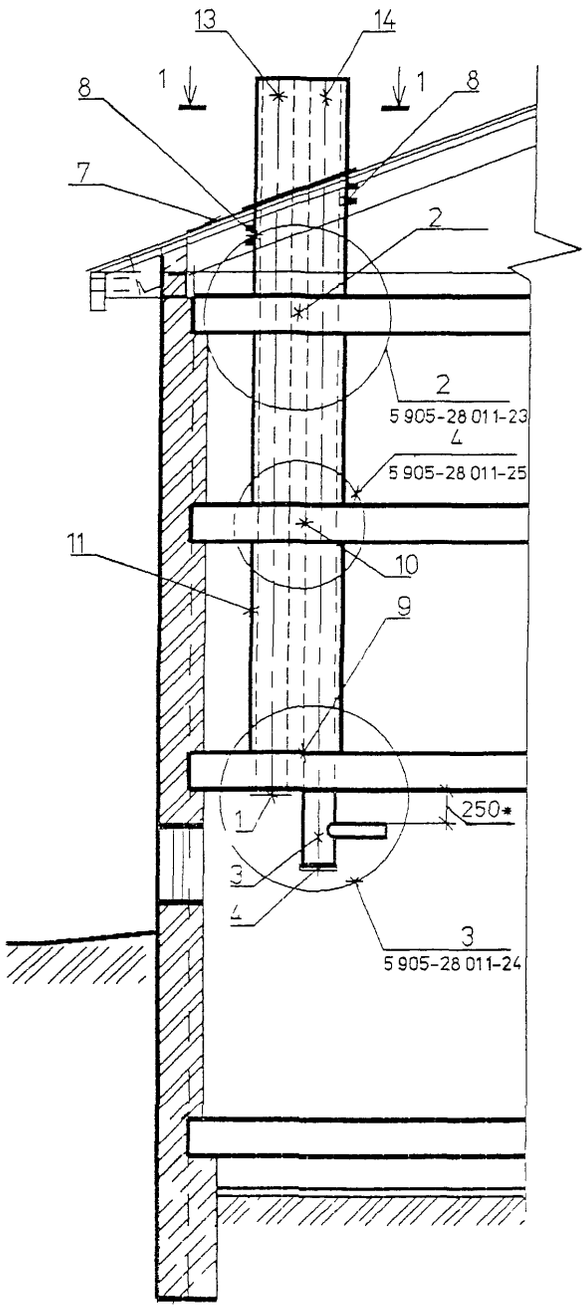

1-1

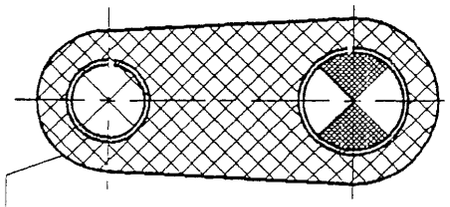

Футляр
Затяжка проволокой ø1 мм с ш 50
Плиты теплоизоляционные П 125-1000 500 60 ГОСТ 9573-96
Изольная мастика ГОСТ 15836-79
Асбестоцементные трубы ГОСТ 1839-80*

СПЕЦИФИКАЦИЯ ЭЛЕМЕНТОВ КАНАЛОВ

Поз	Обозначение	Наименование	Кол	Масса ед.кг	Примечание
		Сборочные единицы			
1	5 905-28 011-48 СБ	Решетка вентиляционная	1		
2	5 905-28 011-59 СБ	Гильза	1		
3	5 905-28 011-50 СБ	Тройник	1		
4	5 905-28 011-51 СБ	Заглушка	1		
5	5 905-28 011-52 СБ	Хомут	1		
6	5 905-28 011-52 СБ	Хомут	1		
7	5 905-28 011-54 СБ	Фартук	1		
8	5 905-28 011-57 СБ	Опорная конструкция	2		
9	5 905-28 011-60 СБ	Песочница	1		
10	5 905-28 011-77 СБ	Гильза	1		
		Детали			
11	5 905-28 011-55	Футляр	1		
12	5 905-28 011-56	Опора	2		
13	5 905-28 011-УД	БНТ Dy ГОСТ 1839-80*	1		
14	5 905-28 011-УД	БНТ Dy ГОСТ 1839-80*	1		

Обозначение	Dy мм
5 905-28 011-УД	150
-01	200
-02	300

1 * Размер для справок

2 Тройник поз 3 выбирать по месту в соответствии с площадью патрубка газового прибора присоединяемого к дымоходу

Изм	Кол уч	Лист	№ док	Подп	Дата	5 905-28 01.1-10			
Разраб		Мокрецов			03 01	Двухэтажное здание с цокольным (подвальным) этажом Дымовои и вентиляционный каналы с выходом через перекрытие	Стадия	Лист	Листов
Провер		Антонова			03 01		Р		1
Н контр		Орехова			03 01		СПКБ "Газпроект"		
Утв		Корж			03 01				

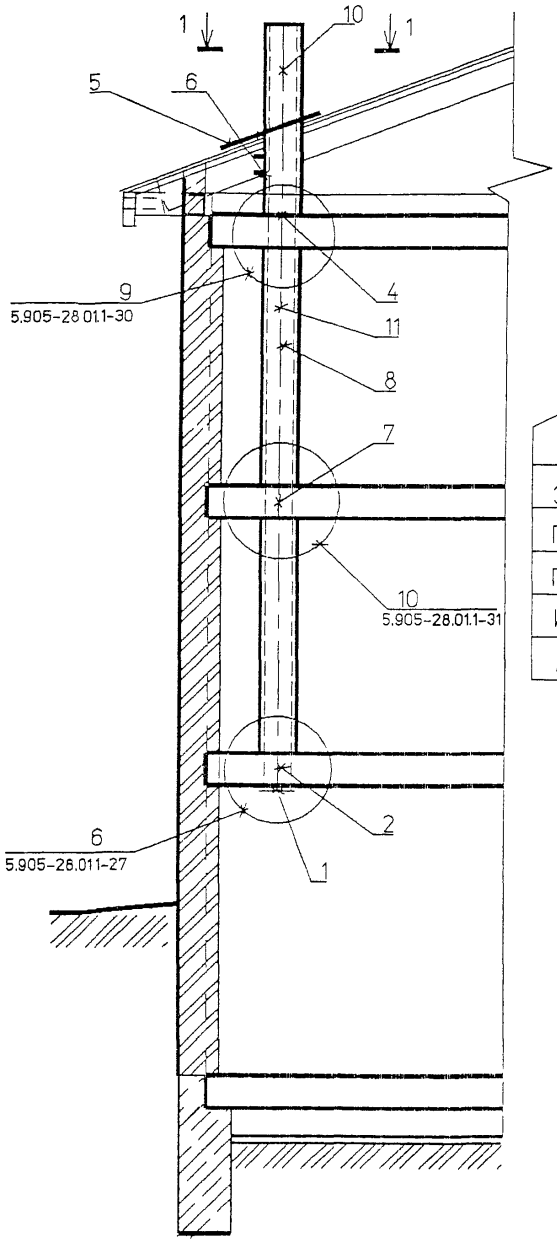

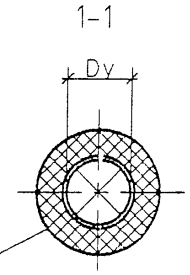

Футляр

Затяжка проволокой Ø1 мм с ш.50

Плиты теплоизоляционные

П 125-1000 500 60 ГОСТ 9573-96

Изольная мастика ГОСТ 15836-79

Асбестоцементные трубы ГОСТ 1839-80*

СПЕЦИФИКАЦИЯ ЭЛЕМЕНТОВ КАНАЛОВ

Поз.	Обозначение	Наименование	Кол	Масса ед., кг	Приме-чание
		Сборочные единицы			
1	5.905-28.011-48 СБ	Решетка вентиляционная	1		
2	5.905-28.01.1-65 СБ	Гильза	1		
3	5.905-28.01.1-52 СБ	Хомут	1		
4	5.905-28.01.1-66 СБ	Гильза	1		
5	5.905-28.011-62	Фартук	1		
6	5.905-28.011-57 СБ	Опорная конструкция	1		
7	5.905-28.01.1-78 СБ	Гильза	1		
		Детали			
8	5.905-28.011-63	Футляр	1		
9	5.905-28.01.1-56	Опора	2		
10	5.905-28.01.1-УД	БНТ Dy ГОСТ 1839-80*	1		
11	5.905-28.01.1-УД	БНМ Dy ГОСТ 1839-80*	1		

Обозначение	Dy, мм
5.905-28.011-УД	150
-01	200
-02	300

Изм.	Кол.уч.	Лист	№ док.	Подп.	Дата
Разраб.		Мокрецов			09.01
Провер.		Антонова			09.01
Н.контр.		Орехова			09.01
Утв.		Корж			09.01

5.905-28.01.1-11

Двухэтажное здание с цокольным (подвальным) этажом
Вентиляционный канал с выходом через перекрытие

Стадия	Лист	Листов
Р		1

СПКБ "Газпроект"

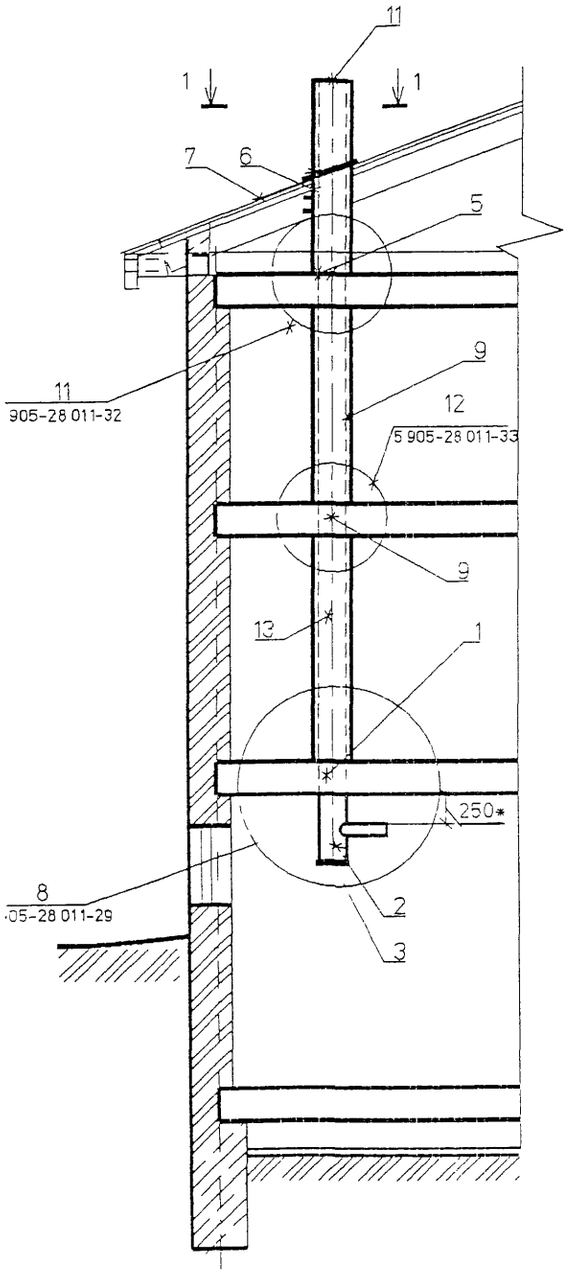

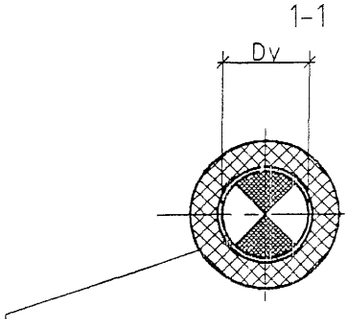

Футляр
Затяжка проволокой ø1 мм с ш 50
Плиты теплоизоляционные
П 125-1000 500 60 ГОСТ 9573-96
Изольная мастика ГОСТ 15836-79
Асбестоцементная труба ГОСТ 1839-80*

СПЕЦИФИКАЦИЯ ЭЛЕМЕНТОВ КАНАЛОВ

Поз	Обозначение	Наименование	Кол	Масса ед кг	Примечание
		Сборочные единицы			
1	5 905-28 011-67 СБ	Песочница	1		
2	5 905-28 011-50 СБ	Тройник	1		
3	5 905-28 011-51 СБ	Заглушка	1		
4	5 905-28 011-52 СБ	Хомут	1		
5	5 905-28 011-68 СБ	Гильза	1		
6	5 905-28 011-57 СБ	Опорная конструкция	1		
7	5 905-28 011-62	Фартук	1		
8	5 905-28 011-78 СБ	Гильза	1		
		Детали			
9	5 905-28 011-63	Футляр	1		
10	5 905-28 011-56	Опора	2		
11	5 905-28 011-УД	БНТ Dy ГОСТ 839-80*	1		
12	5 905-28 011-УД	БНМ Dy ГОСТ 1839-80*	1		

Обозначение	Dy мм
5 905-28 011-/Д	150
-01	200
-02	300

1 * Размер для справок

2 Тройник поз 2 выбирать по месту в соответствии с площадью патруба газового прибора присоединяемого к дымоходу

Изм	Кол уч	Лист	№ док	Подп	Дата
Разраб		Мокрецов			09.01
Провер		Антонова			09.01
Н контр		Орехова			09.01
Утв		Корж			09.01

5 905-28 01 1-12

Двухэтажное здание с цокольным (подвальным) этажом
Дымовой канал с выходом через перекрытие

Стадия	Лист	Листов
Р		1

СПКБ "Газпроект"

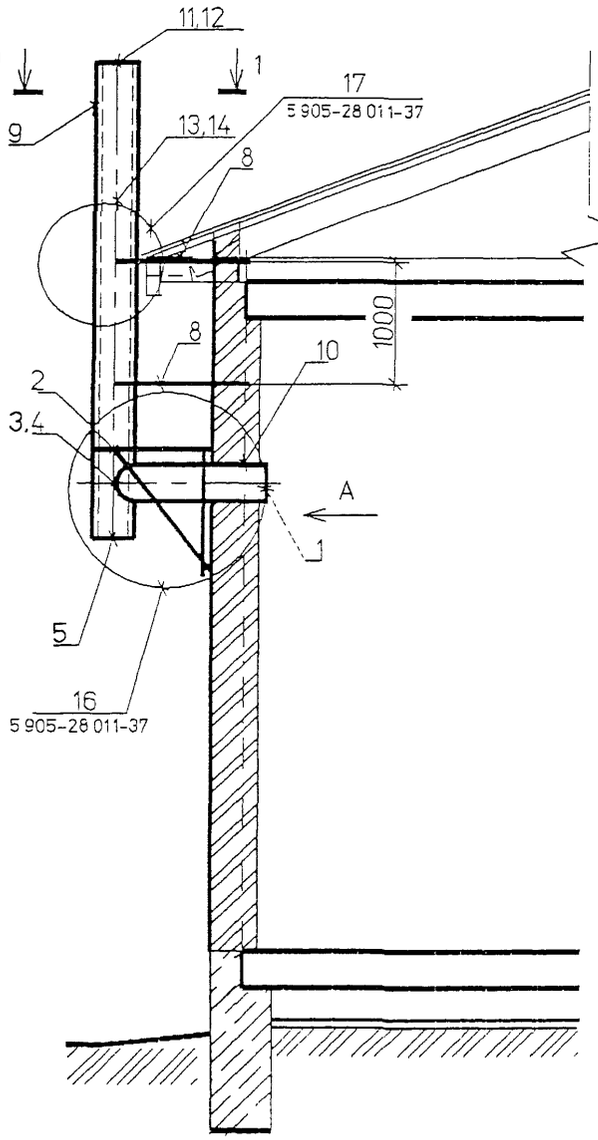

1-1

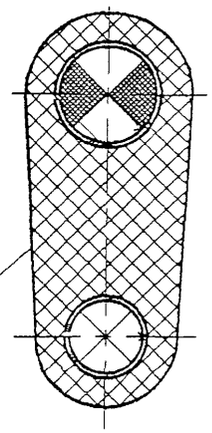

Футляр
Затяжка проволокой Ø1 мм с ш. 50
Плиты теплоизоляционные П 125-1000 500 60 ГОСТ 9573-96
Изольная мастика ГОСТ 15836-79
Асбестоцементные трубы ГОСТ 1839-80*

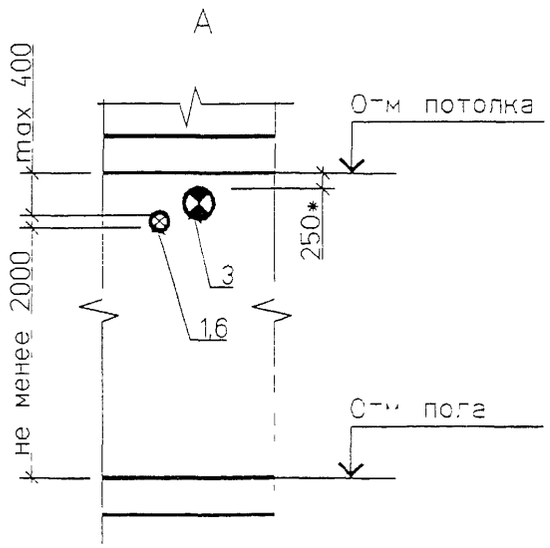

1 * Размер для справок

2 Тройник поз 3 выбирать по месту в соответствии с площадью патрубка газового прибора присоединяемого к дымоходу

СПЕЦИФИКАЦИЯ ЭЛЕМЕНТОВ КАНАЛОВ

Поз.	Обозначение	Наименование	Кол.	Масса ед., кг	Приме-чание
		Сборочные единицы			
1	5.905-28 011-48 СБ	Решетка вентиляционная	1		
2	5.905-28.01.1-74 СБ	Кронштейн	1		
3	5.905-28.01.1-76 СБ	Тройник	1		
4	5 905-28 01.1-69	Колено	1		
5	5.905-28 01.1-51 СБ	Заглушка	1		
6	5 905-28 01.1-70	Патрубок	1		
7	5.905-28 011-53 СБ	Хомут	1		
8	5 905-28 011-75 СБ	Кронштейн	2		
		Детали			
9	5 905-28 01.1-55	Футляр	1		
10	5 905-28 011-72	Гильза	2		
11	5.905-28.011-УД	БНТ Ду ГОСТ 1839-80*	1		
12	5.905-28.01.1-УД	БНТ Ду ГОСТ 1839-80*	1		
13	5.905-28 01.1-УД	БНМ Ду ГОСТ 1839-80*	1		
14	5.905-28 011-УД	БНМ Ду ГОСТ 1839-80*	1		

Привязан

Исполнил Шутов

№

Обозначение	Dy, мм
5.905-28 011-УД	150
-01	200
-02	300

Изм	Кол.уч	Лист	№ док	Подп	Дата
Разраб.		Мокрецов			09.01
Провер.		Антонова			09.01
Н.контр.		Орехова			09.01
Утв		Корж			09.01

5.905-28.01.1-13

Одноэтажное здание
Дымовой и вентиляционный каналы
с выходом через стену

Стадия	Лист	Листов
Р		1

СПКБ "Газпроект"

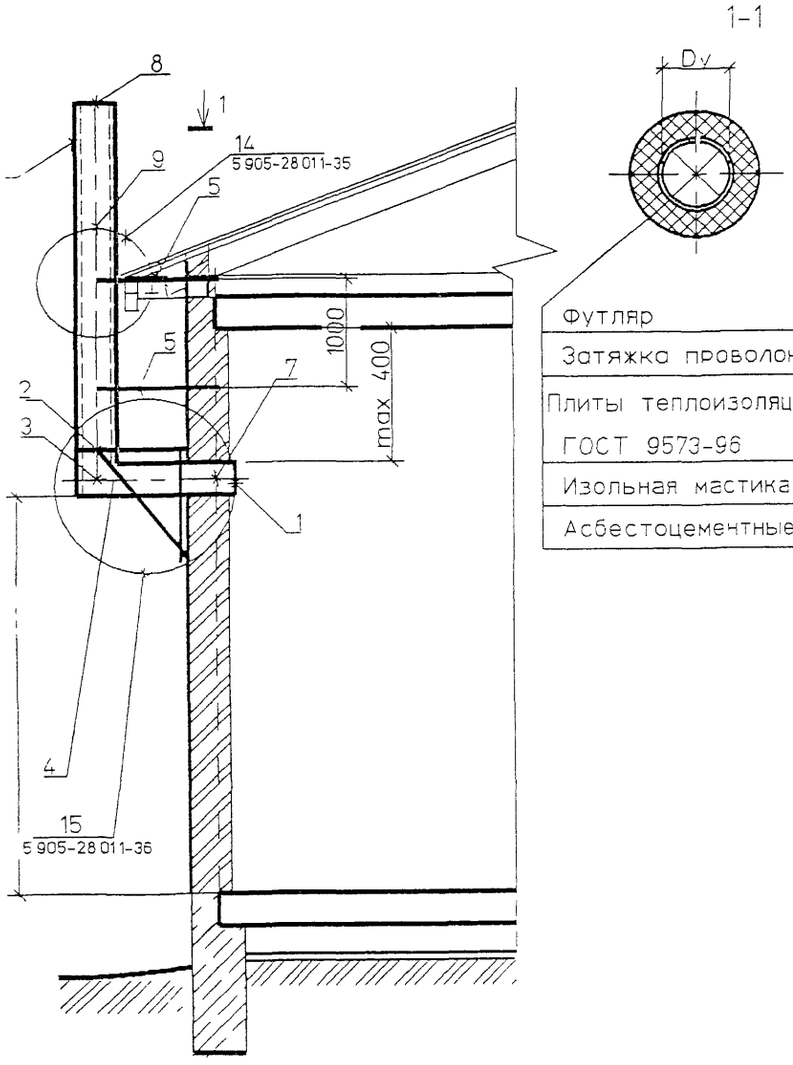

Футляр

Затяжка проволокой ∅1 мм с ш 50

Плиты теплоизоляционные П 125-1000 500 60 ГОСТ 9573-96

Изольная мастика ГОСТ 15836-79

Асбестоцементные трубы ГОСТ 1839-80*

СПЕЦИФИКАЦИЯ ЭЛЕМЕНТОВ КАНАЛОВ

Поз	Обозначение	Наименование	Кол	Масса ед кг	Приме-чание
		Сборочные единицы			
1	5 905-28 011-48 СБ	Решетка вентиляционная	1		
2	5 905-28 011-71 СБ	Кронштейн	1		
3	5.905-28 01.1-69	Колено	1		
4	5 905-28 011-70	Патрубок	1		
5	5 905-28 011-73 СБ	Кронштейн	2		
		Детали			
6	5 905-28 011-63	Футляр	1		
7	5 905-28 011-72	Гильза	1		
8	5 905-28 011-УД	БНТ Dy ГОСТ 1839-80*	1		
9	5 905-28 011-УД	БНМ Dy ГОСТ 1839-80*	1		

Обозначение	Dy, мм
5 905-28 011-УД	150
-0	200
-02	300

Изм	Кол уч	Лист	№ док	Подп	Дата	5.905-28.01.1-14		
Разраб		Мокрецов			09.01	Одноэтажное здание Вентиляционный канал с выходом через стену	Стадия	Лист	Листов
Провер		Антонова			09.01		Р		1
Н контр		Орехова			09.01		СПКБ "Газпроект"		
Утв		Корж			09.01				

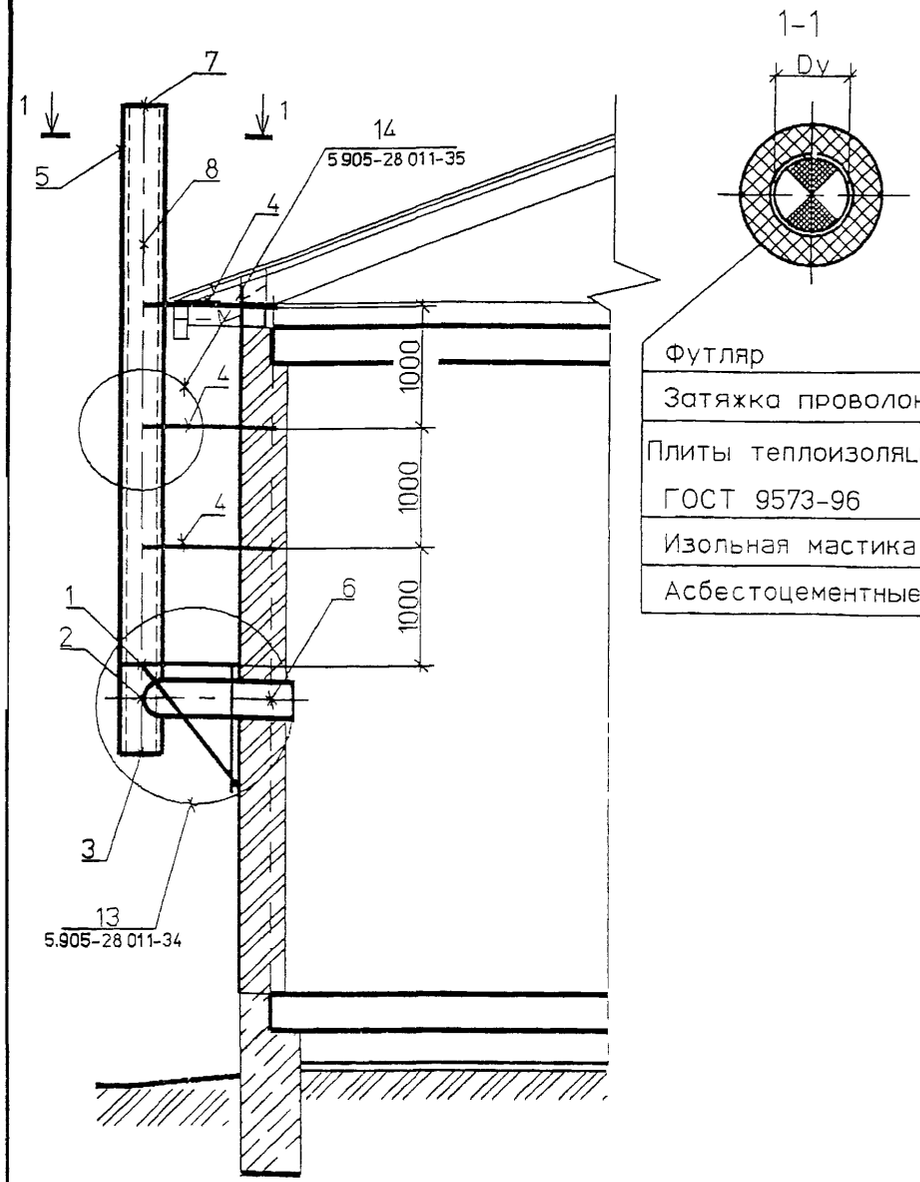

Футляр

Затяжка проволокой Ø1 мм с ш 50

Плиты теплоизоляционные П 125-1000 500 60 ГОСТ 9573-96

Изольная мастика ГОСТ 15836-79

Асбестоцементные трубы ГОСТ 1839-80*

СПЕЦИФИКАЦИЯ ЭЛЕМЕНТОВ КАНАЛОВ

Поз.	Обозначение	Наименование	Кол	Масса ед. кг	Приме-чание
		Сборочные единицы			
1	5 905-28 011-71 СБ	Кронштейн	1		
2	5 905-28 011-76 СБ	Тройник	1		
3	5 905-28.011-51 СБ	Заглушка	1		
4	5 905-28 011-73 СБ	Кронштейн	3		
		Детали			
5	5 905-28 011-63	Футляр	1		
6	5 905-28 011-72	Гильза	1		
7	5 905-28 01.1-УД	БНТ Dy ГОСТ 1839-80*	2		
8	5 905-28 011-УД	БНМ Dy ГОСТ 1839-80*	1		

Обозначение	Dy мм
5 905-28 011-УД	150
-01	200
-02	300

1 * Размер для справок

2 Тройник поз 3 выбирать по месту в соответствии с площадью патрубка газового прибора присоединяемого к дымоходу

Изм	Кол уч	Лист	№ док	Подп	Дата
Разраб		Мокрецов			09 01
Провер		Антонова			09 01
Н контр		Орехова			09 01
Утв		Корж			09 01

5.905-28.01.1-15

Одноэтажное здание
Дымовой канал с выходом через стечу

Стадия	Лист	Листов
Р		1

СПКБ "Газпроект"

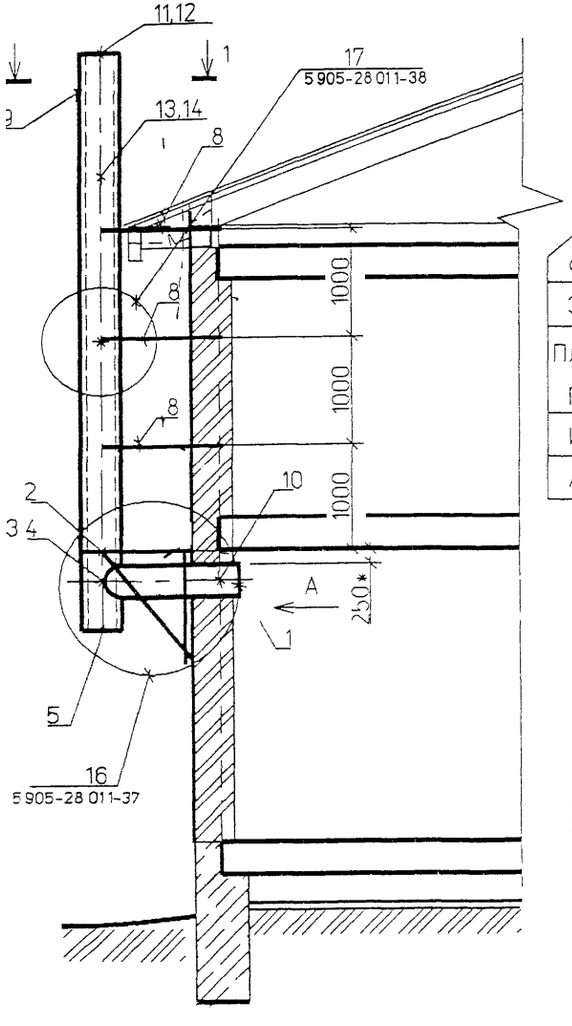

1-1

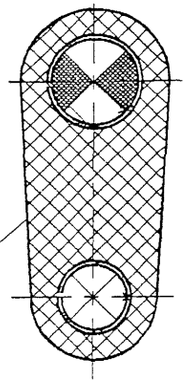

Футляр
Затяжка проволокой ⌀1 мм с ш 50
Плиты теплоизоляционные П 125-1000 500 60 ГОСТ 9573-96
Изольная мастика ГОСТ 15836-79
Асбестоцементные трубы ГОСТ 1839-80*

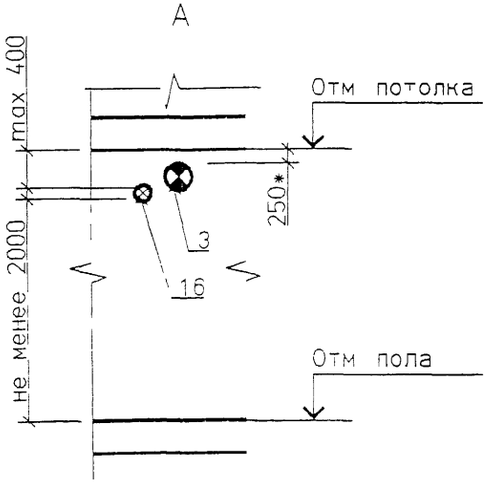

1 * Размер для справок

2 Тройник поз 3 выбирать по мест. в соответствии с площадью патрубка газового прибора присоединяемого к дымоходу

СПЕЦИФИКАЦИЯ ЭЛЕМЕНТОВ КАНАЛОВ

Поз	Обозначение	Наименование	Кол	Масса ед кг	Приме-чание
		Сборочные единицы			
1	5 905-28 011-48 СБ	Решетка вентиляционная	1		
2	5 905-28 011-74 СБ	Кронштейн	1		
3	5 905-28 011-76 СБ	Тройник	1		
4	5 905-28 011-69	Колено	1		
5	5 905-28 011-51 СБ	Заглушка	1		
6	5 905-28 011-70	Патрубок	1		
7	5 905-28 011-53 СБ	Хомут	1		
8	5 905-28 011-75 СБ	Кронштейн	3		
		Детали			
9	5 905-28 011-55	Футляр	1		
10	5 905-28 011-72	Гильза	2		
11	5 905-28 011-УД	БНТ Dy ГОСТ 1839-80*	2		
12	5 905-28 011-УД	БНТ Dy ГОСТ 1839-80*	2		
13	5 905-28 011-УД	БНМ Dy ГОСТ 1839-80*	1		
14	5 905-28 011-УД	БНМ Dy ГОСТ 1839-80*	1		

Обозначение	Dy мм
5 905-28 011-УД	150
-01	200
-02	300

Изм	Кол уч	Лист	№ док	Подп	Дата
Разраб		Мокрецов			09.01
Провер		Антонова			09.01
Н контр		Орехова			09.01
Утв		Корж			09.01

5 905-28 01 1-16

Двухэтажное здание
Дымовои и вентиляционные каналы
с выходом через стену

Стадия	Лист	Листов
Р		1

СПКБ "Газпроект

ТИПОВЫЕ СТРОИТЕЛЬНЫЕ КОНСТРУКЦИИ, ИЗДЕЛИЯ И УЗЛЫ

СЕРИЯ 5.905-28.01

СЕРТИФИКАТ СООТВЕТСТВИЯ
№ РОС RU. СР48.С00059

ДЫМОВЫЕ И ВЕНТИЛЯЦИОННЫЕ КАНАЛЫ ИЗ АСБЕСТОЦЕМЕНТНЫХ ТРУБ ГАЗИФИЦИРУЕМЫХ ПОМЕЩЕНИЙ

ВЫПУСК 1

ДЫМОВЫЕ И ВЕНТИЛЯЦИОННЫЕ КАНАЛЫ. РАБОЧИЕ ЧЕРТЕЖИ

Ц00604

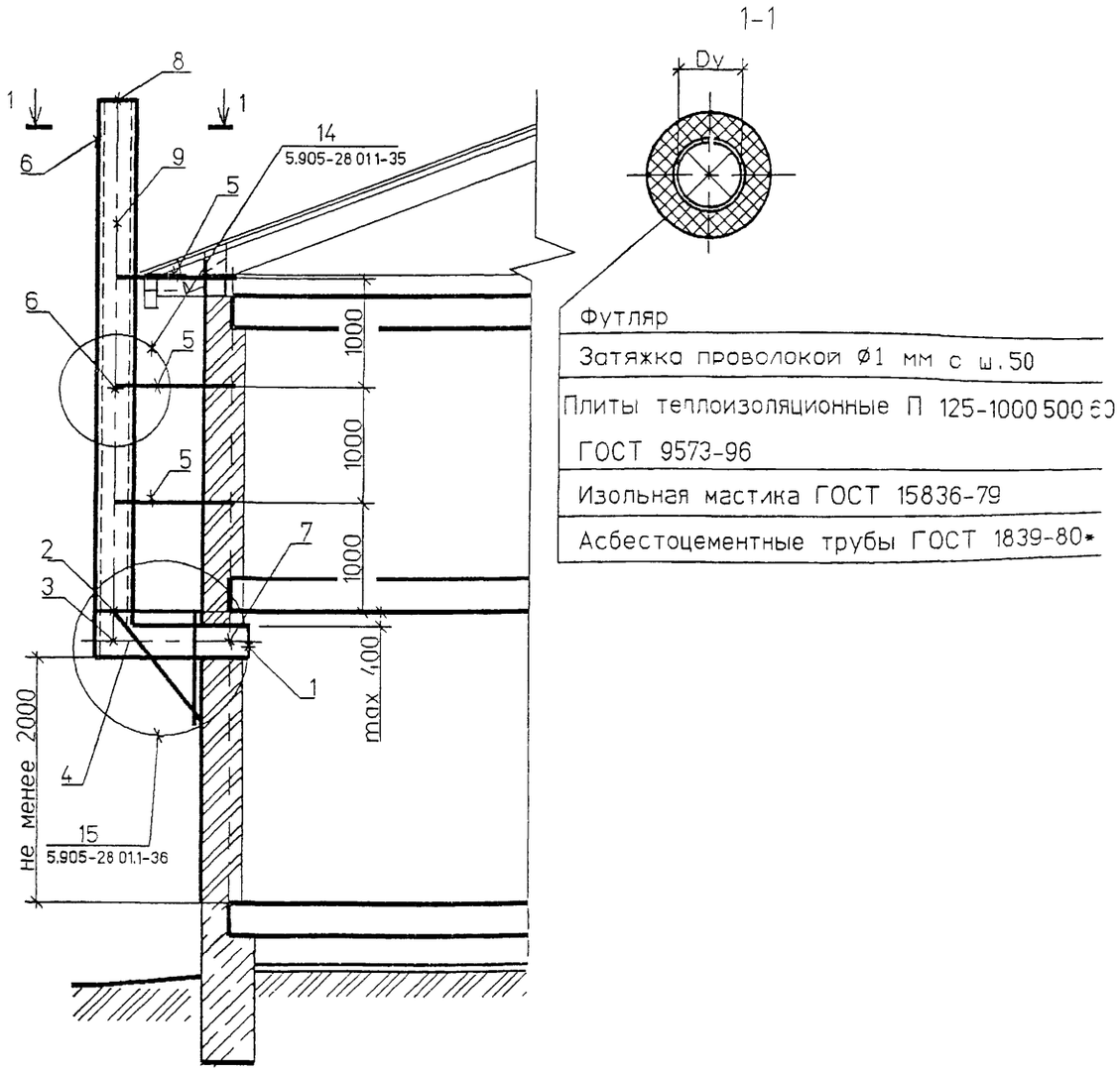

* Размер для справок.

СПЕЦИФИКАЦИЯ ЭЛЕМЕНТОВ КАНАЛОВ

Поз.	Обозначение	Наименование	Кол	Масса ед., кг	Приме-чание
		Сборочные единицы			
1	5.905-28 011-48 СБ	Решетка вентиляционная	1		
2	5.905-28.01.1-71 СБ	Кронштейн	1		
3	5.905-28 01.1-69	Колено	1		
4	5.905-28 011-70	Патрубок	1		
5	5.905-28 01.1-73 СБ	Кронштейн	3		
		Детали			
6	5.905-28 01.1-63	Футляр	1		
7	5.905-28 011-72	Гильза	1		
8	5.905-28 011-УД	БНТ Dy ГОСТ 1839-80*	2		
9	5.905-28 011-УД	БНМ Dy ГОСТ 1839-80*	1		

Обозначение	Dy. мм
5.905-28 01.1-УД	150
-01	200
-02	300

Изм	Кол уч	Лист	№ док	Подп	Дата
Разраб.		Мокрецов			09.01
Провер.		Антонова			09.01
Н.контр.		Орехова			09.01
Утв		Корж			09.01

5.905-28.01.1-17

Двухэтажное здание
Вентиляционный канал с выходом через стену

Стадия	Лист	Листов
Р		1

СПКБ "Газпроект"

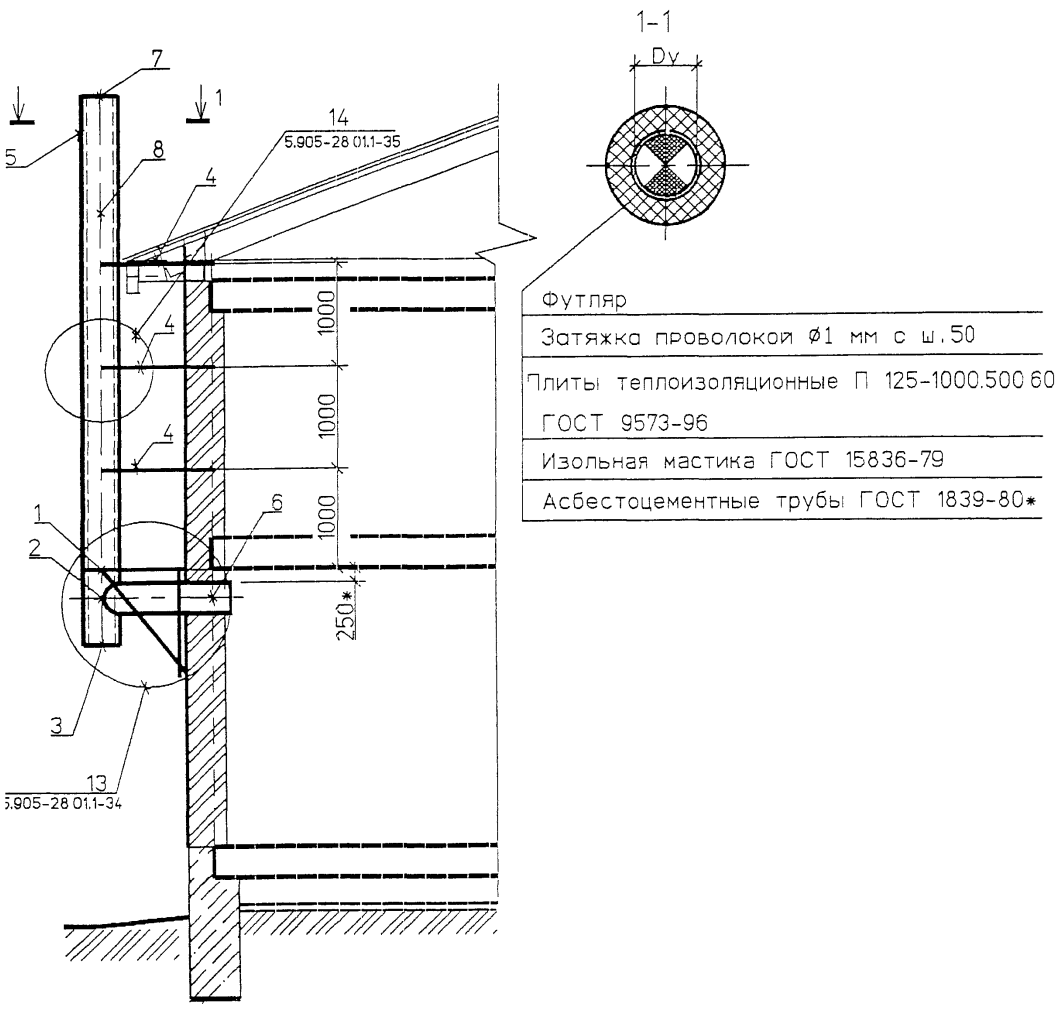

Футляр

Затяжка проволокой ø1 мм с ш.50

Плиты теплоизоляционные П 125-1000.500.60 ГОСТ 9573-96

Изольная мастика ГОСТ 15836-79

Асбестоцементные трубы ГОСТ 1839-80*

СПЕЦИФИКАЦИЯ ЭЛЕМЕНТОВ КАНАЛОВ

Поз.	Обозначение	Наименование	Кол	Масса ед., кг	Приме-чание
		Сборочные единицы			
1	5.905-28.01.1-71 СБ	Кронштейн	1		
2	5.905-28.01.1-76 СБ	Тройник	1		
3	5.905-28.01.1-51 СБ	Заглушка	1		
4	5.905-28.01.1-73 СБ	Кронштейн	3		
		Детали			
5	5.905-28.01.1-63	Футляр	1		
6	5.905-28.01.1-72	Гильза	1		
7	5.905-28.01.1-УД	БНТ Dy ГОСТ 1839-80*	2		
8	5.905-28.01.1-УД	БНМ Dy ГОСТ 1839-80*	1		

Обозначение	Dy, мм
5.905-28.01.1-УД	150
-01	200
-02	300

1 * Размер для справок.

2. Тройник поз.3 выбирать по месту в соответствии с площадью патрубка газового прибора присоединяемого к дымоходу

Изм	Кол.уч.	Лист	№ док.	Подп.	Дата
Разраб.		Мокрецов			09.01
Провер.		Антонова			09.01
Н.контр.		Орехова			09.01
Утв.		Корж			09.01

5.905-28.01.1-18

Двухэтажное здание
Дымовой канал с выходом через стену

Стадия	Лист	Листов
Р		1

СПКБ "Газпроект"

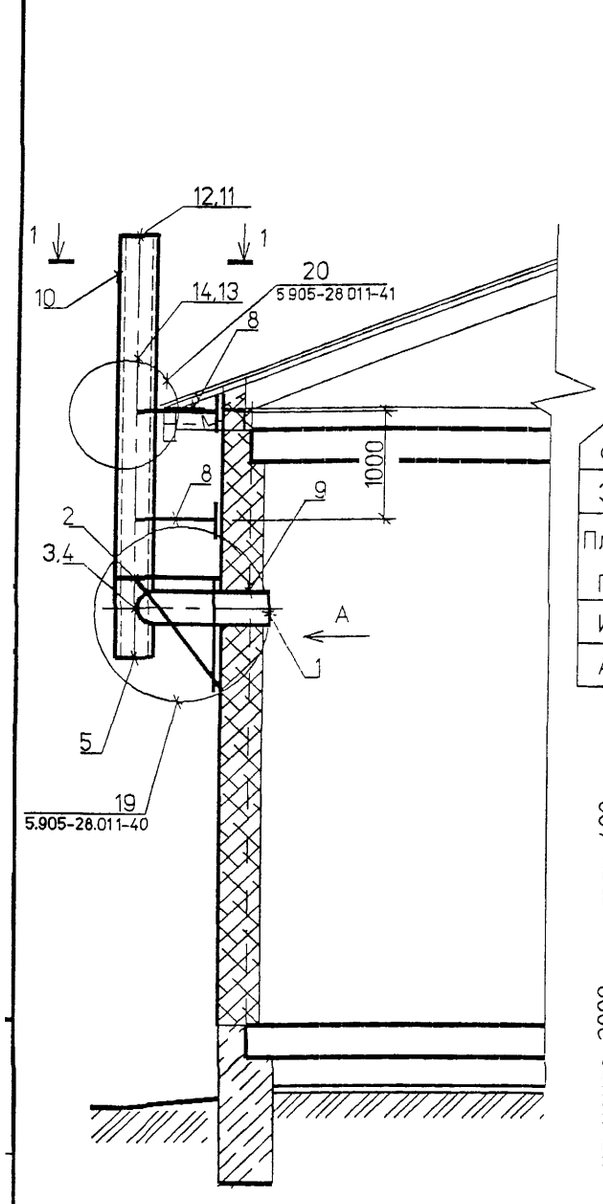

1-1

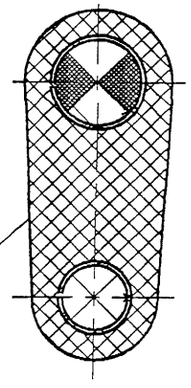

Футляр
Затяжка проволокой ⌀1 мм с ш.50
Плиты теплоизоляционные П 125-1000 500 60 ГОСТ 9573-96
Изольная мастика ГОСТ 15836-79
Асбестоцементные трубы ГОСТ 1839-80*

А

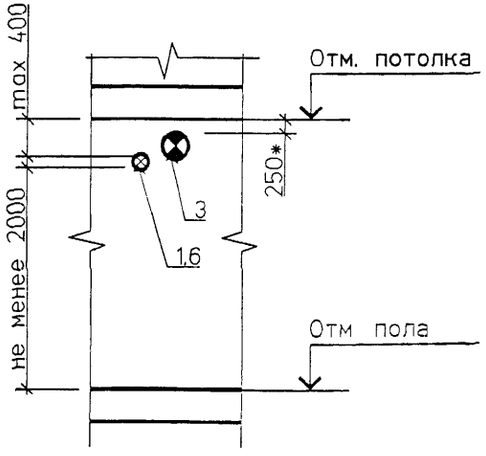

1 * Размер для справок

2 Тройник поз 3 выбирать по месту в соответствии с площадью патрубка газового прибора присоединяемого к дымоходу

СПЕЦИФИКАЦИЯ ЭЛЕМЕНТОВ КАНАЛОВ

Поз.	Обозначение	Наименование	Кол	Масса ед. кг	Приме-чание
		Сборочные единицы			
1	5 905-28 01.1-48 СБ	Решетка вентиляционная	1		
2	5.905-28.01.1-79 СБ	Кронштейн	1		
3	5.905-28.01.1-80 СБ	Тройник	1		
4	5.905-28.011-69	Колено	1		
5	5 905-28 01.1-51 СБ	Заглушка	1		
6	5.905-28.01.1-81	Патрубок	1		
7	5.905-28 01.1-53 СБ	Хомут	1		
8	5.905-28.01.1-82 СБ	Кронштейн	2		
9	5 905-28 011-83	Изолятор	1		
		Детали			
10	5 905-28 011-55	Футляр	1		
11	5.905-28 01.1-УД	БНТ Dy ГОСТ 1839-80*	1		
12	5.905-28.01.1-УД	БНТ Dy ГОСТ 1839-80*	1		
13	5.905-28.01.1-УД	БНМ Dy ГОСТ 1839-80*	1		
14	5.905-28.01.1-УД	БНМ Dy ГОСТ 1839-80*	1		

Обозначение	Dy, мм
5.905-28 011-УД	150
-01	200
-02	300

Изм	Кол уч	Лист	№ док	Подп	Дата
Разраб.		Мокрецов			09 01
Провер.		Антонова			09 01
Н.контр		Орехова			09.01
Утв.		Корж			09 01

5.905-28.01.1-19

Одноэтажное здание
Дымовой и вентиляционный каналы с выходом через стену из сгораемых материалов

Стадия	Лист	Листов
Р		1

СПКБ "Газпроект

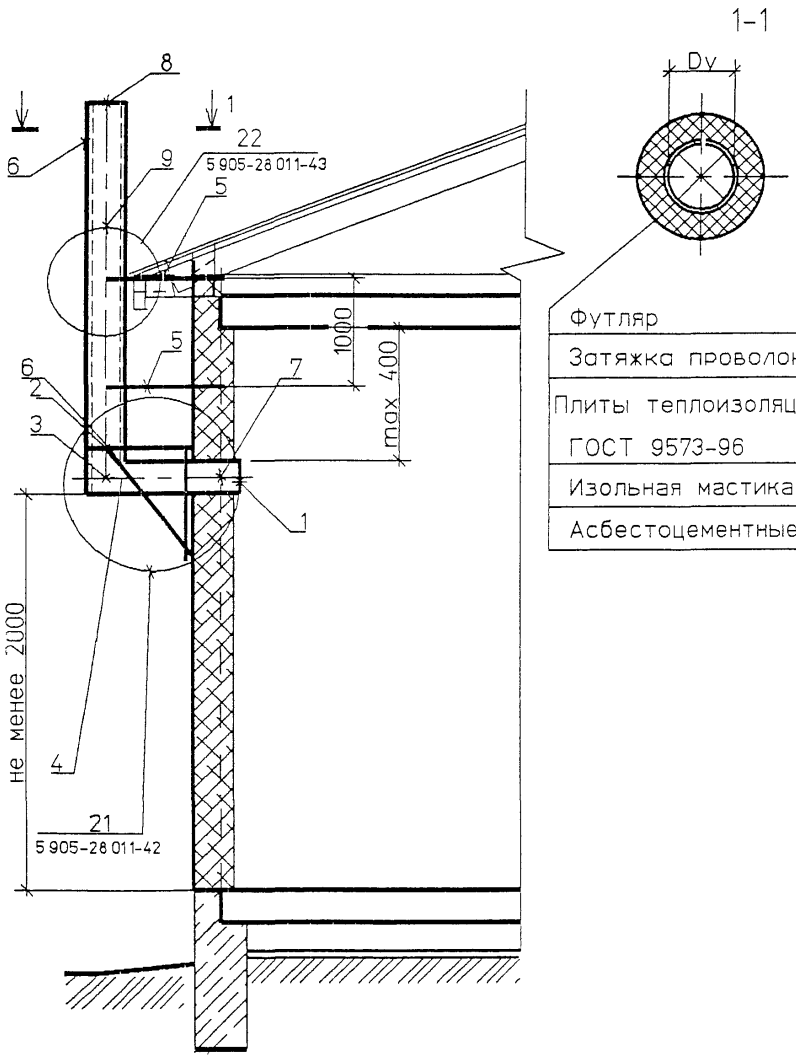

Футляр

Затяжка проволокой ⌀1 мм с ш.50

Плиты теплоизоляционные П 125-1000 500 60 ГОСТ 9573-96

Изольная мастика ГОСТ 15836-79

Асбестоцементные трубы ГОСТ 1839-80*

* Размер для справок.

СПЕЦИФИКАЦИЯ ЭЛЕМЕНТОВ КАНАЛОВ

Поз	Обозначение	Наименование	Кол	Масса ед кг	Приме-чание
		Сборочные единицы			
1	5 905-28 011-48 СБ	Решетка вентиляционная	1		
2	5 905-28 011-84 СБ	Кронштейн	1		
3	5.905-28.01.1-69	Колено	1		
4	5 905-28 011-81	Патрубок	1		
5	5.905-28 011-85 СБ	Кронштейн	2		
		Детали			
6	5.905-28 01.1-63	Футляр	1		
7	5 905-28 011-72	Гильза	1		
8	5 905-28 011-УД	БНТ Dy ГОСТ 1839-80*	1		
9	5 905-28 011-УД	БНМ Dy ГОСТ 1839-80*	1		

Обозначение	Dy. мм
5 905-28 011-УД	150
-01	200
-02	300

Изм	Кол уч	Лист	№ док	Подп	Дата
Разраб		Мокрецов			09 01
Провер.		Антонова			09 01
Н контр.		Орехова			09 01
Утв		Корж			09 01

5.905-28.01.1-20

Одноэтажное здание
Вентиляционный канал с выходом через стену из сгораемых материалов

Стадия	Лист	Листов
Р		1

СПКБ "Газпроект"

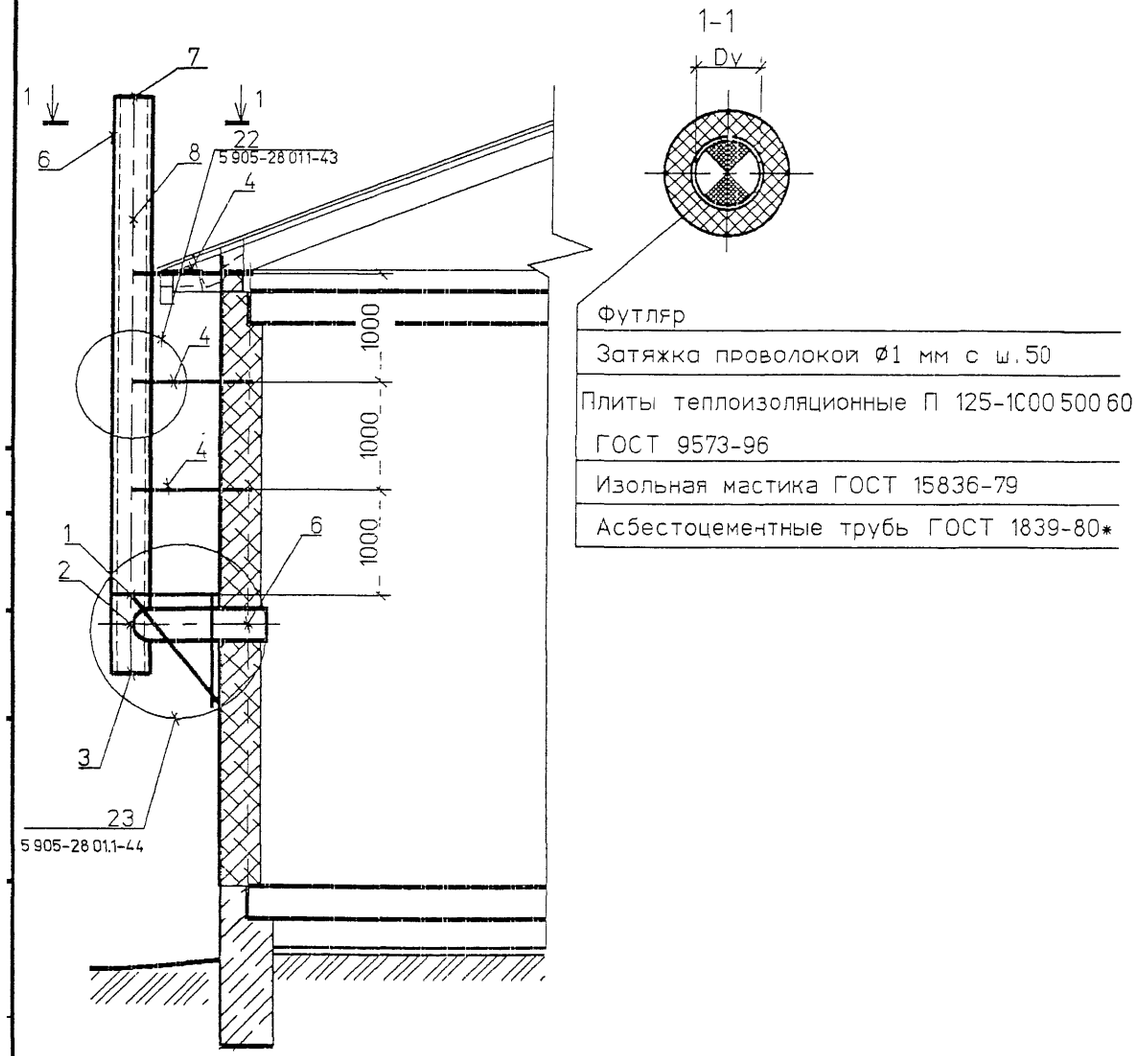

Футляр

Затяжка проволокой ⌀1 мм с ш. 50

Плиты теплоизоляционные П 125-1000 500 60 ГОСТ 9573-96

Изольная мастика ГОСТ 15836-79

Асбестоцементные трубь ГОСТ 1839-80*

СПЕЦИФИКАЦИЯ ЭЛЕМЕНТОВ КАНАЛОВ

Поз.	Обозначение	Наименование	Кол	Масса ед. кг	Приме-чание
		Сборочные единицы			
1	5 905-28 011-84 СБ	Кронштейн	1		
2	5 905-28.01.1-80 СБ	Тройник	1		
3	5.905-28.01.1-51 СБ	Заглушка	1		
4	5 905-28 01.1-85 СБ	Кронштейн	3		
5	5 905-28.011-63 СБ	Изолятор	1		
		Детали			
6	5 905-28 011-63	Футляр	1		
7	5.905-28.01.1-УД	БНТ Dy ГОСТ 1839-80*	2		
8	5.905-28.01.1-УД	БНМ Dy ГОСТ 1839-80*	1		

Обозначение	Dy, мм
5 905-28 011-УД	150
-01	200
-02	300

Тройник поз 2 выбирать по месту в соответствии с площадью патрубка газового прибора присоединяемого к дымоходу

Изм	Кол уч	Лист	№ док	Подп	Дата
Разраб.		Мокрецов			09.01
Провер.		Антонова			09.01
Н.контр.		Орехова			09.01
Утв		Корж			09.01

5.905-28.01.1-21

Одноэтажное здание
Дымовой канал с выходом через стену из сгораемых материалов

Стадия	Лист	Листов
Р		1

СПКБ "Газпроект"

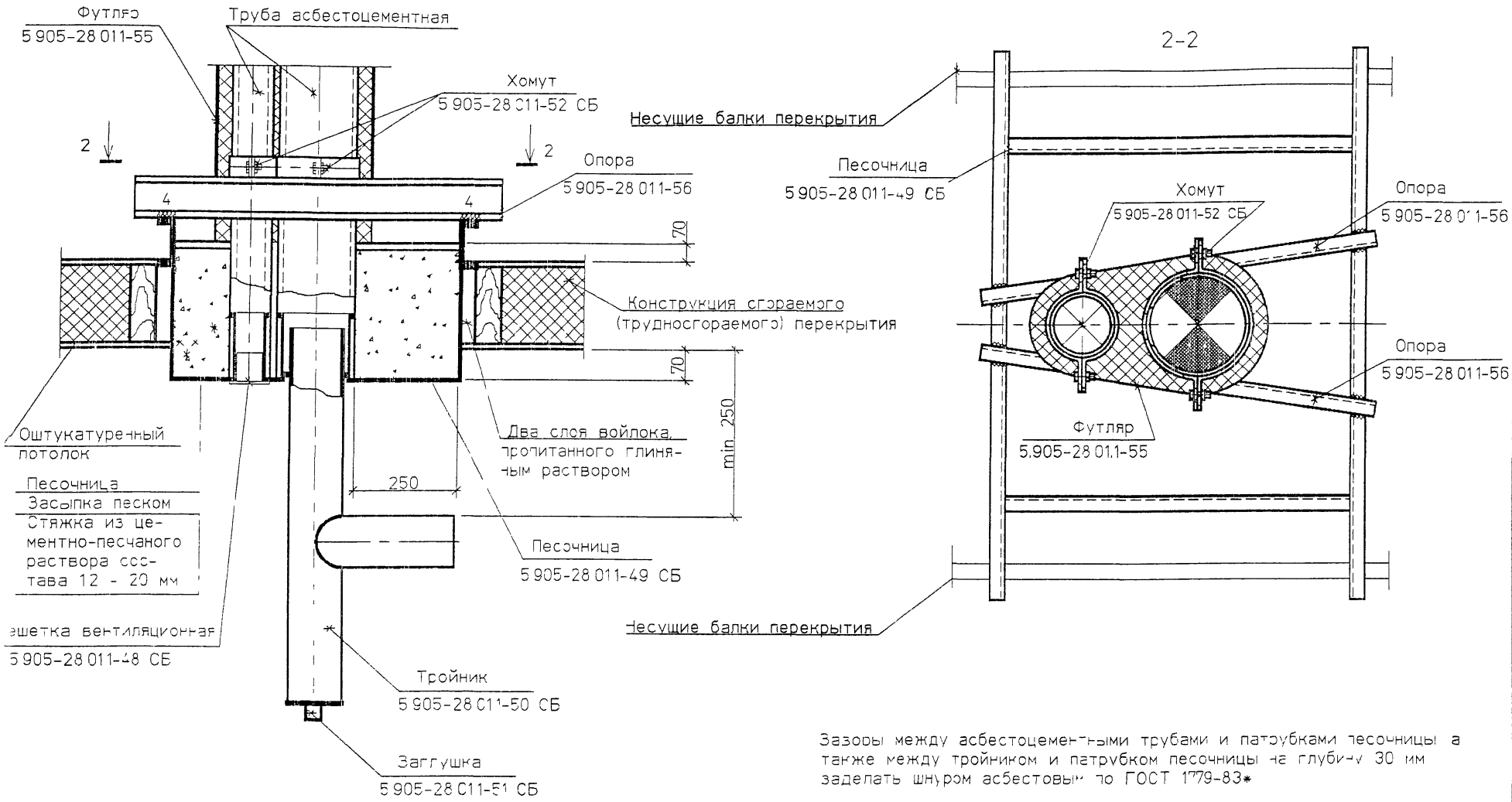

Зазоры между асбестоцементными трубами и патрубками песочницы а также между тройником и патрубком песочницы на глубину 30 мм заделать шнуром асбестовым по ГОСТ 1779-83*

Изм	Кол уч	Лист	№ док	Подп	Дата
Разраб		Мокрецов			09.01
Провер		Антонова			09.01
Н контр		Орехова			09.01
Утв		Корж			09.01

5 905-28.01 1-22

Узел 1

Стадия	Лист	Листов
Р		1

СПКБ "Газпроект

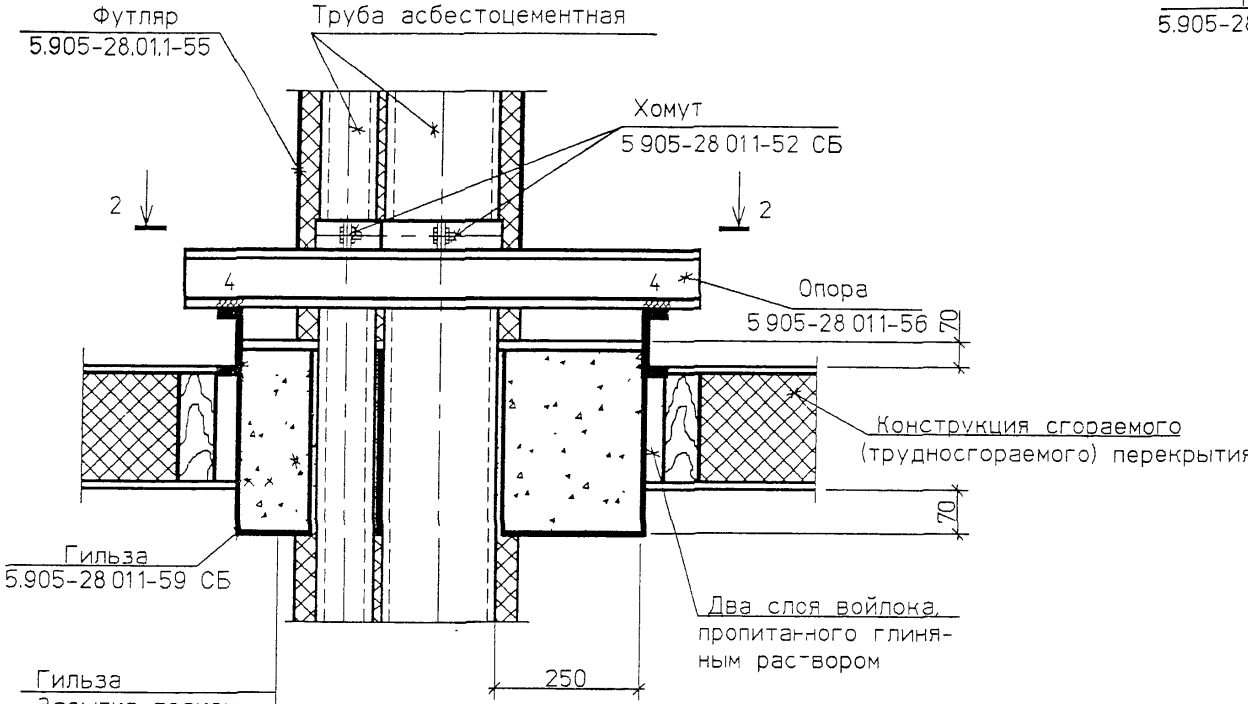

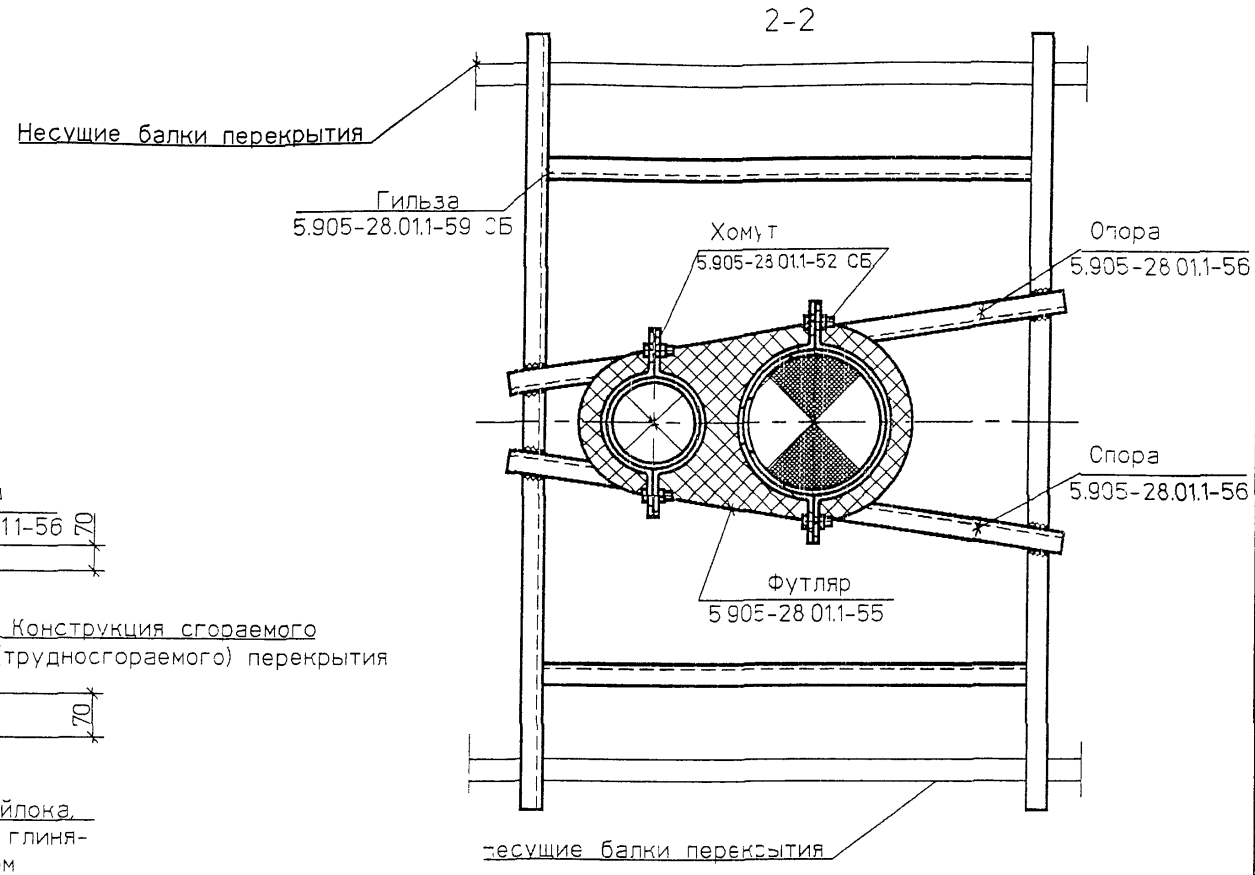

Изм	Кол уч	Лист	№ док	Подп	Дата
Разраб.		Мокрецов			09 01
Провер.		Антонова			09 01
Н.контр.		Орехова			09 01
Утв		Корж			09 01

5.905-28.01.1-23

Узел 2

Стадия	Лист	Листов
Р		1

СПКБ
"Газпроект"

2-2

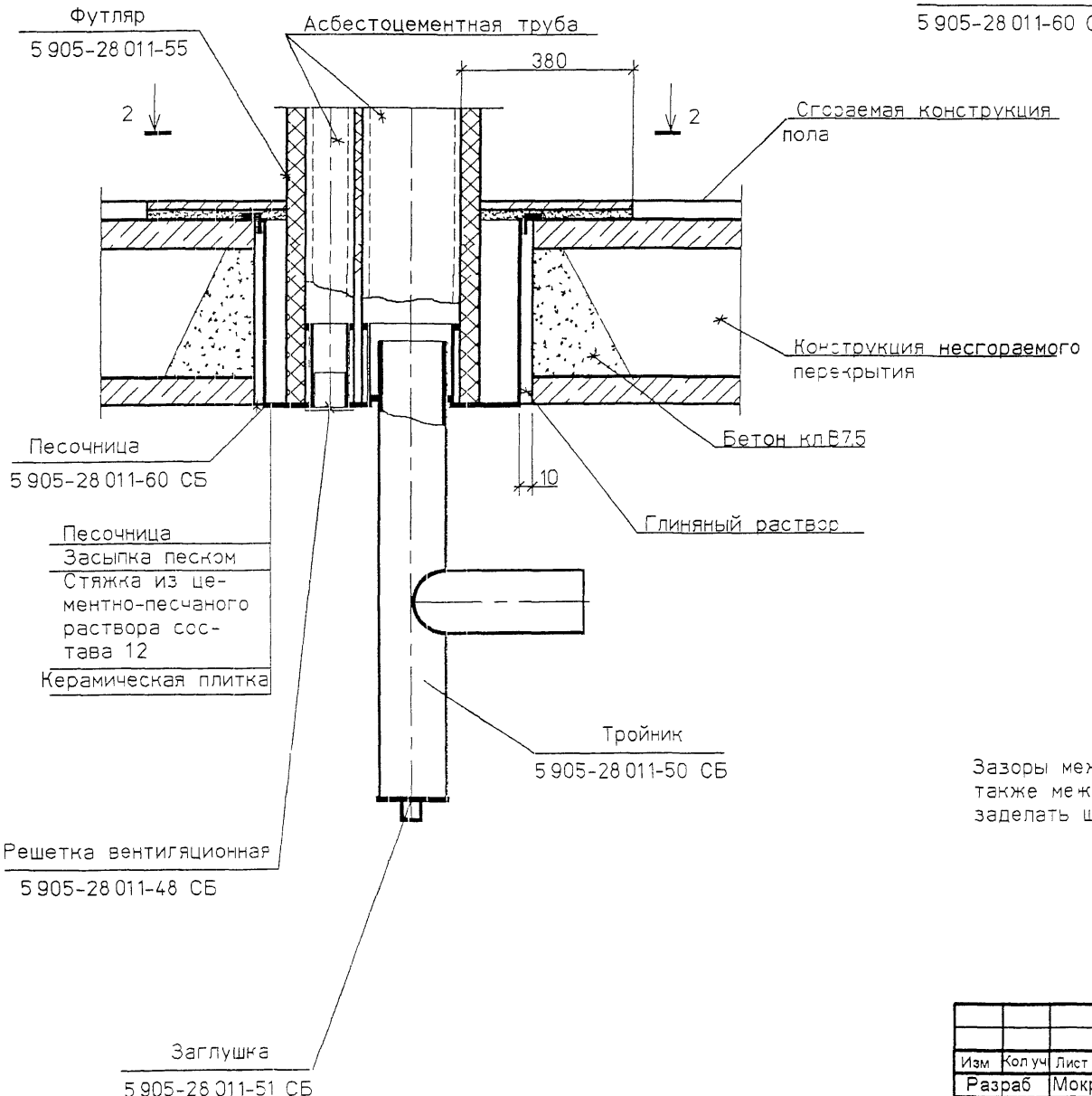

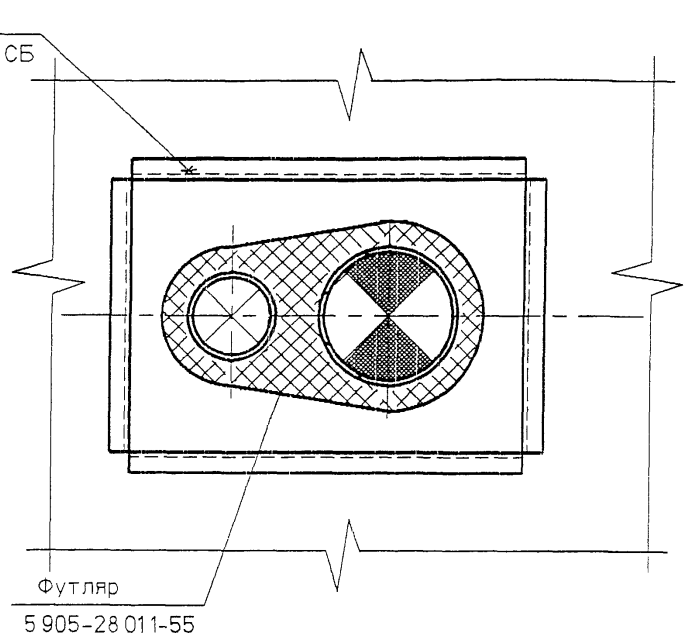

Зазоры между асбестоцементными трубами и патрубками песочницы, а также между тройником и патрубком песочницы на глубину 30 мм заделать шнуром асбестовым по ГОСТ 1779-83*

Изм	Кол уч	Лист	№ док	Подп	Дата
Разраб		Мокрецов			09 01
Провер		Антонова			09 01
Н контр		Орехова			09 01
Утв		Корж			09 01

5.905-28 01.1-24

Узел 3

Стадия	Лист	Листов
Р		1

СПКБ "Газпроект

2-2

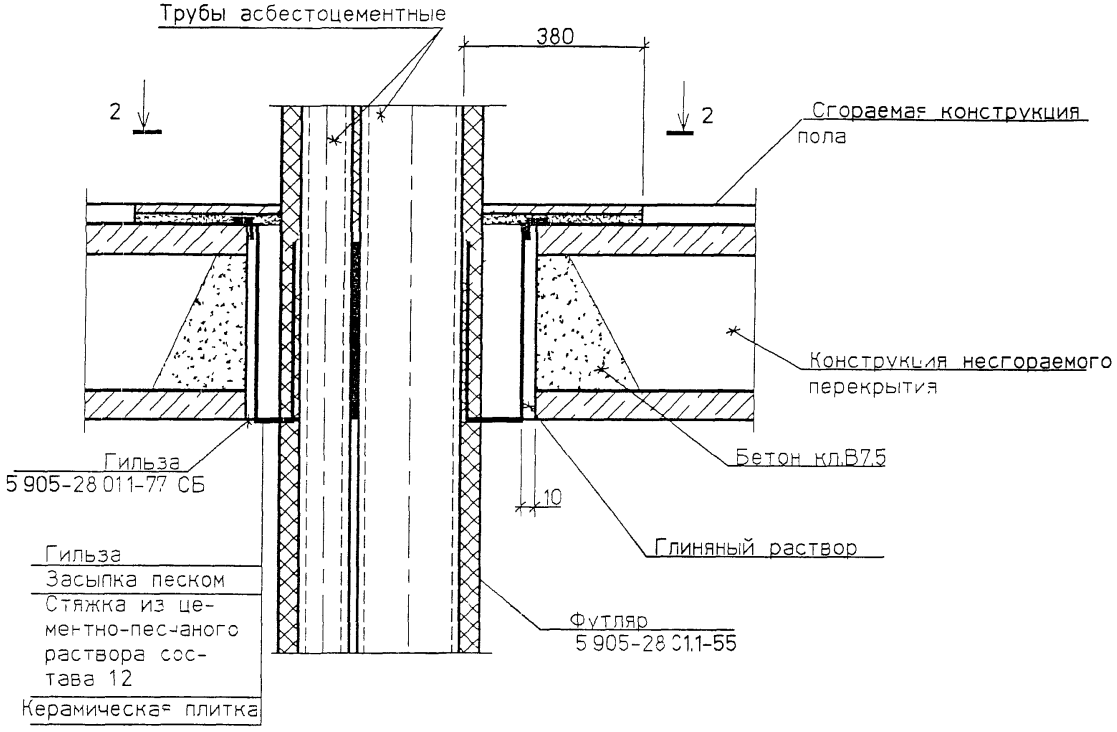

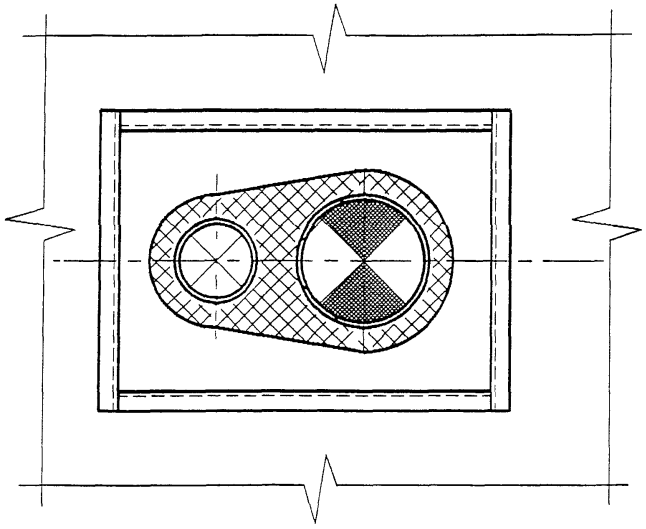

Зазоры между асбестоцементными трубами и патрубками гильзы гильзы на глубину 30 мм заделать шнуром асбестовым по ГОСТ 1779-83*

						5 905-28.01.1-25	
Изм	Кол уч	Лист	№ док	Подп	Дата		
Разраб		Мокрецов			09.01	Узел 4	Стадия: Р; Лист: ; Листов: 1
Провер		Антонова			09.01		
Н контр		Орехова			09.01		СПКБ "Газпроект"
Утв		Корж			09.01		

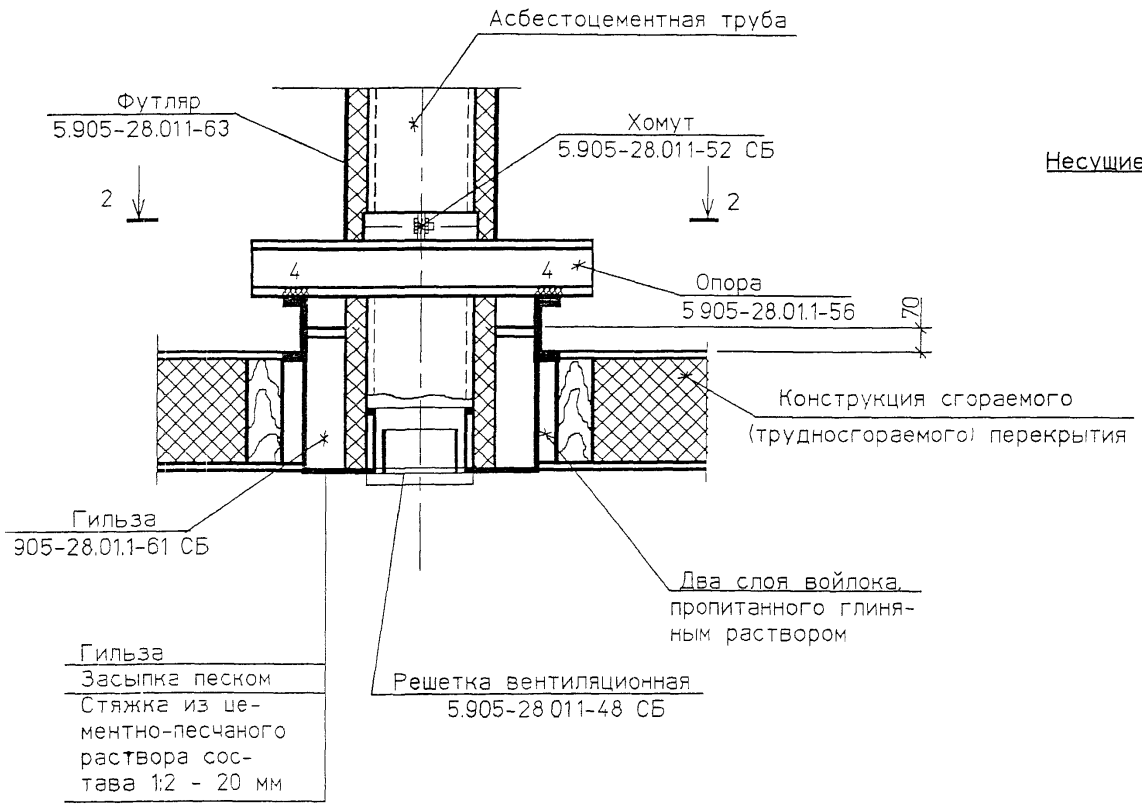

2-2

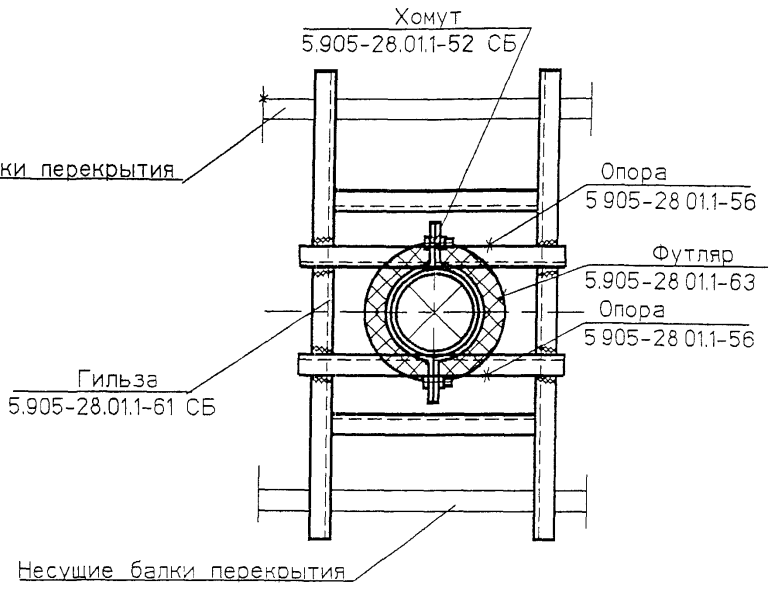

Зазор между асбестоцементной трубой и патрубком песочницы на глубину 30 мм заделать шнуром асбестовым по ГОСТ 1779-83*

Изм	Кол уч	Лист	№ док	Подп	Дата
Разраб.		Мокрецов			09.01
Провер		Антонова			09.01
Н.контр.		Орехова			09.01
Утв		Корж			09.01

5.905-28.01.1-26

Узел 5

Стадия	Лист	Листов
Р		1

СПКБ "Газпроект"

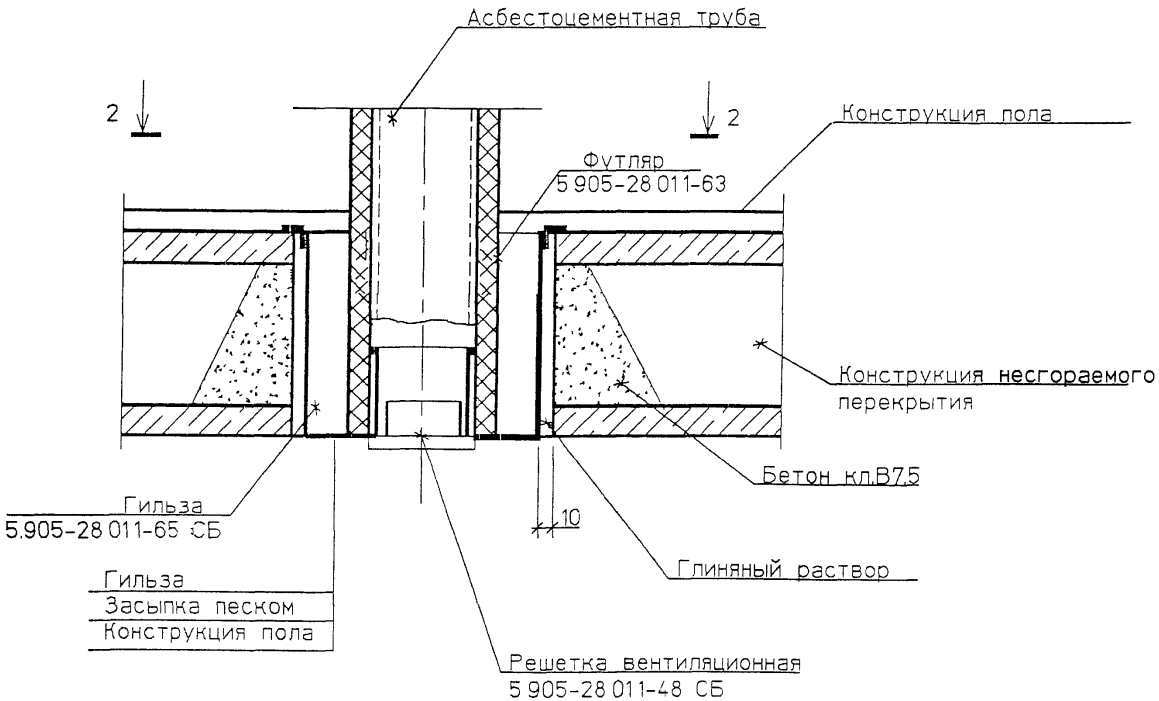

2-2

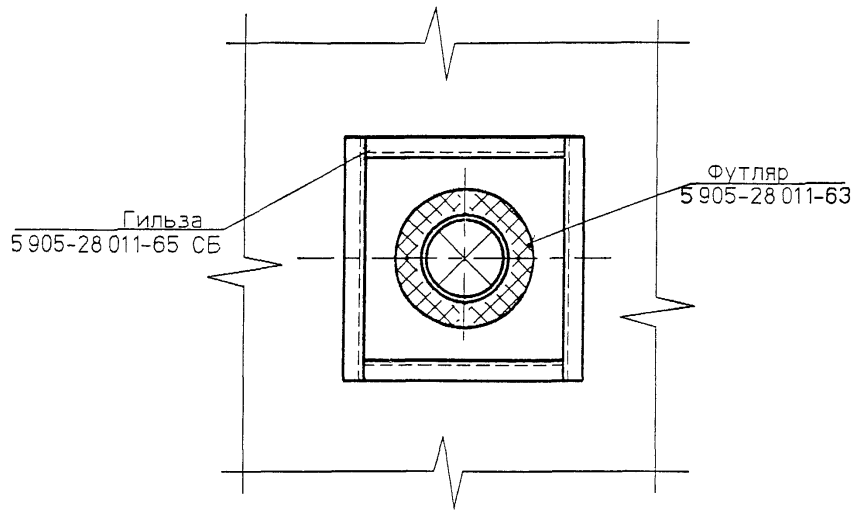

Зазор между асбестоцементной трубой и патрубком песочницы на глубину 30 мм заделать шнуром асбестовым по ГОСТ 1779-83*

Изм	Кол уч	Лист	№ док	Подп	Дата	5.905-28.01.1-27			
Разраб		Мокрецов			09.01	Узел 6	Стадия	Лист	Листов
Провер		Антонова			09.01		Р		1
Н.контр		Орехова			09.01		СПКБ "Газпроект"		
Утв.		Корж			09.01				

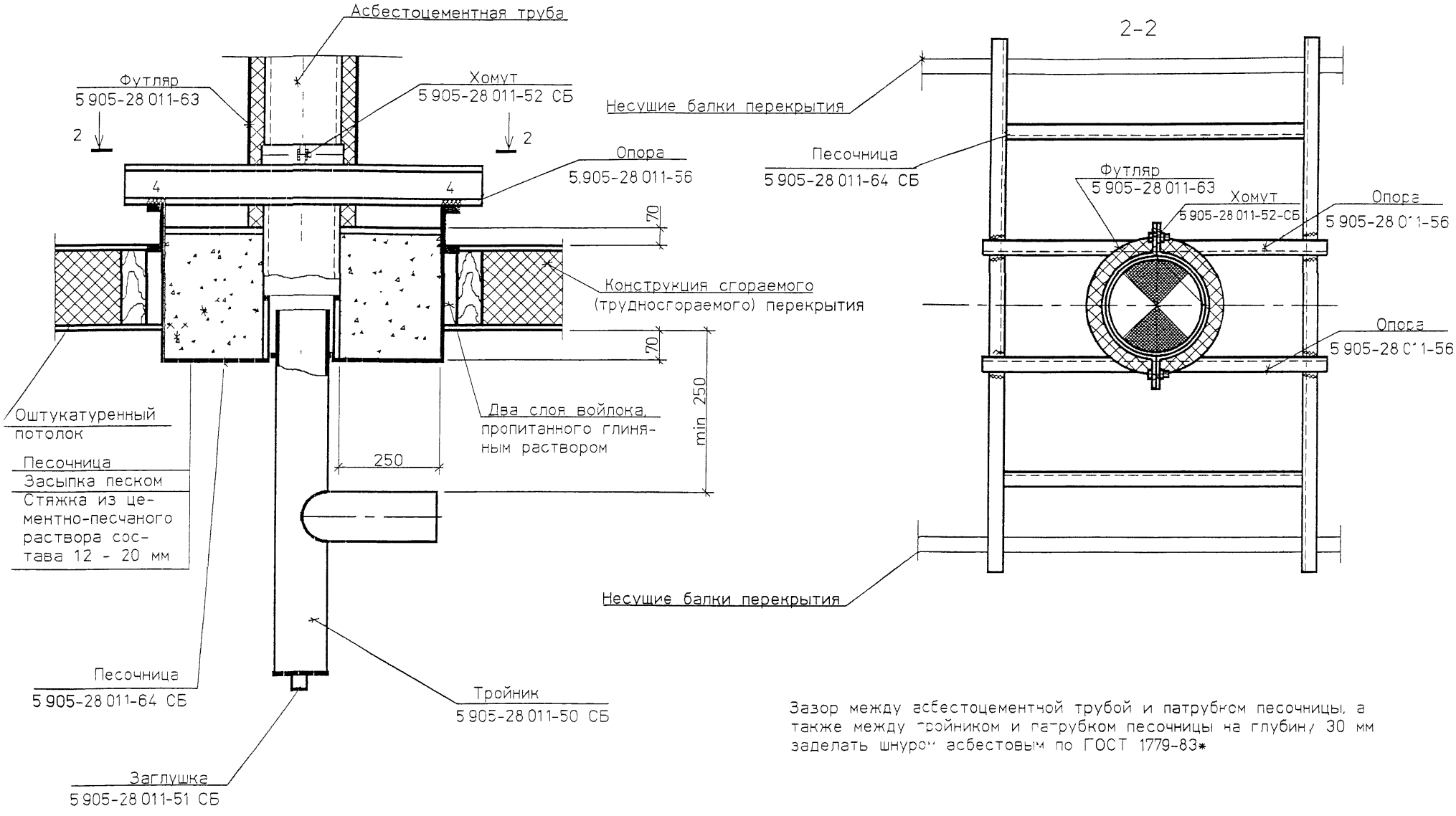

Зазор между асбестоцементной трубой и патрубком песочницы, а также между тройником и патрубком песочницы на глубину 30 мм заделать шнуром асбестовым по ГОСТ 1779-83*

Изм.	Кол уч	Лист	№ док	Подп	Дата
Разраб		Мокрецов			09.01
Провер		Антонова			09.01
Н.контр		Орехова			09.01
Утв		Корж			09.01

5 905-28 01.1-28

Узел 7

Стадия	Лист	Листов
Р		

СПКБ "Газпроект

2-2

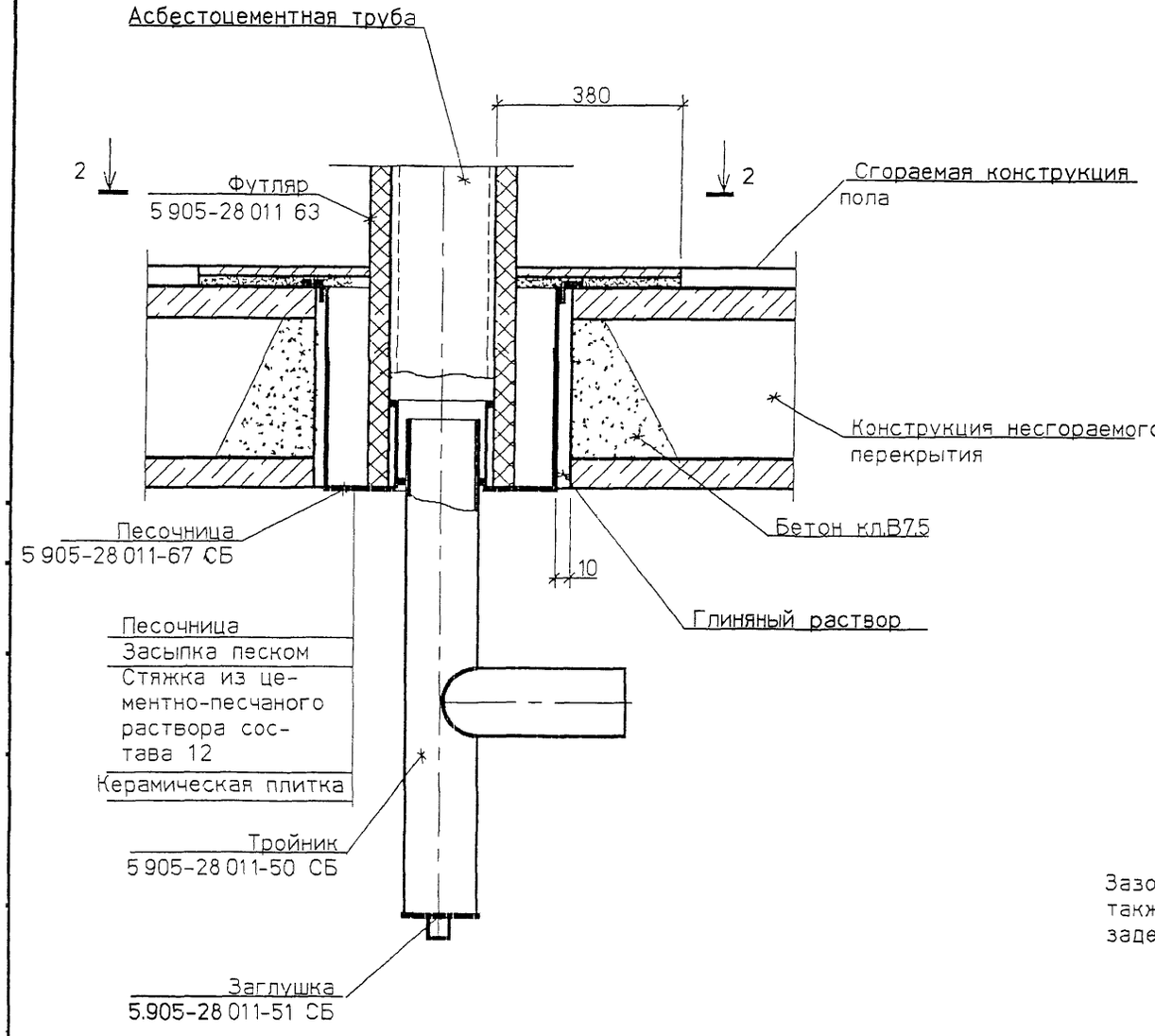

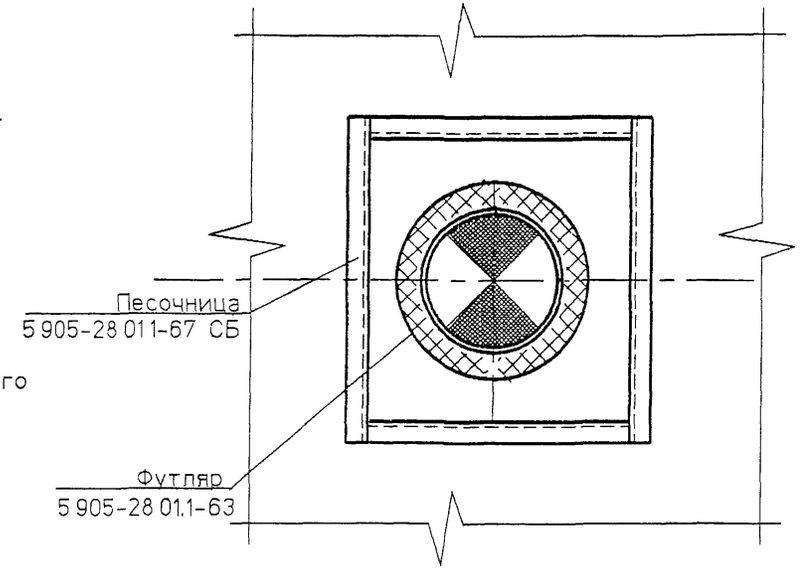

Зазор между асбестоцементной трубой и патрубком песочницы, а также между тройником и патрубком песочницы на глубину 30 мм заделать шнуром асбестовым по ГОСТ 1779-83*

Изм	Кол уч	Лист	№ док	Подп	Дата
Разраб		Мокрецов			09.01
Провер		Антонова			09.01
Н.контр		Орехова			09.01
Утв		Корж			09.01

5.905-28.01.1-29

Узел 8

Стадия	Лист	Листов
Р		1

СПКБ "Газпроект"

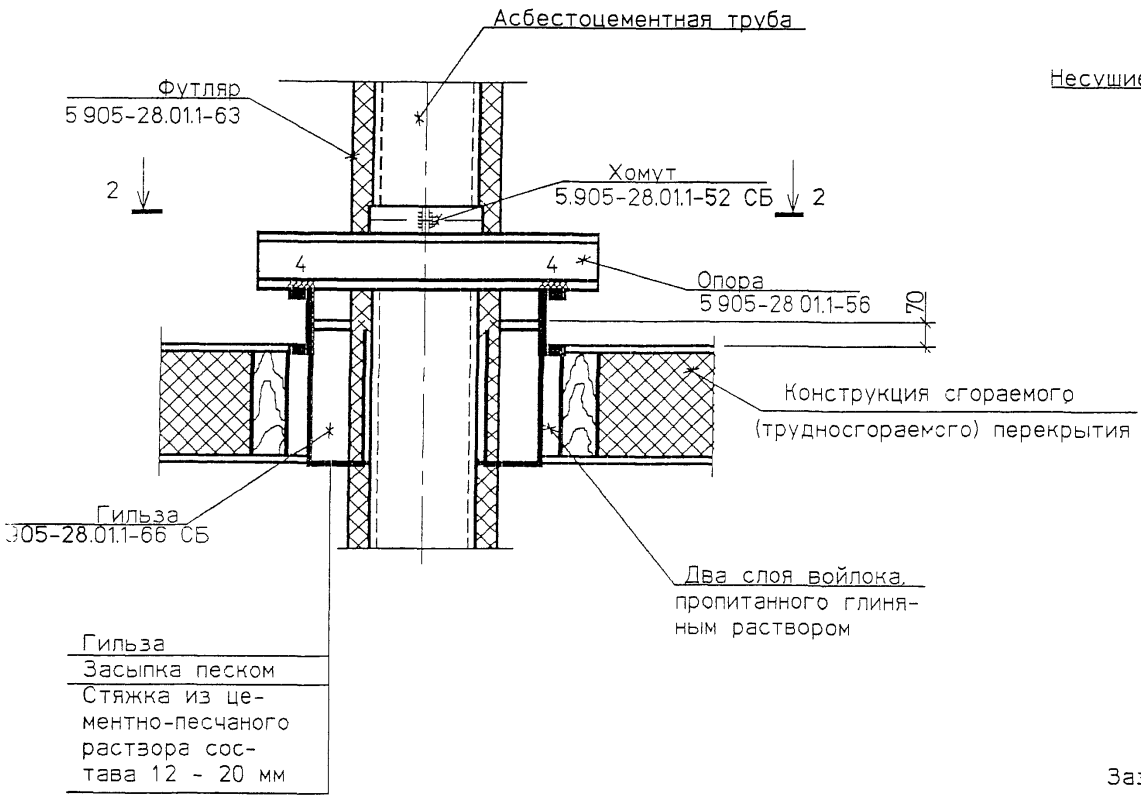

2-2

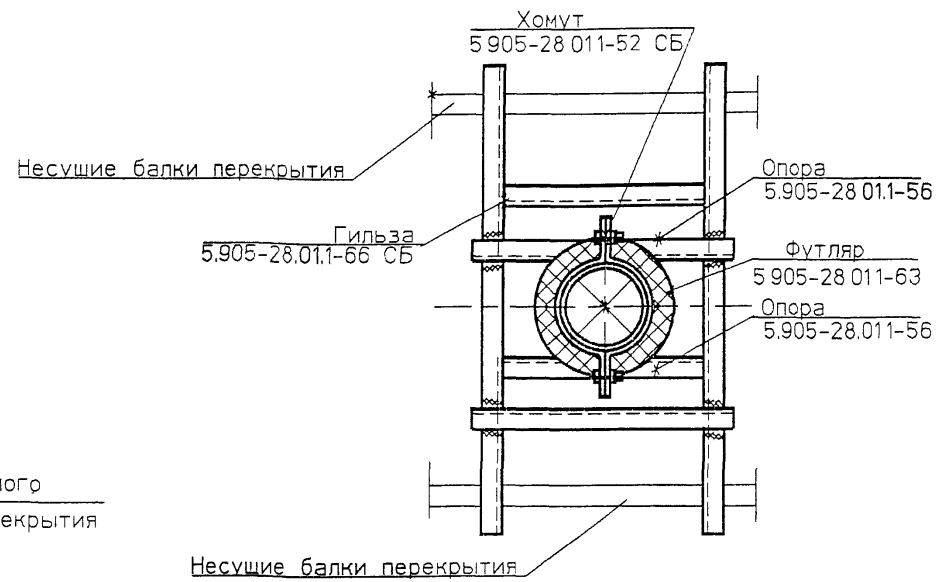

Зазор между асбестоцементной трубой и патрубком гильзы на глубину 30 мм заделать шнуром асбестовым по ГОСТ 1779-83*

Изм	Кол.уч	Лист	№ док	Подп	Дата
Разраб.		Мокрецов			09.01
Провер.		Антонова			09.01
Н.контр.		Орехова			09.01
Утв.		Корж			09.01

5.905-28.01.1-30

Узел 9

Стадия	Лист	Листов
Р		1

СПКБ "Газпроект"

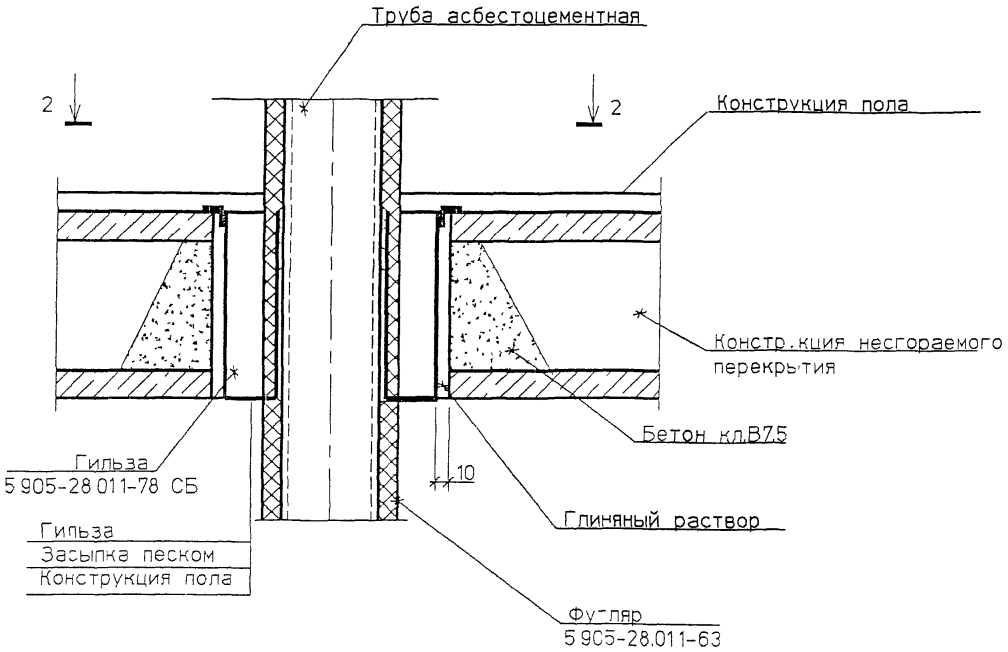

2-2

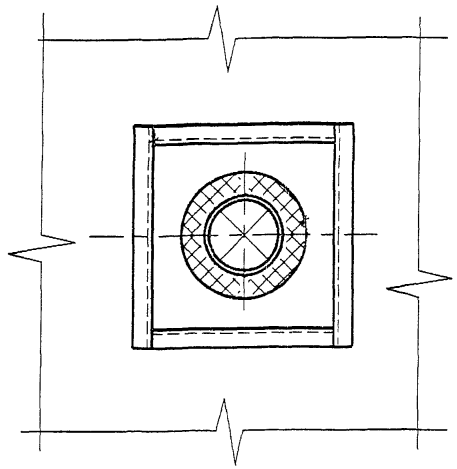

Зазор между асбестоцементной трубой и патрубком гильзы на глубину 30 мм заделать шнуром асбестовым по ГОСТ 1779-83*

Изм	Кол уч	Лист	№ док	Подп	Дата
Разраб		Мокрецов			09.01
Провер		Антонова			09.01
Н контр.		Орехова			09.01
Утв		Корж			09.01

5 905-28.01.1-31

Узел 10

Стадия	Лист	Листов
Р		1

СПКБ "Газпроект"

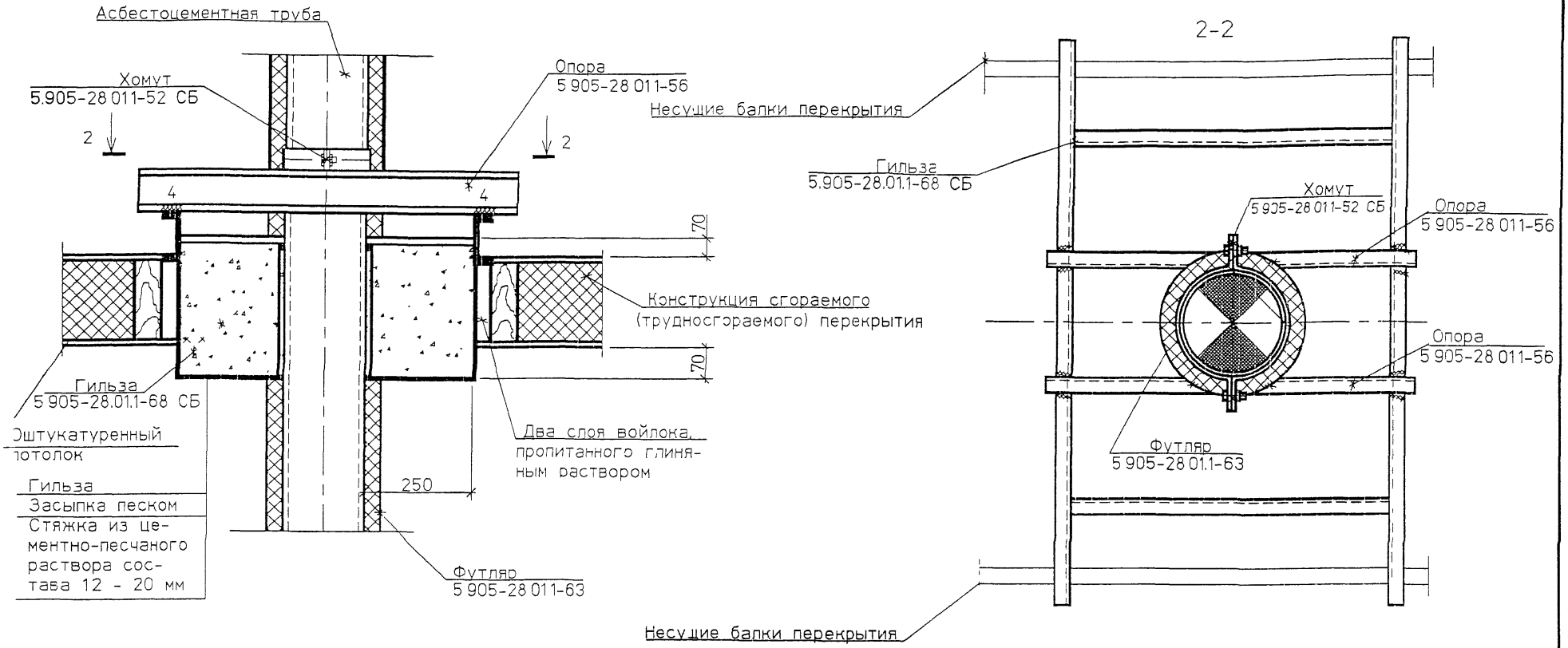

Изм	Кол уч	Лист	№ док	Подп	Дата
Разраб		Мокрецов			09.01
Провер		Антонова			09.01
Н контр		Орехова			09.01
Утв		Корж			09.01

5 905-28.01.1-32

Узел 11

Стадия	Лист	Листов
Р		1

СПКБ "Газпроект"

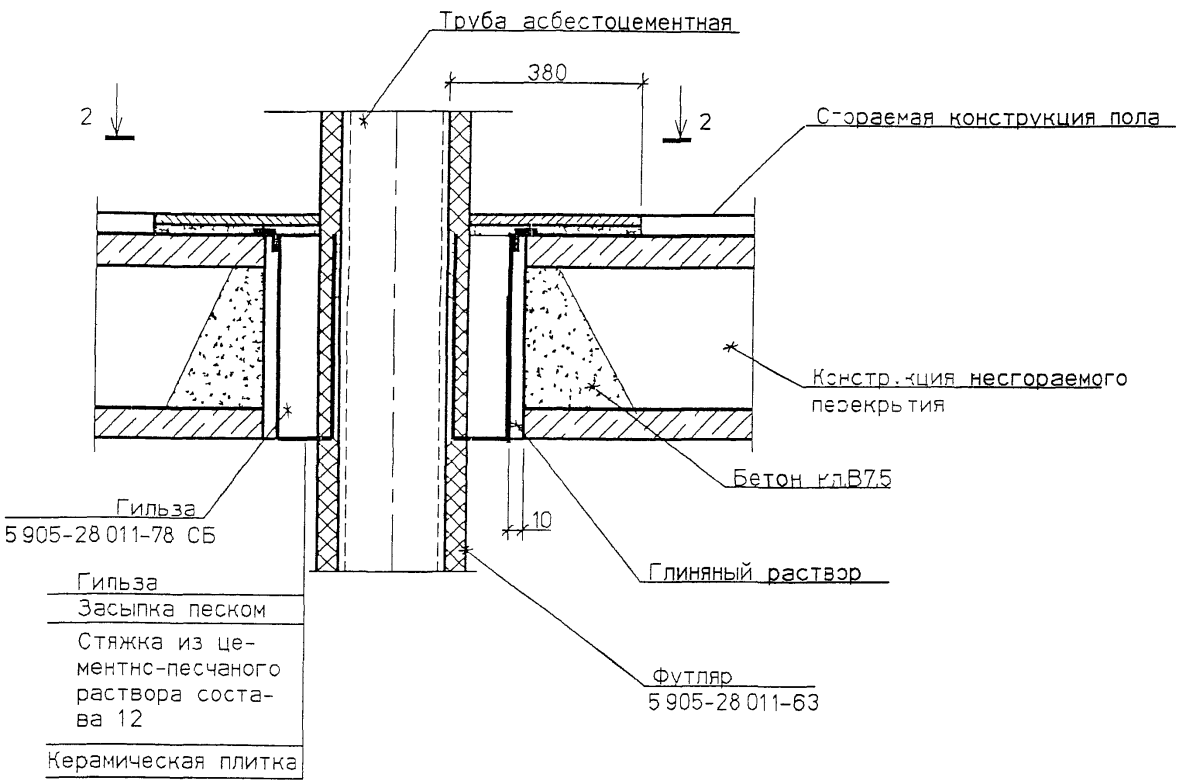

2-2

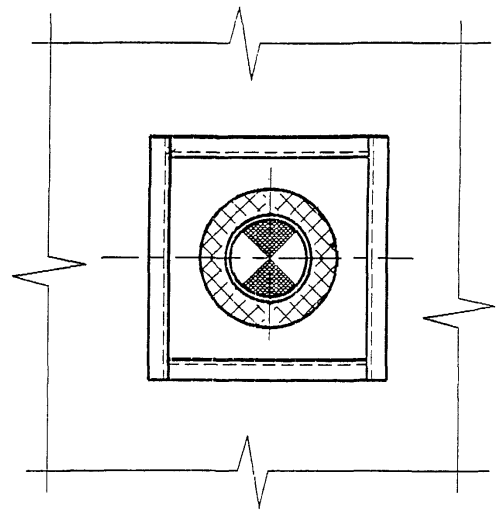

Зазор между асбестоцементной трубой и патрубком гильзы на глубину 30 мм заделать шнуром асбестовым по ГОСТ 1779-83*

Изм	Кол уч	Лист	№ док	Подп	Дата
Разраб		Мокрецов			0901
Провер		Антонова			0901
Н контр		Орехова			09.01
Утв		Корж			0901

5 905-28.01.1-33

Узел 12

Стадия	Лист	Листов
Р		1

СПКБ "Газпроект"

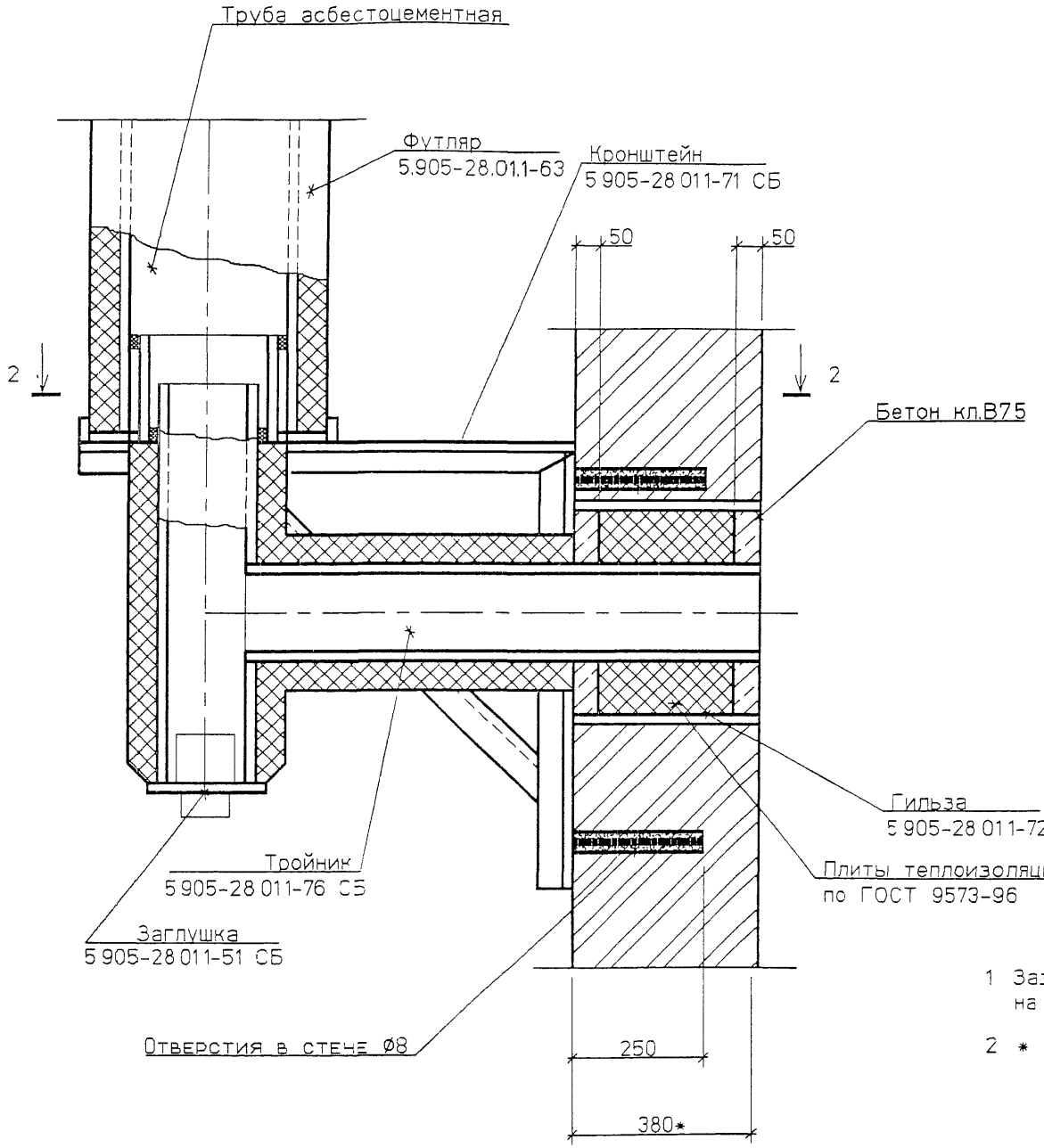

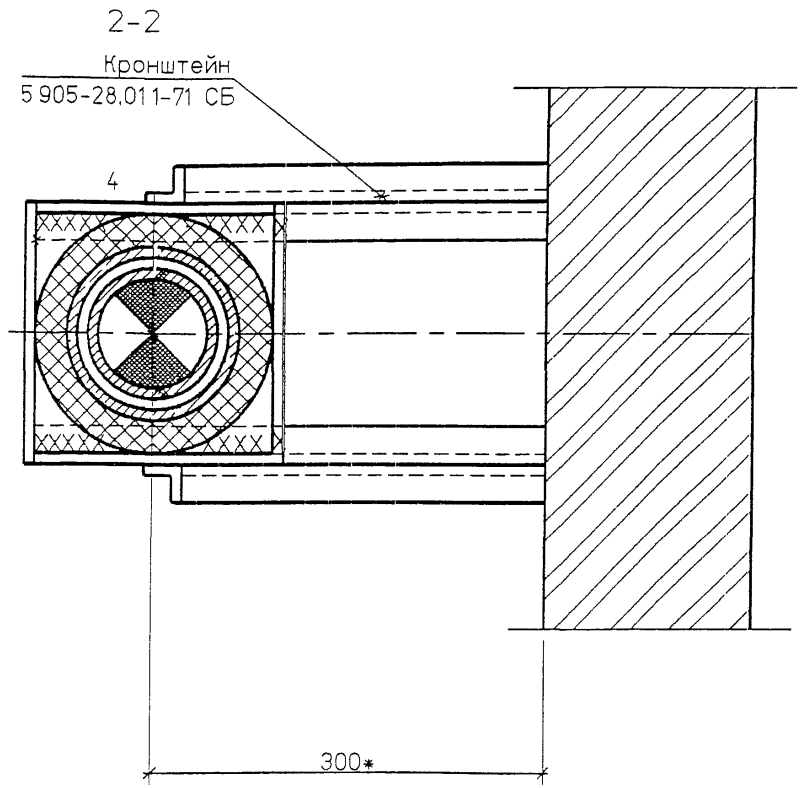

1 Зазор между асбестоцементной трубой и патрубком гильзы на глубину 30 мм заделать шнуром асбестовым по ГОСТ 1779-83*

2 * Размер для справок

						5.905-28.01.1-34	
Изм	Кол уч	Лист	№ док	Подп	Дата		
Разраб.		Мокрецов			09.01	Узел 13	Стадия: Р; Лист: ; Листов: 1
Провер.		Антонова			09.01		
Н.контр.		Орехова			09.01		СПКБ "Газпроект"
Утв.		Корж			09.01		

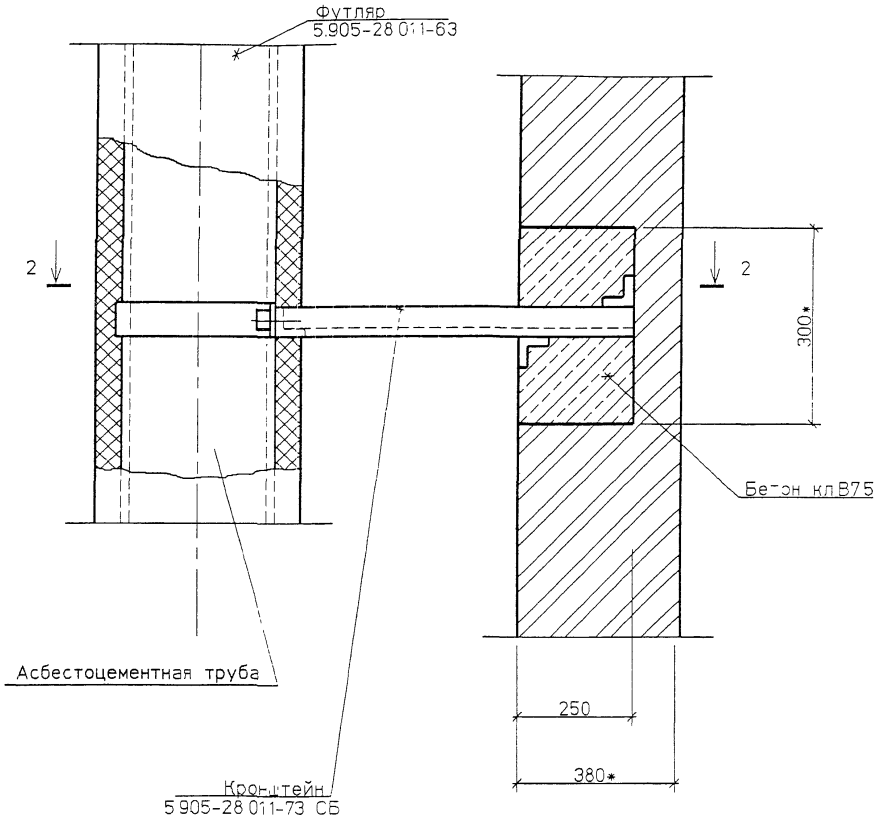

2-2

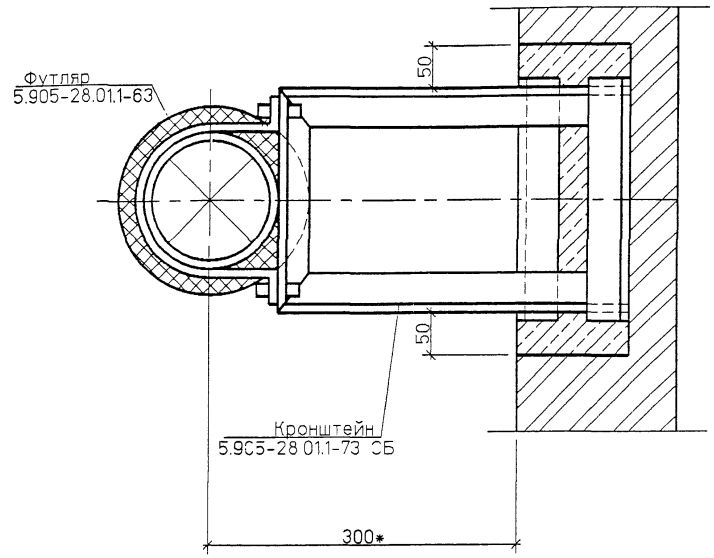

* Размер для справок

Изм	Кол.уч.	Лист	№ док.	Подп.	Дата
Разраб.		Мокрецов			09.01
Провер.		Антонова			09.01
Н.контр.		Орехова			09.01
Утв.		Корж			09.01

5.905-28.01.1-35

Узел 14

Стадия	Лист	Листов
Р		1

СПКБ "Газпроект"

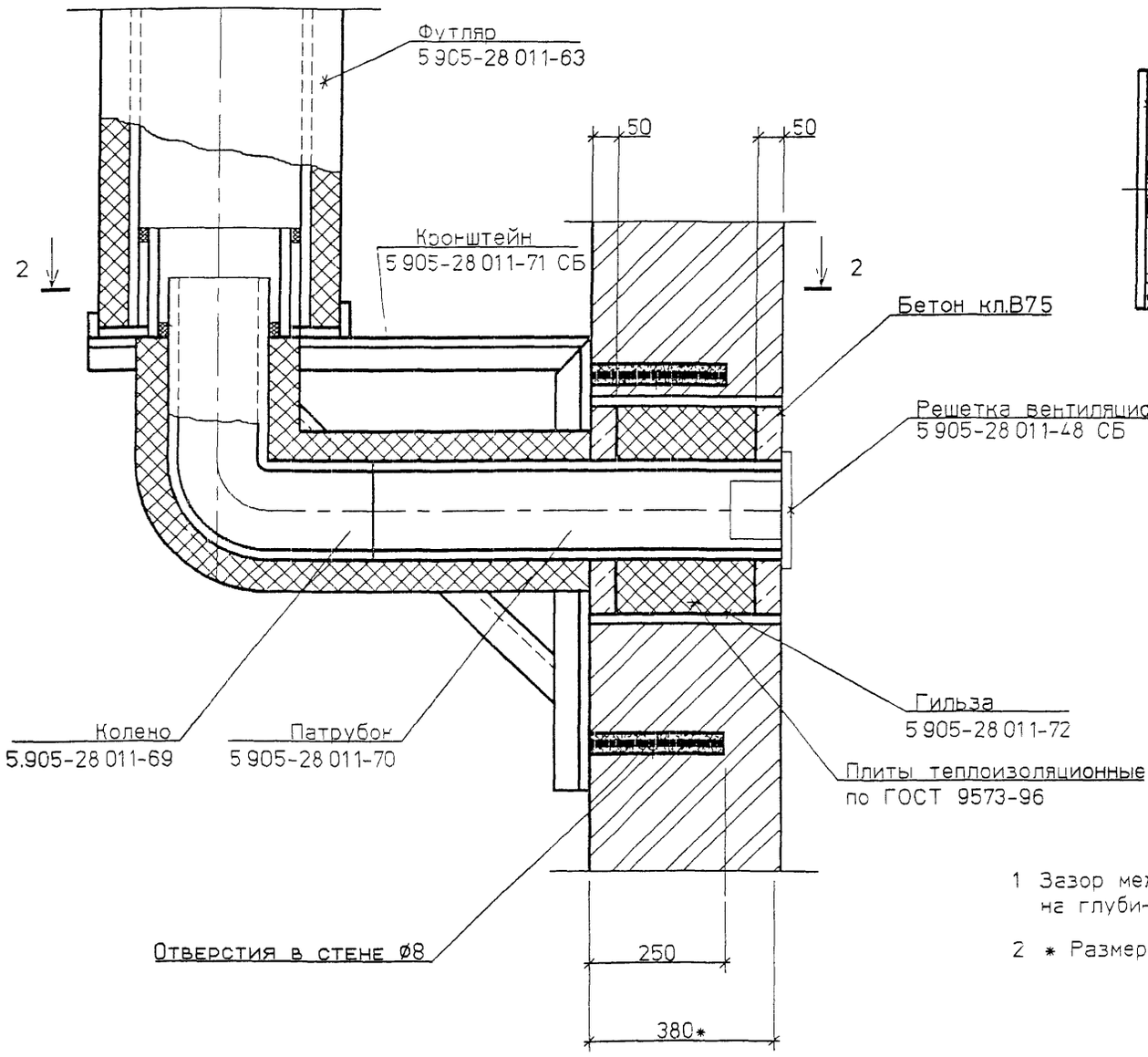

2-2

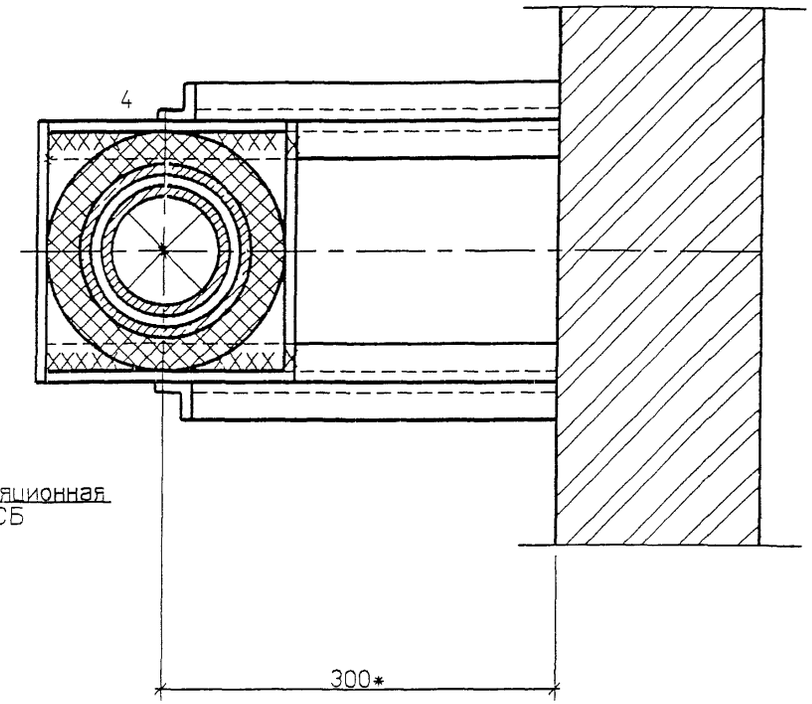

1 Зазор между асбестоцементной трубой и патрубком гильзы на глубину 30 мм заделать шнуром асбестовым по ГОСТ 1779-83*

2 * Размер для справок

						5 905-28 01 1-36
Изм	Кол уч	Лист	№ док	Подп	Дата	
Разраб		Мокрецов			09 01	Узел 15
Провер		Антонова			09 01	Стадия: Р; Лист: ; Листов: 1
Н контр		Орехова			09 01	СПКБ "Газпроект"
Утв		Корж			09 01	

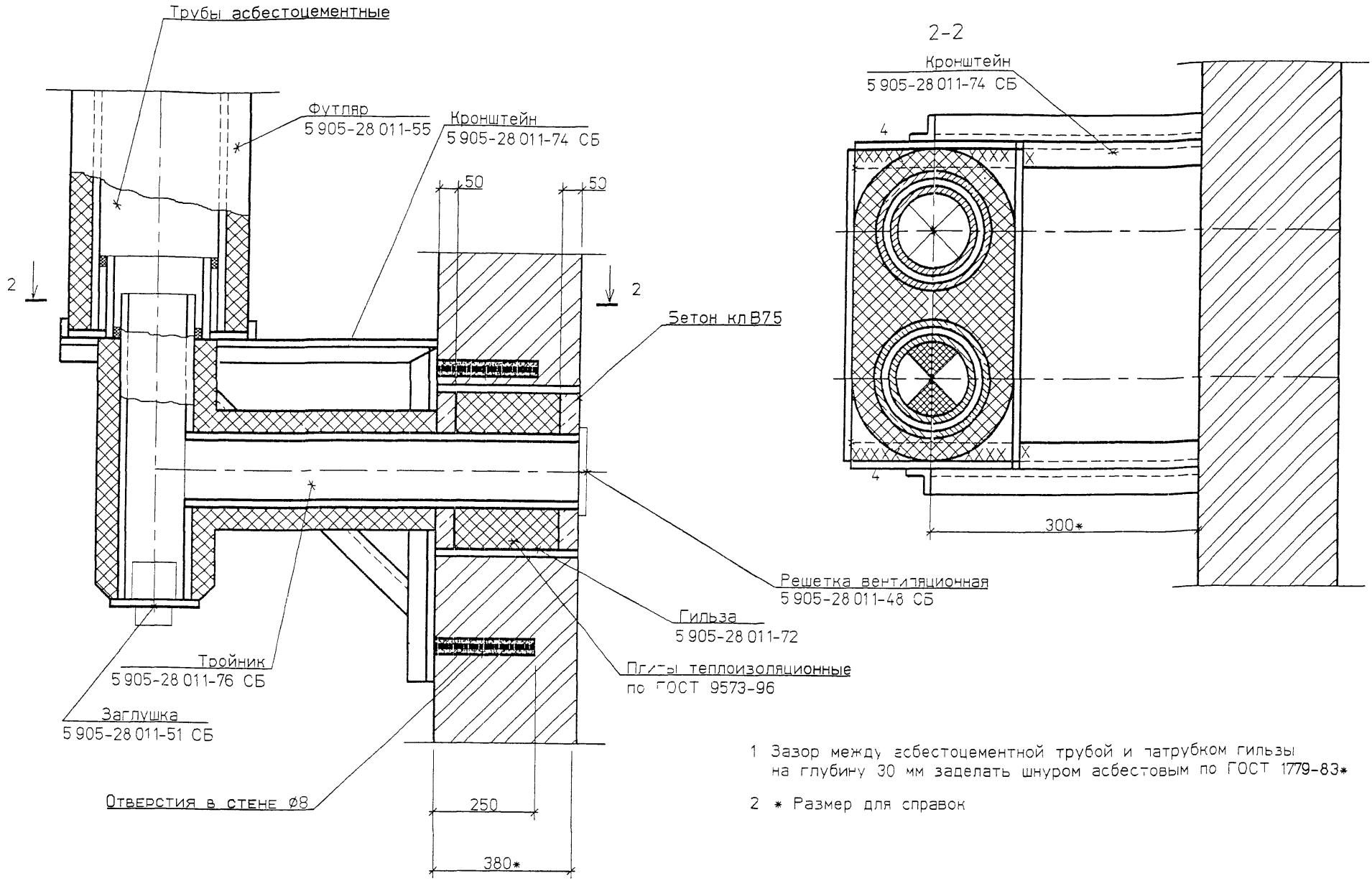

1 Зазор между асбестоцементной трубой и патрубком гильзы на глубину 30 мм заделать шнуром асбестовым по ГОСТ 1779-83*

2 * Размер для справок

Изм	Кол уч	Лист	№ док	Подп	Дата
Разраб		Мокрецов			09.01
Провер		Антонова			09.01
Н контр		Орехова			09.01
Утв		Корж			09.01

5 905-28.01.1-37

Узел 16

Стадия	Лист	Листов
Р		1

СПКБ "Газпроект"

2-2

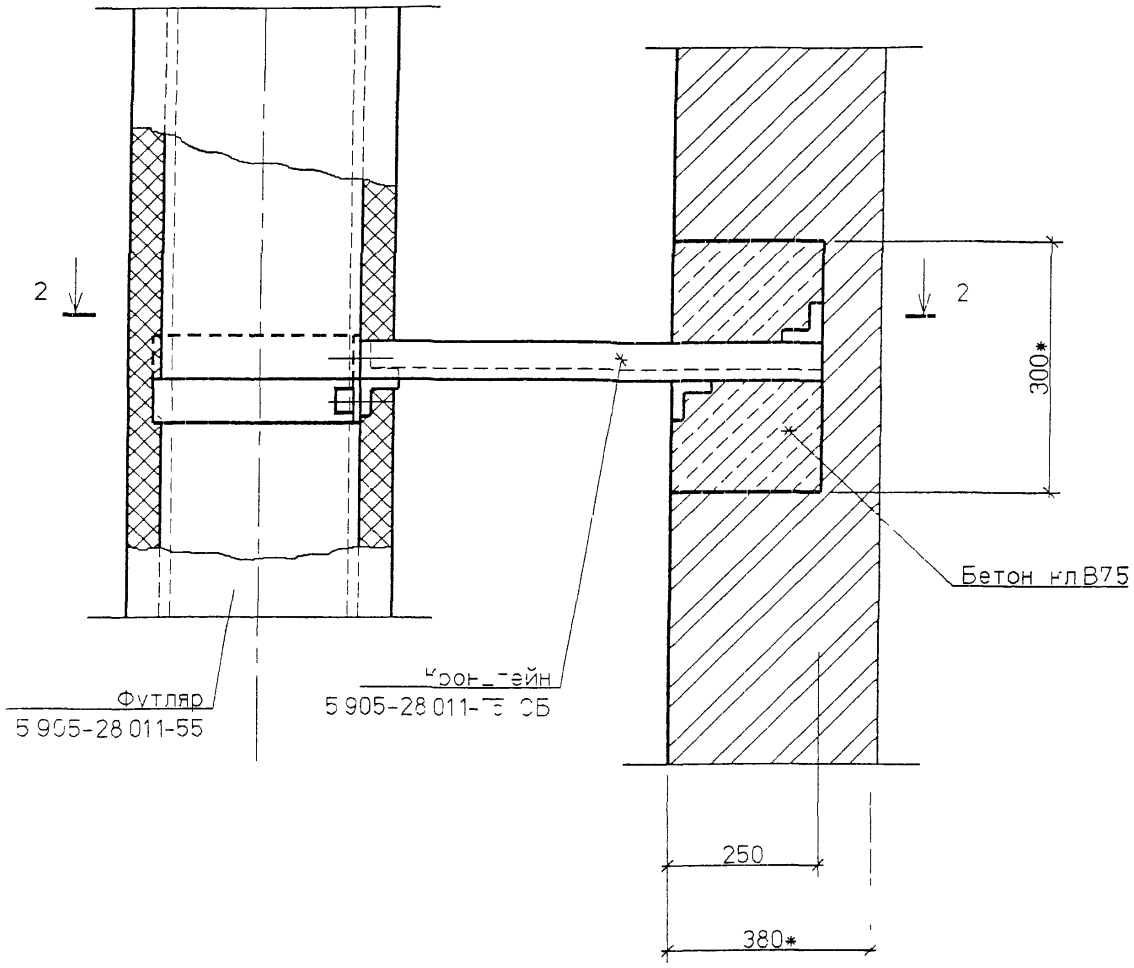

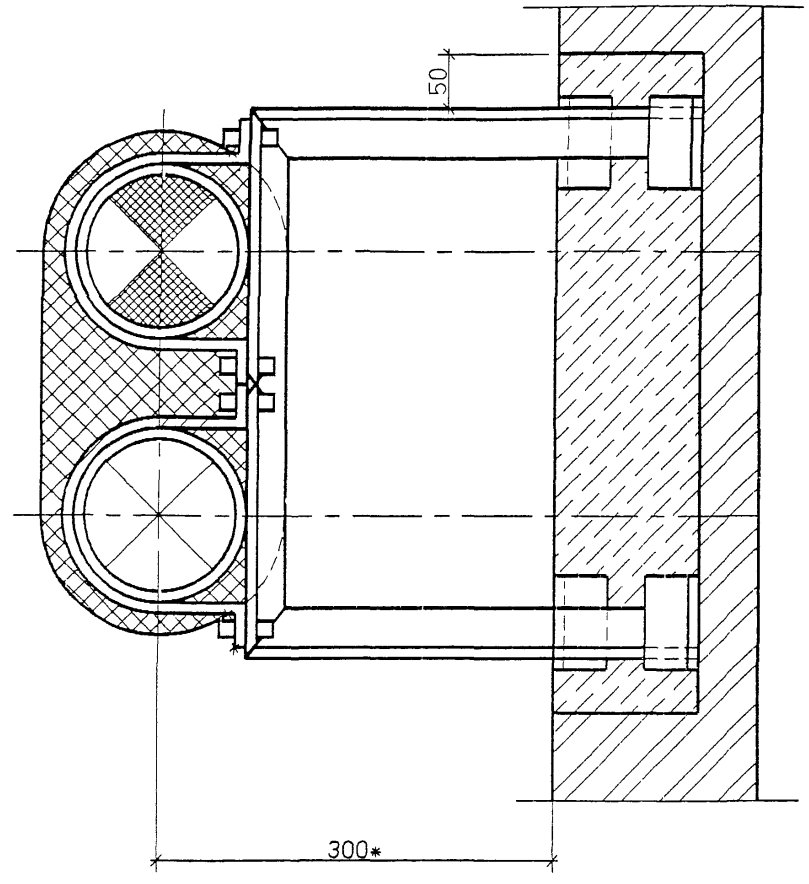

* Размер для справок

Изм	Кол.уч.	Лист	№ док.	Подп.	Дата
Разраб		Мокрецов			09.01
Провер		Антонова			09.01
Н.контр.		Орехова			09.01
Утв.		Корж			09.01

5.905-28 01 1-38

Узел 17

Стадия	Лист	Листов
Р		1

СПКБ "Газпроект"

узел стыковки асбестоцементных труб

высота оголовка канала в зависимости от расположения относительно конька крыши

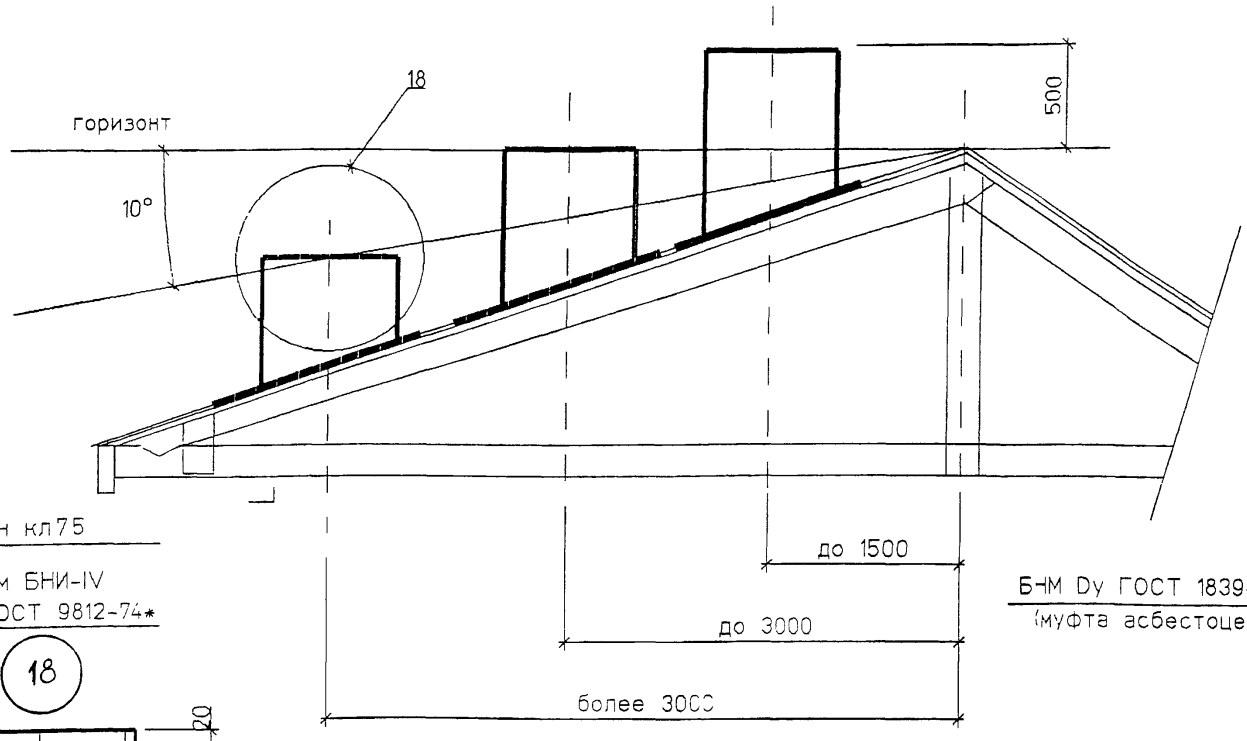

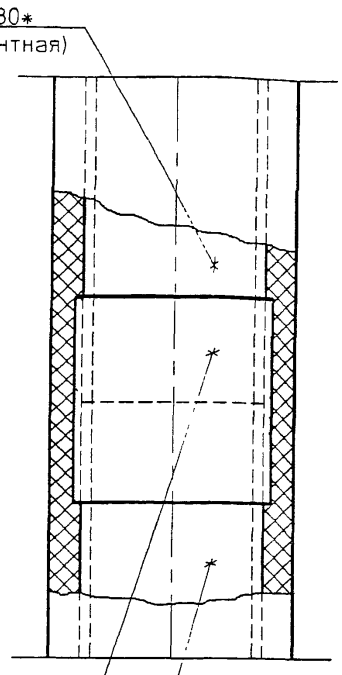

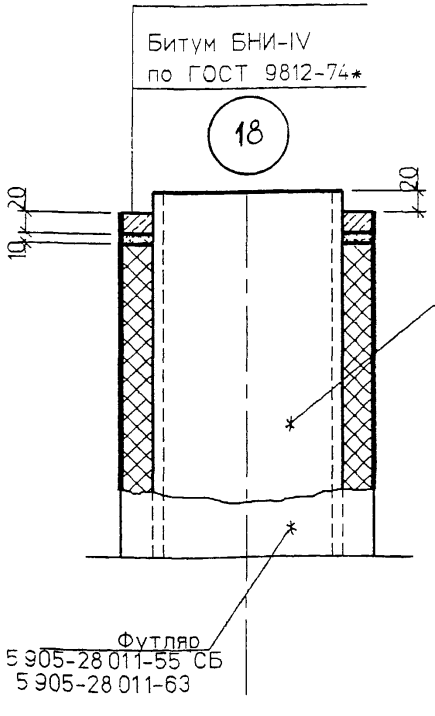

Обозначение	Dy. мм
5 905-28 01.1-УД	150
-01	200
-02	300

1 Высота дымовых труб от колосниковой решетки до устья должна быть не менее 5 метров
2 Необходимо предусматривать возвышение дымовых труб на 500 мм
 а) выше верхней точки здания, пристроенного к отапливаемому зданию;
 б) выше верхней плоскости ветровой тени более высокого рядом стоящего здания или сооружения
3 Зазор между асбестоцементными трубами и стенками муфты на глубину 30мм заделать шнуром асбестовым по ГОСТ 1779-83*

Изм	Кол уч	Лист	№ док	Подп	Дата
Разраб.		Мокрецов			09.01
Провер.		Антонова			09.01
Н.контр.		Орехова			09.01
Утв.		Корж			09.01

5.905-28.01.1-39

Высота оголовка каналов над кровлей Узел стыковки асбестоцементных труб Узел 18

Стадия	Лист	Листов
Р		1

СПКБ "Газпроект"

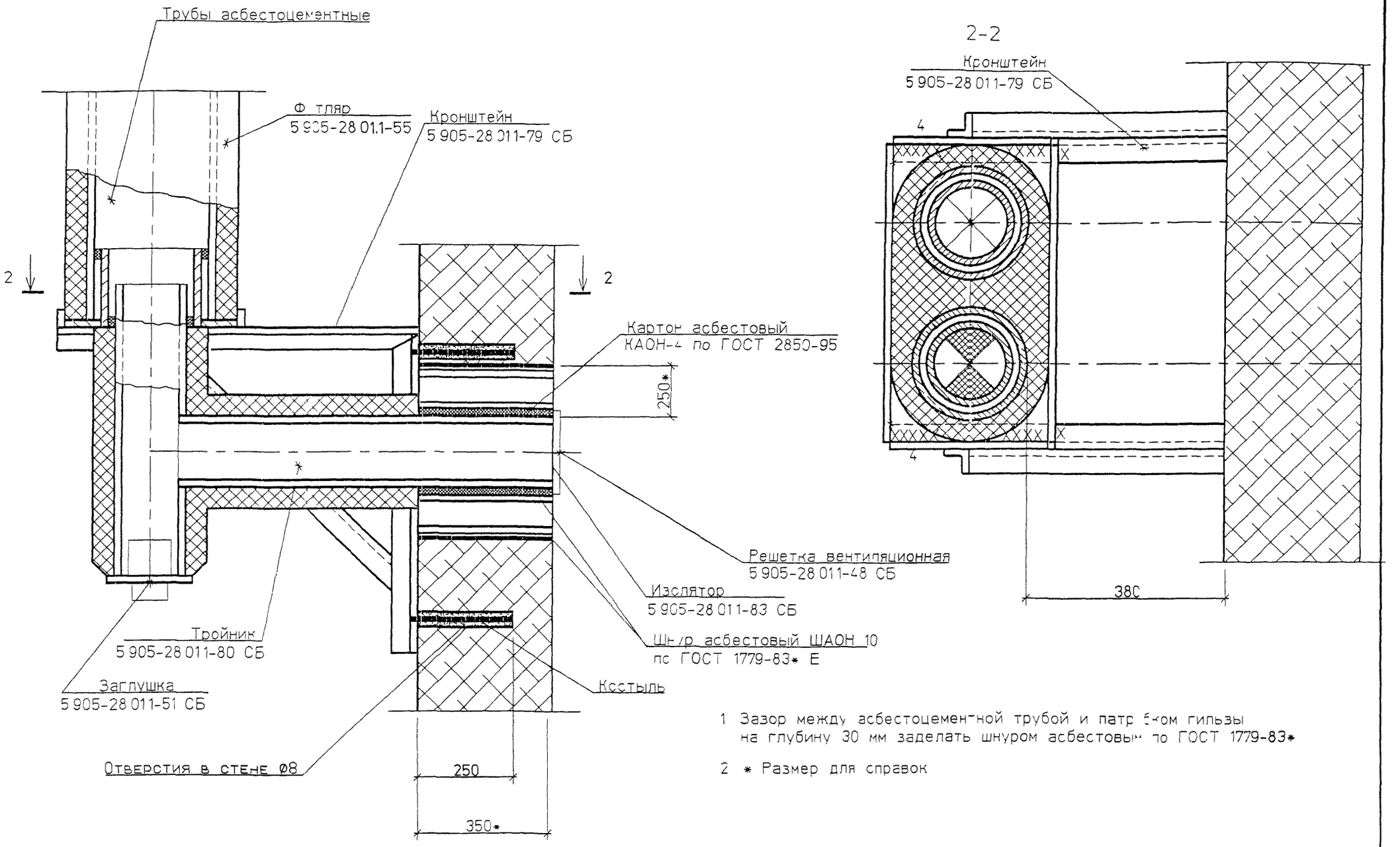

1 Зазор между асбестоцементной трубой и патрубком гильзы на глубину 30 мм заделать шнуром асбестовым по ГОСТ 1779-83*

2 * Размер для справок

Изм	Кол уч	Лист	№ док	Подп	Дата
Разраб		Мокрецов			03.01
Провер		Антонова			09.01
Н контр		Орехова			09.01
Утв		Корж			09.01

5 905-28 01 1-40

Узел 19

Стадия	Лист	Листов
Р		1

СПКБ "Газпроект

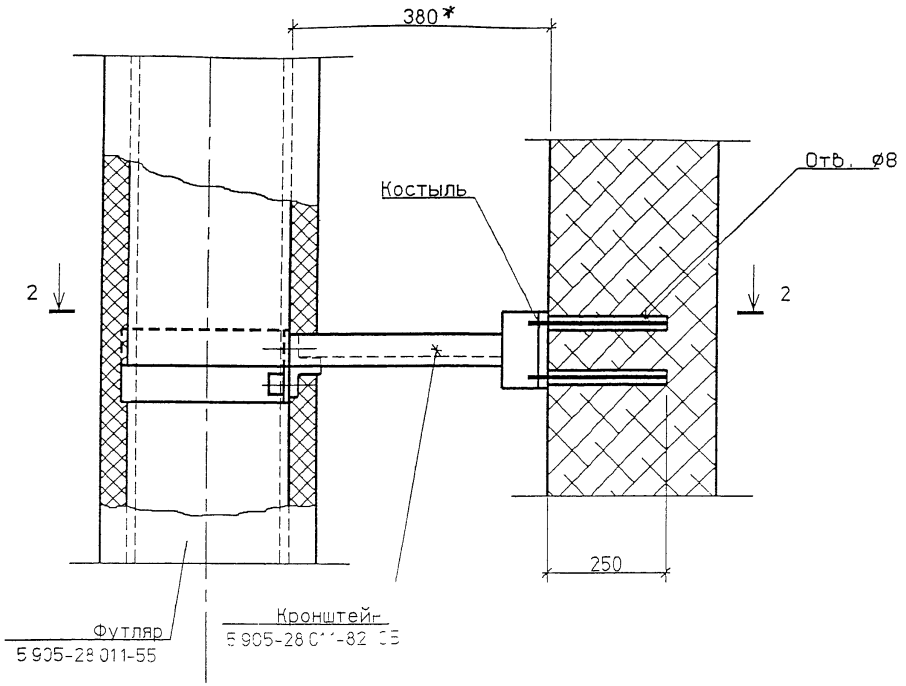

2-2

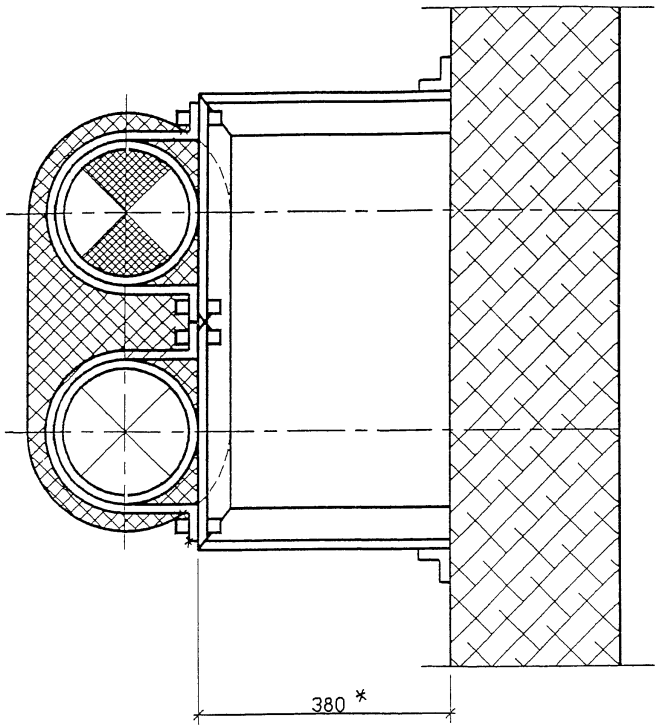

* Размер для справок.

						5.905-28.01.1-41	
Изм	Кол уч	Лист	№ док	Подп	Дата		
Разраб.		Мокрецова			09.01	Узел 20	Стадия: Р; Лист: ; Листов: 1
Провер.		Антонова			09.01		
Н.контр.		Орехова			09.01		СПКБ "Газпроект"
Утв.		Корж			09.01		

2-2

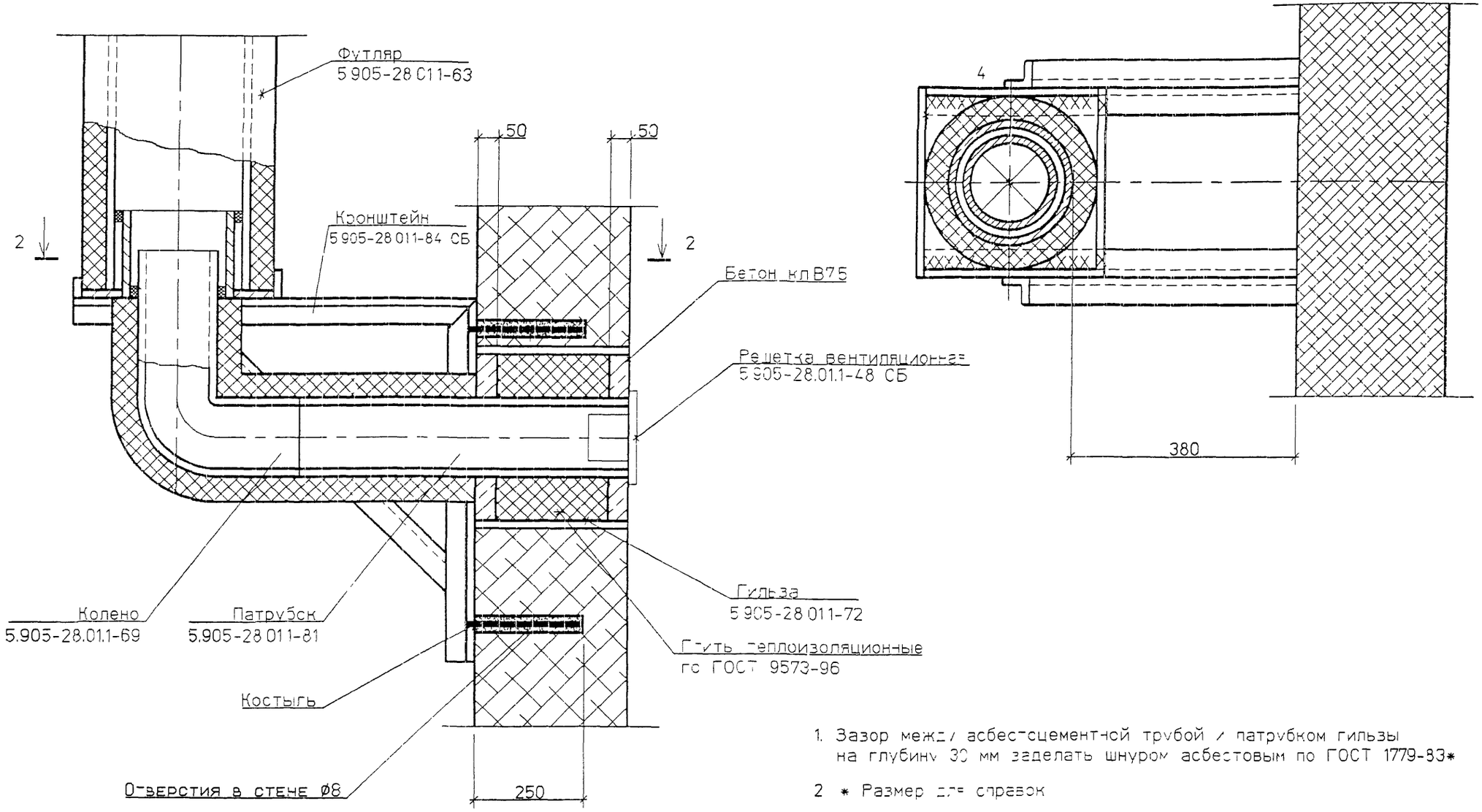

1. Зазор между асбестоцементной трубой и патрубком гильзы на глубину 30 мм заделать шнуром асбестовым по ГОСТ 1779-83*

2 * Размер для справок

Изм	Кол.уч.	Лист	№ док.	Подп.	Дата
Разраб.		Мокрецов			09.01
Провер		Антонова			09.01
Н.контр		Орехова			09.01
Утв		Корж			09.01

5.905-28.01.1-42

Узел 21

Стадия	Лист	Листов
Р		1

СПКБ "Газпроект"

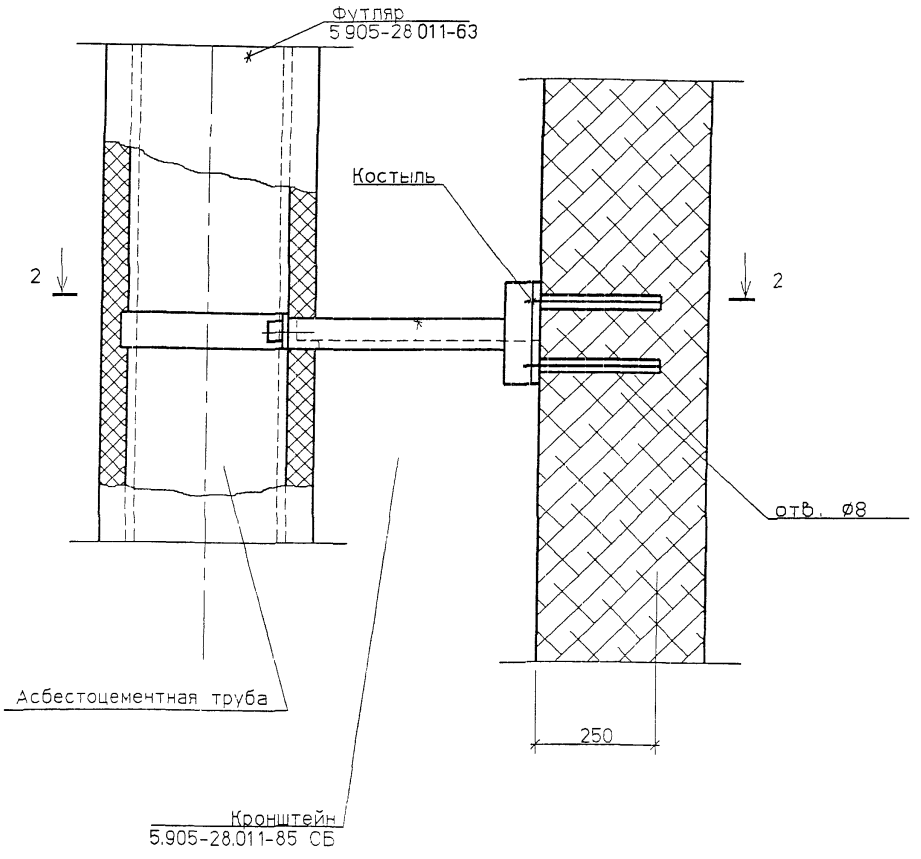

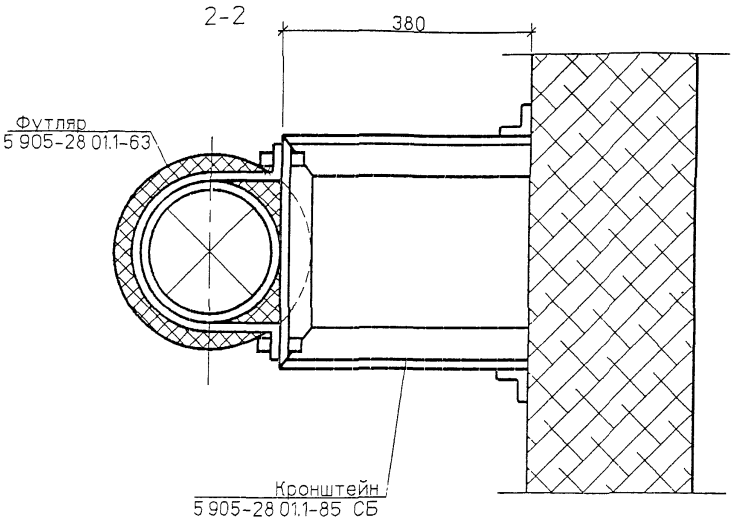

* Размер для справок.

Изм.	Кол.уч.	Лист	№ док.	Подп.	Дата
Разраб.		Мокрецов			09.01
Провер.		Антонова			09.01
Н.контр.		Орехова			09.01
Утв.		Корж			09.01

5.905-28.01.1-43

Узел 22

Стадия	Лист	Листов
Р		1

СПКБ "Газпроект"

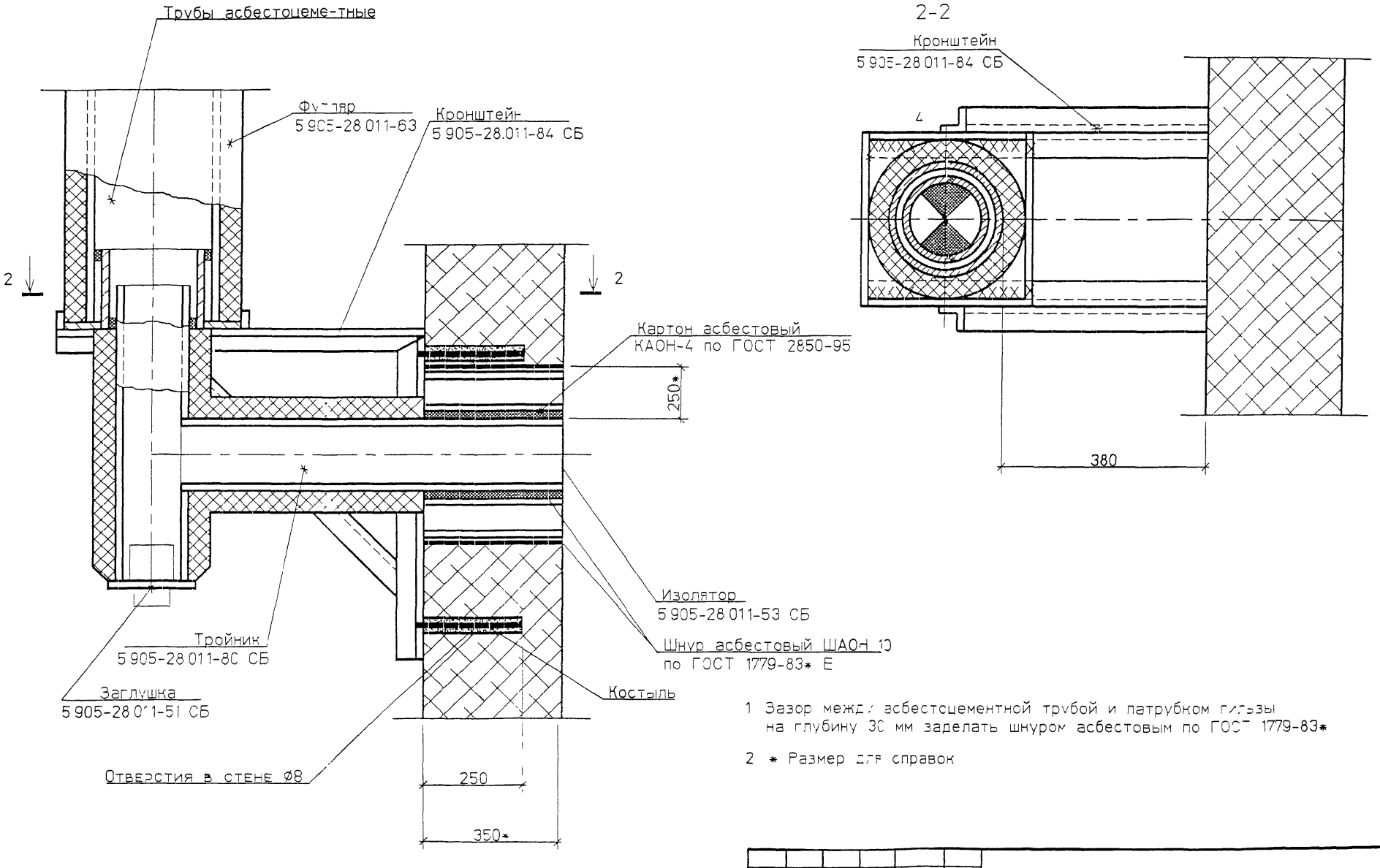

1 Зазор между асбестоцементной трубой и патрубком гильзы на глубину 30 мм заделать шнуром асбестовым по ГОСТ 1779-83*

2 * Размер для справок

Изм	Кол уч	Лист	№ док	Подп	Дата
Разраб		Мокрецов			09.01
Провер		Антонова			09.01
Н.контр		Орехова			09.01
Утв		Корж			09.01

5.905-28.01 1-44

Узел 23

Стадия	Лист	Листов
Р		1

СПКБ "Газпроект"

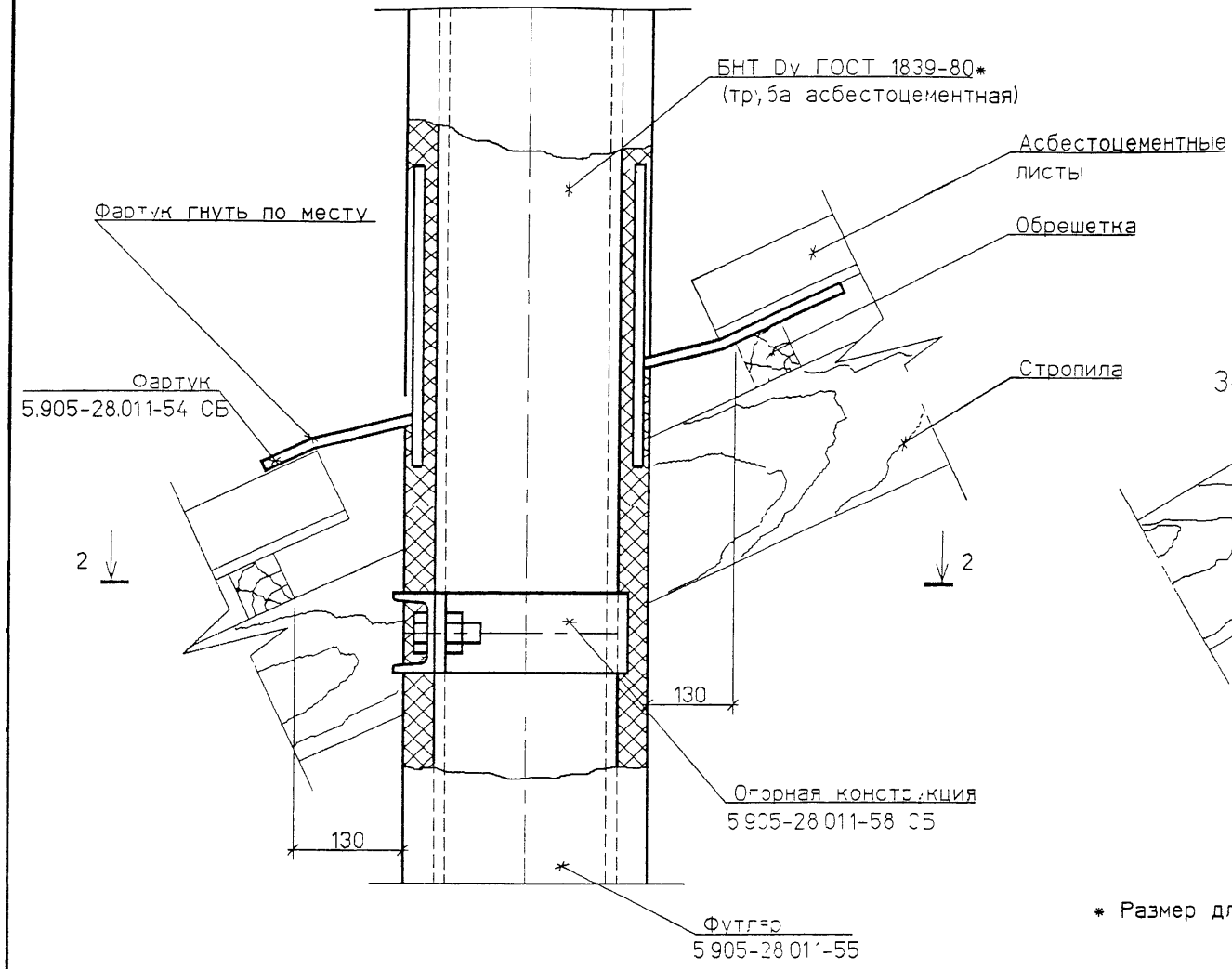

3-3

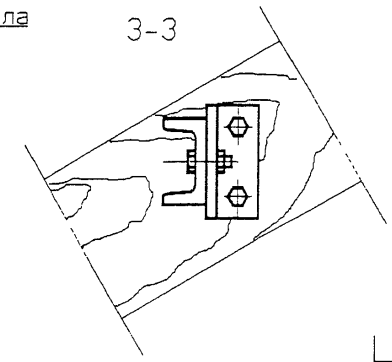

2-2

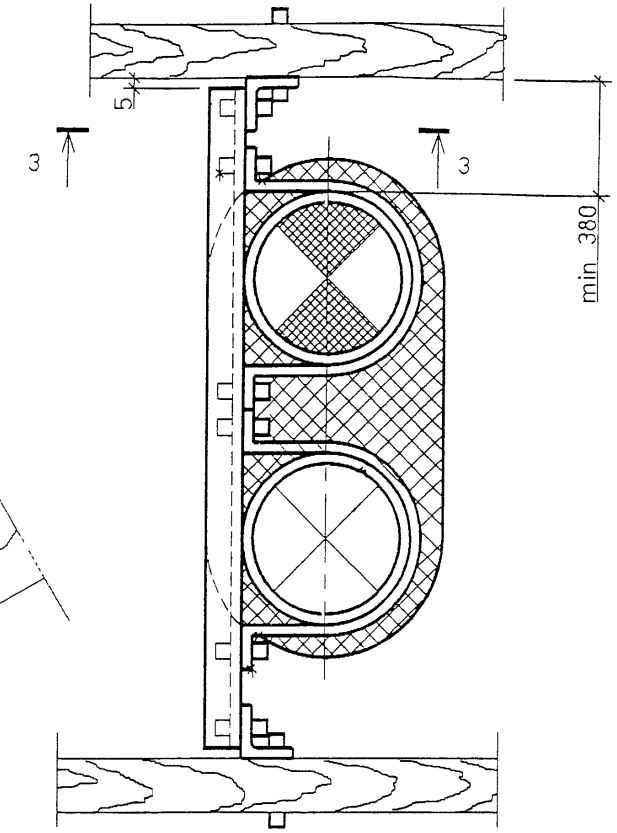

* Размер для справок

Обозначение	Dy мм
5 905-28 01.1-УД	150
-01	200
-02	300

Изм	Кол уч	Лист	№ док	Подп	Дата
Разраб		Мокрецов			09.01
Провер		Антонова			09.01
Н.контр		Орехова			09.01
Утв		Корж			09.01

5 905-28.01 1-45

Узел прохода через кровлю вентиляционного и дымового каналов

Стадия	Лист	Листов
Р		1

СПКБ "Газпроект"

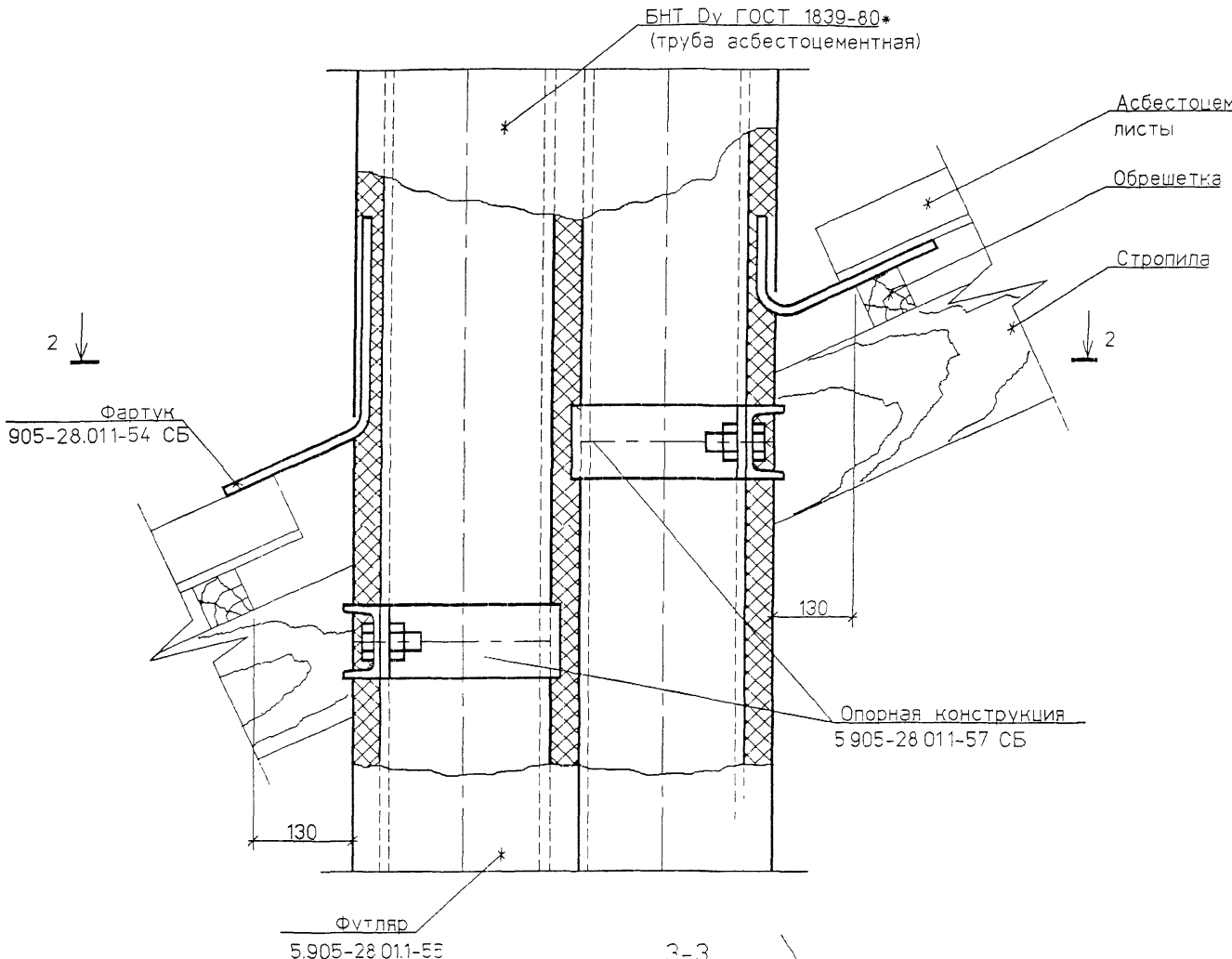

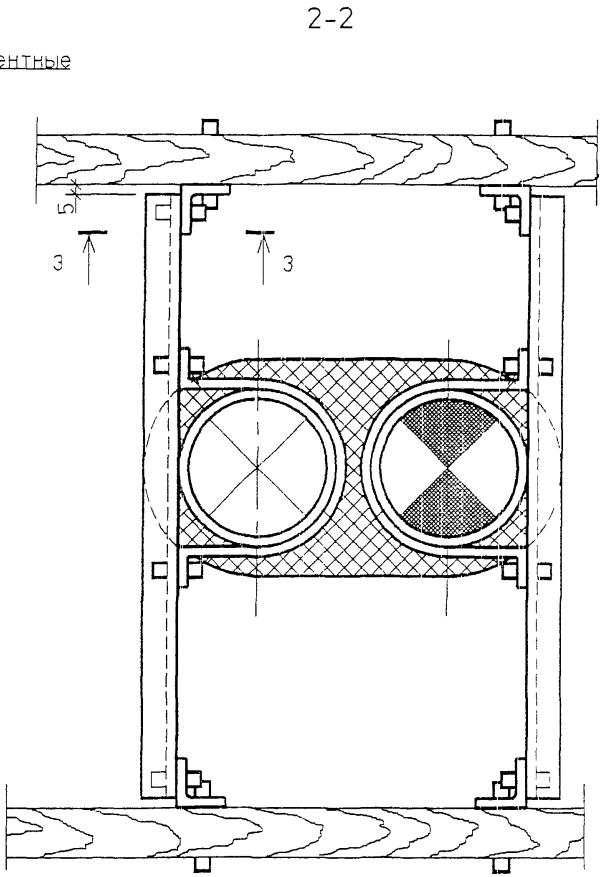

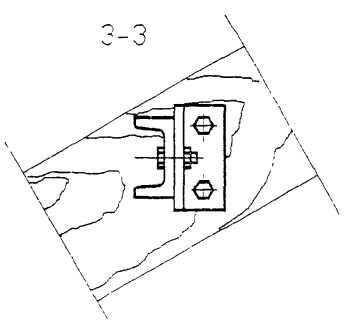

Обозначение	Dy, мм
5.905-28.01.1-УД	150
-01	200
-02	300

Изм	Кол.уч	Лист	№ док.	Подп.	Дата
Разраб		Мокрецов			09.01
Провер		Антонова			09.01
Н.контр.		Орехова			09.01
Утв.		Корж			09.01

5.905-28.01.1-46

Узел прохода через кровлю вентиляционного и дымового каналов

Стадия	Лист	Листов
Р		1

СПКБ "Газпроект

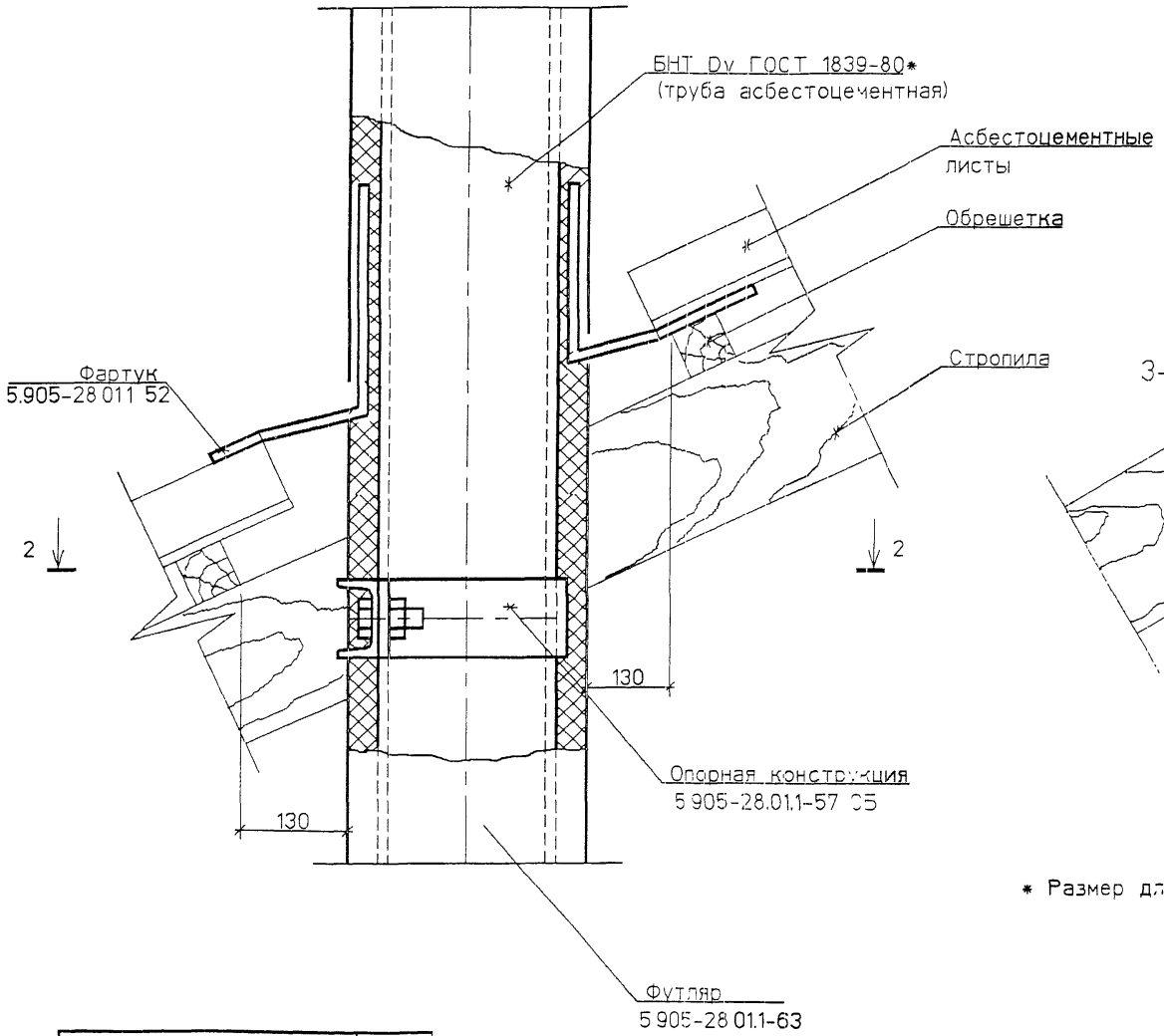

3-3

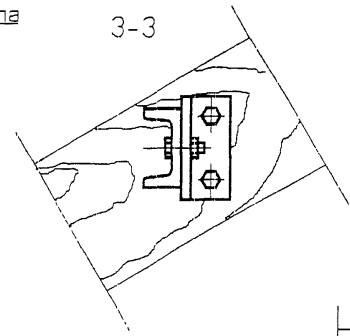

2-2

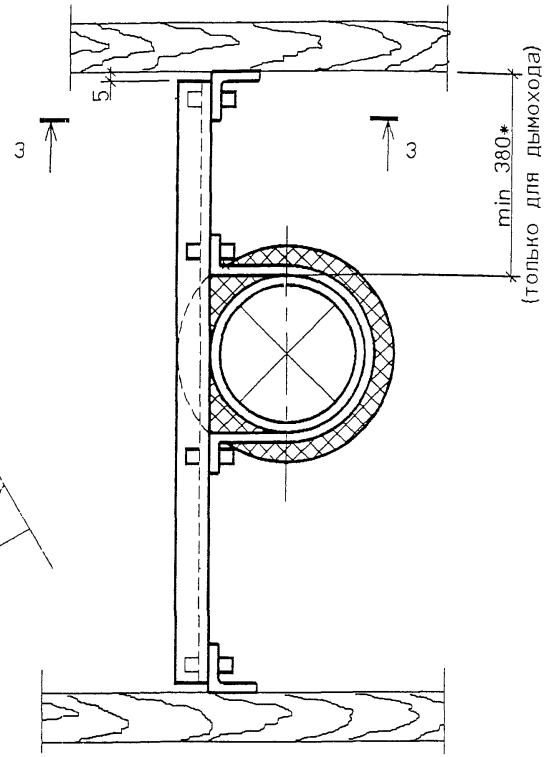

* Размер для справок.

Обозначение	Dy, мм
5 905-28 011-УД	150
-01	200
-02	300

Изм	Кол уч	Лист	№ док	Подп	Дата
Разраб		Мокрецов			09.01
Провер		Антонова			09.01
Н.контр		Орехова			09.01
Утв		Корж			09.01

5.905-28.01.1-47

Узел прохода через кровлю вентиляционного или дымового каналов

Стадия	Лист	Листов
Р		1

СПКБ "Газпроект"

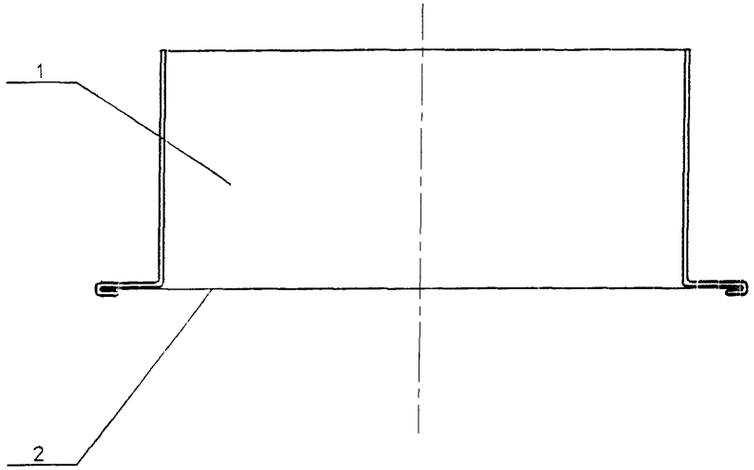

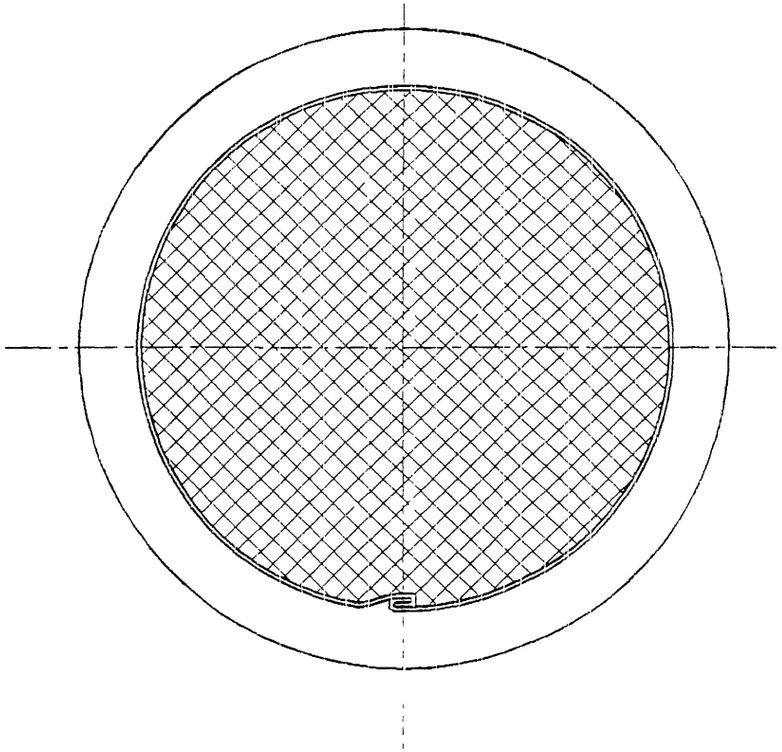

Обозначение	Масса, кг, при установке в перекрытии			Масса, кг, при установке в стене		
	Условный проход асбестоцементной трубы, Dy, мм			Условный проход асбестоцементной трубы, Dy, мм		
	150	200	300	150	200	300
5.905-28.01.1-48	0,14	—	—	—	—	—
-01	—	0,17	—	—	—	—
-02	—	—	0,28	—	—	—
-03	—	—	—	0,14	—	—
-04	—	—	—	—	0,17	—
-05	—	—	—	—	—	0,27

Изм	Кол уч	Лист	№ док	Подп	Дата
Разраб.		Мокрецов			09.01
Провер.		Антонова			09.01
Н.контр.		Орехова			09.01
Утв.		Корж			09.01

5.905-28.01.1-48 СБ

Решетка вентиляционная. Сборочный чертеж

Стадия	Лист	Листов
Р		1

СПКБ "Газпроект"

Инв.N подл.	Подпись и дата	Взам.инв.N	Инв.N дубл.	Подпись и дата

5 905-28 01

Формат	Зона	Поз.	Обозначение	Наименование	Количество на исполнение 5.905-28.01.1-48										Примечание
					–	01	02	03	04	05					
				Документация											
А3			5.905-28.01.1-48 СБ	Сборочный чертеж	X	X	X	X	X	X					
А3			5.905-28.01.1-ПЗ	Пояснительная записка	X	X	X	X	X	X					
				Детали											
А4		1	5.905-28.01.1-48.01	Цилиндр	1										
			-01	Цилиндр		1									
			-02	Цилиндр			1								
			-03	Цилиндр				1							
			-04	Цилиндр					1						
			-05	Цилиндр						1					
БЧ		2	5.905-28.01.1-48.02	Сетка 2-4-06 Л ГОСТ 3826-82*	1										ø152
			-01	Сетка 2 4 06 Л ГОСТ 3826-82*		1									ø180
			-02	Сетка 2-4-06 Л ГОСТ 3826-82*			1								ø285
			-03	Сетка 2-4-06 Л ГОСТ 3826-82*				1							ø146
			-04	Сетка 2-4-06 Л ГОСТ 3826-82*					1						ø174
			-05	Сетка 2-4-06 Л ГОСТ 3826-82*						1					ø279

Изм.	Лист	N° Докум.	Подпись	Дата
Разраб.		Антонова		09.01
Провер.		Мокрецов		09.01
Н.контр.		Орехова		09.01
Утв.		Корж		09.01

5.905-28.01.1-48

Решетка вентиляционная

Стадия	Лист	Листов
Р		1

СПКБ " Газпроект "

Копировал Формат А4

Инв.N подл.	Подпись и дата	Взам.инв.N	Инв.N дубл.	Подпись и дата

Изм.	Лист	N° Докум.	Подп.	Дата
Разраб.		Антонова		09.01
Провер.		Мокрецов		09.01
Н.контр.		Орехова		09.01
Утв.		Корж		09.01

5.905-28.01.1-48.01

Цилиндр

Лит. | Масса | Масштаб

Лист | Листов 1

СПКБ " Газпроект "

Б 0.6 ГОСТ 19904-90
Лист С235 ГОСТ 27772-88*

Неуказанные предельные отклонения размеров H14, h14, $\pm\frac{IT14}{2}$

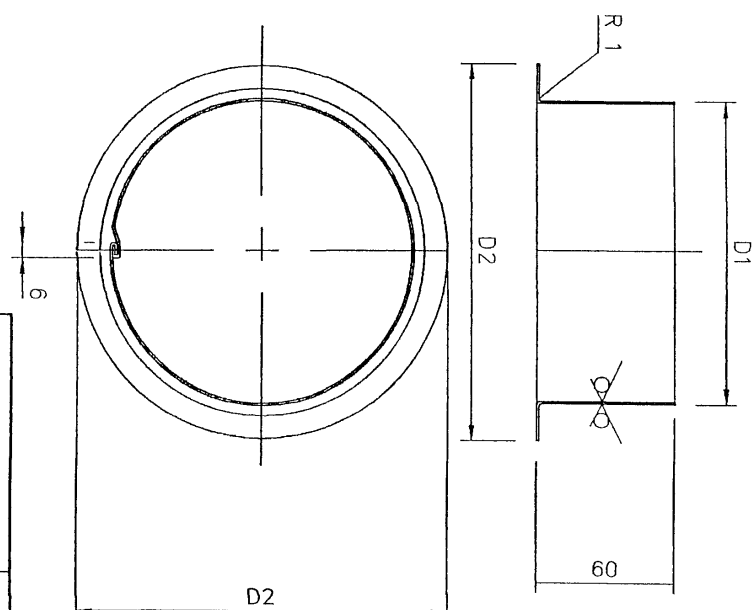

Обозначение	D1, мм	D2, мм	Lраз мм	Масса кг
5.905-28.01 1-48.01	132	152	432	0 14
-01	160	180	520	0 17
-02	265	285	850	0.28
-03	130	150	414	0.14
-04	158	178	502	0 17
-05	263	283	822	0 27

5 905-28 011-48 0"

12.5

Вариант расположения опорной конструкции

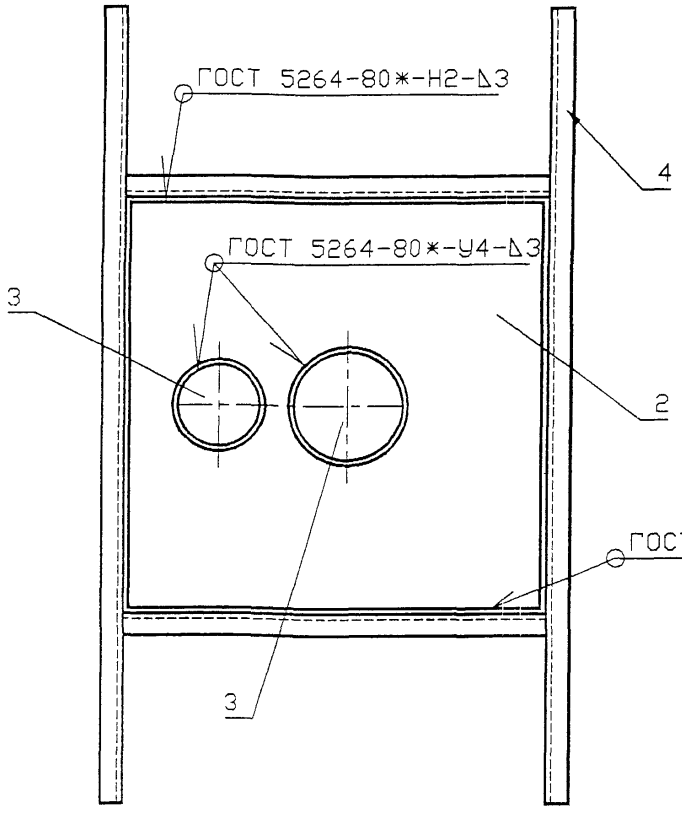

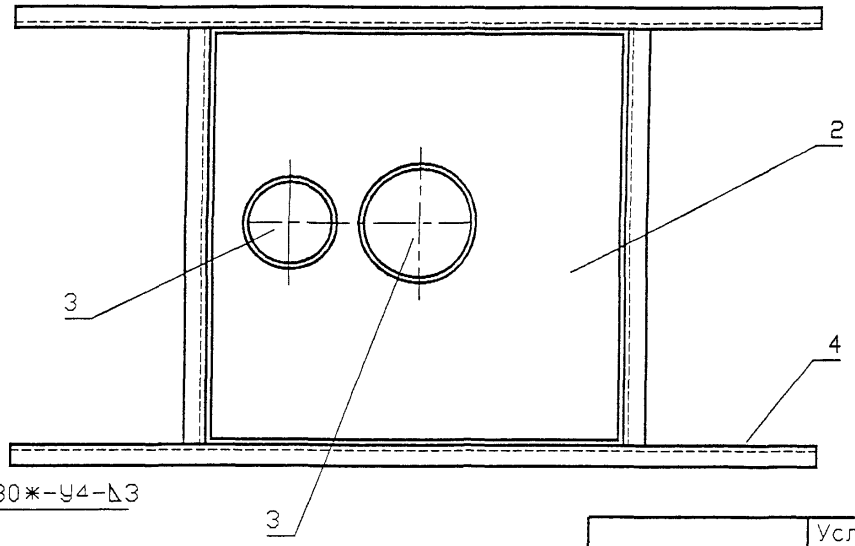

Обозначение	Условный проход асбестоцементной трубы Dy, мм		Масса, кг
	Dy1	Dy2	
5 905-28 01.1-49	150	150	69 88
-01	150	200	74.33
-02	150	300	85.68
-03	200	200	79.04
-04	200	300	90 64
-05	300	300	102.67

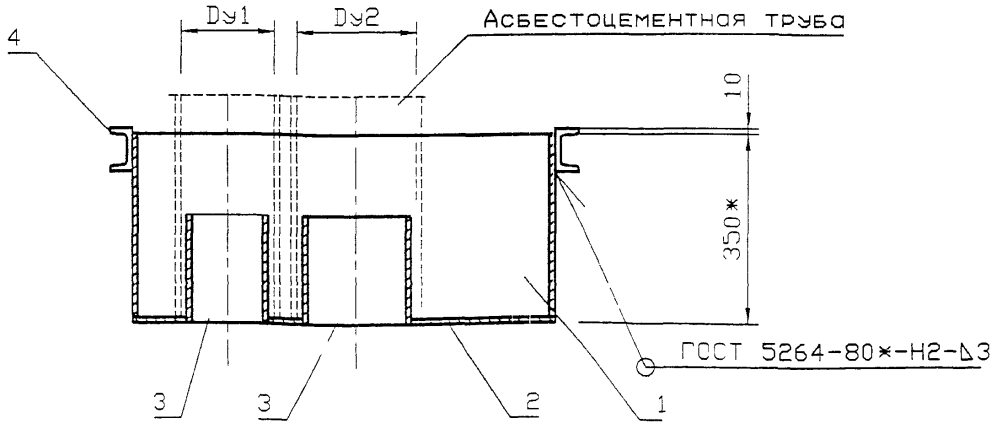

Ориентация опорной конструкции принимается в зависимости от расположения несущих балок перекрытия

Изм	Кол уч	Лист	№ док	Подп	Дата	5.905-28.01.1-49 СБ		
Разраб		Мокрецов			09.01	Песочница Сборочный чертеж	Стадия	Лист	Листов
Провер		Антонова			09.01		Р		1
Н контр		Орехова			09.01		СПКБ "Газпроект"		
Утв		Корж			09.01				

Инв.N подл.	Подпись и дата	Взам.инв.N	Инв.N дубл.	Подпись и дата

Формат	Зона	Поз.	Обозначение	Наименование	Количество на исполнение 5.905-28.01.1-49										Примечание
					–	01	02	03	04	05					
				Документация											
А3			5.905-28.01.1-49 СБ	Сборочный чертеж	X	X	X	X	X	X	X				
А3			5.905-28.01.1-ПЗ	Пояснительная записка	X	X	X	X	X	X	X				
				Сборочные единицы											
А4		1	5.905-28.01.1-49.01	Корпус	1										
			-01	Корпус		1									
			-02	Корпус			1								
			-03	Корпус				1							
			-04	Корпус					1						
			-05	Корпус						1					
А4		2	5.905-28.01.1-49.02	Дно	1										
			-01	Дно		1									
			-02	Дно			1								

Изм.	Лист	N° докум.	Подпись	Дата
Разраб.	Антонова			09.01
Провер.	Мокрецов			09.01
Н.контр.	Орехова			09.01
Утв.	Корж			09.01

5.905-28.01.1-49

Песочница

Стадия	Лист	Листов
Р	1	2

СПКБ "Газпроект"

Копировал Формат А4

Инв.N подл.	Подпись и дата	Взам.инв.N	Инв.N дубл.	Подпись и дата

Формат	Зона	Поз.	Обозначение	Наименование	Количество на исполнение 5.905-28.01.1-49										Примечание
					–	01	02	03	04	05					
			-03	Дно				1							
			-04	Дно					1						
			-05	Дно						1					
А4		3	5.905-28.01.1-49.03	Труба	2	1	1								
			-01	Труба		1		2	1						
			-02	Труба			1		1	2					
А4		4	5.905-28.01.1-49.04.СБ	Опорная конструкция	1										
			-01	Опорная конструкция		1									
			-02	Опорная конструкция			1								
			-03	Опорная конструкция				1							
			-04	Опорная конструкция					1						
			-05	Опорная конструкция						1					

Изм.	Лист	N докум.	Подпись	Дата

5.905-28.01.1-49

5.905-28.011-49.01

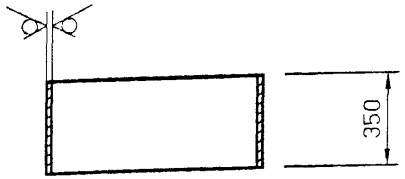

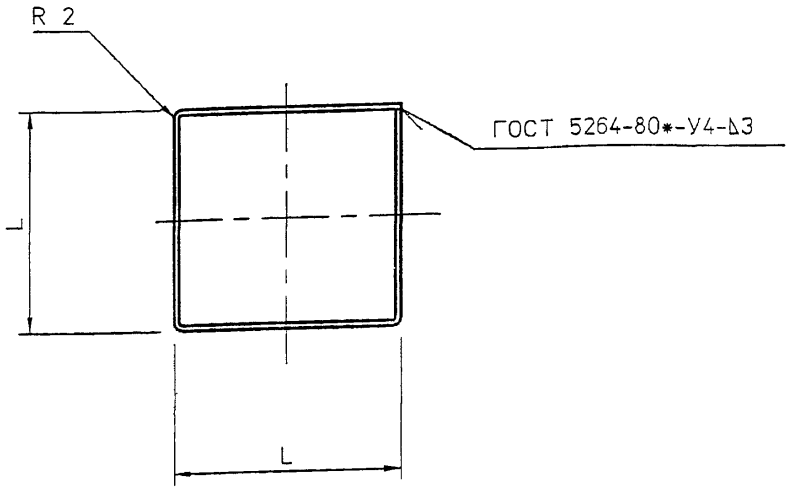

Обозначение	L, мм	Lразв мм	Масса кг
5.905-28 01.1-49 01	706	2824	23.3
-01	756	3024	24 9
-02	856	3424	28.2
-03	806	3224	26 6
-04	906	3624	29 9
-05	1006	4024	33.2

Неуказанные предельные отклонения размеров.
H14, h14, $\frac{\pm IT14}{2}$

Изм.	Лист	N° Докум.	Подп.	Дата
Разраб.		Антонова		09.01
Провер.		Мокрецов		09.01
Н.контр.		Орехова		09.01
Утв.		Корж		09.01

5.905-28.01.1-49.01

Корпус

Лит	Масса	Масштаб
	см. табл.	
Лист	Листов 1	

Лист Б 3 ГОСТ 19903-74*
С235 ГОСТ 27772-88*

СПКБ " Газпроект "

5.905-28.01.1-49.02

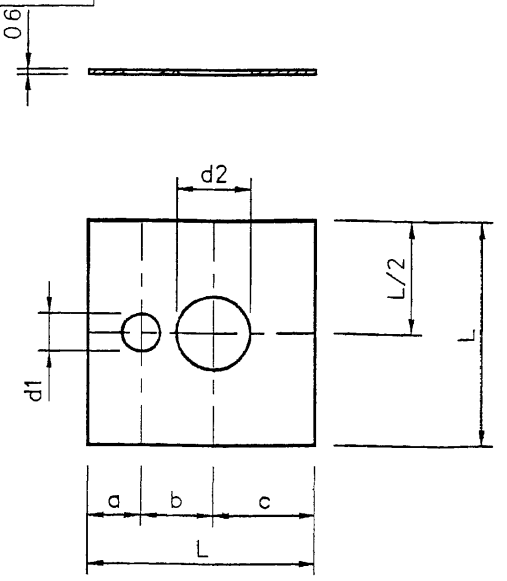

Обозначение	a, мм	b, мм	c, мм	d1, мм	d2, мм	L, мм	Масса кг
5.905-28.01.1-49.02	177	202	321	142	142	700	11.5
-01	199	216	335	142	170	750	13 2
-02	193	269	388	142	276	850	17 0
-03	233	230	335	170	170	800	15 1
-04	229	283	388	170	276	900	19 1
-05	276	336	388	276	276	1000	23 6

Неуказанные предельные отклонения размеров. H14, h14, $\frac{\pm IT14}{2}$

Подпись и дата | Инв.N дубл. | Взам.инв.N | Подпись и дата | Инв.N подл.

Изм.	Лист	N° Докум.	Подп.	Дата
Разраб		Антонова		09.01
Провер		Мокрецов		09.01
Н.контр		Орехова		09.01
Утв		Корж		09.01

5.905.28.01.1-49.02

Дно

Лит.	Масса	Масштаб
	см. табл	
Лист	Листов 1	

Лист Б 3 ГОСТ 19903-74*
С235 ГОСТ 27772-88*

СПКБ " Газпроект "

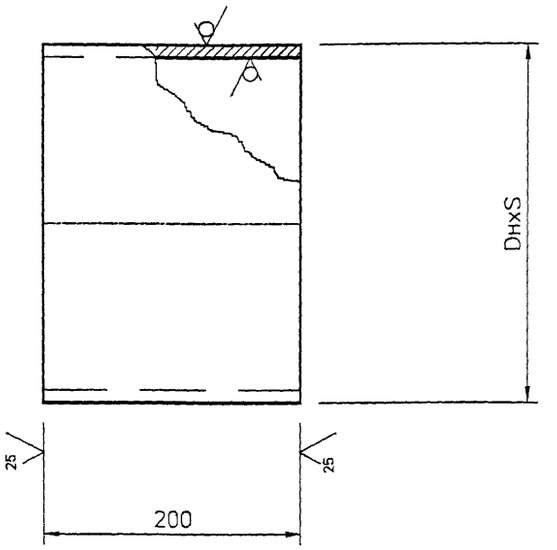

Обозначение	DнxS, мм	Масса кг
5.905-28.01.1-49.03	140x3	2.03
-01	168x3	2.44
-02	273x4	5.31

Неуказанные предельные отклонения размеров. H14, h14, $\pm\frac{IT14}{2}$

Изм.	Лис.	N° Докум.	Подп.	Дата
Разраб.		Антонова		09.01
Провер.		Мокрецов		09.01
Н. контр.		Орехова		09.01
Утв.		Корж		09.01

5.905-28.01.1-49.03

Труба

Лит	Масса	Масштаб
	см. табл.	

Лист | Листов 1

Труба DнxS ГОСТ 10704-91 / Вст3сп ГОСТ 10705-80*

СПКБ "Газпроект"

Инв.N подл. | Подпись и дата | Взам.инв.N | Инв.N дубл. | Подпись и дата

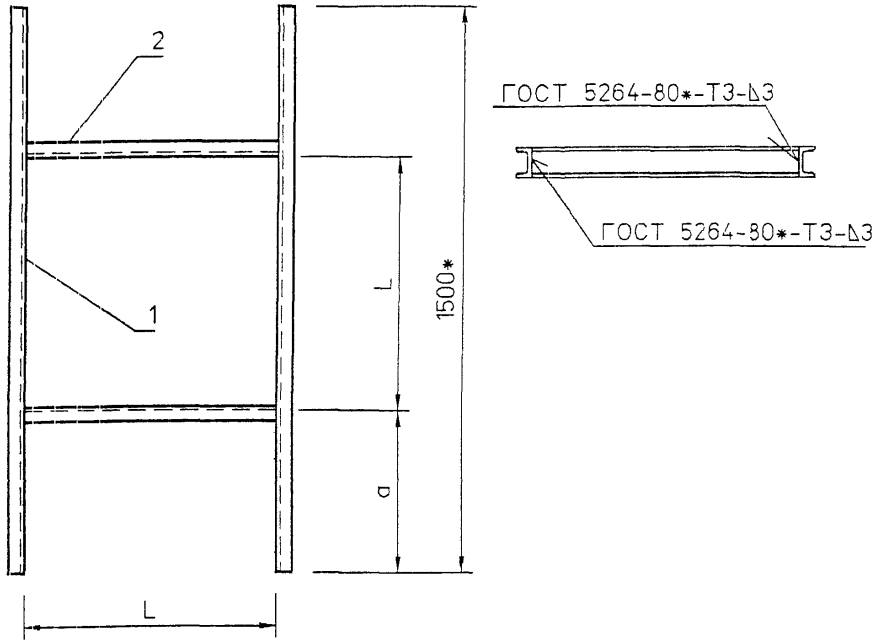

Обозначение	L, мм	a, мм	Масса кг
5.905-28 01.1-49.04	706	397	31.02
-01	756	372	31.73
-02	856	322	33.14
-03	806	347	32 46
-04	906	297	33 84
-05	1006	247	35 25

1. Неуказанные предельные отклонения размеров. H14, h14, $\pm\frac{IT14}{2}$
2. * Размер для справок. Уточнить в зависимости от расстояния между несущими балками перекрытия

м	Кол.уч	Лист	№ док	Подп	Дата
азраб.		Мокрецов			09.01
ровер.		Антонова			09.01
контр.		Орехова			09.01
Утв.		Корж			09.01

5.905-28.01.1-49.04 СБ

Опорная конструкция. Сборочный чертеж

Стадия	Лист	Листов
Р		1

СПКБ "Газпроект"

согласовано

Инв.N подл. | Подпись и дата | Взам.инв.N

Формат	Зона	Поз	Обозначение	Наименование	Количество на исполнение 5.905-28.01.1-49-04-											Примечание
					–	01	02	03	04	05						
А4			5.905-28.01.1-49.04 СБ	Документация												
				Сборочный чертеж	X	X	X	X	X	X						
А3			5.905-28.01.1-П3	Пояснительная записка	X	X	X	X	X	X						
				Сборочные единицы												
				Швеллер 8 ГОСТ 8240-89 / С235 ГОСТ 27772-88*												
БЧ		1	5.905-28.01.1-49.04-1	L=1500	2	2	2	2	2	2						
БЧ		2	5.905-28.01.1-49.04	L=706	2											
			-01	L=756		2										
			-02	L=856			2									
			-03	L=806				2								
			-04	L=906					2							
			-05	L=1006						2						

Изм.	Кол.уч	Лист	№ док	Подп.	Дата
Разраб.		Мокрецов			09.01
Провер.		Антонова			09.01
Н.контр.		Орехова			09.01
Утв.		Корж			09.01

5.905-28.01.1-49.04

Опорная конструкция

Стадия	Лист	Листов
Р		1

СПКБ "Газпроект"

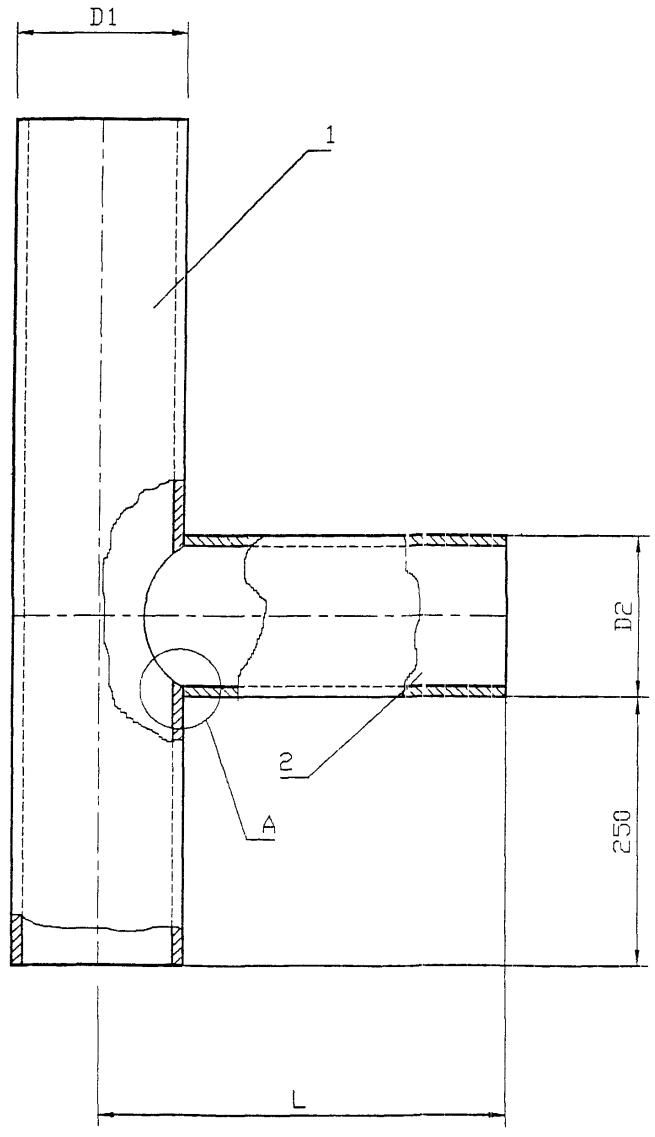

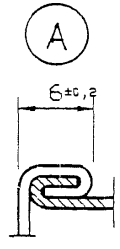

Обозначение	Условный проход асбестоцементной трубы Dy, мм	D1, мм	D2, мм	L, мм	Масса, кг
5.905-28 01.1-50	150	132	108	366	1.84
-01			122	366	1.94
-02	200	160	142	380	2.39
-03			152	380	2.47
-04	300	265	265	432.5	4.83

Изм	Кол уч	Лист	№ док	Подп	Дата
Разраб		Мокрецов			09.01
Провер.		Антонова			09 01
Н контр		Орехова			09.01
Утв		Корж			09 01

5.905-28.01.1-50 СБ

Тройник
Сборочный чертеж

Стадия	Лист	Листов
Р		1

СПКБ
"Газпроект"

Формат	Зона	Поз.	Обозначение	Наименование	Количество на исполнение 5.905-28.01.1-50										Примечание
					–	01	02	03	04						
				Документация											
А3			5.905-28.01.1-50 СБ	Сборочный чертеж	X	X	X	X	X						
А3			5.905-28.01.1-ПЗ	Пояснительная записка	X	X	X	X	X						
				Сборочные единицы											
А4		1	5.905-28.01.1-50.01	Труба	1										
			-01	Труба		1									
			-02	Труба			1								
			-03	Труба				1							
			-04	Труба					1						
А4		2	5.905-28.01.1-50.02	Труба	1										
			-01	Труба		1									
			-02	Труба			1								
			-03	Труба				1							
			-04	Труба					1						

Изм.	Лист	N° Докум.	Подпись	Дата
Разраб.		Антонова		09.01
Провер.		Мокрецов		09.01
Н.контр.		Орехова		09.01
Утв.		Корж		09.01

5.905-28.01.1-50

Тройник

Стадия	Лист	Листов
Р		1

СПКБ "Газпроект"

Копировал

Формат А4

5.905-28.01.1-50.01

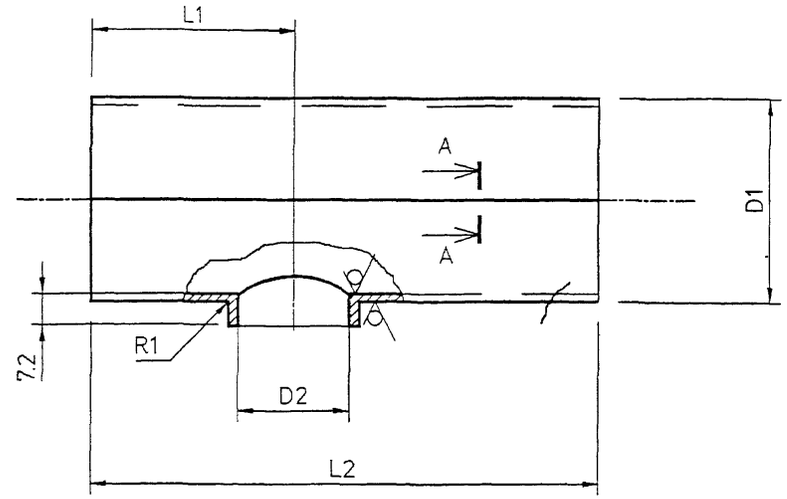

А-А

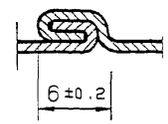

Обозначение	D1, мм	D2, мм	L1, мм	L2, мм	Lразв мм	Масса кг
5.905-28.01.1-50.01	132	$104^{+0.9}$	304	670	414	1.31
-01	132	$118^{+0.9}$	311	690	414	1.34
-02	160	$138^{+0.9}$	321	720	502	17
-03	160	$148^{+1.0}$	326	730	502	173
-04	265	$261^{+1.0}$	383	902	832	3.53

Неуказанные предельные отклонения размеров:

H14, h14, $\frac{\pm IT14}{2}$

Изм.	Лист	N° Докум.	Подп.	Дата
Разраб.		Антонова		09.01
Провер.		Мокрецов		09.01
Н.контр.		Орехова		09.01
Утв.		Корж		09.01

Инв.N подл. | Подпись и дата | Взам.инв.N | Инв.N дубл. | Подпись и дата

5.905-28.01.1-50.01

Труба

Лит.	Масса	Масштаб
	см. табл.	

Лист | Листов 1

Лист Б 0.6 ГОСТ 19903-74* / С235 ГОСТ 27772-88*

СПКБ "Газпроект"

5 905-28 01

5 905-28 011-50 02

125

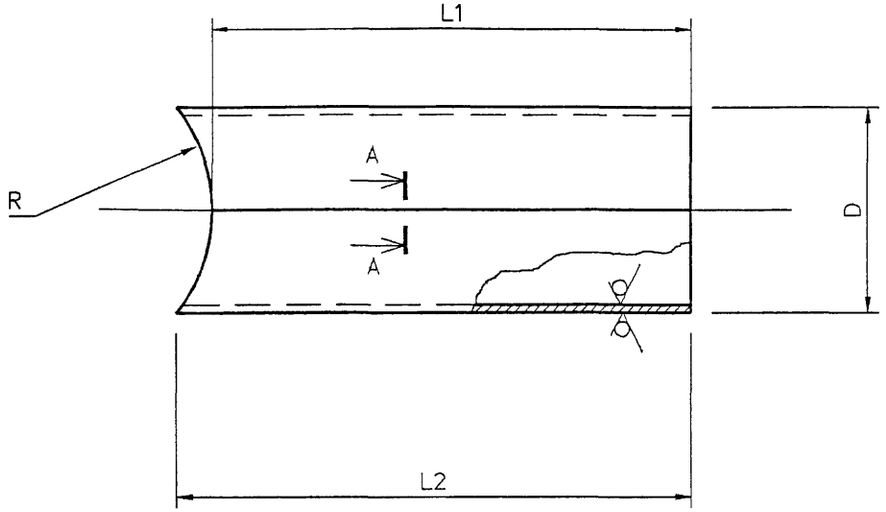

A–A

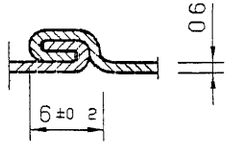

Обозначение	R, мм	D, мм	L1, мм	L2, мм	Lраз мм	Масса кг
5.905-28 01 1-50.02	66	$108^{+0,9}$	300	328	339	0,53
-01	66	$122^{+0,9}$	300	341	383	0,59
-02	80	$142^{+0,9}$	300	343	446	0,69
-03	80	$152^{+1,0}$	300	355	477	0,74
-04	132,5	$265^{+1,0}$	300	432	832	1,29

Неуказанные предельные отклонения размеров H14, h14, $\pm\frac{IT14}{2}$

Изм.	Лист	N° Докум.	Подп.	Дата
Разраб.		Антонова		09.01
Провер		Мокрецов		09.01
Н.контр		Орехова		09.01
Утв		Корж		09.01

5.905–28.01.1–50.02

Труба

Лит	Масса	Масштаб
	см. табл	

Лист | Листов 1

Лист 5 0,6 ГОСТ 19903-74*
С235 ГОСТ 27772-88*

СПКБ "Газпроект"

Подпись и дата | Инв. N дубл. | Взам. инв. N | Подпись и дата | Инв. N подл.

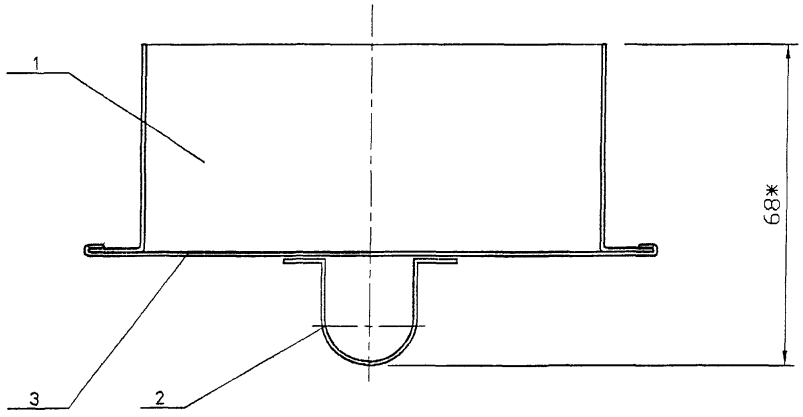

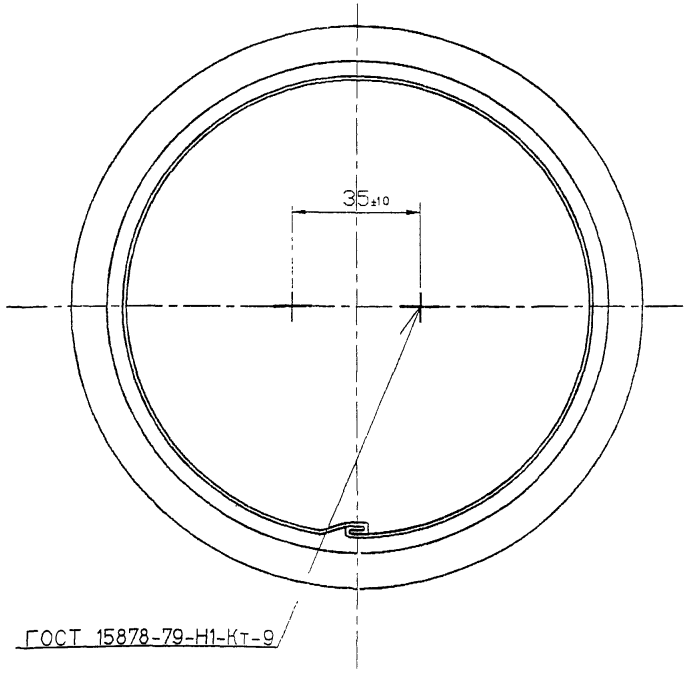

ГОСТ 15878-79-Н1-Кт-9

Обозначение	Условный проход асбестоцементной трубы. Dy. мм	Масса, кг
5.905-28.01.1-51	150	0.24
-01	200	0.27
-02	300	0.37

Изм	Кол уч	Лист	№ док	Подп	Дата
Разраб.		Мокрецов			09.01
Провер.		Антонова			09.01
Н.контр.		Орехова			09.01
Утв.		Корж			09.01

5.905-28.01.1-51 СБ

Заглушка.
Сборочный чертеж

Стадия	Лист	Листов
Р		1

СПКБ "Газпроект"

Инв.N подл.	Подпись и дата	Взам.инв.N	Инв.N дубл	Подпись и дата

Формат	Зона	Поз	Обозначение	Наименование	Количество на исполнение 5.905-28.01.1-80										Примечание
					–	01	02								
				Документация											
А3			5.905-28.01.1-51 СБ	Сборочный чертеж	X	X	X								
А3			5.905-28.01.1-ПЗ	Пояснительная записка	X	X	X								
				Сборочные единицы											
А4		1	5.905-28.01.1-51.01	Цилиндр	1										
			-01	Цилиндр		1									
			-02	Цилиндр			1								
А4		2	5.905-28.01.1-51.02	Рукоятка	1	1	1								
Б4		3		Крышка											
				Лист Б 0.6 ГОСТ 19903-74* С235 ГОСТ 27772-88*											
			5.905-28.01.1-51.03	ø137	1										
			-01	ø165		1									
			-02	ø270			1								

Изм.	Лист	N° Докум.	Подпись	Дата
Разраб.		Антонова		09.01
Провер.		Мокрецов		09.01
Н.контр.		Орехова		09.01
Утв.		Корж		09.01

5.905-28.01.1-51

Заглушка

Стадия	Лист	Листов
Р		1

СПКБ " Газпроект "

Копировал Формат А4

Инв N подл.	Подпись и дата	Взам.инв.N	Инв.N дубл	Подпись и дата

Неуказанные предельные отклонения размеров: H14, h14, $\pm\frac{IT14}{2}$

Обозначение	D1, мм	D2, мм	Lраз, мм	Масса, кг
5.905-28.01.1-51.01 -01	126	136	414	0.14
-02	154	164	502	0.17
	259	269	822	0.27

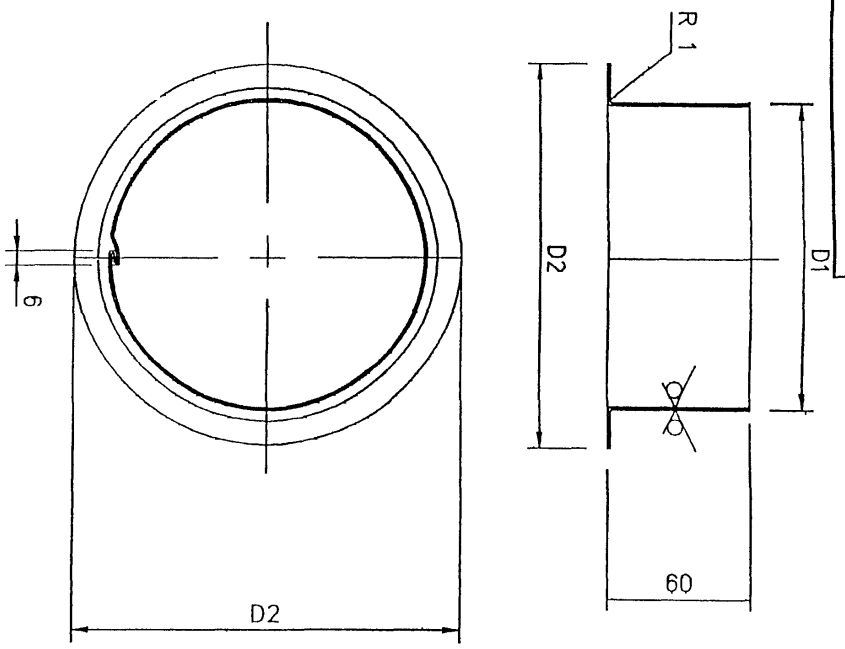

5.905-28.01.1-51.01

Цилиндр

Лист Б 0.6 ГОСТ 19904-90 С235 ГОСТ 27772-88*

Изм.	Лист	N° докум.	Подп.	Дата
Разраб.		Антонова		09.01
Провер.		Мокрецов		09.01
Н.контр.		Орехова		09.01
Утв.		Корж		09.01

Лит | Масса | Масштаб

Лист | Листов 1

см Табл

СПКБ " Газпроект "

5905-28.011-5101

125

Инв.N подл.	Подпись и дата	Взам.инв.N	Инв.N дубл.	Подпись и дата

5 905-28 01

Формат	Зона	Поз.	Обозначение	Наименование	Количество на исполнение 5.905-28.01.1-52 —	01	02	Примечание
				Документация				
А3			5.905-28.01.1-52 СБ	Сборочный чертеж	X	X	X	
А3			5.905-28.01.1-ПЗ	Пояснительная записка	X	X	X	
				Сборочные единицы				
А4		1	5.905-28.01.1-52.01	Полухомут	2			
			-01	Полухомут		2		
			-02	Полухомут			2	
				Стандартные изделия				
		2		Болт М8х20.36 ГОСТ 7798-70*	2	2	2	
		3		Гайка М8.4 ГОСТ 5915-70*	2	2	2	
		4		Шайба 8.02 ГОСТ 11371-78*	2	2	2	

Изм.	Лист	N° Докум.	Подпись	Дата
Разраб.		Антонова		09.01
Провер.		Мокрецов		09.01
Н.контр.		Орехова		09.01
Утв.		Корж		09.01

5.905-28.01.1-52

Хомут на асбестоцементные трубы

Стадия	Лист	Листов
Р		1

СПКБ "Газпроект"

Копировал Формат А4

Инв.N подл.	Подпись и дата	Взам.инв.N	Инв.N дубл.	Подпись и дата

Неуказанные предельные отклонения размеров $H14, h14, \pm\frac{IT14}{2}$

Обозначение	Условный проход асбестоцементной трубы Dy, мм	Масса кг
5.905-28.01.1-52 -01	200	0.53
5.905-28.01.1-52 -02	300	0.73
	150	0.43

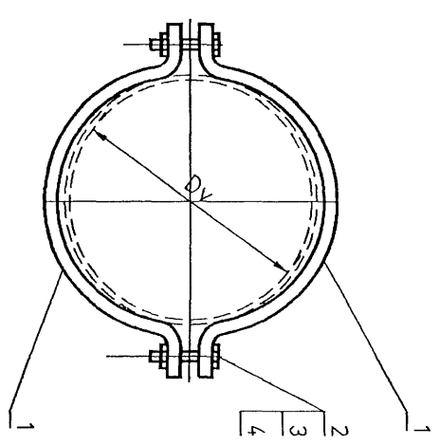

5.905-28.01.1-52 СБ

Хомут на асбестоцементные трубы. Сборочный чертеж

Изм.	Лист	N° Докум.	Подп.	Дата
Разраб.		Антонова		09.01
Провер.		Мокрецов		09.01
Н.контр.		Орехова		
Утв.		Корж		09.01

Лит. | Масса | Масштаб

Лист | Листов 1

СПКБ "Газпроект"

Лист Б 2.0 ГОСТ 19903-74* / С235 ГОСТ 27772-88*

см. табл.

5 905-28 011-52.СБ

5.905-28.01.1-52.01

12,5

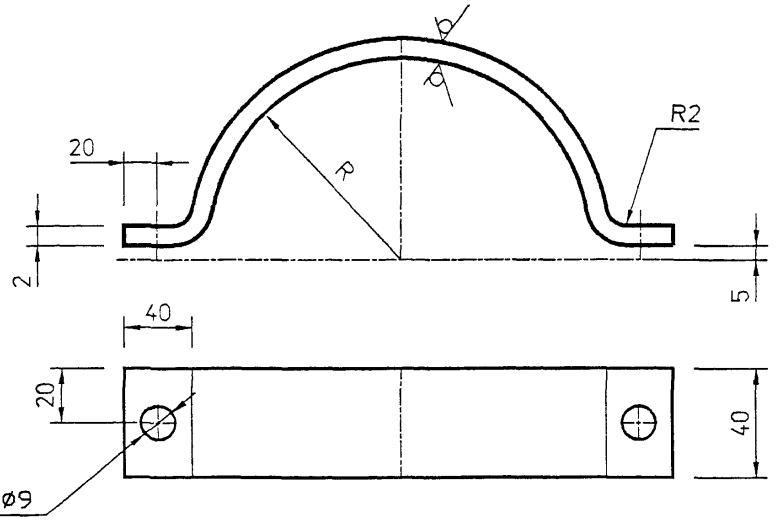

Обозначение	Условный проход асбестоцементной трубы Dy, мм	R, мм	Lразв мм	Масса кг
5.905-28.01 1-52.01	150	80 5	327.3	0.21
-01	200	105 5	405.8	0.26
-02	300	153 5	556.5	0 36

Неуказанные предельные отклонения размеров $H14, h14, \pm\frac{IT14}{2}$

Изм.	Лист	N° Докум.	Подп	Дата
Разраб.		Антонова		09.01
Провер.		Мокрецов		09.01
Н.контр.		Орехова		09.01
Утв.		Корж		09 01

5.905-28.01.1-52.01

Полухомут

Лит	Масса	Масштаб
	см. табл.	

Лист | Листов 1

Лист Б 2.0 ГОСТ 19903-74*
С235 ГОСТ 27772-88*

СПКБ "Газпроект"

Подпись и дата | Инв. N дубл. | Взам. инв. N | Подпись и дата | Инв. N подл.

5.905-28.011-5102

125

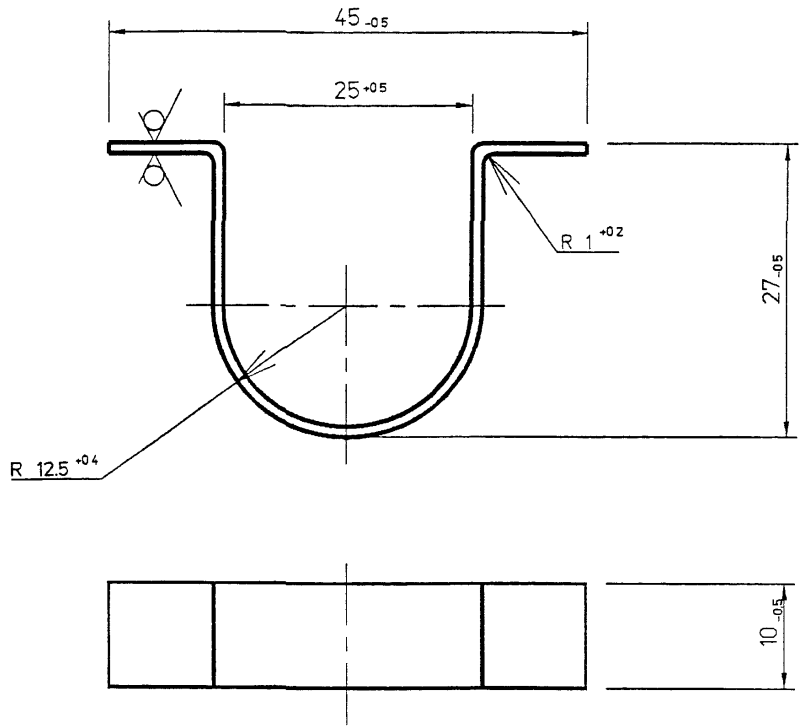

					5.905-28.01.1-51.02		
Изм.	Лист	N° Докум.	Подп.	Дата			
Разраб		Антонова		09.01	Рукоятка	Лит. / Масса / Масштаб	
Провер		Мокрецов		09.01		0,005	
						Лист / Листов 1	
Н. контр		Орехова		09.01	Лист Б 0,6 ГОСТ 19903-74* / С235 ГОСТ 27772-88*	СПКБ " Газпроект "	
Утв		Корж		09.01			

Инв. N подл.	Подпись и дата	Взам. инв. N	Инв. N дубл.	Подпись и дата

Формат	Зона	Поз.	Обозначение	Наименование	Количество на исполнение 5.905-28.01.1-74										Примечание
					–	01	02	03	04	05					
				Документация											
А3			5.905-28.01.1-74 СБ	Сборочный чертеж	X	X	X	X	X	X					
А3			5.905-28.01.1-ПЗ	Пояснительная записка	X	X	X	X	X	X					
				Сборочные единицы											
А4		1	5.905-28.01.1-74.01	Консоль	2										
			-01	Консоль		2									
			-02	Консоль			2								
			-03	Консоль				2							
			-04	Консоль					2						
			-05	Консоль						2					
БЧ		2		Подкос											
				Уголок Б 50х50х5 ГОСТ 8509-93 С 235 ГОСТ 27772-88*											
				L=390	2	2	2	2	2	2					1.47 кг

Изм.	Лист	N докум.	Подпись	Дата	5.905-28.01.1-74		
Разраб.		Антонова		09.01	Кронштейн для вентиляционного и дымового каналов	Стадия	Лист	Листов
Провер.		Мокрецов		09.01		Р	1	2
Н.контр.		Орехова		09.01		СПКБ "Газпроект"		
Утв.		Корж		09.01				

Копировал Формат А4

Инв.N подл.	Подпись и дата	Взам.инв.N	Инв.N дубл.	Подпись и дата

Формат	Зона	Поз.	Обозначение	Наименование	Количество на исполнение 5.905-28.01.1-74										Примечание
					–	01	02	03	04	05					
БЧ		3		Уголок Б 50х50х5 ГОСТ 8509-93 С 235 ГОСТ 27772-88*											
				L=670	2										2.53 кг
				L=720		2									2.71 кг
				L=820			2								3.09 кг
				L=720				2							2.71 кг
				L=820					2						3.09 кг
				L=920						2					3.47 кг
БЧ		4		ø8AI ГОСТ 5781-82 L=300	4	4	4	4	4	4					0.12 кг
А4		5	5.905-28.01.1-49.03	Труба	2	1	1								
			-01	Труба		1		2	1						
			-02	Труба			1		1	2					
А4		6	5.905-28.01.1-60.02	Дно	1										
			-01	Дно		1									
			-02	Дно			1								
			-03	Дно				1							
			-04	Дно					1						
			-05	Дно						1					

Изм	Лист	N докум.	Подпись	Дата	5.905-28.01.1-74	Лист 2

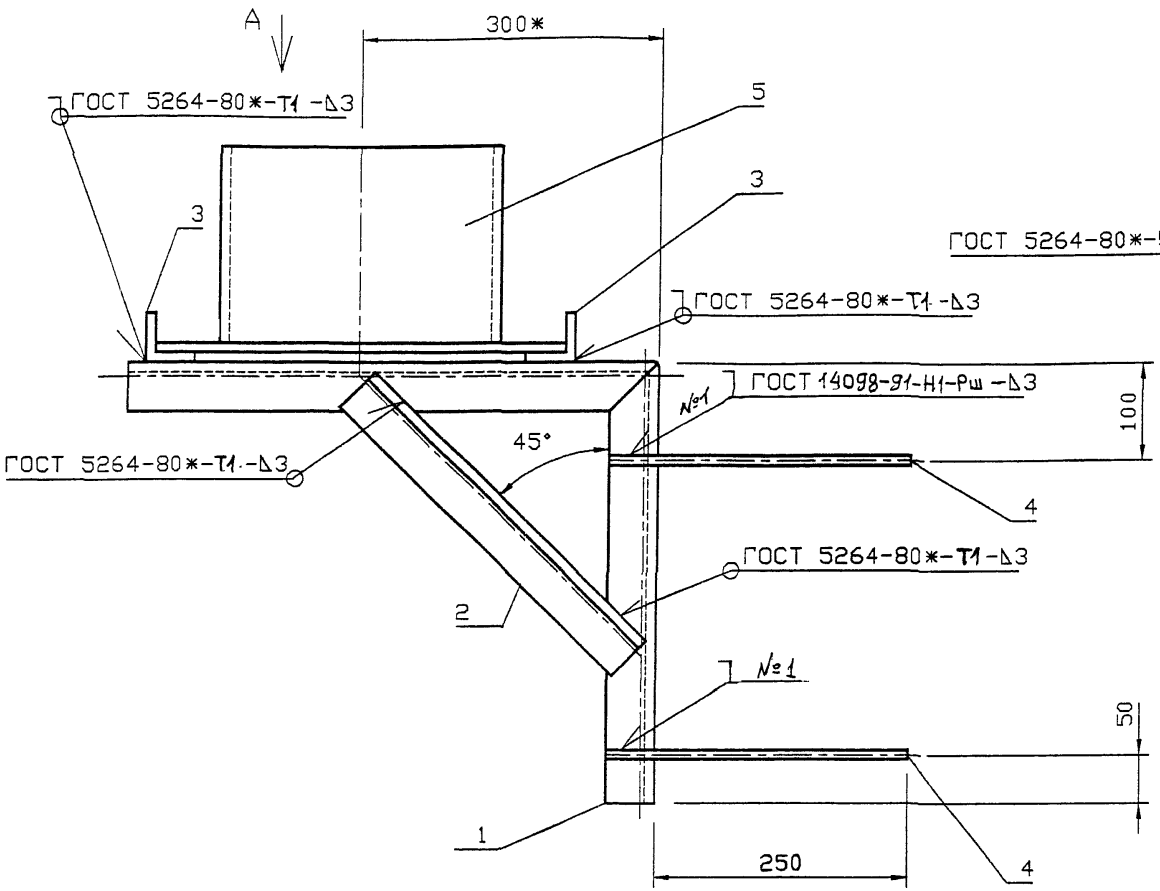

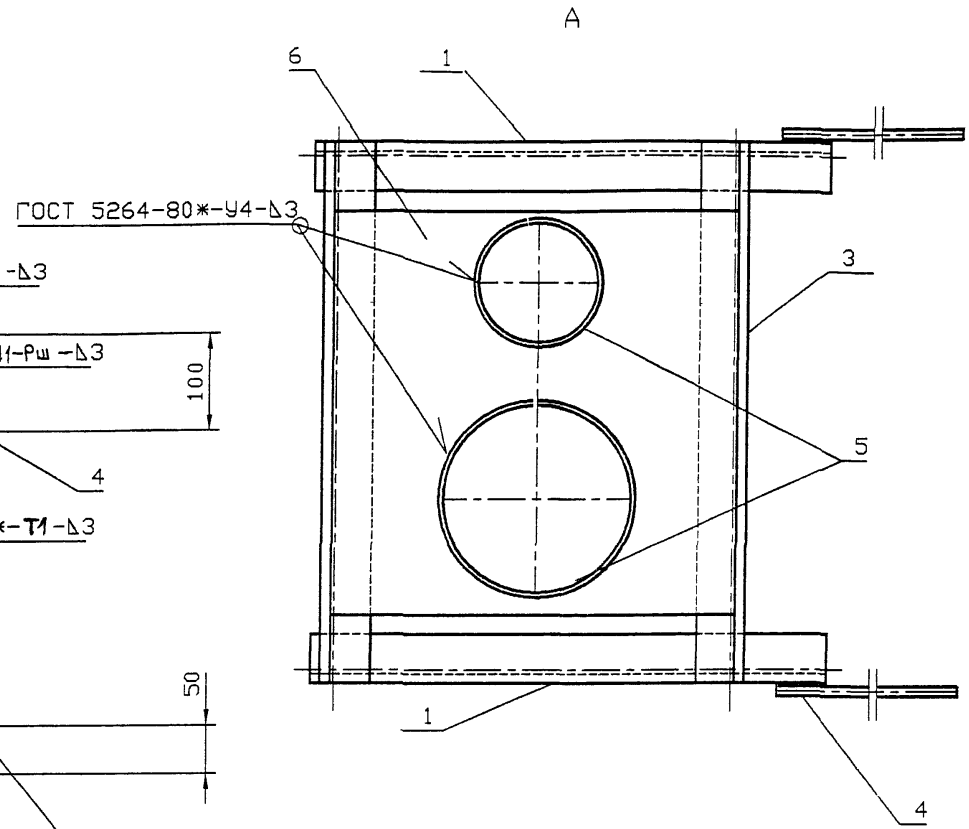

Обозначение	Условный проход асбестоцементной трубы, Dy, мм		Масса, кг
	Dy1	Dy2	
5.905-28.01.1-74	150	150	22.38
-01	150	200	23.33
-02	150	300	27.72
-03	200	200	23.74
-04	200	300	28.13
-05	300	300	27 84

Изм	Кол.уч	Лист	№ док	Подп.	Дата
Разраб.		Мокрецов			09.01
Провер.		Антонова			09.01
Н.контр.		Орехова			09.01
Утв.		Корж			09.01

5.905-28.01.1-74 СБ

Кронштейн для вентиляционного и дымового каналов. Сборочный чертеж

Стадия	Лист	Листов
Р		1

СПКБ "Газпроект"

Инв.N подл.	Подпись и дата	Взам.инв.N	Инв.N дубл.	Подпись и дата

Формат	Зона	Поз.	Обозначение	Наименование	Количество на исполнение 5.905-28.01.1-73 —	01	02	Примечание
				Документация				
А3			5.905-28.01.1-73 СБ	Сборочный чертеж	X	X	X	
А3			5.905-28.01.1-ПЗ	Пояснительная записка	X	X	X	
				Сборочные единицы				
А4		1	5.905-28.01.1-73.01	Консоль	1			
			-01	Консоль		1		
			-02	Консоль			1	
БЧ		2		Уголок Б 50х50х5 ГОСТ 8509-93 С235 ГОСТ 27772-88*				
				L=285	2			1.07 кг
				L=335		2		1.26 кг
				L=431			2	1.62 кг
А4		3	5.905-28.01.1-57.03	Полухомут	1			
			-01	Полухомут		1		
			-02	Полухомут			1	

Изм.	Лист	N докум.	Подпись	Дата	5.905-28.01.1-73		
Разраб.		Антонова		09.01	Кронштейн	Стадия	Лист	Листов
Провер.		Мокрецов		09.01		Р	1	2
Н.контр.		Орехова		09.01		СПКБ " Газпроект "		
Утв.		Корж		09.01				

Копировал Формат А4

Инв.N подл.	Подпись и дата	Взам.инв.N	Инв.N дубл.	Подпись и дата

Формат	Зона	Поз.	Обозначение	Наименование	Количество на исполнение 5.905-28.01.1-73 —	01	02	Примечание
				Стандартные изделия				
		4		Болт М8х20.36 ГОСТ 7798-70*	2	2	2	
		5		Гайка М8.4 ГОСТ 5915-70*	2	2	2	
		6		Шайба 8.02 ГОСТ 11371-78*	2	2	2	

Изм.	Лист	N докум.	Подпись	Дата	5.905-28.01.1-73	Лист 2

12.5

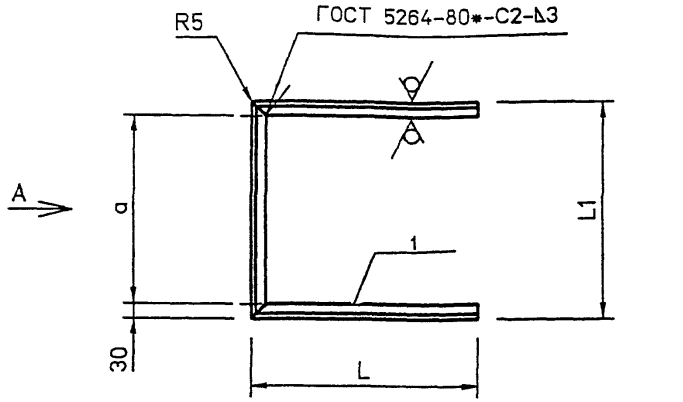

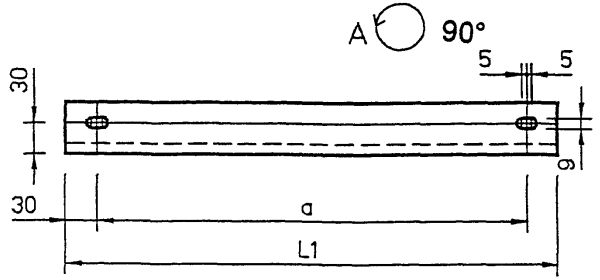

Обозначение	L, мм	L1, мм	а, мм	Масса кг
5.905-28.01.1-73.01	470	265	205	4.18
-01	445	315	255	4.18
-02	397	411	351	4.18

Неуказанные предельные отклонения размеров: H14, h14, $\pm\frac{IT14}{2}$

Изм.	Лист	N° Докум.	Подп.	Дата
Разраб.		Антонова		09.01
Провер.		Мокрецов		09.01
Н.контр		Орехова		09.01
Утв		Кодж		09.01

5.905-28.01.1-73.01

Консоль

Лит.	Масса	Масштаб

Лист | Листов 1

Уголок Б 50х50х5 ГОСТ 10704-91 / С235 ГОСТ 27772-88*

СПКБ " Газпроект "

Инв.N подл. | Подпись и дата | Взам.инв.N | Инв.N дубл. | Подпись и дата

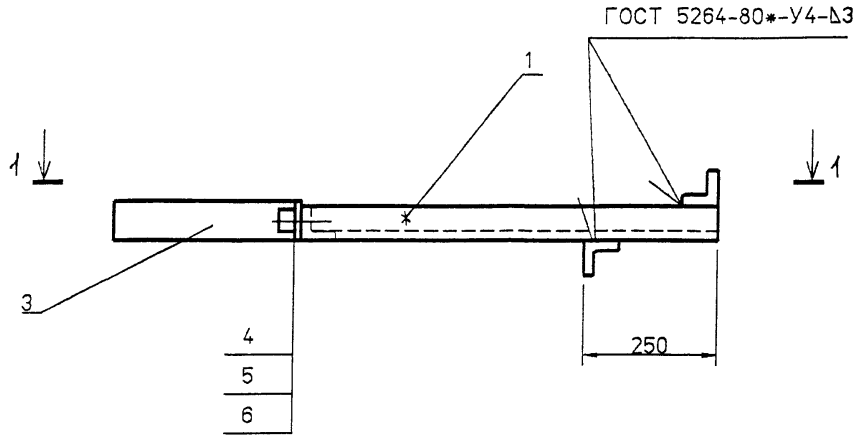

1-1

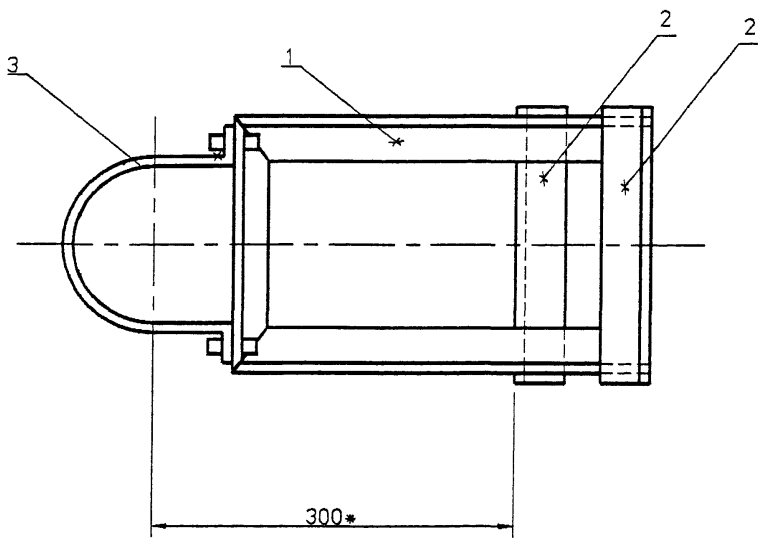

Обозначение	Условный проход асбестоцементной трубы, Dy, мм	Масса, кг
5.905-28.01.1-73	150	6.63
-01	200	7.09
-02	300	7.96

* Размер для справок.

Изм.	Кол уч	Лист	№ док	Подп	Дата	5.905-28.01.1-73 СБ			
Разраб.		Мокрецов			09.01	Кронштейн Сборочный чертеж	Стадия	Лист	Листов
Провер.		Антонова			09.01		Р		1
Н.контр.		Орехова			09.01		СПКБ "Газпроект"		
Утв.		Корж			09.01				

5.905-28.01

5.905-28.01.1-71.01

12.5

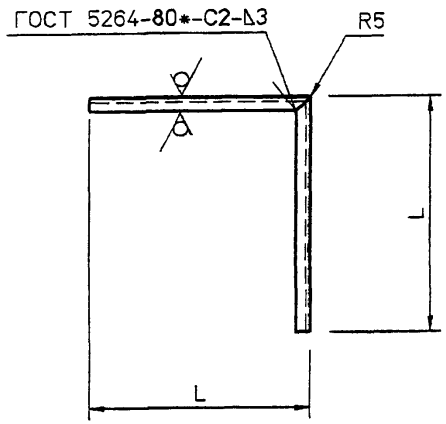

Обозначение	L мм	Lразв., мм	Масса кг
5.905-28.01.1-71.01	460	920	3.47
-01	475	950	3.58
-02	525	1050	3.96

Неуказанные предельные отклонения размеров: H14, h14, ±IT14/2

Изм.	Лист	N° Докум.	Подп.	Дата
Разраб.		Антонова		09.01
Провер.		Мокрецов		09.01
Н.контр.		Орехова		09.01
Утв.		Корж		09.01

5.905-28.01.1-71.01

Консоль

Уголок Б 50х50х5 ГОСТ 8509-93 / С235 ГОСТ 27772-88*

Лит.	Масса	Масштаб
	см. табл.	

Лист | Листов 1

СПКБ "Газпроект"

Подпись и дата | Инв.N дубл. | Взам.инв.N | Подпись и дата | Инв.N подл.

5.905-28.01.1-72

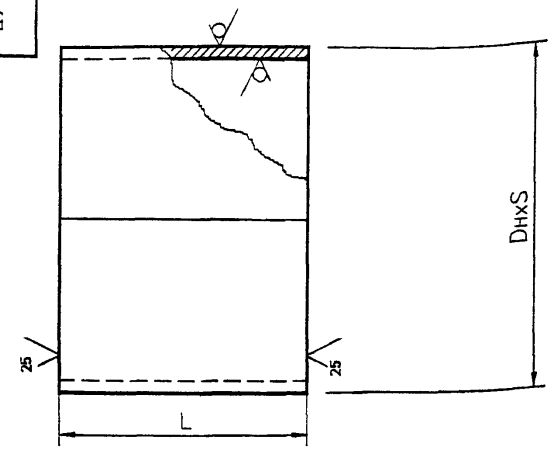

Обозначение	DнxS, мм	L при толщине стены, мм				Масса кг
		250	380	510	640	
5.905-28.01.1-72	273x4	250				6.62
-01			380			10.07
-02				510		13.51
-03					640	16.96
-04	325x4	250				7.92
-05			380			12.04
-06				510		16.17
-07					640	20.29
-08	530x7	250				22.58
-09			380			34.31
-10				510		46.05
-11					640	57.79

Неуказанные предельные отклонения размеров: H14, h14, ±IT14

Изм.	Лист	N° Докум.	Подп.	Дата
Разраб.		Антонова		09.01
Провер.		Мокрецов		09.01
Н.контр.		Орехова		09.01
Утв.		Корж		09.01

5.905-28.01.1-72

Гильза

Труба DнxS ГОСТ 10704-91 / Сталь 20 ГОСТ 1050-88

Лит.	Масса	Масштаб
	см. табл.	

Лист | Листов 1

СПКБ "Газпроект"

Подпись и дата | Инв.N дубл. | Взам.инв.N | Подпись и дата | Инв.N подл.

Инв.N подл.	Подпись и дата	Взам.инв.N	Инв.N дубл.	Подпись и дата

Формат	Зона	Поз.	Обозначение	Наименование	Количество на исполнение 5.905-28.01.1-71			Примечание
					–	01	02	
				Документация				
А3			5.905-28.01.1-71 СБ	Сборочный чертеж	X	X	X	
А3			5.905-28.01.1-ПЗ	Пояснительная записка	X	X	X	
				Сборочные единицы				
А4		1	5.905-28.01.1-71.01	Консоль	2			
			-01	Консоль		2		
			-02	Консоль			2	
БЧ		2		Подкос				
				Уголок Б 50х50х5 ГОСТ 8509-93 / С 235 ГОСТ 27772-88*				
				L=390	2	2	2	1.47 кг
БЧ		3		Уголок Б 50х50х5 ГОСТ 8509-93 / С 235 ГОСТ 27772-88*				
				L=450	2			1.7 кг

Изм.	Лист	N° докум.	Подпись	Дата
Разраб.		Антонова		09.01
Провер.		Мокрецов		09.01
Н.контр.		Орехова		09.01
Утв.		Корж		09.01

5.905-28.01.1-71

Кронштейн для вентиляционного или дымового каналов

Стадия	Лист	Листов
Р	1	2

СПКБ "Газпроект"

Копировал Формат А4

Инв.N подл.	Подпись и дата	Взам.инв.N	Инв.N дубл.	Подпись и дата

Формат	Зона	Поз.	Обозначение	Наименование	Количество на исполнение 5.905-28.01.1-71			Примечание
					–	01	02	
				L=480		2		1.81 кг
				L=730			2	2.75 кг
БЧ		4		⌀8AI ГОСТ 5781-82				
				L=300	4	4	4	0.12 кг
А4		5	5.905-28.01.1-49.03	Труба	1			
			-01	Труба		1		
			-02	Труба			1	
А4		6	5.905-28.01.1-61.02	Дно	1			
			-01	Дно		1		
			-02	Дно			1	

Изм.	Лист	N докум.	Подпись	Дата

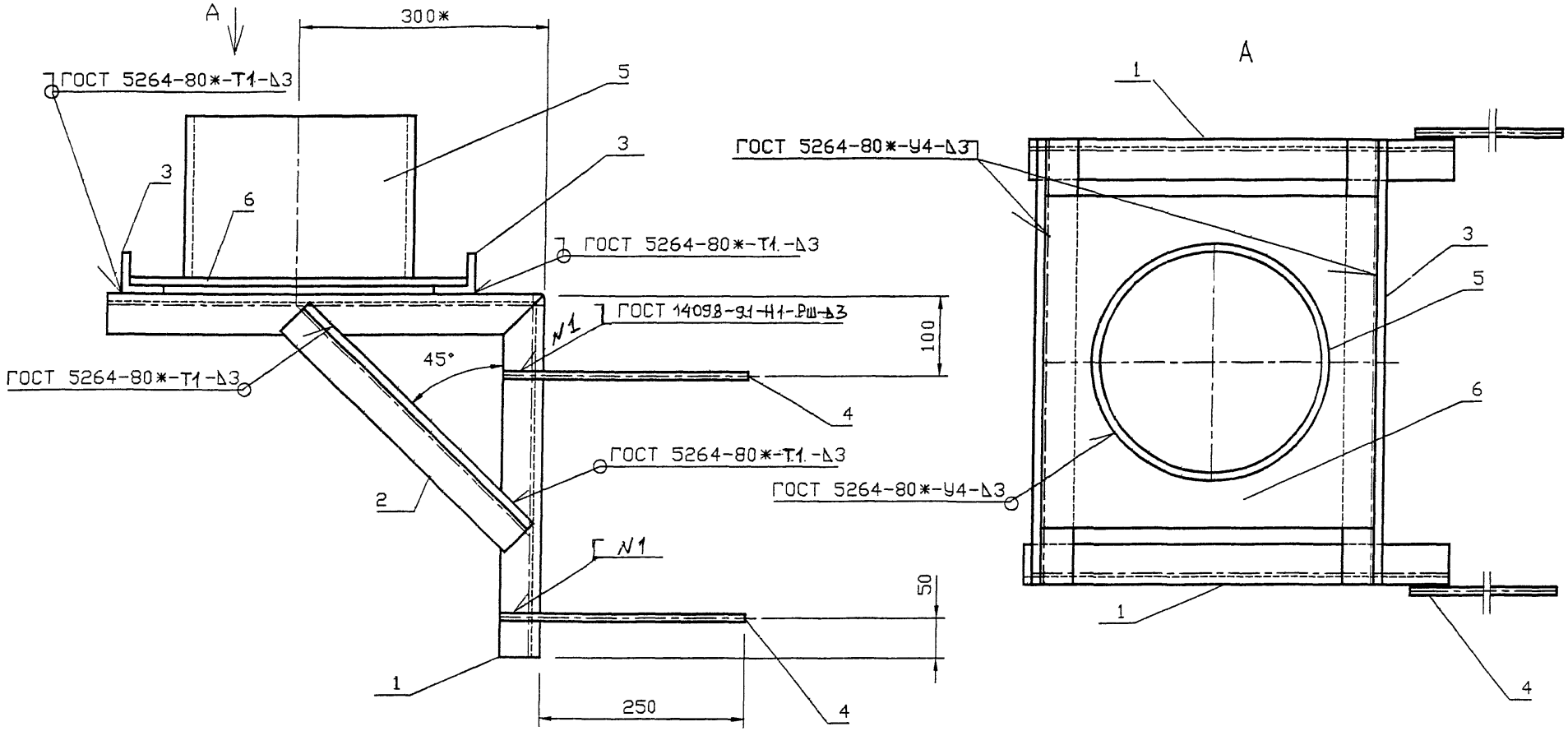

Обозначение	Условный проход асбестоцементной трубы, Dy, мм	Масса, кг
5.905-28.01.1-71	150	17.64
-01	200	18.9
-02	300	26.11

* Размер для справок.

Изм.	Кол.уч	Лист	№ док	Подп.	Дата
Разраб.		Мокрецов			09.01
Провер.		Антонова			09.01
Н.контр.		Орехова			09.01
Утв.		Корж			09.01

5.905-28.01.1-71 СБ

Кронштейн для вентиляционного или дымового каналов. Сборочный чертеж

Стадия	Лист	Листов
Р		1

СПКБ "Газпроект"

12,5 (√)

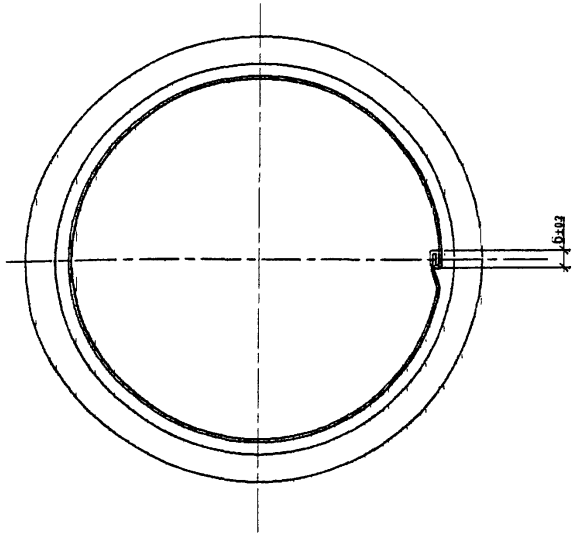

Обозначение	Условный проход асбестоцементной трубы, Dy, мм	D, мм	D1, мм	D2, мм	a, мм	L при толщине стены, мм				Масса, кг
						250	380	510	640	
5.905-28.01.1-70	150	132	142	152	70	560				1.14
-01							330			1.41
-02								440		1.67
-03									440	1.93
-04	200	160	170	180	80	560				1.34
-05							330			1.65
-06								440		1.96
-07									440	2.27
-08	300	265	275	285	140	560				2.19
-09							330			2.7
-010								440		3.21
-011									440	3.72

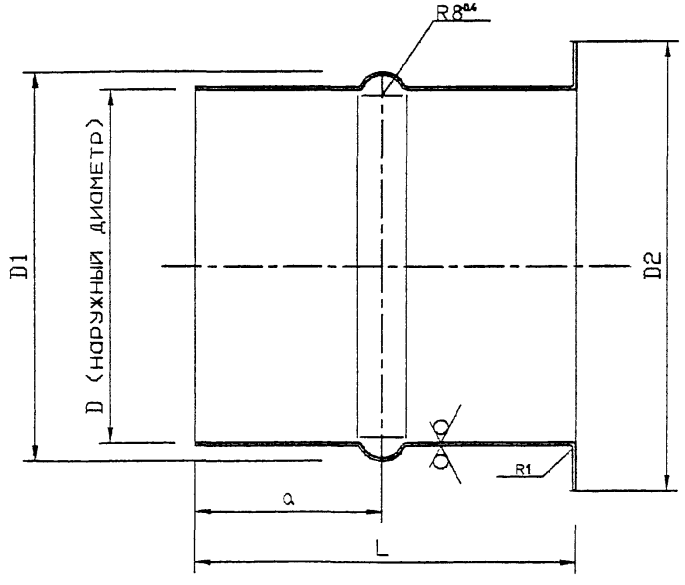

Изм.	Лист	N° Докум.	Подп.	Дата
Разраб.		Антонова		09.01
Провер.		Мокрецов		09.01
Н.контр.		Орехова		09.01
Утв.		Корж		09.01

5.905-28.01.1-70

Патрубок

Лит.	Масса	Масштаб
	см. табл.	

Лист | Листов 1

Лист Б 0.6 ГОСТ 19904-90 С235 ГОСТ 27772-88*

СПКБ "Газпроект"

5.905-28.01

5.905-28.01.1-69

:2,5

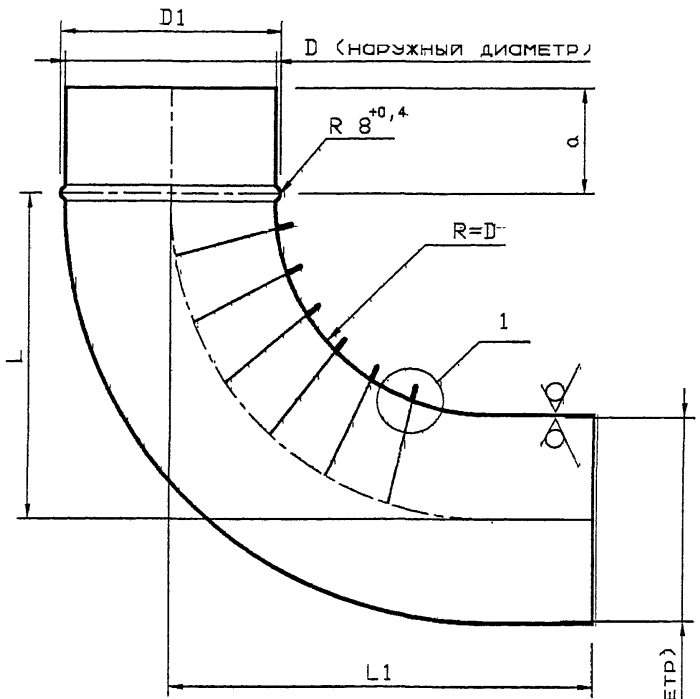

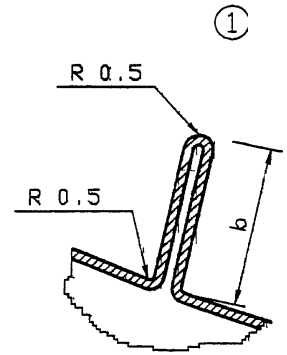

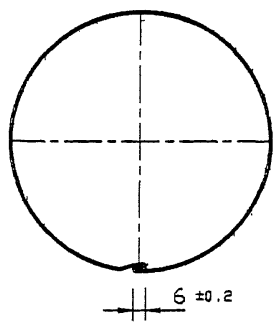

Обозначение	Условный проход асбестоцементной трубы, Dy, мм	D, мм	D1, мм	L, мм	L1, мм	a, мм	b, мм	Масса, кг
5.905-28.01.1-69	150	132	142	280	270	70	10	2.6
-01	200	160	170	340	330	80	10	3.35
-02	300	265	275	450	440	140	15	6.7

Изм.	Лист	N Докум.	Подп.	Дата
Разраб.		Антонова		09.01
Провер.		Мокрецов		09.01
Н.контр.		Орехова		09.01
Утв.		Корж		09.01

5.905-28.01.1-69.

Колено

Лит.	Масса	Масштаб.
	см. табл.	

Лист | Листов 1

Лист — Б 0.6 ГОСТ 19904-90, С235 ГОСТ 27772-88*

СПКБ "Газпроект"

Инв.N подл. | Подпись и дата | Взам.инв.N | Инв.N дубл. | Подпись и дата

Формат	Зона	Поз.	Обозначение	Наименование	Количество на исполнение 5.905-28.01.1-68										Примечание
					–	01	02								
				Документация											
А3			5.905-28.01.1-68 СБ	Сборочный чертеж	X	X	X								
А3			5.905-28.01.1-ПЗ	Пояснительная записка	X	X	X								
				Сборочные единицы											
А4		1	5.905-28.01.1-64.01	Корпус	1										
			-01	Корпус		1									
			-02	Корпус			1								
А4		2	5.905-28.01.1-64.02.01	Дно	1										
			-01	Дно		1									
			-02	Дно			1								
А4		3	5.905-28.01.1-59.02	Труба	1										
			-01	Труба		1									
			-02	Труба			1								

Изм.	Лист	N° Докум	Подпись	Дата	5.905-28.01.1-68		
Разраб.		Антонова		09.01	Гильза для дымовой трубы	Стадия	Лист	Листов
Провер.		Мокрецов		09.01		Р	1	2
Н.контр.		Орехова		09.01	СПКБ "Газпроект"			
Утв.		Корж		09.01				

Инв.N подл.	Подпись и дата	Взам.инв.N	Инв.N дубл.	Подпись и дата

Формат	Зона	Поз.	Обозначение	Наименование	Количество на исполнение 5.905-28.01.1-68										Примечание
					–	01	02								
А4		4	5.905-28.01.1-61.03	Опорная конструкция	1										
			-01	Опорная конструкция		1									
			-02	Опорная конструкция			1								

Изм.	Лист	N докум.	Подпись	Дата	5.905-28.01.1-68	Лист 2

Вариант расположения опорной конструкции

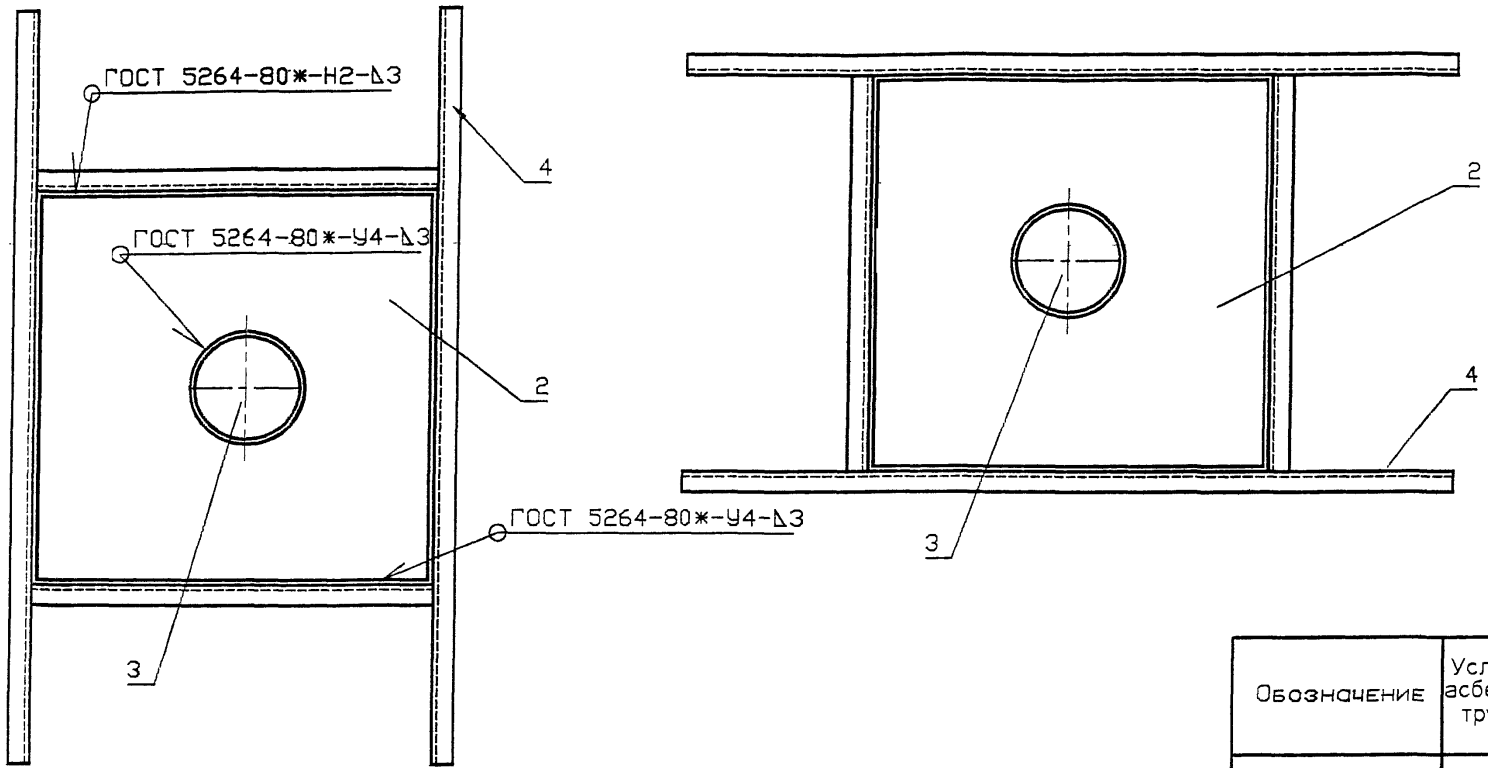

Обозначение	Условный проход асбестоцементной трубы, Dy, мм	Масса, кг
5.905-28.01.1-68	150	40,72
-01	200	43,88
-02	300	55,77

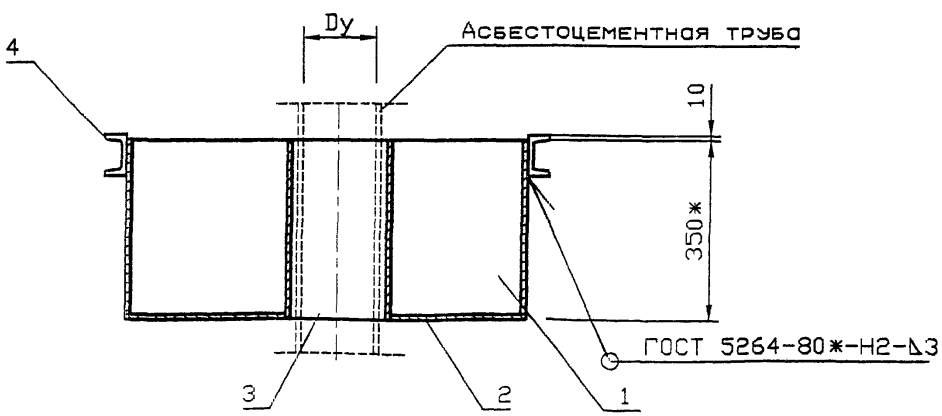

Ориентация опорной конструкции принимается в зависимости от расположения несущих балок перекрытия.

Изм.	Кол.уч	Лист	№ док.	Подп.	Дата
Разраб.		Мокрецов			09.01
Провер.		Антонова			09.01
Н.контр.		Орехова			09.01
Утв.		Корж			09.01

5.905-28.01.1-68 СБ

Гильза для дымовой трубы. Сборочный чертеж

Стадия	Лист	Листов
Р		1

СПКБ "Газпроект"

Формат	Зона	Поз.	Обозначение	Наименование	Количество на исполнение 5.905-28.01.1-67											Примечание
					–	01	02									
				Документация												
А3			5.905-28.01.1-67 СБ	Сборочный чертеж	X	X	X									
А3			5.905-28.01.1-ПЗ	Пояснительная записка	X	X	X									
				Сборочные единицы												
А4		1	5.905-28.01.1-65.01	Корпус	1											
			-01	Корпус		1										
			-02	Корпус			1									
А4		2	5.905-28.01.1-61.02	Дно	1											
			-01	Дно		1										
			-02	Дно			1									
А4		3	5.905-28.01.1-49.03	Труба	1											
			-01	Труба		1										
			-02	Труба			1									

Изм.	Лист	N° Докум.	Подпись	Дата	5.905-28.01.1-67		
Разраб.		Антонова		09.01	Гильза для дымовой трубы	Стадия	Лист	Листов
Провер.		Мокрецов		09.01		Р	1	2
Н.контр.		Орехова		09.01	СПКБ "Газпроект"			
Утв.		Корж		09.01				

Копировал Формат А4

Инв.N подл.	Подпись и дата	Взам.инв.N	Инв.N дубл.	Подпись и дата

Формат	Зона	Поз.	Обозначение	Наименование	Количество на исполнение 5.905-28.01.1-67											Примечание
					–	01	02									
А4		4	5.905-28.01.1-65.02	Опорная конструкция	1											
			-01	Опорная конструкция		1										
			-02	Опорная конструкция			1									

Изм.	Лист	N докум.	Подпись	Дата	5.905-28.01.1-67	Лист 2

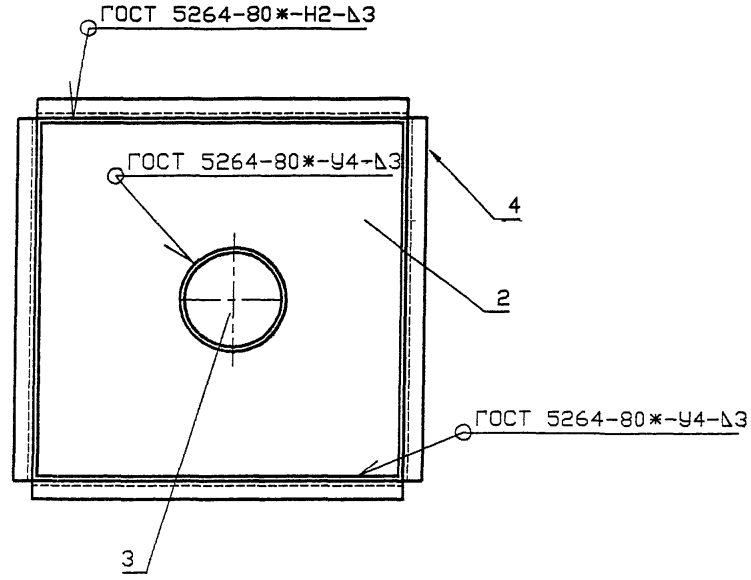

Обозначение	Условный проход асбестоцементной трубы, Dy, мм	Масса, кг
5.905-28.01.1-67	150	19.45
-01	200	21.92
-02	300	31.93

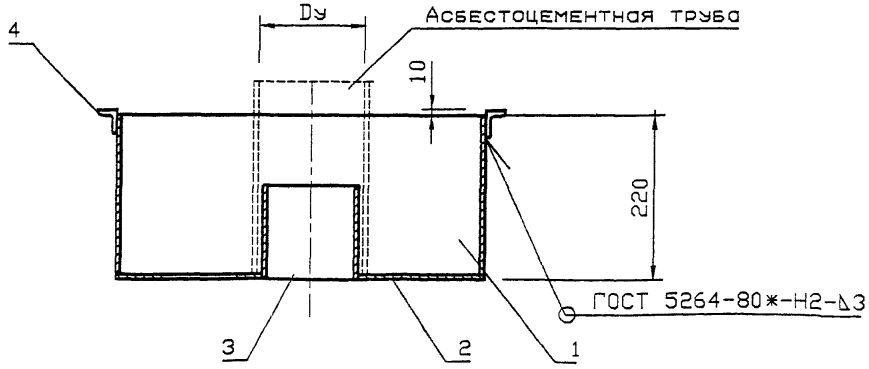

Изм.	Кол.уч	Лист	№ док	Подп.	Дата
Разраб.		Мокрецов			09.01
Провер.		Антонова			09.01
Н.контр.		Орехова			09.01
Утв.		Корж			09.01

5.905-28.01.1-67 СБ

Гильза для дымовой трубы. Сборочный чертеж

Стадия	Лист	Листов
Р		1

СПКБ "Газпроект"

Формат	Зона	Поз.	Обозначение	Наименование	Количество на исполнение 5.905-28.01.1-66										Примечание
					–	01	02								
				Документация											
А3			5.905-28.01.1-66 СБ	Сборочный чертеж	X	X	X								
А3			5.905-28.01.1-ПЗ	Пояснительная записка	X	X	X								
				Сборочные единицы											
А4		1	5.905-28.01.1-61.01	Корпус	1										
			-01	Корпус		1									
			-02	Корпус			1								
А4		2	5.905-28.01.1-61.02	Дно	1										
			-01	Дно		1									
			-02	Дно			1								
А4		3	5.905-28.01.1-59.02	Труба	1										
			-01	Труба		1									
			-02	Труба			1								

Изм.	Лист	N° докум.	Подпись	Дата	5.905-28.01.1-66		
Разраб.		Антонова		09.01	Гильза для вентиляционной трубы	Стадия	Лист	Листов
Провер.		Мокрецов		09.01		Р	1	2
Н.контр.		Орехова		09.01		СПКБ "Газпроект"		
Утв.		Корж		09.01				

Копировал Формат А4

Инв.N подл.	Подпись и дата	Взам.инв.N	Инв.N дубл.	Подпись и дата

Формат	Зона	Поз.	Обозначение	Наименование	Количество на исполнение 5.905-28.01.1-66										Примечание
					–	01	02								
А4		4	5.905-28.01.1-61.03	Опорная конструкция	1										
			-01	Опорная конструкция		1									
			-02	Опорная конструкция			1								

Изм.	Лист	N докум.	Подпись	Дата	5.905-28.01.1-66	Лист 2

Вариант расположения опорной конструкции

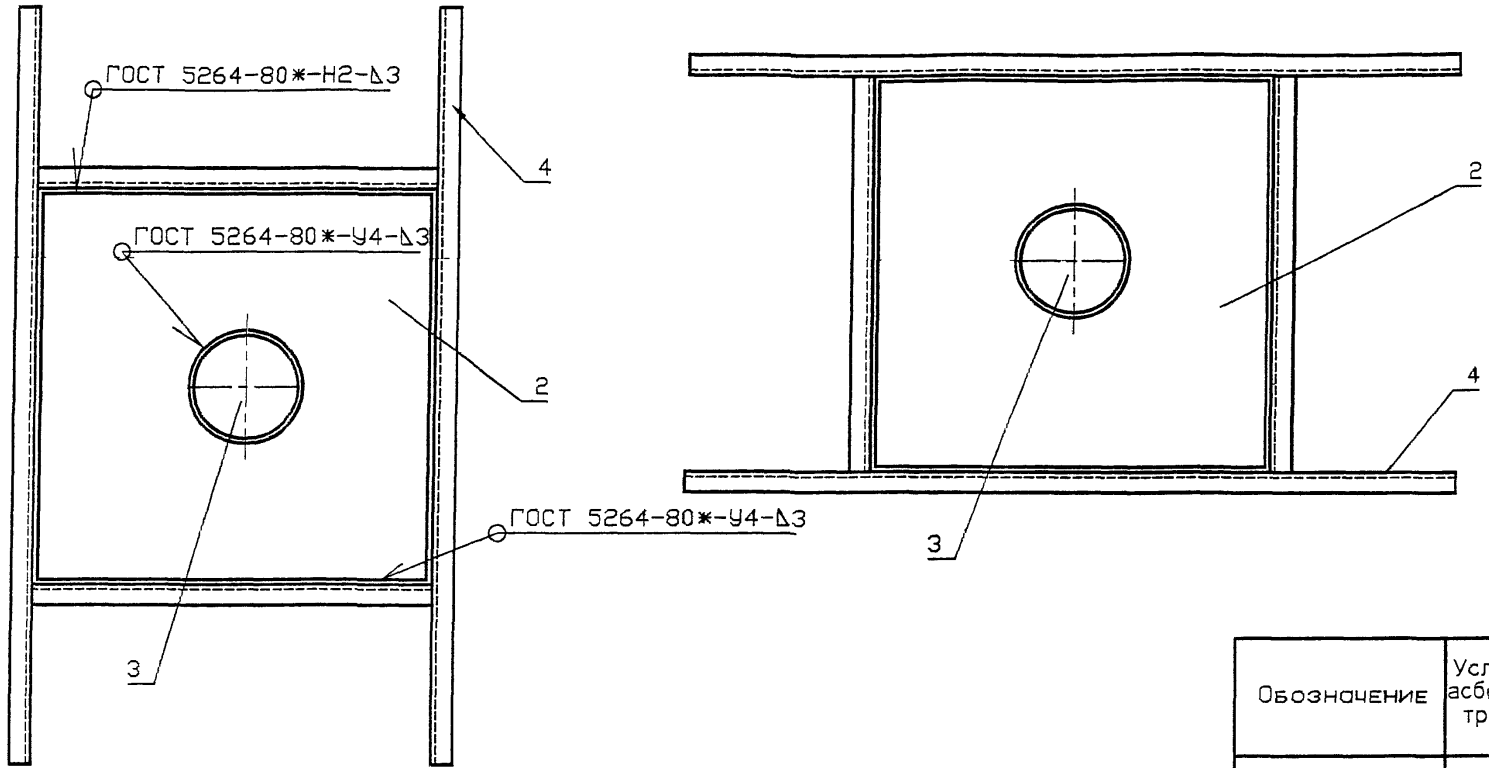

Обозначение	Условный проход асбестоцементной трубы, Dy, мм	Масса, кг
5.905-28.01.1-66	150	40.72
-01	200	43.88
-02	300	55.77

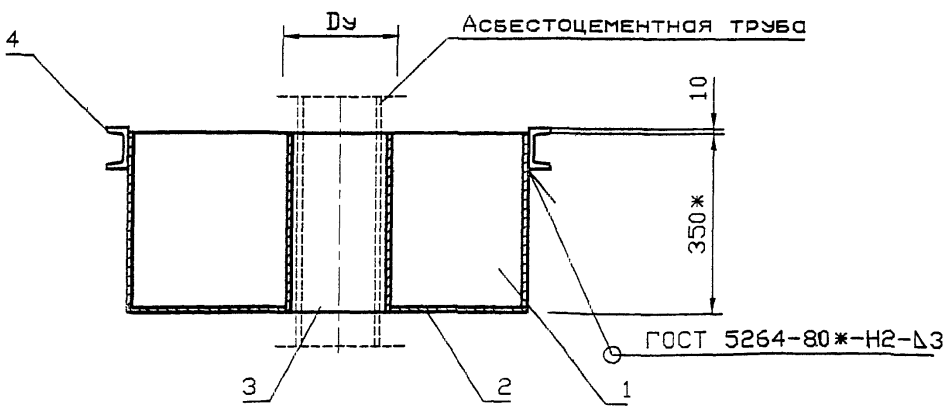

Ориентация опорной конструкции принимается в зависимости от расположения несущих балок перекрытия.

Изм.	Кол уч	Лист	№ док	Подп.	Дата
Разраб.		Мокрецов			09.01
Провер.		Антонова			09.01
Н.контр.		Орехова			09.01
Утв		Корж			09.01

5.905-28.01.1-66 СБ

Гильза для вентиляционной трубы. Сборочный чертеж

Стадия	Лист	Листов
Р		1

СПКБ "Газпроект"

5.905-28.01.1-65.02

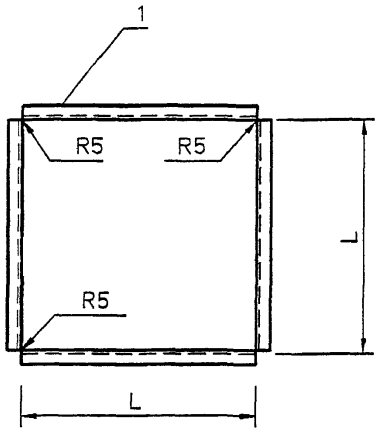

Обозначение	L мм	Lразв. мм	Масса кг
5.905-28.01.1-65.02	286	1144	6.15
-01	316	1264	6.8
-02	416	1664	8.95

Неуказанные предельные отклонения размеров: H14, h14, $\pm\frac{IT14}{2}$

Изм.	Лист	N° Докум.	Подп.	Дата	5.905-28.01.1-65.02		
Разраб.		Антонова		09.01	Опорная конструкция	Лит.	Масса	Масштаб
Провер.		Мокрецов		09.01				
						Лист	Листов 1	
Н.контр.		Орехова		09.01	Уголок Б 70х70х5 ГОСТ 8509-93 С235 ГОСТ 27772-88*	СПКБ " Газпроект "	
Утв.		Корж		09.01			

5.905-28.01.1-65.01

12,5

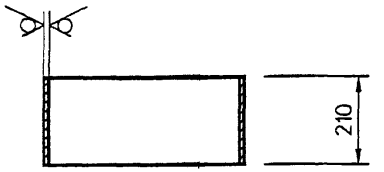

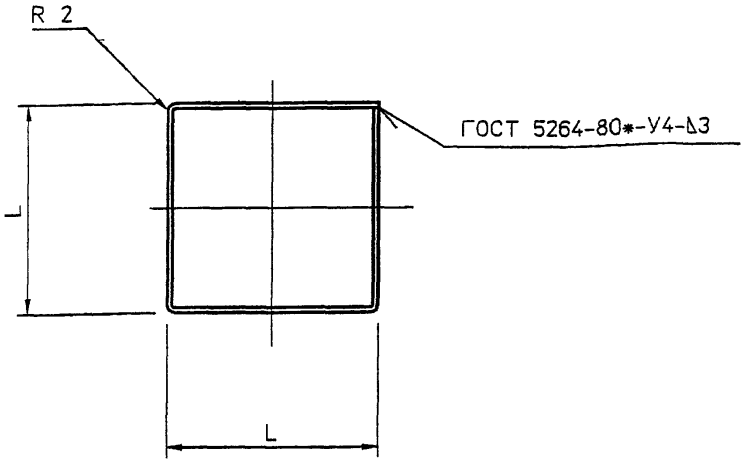

Обозначение	L мм	Lразв мм	Масса кг
5.905-28.01.1-65.01	286	1144	9.42
-01	316	1264	10.42
-02	416	1664	13.71

Неуказанные предельные отклонения размеров: H14, h14, $\pm\frac{IT14}{2}$

Подпись и дата | Инв. N дубл. | Взам. инв. N | Подпись и дата | Инв. N подл.

Изм.	Лист	N° Докум.	Подп.	Дата	5.905-28.01.1-65.01		
Разраб.		Антонова		09.01	Корпус	Лит.	Масса	Масштаб
Провер.		Мокрецов		09.01			см. табл.	
						Лист	Листов 1	
Н.контр.		Орехова		09.01	Лист Б 3 ГОСТ 19903-74* С235 ГОСТ 27772-88*	СПКБ " Газпроект "	
Утв.		Корж		09.01			

Инв.N подл.	Подпись и дата	Взам.инв.N	Инв.N дубл.	Подпись и дата

Формат	Зона	Поз.	Обозначение	Наименование	Количество на исполнение 5.905-28.01.1-65										Примечание
					—	01	02								
				Документация											
А3			5.905-28.01.1-65 СБ	Сборочный чертеж	X	X	X								
А3			5.905-28.01.1-ПЗ	Пояснительная записка	X	X	X								
				Сборочные единицы											
А4		1	5.905-28.01.1-65.01	Корпус	1										
			-01	Корпус		1									
			-02	Корпус			1								
А4		2	5.905-28.01.1-61.02	Дно	1										
			-01	Дно		1									
			-02	Дно			1								
А4		3	5.905-28.01.1-49.03	Труба	1										
			-01	Труба		1									
			-02	Труба			1								

Изм.	Лист	N° докум.	Подпись	Дата	5.905-28.01.1-65		
Разраб.		Антонова		09.01	Гильза для вентиляционной трубы	Стадия	Лист	Листов
Провер.		Мокрецов		09.01		Р	1	2
Н.контр.		Орехова		09.01		СПКБ "Газпроект"		
Утв.		Корж		09.01				

Копировал Формат А4

Инв.N подл.	Подпись и дата	Взам.инв.N	Инв.N дубл.	Подпись и дата

Формат	Зона	Поз.	Обозначение	Наименование	Количество на исполнение 5.905-28.01.1-65										Примечание
					—	01	02								
А4		4	5.905-28.01.1-65.02	Опорная конструкция	1										
			-01	Опорная конструкция		1									
			-02	Опорная конструкция			1								

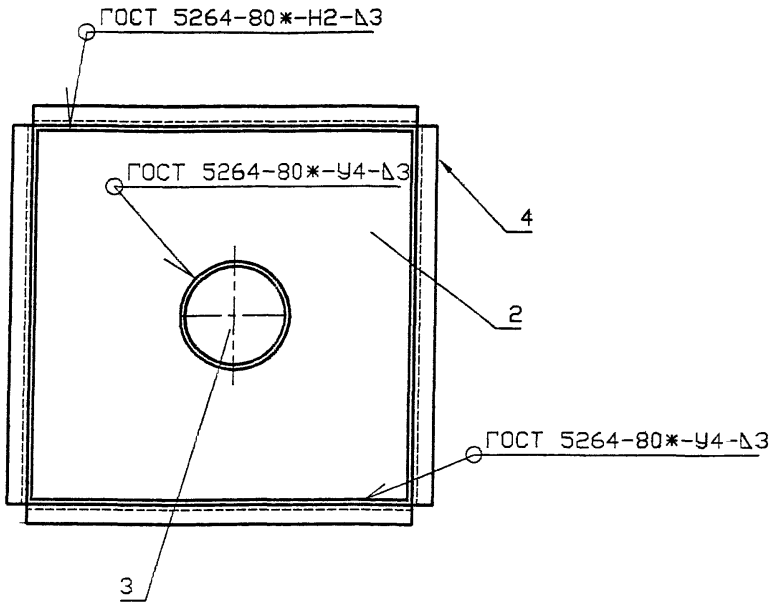

Обозначение	Условный проход асбестоцементной трубы, Dу, мм	Масса, кг
5.905-28.01.1-65	150	19,45
-01	200	21,92
-02	300	31,93

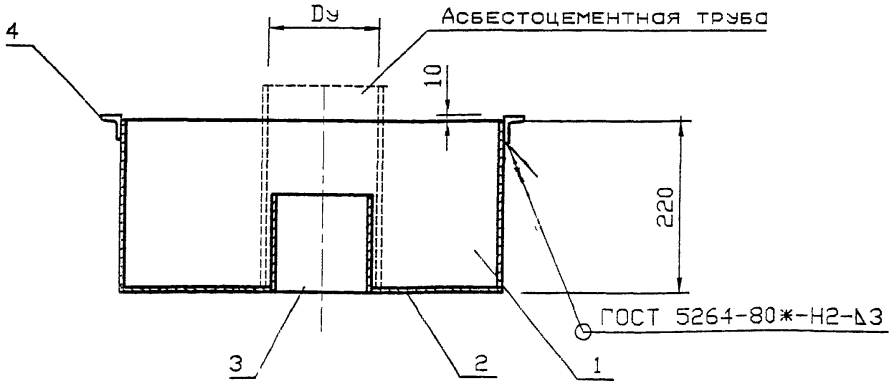

Изм.	Кол.уч	Лист	№ док	Подп.	Дата	5.905-28.01.1-65 СБ			
Разраб.		Мокрецов			09.01	Гильза для вентиляционной трубы. Сборочный чертеж	Стадия	Лист	Листов
Провер.		Антонова			09.01		Р		1
Н.контр.		Орехова			09.01		СПКБ "Газпроект"		
Утв.		Корж			09.01				

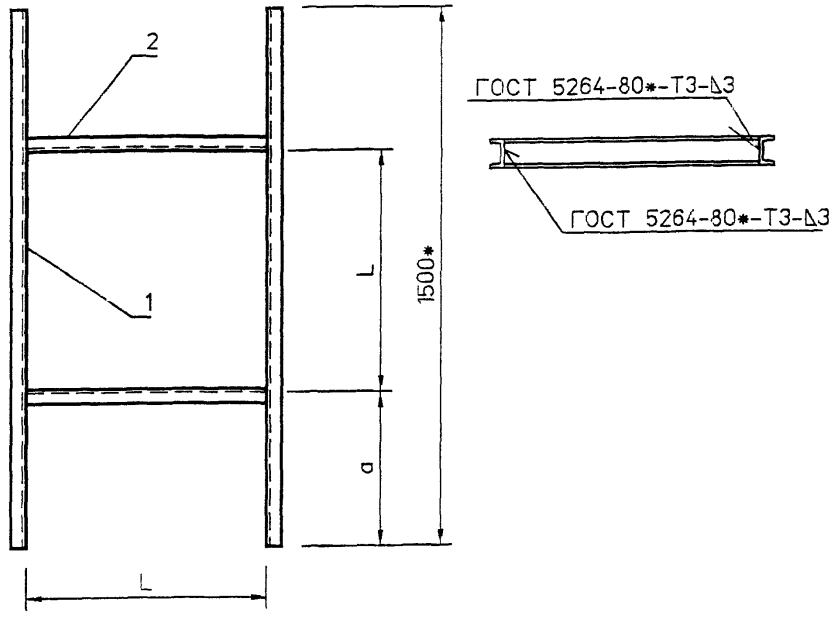

Обозначение	L мм	a, мм	Масса кг
5.905-28.01.1-64.03	656	422	30.4
-01	706	397	31.1
-02	806	347	32.5

1. Неуказанные предельные отклонения размеров: H14, h14, $\pm\frac{IT14}{2}$

2. * Размер для справок. Уточнить в зависимости от расстояния между несущими балками перекрытия.

Изм.	Кол.уч	Лист	№ док	Подп.	Дата
Разраб.		Мокрецов			09.01
Провер.		Антонова			09.01
Н.контр.		Орехова			09.01
Утв.		Корж			09.01

5.905-28.01.1-64.03 СБ

Опорная конструкция. Сборочный чертеж

Стадия	Лист	Листов
Р		1

СПКБ "Газпроект"

Согласовано

Инв.N подл. | Подпись и дата | Взам.инв.N

Формат	Зона	Поз.	Обозначение	Наименование	Кол-во	Примечание
				Документация		
А4			5.905-28.01.1-64.03 СБ	Сборочный чертеж	–	
А3			5.905-28.01.1-ПЗ	Пояснительная записка	–	
				Сборочные единицы		
				Швеллер 8 ГОСТ 8240-89 / С235 ГОСТ 27772-88*		
БЧ		1	5.905-28.01.1-64.03-1	L=1500	2	
БЧ		2	5.905-28.01.1-64.03	L=656	2	
			-01	L=706	2	
			-02	L=806	2	

Количество на исполнение 5.905-28.01.1-64.03: – | 01 | 02

Изм.	Кол.уч	Лист	№ док	Подп.	Дата
Разраб.		Мокрецов			09.01
Провер.		Антонова			09.01
Н.контр.		Орехова			09.01
Утв.		Корж			09.01

5.905-28.01.1-64.03

Опорная конструкция

Стадия	Лист	Листов
Р		1

СПКБ "Газпроект"

5.905-28.01.1-64.01

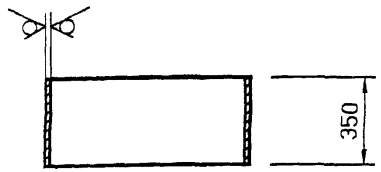

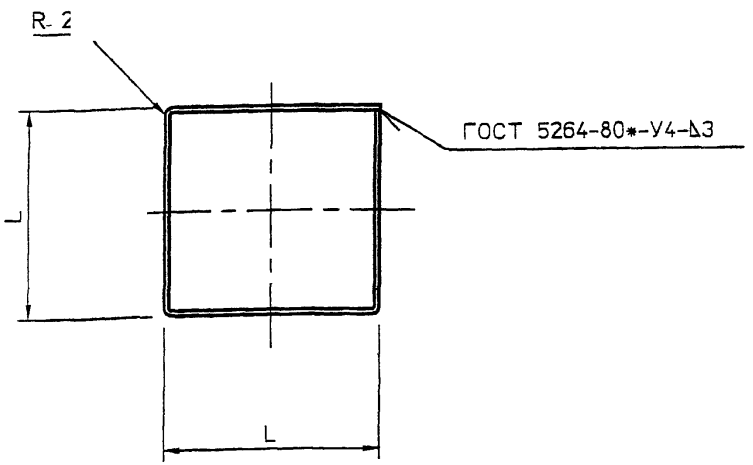

Обозначение	L, мм	Lразв мм	Масса кг
5.905-28.01.1-64.01	656	2624	21.6
-01	706	2824	23.3
-02	806	3224	26.6

Неуказанные предельные отклонения размеров: H14, h14, $\pm\frac{IT14}{2}$

Изм.	Лист	N° Докум.	Подп.	Дата
Разраб.		Антонова		09.01
Провер.		Мокрецов		09.01
Н. контр.		Орехова		09.01
Утв.		Корж		09.01

5.905-28.01.1-64.01

Корпус

Лит.	Масса	Масштаб
	см. табл.	
Лист	Листов 1	

Лист Б 3 ГОСТ 19903-74* / С235 ГОСТ 27772-88*

СПКБ " Газпроект "

5.905-28.01.1-64.02



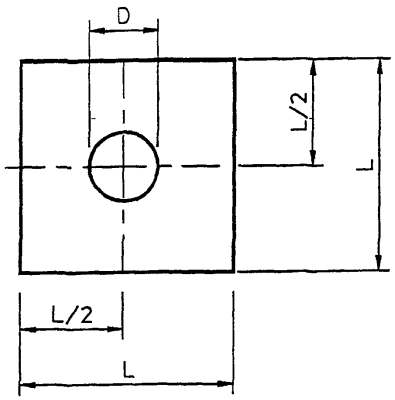

Обозначение	D, мм	L, мм	Масса кг
5.905-28.01.1-64.02	142	650	9.99
-01	170	700	11.58
-02	276	800	15.12

Неуказанные предельные отклонения размеров: H14, h14, $\pm\frac{IT14}{2}$

Изм.	Лист	N° Докум.	Подп.	Дата
Разраб.		Антонова		09.01
Провер.		Мокрецов		09.01
Н. контр.		Орехова		09.01
Утв.		Корж		09.01

5.905-28.01.1-64.02

Дно

Лит.	Масса	Масштаб
	см. табл.	
Лист	Листов 1	

Лист Б 3 ГОСТ 19903-74* / С235 ГОСТ 27772-88*

СПКБ " Газпроект "

Подпись и дата | Инв. N дубл. | Взам. инв. N | Подпись и дата | Инв. N подл.

Инв.N подл.	Подпись и дата	Взам.инв.N	Инв.N дубл.	Подпись и дата

5.905-28.01

Формат	Зона	Поз.	Обозначение	Наименование	Количество на исполнение 5.905-28.01.1-64										Примечание
					–	01	02								
				Документация											
А3			5.905-28.01.1-64.СБ	Сборочный чертеж	X	X	X								
			5.905-28.01.1-ПЗ	Пояснительная записка	X	X	X								
				Сборочные единицы											
А4		1	5.905-28.01.1-64.01	Корпус	1										
			-01	Корпус		1									
			-02	Корпус			1								
А4		2	5.905-28.01.1-64.02	Дно	1										
			-01	Дно		1									
			-02	Дно			1								
А4		3	5.905-28.01.1-49.03	Труба	1										
			-01	Труба		1									
			-02	Труба			1								

Изм.	Лист	N° докум.	Подпись	Дата	5.905-28.01.1-64		
Разраб.		Антонова		09.01		Стадия	Лист	Листов
Провер.		Мокрецов		09.01	Песочница для дымовой трубы	Р	1	2
Н.контр.		Орехова		09.01		СПКБ " Газпроект "		
Утв.		Корж		09.01				

Копировал Формат А4

Инв.N подл.	Подпись и дата	Взам.инв.N	Инв.N дубл.	Подпись и дата

Формат	Зона	Поз.	Обозначение	Наименование	Количество на исполнение 5.905-28.01.1-64										Примечание
					–	01	02								
А4		4	5.905-28.01.1-64.03	Опорная конструкция	1										
			-01	Опорная конструкция		1									
			-02	Опорная конструкция			1								

Вариант расположения опорной конструкции

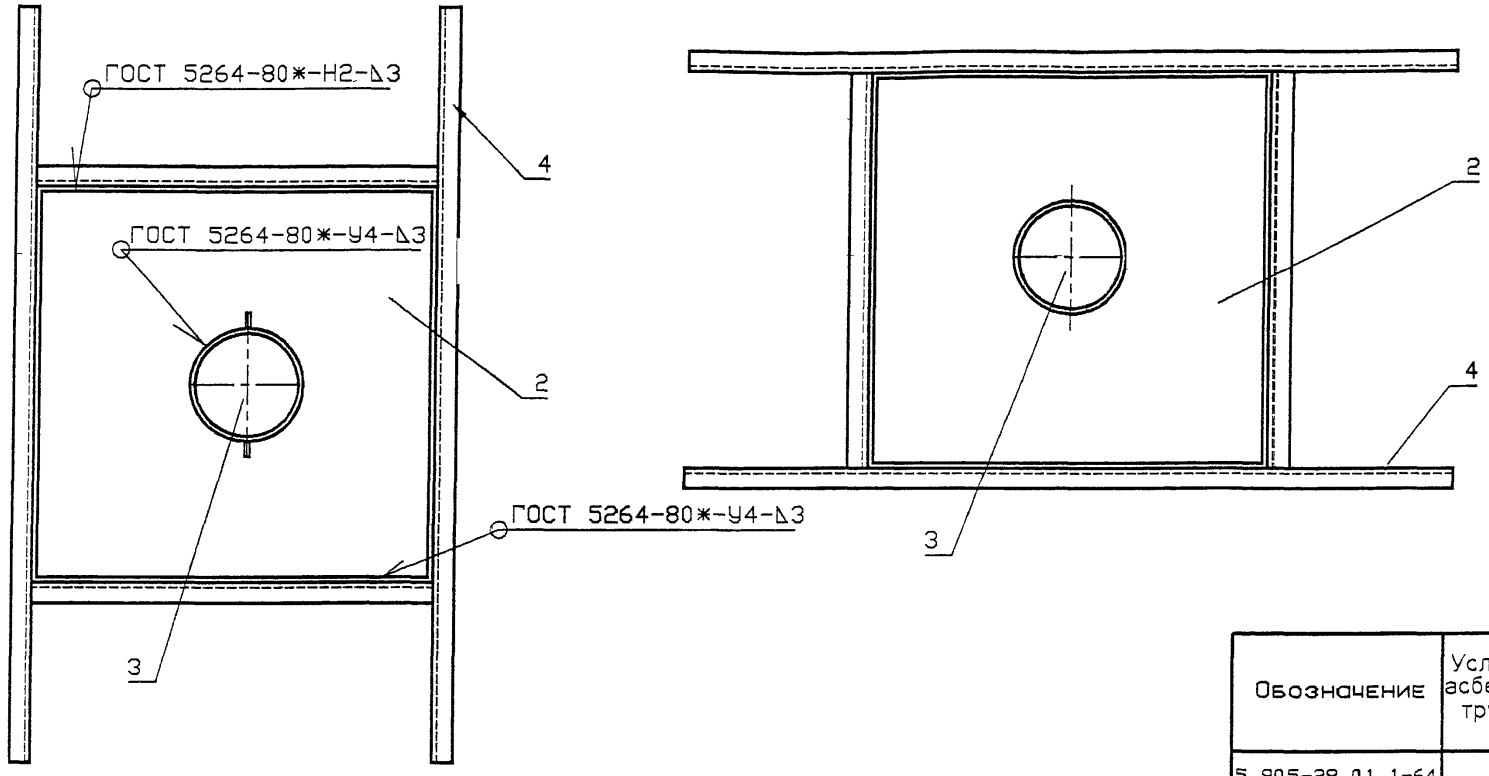

Обозначение	Условный проход асбестоцементной трубы, Dy, мм	Масса, кг
5.905-28.01.1-64	150	64.02
-01	200	68.42
-02	300	79.53

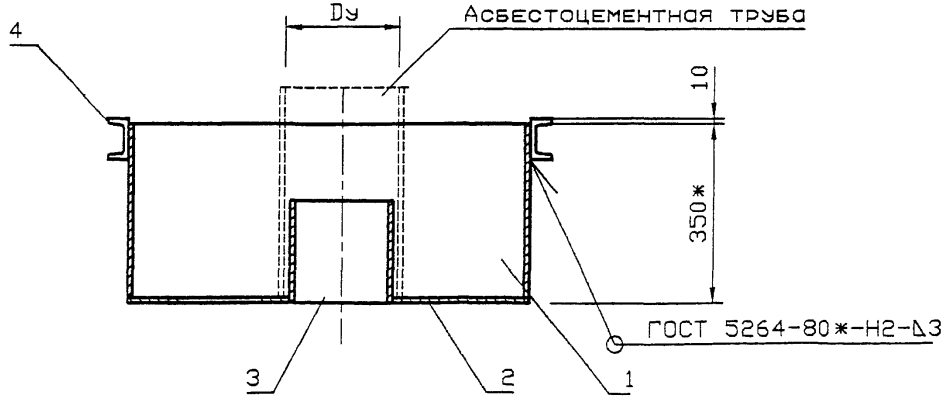

Ориентация опорной конструкции принимается в зависимости от расположения несущих балок перекрытия.

Изм.	Кол.уч	Лист	№ док	Подп.	Дата
Разраб.		Мокрецов			09.01
Провер.		Антонова			09.01
Н.контр.		Орехова			09.01
Утв.		Корж			09.01

5.905-28.01.1-64 СБ

Песочница для дымовой трубы. Сборочный чертеж

Стадия	Лист	Листов
Р		3

СПКБ "Газпроект"

5.905-28.01

5 905-28 011-62

12.5

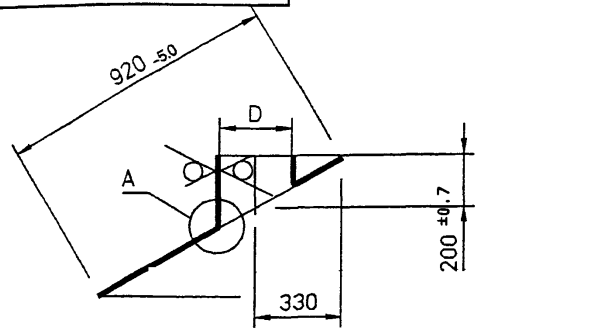



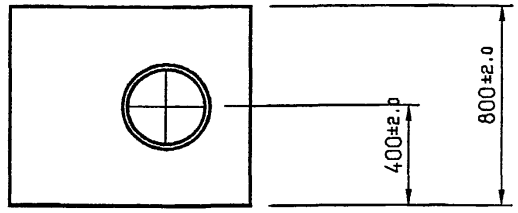

Обозначение	D, мм
5.905-28.01.1-62	283
-01	333
-02	429

1. Неуказанные предельные отклонения размеров: H14, h14, $\pm\frac{IT14}{2}$

2. Изготовление детали производить из двух частей.

Изм.	Лист	N° Докум.	Подп.	Дата
Разраб.		Антонова		09.01
Провер.		Мокрецов		09.01
Н.контр.		Орехова		09.01
Утв.		Корж		09.01

5.905-28.01.1-62

Фартук для одной трубы

Лит.	Масса	Масштаб
	0.5	

Лист | Листов 1

Лист Б 0.6 ГОСТ 19903-74*
С235 ГОСТ 27772-88*

СПКБ " Газпроект "

Инв. N подл. | Подпись и дата | Взам. инв. N | Инв. N дубл. | Подпись и дата

5 905-28 011-63

12.5

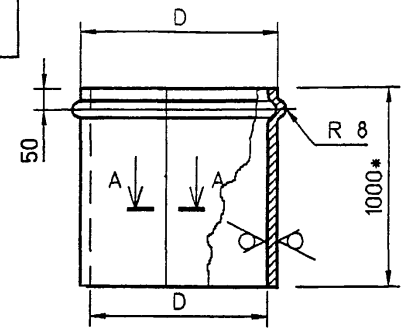

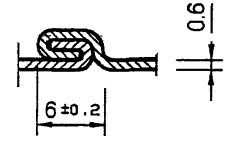

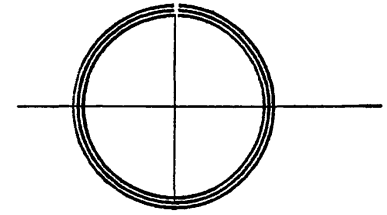

Обозначение	D, мм	Lразв., мм	Масса кг
5.905-28.01.1-63	285	895	4.21
-01	335	1052	4.95
-02	431	1353	6.37

1. Неуказанные предельные отклонения размеров: H14, h14, $\pm\frac{IT14}{2}$

2. * Размер для справок.

Изм.	Лист	N° Докум.	Подп.	Дата
Разраб.		Антонова		09.01
Провер.		Мокрецов		09.01
Н.контр.		Орехова		09.01
Утв.		Корж		09.01

5.905-28.01.1-63

Футляр

Лит.	Масса	Масштаб
	см. табл.	

Лист | Листов 1

Лист Б 0.6 ГОСТ 19903-74*
С235 ГОСТ 27772-88*

СПКБ " Газпроект "

Инв. N подл. | Подпись и дата | Взам. инв. N | Инв. N дубл. | Подпись и дата

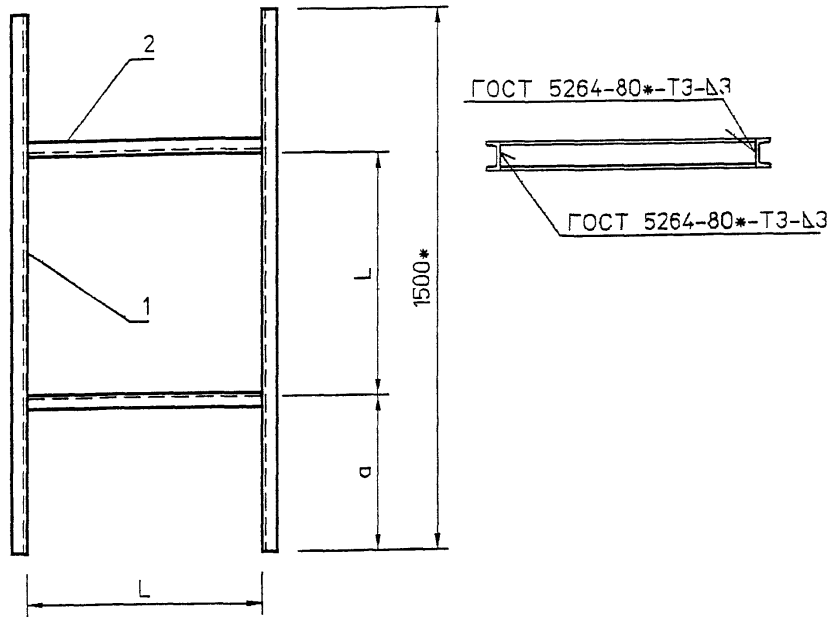

Обозначение	L мм	a, мм	Масса кг
5.905-28.01.1-61.03	286	607	25.18
-01	316	592	25.61
-02	416	542	27.02

1. Неуказанные предельные отклонения размеров: H14, h14, $\pm\frac{IT14}{2}$

2. * Размер для справок. Уточнить в зависимости от расстояния между несущими балками перекрытия.

Изм.	Кол.уч	Лист	№ док	Подп.	Дата
Разраб.		Мокрецов			09.01
Провер.		Антонова			09.01
Н.контр.		Орехова			09.01
Утв.		Корж			09.01

5.905-28.01.1-61.03 СБ

Опорная конструкция. Сборочный чертеж

Стадия	Лист	Листов
Р		1

СПКБ "Газпроект"

Инв.N подл. | Подпись и дата | Взам.инв.N

Формат	Зона	Поз.	Обозначение	Наименование	Количество на исполнение 5.905-28.01.1-61.03- –	01	02	Примечание
				Документация				
А4			5.905-28.011-61.03 СБ	Сборочный чертеж		X	X	
А3			5.905-28.01.1-ПЗ	Пояснительная записка		X	X	
				Сборочные единицы				
				Швеллер 8 ГОСТ 8240-89 С235 ГОСТ 27772-88*				
Бч		1	5.905-28.01.1-61 03-1	L=1500	2	2	2	
Бч		2	5.905-28.01.1-61.03	L=286	2			
			-01	L=316		2		
			-02	L=416			2	

5.905-28.01.1-61.03

Изм.	Кол.уч	Лист	№ док	Подп.	Дата
Разраб.		Мокрецов			09.01
Провер.		Антонова			09.01
Н.контр.		Орехова			09.01
Утв.		Корж			09.01

Опорная конструкция

Стадия	Лист	Листов
Р		1

СПКБ "Газпроект"

Копировал

Формат А4

5.905-28.01

5.905-28.01.1-61.01

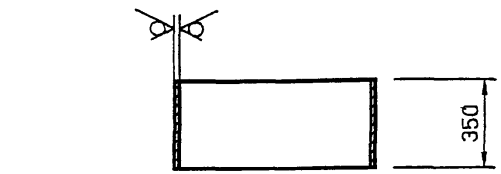

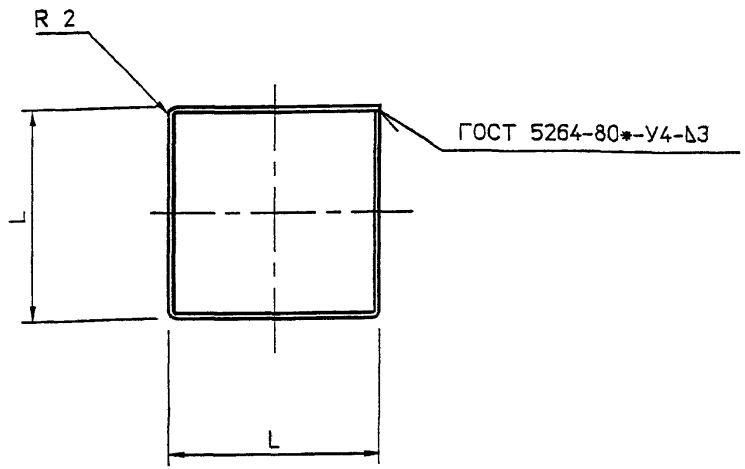

Обозначение	L мм	Lразв мм	Масса кг
5.905-28.01.1-61.01	286	1144	9.42
-01	316	1264	10.42
-02	416	1664	13.71

Неуказанные предельные отклонения размеров: H14, h14, ±IT14/2

Изм.	Лист	N°Докум.	Подп.	Дата	5.905-28.01.1-61.01		
Разраб.		Антонова		09.01	Корпус	Лит.	Масса: см. табл.	Масштаб
Провер.		Мокрецов		09.01		Лист	Листов 1
Н.контр.		Орехова		09.01	Лист Б 3 ГОСТ 19903-74* / С235 ГОСТ 27772-88*	СПКБ "Газпроект"	
Утв.		Корж		09.01			

Инв.N подл. | Подпись и дата | Взам.инв.N | Инв.N дубл. | Подпись и дата

5.905-28.01.1-61.02



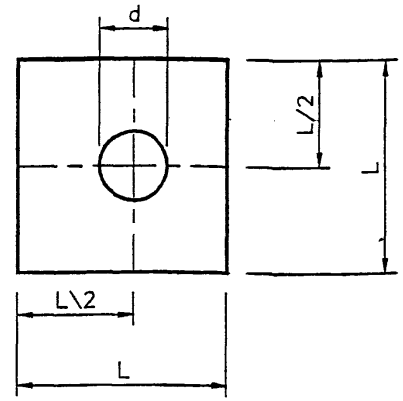

Обозначение	d, мм	L мм	Масса кг
5.905-28.01.1-61.02.00	142	280	1.85
-01	170	310	2.26
-02	276	410	3.96

Неуказанные предельные отклонения размеров: H14, h14, ±IT14/2

Изм.	Лист	N°Докум.	Подп.	Дата	5.905-28.01.1-61.02		
Разраб.		Антонова		09.01	Дно	Лит.	Масса: см. табл.	Масштаб
Провер.		Мокрецов		09.01		Лист	Листов 1
Н.контр.		Орехова		09.01	Лист Б 3 ГОСТ 19903-74* / С235 ГОСТ 27772-88*	СПКБ "Газпроект"	
Утв.		Корж		09.01			

Инв.N подл. | Подпись и дата | Взам.инв.N | Инв.N дубл. | Подпись и дата

Формат	Зона	Поз.	Обозначение	Наименование	Количество на исполнение 5.905-28.01.1-61										Примечание
					–	01	02								
				Документация											
А3			5.905-28.01.1-61.СБ	Сборочный чертеж	X	X	X								
А3			5.905-28.01.1-ПЗ	Пояснительная записка	X	X	X								
				Сборочные единицы											
А4		1	5.905-28.01.1-61.01	Корпус	1										
			-01	Корпус		1									
			-02	Корпус			1								
А4		2	5.905-28.01.1-61.02	Дно	1										
			-01	Дно		1									
			-02	Дно			1								
А4		3	5.905-28.01.1-49.03	Труба	1										
			-01	Труба		1									
			-02	Труба			1								

Изм.	Лист	N докум.	Подпись	Дата	5.905-28.01.1-61		
Разраб.		Антонова		09.01	Гильза для вентиляционной трубы	Стадия	Лист	Листов
Провер.		Мокрецов		09.01		Р	1	2
Н.контр.		Орехова		09.01		СПКБ " Газпроект "		
Утв.		Корж		09.01				

Копировал Формат А4

Инв.N подл.	Подпись и дата	Взам.инв.N	Инв.N дубл.	Подпись и дата

Формат	Зона	Поз.	Обозначение	Наименование	Количество на исполнение 5.905-28.01.1-61										Примечание
					–	01	02								
А4		4	5.905-28.01.1-61.03	Опорная конструкция	1										
			-01	Опорная конструкция		1									
			-02	Опорная конструкция			1								

Изм.	Лист	N докум.	Подпись	Дата	5.905-28.01.1-61	Лист 2

Вариант расположения опорной конструкции

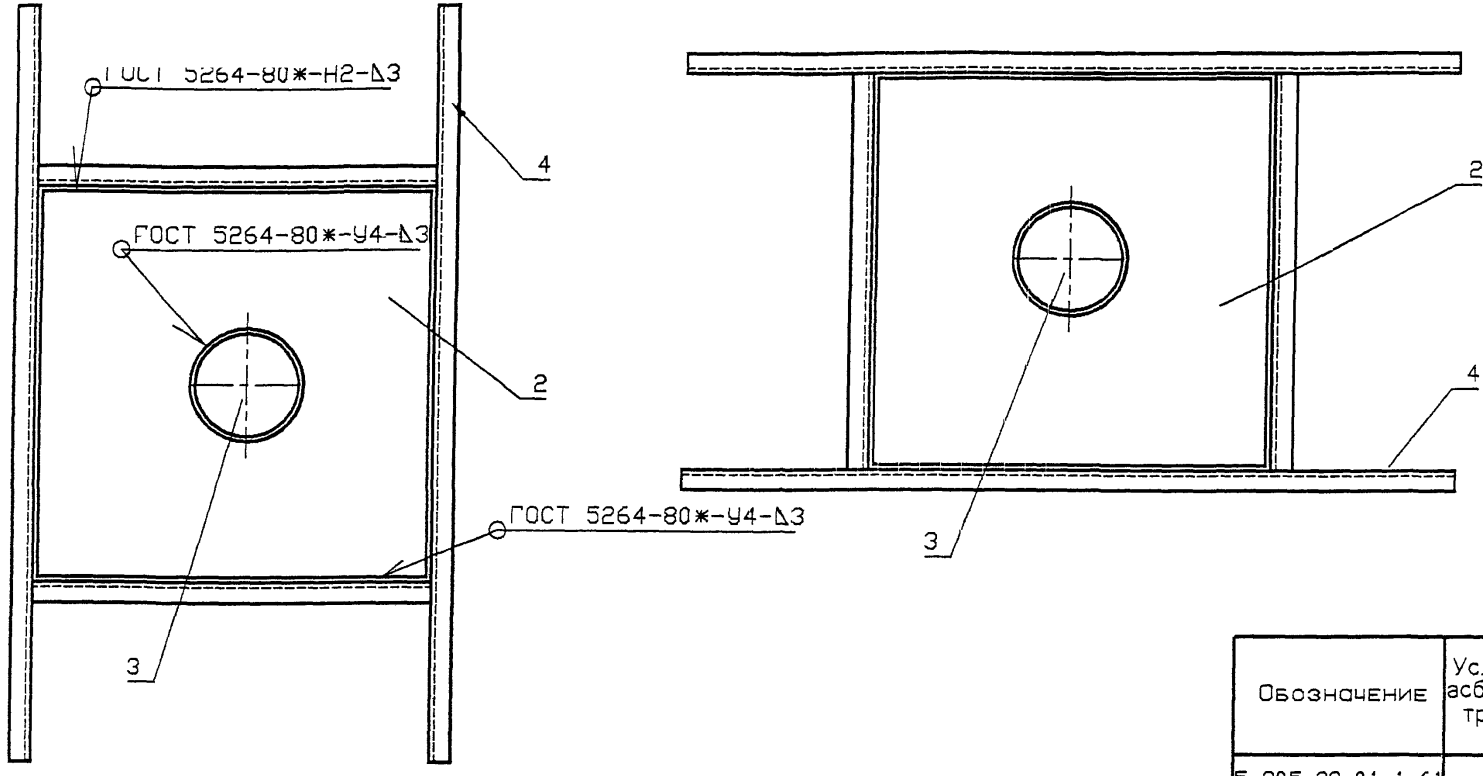

Обозначение	Условный проход асбестоцементной трубы, Dy, мм	Масса, кг
5.905-28.01.1-61	150	38.48
-01	200	40.73
-02	300	50.0

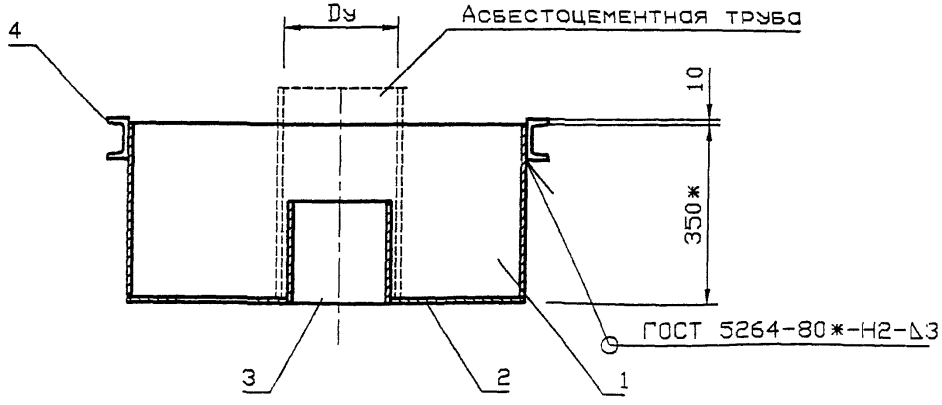

Ориентация опорной конструкции принимается в зависимости от расположения несущих балок перекрытия.

Изм.	Кол.уч	Лист	№ док	Подп.	Дата
Разраб.		Мокрецов			09.01
Провер.		Антонова			09.01
Н.контр.		Орехова			09.01
Утв.		Корж			09.01

5.905-28.01.1-61 СБ

Гильза для вентиляционной трубы. Сборочный чертеж

Стадия	Лист	Листов
Р		1

СПКБ "Газпроект"

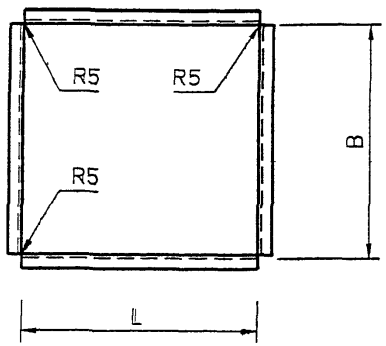

C	L мм	B, мм	Lразв мм	Масса кг
5.905-28.01.1-60.03	506	306	1624	8.74
-01	556	316	1744	9.38
-02	656	426	2164	11.64
-03	556	316	1744	9.38
-04	656	426	2164	11.64
-05	756	426	2364	12.83

Неуказанные предельные отклонения размеров H14, h14, $\pm\frac{IT14}{2}$

Изм.	Лист	N° Докум.	Подп.	Дата
Разраб.		Антонова		09.01
Провер.		Мокрецов		09.01
Н.контр.		Ореховс		09.01
Утв.		Корж		

5.905-28.01.1-60.03

Опорная конструкция

Лит	Масса	Масштаб

Лист | Листов 1

Уголок Б 70х70х5 ГОСТ 8509-93 / С235 ГОСТ 27772-88*

СПКБ " Газпроект "

Инв.N подл. | Подпись и дата | Взам.инв.N | Инв.N дубл. | Подпись и дата

5.905-28.01

5.905-28.01.1-60.01

12.5

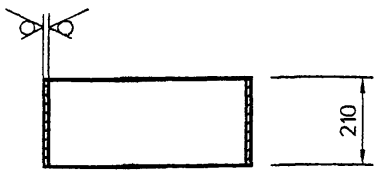

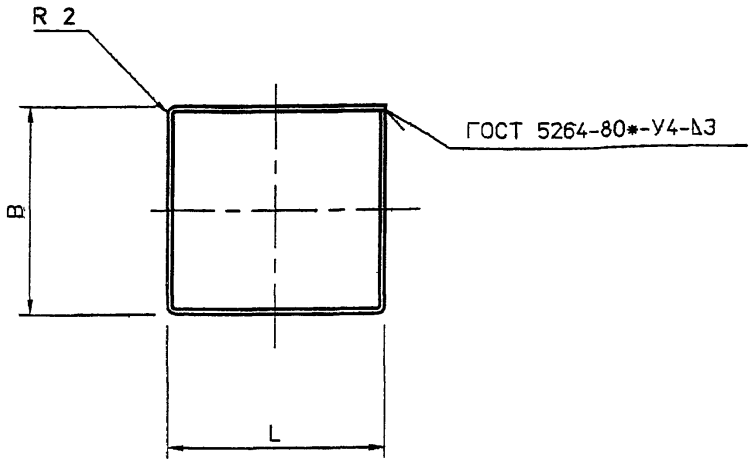

Обозначение	L, мм	B, мм	Lразв мм	Масса кг
5.905-28.01.1-60.01	506	306	1624	8.04
-01	556	316	1744	8.63
-02	656	426	2164	10.71
-03	556	316	1744	8.63
-04	656	426	2164	10.71
-05	756	426	2364	11.7

Неуказанные предельные отклонения размеров: H14, h14, $\pm\frac{IT14}{2}$

Взам.инв.N | Инв.N дубл. | Подпись и дата | Инв.N подл. | Подпись и дата

Изм.	Лист	N° Докум.	Подп.	Дата
Разраб.		Антонова		09.01
Провер.		Мокрецов		09.01
Н.контр.		Орехова		09.01
Утв.		Корж		09.01

5.905-28.01.1-60.01

Корпус

Лит.	Масса	Масштаб
	см. табл.	
Лист	Листов 1	

Лист Б 3 ГОСТ 19903-74* / С235 ГОСТ 27772-88*

СПКБ " Газпроект "

5.905-28.01.1-60.02

12.5

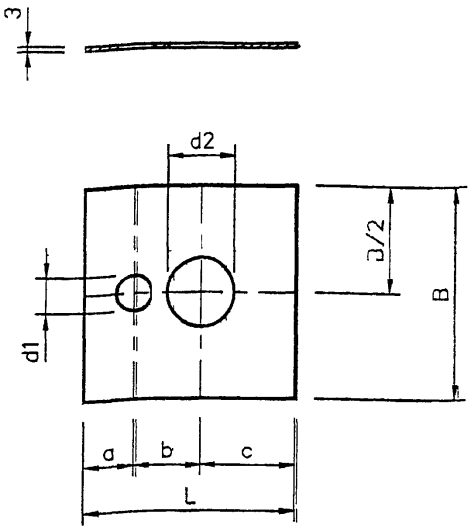

Обозначение	a, мм	b, мм	c, мм	d1, мм	d2, мм	L, мм	B, мм	Масса кг
5.905-28.01.1-60.02	149	202	149	142	142	500	300	3.53
-01	167	216	167	142	170	550	310	4.02
-02	149	269	232	142	276	650	420	6.43
-03	160	230	160	170	170	550	310	4.02
-04	155	283	212	170	276	650	420	6.43
-05	207	336	207	276	276	750	420	7.41

Неуказанные предельные отклонения размеров: H14, h14, $\pm\frac{IT14}{2}$

Взам.инв.N | Инв.N дубл. | Подпись и дата | Инв.N подл. | Подпись и дата

Изм.	Лист	N° Докум.	Подп.	Дата
Разраб.		Антонова		09.01
Провер.		Мокрецов		09.01
Н.контр.		Орехова		09.01
Утв.		Корж		09.01

5.905-28.01.1-60.02

Дно

Лит.	Масса	Масштаб
	см. табл.	
Лист	Листов 1	

Лист Б 3 ГОСТ 19903-74* / С235 ГОСТ 27772-88*

СПКБ " Газпроект "

Формат	Зона	Поз.	Обозначение	Наименование	Количество на исполнение 5.905-28.01.1-60										Примечание
					–	01	02	03	04	05					
				Документация											
А3			5.905-28.01.1-60 СБ	Сборочный чертеж	X	X	X	X	X	X	X				
А3			5.905-28.01.1-ПЗ	Пояснительная записка	X	X	X	X	X	X	X				
				Сборочные единицы											
А4		1	5.905-28.01.1-60.01	Корпус	1										
			-01	Корпус		1									
			-02	Корпус			1								
			-03	Корпус				1							
			-04	Корпус					1						
			-05	Корпус						1					
А4		2	5.905-28.01.1-60.02	Дно	1										
			-01	Дно		1									
			-02	Дно			1								

Изм.	Лист	N° докум.	Подпись	Дата
Разраб.		Антонова		09.01
Провер.		Мокрецов		09.01
Н.контр.		Орехова		09.01
Утв.		Корж		09.01

5.905-28.01.1-60

Песочница

Стадия	Лист	Листов
Р	1	2

СПКБ "Газпроект"

Копировал Формат А4

Инв.N подл.	Подпись и дата	Взам.инв.N	Инв.N дубл.	Подпись и дата

Формат	Зона	Поз.	Обозначение	Наименование	Количество на исполнение 5.905-28.01.1-60										Примечание
					–	01	02	03	04	05					
			-03	Дно				1							
			-04	Дно					1						
			-05	Дно						1					
А4		3	5.905-28.01.1-49.03	Труба	2	1	1								
			-01	Труба		1		2	1						
			-02	Труба			1		1	2					
А4		4	5.905-28.01.1-60.03	Опорная конструкция	1										
			-01	Опорная конструкция		1									
			-02	Опорная конструкция			1								
			-03	Опорная конструкция				1							
			-04	Опорная конструкция					1						
			-05	Опорная конструкция						1					

Изм	Лист	N докум	Подпись	Дата

5.905-28.01.1-60

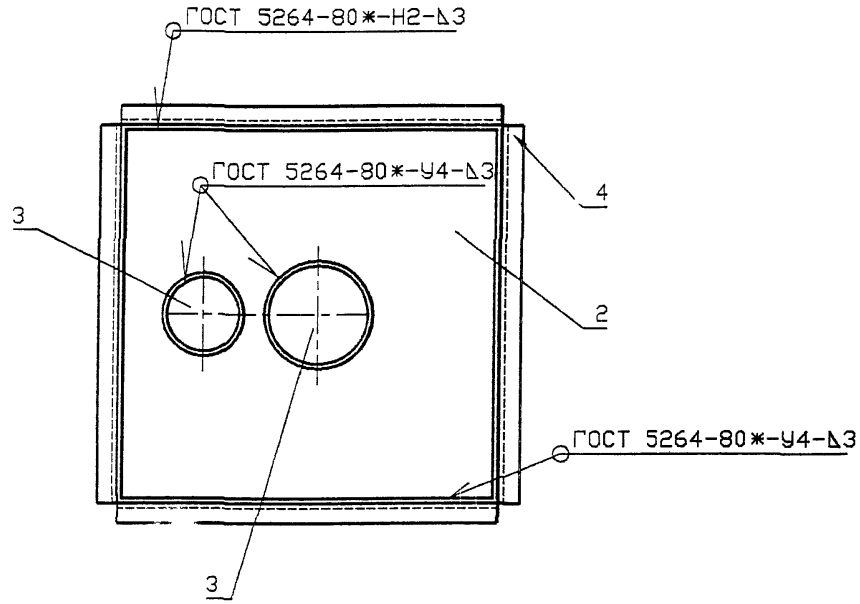

Обозначение	Условный проход асбестоцементной трубы, Dy, мм		Масса, кг
	Dy1	Dy2	
5.905-28.01.1-60	150	150	24.45
-01	150	200	26.58
-02	150	300	36.2
-03	200	200	26.99
-04	200	300	36.61
-05	300	300	42.94

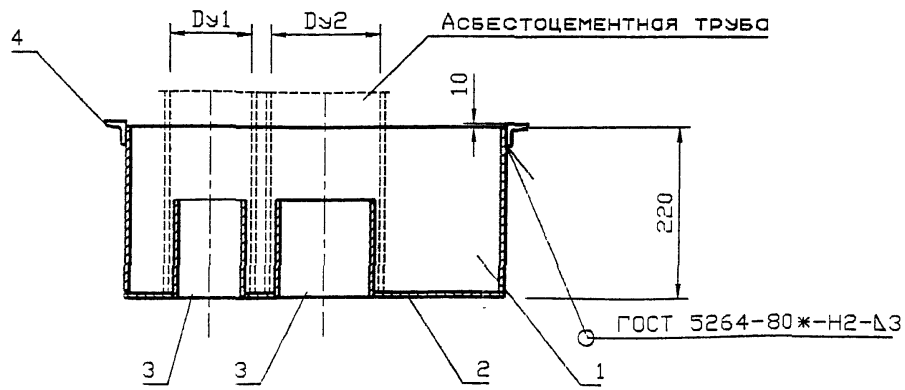

Изм.	Кол.уч	Лист	№ док	Подп.	Дата
Разраб.		Мокрецов			09.01
Провер.		Антонова			09.01
Н.контр.		Орехова			09.01
Утв.		Корж			09.01

5.905-28.01.1-60 СБ

Песочница.
Сборочный чертеж

Стадия	Лист	Листов
Р		1

СПКБ
"Газпроект"

5.905-28.01.1-59.02

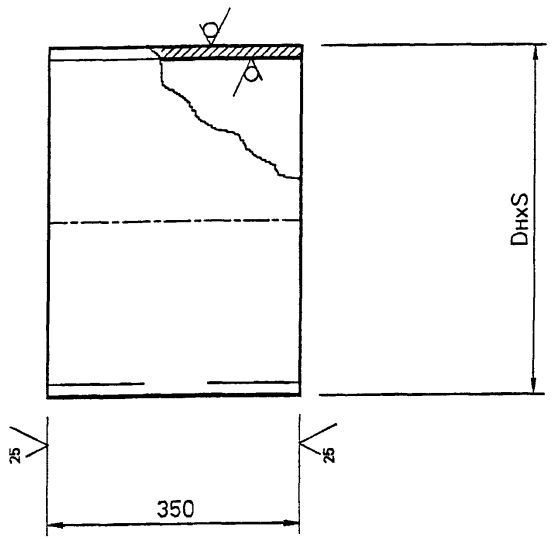

Обозначение	DнхS, мм	Масса кг
5.905-28.01.1-59.02	168х3	4.27
-01	219х3	5.59
-02	325х4	11.08

Неуказанные предельные отклонения размеров: H14, h14, $\pm\frac{IT14}{2}$

Изм.	Лист	N° Докум.	Подп.	Дата
Разраб.		Антонова		09.01
Провер.		Мокрецов		09.01
Н.контр.		Орехова		09.01
Утв.		Корж		09.01

5.905-28.01.1-59.02

Труба

Лит.	Масса	Масштаб
	см. табл.	
Лист	Листов 1	

Труба DнхS ГОСТ 10704-91 / Вст3сп ГОСТ 10705-80*

СПКБ " Газпроект "

5.905-28.01.1-59.01

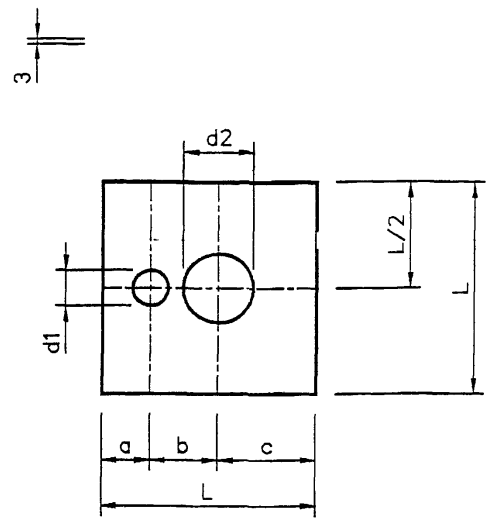

Обозначение	a, мм	b, мм	c, мм	d1, мм	d2, мм	L, мм	Масса кг
5.905-28.01.1-59.01	177	202	321	170	170	700	11.5
-01	199	216	335	170	221	750	13.2
-02	193	269	388	170	327	850	17.0
-03	233	230	335	221	221	800	15.1
-04	229	283	388	221	327	900	19.1
-05	276	336	388	327	327	1000	23.6

Неуказанные предельные отклонения размеров: H14, h14, $\pm\frac{IT14}{2}$

Подпись и дата | Инв.N дубл. | Взам.инв.N | Подпись и дата | Инв.N подл.

Изм.	Лист	N° Докум.	Подп.	Дата
Разраб.		Антонова		09.01
Провер.		Мокрецов		09.01
Н.контр.		Орехова		09.01
Утв.		Корж		09.01

5.905-28.01.1-59.01

Дно

Лит.	Масса	Масштаб
	см. табл.	
Лист	Листов 1	

Лист Б 3 ГОСТ 19903-74* / С235 ГОСТ 27772-88*

СПКБ " Газпроект "

Инв.N подл.	Подпись и дата	Взам.инв.N	Инв.N дубл.	Подпись и дата

Формат	Зона	Поз.	Обозначение	Наименование	Количество на исполнение 5.905-28.01.1-59										Примечание
					–	01	02	03	04	05					
				Документация											
А3			5.905-28.01.1-59 СБ	Сборочный чертеж	X	X	X	X	X	X	X				
А3			5.905-28.01.1-ПЗ	Пояснительная записка	X	X	X	X	X	X	X				
				Сборочные единицы											
А4		1	5.905-28.01.1-49.01	Корпус	1										
			-01	Корпус		1									
			-02	Корпус			1								
			-03	Корпус				1							
			-04	Корпус					1						
			-05	Корпус						1					
А4		2	5.905-28.01.1-59.01	Дно	1										
			-01	Дно		1									
			-02	Дно			1								

Изм.	Лист	N докум.	Подпись	Дата	5.905-28.01.1-59			
Разраб.		Антонова		09.01	Гильза	Стадия	Лист	Листов
Провер.		Мокрецов		09.01		Р	1	2
Н.контр.		Орехова		09.01		СПКБ " Газпроект "		
Утв.		Корж		09.01				

Копировал Формат А4

Инв.N подл.	Подпись и дата	Взам.инв.N	Инв.N дубл.	Подпись и дата

Формат	Зона	Поз.	Обозначение	Наименование	Количество на исполнение 5.905-28.01.1-59										Примечание
					–	01	02	03	04	05					
			-03	Дно				1							
			-04	Дно					1						
			-05	Дно						1					
А4		3	5.905-28.01.1-59.02	Труба	2	1	1								
			-01	Труба		1		2	1						
			-02	Труба			1		1	2					
А4		4	5.905-28.01.1-49.04 СБ	Опорная конструкция	1										
			-01	Опорная конструкция		1									
			-02	Опорная конструкция			1								
			-03	Опорная конструкция				1							
			-04	Опорная конструкция					1						
			-05	Опорная конструкция						1					

Изм.	Лист	N докум.	Подпись	Дата	5.905-28.01.1-59	Лист 2

Вариант расположения опорной конструкции

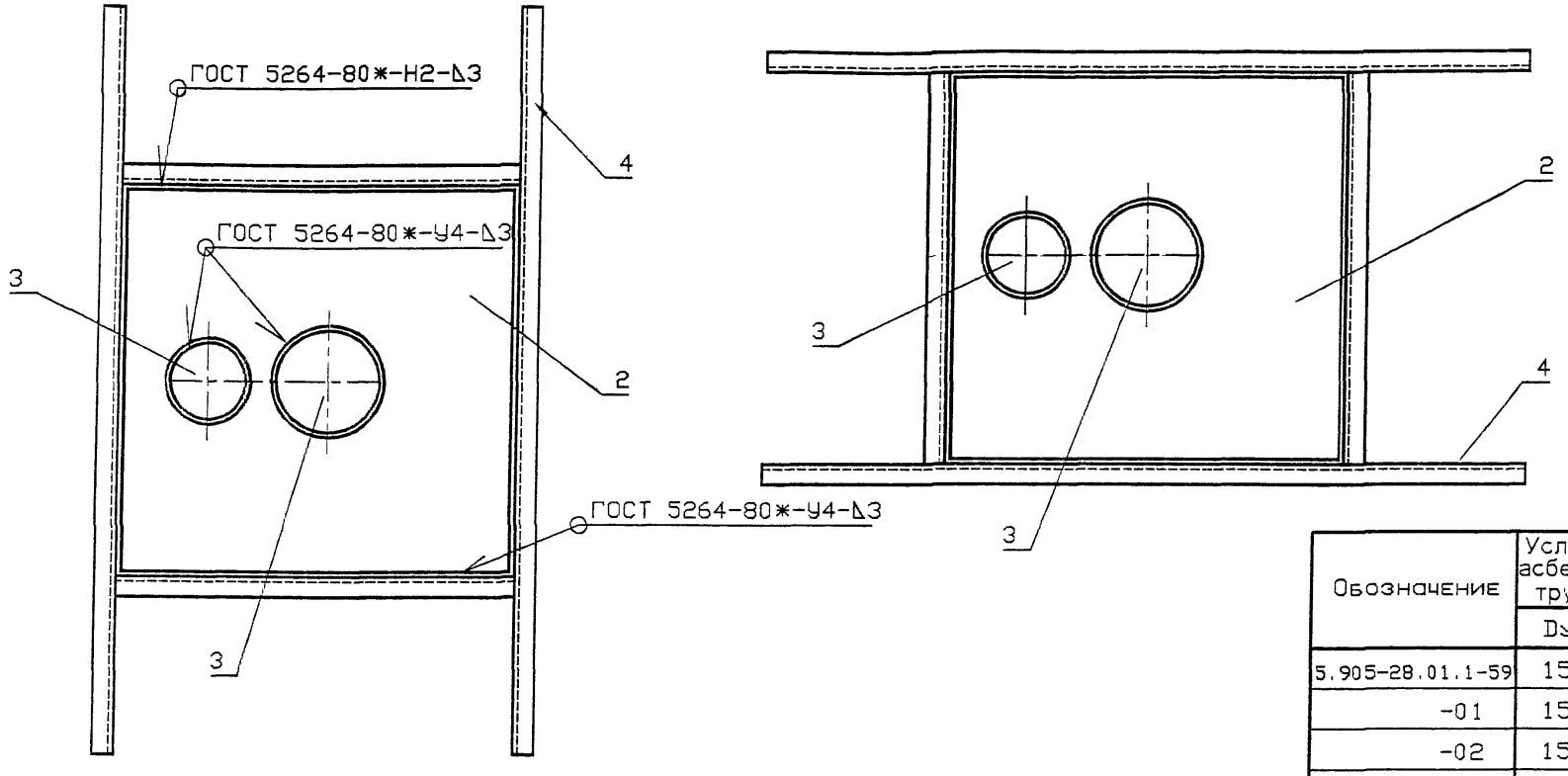

Обозначение	Условный проход асбестоцементной трубы, Dy, мм		Масса, кг
	Dy1	Dy2	
5.905-28.01.1-59	150	150	74.36
-01	150	200	79.69
-02	150	300	93.69
-03	200	200	85.36
-04	200	300	99.51
-05	300	300	114.21

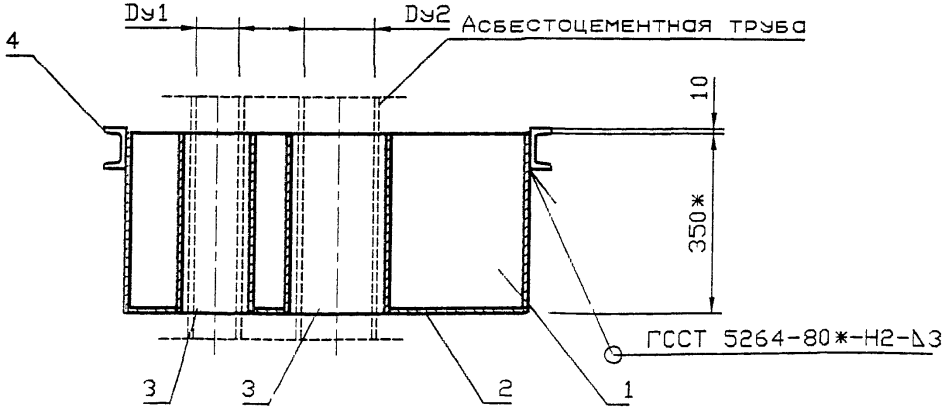

Ориентация опорной конструкции принимается в зависимости от расположения несущих балок перекрытия.

Изм.	Кол уч	Лист	№ док	Подп.	Дата
Разраб.		Мокрецов			09.01
Провер.		Антонова			09.01
Н.контр.		Орехова			09.01
Утв.		Корж			09.01

5.905-28.01.1-59 СБ

Гильза.
Сборочный чертеж

Стадия	Лист	Листов
Р		1

СПКБ "Газпроект"

5.905-28.01.1-58.01

12.5

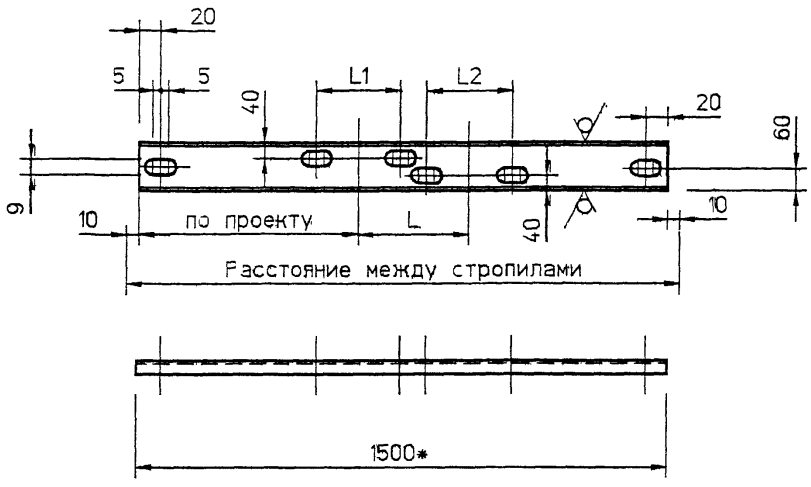

Обозначение	L мм	L1 мм	L2 мм	Масса кг
5.905-28.01.1-58.01	202	205	205	15.16
-01	216	205	255	15.16
-02	269	205	351	15.16
-03	230	255	255	15.16
-04	283	255	351	15.16
-05	336	351	351	15.16

1. Неуказанные предельные отклонения размеров: H14, h14, $\pm\frac{IT14}{2}$

2. * Размер для справок. Уточнить в зависимости от расстояния между стропилами.

Инв.N подл. | Подпись и дата | Взам.инв.N | Инв.N дубл. | Подпись и дата

Изм.	Лист	N° Докум.	Подп.	Дата
Разраб.		Антонова		09.01
Провер.		Искрецов		09.01
Н.контр.		Орехова		09.01
Утв.		Корж		09.01

5.905-28.01.1-58.01

Швеллер

Лит.	Масса	Масштаб
	см. табл.	

Лист | Листов 1

Швеллер 12 ГОСТ 8240-89 / С235 ГОСТ 27772-88*

СПКБ "Газпроект"

Инв.N подл. | Подпись и дата | Взам.инв.N | Инв.N дубл. | Подпись и дата

Формат	Зона	Поз.	Обозначение	Наименование	Количество на исполнение 5.905-28.01.1-58										Примечание
					–	01	02	03	04	05					
				Документация											
А3			5.905-28.01.1-58 СБ	Сборочный чертеж	X	X	X	X	X	X					
А3			5.905-28.01.1-ПЗ	Пояснительная записка	X	X	X	X	X	X					
				Сборочные единицы											
А4		1	5.905-28.01.1-58.01	Швеллер	1										
			-01	Швеллер		1									
			-02	Швеллер			1								
			-03	Швеллер				1							
			-04	Швеллер					1						
			-05	Швеллер						1					
А4		2	5.905-28.01.1-57.02	Уголок	2	2	2	2	2	2					
А4		3	5.905-28.01.1-57.03	Полухомут	2	1	1								
			-01	Полухомут		1		2	1						
			-02	Полухомут			1		1	2					

Изм.	Лист	N докум.	Подпись	Дата	5.905-28.01.1-58			
Разраб.		Антонова		09.01	Опорная конструкция	Стадия	Лист	Листов
Провер.		Мокрецов		09.01		Р	1	2
Н.контр.		Орехова		09.01		СПКБ " Газпроект "		
Утв.		Корж		09.01				

Копировал Формат А4

Инв.N подл.	Подпись и дата	Взам.инв.N	Инв.N дубл.	Подпись и дата

Формат	Зона	Поз.	Обозначение	Наименование	Количество на исполнение 5.905-28.01.1-58										Примечание
					–	01	02	03	04	05					
				Стандартные изделия											
		4		Болт М8х20.36 ГОСТ 7798-70*	6	6	6	6	6	6					
		5		Гайка М8.4 ГОСТ 5915-70*	10	10	10	10	10	10					
		6		Шайба 8.02 ГОСТ 11371-78*	10	10	10	10	10	10					
		7		Болт М8хL.36 ГОСТ 7798-70*	4	4	4	4	4	4					см примечание

Длина болтов L принимается в зависимости от толщины стропил.

Изм	Лист	N докум.	Подпись	Дата	5.905-28.01.1-58	Лист 2

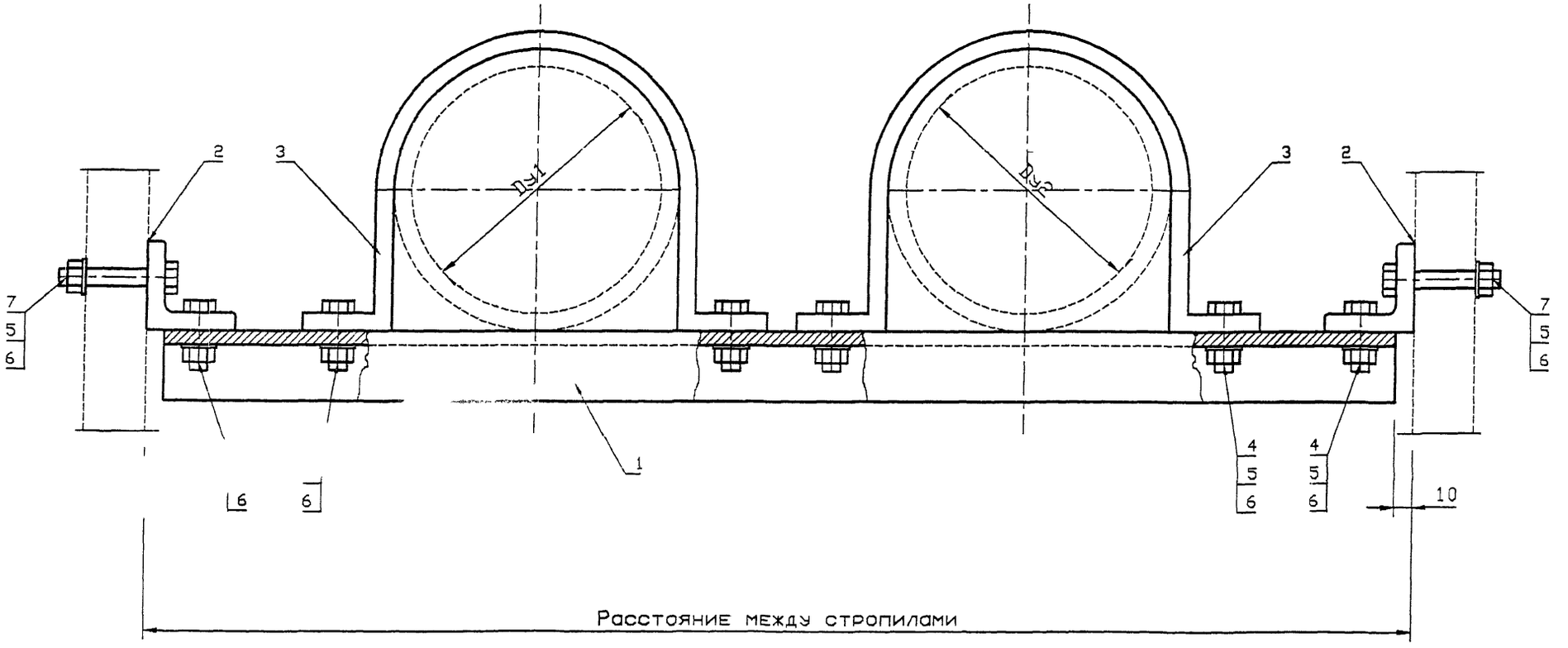

Обозначение	Условный проход асбестоцементной трубы, Dy, мм		Масса, кг
	Dу1	Dу2	
5.905-28.01.1-58	150	150	15,78
-01	150	200	15,86
-02	150	300	16,01
-03	200	200	15,96
-04	200	300	16,09
-05	300	300	16,24

Размер опорной конструкции принимается в зависимости от расстояния между стропилами.

Изм.	Кол.уч	Лист	№ док	Подп.	Дата	5.905-28.01.1-58 СБ		
Разраб.		Мокрецов			09.01	Опорная конструкция. Сборочный чертеж	Стадия	Лист	Листов
Провер.		Антонова			09.01		Р		1
Н.контр.		Орехова			09.01		СПКБ "Газпроект"		
Утв.		Корж			09.01				

5.905-28.01.1-57.03

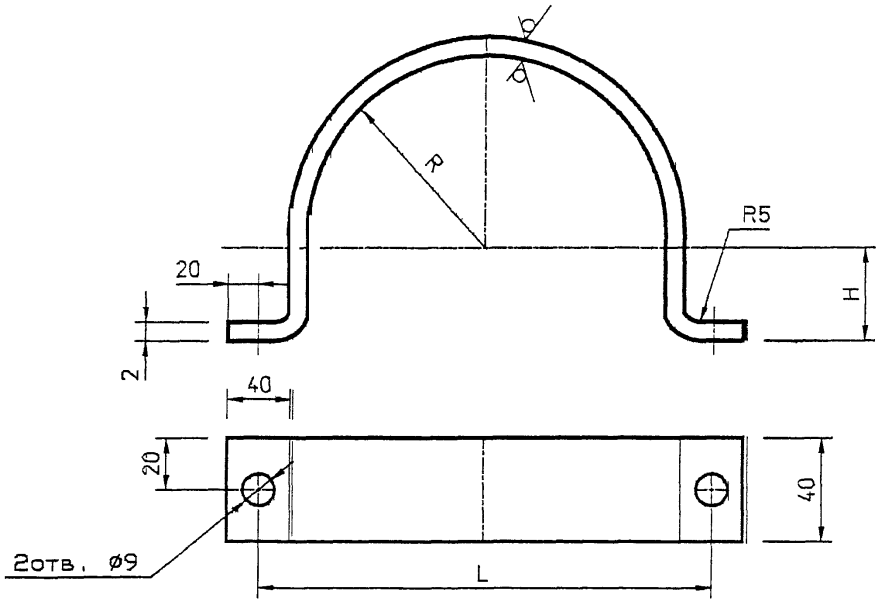

Обозначение	Условный проход асбестоцементной трубы, Dy, мм	R, мм	L, мм	H, мм	Lразв, кг	Масса кг
5.905-28.01.1-57.03	150	80.5	205	75.5	492	0.31
-01	200	105.5	255	100.5	620	0.39
-02	300	153.5	351	148.5	867	0.54

Неуказанные предельные отклонения размеров:
H14, h14, $\pm\frac{IT14}{2}$

Изм.	Лист	N° Докум.	Подп.	Дата
Разраб.		Антонова		09.01
Провер.		Мокрецов		09.01
Н.контр.		Орехова		09.01
Утв.		Корж		09.01

5.905-28.01.1-57.03

Полухомут

Лит.	Масса	Масштаб
	см. табл.	

Лист | Листов 1

Лист Б 2.0 ГОСТ 19903-74*
С235 ГОСТ 27772-88*

СПКБ
" Газпроект "

Инв.N подл. | Подпись и дата | Взам.инв.N | Инв.N дубл. | Подпись и дата

5.905-28.01

5.905-28.01.1-57.01

12.5

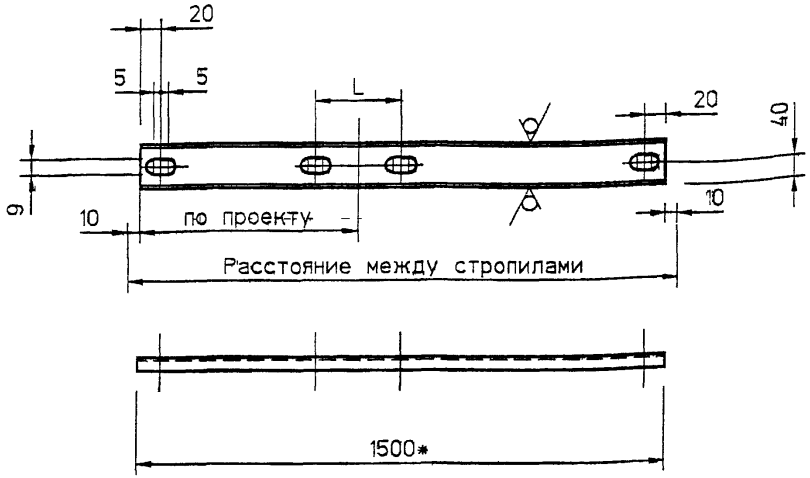

Обозначение	L мм	Масса кг
5.905-28.01 1-57.01	205	10.58
-01	255	10.58
-02	351	10.58

1. Неуказанные предельные отклонения размеров: H14, h14, $\pm\frac{IT14}{2}$

2. * Размер для справок. Уточнить в зависимости от расстояния между стропилами.

Изм.	Лист	N° Докум.	Подп.	Дата	5.905-28.01.1-57.01			
Разраб.		Антонова		09.01	Швеллер	Лит.	Масса	Масштаб
Провер.		Мокрецов		09.01			см табл.	
						Лист	Листов 1	
Н.контр.		Орехова		09.01	Швеллер 8 ГОСТ 8240-89 / С235 ГОСТ 27772-88*	СПКБ " Газпроект "		
Утв.		Корж		09.01				

Подпись и дата | Инв.N дубл. | Взам.инв.N | Подпись и дата | Инв.N подл.

5.905-28.01.1-57.02

12.5

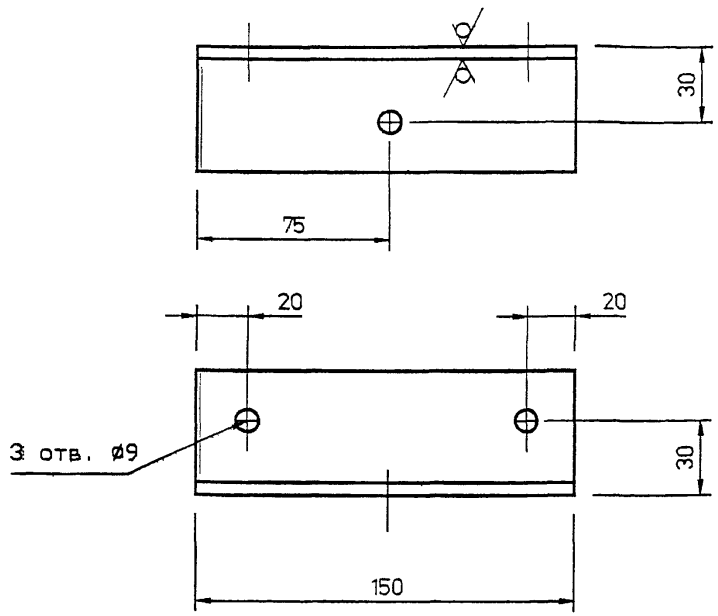

Неуказанные предельные отклонения размеров: H14, h14, $\pm\frac{IT14}{2}$

Изм.	Лист	N° Докум.	Подп.	Дата	5.905-28.01.1-57.02			
Разраб.		Антонова		09.01	Уголок	Лит.	Масса	Масштаб
Провер.		Мокрецов		09.01			0.57	
						Лист	Листов 1	
Н.контр.		Орехова		09.01	Уголок Б 50х50х5 ГОСТ 8509-93 / С235 ГОСТ 27772-88*	СПКБ " Газпроект "		
Утв.		Корж		09.01				

Подпись и дата | Инв.N дубл. | Взам.инв.N | Подпись и дата | Инв.N подл.

Формат	Зона	Поз.	Обозначение	Наименование	Количество на исполнение 5.905-28.01.1-57										Примечание
						01	02								
				Документация											
А3			5.905-28.01.1-57 СБ	Сборочный чертеж	X	X	X								
А3			5.905-28.01.1-ПЗ	Пояснительная записка	X	X	X								
				Сборочные единицы											
А4		1	5.905-28.01.1-57.01	Швеллер	1										
			-01	Швеллер		1									
			-02	Швеллер			1								
А4		2	5.905-28.01.1-57.02.	Уголок	2	2	2								
А4		3	5.905-28.01.1-57.03	Полухомут	1										
			-01	Полухомут		1									
			-02	Полухомут			1								

Изм.	Лист	N° докум.	Подпись	Дата	5.905-28.01.1-57		
Разраб.		Антонова		09.01	Опорная конструкция	Стадия	Лист	Листов
Провер.		Мокрецов		09.01		Р	1	2
Н.контр.		Орехова		09.01	СПКБ "Газпроект"			
Утв.		Корж		09.01				

Копировал Формат А4

Инв.N подл.	Подпись и дата	Взам.инв.N	Инв.N дубл.	Подпись и дата

Формат	Зона	Поз.	Обозначение	Наименование	Количество на исполнение 5.905-28.01.1-57										Примечание
					–	01	02								
				Стандартные изделия											
		4		Болт М8х20.36 ГОСТ 7798-70*	4	4	4								
		5		Гайка М8 4 ГОСТ 5915-70*	8	8	8								
		6		Шайба 8.02 ГОСТ 11371-78	8	8	8								
		7		Болт М8хL 36 ГОСТ 7798-70*	4	4	4								см примечание

Длина болтов L принимается в зависимости от толщины стропил

Изм	Лист	N докум.	Подпись	Дата	5.905-28.01.1-57	Лист 2

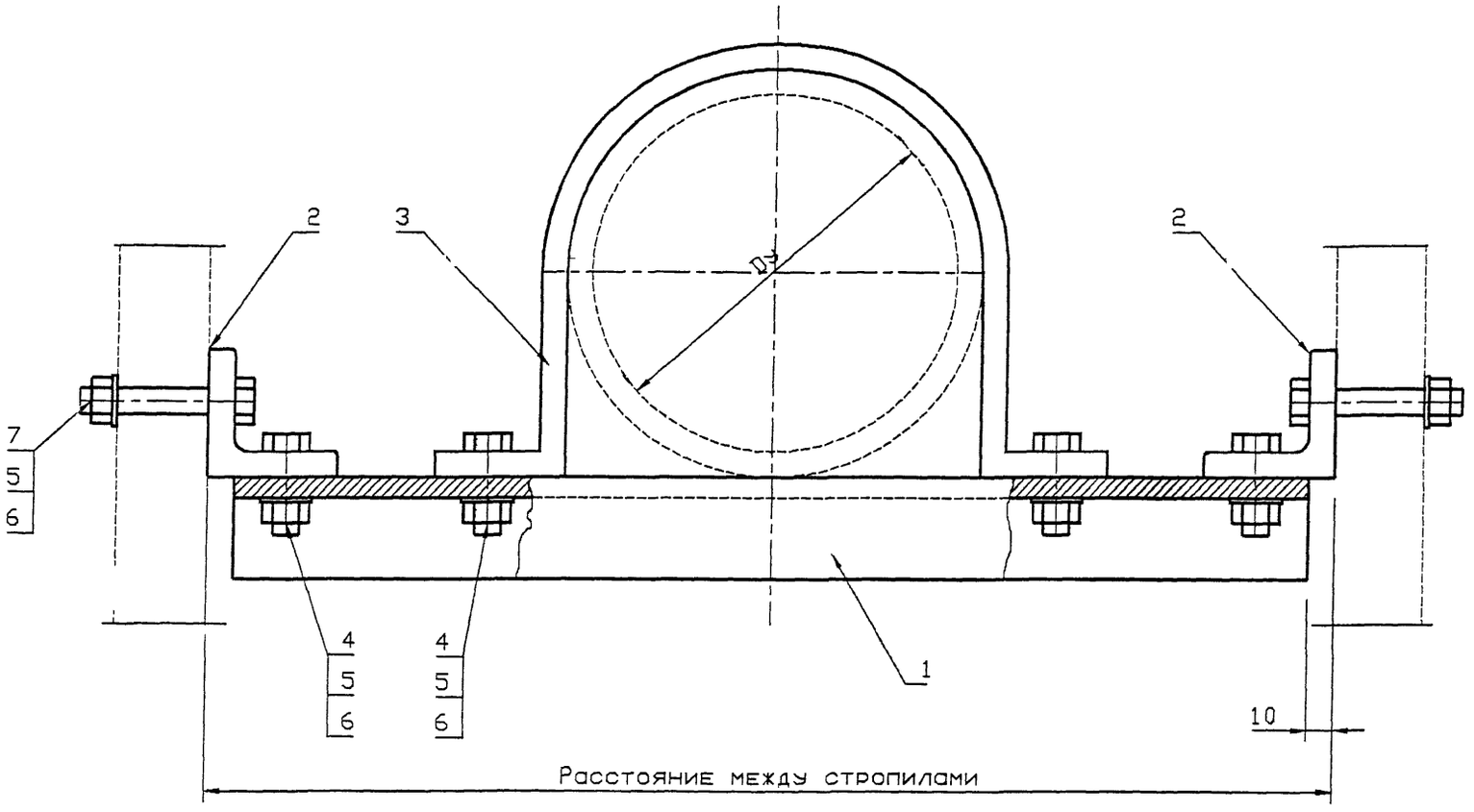

Обозначение	Условный проход асбестоцементной трубы, Dy, мм	Масса, кг
5.905-28.01.1-57	150	11,46
-01	200	11,54
-02	300	11,69

Размер опорной конструкции принимается в зависимости от расстояния между стропилами.

Изм.	Кол.уч	Лист	№ док.	Подп.	Дата
Разраб.		Мокрецов			09.01
Провер.		Антонова			09.01
Н.контр.		Орехова			09.01
Утв.		Корж			09.01

5.905-28.01.1-57 СБ

Опорная конструкция. Сборочный чертеж

Стадия	Лист	Листов
Р		1

СПКБ "Газпроект"

5.905-28.011-55

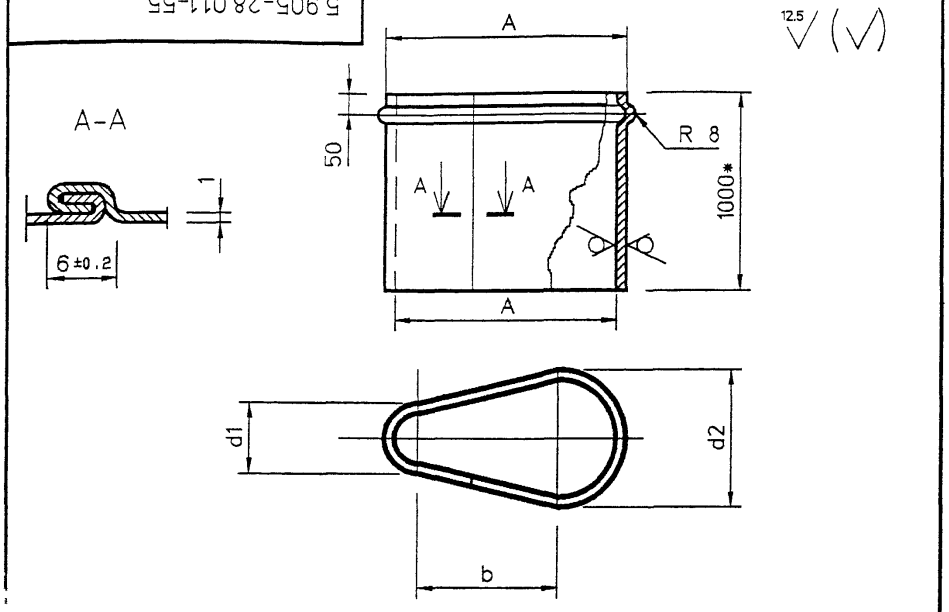

Обозначение	b, мм	d1, мм	d2, мм	A, мм	Lразв., мм	Масса кг
5.905-28.01.1-55	202	283	283	485	1311	6.17
-01	216	283	333	524	1417	6.67
-02	269	283	429	625	1674	7.88
-03	230	333	333	563	1524	7.18
-04	283	333	429	664	1780	8.38
-05	336	429	429	765	2037	15.99

1. Неуказанные предельные отклонения размеров: H14, h14, $\pm\frac{IT14}{2}$

2. * Размер для справок.

Изм.	Лист	N° Докум.	Подп.	Дата
Разраб.		Антонова		09.01
Провер.		Мокрецов		09.01
Н.контр.		Орехова		09.01
Утв.		Корж		09.01

5.905-28.01.1-55

Футляр

Лит.	Масса	Масштаб
	см. табл.	

Лист | Листов 1

Лист Б 0,6 ГОСТ 19903-74*
С235 ГОСТ 27772-88*

СПКБ " Газпроект "

Инв.N подл. | Подпись и дата | Взам.инв.N | Инв.N дубл. | Подпись и дата

Формат	Зона	Поз.	Обозначение	Наименование	Количество на исполнение 5.905-28.01.1-56									Примечание
					–	01	02	03	04	05	06	07	08	
				Документация										
А4			5.905-28.01.1-56 СБ	Сборочный чертеж		X	X	X	X	X	X	X	X	
А3			5.905-28.01.1-ПЗ	Пояснительная записка		X	X	X	X	X	X	X	X	
				Сборочные единицы										
				Швеллер 8 ГОСТ 8240-89 С235 ГОСТ 27772-88*										
БЧ		1	5.905-28.01.1-56.01	L=910	2				2					
			-01	L=960		2				2			2	
			-02	L=1060			2				2			
			-03	L=1010				2				2		
			-04	L=1110					2					
			-05	L=1210						2			2	
			-06	L=540							2			
			-07	L=570								2		
			-08	L=670									2	

Изм.	Лист	N° Докум.	Подпись	Дата
Разраб.		Антонова		09.01
Провер.		Мокрецов		09.01
Н.контр.		Орехова		09.01
Утв.		Корж		09.01

5.905-28.01.1-56

Опора

Стадия	Лист	Листов
Р		1

СПКБ " Газпроект "

5.905-28.01.1-54.02

12.5

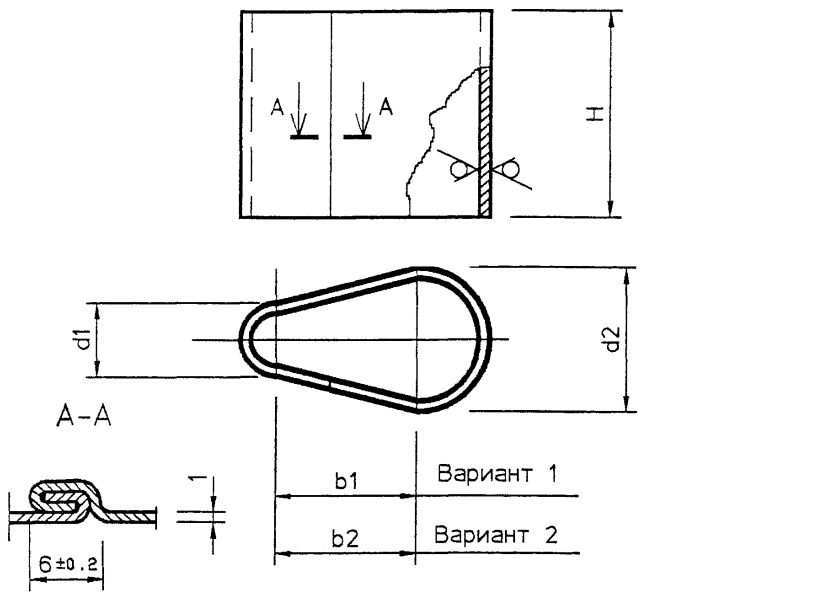

Обозначение	b1, мм	b2, мм	d1, мм	d2, мм	H, мм	Lразв мм	Масса кг
5.905-28.01.1-54.02	233	202	196	196	330	1100	2.85
-01	249	216	196	254	350	1223	3.36
-02	311	269	196	366	410	1522	4.9
-03	266	230	254	254	370	1348	3.92
-04	327	283	254	366	430	1645	5.55
-05	388	336	366	366	490	1848	7.11

Неуказанные предельные отклонения размеров: H14, h14, $\pm\frac{IT14}{2}$

Изм.	Лист	N°Докум.	Подп.	Дата
Разраб.		Антонова		09.01
Провер.		Мокрецов		09.01
Н.контр.		Орехова		09.01
Утв.		Корж		09.01

5.905-28.01.1-54.02

Гильза

Лит.	Масса	Масштаб
	см. табл.	

Лист | Листов 1

Лист Б 1.0 ГОСТ 19903-74*
С235 ГОСТ 27772-88*

СПКБ "Газпроект"

Подпись и дата | Инв.N дубл. | Взам.инв.N | Подпись и дата | Инв.N подл.

Формат	Поз.	Обозначение	Наименование	Количество на исполнение 5.905-28.01.1-54										Примечание
				–	01	02	03	04	05					
			Документация											
А3		5.905-28.01.1-54 СБ	Сборочный чертеж	X	X	X	X	X	X					
А3		5.905-28.01.1-ПЗ	Пояснительная записка	X	X	X	X	X	X					
			Сборочные единицы											
А4	1	5.905-28.01.1-54.01	Ограждающий лист	1										
		-01	Ограждающий лист		1									
		-02	Ограждающий лист			1								
		-03	Ограждающий лист				1							
		-04	Ограждающий лист					1						
		-05	Ограждающий лист						1					
А4	2	5.905-28.01.1-54.02	Гильза	1										
		-01	Гильза		1									
		-02	Гильза			1								
		-03	Гильза				1							
		-04	Гильза					1						
		-05	Гильза						1					

Изм.	Лист	N° Докум.	Подпись	Дата
Разраб.		Антонова		09.01
Провер.		Мокрецов		09.01
Н.контр.		Орехова		09.01
Утв.		КОРЖ		09.01

5.905-28.01.1-54

Фартук для двух труб

Стадия	Лист	Листов
Р		1

СПКБ "Газпроект"

Инв.N подл.	Подпись и дата	Взам.инв.N	Инв.N дубл.	Подпись и дата

Неуказанные предельные отклонения размеров: H14, h14, $\pm\frac{IT14}{2}$

Обозначение	a, мм	b1, мм	b2, мм	c1, мм	d1, мм	d2, мм	c2, мм	L, мм	Масса, кг
5.905-28.01.1-54.01	177	233	202	290	196	196	151	700	3.84
-01	199	249	216	203	196	254	154.5	750	4.92
-02	193	311	269	346	196	366	150	850	5.67
-03	233	266	230	301	254	254	158	800	5.02
-04	229	327	283	344	254	366	153.5	900	6.36
-05	276	388	336	336	366	366	164	1000	7.85

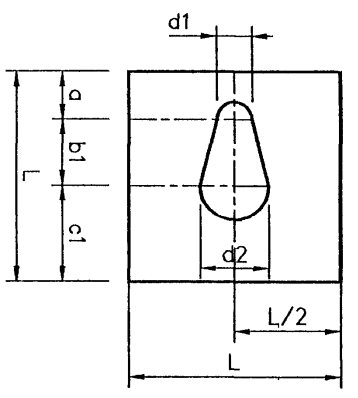

Вариант 1

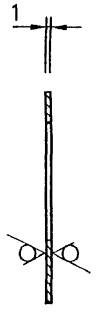

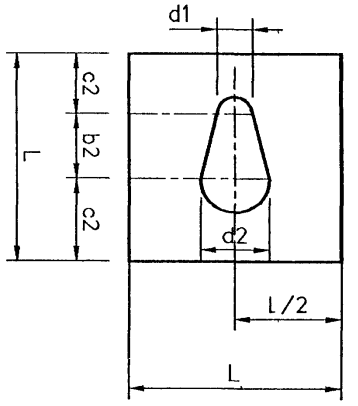

Вариант 2

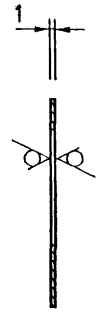

$\sqrt{}^{12.5}$ ($\sqrt{}$)

5.905-28.01.1-54.01

Изм.	Лист	N° Докум.	Подп.	Дата
Разраб.		Антонова		09.01
Провер.		Мокрецов		09.01
Н.контр.		Орехова		09.01
Утв.		КОРЖ		09.01

5.905-28.01.1-54.01

Ограждающий лист

Лист Б 1.0 ГОСТ 19903-74*
С235 ГОСТ 27772-88*

Лит.	Масса	Масштаб
Лист	Листов	
	1	

см. Табл.

СПКБ "Газпроект"

Вариант 1

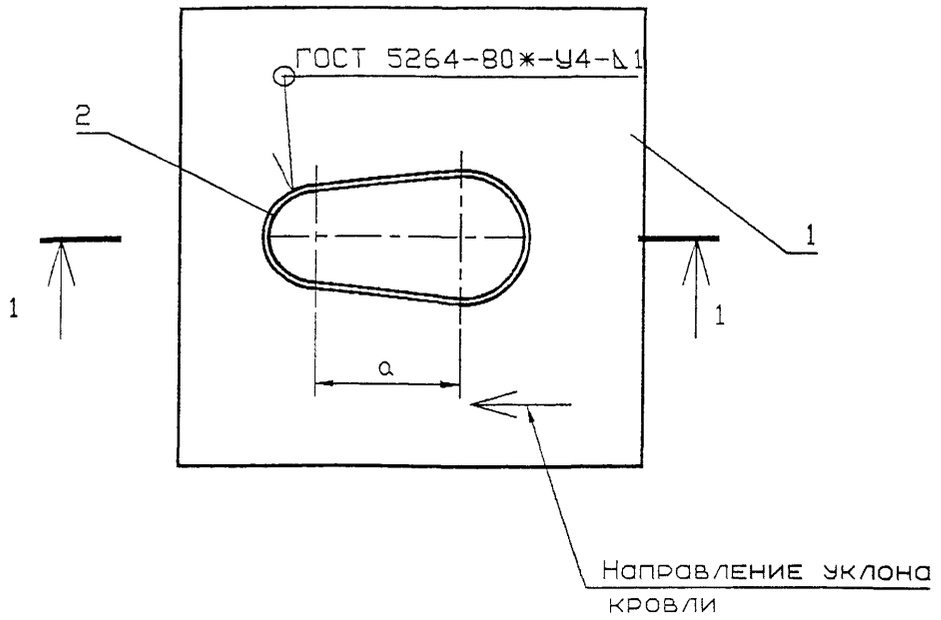

Вариант 2

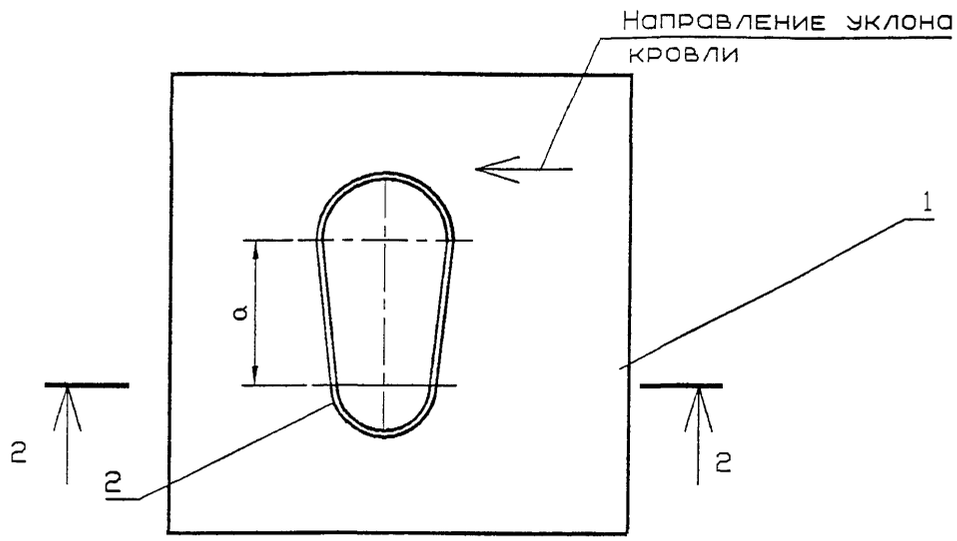

Обозначение	Условный проход асбестоцементной трубы, Dy, мм		a, мм	Масса, кг
	Dy1	Dy2		
5.905-28.01 1-54	150	150	202	6 69
-01	150	200	216	8.28
-02	150	300	269	10.57
-03	200	200	230	8.94
-04	200	300	283	11.91
-05	300	300	336	14.96

1-1

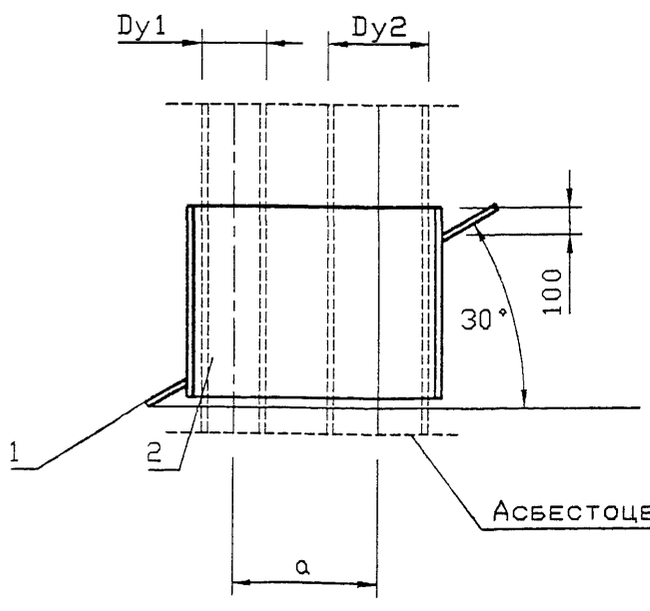

2-2

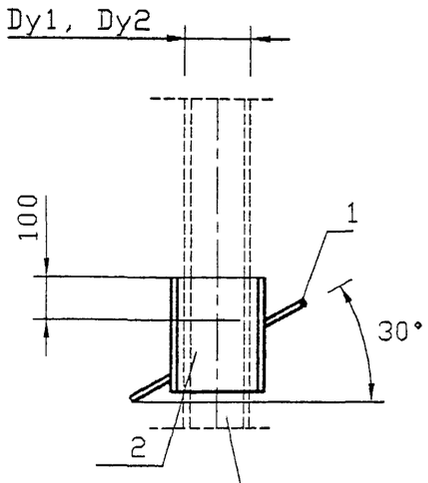

Асбестоцементная труба

Ориентация ограждающего листа принимается в зависимости от расположения асбестоцементных труб

Изм	Кол уч	Лист	№ док	Подп	Дата
Разраб		Мокрецов			0901
Провер		Антонова			0901
Н контр		Орехова			09.01
Утв		Корж			09.01

5 905-28.01.1-54 СБ

Фартук для двух труб
Сборочный чертеж

Стадия	Лист	Листов
Р		1

СПКБ "Газпроект"

Инв.N подл.	Подпись и дата	Взам.инв.N	Инв.N дубл.	Подпись и дата

Формат	Зона	Поз.	Обозначение	Наименование	Количество на исполнение 5.905-28.01.1-53 —	01	02	Примечание
				Документация				
А3			5.905-28.01.1-53 СБ	Сборочный чертеж	X	X	X	
А3			5.905-28.01.1-ПЗ	Пояснительная записка	X	X	X	
				Сборочные единицы				
А4		1	5.905-28.01.1-64.01	Корпус	1			
			-01	Корпус		1		
			-02	Корпус			1	
А4		2	5.905-28.01.1-64.02	Дно	1			
			-01	Дно		1		
			-02	Дно			1	
А4		3	5.905-28.01.1-59.02	Труба	1			
			-01	Труба		1		
			-02	Труба			1	

Изм.	Лист	N° докум.	Подпись	Дата	5.905-28.01.1-53		
Разраб.		Антонова		09.01	Изолятор для дымовой трубы	Стадия Р	Лист 1 / Листов 2
Провер.		Мокрецов		09.01		СПКБ "Газпроект"	
Н.контр.		Орехова		09.01			
Утв.		Корж		09.01			

Копировал Формат А4

Инв.N подл.	Подпись и дата	Взам.инв.N	Инв.N дубл.	Подпись и дата

Формат	Зона	Поз.	Обозначение	Наименование	Количество на исполнение 5.905-28.01.1-53 —	01	02	Примечание
А4		4		Материалы				
				Вата минеральная				
				марки 100 ГОСТ 4640-93	0,15	0,17	0,22	

Изм.	Лист	N докум.	Подпись	Дата	5.905-28.01.1-53	Лист 2

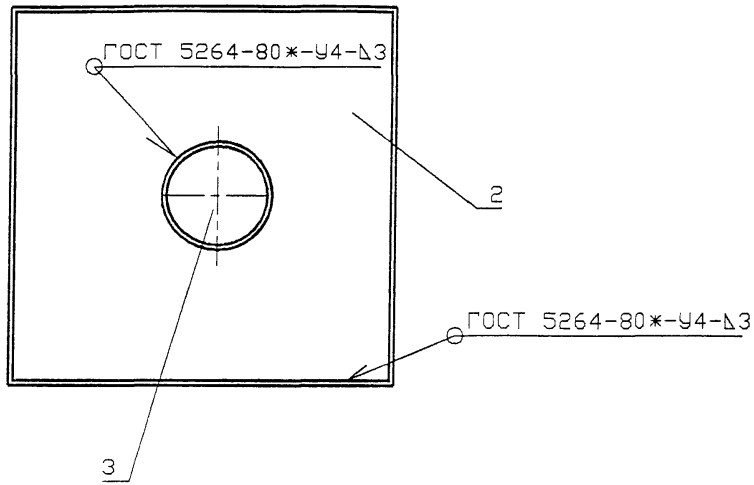

Обозначение	Условный проход асбестоцементной трубы, Dy, мм	Масса, кг
5.905-28.01.1-53	150	45.77
-01	200	51.97
-02	300	67.84

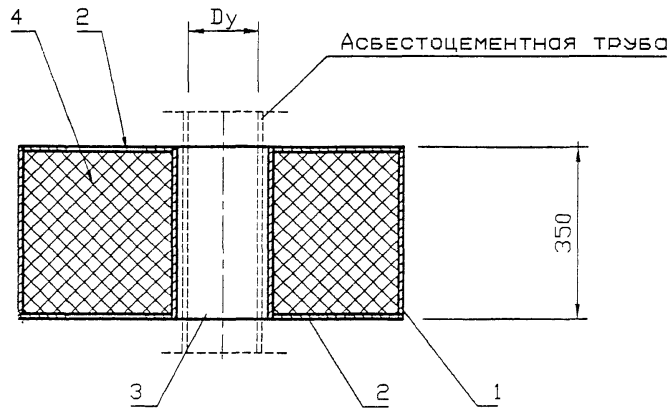

Изм	Кол уч	Лист	№ док	Подп	Дата
Разраб.		Мокрецов			09.01
Провер		Антонова			09.01
Н.контр.		Орехова			09.01
Утв		Корж			09.01

5.905-28.01.1-53 СБ

Изолятор для дымовой трубы. Сборочный чертеж

Стадия	Лист	Листов
Р		1

СПКБ "Газпроект"

5.905-28.01.1-74.01

12.5 (√)

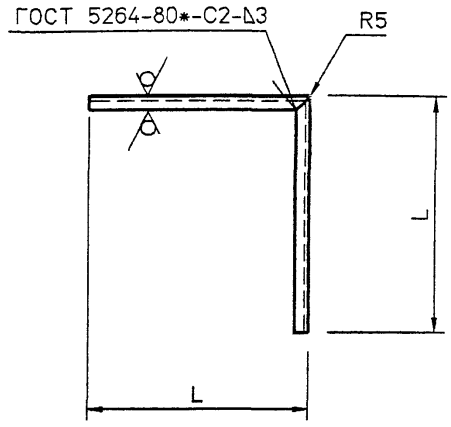

Обозначение	L, мм	Lразв., мм	Масса кг
5.905-28.01.1-74.01	460	920	3.46
-01	470	940	3.54
-02	520	1040	3.92
-03	470	940	3.54
-04	520	1040	3.92
-05	520	1040	3.92

Неуказанные предельные отклонения размеров: H14, h14, $\pm\frac{IT14}{2}$

Изм.	Лист	N° Докум.	Подп.	Дата	5.905-28.01.1-74.01		
Разраб.		Антонова		09.01	Консоль	Лит.	Масса: см. табл. / Масштаб
Провер.		Мокрецов		09.01		Лист	Листов 1
Н.контр.		Орехова		09.01	Уголок Б 50х50х5 ГОСТ 8509-93 / С235 ГОСТ 27772-88*	СПКБ "Газпроект"	
Утв.		Корж		09.01			

Подпись и дата | Инв.N дубл. | Взам.инв.N | Подпись и дата | Инв.N подл.

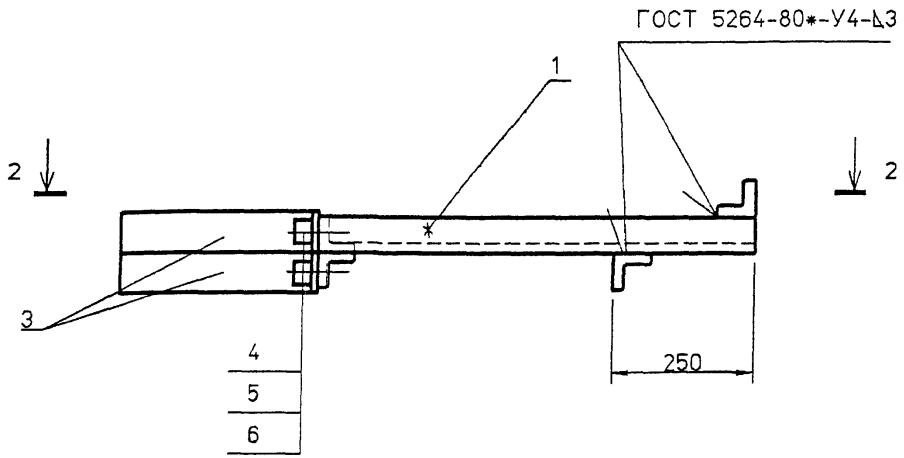

2-2

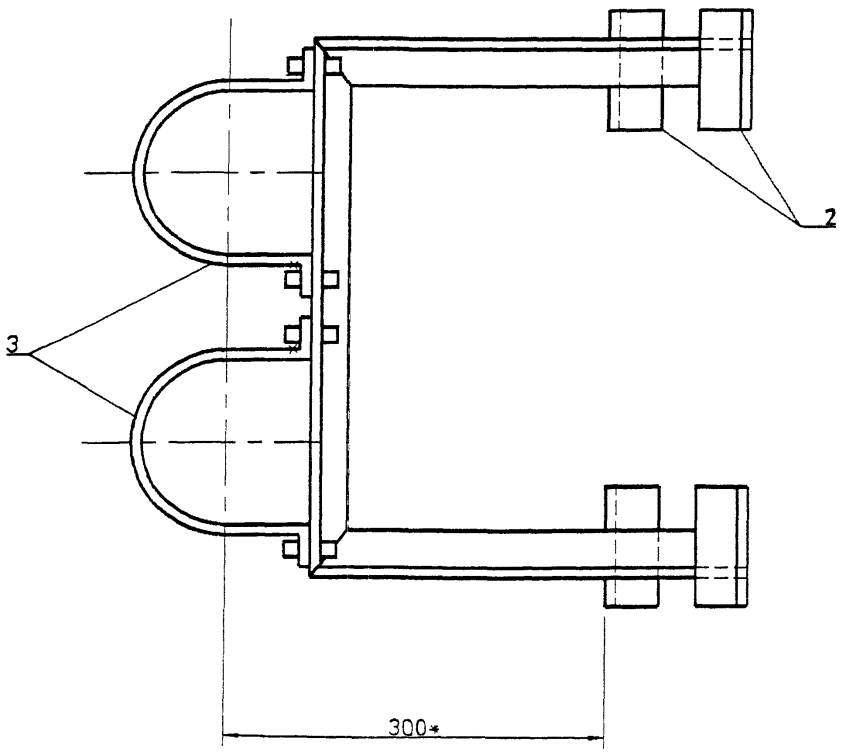

Обозначение	Условный проход асбестоцементной трубы, Dy, мм		Масса, кг
	Dy1	Dy2	
5.905-28.01.1-75	150	150	9,92
-01	150	200	9,96
-02	150	300	10,13
-03	200	200	10,47
-04	200	300	10,91
-05	300	300	11,44

* Размер для справок.

Изм.	Кол.уч	Лист	№ док	Подп.	Дата	5.905-28.01.1-75 СБ			
Разраб.		Мокрецов			09.01	Кронштейн для вентиляционного и дымового каналов. Сборочный чертеж	Стадия	Лист	Листов
Провер.		Антонова			09.01		Р		1
Н.контр.		Орехова			09.01		СПКБ "Газпроект"		
Утв.		Корж			09.01				

Инв.N подл.	Подпись и дата	Взам.инв.N	Инв.N дубл.	Подпись и дата

5.905-28.01

Формат	Зона	Поз.	Обозначение	Наименование	Количество на исполнение 5.905-28.01.1-75										Примечание
					–	01	02	03	04	05					
				Документация											
А3			5.905-28.01.1-75 СБ	Сборочный чертеж	X	X	X	X	X	X					
А3			5.905-28.01.1-ПЗ	Пояснительная записка	X	X	X	X	X	X					
				Сборочные единицы											
А4		1	5.905-28.01.1-75.01	Консоль	1										
			-01	Консоль		1									
			-02	Консоль			1								
			-03	Консоль				1							
			-04	Консоль					1						
			-05	Консоль						1					
БЧ		2		Уголок Б 50х50х5 ГОСТ 8509-93 С 235 ГОСТ 27772-88* L=200	4	4	4	4	4	4					0,75 кг

Изм.	Лист	N* докум.	Подпись	Дата	5.905-28.01.1-75		
Разраб.		Антонова		09.01	Кронштейн для вентиляционного и дымового каналов	Стадия	Лист	Листов
Провер.		Мокрецов		09.01		Р	1	2
Н.контр.		Орехова		09.01		СПКБ "Газпроект"		
Утв.		Корж		09.01				

Копировал Формат А4

Инв.N подл.	Подпись и дата	Взам.инв.N	Инв.N дубл.	Подпись и дата

Формат	Зона	Поз.	Обозначение	Наименование	Количество на исполнение 5.905-28.01.1-75										Примечание
					–	01	02	03	04	05					
А4		3	5.905-28.01.1-57.03	Полухомут	2	1	1								
			-01	Полухомут		1		2	1						
			-02	Полухомут			1		1	2					
				Стандартные изделия											
		4		Болт М8х20.36 ГОСТ 7798-70*	4	4	4	4	4	4					
		5		Гайка М8.4 ГОСТ 5915-70*	4	4	4	4	4	4					
		6		Шайба 8.02 ГОСТ 11371-78*	4	4	4	4	4	4					

Изм.	Лист	N докум.	Подпись	Дата	5.905-28.01.1-75	Лист 2

5.905-28.01

5.905-28.011-75.01.01

12,5

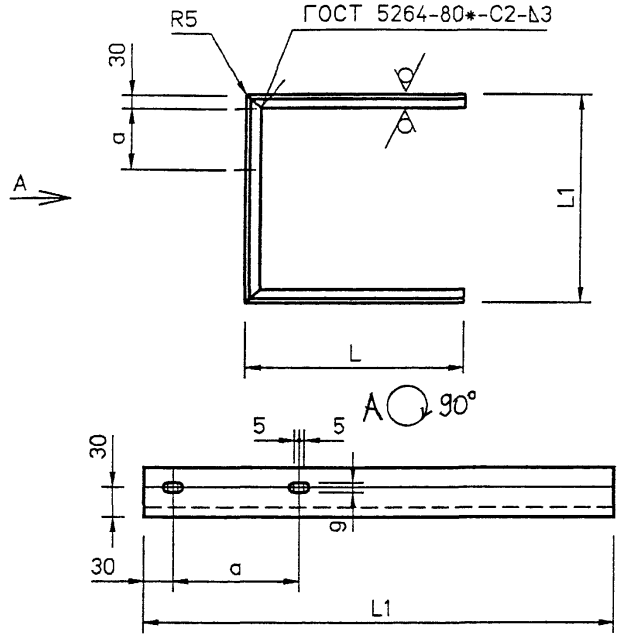

Обозначение	L, мм	L1, мм	a, мм	Масса, кг
5.905-28.01.1-75.01.01	470	467	205	5.3
-01	445	506	255	5.26
-02	397	607	351	5.28
-03	470	545	255	5.6
-04	445	646	351	5.79
-05	397	747	351	5.81

Неуказанные предельные отклонения размеров: H14, h14, ±IT14/2

Изм.	Лист	N° Докум.	Подп.	Дата
Разраб.		Антонова		09.01
Провер.		Мокрецов		09.01
Н.контр.		Орехова		09.01
Утв.		Корж		09.01

5.905-28.01.1-75.01.01

Опора

Лит.	Масса	Масштаб
	см. табл.	

Лист | Листов 1

Уголок Б 50х50х5 ГОСТ 8509-93 / С235 ГОСТ 27772-88*

СПКБ "Газпроект"

Подпись и дата | Инв.N дубл. | Взам.инв.N | Подпись и дата | Инв.N подл.

5.905-28.011-75.0102

12,5

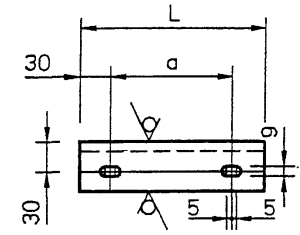

Обозначение	L, мм	a, мм	Масса кг
5.905-28.01.1-75.01.02	265	205	1.0
-01	315	255	1.19
-02	411	351	1.55

Неуказанные предельные отклонения размеров: H14, h14, ±IT14/2

Изм.	Лист	N° Докум.	Подп.	Дата
Разраб.		Антонова		09.01
Провер.		Мокрецов		09.01
Н.контр.		Орехова		09.01
Утв.		Корж		09.01

5.905-28.01.1-75.01.02

Опора

Лит.	Масса	Масштаб
	см. табл.	

Лист | Листов 1

Уголок Б 50х50х5 ГОСТ 8509-93 / С235 ГОСТ 27772-88*

СПКБ "Газпроект"

Подпись и дата | Инв.N дубл. | Взам.инв.N | Подпись и дата | Инв.N подл.

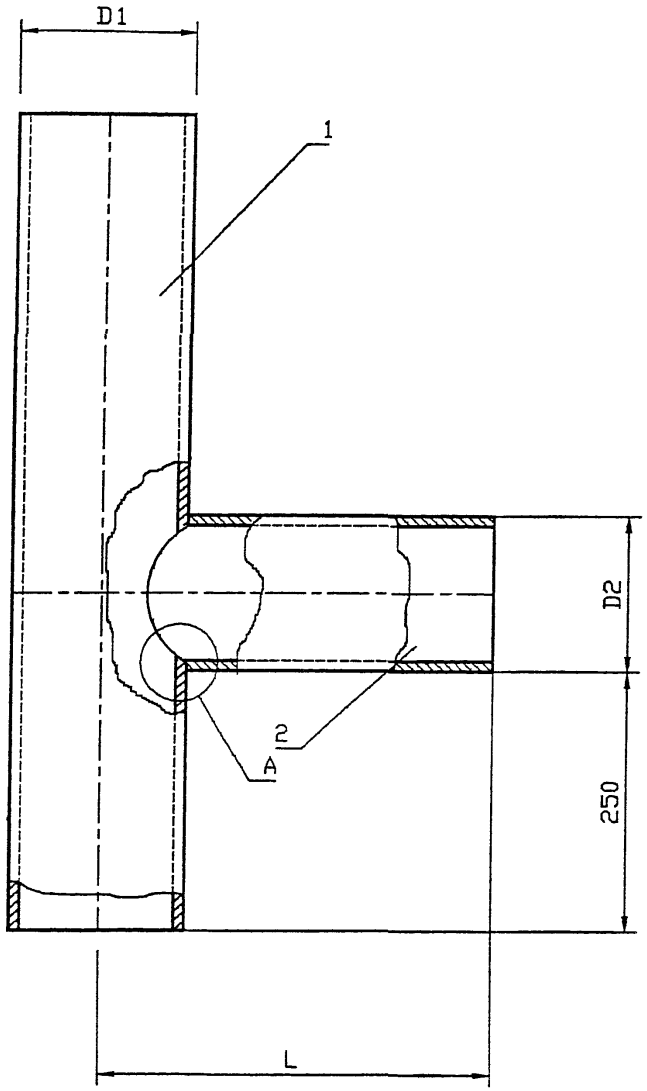

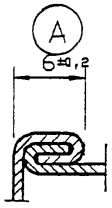

Обозначение	Условный проход асбестоцементной трубы, Dy, мм	D1, мм	D2, мм	L при толщине стены, мм				Масса, кг
				250	380	510	640	
5.905-28.01.1-76	150	132	108	600				7.34
-01					730			8.03
-02						860		8.72
-03							990	9.41
-04			122	600				7,94
-05					730			8.72
-06						860		9.5
-07							990	10.28
-08	200	160	142	600				9.57
-09					730			10.52
-10						860		11.43
-11							990	12.34
-12			152	600				10.05
-13					730			11.03
-14						860		12.0
-15							990	13.6
-16	300	265	265	600				12.62
-17					730			21.31
-18						860		23.27
-19							990	24.71

Изм.	Кол.уч	Лист	№ док.	Подп.	Дата
Разраб.		Мокрецов			09.01
Провер.		Антонова			09.01
Н.контр.		Орехова			09.01
Утв.		Корж			09.01

5.905-28.01.1-76 СБ

Тройник наружный.
Сборочный чертеж

Стадия	Лист	Листов
Р		1

СПКБ
"Газпроект"

Инв.N подл.	Подпись и дата	Взам.инв.N	Инв.N дубл.	Подпись и дата

Формат	Зона	Поз.	Обозначение	Наименование	Количество на исполнение 5.905-28.01.1-76										Примечание
					–	01	02	03	04	05	06	07	08	09	
				Документация											
А3			5.905-28.01.1-76 СБ	Сборочный чертеж	X	X	X	X	X	X	X	X	X	X	
А3			5.905-28.01.1-ПЗ	Пояснительная записка	X	X	X	X	X	X	X	X	X	X	
А4		1	5.905-28.01.1-50.01	Труба	1	1	1	1							
			-01	Труба					1	1	1	1			
			-02	Труба									1	1	
А3		2	5.905-28.01.1-76.01	Труба	1										
			-01	Труба		1									
			-02	Труба			1								
			-03	Труба				1							
			-04	Труба					1						
			-05	Труба						1					
			-06	Труба							1				
			-07	Труба								1			
			-08	Труба									1		
			-09	Труба										1	

Изм.	Лист	N° Докум.	Подпись	Дата
Разраб.	Антонова			09.01
Провер.	Мокрецов			09.01
Н.контр.	Орехова			09.01
Утв.	Корж			09.01

5.905-28.01.1-76

Тройник наружный

Стадия	Лист	Листов
Р	1	2

СПКБ " Газпроект "

Копировал Формат А4

Инв.N подл.	Подпись и дата	Взам.инв.N	Инв.N дубл.	Подпись и дата

Формат	Зона	Поз.	Обозначение	Наименование	Количество на исполнение 5.905-28.01.1-76										Примечание
					10	11	12	13	14	15	16	17	18	19	
А4		1	5.905-28.01.1-50.01-2	Труба	1	1									
			-03	Труба			1	1	1	1					
			-04	Труба							1	1	1	1	
А3		2	5.905-28.01.1=76.01-10	Труба	1										
			-11	Труба		1									
			-12	Труба			1								
			-13	Труба				1							
			-14	Труба					1						
			-15	Труба						1					
			-16	Труба							1				
			-17	Труба								1			
			-18	Труба									1		
			-19	Труба										1	

Изм.	Лист	N докум.	Подпись	Дата

5.905-28.01.1-76

5.905-28.01.1-76.01

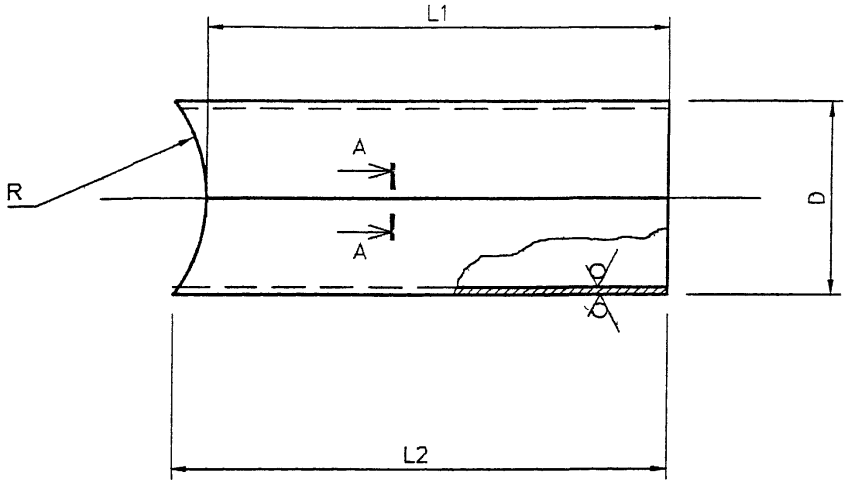

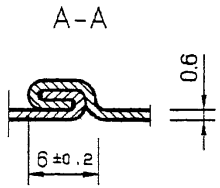

Обозначение	R, мм	D, мм	L1 при толщине стены, мм				L2 при толщине стены, мм				Lразв мм	Масса кг
			250	380	510	640	250	380	510	640		
5.905-28.01.1-76.01	66	$108^{+0.9}$	534				562				339	2.99
-01				664				692				3.68
-02					794				822			4.37
-03						924				952		5.06
-04		$122^{+0.9}$	534				575				383	3.46
-05				664				705				4.24
-06					794				835			5.02
-07						924				965		5.8
-08	80	$142^{+0.9}$	520				563				446	3.9
-09				650				693				4.85
-10					780				823			5.76
-11						910				953		6.67
-12		$152^{+1.0}$	520				575				477	4.31
-13				650				705				5.28
-14					780				835			6.25
-15						910				1045		7.82
-16	132.5	$265^{+1.0}$	467.5				600				832	7.84
-17				597.5				730				9.53
-18					727.5				860			11.49
-19						857.5				990		12.93

Неуказанные предельные отклонения размеров: H14, h14, $\pm\frac{IT14}{2}$

Изм.	Лист	N° Докум	Подп.	Дата
Разраб.		Антонова		09.01
Провер.		Мокрецов		09.01
Н.контр		Орехова		09.01
Утв.		Корж		09.01

5.905-28.01.1-76.01

Труба

Лит.	Масса	Масштаб
	см. табл.	

Лист | Листов 1

Лист Б.0.6 ГОСТ 19903-74*
С235 ГОСТ 27772-88*

СПКБ Газпроект

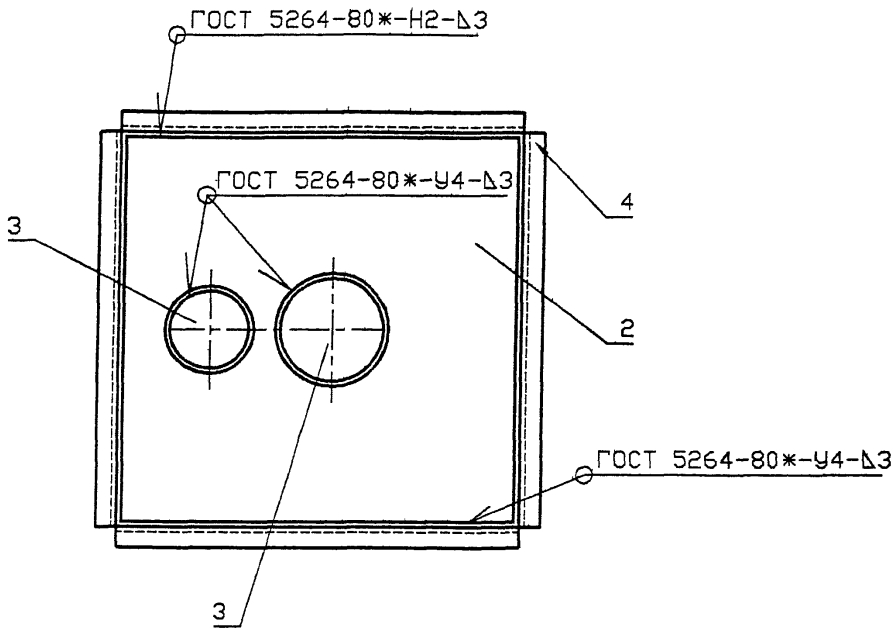

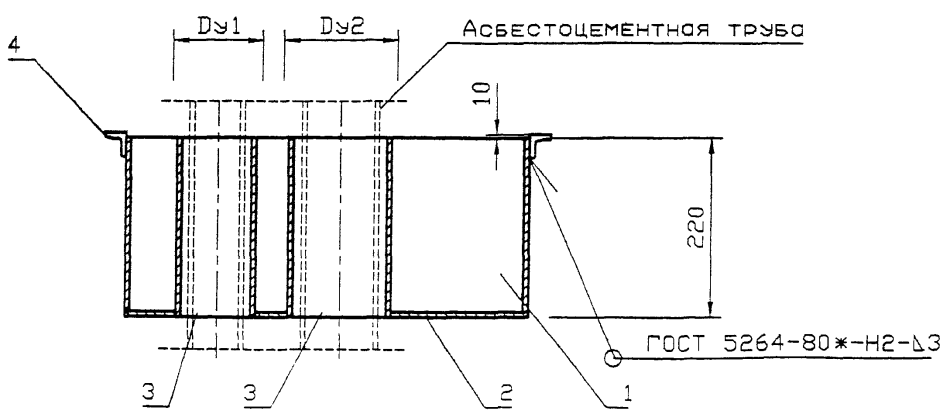

Обозначение	Условный проход асбестоцементной трубы, Dу, мм		Масса, кг
	Dу1	Dу2	
5.905-28.01.1-77	150	150	24.45
-01	150	200	26.58
-02	150	300	36.2
-03	200	200	26.99
-04	200	300	36.61
-05	300	300	42.94

Изм	Кол.уч	Лист	№ док	Подп	Дата
Разраб.		Мокрецов			09.01
Провер.		Антонова			09.01
Н.контр.		Орехова			09.01
Утв.		Корж			09.01

5.905-28.01.1-77 СБ

Гильза
Сборочный чертеж

Стадия	Лист	Листов
Э		1

СПКБ
"Газпроект"

Формат	Зона	Поз.	Обозначение	Наименование	Количество на исполнение 5.905-28.01.1-77										Примечание
					–	01	02	03	04	05					
				Документация											
А3			5.905-28.01.1-77 СБ	Сборочный чертеж	X	X	X	X	X	X	X				
А3			5.905-28.01.1-ПЗ	Пояснительная записка	X	X	X	X	X	X	X				
				Сборочные единицы											
А4		1	5.905-28.01.1-60.01	Корпус	1										
			-01	Корпус		1									
			-02	Корпус			1								
			-03	Корпус				1							
			-04	Корпус					1						
			-05	Корпус						1					
А4		2	5.905-28.01.1-60.02	Дно	1										
			-01	Дно		1									
			-02	Дно			1								

Изм.	Лист	N* Докум.	Подпись	Дата
Разраб.		Антонова		09.01
Провер.		Мокрецов		09.01
Н.контр.		Орехова		09.01
Утв.		Корж		09.01

5.905-28.01.1-77

Гильза

Стадия	Лист	Листов
Р	1	2

СПКБ " Газпроект "

Копировал

Формат А4

Инв.N подл.	Подпись и дата	Взам.инв.N	Инв.N дубл.	Подпись и дата

Формат	Зона	Поз.	Обозначение	Наименование	Количество на исполнение 5.905-28.01.1-77										Примечание
					–	01	02	03	04	05					
			-03	Дно				1							
			-04	Дно					1						
			-05	Дно						1					
А4		3	5.905-28.01.1-77.01	Труба	2	1	1								
			-01	Труба		1		2	1						
			-02	Труба			1		1	2					
А4		4	5.905-28.01.1-60.03	Опорная конструкция	1										
			-01	Опорная конструкция		1									
			-02	Опорная конструкция			1								
			-03	Опорная конструкция				1							
			-04	Опорная конструкция					1						
			-05	Опорная конструкция						1					

Изм.	Лист	N докум.	Подпись	Дата

5.905-28.01.1-77

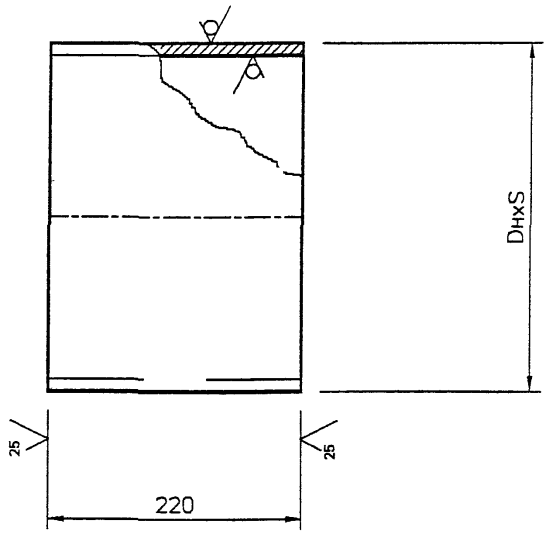

Обозначение	DнxS, мм	Масса, кг
5.905-28.01.1-77.01	168x3	4.27
-01	219x3	5.59
-02	325x4	11.08

Неуказанные предельные отклонения размеров: H14, h14, $\pm\frac{IT14}{2}$

Изм.	Лист	N° Докум.	Подп.	Дата
Разраб.		Антонова		09.01
Провер.		Мокрецов		09.01
Н.контр.		Орехова		09.01
Утв.		Кодж		09.01

5.905-28.01.1-77.01

Труба

Лит.	Масса	Масштаб
	см. табл.	

Лист | Листов 1

Труба DнxS ГОСТ 10704-91 / Вст3сп ГОСТ 10705-80*

СПКБ " Газпроект "

Подпись и дата | Инв.N дубл. | Взам.инв.N | Подпись и дата | Инв.N подл.

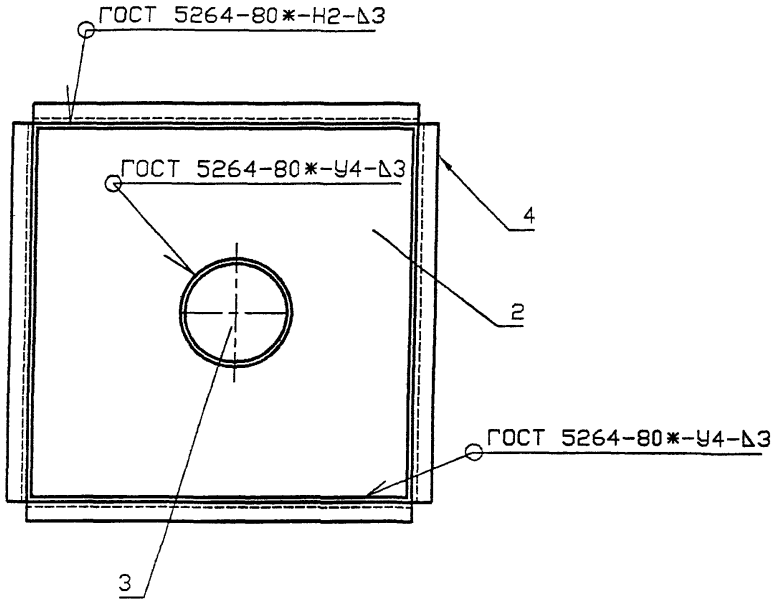

Обозначение	Условный проход асбестоцементной трубы, Dy, мм	Масса, кг
5.905-28.01.1-78	150	19.45
-01	200	21.92
-02	300	31.93

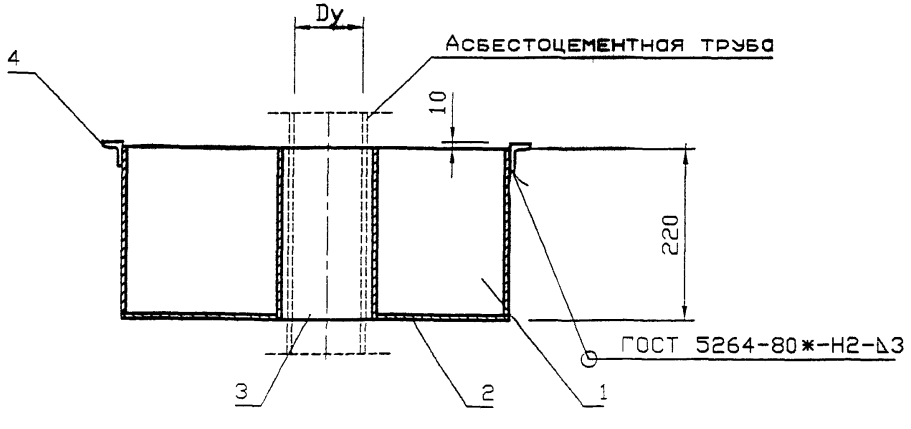

Изм	Кол.уч	Лист	№ док	Подп	Дата
Разраб.		Мокрецов			09.01
Провер.		Антонова			09.01
Н.контр.		Орехова			09.01
Утв.		Корж			09.01

5.905-28.01.1-78- СБ

Гильза для вентиляционной или дымовой трубы
Сборочный чертеж

Стадия	Лист	Листов
Р		1

СПКБ "Газпроект"

Инв.N подл.	Подпись и дата	Взам.инв.N	Инв.N дубл.	Подпись и дата

Формат	Зона	Поз	Обозначение	Наименование	Количество на исполнение 5.905-28.01.1-78										Примечание
					–	01	02								
				Документация											
А3			5.905-28.01.1-78 СБ	Сборочный чертеж	X	X	X								
А3			5.905-28.01.1-ПЗ	Пояснительная записка	X	X	X								
				Сборочные единицы											
А4		1	5.905-28.01.1-65.01	Корпус	1										
			-01	Корпус		1									
			-02	Корпус			1								
А4		2	5.905-28.01.1-61.02	Дно	1										
			-01	Дно		1									
			-02	Дно			1								
А4		3	5.905-28.01.1-77.01.	Труба	1										
			-01	Труба		1									
			-02	Труба			1								

Изм.	Лист	N° Докум.	Подпись	Дата	5.905-28.01.1-78		
Разраб.		Антонова		09.01	Гильза для вентиляционной или дымовой трубы	Стадия	Лист	Листов
Провер.		Мокрецов		09.01		Р	1	2
Н.контр.		Орехова		09.01		СПКБ " Газпроект "		
Утв.		Корж		09.01				

Копировал

Формат А4

Инв.N подл.	Подпись и дата	Взам.инв.N	Инв.N дубл.	Подпись и дата

Формат	Зона	Поз.	Обозначение	Наименование	Количество на исполнение 5.905-28.01.1-78										Примечание
					–	01	02								
А4		4	5.905-28.01.1-65.02	Опорная конструкция	1										
			-01	Опорная конструкция		1									
			-02	Опорная конструкция			1								

Изм	Лист	N докум.	Подпись	Дата	5.905-28.01.1-78	Лист 2

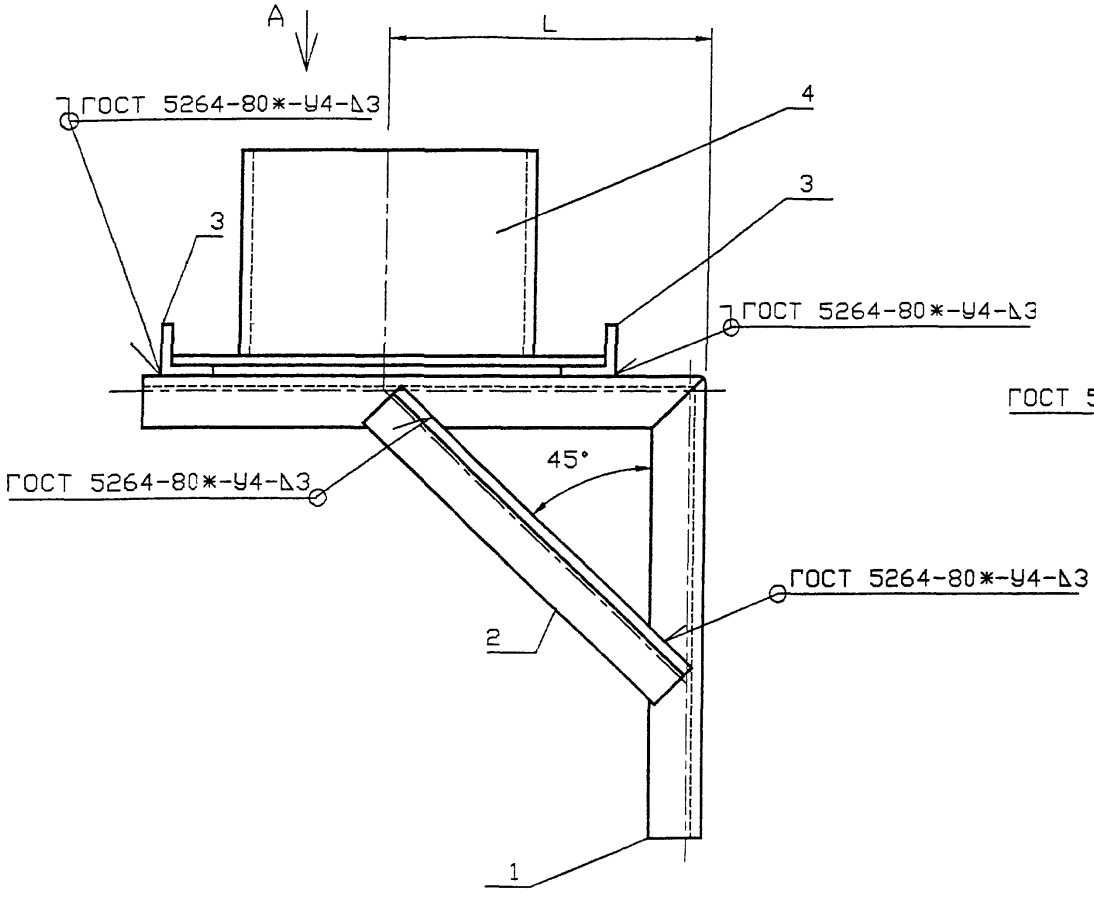

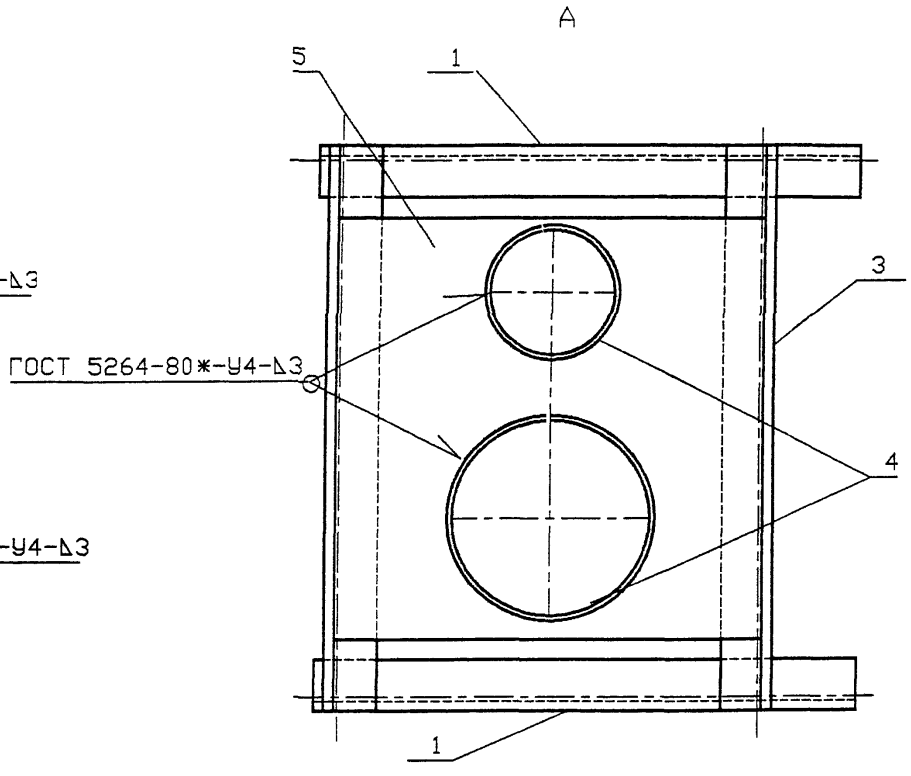

Обозначение	Условный проход асбестоцементной трубы. Dy. мм		L, мм	Масса, кг
	Dy1	Dy2		
5.905-28.01.1-79	150	150	450	22.38
-01	150	200	464	23.33
-02	150	300	517	27.72
-03	200	200	464	23.74
-04	200	300	517	28.13
-05	300	300	517	27.84

Изм.	Кол.уч.	Лист	№ док.	Подп.	Дата
Разраб.		Мокрецов			09.01
Провер.		Антонова			09.01
Н.контр.		Орехова			09.01
Утв.		Корж			09.01

5.905-28.01.1-79 СБ

Кронштейн для вентиляционного и дымового каналов. Сборочный чертеж

Стадия	Лист	Листов
Р		1

СПКБ "Газпроект"

Инв.N подл.	Подпись и дата	Взам.инв.N	Инв.N дубл.	Подпись и дата

Формат	Зона	Поз.	Обозначение	Наименование	Количество на исполнение 5.905-28.01.1-79										Примечание
					–	01	02	03	04	05					
				Документация											
А3			5.905-28.01.1-79 СБ	Сборочный чертеж	X	X	X	X	X	X					
А3			5.905-28.01.1-ПЗ	Пояснительная записка	X	X	X	X	X	X					
				Сборочные единицы											
А4		1	5.905-28.01.1-79.01	Консоль	2										
			-01	Консоль		2									
			-02	Консоль			2								
			-03	Консоль				2							
			-04	Консоль					2						
			-05	Консоль						2					
БЧ		2		Подкос											
				Уголок Б 50х50х5 ГОСТ 8509-93 / С 235 ГОСТ 27772-88*											
				L=636	2										2.40 кг

Изм.	Лист	N* докум.	Подпись	Дата
Разраб.		Антонова		09.01
Провер.		Мокрецов		09.01
Н.контр.		Орехова		09.01
Утв.		Корж		09.01

5.905-28.01.1-79

Кронштейн для вентиляционного и дымового каналов

Стадия	Лист	Листов
Р	1	2

СПКБ "Газпроект"

Копировал Формат А4

Инв.N подл.	Подпись и дата	Взам.инв.N	Инв.N дубл.	Подпись и дата

Формат	Зона	Поз.	Обозначение	Наименование	Количество на исполнение 5.905-28.01.1-79										Примечание
					–	01	02	03	04	05					
				L=656		2		2							2.47 кг
				L=730			2		2	2					2.75 кг
БЧ		3		Уголок Б 50х50х5 ГОСТ 8509-93 / С 235 ГОСТ 27772-88*											
				L=670	2										2.53 кг
				L=720		2									2.71 кг
				L=820			2								3.09 кг
				L=720				2							2.71 кг
				L=820					2						3.09 кг
				L=920						2					3.47 кг
А4		4	5.905-28.01.1-49.03	Труба	2	1	1								
			-01	Труба		1		2	1						
			-02	Труба			1		1	2					
А4		5	5.905-28.01.1-60.02	Дно	1										
			-01	Дно		1									
			-02	Дно			1								
			-03	Дно				1							
			-04	Дно					1						
			-05	Дно						1					

Изм	Лист	N докум.	Подпись	Дата

125

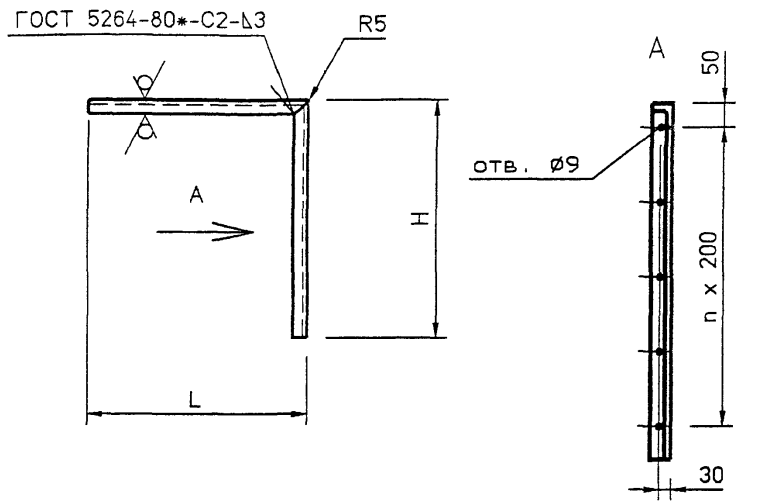

Обозначение	L, мм	H, мм	n	Масса кг
5.905-28.01.1-79.01	620	800	3	5.35
-01	630	850	3	5.58
-02	740	950	4	6.37
-03	630	900	3	5.96
-04	740	1000	4	6.56
-05	740	1100	4	6.57

Неуказанные предельные отклонения размеров: H14, h14, $\pm\frac{IT14}{2}$

Изм.	Лист	N° Докум.	Подп.	Дата
Разраб.		Антонова		09.01
Провер.		Мокрецов		09.01
Н.контр.		Орехова		09.01
Утв.		Кодж		09.01

5.905-28.01.1-79.01

Консоль

Лит.	Масса	Масштаб
Лист	Листов 1	

Уголок Б 50х50х5 ГОСТ 8509-93 / С235 ГОСТ 27772-88*

СПКБ " Газпроект "

Инв.N подл. | Подпись и дата | Взам.инв.N | Инв.N дубл. | Подпись и дата

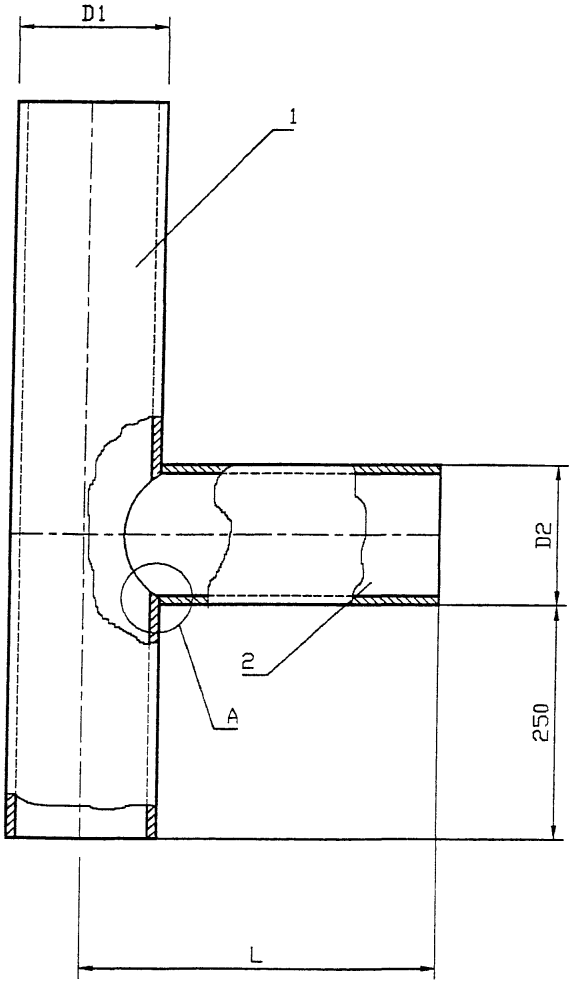

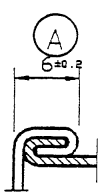

Обозначение	Условный проход асбестоцементной трубы, Dy, мм	D1, мм	D2, мм	Масса, кг
5.905-28.01.1-80	150	132	108	9.45
-01			122	10.28
-02	200	160	142	12.34
-03			152	12.98
-04	300	265	265	24.68

Изм.	Кол.уч	Лист	№ док	Подп.	Дата
Разраб.		Мокрецов			09.01
Провер.		Антонова			09.01
Н.контр.		Орехова			09.01
Утв.		Корж			09.01

5.905-28.01.1-80 СБ

Тройник.
Сборочный чертеж

Стадия	Лист	Листов
Р		1

СПКБ
"Газпроект"

Формат	Зона	Поз	Обозначение	Наименование	Количество на исполнение 5.905-28.01.1-80										Примечание
					–	01	02	03	04						
				Документация											
А3			5.905-28.01.1-80 СБ	Сборочный чертеж	X	X	X	X	X						
А3			5.905-28.01.1-ПЗ	Пояснительная записка	X	X	X	X	X						
				Сборочные единицы											
А4		1	5.905-28.01.1-50.01	Труба	1										
			-01	Труба		1									
			-02	Труба			1								
			-03	Труба				1							
			-04	Труба					1						
А4		2	5.905-28.01.1-80.01	Труба	1										
			-01	Труба		1									
			-02	Труба			1								
			-03	Труба				1							
			-04	Труба					1						

Изм.	Лист	N° Докум.	Подпись	Дата
Разраб.		Антонова		09.01
Провер.		Мокрецов		09.01
Н.контр.		Орехова		09.01
Утв.		Корж		09.01

5.905-28.01.1-80

Тройник

Стадия	Лист	Листов
Р		1

СПКБ " Газпроект "

Копировал Формат А4

Инв.N подл.	Подпись и дата	Взам.инв.N	Инв.N дубл.	Подпись и дата

Изм.	Лист	N° Докум.	Подп.	Дата
Разраб.		Антонова		09.01
Провер.		Мокрецов		09.01
Н.контр.		Орехова		09.01
Утв.		Корж		09.01

5.905-28.01.1-80.01

Труба

Лит. | Масса | Масштаб

Лист | Листов 1

СПКБ " Газпроект "

Лист 5 0.6 ГОСТ 19903-74*
С235 ГОСТ 27772-88*

Неуказанные предельные отклонения размеров: H14, h14, $\pm\frac{IT14}{2}$

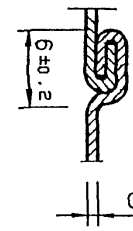

А–А

Обозначение	R, мм	D, мм	L1, мм	L2, мм	Lраз, мм	Масса, кг
5.905-28.01.1-80.01 -01	66	$108^{+0.9}$	924	952	339	5.07
-02	80	$122^{+0.9}$	924	965	383	5.8
-03	80	$142^{+0.9}$	910	953	446	6.67
-04	132.5	$152^{+1.0}$	910	965	477	7.23
	265	$265^{+1.0}$	8575	990	832	12.9

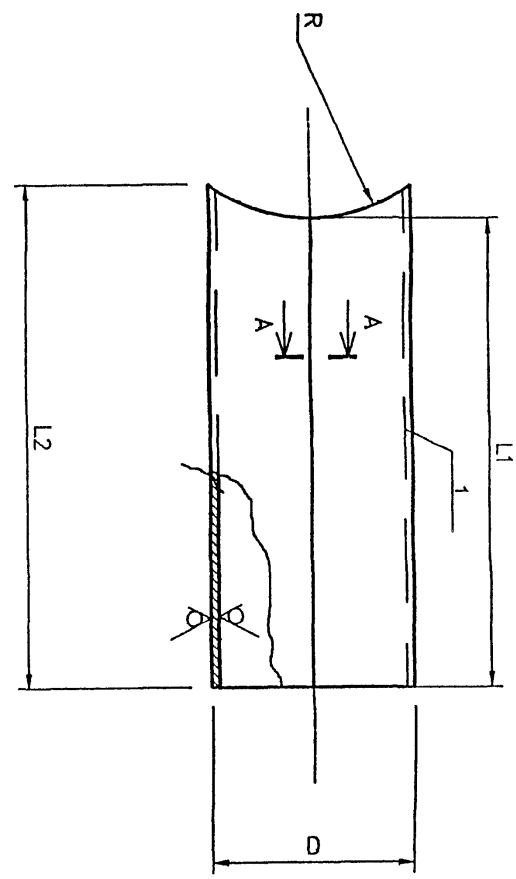

5.905-28.01.1-80.01

$\sqrt{}^{12.5}$ ($\sqrt{}$)

12.5

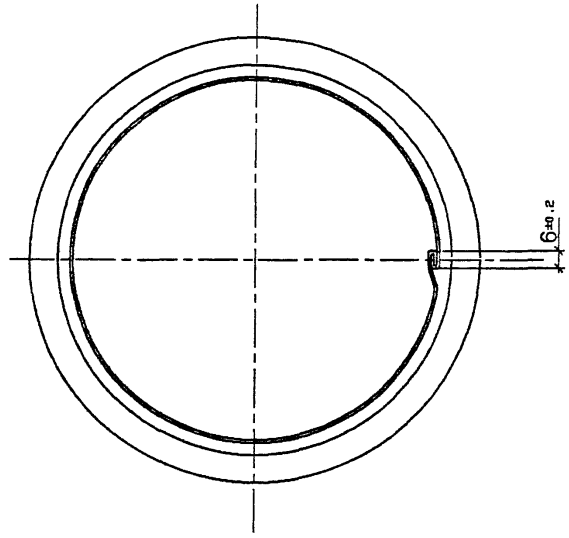

Обозначение	Условный проход асбестоцементной трубы, Dy, мм	D, мм	D1, мм	D2, мм	a, мм	L, мм	Масса, кг
5.905-28.01.1-81	150	132	142	152	70	680	1.32
-01	200	160	170	180	80	644	1.52
-02	300	265	275	285	140	647	2.54

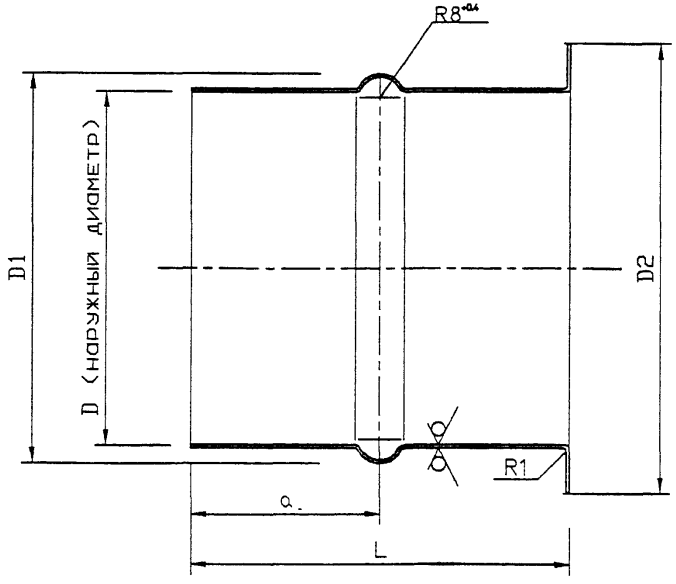

Инв.N подл. | Подпись и дата | Взам.инв.N | Инв.N дубл. | Подпись и дата

Изм.	Лист	N° Докум.	Подп.	Дата
Разраб.		Антонова		09.01
Провер.		Мокрецов		09.01
Н.контр.		Орехова		09.01
Утв		Корж		09.01

5.905-28.01.1-81

Патрубок

Лит.	Масса	Масштаб
	см. табл.	

Лист | Листов 1

Лист: Б 0 6 ГОСТ 19904-90, С235 ГОСТ 27772-88*

СПКБ "Газпроект"

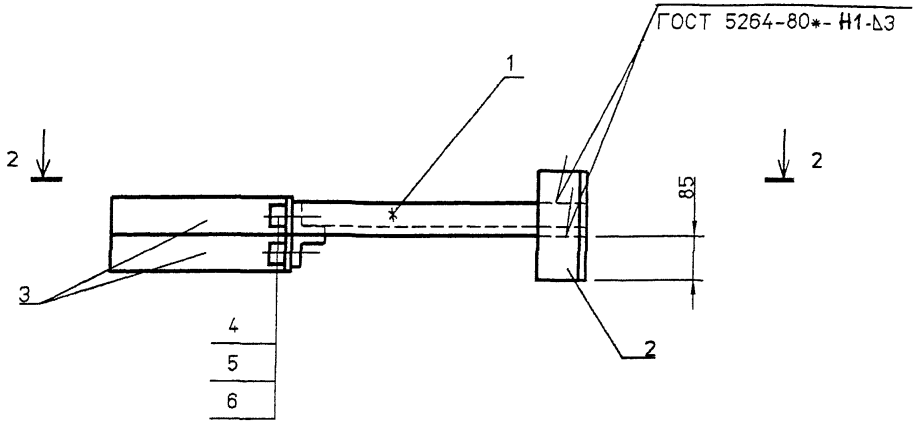

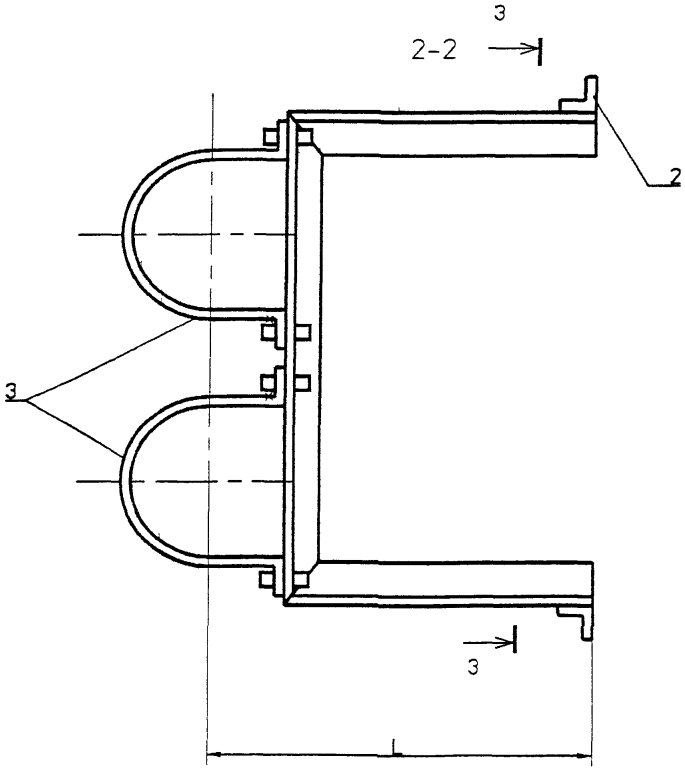

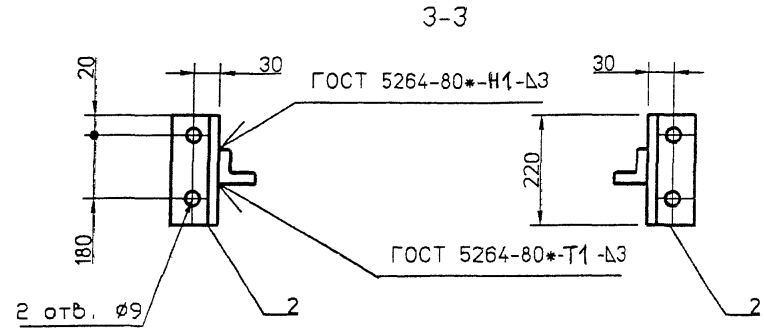

Обозначение	Условный проход асбестоцементной трубы, Dy, мм		L, мм	Масса, кг
	Dy1	Dy2		
5.905-28.01.1-82	150	150	460	8.34
-01	150	200	485	8.61
-02	150	300	534	9.12
-03	200	200	485	8.84
-04	200	300	534	9.5
-05	300	300	534	10.41

* Размер для справок.

Изм.	Кол.уч	Лист	№ док	Подп.	Дата	5.905-28.01.1-82 СБ		
Разраб.		Мокрецов			09.01	Кронштейн. Сборочный чертеж	Стадия: Р	Лист:	Листов: 1
Провер.		Антонова			09.01		СПКБ "Газпроект"		
Н.контр.		Орехова			09.01				
Утв.		Корж			09.01				

Инв.N подл.	Подпись и дата	Взам.инв.N	Инв.N дубл.	Подпись и дата

Формат	Зона	Поз.	Обозначение	Наименование	Количество на исполнение 5.905-28.01.1-82										Примечание
					–	01	02	03	04	05					
				Документация											
А3			5.905-28.01.1-82 СБ	Сборочный чертеж	X	X	X	X	X	X					
А3			5.905-28.01.1-ПЗ	Пояснительная записка	X	X	X	X	X	X					
				Сборочные единицы											
А4		1	5.905-28.01.1-82.01	Консоль	1										
			-01	Консоль		1									
			-02	Консоль			1								
			-03	Консоль				1							
			-04	Консоль					1						
			-05	Консоль						1					
БЧ		2		Уголок Б 50х50х5 ГОСТ 8509-93 С 235 ГОСТ 27772-88* L=220	2	2	2	2	2	2					0,75 кг

Изм.	Лист	N* Докум.	Подпись	Дата
Разраб.		Антонова		09.01
Провер.		Мокрецов		09.01
Н.контр.		Орехова		09.01
Утв.		Корж		09.01

5.905-28.01.1-82

Кронштейн для вентиляционного и дымового каналов

Стадия	Лист	Листов
Р	1	2

СПКБ "Газпроект"

Копировал Формат А4

Инв.N подл.	Подпись и дата	Взам.инв.N	Инв.N дубл.	Подпись и дата

Формат	Зона	Поз.	Обозначение	Наименование	Количество на исполнение 5.905-28.01.1-82										Примечание
					–	01	02	03	04	05					
А4		3	5.905-28.01.1-57.03.	Полухомут	2	1	1								
			-01	Полухомут		1		2	1						
			-02	Полухомут			1		1	2					
				Стандартные изделия											
		4		Болт М8х20.36 ГОСТ 7798-70*	4	4	4	4	4	4					
		5		Гайка М8.4 ГОСТ 5915-70*	4	4	4	4	4	4					
		6		Шайба 8.02 ГОСТ 11371-78*	4	4	4	4	4	4					

Изм.	Лист	N докум.	Подпись	Дата

Изм.	Кол.уч.	Лист	№ док.	Подп.	Дата
Разраб.		Мокрецов			09.01
Провер.		Антонова			09.01
Н.контр.		Орехова			09.01
Утв.		Корж			09.01

5.905-28.01.1-82.01 СБ

Консоль. Сборочный чертеж

Стадия	Лист	Листов
Р		1

СПКБ "Газпроект"

Неуказанные предельные отклонения размеров: H14, h14, $\pm\frac{IT14}{2}$

Обозначение	L, мм	L1, мм	a1, мм	a2, мм	B, мм	Масса кг
5.905-28.01.1-82.01	380	467	205	205	202	6.22
-01	380	506	255	205	216	6.41
-02	380	607	351	205	269	6.77
-03	380	545	255	255	230	6.56
-04	380	646	351	255	283	7.07
-05	380	747	351	351	336	7.83

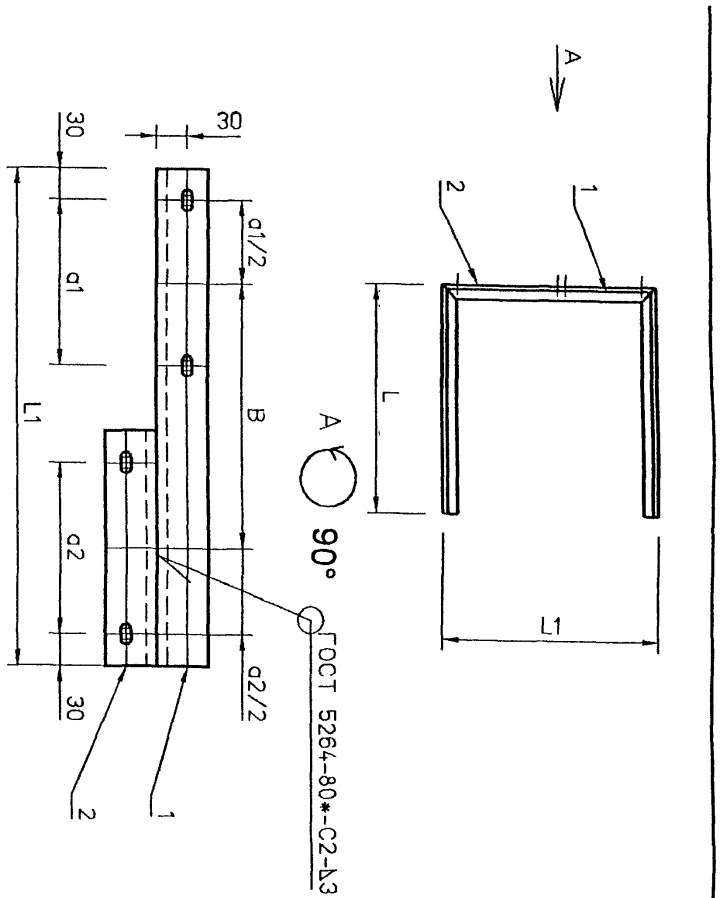

Инв.N подл.	Подпись и дата	Взам.инв.N

согласовано			

Формат	Зона	Поз.	Обозначение	Наименование	Количество на исполнение 5.905-28.01.1-82-01-										Примечание
					–	01	02	03	04	05					
				Документация											
А4			5.905-28.01.1-82.01 СБ	Сборочный чертеж	X	X	X	X	X	X					
А3			5.905-28.01.1-ПЗ	Пояснительная записка	X	X	X	X	X	X					
				Сборочные единицы											
А1		1	5.905-28.01.1-82.01.01	Опора	1										
			-01	Опора		1									
			-02	Опора			1								
			-03	Опора				1							
			-04	Опора					1						
			-05	Опора						1					
А1		2	5.905-28.01.1-75.01.02	Опора	1										
			-01	Опора		1		1							
			-02	Опора			1		1	1					

Изм.	Кол.уч.	Лист	№ док.	Подп.	Дата
Разраб.		Мокрецов			09.01
Провер.		Антонова			09.01
Н.контр.		Орехова			09.01
Утв.		Корж			09.01

5.905-28.01.1-82.01

Консоль

Стадия	Лист	Листов
Р		1

СПКБ "Газпроект"

5.905-28.01

5.905-28.01.1-82.01.01

12.5

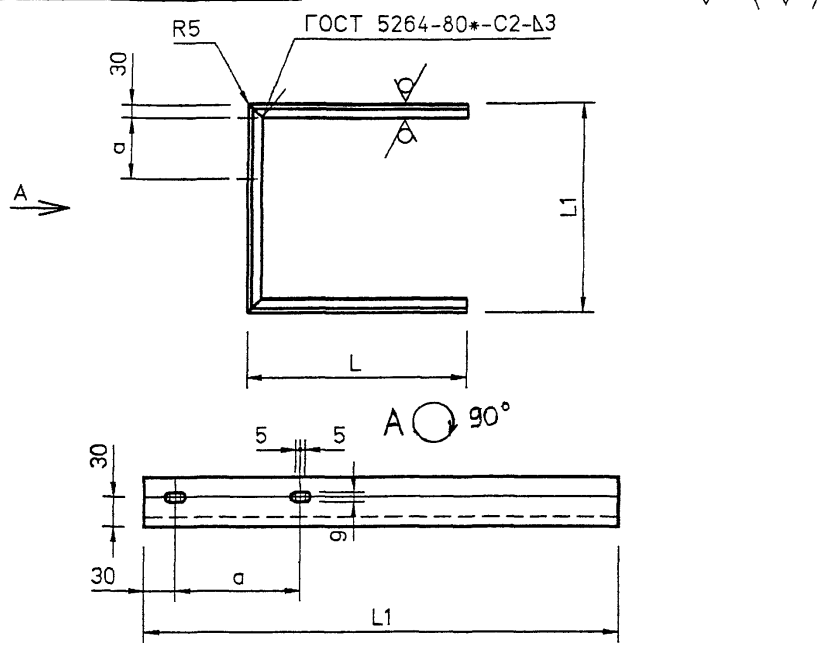

Обозначение	L, мм	L1, мм	a, мм	Масса кг
5.905-28.01.1-82.01.01	380	467	205	5.22
-01	380	506	255	5.37
-02	380	607	351	5.76
-03	380	545	255	5.52
-04	380	646	351	5.9
-05	380	747	351	6.28

Не указанные предельные отклонения размеров: H14, h14, $\pm\frac{IT14}{2}$

Изм.	Лист	N° Докум.	Подп.	Дата
Разраб.		Антонова		09.01
Провер.		Мокрецов		09.01
Н. контр.		Орехова		09.01
Утв.		Корж		09.01

5.905-28.01.1-82.01.01

Опора

Лит.	Масса	Масштаб

Лист | Листов 1

Уголок 5 50х50х5 ГОСТ 8509-93 / С235 ГОСТ 27772-88*

СПКБ "Газпроект"

Инв. N подл. | Подпись и дата | Взам. инв. N | Инв. N дубл. | Подпись и дата

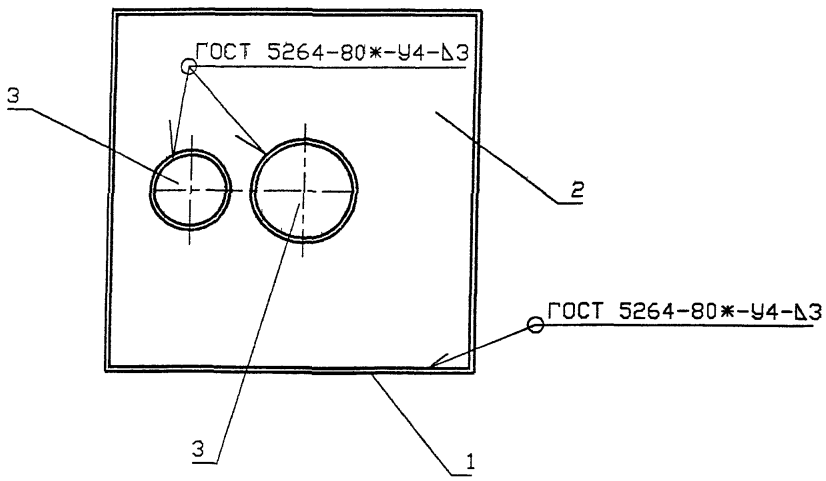

Обозначение	Условный проход асбестоцементной трубы, Dy, мм		Масса, кг
	Dy1	Dy2	
5.905-28.01.1-83	150	150	54.84
-01	150	200	61.16
-02	150	300	77.55
-03	200	200	67.98
-04	200	300	87.77
-05	300	300	102.56

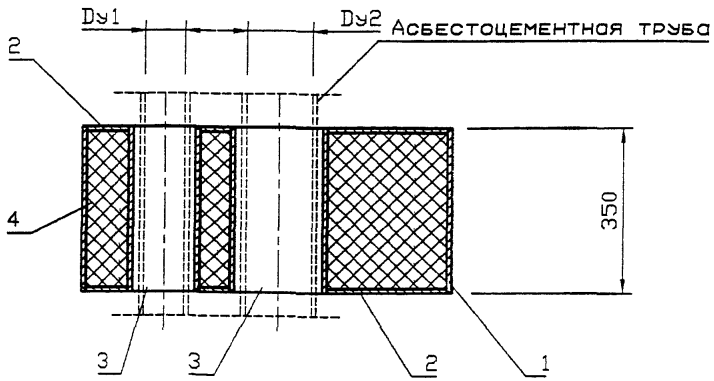

Изм.	Кол.уч	Лист	№ док	Подп	Дата
Разраб.		Мокрецов			09.01
Провер.		Антонова			09.01
Н.контр.		Орехова			09.01
Утв.		Корж			09.01

5.905-28.01.1-83 СБ

Изолятор.
Сборочный чертеж

Стадия	Лист	Листов
Р		1

СПКБ "Газпроект"

Инв.N подл.	Подпись и дата	Взам.инв.N	Инв.N дубл.	Подпись и дата

5.905-28.01

Формат	Зона	Поз.	Обозначение	Наименование	Количество на исполнение 5.905-28.01.1-83										Примечание
					–	01	02	03	04	05					
				Документация											
А3			5.905-28.01.1-83 СБ	Сборочный чертеж	X	X	X	X	X	X	X				
А3			5.905-28.01.1-ПЗ	Пояснительная записка	X	X	X	X	X	X	X				
				Сборочные единицы											
А4		1	5.905-28.01.1-49.01	Корпус	1										
			-01	Корпус		1									
			-02	Корпус			1								
			-03	Корпус				1							
			-04	Корпус					1						
			-05	Корпус						1					
А4		2	5.905-28.01.1-59.01	Дно	2										
			-01	Дно		2									
			-02	Дно			2								

Изм.	Лист	N докум.	Подпись	Дата
Разраб.	Антонова			09.01
Провер.	Мокрецов			09.01
Н.контр.	Орехова			09.01
Утв.	Корж			09.01

5.905-28.01.1-83

Изолятор

Стадия	Лист	Листов
Р	1	2

СПКБ "Газпроект"

Копировал

Формат А4

Инв.N подл.	Подпись и дата	Взам.инв.N	Инв.N дубл.	Подпись и дата

Формат	Зона	Поз.	Обозначение	Наименование	Количество на исполнение 5.905-28.01.1-83										Примечание
					–	01	02	03	04	05					
			-03	Дно				2							
			-04	Дно					2						
			-05	Дно						2					
А4		3	5.905-28.01.1-59.02	Труба	2	1	1								
			-01	Труба		1		2	1						
			-02	Труба			1		1	2					
А4		4		Материалы											
				Вата минеральная											
				марки 100 ГОСТ 4640-93*	0.17	0.19	0.25	0.22	0.28	0.35					

Изм.	Лист	N докум.	Подпись	Дата

5.905-28.01.1-83

Лист 2

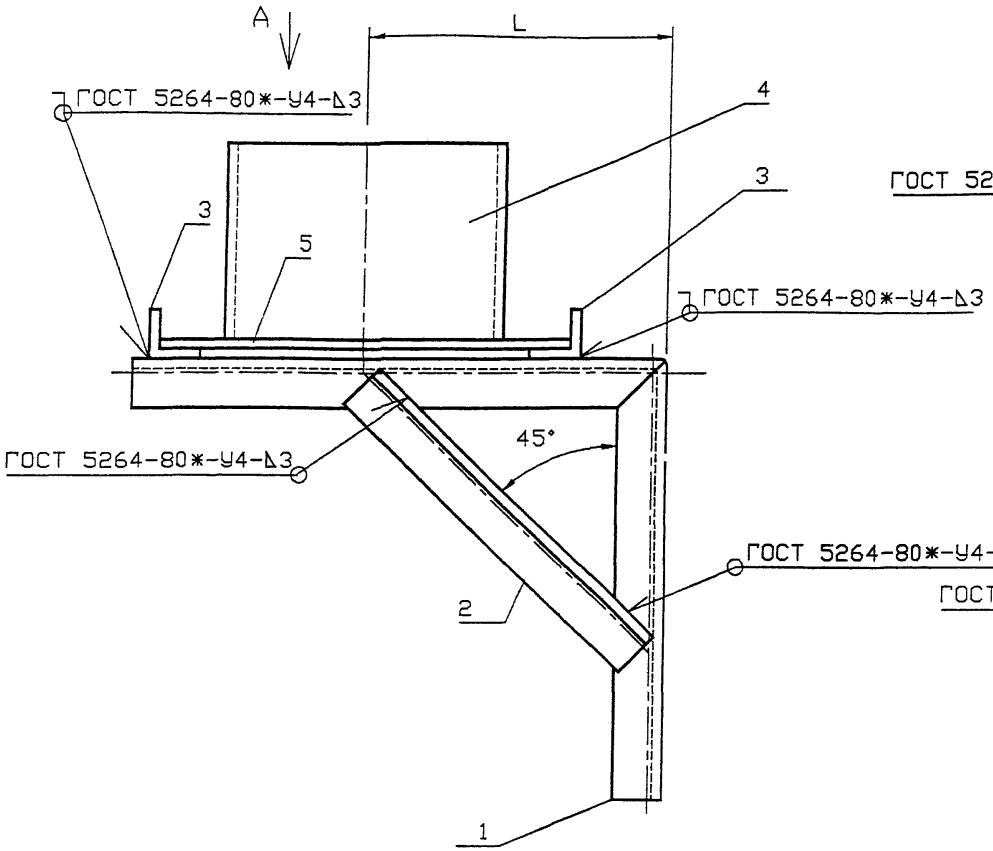

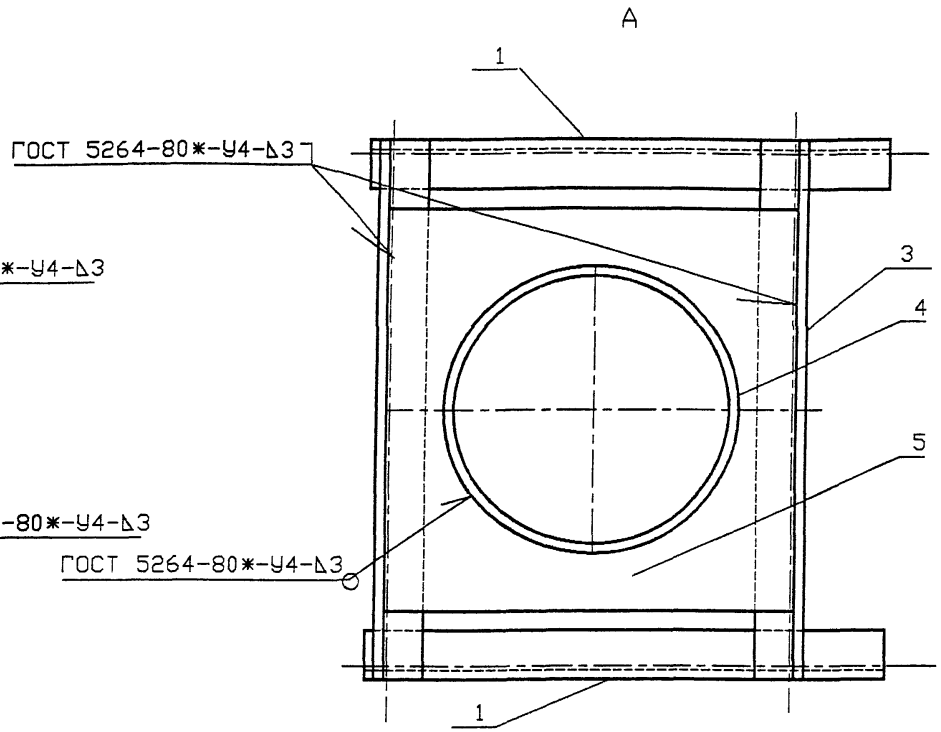

Обозначение	Условный проход асбестоцементной трубы, Dy, мм	L, мм	Масса, кг
5.905-28.01.1-84	150	450	22.78
-01	200	464	24.42
-02	300	517	33.01

Изм.	Кол.уч	Лист	№ док	Подп	Дата
Разраб.		Мокрецов			09.01
Провер.		Антонова			09.01
Н.контр.		Орехова			09.01
Утв.		Корж			09.01

5.905-28.01.1-84 СБ

Кронштейн для вентиляционного или дымового канала. Сборочный чертеж

Стадия	Лист	Листов
Р		1

СПКБ "Газпроект"

Формат	Зона	Поз.	Обозначение	Наименование	Количество на исполнение 5.905-28.01.1-84 —	01	02	Примечание
				Документация				
А3			5.905-28.01.1-84 СБ	Сборочный чертеж	X	X	X	
А3			5.905-28.01.1-ПЗ	Пояснительная записка	X	X	X	
				Сборочные единицы				
А4		1	5.905-28.01.1-79.01	Консоль	2			
			-01	Консоль		2		
			-02	Консоль			2	
БЧ		2		Подкос				
				Уголок $\frac{\text{Б } 50\text{x}50\text{x}5 \text{ ГОСТ } 8509\text{-}93}{\text{С } 235 \text{ ГОСТ } 27772\text{-}88*}$				
				L=636	2	2	2	2.4 кг
				L=656	2	2	2	2.47 кг
				L=730	2	2	2	2.75 кг

Изм.	Лист	N докум.	Подпись	Дата	5.905-28.01.1-84		
Разраб.		Антонова		09.01	Кронштейн для вентиляционного или дымового канала	Стадия Р	Лист 1	Листов 2
Провер.		Мокрецов		09.01		СПКБ "Газпроект"		
Н.контр.		Орехова		09.01				
Утв.		Корж		09.01				

Копировал Формат А4

Формат	Зона	Поз.	Обозначение	Наименование	Количество на исполнение 5.905-28.01.1-84 —	01	02	Примечание
БЧ		3		Уголок $\frac{\text{Б } 50\text{x}50\text{x}5 \text{ ГОСТ } 8509\text{-}93}{\text{С } 235 \text{ ГОСТ } 27772\text{-}88*}$				
				L=450	2			1.7 кг
				L=480		2		1.81 кг
				L=730			2	2.75 кг
А4		4	5.905-28.01.1-49.03	Труба	1			
			-01	Труба		1		
			-02	Труба			1	
А4		5	5.905-28.01.1-61.02	Дно	1			
			-01	Дно		1		
			-02	Дно			1	

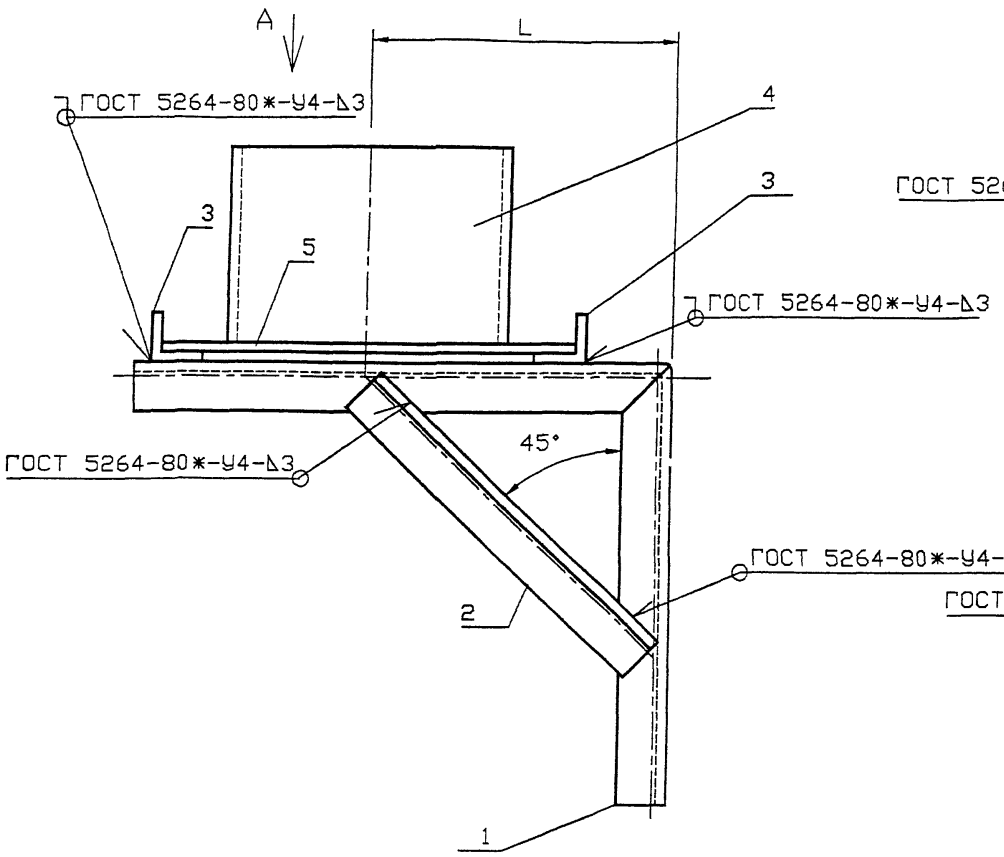

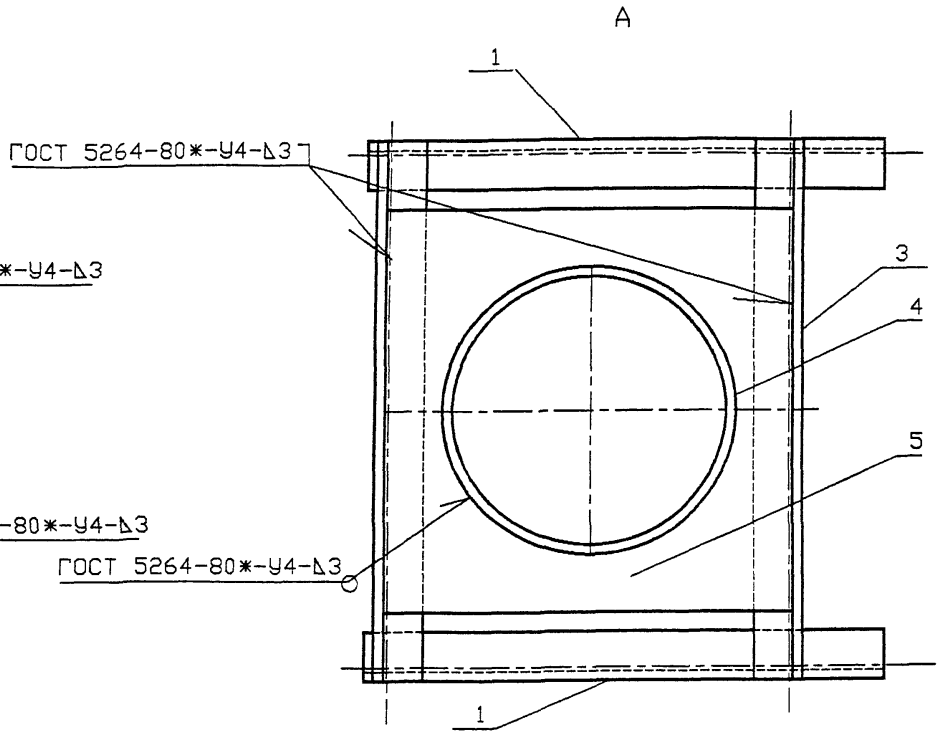

Обозначение	Условный проход асбестоцементной трубы, Dy, мм	L, мм	Масса, кг
5.905-28.01.1-84	150	450	22,78
-01	200	464	24,42
-02	300	517	33,01

Изм.	Кол.уч	Лист	№ док	Подп	Дата
Разраб.		Мокрецов			09.01
Провер.		Антонова			09.01
Н.контр.		Орехова			09.01
Утв.		Корж			09.01

5.905-28.01.1-84 СБ

Кронштейн для вентиляционного или дымового канала. Сборочный чертеж

Стадия	Лист	Листов
Р		1

СПКБ "Газпроект"

Инв.N подл.	Подпись и дата	Взам.инв.N	Инв.N дубл.	Подпись и дата

5.905-28.01

Формат	Зона	Поз.	Обозначение	Наименование	Количество на исполнение 5.905-28.01.1-85										Примечание
						01	02								
				Документация											
А3			5.905-28.01.1-85 СБ	Сборочный чертеж	X	X	X								
А3			5.905-28.01.1-ПЗ	Пояснительная записка	X	X	X								
				Сборочные единицы											
А4		1	5.905-28.01.1-85.01.	Консоль	1										
			-01	Консоль		1									
			-02	Консоль			1								
БЧ		2		Уголок Б 50х50х5 ГОСТ 8509-93 / С235 ГОСТ 27772-88*											
				L=220	2	2	2								0,75 кг
А4		3	5.905-28.01.1-57.03	Полухомут	1										
			-01	Полухомут		1									
			-02	Полухомут			1								

Изм.	Лист	N* докум.	Подпись	Дата	5.905-28.01.1-85		
Разраб.		Антонова		09.01	Кронштейн	Стадия	Лист	Листов
Провер.		Мокрецов		09.01		Р	1	2
Н.контр.		Орехова		09.01		СПКБ " Газпроект "		
Утв.		Корж		09.01				

Копировал Формат А4

Инв.N подл.	Подпись и дата	Взам.инв.N	Инв.N дубл.	Подпись и дата

Формат	Зона	Поз.	Обозначение	Наименование	Количество на исполнение 5.905-28.01.1-85										Примечание
					–	01	02								
				Стандартные изделия											
		4		Болт М8х20.36 ГОСТ 7798-70*	2	2	2								
		5		Гайка М8.4 ГОСТ 5915-70*	2	2	2								
		6		Шайба 8.02 ГОСТ 11371-78*	2	2	2								

Изм.	Лист	N докум.	Подпись	Дата	5.905-28.01.1-85	Лист 2

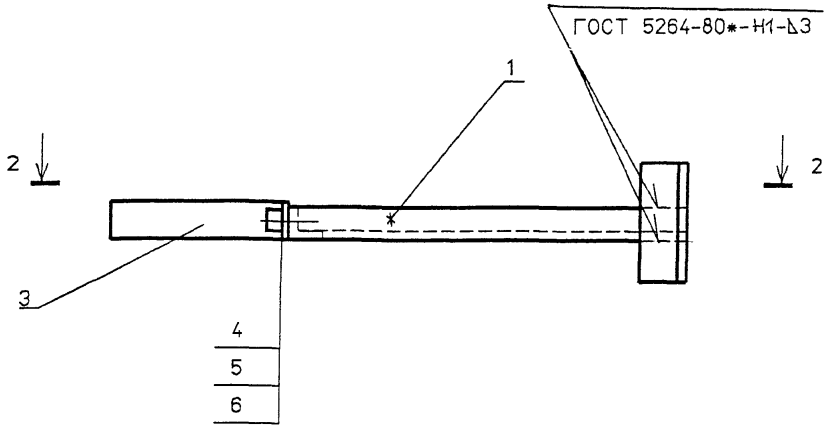

3-3

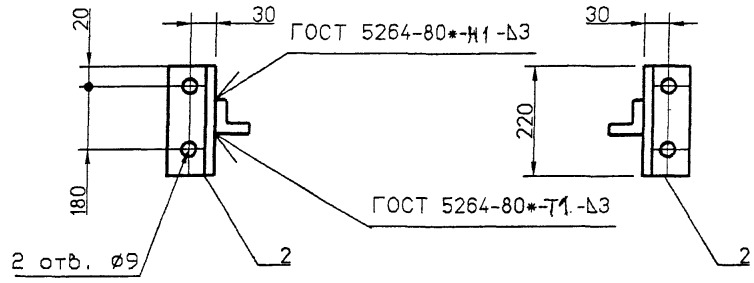

2-2

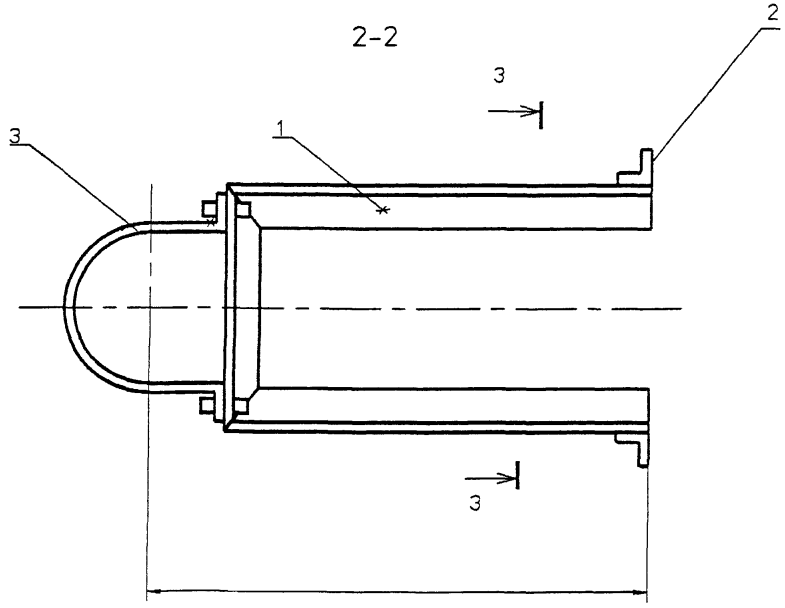

Обозначение	Условный проход асбестоцементной трубы, Dy, мм	L, мм	Масса кг
5.905-28.01.1-85	150	540	6,27
-01	200	565	6,54
-02	300	614	7,06

Изм.	Кол.уч	Лист	№ док	Подп	Дата
Разраб.		Мокрецов			09.01
Провер.		Антонова			09.01
Н.контр.		Орехова			09.01
Утв.		Корж			09.01

5.905-28.01.1-85 СБ

Кронштейн.
Сборочный чертеж

Стадия	Лист	Листов
Р		1

СПКБ "Газпроект"

5.905-28.01.1-85.01

12.5

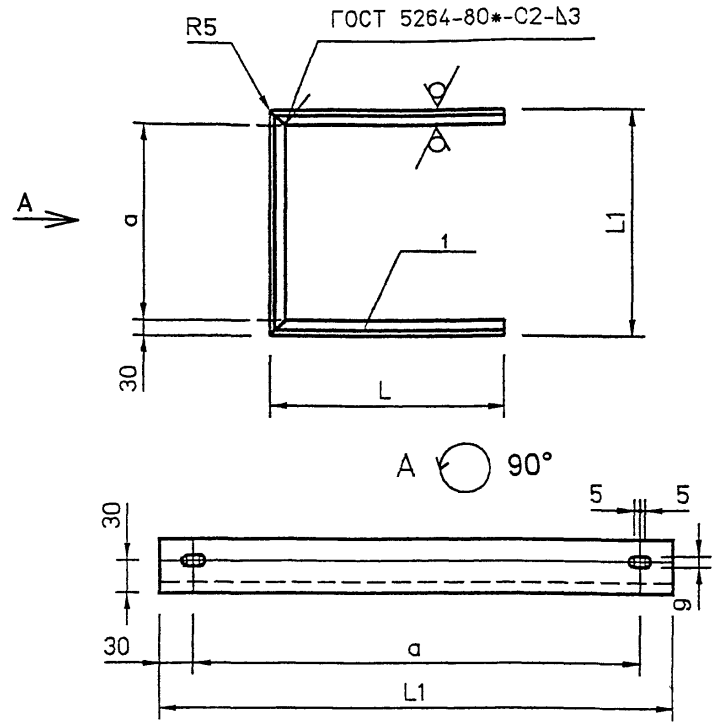

Обозначение	L мм	L1, мм	a, мм	Масса кг
5.905-28.01.1-85.01	460	265	205	4.46
-01	460	315	255	4.65
-02	460	411	351	5.02

Неуказанные предельные отклонения размеров: H14, h14, $\pm\frac{IT14}{2}$

Изм.	Лист	N° Докум.	Подп.	Дата	5.905-28.01.1-85.01
Разраб.		Антонова		09.01	Консоль
Провер.		Мокрецов		09.01	
Н.контр.		Орехова		09.01	Уголок Б 50х50х5 ГОСТ 8509-93 С235 ГОСТ 27772-88*
Утв.		Кодж		09.01	

Лит.	Масса	Масштаб
	см. табл.	

Лист | Листов 1

СПКБ "Газпроект"

Подпись и дата | Взам. инв. N | Инв. N дубл. | Подпись и дата | Инв. N подл.

gost.e-ecolog.ru