ТИПОВЫЕ СТРОИТЕЛЬНЫЕ КОНСТРУКЦИИ, ИЗДЕЛИЯ И УЗЛЫ

СЕРИЯ 5.905-27.01

ДЫМОВЫЕ И ВЕНТИЛЯЦИОННЫЕ КАНАЛЫ ГАЗИФИЦИРУЕМЫХ ПОМЕЩЕНИЙ

ВЫПУСК 1

ДЫМОВЫЕ И ВЕНТИЛЯЦИОННЫЕ КАНАЛЫ. РАБОЧИЕ ЧЕРТЕЖИ

gost.e-ecolog.ru

ТИПОВЫЕ СТРОИТЕЛЬНЫЕ КОНСТРУКЦИИ, ИЗДЕЛИЯ И УЗЛЫ
СЕРИЯ 5.905-27.01

ДЫМОВЫЕ И ВЕНТИЛЯЦИОННЫЕ КАНАЛЫ ГАЗИФИЦИРУЕМЫХ ПОМЕЩЕНИЙ

ВЫПУСК 1

ДЫМОВЫЕ И ВЕНТИЛЯЦИОННЫЕ КАНАЛЫ. РАБОЧИЕ ЧЕРТЕЖИ

РАЗРАБОТАНЫ
ОАО СПКБ "ГАЗПРОЕКТ"-БТЦ

Генеральный директор П.С. Гетман

Главный инженер СПКБ В.М. Панасенко

Главный инженер проекта Л.М. Корж

Утверждены управлением
государственной собственности
учебных заведений и науки, и
управлением архитектуры
и проектных работ Госстроя России,
письмо от 20.11.2001 № ВК-187/14
Введены в действие
ОАО СПКБ "Газпроект"-БТЦ,
приказ от 31.08.2001 № 53-П

© ГУП ЦПП, 2002

Обозначение документа	Наименование	Стр.
5.905-27.01.1-ПЗ	Пояснительная записка	6
5.905-27.01.1-1	Здания со стенами из несгораемых материалов. Одноэтажное здание. Дымовой и вентиляционный каналы при установке одного газового теплогенератора	9
5.905-27.01.1-2	Здания со стенами из несгораемых материалов. Одноэтажное здание. Приставные дымовой и вентиляционный каналы при установке одного газового теплогенератора	10
5.905-27.01.1-3	Здания со стенами из несгораемых материалов. Двухэтажное здание. Дымовой и вентиляционный каналы при установке одного газового теплогенератора	11
5.905-27.01.1-4	Здания со стенами из несгораемых материалов. Двухэтажное здание. Приставные дымовой и вентиляционный каналы при установке одного газового теплогенератора	12
5.905-27.01.1-5	Здания со стенами из несгораемых материалов. Трехэтажное здание. Дымовой и вентиляционный каналы при установке одного газового теплогенератора	13
5.905-27.01.1-6	Здания со стенами из несгораемых материалов. Трехэтажное здание. Приставные дымовой и вентиляционный каналы при установке одного газового теплогенератора	14
5.905-27.01.1-7	Здания со стенами из несгораемых материалов. Одноэтажное здание с цокольным (подвальным) этажом. Дымовой и вентиляционный каналы при установке одного газового теплогенератора	15
5.905-27.01.1-8	Здания со стенами из несгораемых материалов. Одноэтажное здание с цокольным (подвальным) этажом. Приставные дымовой и вентиляционный каналы при установке одного газового теплогенератора	16
5.905-27.01.1-9	Здания со стенами из несгораемых материалов. Двухэтажное здание с цокольным (подвальным) этажом. Дымовой и вентиляционный каналы при установке одного газового теплогенератора	17
5.905-27.01.1-10	Здания со стенами из несгораемых материалов. Двухэтажное здание с цокольным (подвальным) этажом. Приставные дымовой и вентиляционный каналы при установке одного газового теплогенератора	18
5.905-27.01.1-11	Здания со стенами из несгораемых материалов. Трехэтажное здание с цокольным (подвальным) этажом. Дымовой и вентиляционный каналы при установке одного газового теплогенератора	19
5.905-27.01.1-12	Здания со стенами из несгораемых материалов. Трехэтажное здание цокольным (подвальным) этажом. Приставные дымовой и вентиляционный каналы при установке одного газового теплогенератора	20

Подпись и дата | Инв.N дубл. | Взам.инв.N | Подпись и дата | Инв.N подл.

Изм.	Кол.уч.	Лист	N док.	Подпись	Дата
Разраб.		Мокрецов			07.01
Провер.		Антонова			07.01
Н.контр.		Орехова			07.01
Утверд.		Корж			07.01

5.905-27.01.1

Содержание (начало)

Стадия	Лист	Листов
Р	1	4

СПКБ "Газпроект"

Обозначение документа	Наименование	Стр.
5.905-27.01.1-13	Здания со стенами из несгораемых материалов. Одноэтажное здание. Дымовые и вентиляционный каналы при установке двух газовых теплогенераторов	21
5.905-27.01.1-14	Здания со стенами из несгораемых материалов. Одноэтажное здание. Приставные дымовые и вентиляционный каналы при установке двух газовых теплогенераторов	22
5.905-27.01.1-15	Здания со стенами из несгораемых материалов. Двыхэтажное здание. Дымовые и вентиляционный каналы при установке двух газовых теплогенераторов	23
5.905-27.01.1-16	Здания со стенами из несгораемых материалов. Двухэтажное здание. Приставные дымовые и вентиляционный каналы при установке двух газовых теплогенераторов	24
5.905-27.01.1-17	Здания со стенами из несгораемых материалов. Трехэтажное здание. Дымовые и вентиляционный каналы при установке двух газовых теплогенераторов	25
5.905-27.01.1-18	Здания со стенами из несгораемых материалов. Трехэтажное здание. Приставные дымовые и вентиляционный каналы при устаноке двух газовых теплогенераторов	26
5.905-27.01.1-19	Здания со стенами из несгораемых материалов. Одноэтажное здание с цокольным (подвальным) этажом. Дымовые и вентиляционный каналы при установке двух газовых теплогенераторов.	27
5.905-27.01.1-20	Здания со стенами из несгораемых материалов. Одноэтажное здание с цокольным (подвальным) этажом. Приставные дымовые и вентиляционный каналы при установке двух газовых теплогенераторов	28
5.905-27.01.1-21	Здания со стенами из несгораемых материалов. Двухэтажное здание с цокольным (подвальным) этажом. Дымовые и вентиляционный каналы при установке двух газовых теплогенераторов	29
5.905-27.01.1-22	Здания со стенами из несгораемых материалов Двухэтажное здание с цокольным (подвальным) этажом. Приставные дымовые и вентиляционный каналы при установке двух газовых теплогенераторов	30
5.905-27.01.1-23	Здания со стенами из несгораемых материалов. Трехэтажное здание с цокольным (подвальным) этажом. Дымовые и вентиляционный каналы при установке двух газовых теплогенераторов	31
5.905-27.01.1-24	Здания со стенами из несгораемых материалов. Трехэтажное здание с цокольным (подвальным) этажом. Приставные дымовые и вентиляционный каналы при установке двух газовых теплогенераторов	32

Подпись и дата | Инв.N дубл. | Взам.инв.N | Подпись и дата | Инв.N подл.

Изм	Кол.уч.	Лист	Nдок.	Подпись	Дата
Разраб		Мокрецов			07.01
Провер		Антонова			07.01
Н.контр		Орехова			07.01
Утверд		Корж			07.01

5.905-27.01.1

Содержание (продолжение)

Стадия	Лист	Листов
Р	2	

СПКБ "Газпроект"

Обозначение документа	Наименование	Стр.
5.905-27.01.1-25	Здания со стенами из несгораемых материалов	
	Одноэтажное здание. Дымовые и вентиляционный	
	каналы при установке трех газовых	
	теплогенераторов	33
5.905-27.01.1-26	Здания со стенами из несгораемых материалов	
	Одноэтажное здание. Приставные дымовые и	
	вентиляционный каналы при установке трех	
	газовых теплогенераторов	34
5.905-27.01.1-27	Здания со стенами из несгораемых материалов	
	Двухэтажное здание. Дымовые и вентиляционный	
	каналы при установке трех газовых	
	теплогенераторов	35
5.905-27.01.1-28	Здания со стенами из несгораемых материалов	
	Двухэтажное здание. Приставные дымовые и	
	вентиляционный каналы при установке трех	
	газовых теплогенераторов	36
5.905-27.01.1-29	Здания со стенами из несгораемых материалов	
	Трехэтажное здание. Дымовые и вентиляционный	
	каналы при установке трех газовых	
	теплогенераторов	37
5.905-27.01.1-30	Здания со стенами из несгораемых материалов	
	Трехэтажное здание. Приставные дымовые и	
	вентиляционный каналы при установке трех	
	газовых теплогенераторов	38
5.905-27.01.1-31	Здания со стенами из несгораемых материалов	
	Одноэтажное здание с цокольным (подвальным)	
	этажом. Дымовые и вентиляционный каналы при	
	установке трех газовых теплогенераторов	39

Обозначение документа	Наименование	Стр.
5.905-27.01.1-32	Здания со стенами из несгораемых материалов	
	Одноэтажное здание с цокольным (подвальным)	
	этажом. Приставные дымовые и вентиляционный	
	каналы при установке трех газовых	
	теплогенераторов	40
5.905-27.01.1-33	Здания со стенами из несгораемых материалов	
	Двухэтажное здание с цокольным (подвальным)	
	этажом. Дымовые и вентиляционный каналы при	
	установке трех газовых теплогенераторов	41
5.905-27.01.1-34	Здания со стенами из несгораемых материалов	
	Двухэтажное здание с цокольным (подвальным)	
	этажом. Приставные дымовые и вентиляционный	
	каналы при установке трех газовых	
	теплогенераторов	42
5.905-27.01.1-35	Здания со стенами из несгораемых материалов	
	Трехэтажное здание с цокольным (подвальным)	
	этажом. Дымовые и вентиляционный каналы при	
	установке трех газовых теплогенераторов	43
5.905-27.01.1-36	Здания со стенами из несгораемых материалов	
	Трехэтажное здание с цокольным (подвальным)	
	этажом. Приставные дымовые и вентиляционный	
	каналы при установке трех газовых	
	теплогенераторов	44

Подпись и дата | Инв. N дубл. | Взам. инв. N | Подпись и дата | Инв. N подл.

Изм	Кол уч	Лист	Nдок	Подпись	Дата
Разраб		Мокрецов			07.01
Провер		Антонова			07.01
Н.контр		Орехова			07.01
Утверд		Корж			07.01

5.905-27.01.1

Содержание (продолжение)

Стадия	Лист	Листов
Р	3	

СПКБ "Газпроект"

Обозначение документа	Наименование	Стр.
5.905-27.01.1-37	Здания со стенами из сгораемых материалов.	
	Одноэтажное здание. Дымовой и вентиляционный	
	каналы при установке одного газового	
	теплогенератора.	45
5.905-27.01.1-38	Здания со стенами из сгораемых материалов.	
	Одноэтажное здание. Дымовые и вентиляционный	
	каналы при установке двух газовых	
	теплогенераторов.	46
5.905-27.01.1-39	Высота оголовка каналов над кровлей.	47
5.905-27.01.1-40	Узлы прохода двух каналов через сгораемое	
	перекрытие.	48
5.905-27.01.1-41	Узлы прохода трех каналов через сгораемое	
	перекрытие	49
5.905-27.01.1-42	Узлы прохода четырех каналов через сгораемое	
	перекрытие	50
5.905-27.01.1-43	Узлы прохода каналов через железобетонное	
	перекрытие и покрытие	51
5.905-27.01.1-44	Разрезы 2-2, 3-3, 4-4	52
5.905-27.01.1-45	Узел прохода каналов через кровлю	53
5.905-27.01.1-46	Узлы устройства дымовой трубы на два канала	
	при сейсмичности 7-9 баллов	54
5.905-27.01.1-47	Узлы устройства дымовой трубы на три канала	
	при сейсмичности 7-9 баллов	55
5.905-27.01.1-48	Узел устройства дымовой трубы на четыре	
	канала при сейсмичности 7-9 баллов	56
5.905-27.01.1-49	План фундамента в мокрых грунтах	57
5.905-27.01.1-50	План фундамента в сухих грунтах	58

Обозначение документа	Наименование	Стр.
5.905-27.01.1-51	Заглушка	59
5.905-27.01.1-52	Цилиндр	60
5.905-27.01.1-53	Рукоятка	60
5.905-27.01.1-54	Патрубок	61
5.905-27.01.1-55	Сетка арматурная С-1	62
5.905-27.01.1-56	Сетка арматурная С-2	62
5.905-27.01.1-57	Сетка арматурная С-3	63
5.905-27.01.1-58	Стержни анкерные А-1, А-2, А-3, А-4, А-5, А-6	63

Подпись и дата | Инв.N дубл. | Взам.инв.N | Подпись и дата | Инв.N подл.

Изм	Кол уч	Лист	Nдок	Подпись	Дата
Разраб		Мокрецов			07.01
Провер		Антонова			07.01
Н.контр		Орехова			07.01
Утверд		Корж			07.01

5.905-27.01.1

Содержание (окончание)

Стадия	Лист	Листов
Р	4	

СПКБ "Газпроект"

1. ОБЩАЯ ЧАСТЬ

1.1. Рабочие чертежи типовой документации "Дымовые и вентиляционные каналы газифицируемых помещений" разработаны с учетом опыта проектирования, строительства, эксплуатации зданий и сооружений и на основании следующих нормативных документов:

1.1.1 СНиП 2.04.08-87* "Газоснабжение"
1.1.2. СНиП 2.01.07-85* "Нагрузки и воздействия"
1.1.3. СНиП 21-01-97* "Пожарная безопасность зданий и сооружений"
1.1.4. СНиП II-7-81* "Строительство в сейсмических районах"
1.1.5. СНиП 23-01-99 "Строительная климатология"
1.1.6. СНиП II-3-79* "Стоительная теплотехника"
1.1.7. СНиП 2.08.01-89* "Жилые здания"
1.1.8. СНиП 2.08.02-89* "Общественные здания и сооружения"
1.1.9. СНиП 31-03-2001 "Производственные здания"
1.1.10. СНиП 2.09.04-87* "Административные и бытовые здания"
1.1.11. СНиП 2.04.05-91* "Отопление, вентиляция и кондиционирование"
1.1.12. СНиП II -22-81 "Каменные и армокаменные конструкции"
1.1.13. НПБ 106-95 Индивидуальные жилые дома. Противопожарные требования
1.1.14. Правила безопасности в газовом хозяйстве. ПБ 12-368-00
1.1.16. Правила производства работ, ремонта печей и дымовых каналов. (Всероссийское добровольное пожарное общество. 1991 г)

1.2 Технические решения, принятые в рабочих чертежах, соответствуют требованиям экологических, санитарно-гигиенических, противопожарных и других норм, действующих на территории Российской Федерации, и обеспечивают безопасную для жизни и здоровья людей эксплуатацию объекта при соблюдении предусмотренных рабочими чертежами мероприятий.

2. НАЗНАЧЕНИЕ И ОБЛАСТЬ ПРИМЕНЕНИЯ

2.1. Рабочие чертежи настоящей типовой документации применяются при проектировании, строительстве и эксплуатации дымовых и вентиляционных каналов газифицируемых помещений, зданий и сооружений (жилых домов, коммунально-бытовых, общественных и промышленных объектов при установке бытовых теплогенераторов) с сейсмичностью не более 9 баллов, для районов с расчетной температурой наружного воздуха не ниже минус 40°С. Для районов с расчетной температурой наружного воздуха ниже минус 40°С рекомендуется при проектировании применять устройство каналов во внутренних стенах.

3. ТЕХНИЧЕСКИЕ ТРЕБОВАНИЯ К ИЗГОТОВЛЕНИЮ

3.1. Для кладки каналов в стенах применять кирпич полнотелый керамический (красный), высшего качества, нормального обжига, без трещин и посторонних примесей марки не ниже М100.

3.2. Запрещается применять для кладки дымовых каналов кирпич пережженный или недожженный, пустотелый, облегченный, а также силикатный.

3.3. Песок для раствора должен применяться преимущественно горный, без посторонних примесей и растительных остатков, мелкозернистый, просеянный через сито с ячейками 1-1,5 мм.

3.4. При производстве работ применять следующие виды растворов:
а) известковый или цементно-известковый марки 50 для кладки дымовых и вентиляционных каналов в стенах здания;
б) известково-цементный марки 50 для кладки дымовых труб выше чердачного перекрытия;
в) цементный марки 50 для кладки дымовых труб выше кровли.

4. РЕКОМЕНДАЦИИ ПО СТРОИТЕЛЬСТВУ

4.1. Внутренние поверхности дымового канала должны быть гладкими, тщательно очищенными от излишков раствора мокрой швабровкой. Не допускается оштукатуривание внутренних поверхностей.

4.2. Кладку каналов следует производить с соблюдением горизонтальности рядов, вертикальности углов, формы и размеров. Вертикальность граней и углов кладки, горизонтальность рядов должна проверяться не менее двух раз через 0,5-0,6 м на каждом ярусе кладки. Отклонения необходимо устранить.

4.3. При кладке в жаркую сухую погоду (при температуре воздуха 30°С и более и относительной влажности воздуха менее 30%) глиняный кирпич перед укладкой в конструкцию должен погружаться в воду на время, необходимое для оптимального увлажнения. При перерывах в работе верхний ряд кладки не должен покрываться раствором. Продолжение кладки после перерыва можно начинать с полива водой верхнего слоя кирпича. Раствор систематически перемешивать, не допуская обезвоживания.

4.4. Каждый ряд кладки должен быть выложен с перевязкой швов в 1/2 кирпича. В рядах, где для обеспечения перевязки необходимо 3/4 кирпича, допускается перевязка в 1/4 кирпича.

4.5. Толщина швов кладки должна быть не более 10 мм. Горизонтальные и вертикальные швы кладки должны полностью заполняться раствором.

4.6. В пределах чердачного помещения наружные поверхности дымовой трубы следует оштукатурить и побелить.

Изм.	Лист	N° Докум.	Подпись	Дата
Разраб.		Мокрецов		07.01
Провер.		Антонова		07.01
Н.контр.		Орехова		07.01
Утв.		Корж		07.01

5.905-27.01.1-ПЗ

Пояснительная записка

Стадия	Лист	Листов
Р	1	3

СПКБ "Газпроект"

Взам инв.N | Подпись и дата | Инв.N подл.

ФОРМАТ А2

4.7. Размер "А" от соединительной дымоотводящей трубы до потолка из негорючих материалов следует принимать не менее 50 мм до деревянных оштукатуренных потолков - не менее 250 мм. Допускается уменьшение указанного расстояния с 250 до 100 мм при условии обивки деревянного оштукатуренного потолка кровельной сталью по листу асбеста толщиной 3 мм. Обивка должна выступать за габариты дымоотводящей трубы на 150 мм с каждой стороны.

4.8. Размер "Б" принимается в зависимости от расчетной температуры наружного воздуха.

5. РЕКОМЕНДАЦИИ ПО ПРОЕКТИРОВАНИЮ

5.1. При выборе каналов площадь сечения дымохода не должна быть меньше площади патрубка газового прибора, присоединенного к дымоходу. Вентиляционный канал сечением 140х270 мм обеспечивает трехкратный воздухообмен в помещениях объемом до 36 м3.

6 РЕКОМЕНДАЦИИ ПО ПРИЕМКЕ В ЭКСПЛУАТАЦИЮ

6.1. Первичная проверка каналов проводится специализированной организацией с участием представителя заказчика с целью приемки их в эксплуатацию согласно требованиям Правил технической эксплуатации и требованям "Безопасности труда в газовом хозяйстве РФ". При осмотре дымовых каналов проверяют:

а) соответствие материала каналов требованиям проекта;
б) толщину стенок каналов;
в) соответствие принятого сечения каналов тепловой мощности агрегата
г) порядок присоединения аппаратов к дымоходу;
д) конструктивное исполнение и размеры разделок и отступок;
е) способы защиты сгораемых (трудносгораемых) конструкций от возгорания;
ж) наличие устройства для чистки каналов;
з) исправность оголовка и возвышение его относительно конька и зоны ветрового подпора;
и) защиту оголовка от атмосферных осадков;
к) отсутствие засорений в каналах;
л) плотность и обособленность каналов;
м) наличие необходимой тяги.

6.2. Наличие засоров дымовых и вентиляционных каналов посторонними предметами выявляют путем опускания на веревке металлического шара диаметром 80-110 мм через устье каналов. При опускании шара следует соблюдать осторожность, чтобы не повредить стенки канала. Свободное перемещение шара свидетельствует об отсутствии засоров.

6.3. Дымовые каналы на плотность проверяют задымлением канала путем сжигания материала, дающего большое количество дыма (опилки, ветошь). Устье задымленного канала плотно закрывают. мещениях или рядом расположенных вентиляционных каналах свидетельствует о недостаточной плотности дымового канала.

6.4. Обособленность дымового канала от соседних дымовых или вентиляционных каналов проверяется также методом задымления обособленного канала. Появление дыма в смежных с дымоходом каналах свидетельствует о необособленности или неплотности дымохода.

6.5. Наличие тяги в дымовых каналах определяется с помощью узкой полоски тонкой бумаги, подносимой к смотровому отверстию топки. Отклонение бумаги в сторону топки свидетельствует о наличии тяги

6.6. При первичной проверке дымовых каналов следует измерить разрежение в дымовом канале, которое должно быть в пределах от 3 до 30 Па (от 0.3 до 3.0 мм вод. ст.).
Величину разрежения в каналах измеряют жидкостным микроманометром с пределом измерения от 0 до 16 мм вод. ст. (0-157 Па) и допустимой погрешностью +1% или другими приборами, позволяющими измерить требуемые значения разрежения.

6.7. При осмотре вентиляционных каналов следует проверить:
а) соответствие их устройства и использованных материалов;
б) соответствие их размеров требованиям проекта;
в) отсутствие засорений в каналах;
г) наличие тяги в каналах.

6.8. Наличие тяги в вентиляционном канале проверяется листом тонкой бумаги, который прикладывается к вентиляционной решетке. При достаточной тяге в канале лист бумаги плотно прилегает к решетке и самостоятельно удерживается в таком состоянии.

6.9. Результаты первичной проверки оформляются актом первичного обследования технического состояния дымовых и вентиляционных каналов.

7. РЕКОМЕНДАЦИИ ПО ЭКСПЛУАТАЦИИ

7.1. В процессе эксплуатации техническое состояние дымовых каналов отопительных печей и аппаратов должно проверяться 1 раз в год (перед началом отопительного сезона). Кроме того, в зимнее время не реже 1 раза в месяц, а в районах северной климатической зоны не реже 2 раз в месяц, необходимо производить осмотр оголовков дымоходов с целью предотвращения обмерзания и закупорки устьев дымоходов.

4.7. Размер "А" от соединительной дымоотводящей трубы до потолка из негорючих материалов следует принимать не менее 50 мм до деревянных оштукатуренных потолков - не менее 250 мм. Допускается уменьшение указанного расстояния с 250 до 100 мм при условии обивки деревянного оштукатуренного потолка кровельной сталью по листу асбеста толщиной 3 мм. Обивка должна выступать за габариты дымоотводящей трубы на 150 мм с каждой стороны.

4.8. Размер "Б" принимается в зависимости от расчетной температуры наружного воздуха.

5. РЕКОМЕНДАЦИИ ПО ПРОЕКТИРОВАНИЮ

5.1. При выборе каналов площадь сечения дымохода не должна быть меньше площади патрубка газового прибора, присоединенного к дымоходу. Вентиляционный канал сечением 140х270 мм обеспечивает трехкратный воздухообмен в помещениях объемом до 36 м3.

6 РЕКОМЕНДАЦИИ ПО ПРИЕМКЕ В ЭКСПЛУАТАЦИЮ

6.1. Первичная проверка каналов проводится специализированной организацией с участием представителя заказчика с целью приемки их в эксплуатацию согласно требованиям Правил технической эксплуатации и требованям "Безопасности труда в газовом хозяйстве РФ". При осмотре дымовых каналов проверяют:

а) соответствие материала каналов требованиям проекта;
б) толщину стенок каналов;
в) соответствие принятого сечения каналов тепловой мощности агрегата
г) порядок присоединения аппаратов к дымоходу;
д) конструктивное исполнение и размеры разделок и отступок;
е) способы защиты сгораемых (трудносгораемых) конструкций от возгорания;
ж) наличие устройства для чистки каналов;
з) исправность оголовка и возвышение его относительно конька и зоны ветрового подпора;
и) защиту оголовка от атмосферных осадков;
к) отсутствие засорений в каналах;
л) плотность и обособленность каналов;
м) наличие необходимой тяги.

6.2. Наличие засоров дымовых и вентиляционных каналов посторонними предметами выявляют путем опускания на веревке металлического шара диаметром 80-110 мм через устье каналов. При опускании шара следует соблюдать осторожность, чтобы не повредить стенки канала. Свободное перемещение шара свидетельствует об отсутствии засоров.

6.3. Дымовые каналы на плотность проверяют задымлением канала путем сжигания материала, дающего большое количество дыма (опилки, ветошь). Устье задымленного канала плотно закрывают. Появление продуктов горения на чердаке, в отапливаемых помещениях или рядом расположенных вентиляционных каналах свидетельствует о недостаточной плотности дымового канала.

6.4. Обособленность дымового канала от соседних дымовых или вентиляционных каналов проверяется также методом задымления обособленного канала. Появление дыма в смежных с дымоходом каналах свидетельствует о необособленности или неплотности дымохода.

6.5. Наличие тяги в дымовых каналах определяется с помощью узкой полоски тонкой бумаги, подносимой к смотровому отверстию топки. Отклонение бумаги в сторону топки свидетельствует о наличии тяги.

6.6. При первичной проверке дымовых каналов следует измерить разрежение в дымовом канале, которое должно быть в пределах от 3 до 30 Па (от 0.3 до 3.0 мм вод. ст.).
Величину разрежения в каналах измеряют жидкостным микроманометром с пределом измерения от 0 до 16 мм вод. ст. (0-157 Па) и допустимой погрешностью +1% или другими приборами, позволяющими измерить требуемые значения разрежения.

6.7. При осмотре вентиляционных каналов следует проверить:

а) соответствие их устройства и использованных материалов;
б) соответствие их размеров требованиям проекта;
в) отсутствие засорений в каналах;
г) наличие тяги в каналах.

6.8. Наличие тяги в вентиляционном канале проверяется листом тонкой бумаги, который прикладывается к вентиляционной решетке. При достаточной тяге в канале лист бумаги плотно прилегает к решетке и самостоятельно удерживается в таком состоянии.

6.9. Результаты первичной проверки оформляются актом первичного обследования технического состояния дымовых и вентиляционных каналов.

7. РЕКОМЕНДАЦИИ ПО ЭКСПЛУАТАЦИИ

7.1. В процессе эксплуатации техническое состояние дымовых каналов отопительных печей и аппаратов должно проверяться 1 раз в год (перед началом отопительного сезона). Кроме того, в зимнее время не реже 1 раза в месяц, а в районах северной климатической зоны не реже 2 раз в месяц, необходимо производить осмотр оголовков дымоходов с целью предотвращения обмерзания и закупорки устьев дымоходов.

7.2. В дымовых каналах при периодическом осмотре проверяют состояние внутренних стенок и наличие сажистых и смолистых отложений. В вентиляционных каналах проверяют наличие пыли, пуха, паутины.

7.3. Очистку дымовых каналов от сажи и вентиляционных от пыли выполняют трубоочистной тройкой с жесткой волосяной щеткой, а перекидных рукавов и патрубков - веником. Качество очистки проверяют путем контрольного опускания трубоочистной тройки. Свободное перемещение тройки и количество сажи в основании дымохода не более 2-3-х трубоочистных ковшов свидетельствуют о качественной очистке.

7.4. Очистку дымовых или вентиляционных каналов от засоров или завалов осуществляют методом проталкивания или разборки. Прежде всего определяют, засорение это или завал. Если после 3-4 ударов металлическим шаром длина веревки, на которой опускают шар, увеличивается, то можно предположить, что это засорение канала. Засорение устраняют путем проталкивания предметов, вызвавших засор, шаром или шестом. Завал же полностью перекрывает сечение канала, не поддается проталкиванию и чаще всего устраняется путем вскрытия стенок канала и разборки завала вручную через проем. После устранения завала выполняется повторная проверка шаром и заделывается проем в стенках канала.

7.5. Результаты периодической проверки и очистки дымовых и вентиляционных каналов оформляются актом в двух экземплярах.

ДЫМОХОД ВНУТРИ СТЕНЫ КИРПИЧНОГО ЗДАНИЯ

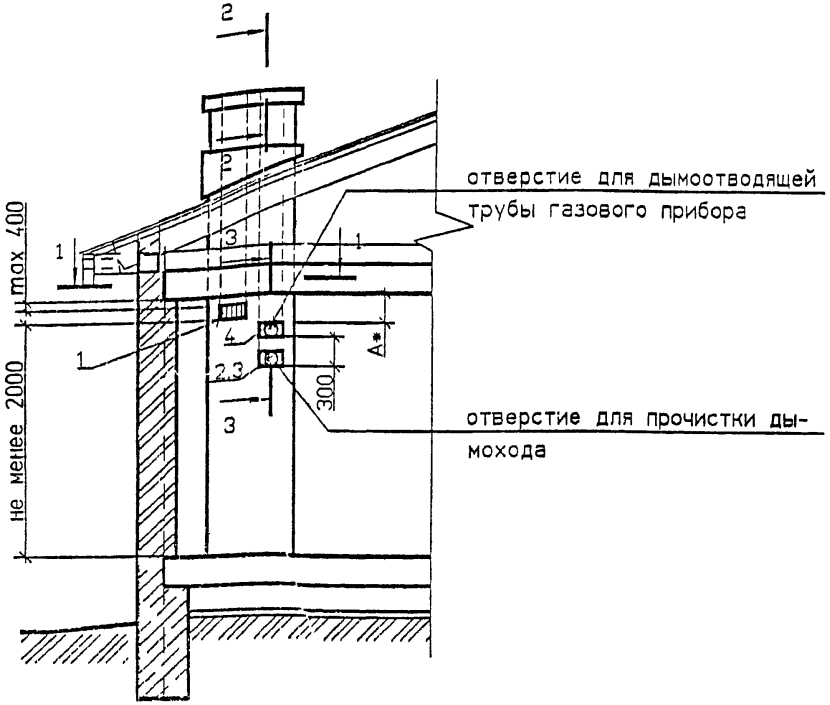

1-1
ВО ВНУТРЕННЕЙ СТЕНЕ

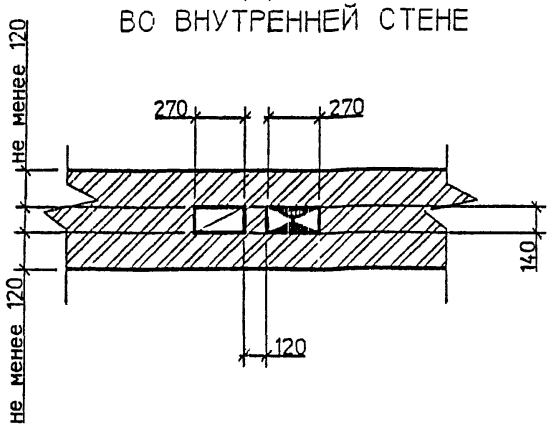

СПЕЦИФИКАЦИЯ ЭЛЕМЕНТОВ КАНАЛОВ

Поз.	Обозначение	Наименование	Кол	Масса Ед.кг	Примечание
1	ГОСТ 13448-82	Решетка вентиляционная			
		РВПЗ-ПСМ-белая	1		
2	5.905-27.01.1-51	Заглушка	1		
3	5.905-27.01.1-54	Патрубок	1		
4	5.905-27.01.1-54-03	Патрубок	1		

1-1
В НАРУЖНОЙ СТЕНЕ

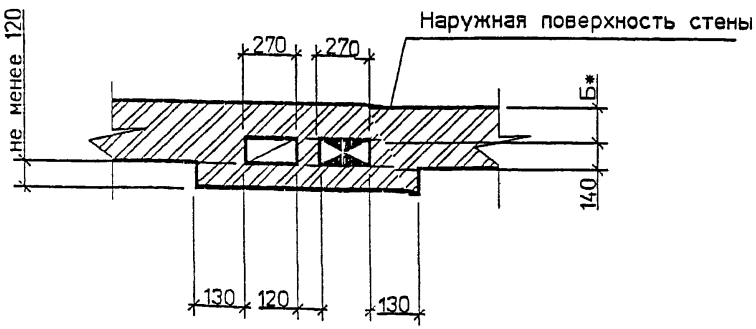

1. Порядок расположения вентиляционного и дымового каналов уточнить по месту
2. * Размер А и Б см. п. 4.7 и 4.8-ПЗ.
3. Патрубок поз.4 выбирать по месту в соответствии с площадью патрубка газового прибора, присоединяемого к дымоходу.
4. Разрезы 2-2 и 3-3 см. 5.905-27.01.1-44

Изм	Кол.уч	Лист	№ док	Подп.	Дата
Разраб.		Мокрецов			07.01
Провер.		Антонова			07.01
Н.контр.		Орехова			07.01
Утв		Корж			07.01

5.905-27.01.1-1

Здания со стенами из несгораемых материалов
Одноэтажное здание Дымовой и вентиляционный каналы при установке одного газового теплогенератора

Стадия	Лист	Листов
Р		1

СПКБ "Газпроект"

ПРИСТАВНОЙ ДЫМОХОД К КИРПИЧНЫМ СТЕНАМ

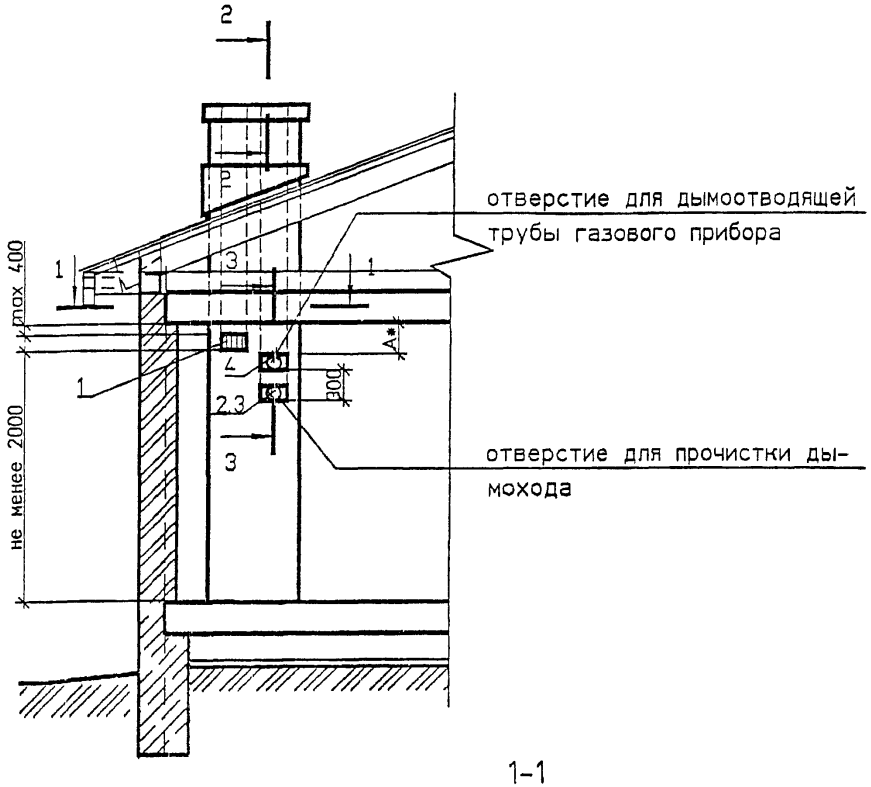

1-1
В НАРУЖНОЙ СТЕНЕ

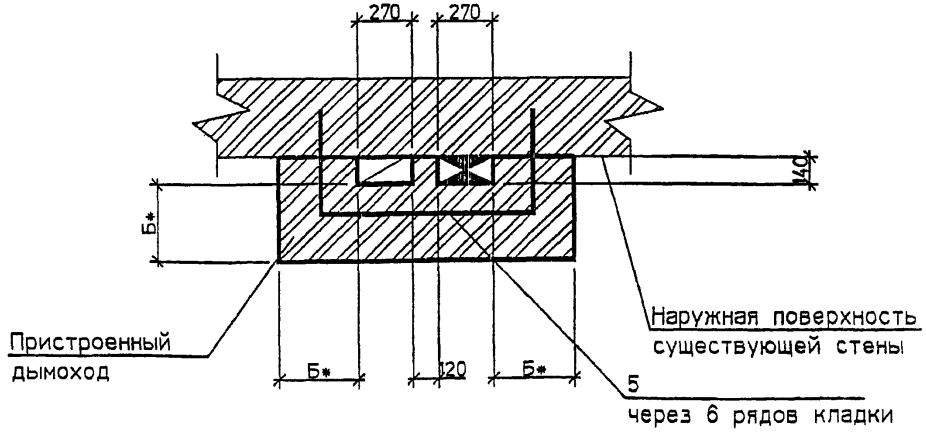

1-1
ВО ВНУТРЕННЕЙ СТЕНЕ

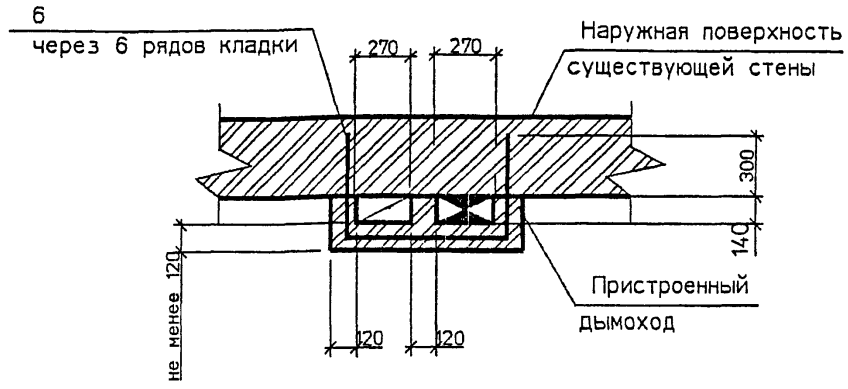

СПЕЦИФИКАЦИЯ ЭЛЕМЕНТОВ КАНАЛОВ

Поз	Обозначение	Наименование	Кол	Масса ед., кг	Примечание
1	ГОСТ 13448-82	Решетка вентиляционная			
		РВПЗ-ПСМ-белая	1		
2	5.905-27.01.1-51	Заглушка	1		
3	5.905-27.01.1-54	Патрубок	1		
4	5.905-27.01.1-54-03	Патрубок	1		
5	5.905-27.01.1-58	Стержень анкерный А-1	2		на 1 м по высоте
6	5.905-27.01.1-58-01	Стержень анкерный А-2	2		на 1 м по высоте

1. Порядок расположения вентиляционного и дымового каналов уточнить по месту.
2. * Размер А и Б см. п. 4.7 и 4.8 - ПЗ.
3. Патрубок поз.4 выбирать по месту в соответствии с площадью патрубка газового прибора, присоединяемого к дымоходу.
4. Разрезы 2-2 и 3-3 см. 5.905-27.01.1-44

Изм.	Кол.уч	Лист	№ док	Подп.	Дата
Разраб.		Мокрецов			07.01
Провер.		Антонова			07.01
Н.контр.		Орехова			07.01
Утв.		Корж			07.01

5.905-27.01.1-2

Здания со стенами из несгораемых материалов. Одноэтажное здание. Приставные дымовой и вентиляционный каналы при установке одного газового теплогенератора

Стадия	Лист	Листов
Р		1

СПКБ "Газпроект"

ДЫМОХОД ВНУТРИ СТЕНЫ КИРПИЧНОГО ЗДАНИЯ

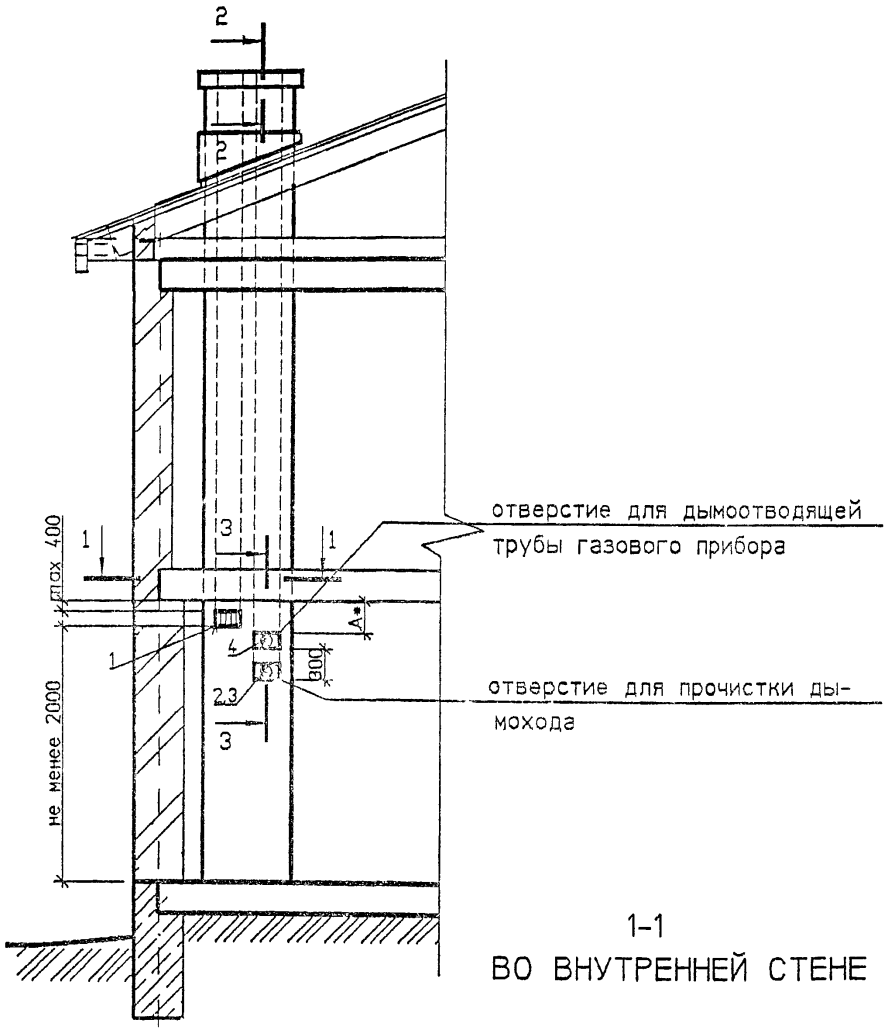

1-1
ВО ВНУТРЕННЕЙ СТЕНЕ

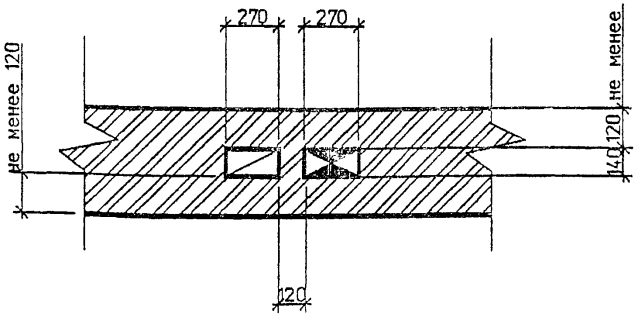

1-1
В НАРУЖНОЙ СТЕНЕ

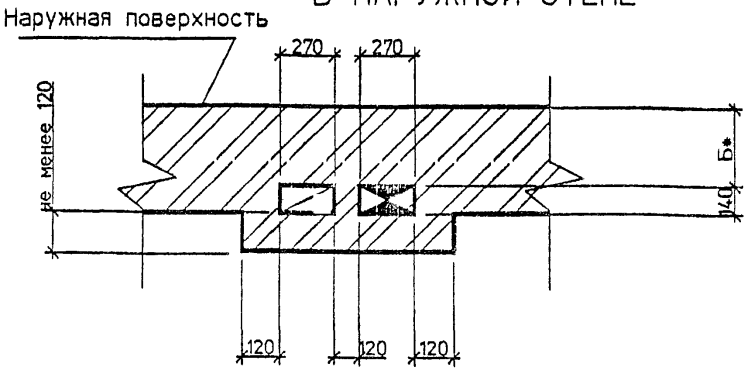

СПЕЦИФИКАЦИЯ ЭЛЕМЕНТОВ КАНАЛОВ

Поз.	Обозначение	Наименование	Кол.	Масса ед., кг	Примечание
1	ГОСТ 13448-82	Решетка вентиляционная			
		РВПЗ-ПСМ-белая	1		
2	5.905-27.01.1-51	Заглушка	1		
3	5.905-27.01.1-54	Патрубок	1		
4	5.905-27.01.1-54-03	Патрубок	1		

1. Порядок расположения вентиляционного и дымового каналов уточнить по месту
2. * Размер А и Б см. п. 4.7 и 4.8 - ПЗ
3. Патрубок поз 4 выбирать по месту в соответствии с площадью патрубка газового прибора, присоединяемого к дымоходу.
4. Разрезы 2-2 и 3-3 см. 5.905-27.01.1-44

Изм.	Кол.уч	Лист	№ док	Подп	Дата
Разраб.		Мокрецов			07.01
Провер.		Антонова			07.01
Н.контр.		Орехова			07.01
Утв.		Корж			07.01

5.905-27.01.1-3

Здания со стенами из несгораемых материалов. Двухэтажное здание. Дымовой и вентиляционный каналы при установке одного газового теплогенератора

Стадия	Лист	Листов
Р		1

СПКБ "Газпроект"

ПРИСТАВНОЙ ДЫМОХОД К КИРПИЧНЫМ СТЕНАМ

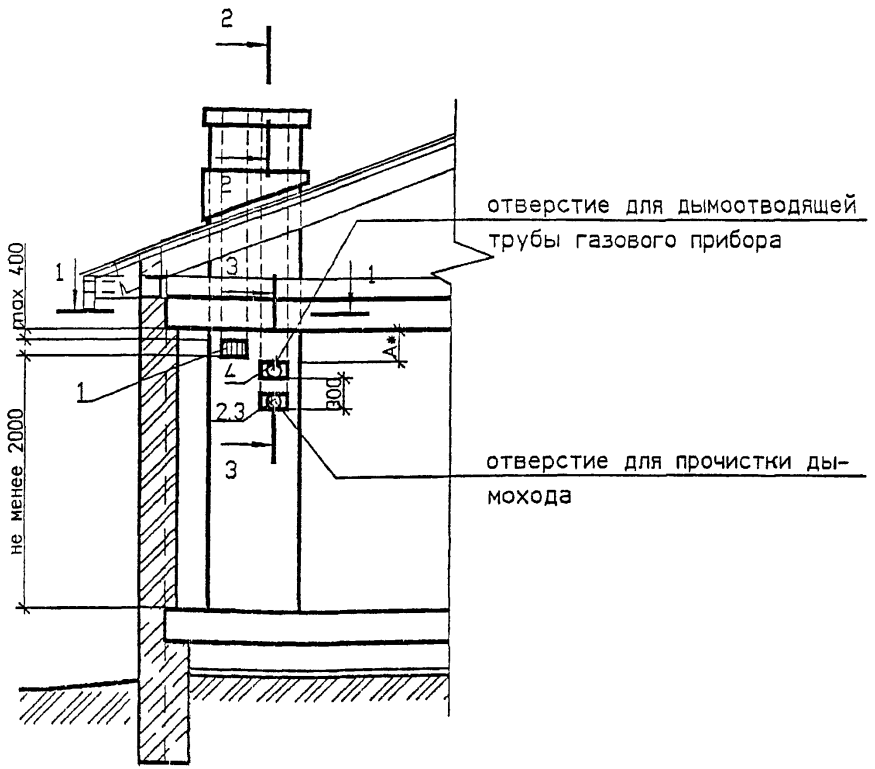

1-1
В НАРУЖНОЙ СТЕНЕ

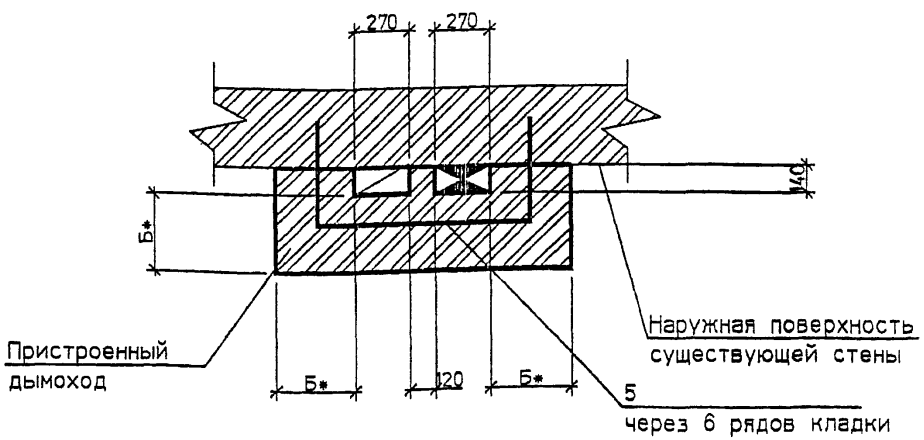

1-1
ВО ВНУТРЕННЕЙ СТЕНЕ

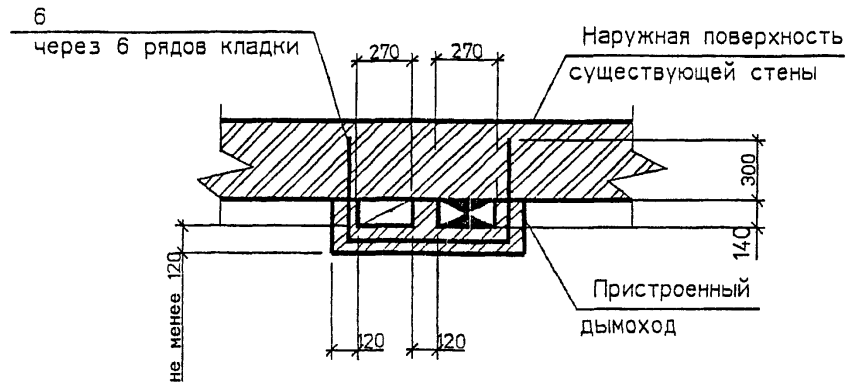

СПЕЦИФИКАЦИЯ ЭЛЕМЕНТОВ КАНАЛОВ

Поз.	Обозначение	Наименование	Кол	Масса ед., кг	Примечание
1	ГОСТ 13448-82	Решетка вентиляционная			
		РВПЗ-ПСМ-белая	1		
2	5.905-27.01.1-51	Заглушка	1		
3	5.905-27.01.1-54	Патрубок	1		
4	5.905-27.01.1-54-03	Патрубок	1		
5	5.905-27.01.1-58	Стержень анкерный А-1	2		на 1 м по высоте
6	5.905-27.01.1-58-01	Стержень анкерный А-2	2		на 1 м по высоте

1. Порядок расположения вентиляционного и дымового каналов уточнить по месту.
2. * Размер А и Б см. п. 4.7 и 4.8 - ПЗ.
3. Патрубок поз.4 выбирать по месту в соответствии с площадью патрубка газового прибора, присоединяемого к дымоходу.
4. Разрезы 2-2 и 3-3 см. 5.905-27.01.1-44

Изм.	Кол.уч.	Лист	№ док.	Подп.	Дата
Разраб.		Мокрецов			07.01
Провер.		Антонова			07.01
Н.контр.		Орехова			07.01
Утв.		Корж			07.01

5.905-27.01.1-2

Здания со стенами из несгораемых материалов. Одноэтажное здание. Приставные дымовой и вентиляционный каналы при установке одного газового теплогенератора

Стадия	Лист	Листов
Р		1

СПКБ "Газпроект"

ДЫМОХОД ВНУТРИ СТЕНЫ КИРПИЧНОГО ЗДАНИЯ

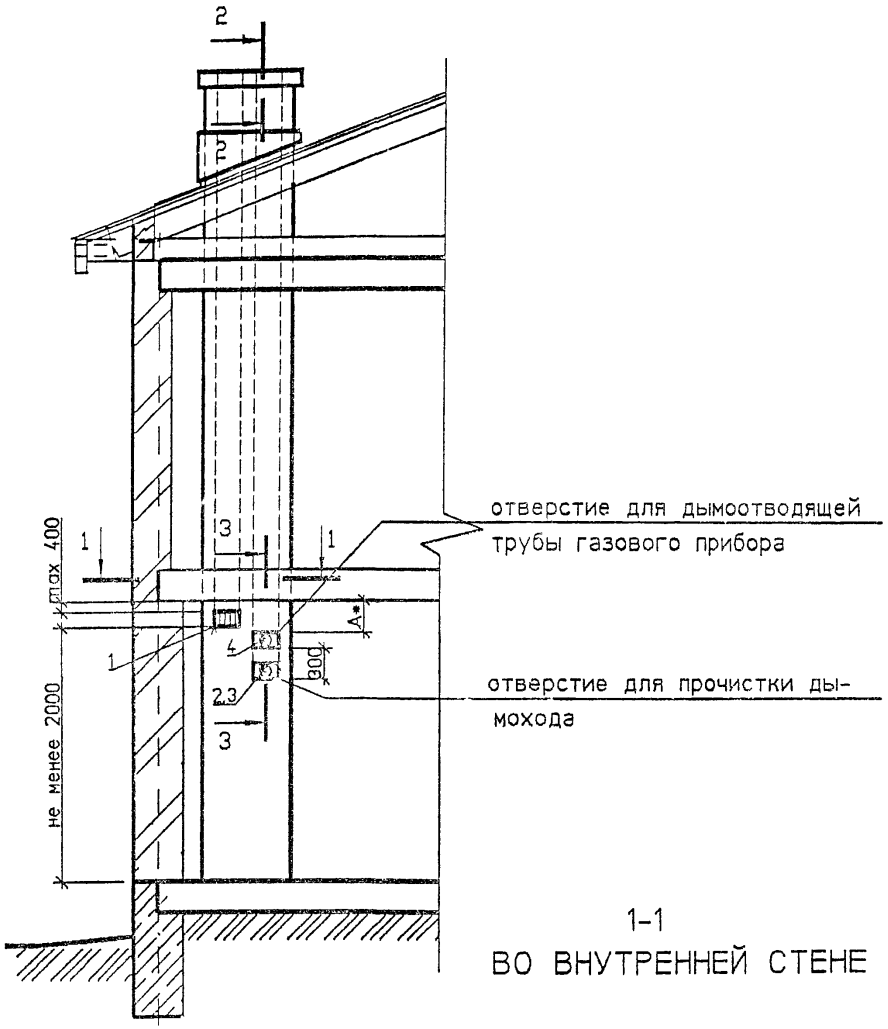

1-1

ВО ВНУТРЕННЕЙ СТЕНЕ

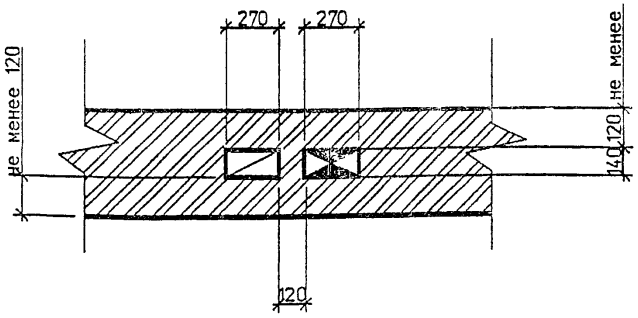

1-1

В НАРУЖНОЙ СТЕНЕ

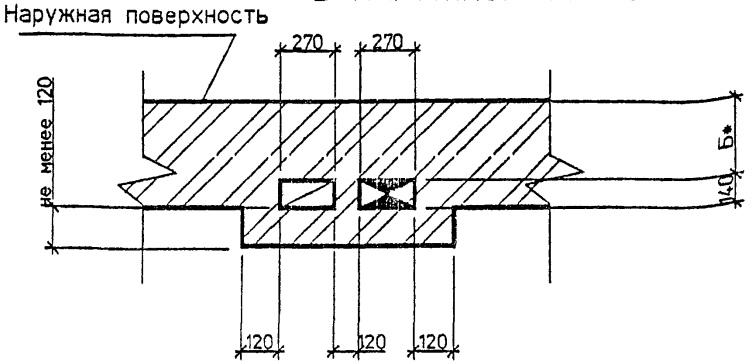

СПЕЦИФИКАЦИЯ ЭЛЕМЕНТОВ КАНАЛОВ

Поз.	Обозначение	Наименование	Кол	Масса ед., кг	Примечание
1	ГОСТ 13448-82	Решетка вентиляционная			
		РВПЗ-ПСМ-белая	1		
2	5.905-27.01.1-51	Заглушка	1		
3	5.905-27.01.1-54	Патрубок	1		
4	5.905-27.01.1-54-03	Патрубок	1		

1. Порядок расположения вентиляционного и дымового каналов уточнить по месту
2. * Размер А и Б см. п. 4.7 и 4.8 - ПЗ
3. Патрубок поз 4 выбирать по месту в соответствии с площадью патрубка газового прибора, присоединяемого к дымоходу.
4. Разрезы 2-2 и 3-3 см. 5.905-27.01.1-44

Изм.	Кол.уч	Лист	№ док	Подп	Дата
Разраб.		Мокрецов			07.01
Провер.		Антонова			07.01
Н.контр.		Орехова			07.01
Утв.		Корж			07.01

5.905-27.01.1-3

Здания со стенами из несгораемых материалов. Двухэтажное здание. Дымовой и вентиляционный каналы при установке одного газового теплогенератора

Стадия	Лист	Листов
Р		1

СПКБ "Газпроект"

ПРИСТАВНОЙ ДЫМОХОД КИРПИЧНОГО ЗДАНИЯ

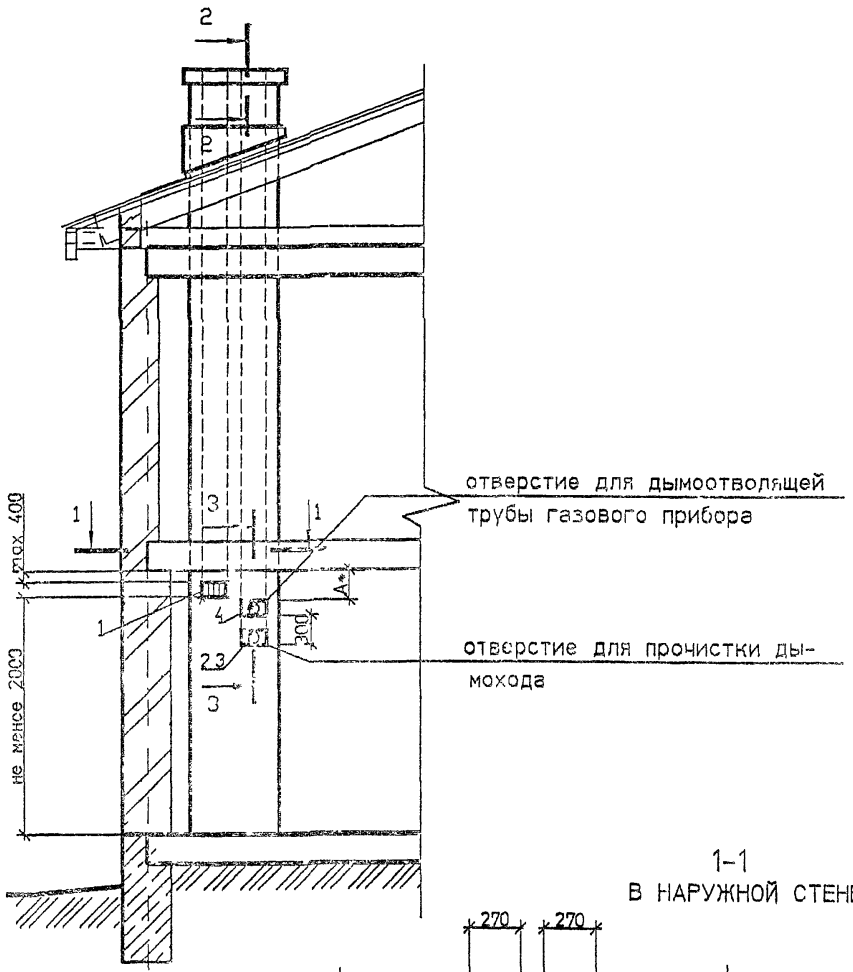

1-1
ВО ВНУТРЕННЕЙ СТЕНЕ

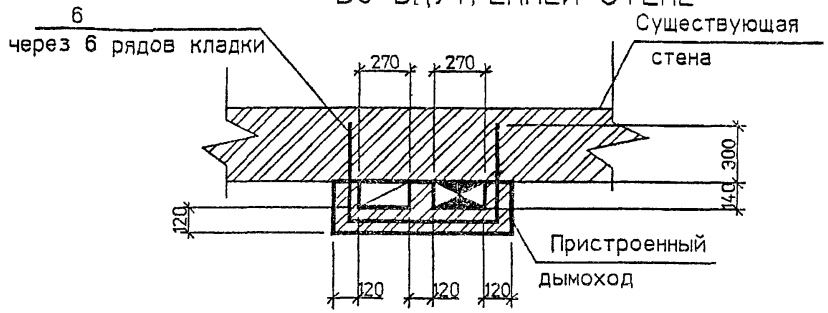

1-1
В НАРУЖНОЙ СТЕНЕ

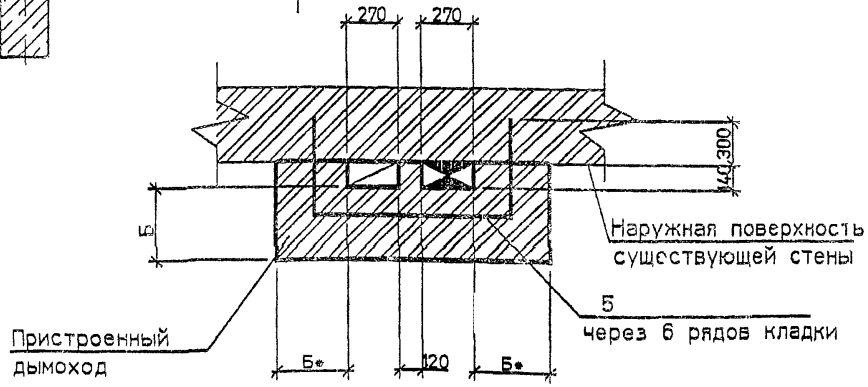

СПЕЦИФИКАЦИЯ ЭЛЕМЕНТОВ КАНАЛОВ

Поз	Обозначение	Наименование	Кол	Масса ед кг	Приме-чание
1	ГОСТ 13448-82	Решетка вентиляционная			
		РВПЗ-ПСМ-белая	1		
2	5.905-27.01.1-51	Заглушка	1		
3	5.905-27.01.1-54	Патрубок	1		
4	5.905-27.01.1-54-03	Патрубок	1		
5	5.905-27.011-58	Стержень анкерный А-1	2		на 1 м по высоте
6	5.905-27.011-58-01	Стержень анкерный А-2	2		на 1 м по высоте

1. Порядок расположения вентиляционного и дымового каналов уточнить по месту.
2. * Размер А и Б см. п. 4.7 и 4.8 - ПЗ
3. Патрубок поз 4 выбирать по месту в соответствии с площадью патрубка газового прибора, присоединяемого к дымоходу.
4. Разрезы 2-2 и 3-3 см. 5.905-27.01.1-44

Изм.	Кол уч	Лист	№ док	Подп.	Дата
Разраб.		Мокрецов			07.01
Провер.		Антонова			07.01
Н.контр		Орехова			07.01
Утв		Корж			07.01

5.905-27.01.1-4

Здания со стенами из несгораемых материалов
Двухэтажное здание. Приставные дымовой и вентиляционный каналы при установке одного газового теплогенератора

Стадия	Лист	Листов
Р		1

СПКБ "Газпроект"

ДЫМОХОД ВНУТРИ СТЕНЫ КИРПИЧНОГО ЗДАНИЯ

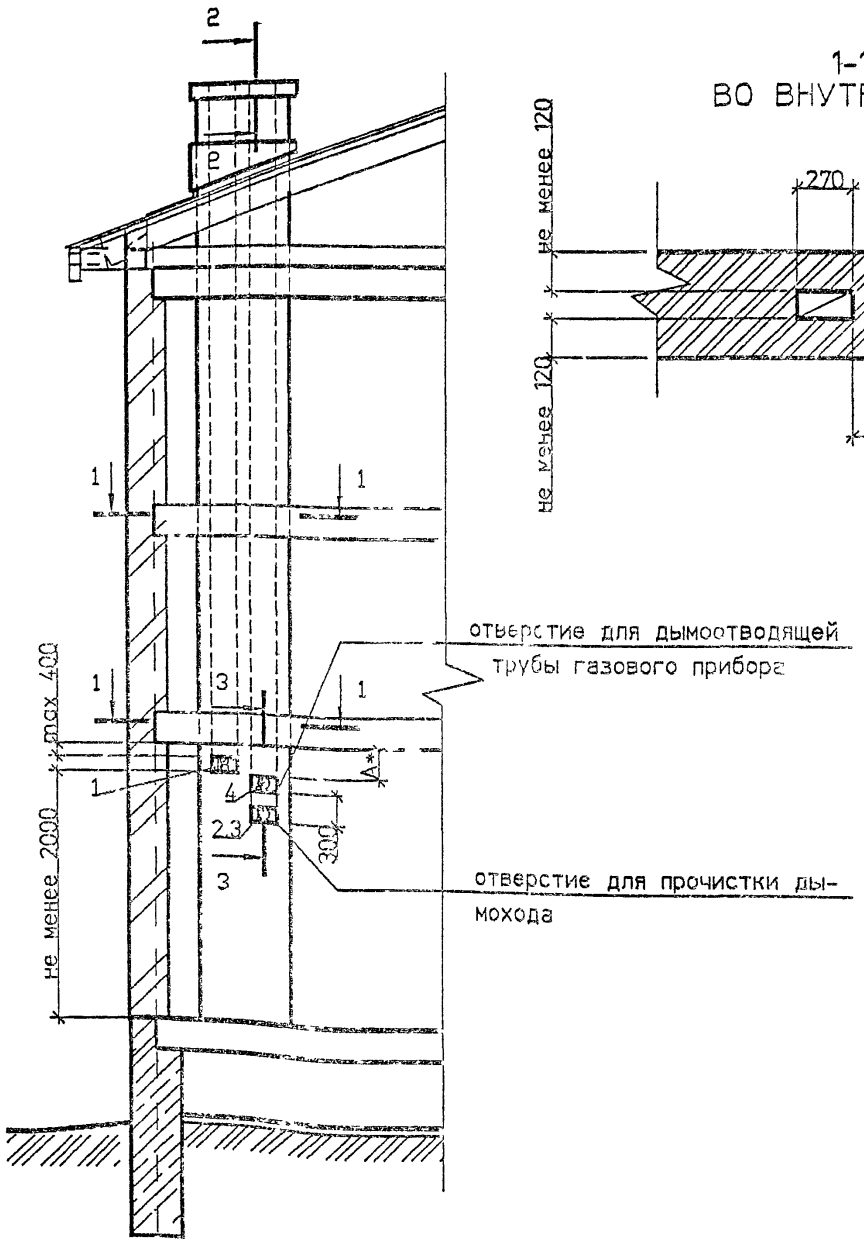

1-1
ВО ВНУТРЕННЕЙ СТЕНЕ

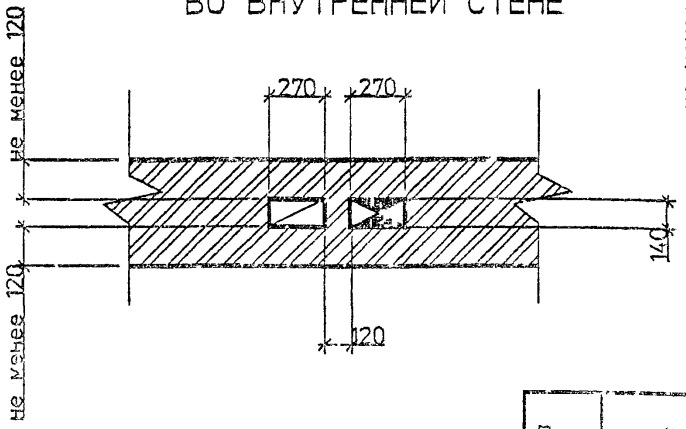

1-1
В НАРУЖНОЙ СТЕНЕ

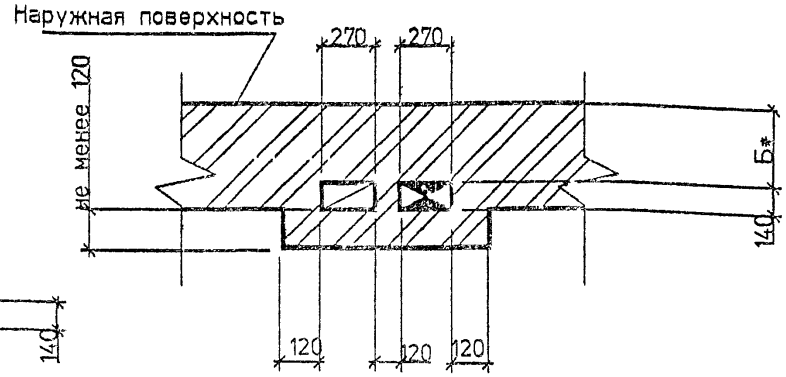

СПЕЦИФИКАЦИЯ ЭЛЕМЕНТОВ КАНАЛОВ

Поз.	Обозначение	Наименование	Кол.	Масса ед., кг	Примечание
1	ГОСТ 10448-82	Решетка вентиляционная			
		РВПЗ-ПСМ-белая	1		
2	5.905-27.01.1-51	Заглушка	1		
3	5.905-27.01.1-54	Патрубок	1		
4	5.905-27.01.1-54-03	Патрубок	1		

1. Порядок расположения вентиляционного и дымового каналов уточнить по месту
2. * Размер А и Б см. п. 4.7 и 4.8 - ПЗ
3. Патрубок поз.4 выбирать по месту в соответствии с площадью патрубка газового прибора, присоединяемого к дымоходу
4. Разрезы 2-2 и 3-3 см. 5.905-27.01.1-44

Изм.	Кол.уч.	Лист	№ док.	Подп.	Дата
Разраб.		Мокрецов			07.01
Провер.		Антонова			07.01
Н.контр.		Орехова			07.01
Утв.		Корж			07.01

5.905-27.01.1-5

Здания со стенами из несгораемых материалов
Трехэтажное здание Дымовой и вентиляционный каналы при установке одного газового теплогенератора

Стадия	Лист	Листов
Р		1

СПКБ "Газпроект"

ПРИСТАВНОЙ ДЫМОХОД КИРПИЧНОГО ЗДАНИЯ

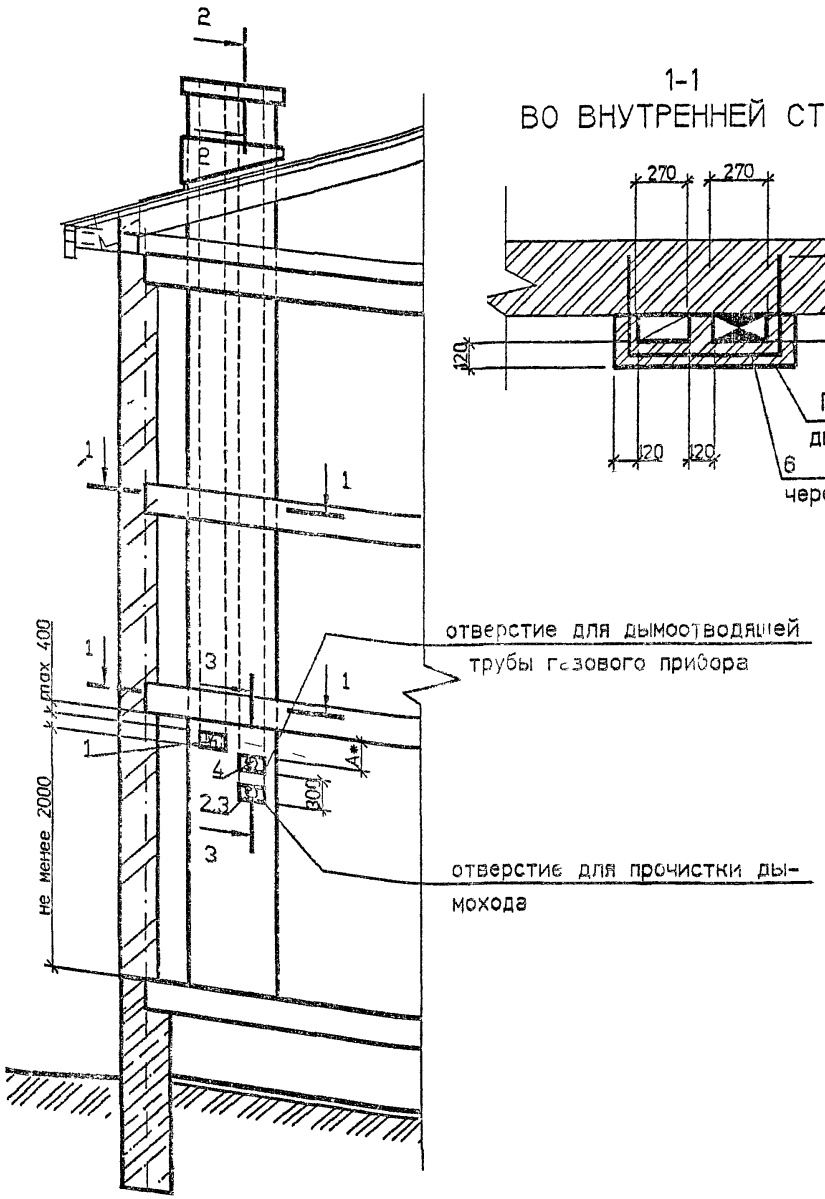

1-1
ВО ВНУТРЕННЕЙ СТЕНЕ

1-1
В НАРУЖНОЙ СТЕНЕ

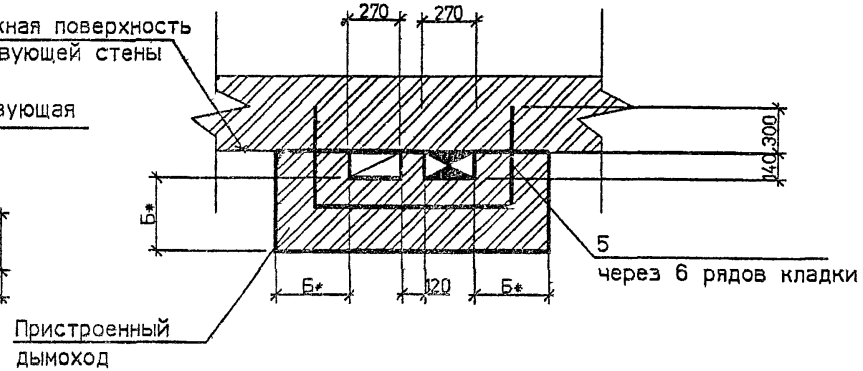

СПЕЦИФИКАЦИЯ ЭЛЕМЕНТОВ КАНАЛОВ

Поз.	Обозначение	Наименование	Кол	Масса ед., кг	Примечание
1	ГОСТ 13448-82	Решетка вентиляционная			
		РВПЗ-ПСМ-белая	1		
2	5.905-27.01.1-51	Заглушка	1		
3	5.905-27.01.1-54	Патрубок	1		
4	5.905-27.01.1-54-03	Патрубок	1		
5	5.905-27.01.1-58	Стержень анкерный А-1	2		на 1 м по высоте
6	5.905-27.01.1-58-01	Стержень анкерный А-2	2		на 1 м по высоте

1. Порядок расположения вентиляционного и дымового каналов уточнить по месту.
2. * Размер А и Б см. п. 4.7 и 4.8 - ПЗ.
3. Патрубок поз.4 выбирать по месту в соответствии с площадью патрубка газового прибора, присоединяемого к дымоходу.
4. Разрезы 2-2 и 3-3 см. 5.905-27.01.1-44

Изм.	Кол.уч.	Лист	№ док.	Подп.	Дата
Разраб.		Мокрецов			07.01
Провер.		Антонова			07.01
Н.контр.		Орехова			07.01
Утв.		Корж			07.01

5.905-27.01.1-6

Здания со стенами из несгораемых материалов. Трехэтажное здание. Приставные дымовой и вентиляционный каналы при установке одного газового теплогенератора

Стадия	Лист	Листов
Р		1

СПКБ "Газпроект"

ДЫМОХОД ВНУТРИ КИРПИЧНОГО ЗДАНИЯ

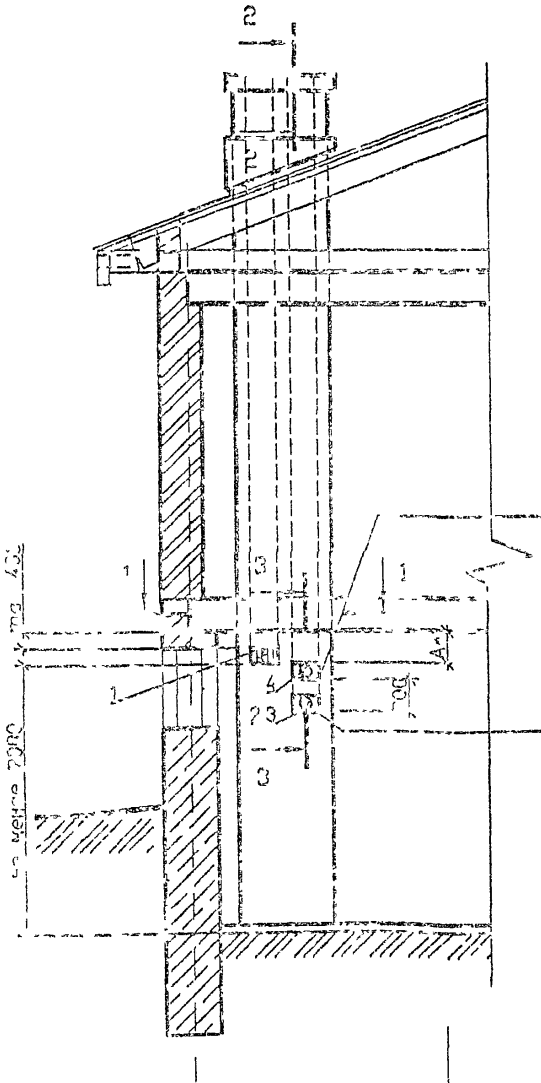

1-1
ВО ВНУТРЕННЕЙ СТЕНЕ

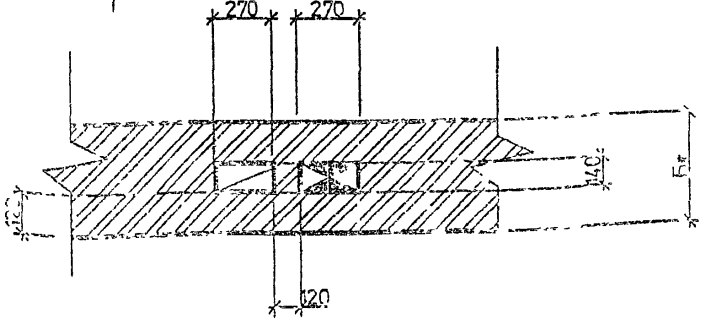

1-1
В НАРУЖНОЙ СТЕНЕ

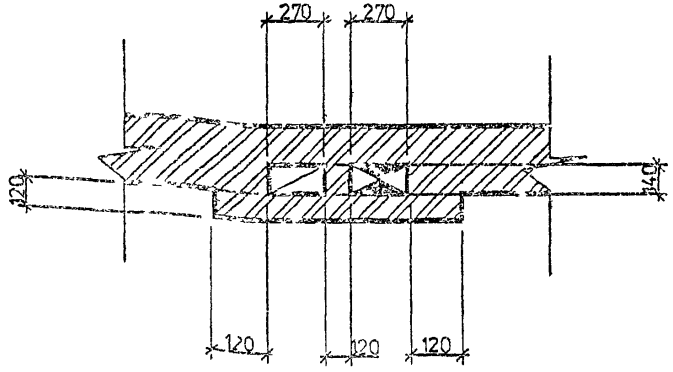

СПЕЦИФИКАЦИЯ ЭЛЕМЕНТОВ КАНАЛОВ

Поз.	Обозначение	Наименование	Кол.	Масса ед., кг	Примечание
1	ГОСТ 13448-82	Решетка вентиляционная			
		РВПЗ-ПСМ-белая	1		
2	5.905-27.01.1-51	Заглушка	1		
3	5.905-27.01.1-54	Патрубок	1		
4	5.905-27.01.1-54-03	Патрубок	1		

1. Порядок расположения вентиляционного и дымового каналов уточнить по месту
2. * Размер А и Б см. п. 4.7 и 4.8 - ПЗ.
3. Патрубок-поз.4 выбирать по месту в соответствии с площадью патрубка газового прибора, присоединяемого к дымоходу.
4. Разрезы 2-2 и 3-3 см. 5.905-27.01.1-44

Изм.	Кол.уч.	Лист	№ док.	Подп.	Дата
Разраб.		Мокрецов			
Провер.		Антокова			
Н.контр.		Орехова			
Утв.		Корж			

5.905-27.01.1-7

Здания со стенами из несгораемых материалов
Одноэтажное здание с цокольным (подвальным) этажом. Дымовой и вентиляционный каналы при установке одного газового теплогенератора

Стадия	Лист	Листов
Р		1

СПКБ "Газпроект"

ПРИСТАВНОЙ ДЫМОХОД КИРПИЧНОГО ЗДАНИЯ

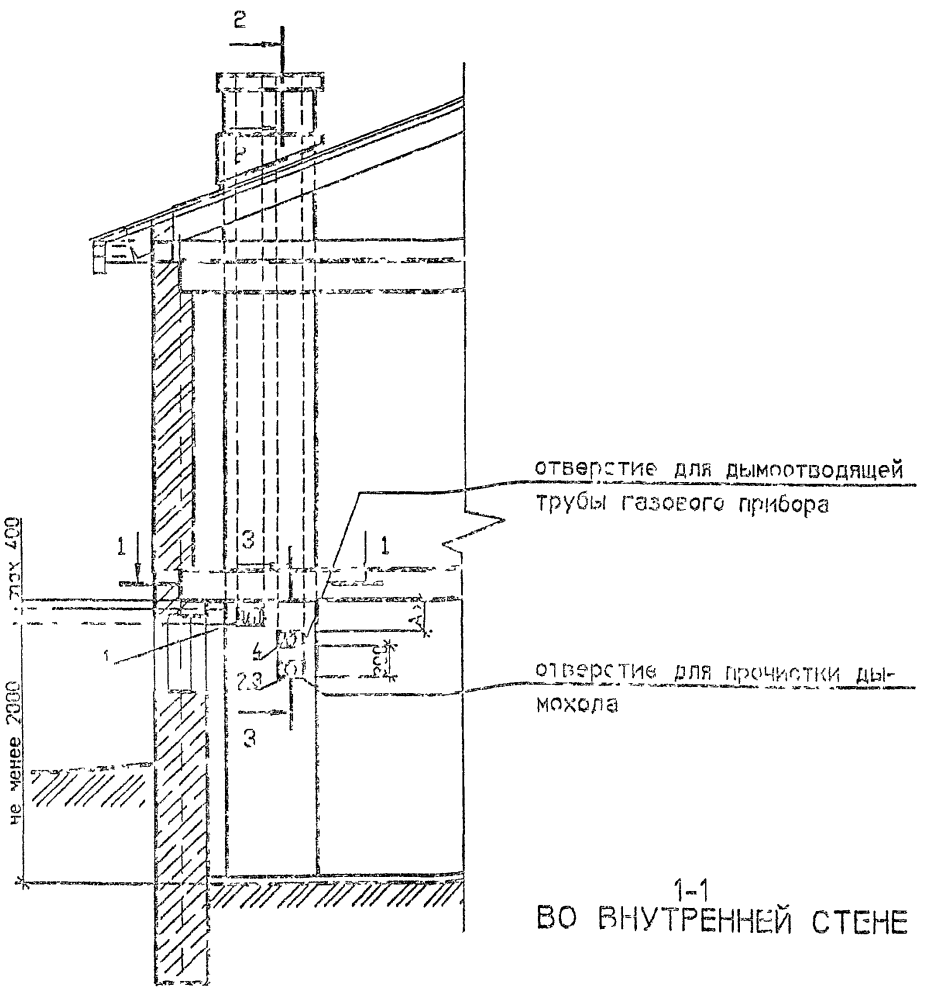

1-1
ВО ВНУТРЕННЕЙ СТЕНЕ

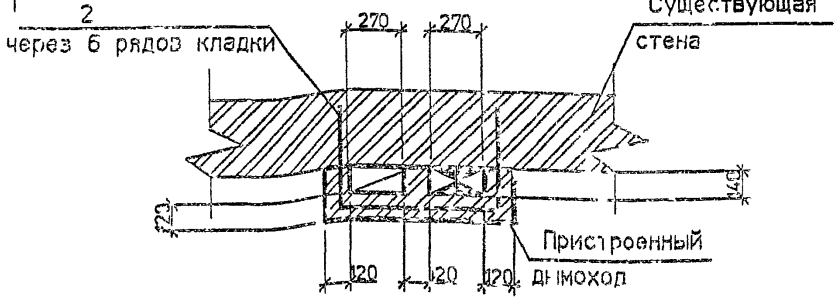

1-1
В НАРУЖНОЙ СТЕНЕ

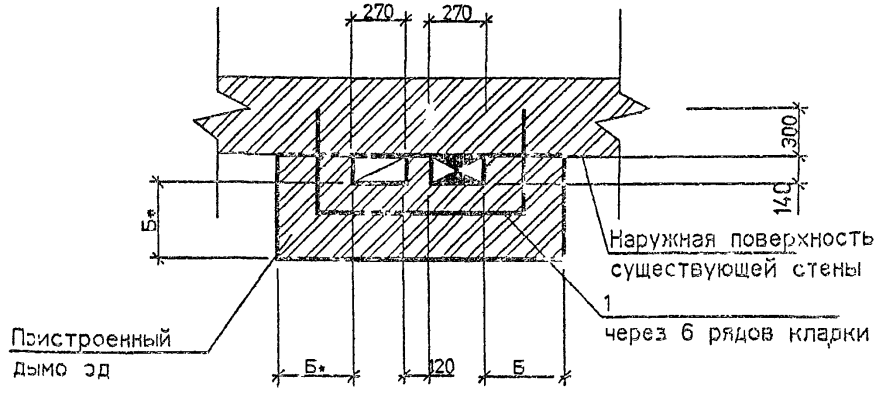

СПЕЦИФИКАЦИЯ ЭЛЕМЕНТОВ КАНАЛОВ

Поз	Обозначение	Наименование	Кол	Масса ед., кг	Примечание
	ГОСТ 13448-82	Решетка вентиляционная			
		РВПЗ-ПСМ-белая	1		
2	5.905-27.01.1-51	Заглушка	1		
3	5.905-27.01.1-54	Патрубок	1		
	5.905-27.01.1-54-03	Патрубок			
5	5.905-27.01.1-58	Стержень анкерный А-1	2		на 1 м по высоте
6	5.905-27.01.1-58-01	Стержень анкерный А-2	2		на 1 м по высоте

1. Порядок расположения вентиляционного и дымового каналов уточнить по месту.
2. Размер А и Б см. п. 4.7 и 4.8 - ПЗ.
3. Патрубок поз.4 выбирать по месту в соответствии с площадью патрубка газового прибора, присоединяемого к дымоходу.
4. Разрезы 2-2 и 3-3 см. 5.905-27.01.1-44

Изм	Кол.уч	Лист	№ док	Подп.	Дата
Разраб.		Мокрецов			07.01
Провер		Антонова			07.01
Н.контр.		Орехова			07.01
Утв.		Корж			07.01

5.905-27.01.1-8

Здания со стенами из несгораемых материалов
Одноэтажное здание с цокольным (подвальным) этажом. Приставные дымовой и вентиляционный каналы при установке одного газового теплогенератора

Стадия	Лист	Листов
Р		1

СПКБ "Газпроект"

ДЫМОХОД ВНУТРИ СТЕН КИРПИЧНОГО ЗДАНИЯ

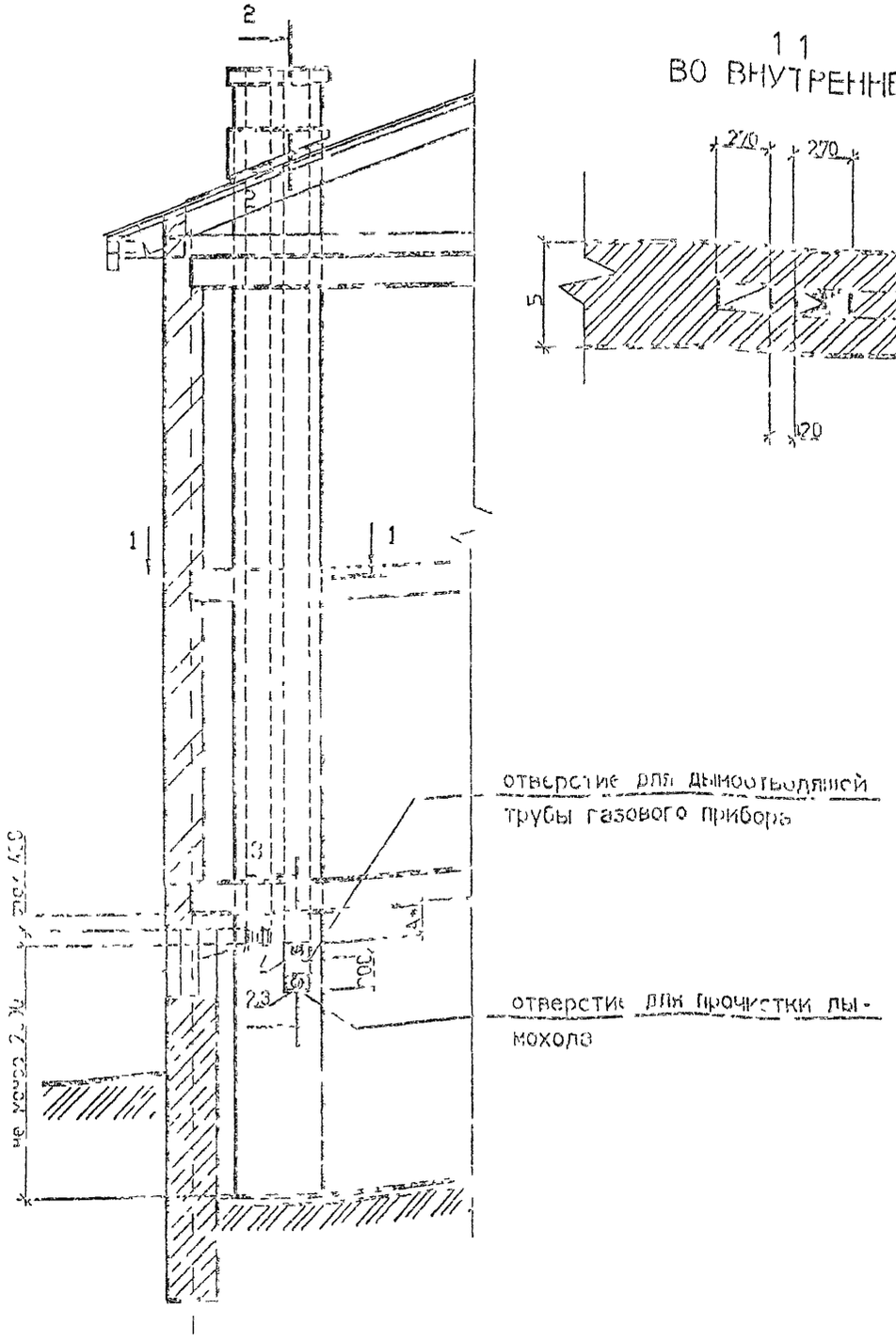

1 1
ВО ВНУТРЕННЕЙ СТЕНЕ

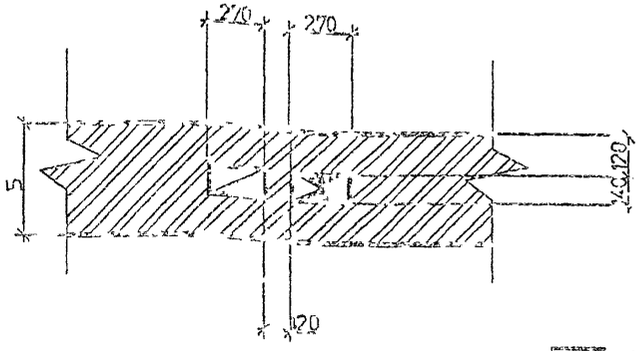

1 1
В НАРУЖНОЙ СТЕНЕ

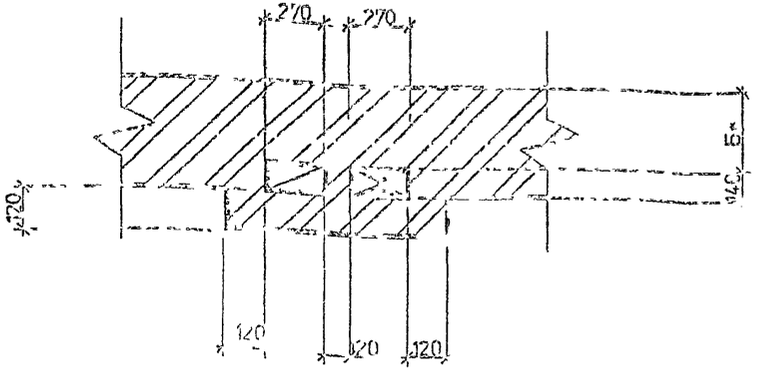

СПЕЦИФИКАЦИЯ ЭЛЕМЕНТОВ КАНАЛОВ

Поз.	Обозначение	Наименование	Кол.	Массо ед.	Приме-нение
1	ГОСТ 1778-82	Решетка вентиляционная РЫ13-ПСМ-белая	1		
2	5.90 27.01.1-51	Заглушка	1		
3	5.90 27.01.1-54	Патрубок	1		
4	5.905 27.01.1-54-03	Патрубок	1		

1. Порядок расположения вентиляционного и дымового каналов уточнить по месту.
2. * Размер А и Б см. п. 4.7 и 4.8 – ПЗ
3. Патрубок поз. 4 выбирать по месту в соответствии с площадью патрубка газового прибора присоединяемого к дымоходу.
4. Разрезы 2-2 и 3-3 см. 5.905-27.01.1-44

Изм.	Кол.уч.	Лист	№ док.	Подп.	Дата
Разраб.		Мокрецов			07.0
Провер.		Антонова			07.01
Н.контр.		Орехов			07.01
Утв.		Корх			07.01

5.905 27.01.1-6

Здания со стенами из несгораемых материалов
Двухэтажное здание с локальным (подвальным) этажом. Дымовой и вентиляционный каналы при установке

Стадия	Лист	Листов
Р		1

СПКБ

ПРИСТРОЕННЫЙ ДЫМОХОД КИРПИЧНОГО ЗДАНИЯ

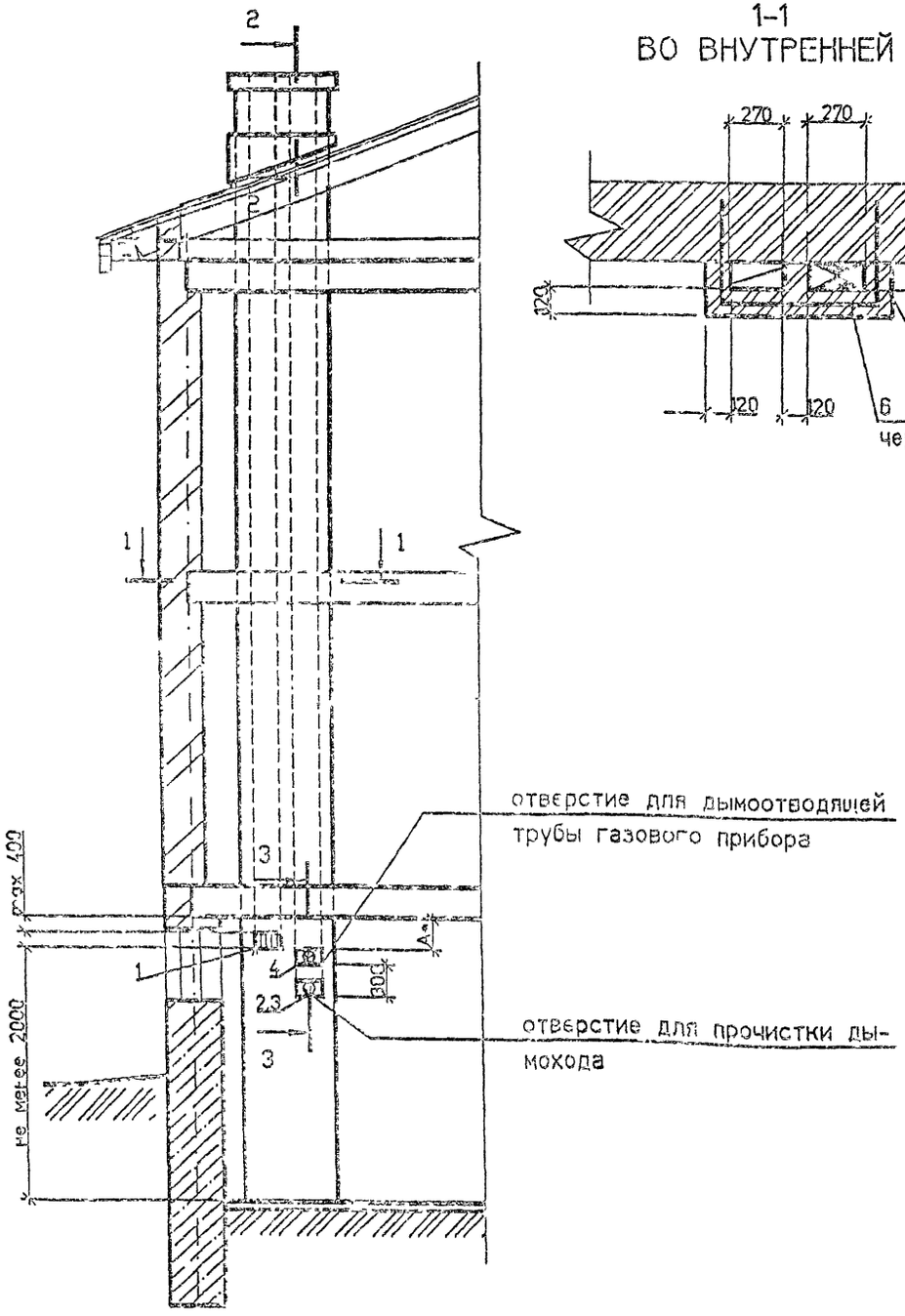

1-1
ВО ВНУТРЕННЕЙ СТЕНЕ

1-1
ВО ВНУТРЕННЕЙ СТЕНЕ

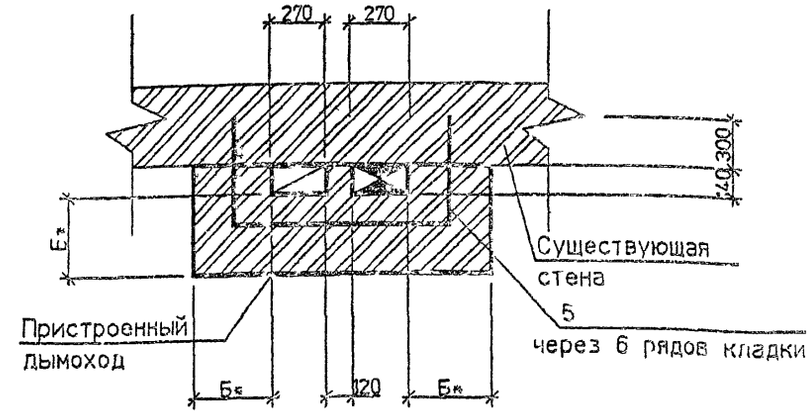

СПЕЦИФИКАЦИЯ ЭЛЕМЕНТОВ КАНАЛОВ

Поз.	Обозначение	Наименование	Кол.	Масса ед., кг	Примечание
1	ГОСТ 13448-82	Решетка вентиляционная			
		РВПЗ-ПСМ-Белая	1		
2	5.905-27.01.1-51	Заглушка	1		
3	5.905-27.01.1-54	Патрубок	1		
4	5.905-27.01.1-54-03	Патрубок	1		
5	5.905-27.01.1-58	Стержень анкерный А-1	2		на 1 м по высоте
6	5.905-27.01.1-58-01	Стержень анкерный А-2	2		на 1 м по высоте

1. Порядок расположения вентиляционного и дымового каналов уточнить по месту
2. * Размер А и Б см. п. 4.7 и 4.8 - ПЗ.
3. Патрубок поз.4 выбирать по месту в соответствии с площадью патрубка газового прибора, присоединяемого к дымоходу.
4. Разрезы 2-2 и 3-3 см. 5.905-27.01.1-44

Изм.	Кол.уч.	Лист	№ док.	Подп.	Дата
Разраб.		Мокрецов			07.01
Провер.		Антонова			07.01
Н.контр.		Орехова			07.01
Утв.		Корж			07.01

5.905-27.01.1-10

Здания со стенами из несгораемых материалов
Двухэтажное здание с цокольным (подвальным) этажом. Приставные дымовой и вентиляционный каналы при установке одного газового теплогенератора

Стадия	Лист	Листов
Р		1

СПКБ "Газпроект"

ДЫМОХОД ВНУТРИ СТЕНЫ КИРПИЧНОГО ЗДАНИЯ

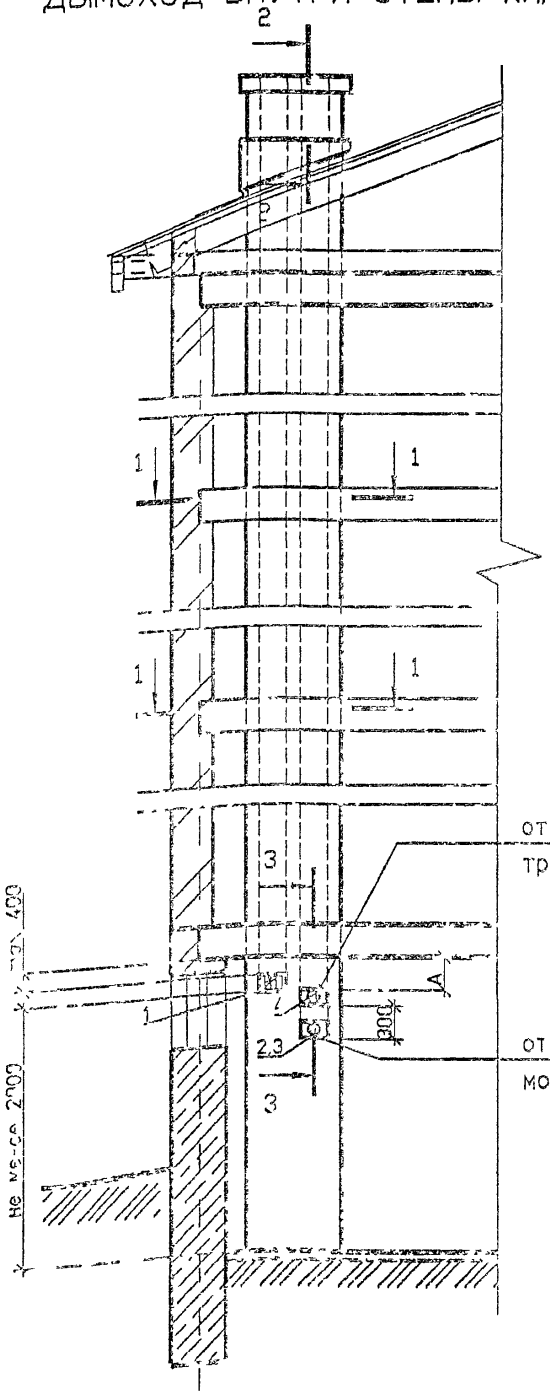

отверстие для дымоотводящей трубы газового прибора

отверстие для прочистки дымохода

1-1
ВО ВНУТРЕННЕЙ СТЕНЕ

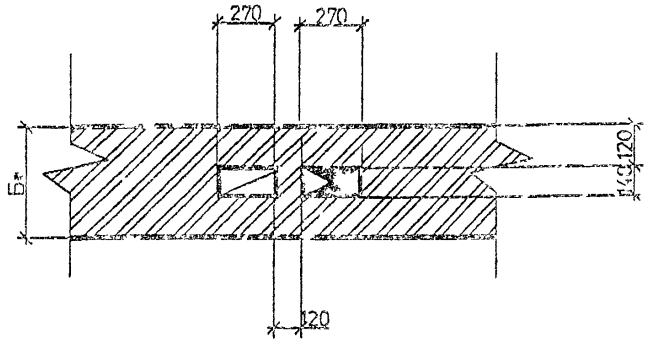

1-1
В НАРУЖНОЙ СТЕНЕ

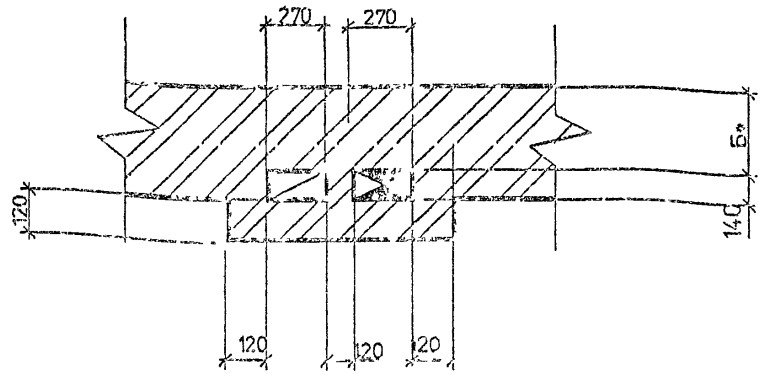

СПЕЦИФИКАЦИЯ ЭЛЕМЕНТОВ КАНАЛОВ

Поз	Обозначение	Наименование	Кол	Масса ед., кг	Приме-чание
1	ГОСТ 1347.8-82	Решетка вентиляционная			
		ГВПС ПСМ-6 белая	1		
2	5.905-27.01.1-51	Заглушка	1		
3	5.905-27.01.1-54	Патрубок	1		
4	5.905-27.011-54-03	Патрубок	1		

1. Порядок расположения вентиляционного и дымового каналов уточнить по месту
2. * Размер А и Б см. п. 4.7 и 4.8 – ПЗ
3. Патрубок поз.4 выбирать по месту в соответствии с площадью патрубка газового прибора, присоединяемого к дымоходу.
4. Разрезы 2-2 и 3-3 см. 5.905-27.01.1-44

Изм.	Кол.уч.	Лист	№ док.	Подп.	Дата
Гл.архит.		Мокрецов			07.01
Пров.		Антонова			07.01
Н.контр.		Орехова			07.01
Утв.		Корж			07.01

5.905-27.01.1-11

Здание со стенами из штучных материалов.
Трехэтажное здание с цокольным (подвальным) этажом. Дымовой и вентиляционный каналы при установке одного газового теплогенератора

Стадия	Лист	Листов
Р		1

СПКБ "Газпроект"

ПРИСТРОЕННЫЙ ДЫМОХОД КИРПИЧНОГО ЗДАНИЯ

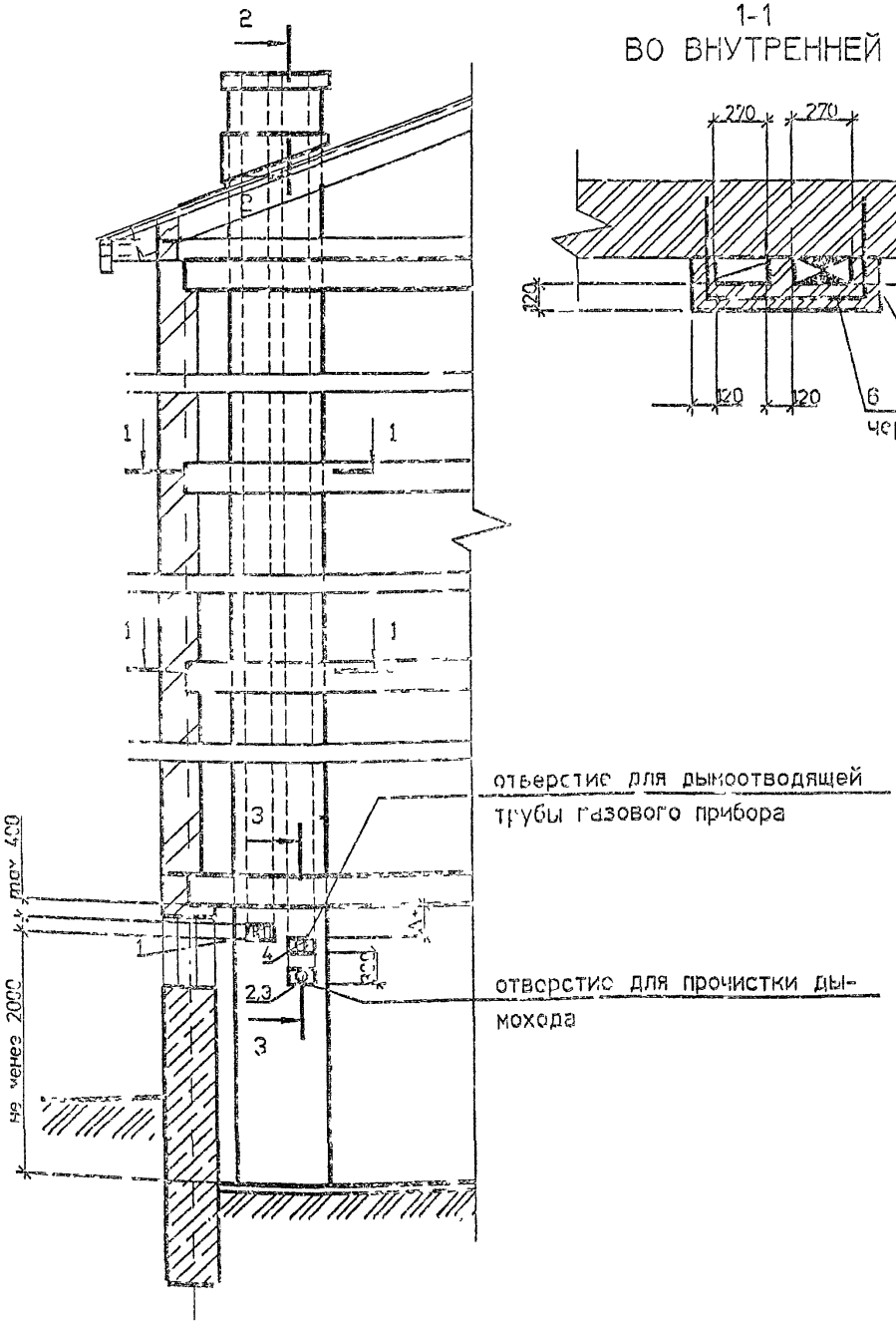

1-1
ВО ВНУТРЕННЕЙ СТЕНЕ

1-1
В НАРУЖНОЙ СТЕНЕ

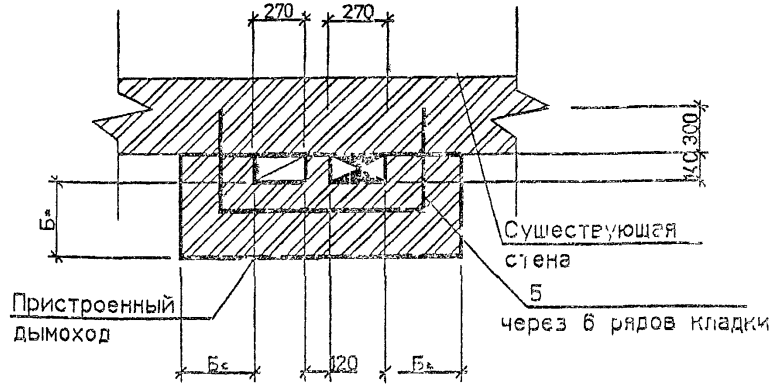

СПЕЦИФИКАЦИЯ ЭЛЕМЕНТОВ КАНАЛОВ

Поз.	Обозначение	Наименование	Кол.	Масса ед., кг	Примечание
1	ГОСТ 13448-82	Решетка вентиляционная			
		РВПЗ-ПСМ-белая	1		
2	5.905-27.01.1-51	Заглушка	1		
3	5.905-27.01.1-54	Патрубок	1		
4	5.905-27.01.1-54-03	Патрубок	1		
5	5.905-27.01.1-58	Стержень анкерный А-1	2		на 1 м по высоте
6	5.905-27.01.1-58-01	Стержень анкерный А-2	2		на 1 м по высоте

1. Порядок расположения вентиляционного и дымового каналов уточнить по месту.
2. * Размер А и Б см. п. 4.7 и 4.8 - ПЗ.
3. Патрубок поз.4 выбирать по месту в соответствии с площадью патрубка газового прибора, присоединяемого к дымоходу.
4. Разрезы 2-2 и 3-3 см. 5.905-27.01.1-44

Изм.	Кол.уч.	Лист	№ док.	Подп.	Дата
Разраб.		Мокрецов			07.01
Провер.		Антонова			07.01
Н.контр.		Орехова			07.01
Утв.		Корж			07.01

5.905-27.01.1-12

Здания со стенами из несгораемых материалов.
Трехэтажное здание с цокольным (подвальным) этажом. Пристенные дымовой и вентиляционный каналы при

Стадия	Лист	Листов
Р		1

СПКБ "Газпроект"

ЫМОХОД ВНУТРИ СТЕН КИРПИЧНОГО ЗДАНИЯ

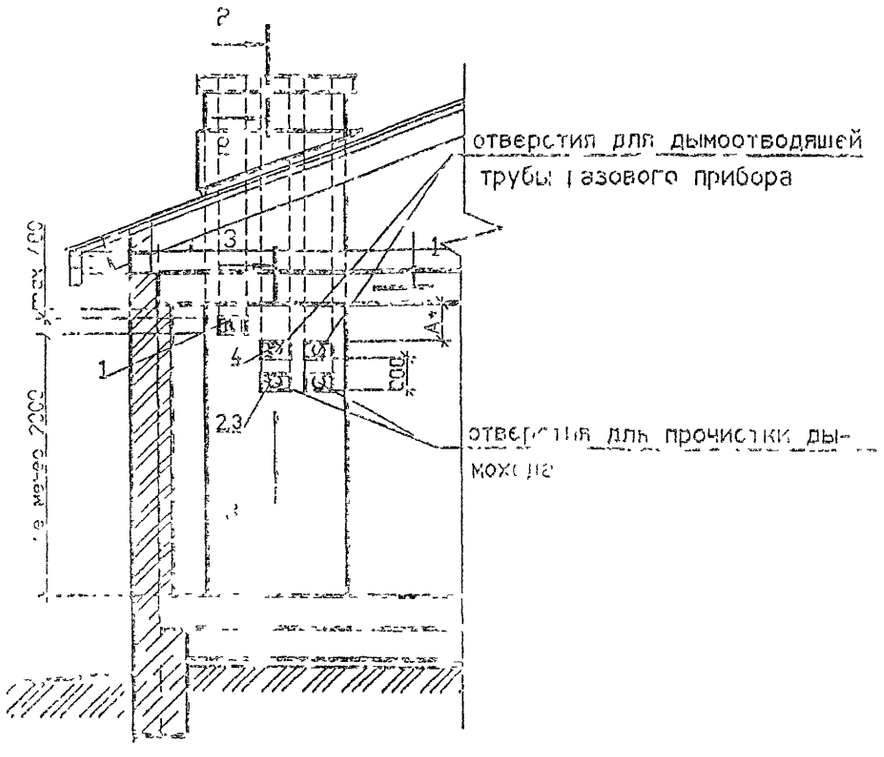

1-1
В НАРУЖНОЙ СТЕНЕ

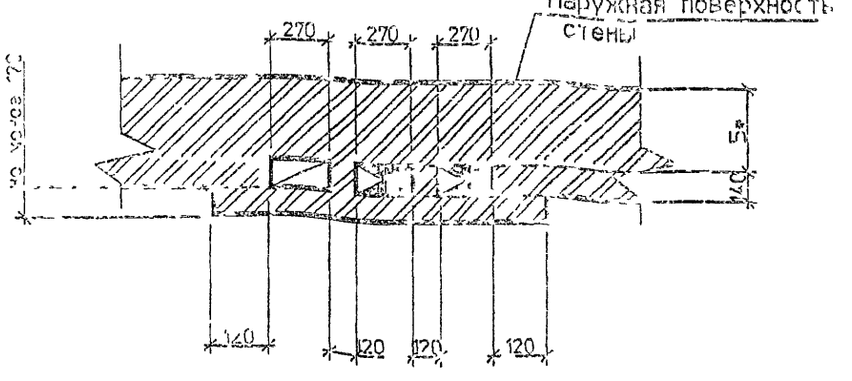

1-1
ВО ВНУТРЕННЕЙ СТЕНЕ

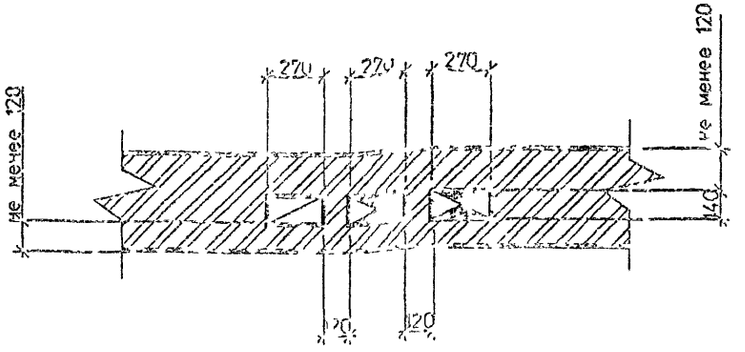

СПЕЦИФИКАЦИЯ ЭЛЕМЕНТОВ КАНАЛОВ

Поз.	Обозначение	Наименование	Кол.	Масса ед. кг	Примечание
1	ГОСТ 12448-82	Решетка вентиляционная РВГП-ПСМ-белая	1		
2	5.905-27.01.1-51	Заглушка	2		
3	5.905-27.01.1-54	Патрубок	2		
4	5.905-27.01.1-54-0[illegible]	Патрубок	2		

1. Порядок расположения вентиляционного и дымового каналов уточнить по месту.
2. Размер А и Б см. п. 4.7 и 4.8 - ПЗ.
3. Патрубок поз.4 выбирать по месту в соответствии с площадью патрубка газового прибора, присоединяемого к дымоходу.
4. Разрезы 2-2 и 3-3 см. 5.905-27.01.1-44

Изм.	Кол.уч.	Лист	№ док.	Подп.	Дата
Разраб.		Мокрецов			07.01
Провер.		Антонова			07.01
Н.контр.		Орехова			07.01
Утв.		Корж			07.01

5.905-27.01.1-13

Здания со стенами из несгораемых материалов
Одноэтажное здание. Дымовые и вентиляционные каналы при установке двухпалов [illegible]

Стадия	Лист	Листов
Р		1

СПКБ "Газпроект"

ПРИСТАВНОЙ ДЫМОХОД КИРПИЧНОГО ЗДАНИЯ

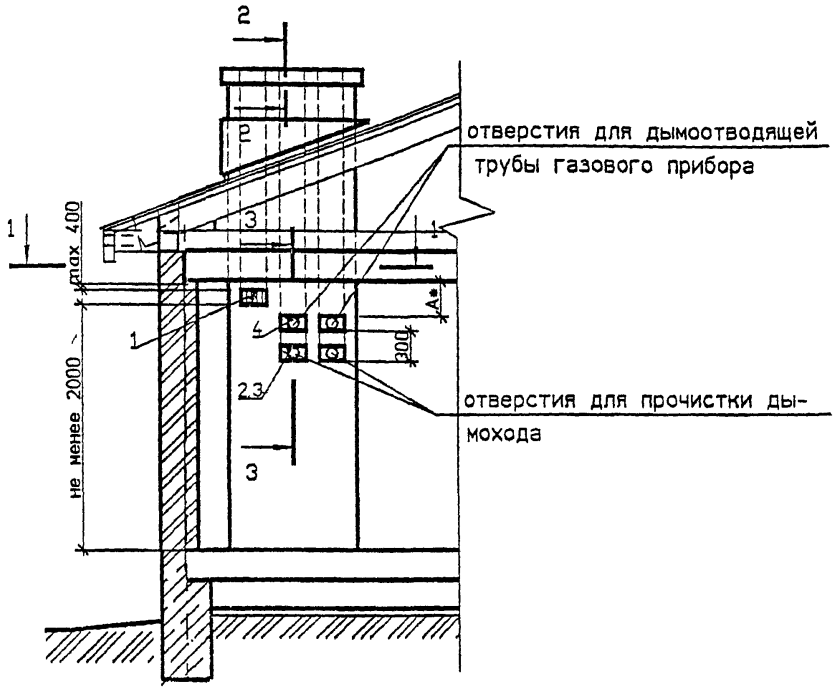

1-1

В НАРУЖНОЙ СТЕНЕ

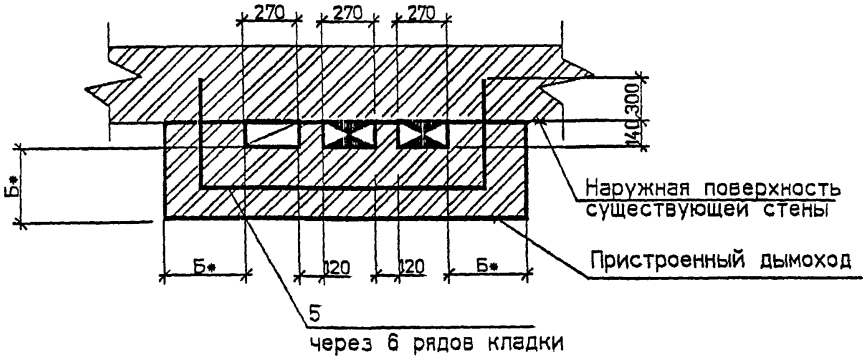

1-1

ВО ВНУТРЕННЕЙ СТЕНЕ

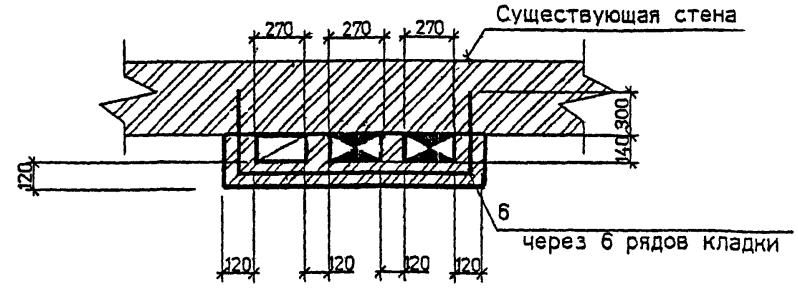

СПЕЦИФИКАЦИЯ ЭЛЕМЕНТОВ КАНАЛОВ

Поз.	Обозначение	Наименование	Кол	Масса ед., кг	Примечание
1	ГОСТ 13448-82	Решетка вентиляционная			
		РВПЗ-ПСМ-белая	1		
2	5.905-27.01.1-51	Заглушка	2		
3	5.905-27.01.1-54	Патрубок	2		
4	5.905-27.01.1-54-03	Патрубок	2		
5	5.905-27.01.1-58-02	Стержень анкерный А-3	2		на 1 м по высоте
6	5.905-27.01.1-58-03	Стержень анкерный А-4	2		на 1 м по высоте

1. Порядок расположения вентиляционного и дымового каналов уточнить по месту.
2. * Размер А и Б см. п. 4.7 и 4.8 - ПЗ.
3. Патрубок поз.4 выбирать по месту в соответствии с площадью патрубка газового прибора, присоединяемого к дымоходу.
4. Разрезы 2-2 и 3-3 см. 5.905-27.01.1-44

Изм.	Кол.уч.	Лист	№ док.	Подп.	Дата
Разраб.		Мокрецов			07.01
Провер.		Антонова			07.01
Н.контр.		Орехова			07.01
Утв.		Корж.			07.01

5.905-27.01.1-14

Здания со стенами из несгораемых материалов
Одноэтажное здание. Приставные дымовые и вентиляционный каналы при установке двух газовых теплогенераторов

Стадия	Лист	Листов
Р		1

СПКБ

ДЫМОХОД ВНУТРИ СТЕНЫ КИРПИЧНОГО ЗДАНИЯ

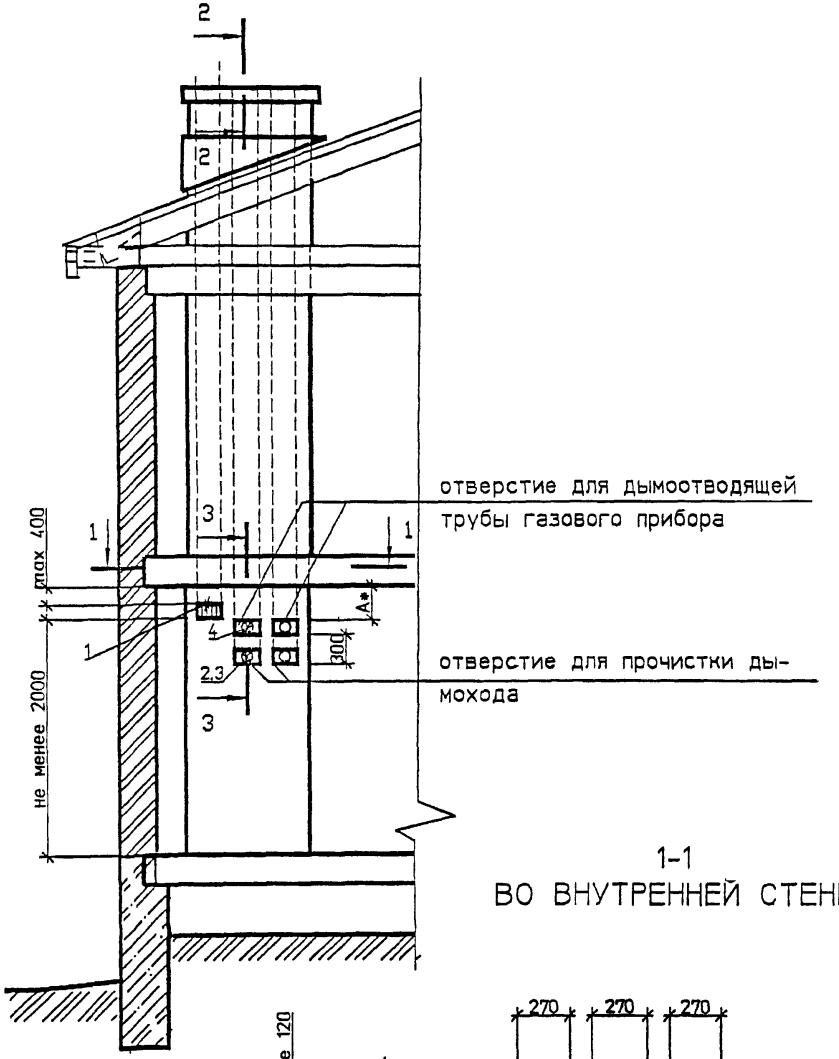

1-1
ВО ВНУТРЕННЕЙ СТЕНЕ

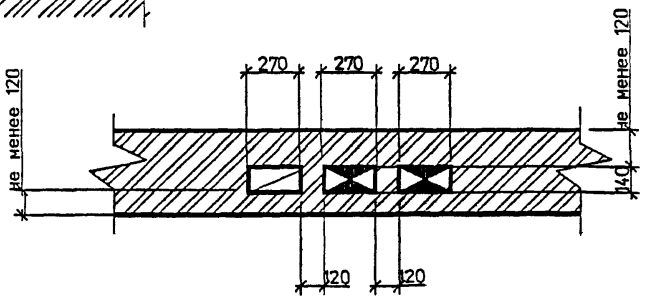

1-1
В НАРУЖНОЙ СТЕНЕ

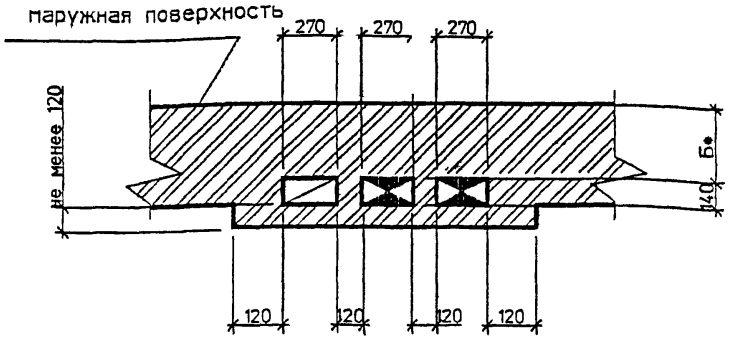

СПЕЦИФИКАЦИЯ ЭЛЕМЕНТОВ КАНАЛОВ

Поз	Обозначение	Наименование	Кол	Масса ед.кг	Примечание
1	ГОСТ 13448-82	Решетка вентиляционная			
		РВПЗ-ПСМ-белая	1		
2	5.905-27.01.1-51	Заглушка	2		
3	5.905-27.01.1-54	Патрубок	2		
4	5.905-27.01.1-54-03	Патрубок	2		

1. Порядок расположения вентиляционного и дымового каналов уточнить по месту.
2. * Размер А и Б см. п. 4.7 и 4.8 - ПЗ.
3. Патрубок поз.4 выбирать по месту в соответствии с площадью патрубка газового прибора, присоединяемого к дымоходу.
4. Разрезы 2-2 и 3-3 см. 5.905-27.01.1-44

Изм.	Кол.уч.	Лист	№ док.	Подп.	Дата
Разраб.		Мокрецов			07.01
Провер.		Антонова			07.01
Н.контр.		Орехова			07.01
Утв.		Корж			07.01

5.905-27.01.1-15

Здания со стенами из несгораемых материалов.
Двухэтажное здание. Дымовые и вентиляционный каналы при установке двух газовых теплогенераторов

Стадия	Лист	Листов
Р		1

СПКБ "Газпроект"

ПРИСТАВНОЙ ДЫМОХОД КИРПИЧНОГО ЗДАНИЯ

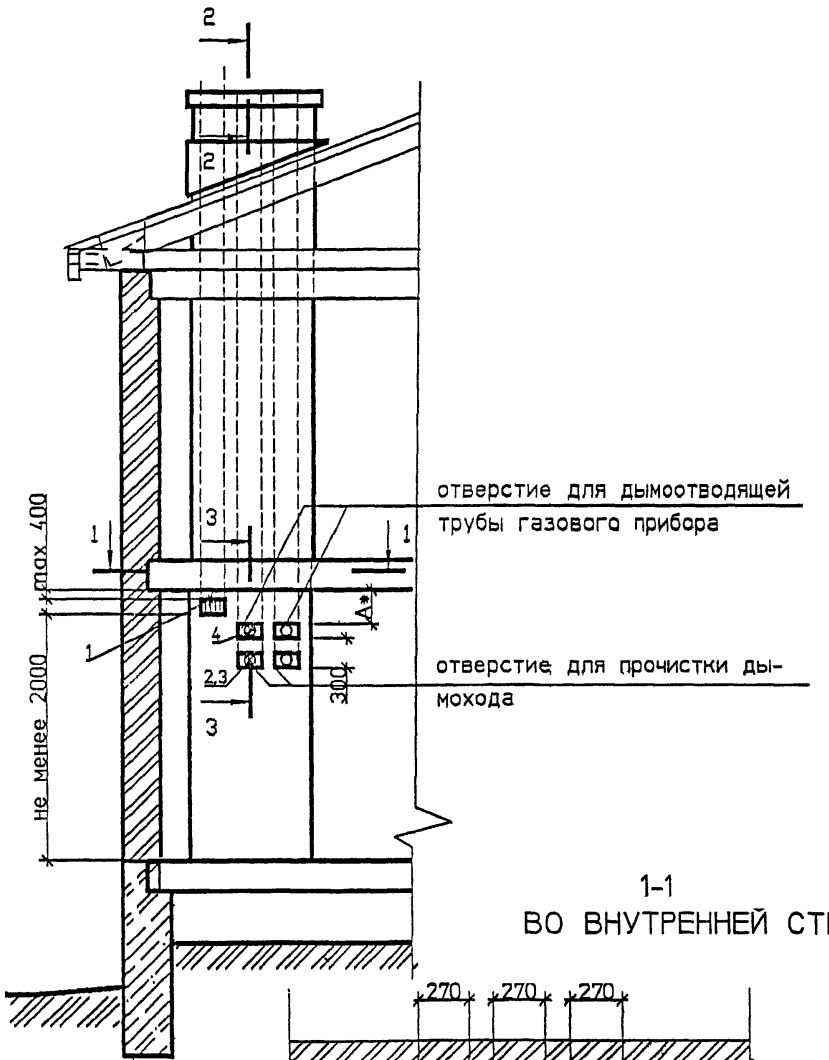

1-1
ВО ВНУТРЕННЕЙ СТЕНЕ

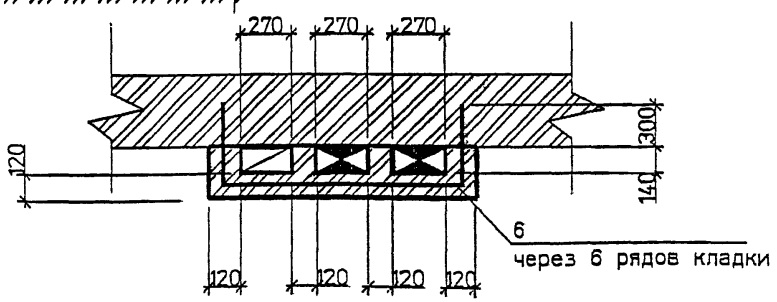

1-1
В НАРУЖНОЙ СТЕНЕ

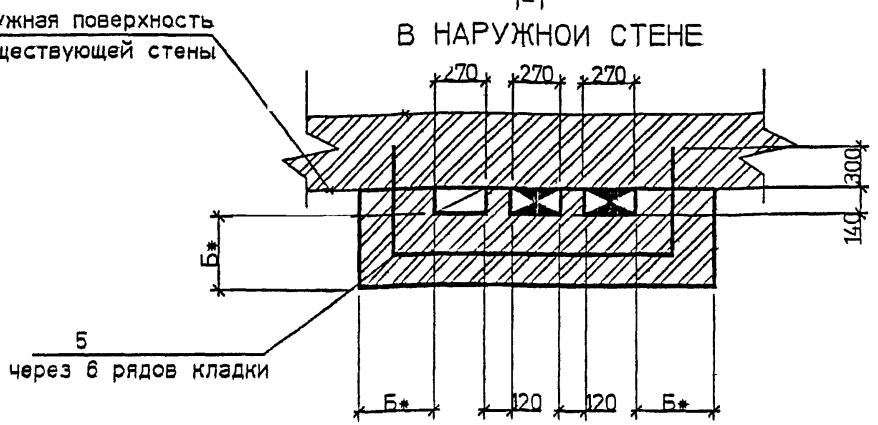

СПЕЦИФИКАЦИЯ ЭЛЕМЕНТОВ КАНАЛОВ

Поз	Обозначение	Наименование	Кол	Масса ед., кг	Примечание
1	ГОСТ 13448-82	Решетка вентиляционная			
		РВПЗ-ПСМ-белая	1		
2	5.905-27.01.1-51	Заглушка	2		
3	5.905-27.01.1-54	Патрубок	2		
4	5.905-27.01.1-54-03	Патрубок	2		
5	5.905-27.01.1-58-02	Стержень анкерный А-3	2		на 1 м по высоте
6	5.905-27.01.1-58-03	Стержень анкерный А-4	2		на 1 м по высоте

1. Порядок расположения вентиляционного и дымового каналов уточнить по месту.
2. * Размер А и Б см. п. 4.7 и 4.8 - ПЗ.
3. Патрубок поз.4 выбирать по месту в соответствии с площадью патрубка газового прибора, присоединяемого к дымоходу.
4. Разрезы 2-2 и 3-3 см. 5.905-27.01.1-44

Изм.	Кол.уч.	Лист	№ док.	Подп.	Дата
Разраб.		Мокрецов			07.01
Провер.		Антонова			07.01
Н.контр.		Орехова			07.01
Утв.		Корж			07.01

5.905-27.01.1-16

Здания со стенами из несгораемых материалов. Двухэтажное здание. Приставные дымовые и вентиляционный каналы при установке двух газовых теплогенераторов

Стадия	Лист	Листов
Р		1

СПКБ "Газпроект"

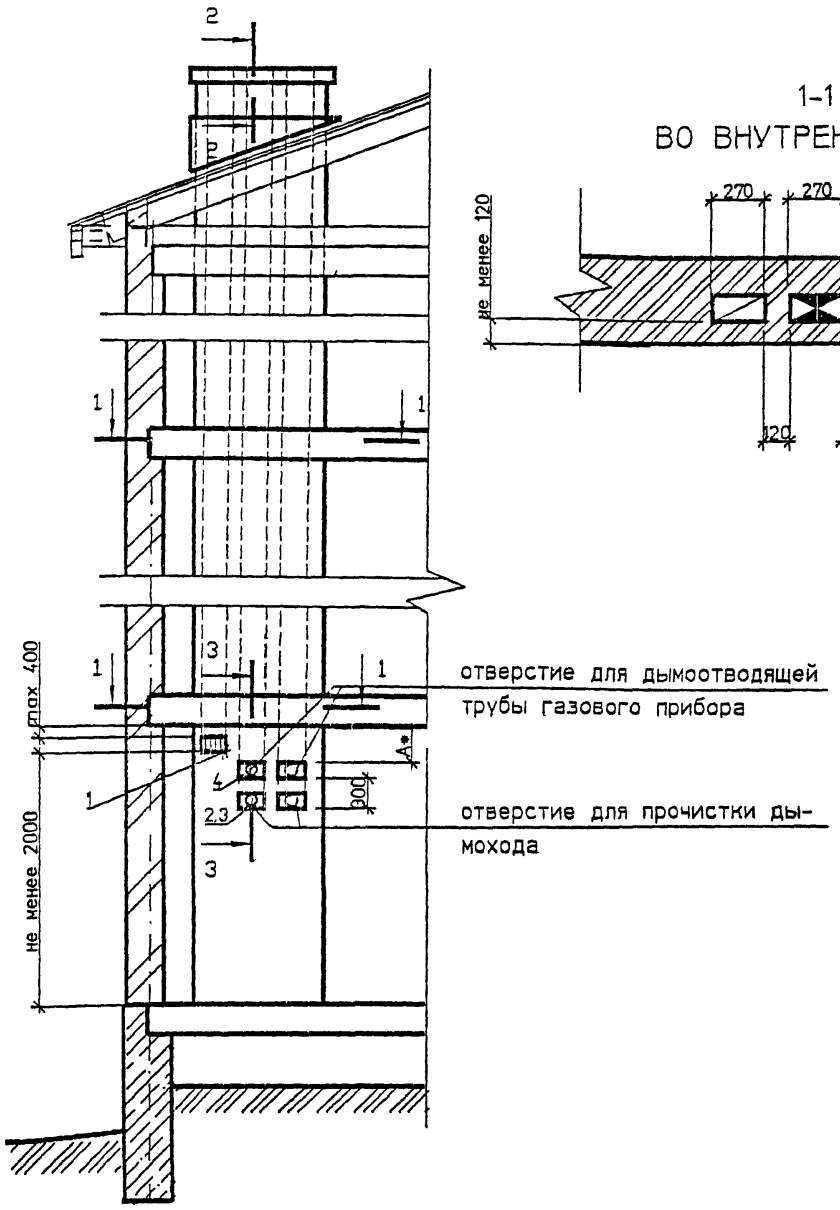

1-1
ВО ВНУТРЕННЕЙ СТЕНЕ

1-1
В НАРУЖНОЙ СТЕНЕ

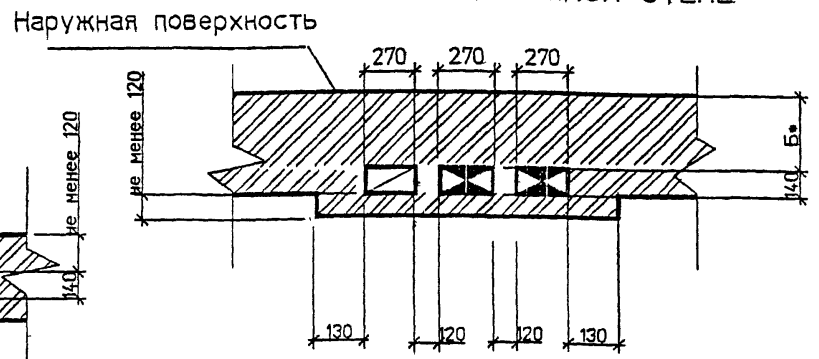

СПЕЦИФИКАЦИЯ ЭЛЕМЕНТОВ КАНАЛОВ

Поз.	Обозначение	Наименование	Кол	Масса ед., кг	Примечание
1	ГОСТ 13448-82	Решетка вентиляционная			
		РВПЗ-ПСМ-белая	1		
2	5.905-27.01.1-51	Заглушка	2		
3	5.905-27.01.1-54	Патрубок	2		
4	5.905-27.01.1-54-03	Патрубок	2		

1. Порядок расположения вентиляционного и дымового каналов уточнить по месту.
2. * Размер А и Б см. п. 4.7 и 4.8 - ПЗ.
3. Патрубок поз.4 выбирать по месту в соответствии с площадью патрубка газового прибора, присоединяемого к дымоходу.
4. Разрезы 2-2 и 3-3 см. 5.905-27.01.1-44

Изм.	Кол.уч	Лист	№ док	Подп.	Дата
Разраб.		Мокрецов			07.01
Провер.		Антонова			07.01
Н.контр.		Орехова			07.01
Утв.		Корж			07.01

5.905-27.01.1-17

Здания со стенами из несгораемых материалов.
Трехэтажное здание. Дымовые и вентиляционные каналы при установке двух газовых теплогенераторов

Стадия	Лист	Листов
Р		1

СПКБ "Газпроект"

ПРИСТАВНОЙ ДЫМОХОД КИРПИЧНОГО ЗДАНИЯ

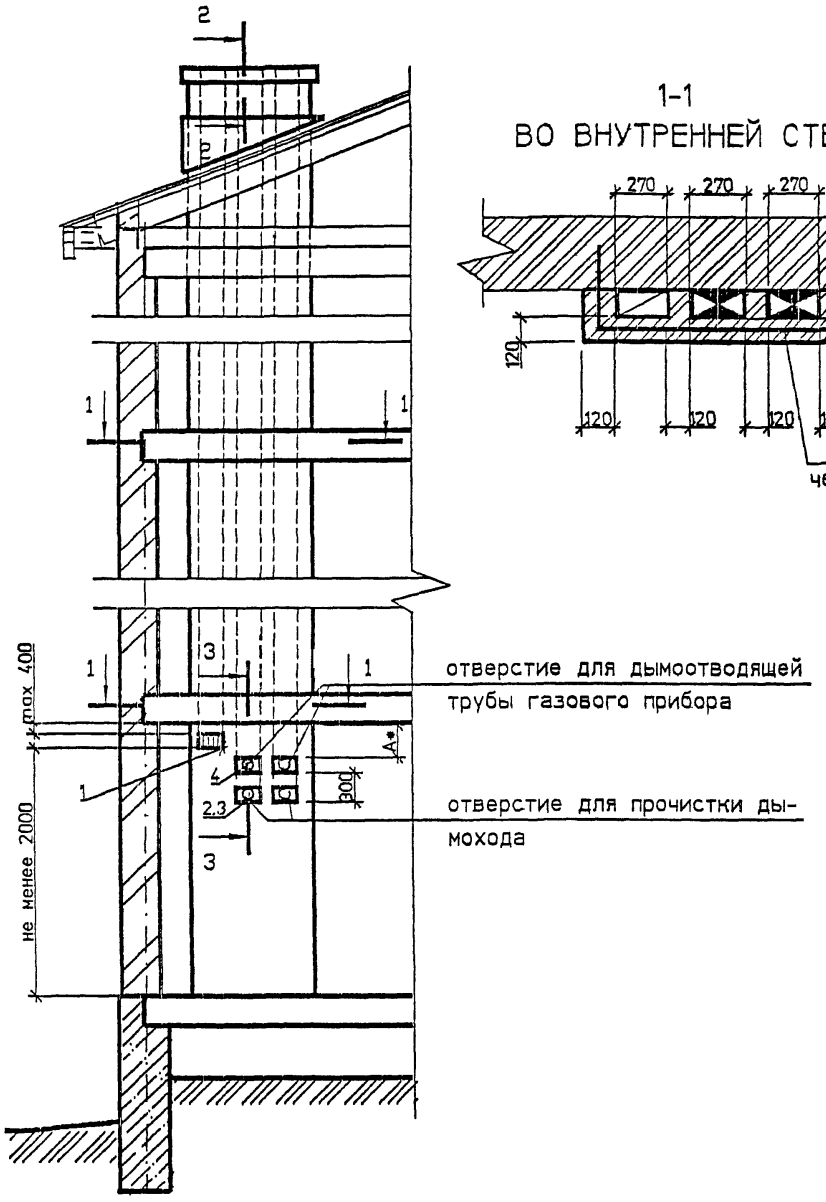

1-1
ВО ВНУТРЕННЕЙ СТЕНЕ

1-1
В НАРУЖНОЙ СТЕНЕ

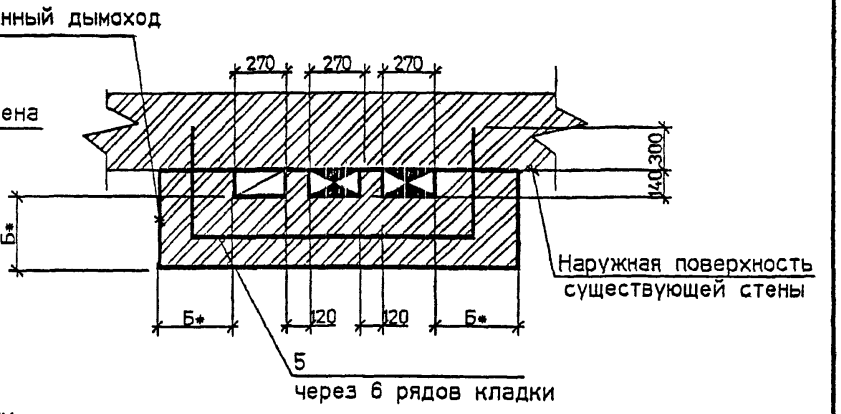

СПЕЦИФИКАЦИЯ ЭЛЕМЕНТОВ КАНАЛОВ

Поз	Обозначение	Наименование	Кол	Масса ед., кг	Примечание
1	ГОСТ 13448-82	Решетка вентиляционная			
		РВПЗ-ПСМ-белая	1		
2	5.905-27.01.1-51	Заглушка	2		
3	5.905-27.01.1-54	Патрубок	2		
4	5.905-27.01.1-54-03	Патрубок	2		
5	5.905-27.01.1-58-02	Стержень анкерный А-3	2		на 1 м по высоте
6	5.905-27.01.1-58-03	Стержень анкерный А-4	2		на 1 м по высоте

1. Порядок расположения вентиляционного и дымового каналов уточнить по месту.
2. * Размер А и Б см. п. 4.7 и 4.8 - ПЗ.
3. Патрубок поз.4 выбирать по месту в соответствии с площадью патрубка газового прибора, присоединяемого к дымоходу.
4. Разрезы 2-2 и 3-3 см. 5.905-27.01.1-44

Изм.	Кол.уч	Лист	№ док	Подп.	Дата
Разраб.		Мокрецов			07.01
Провер.		Антонова			07.01
Н.контр.		Орехова			07.01
Утв.		Корж			07.01

5.905-27.01.1-18

Здания со стенами из несгораемых материалов. Трехэтажное здание. Приставные дымовые и вентиляционный каналы при установке двух газовых теплогенераторов

Стадия	Лист	Листов
Р		1

СПКБ "Газпроект"

ымоход внутри стены кирпичного здания

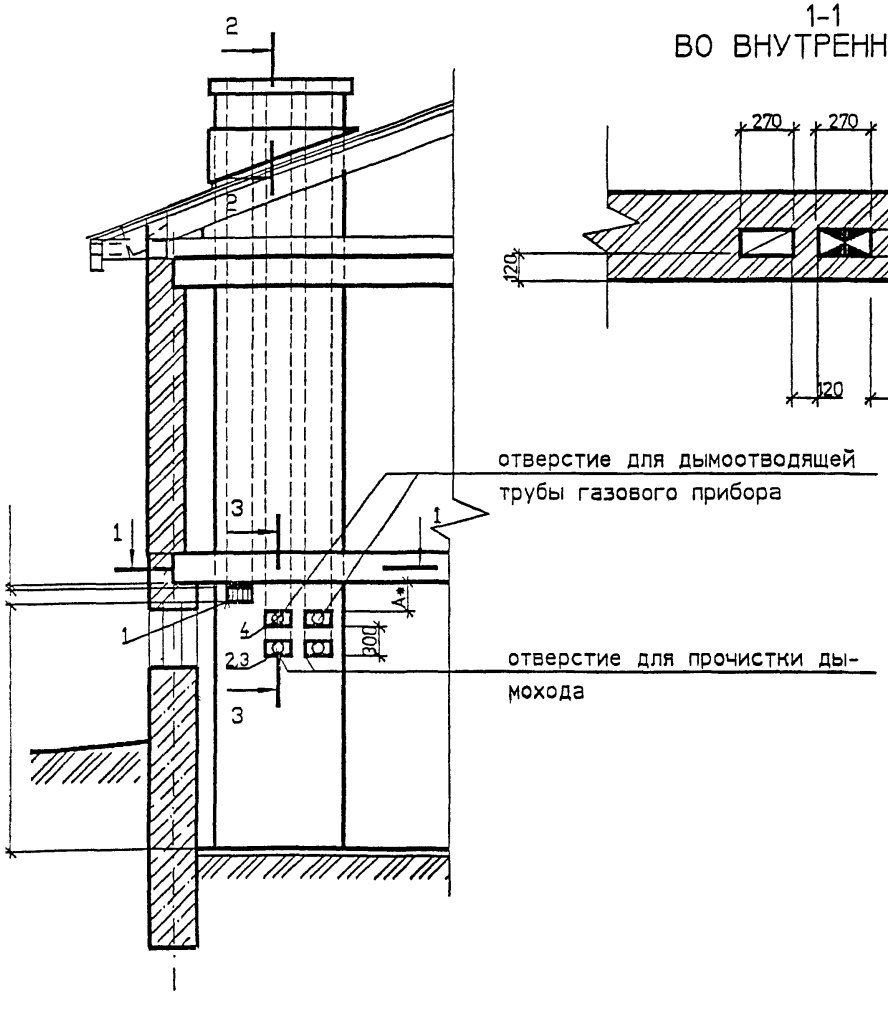

1-1
ВО ВНУТРЕННЕЙ СТЕНЕ

1-1
В НАРУЖНОЙ СТЕНЕ

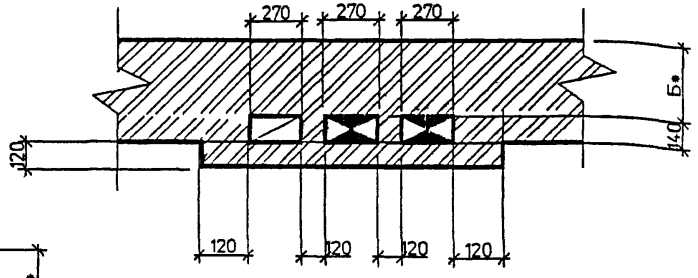

СПЕЦИФИКАЦИЯ ЭЛЕМЕНТОВ КАНАЛОВ

Поз.	Обозначение	Наименование	Кол	Масса ед., кг	Примечание
1	ГОСТ 13448-82	Решетка вентиляционная			
		РВПЗ-ПСМ-белая	1		
2	5.905-27.01.1-51	Заглушка	2		
3	5.905-27.01.1-54	Патрубок	2		
4	5.905-27.01.1-54-03	Патрубок	2		

1. Порядок расположения вентиляционного и дымового каналов уточнить по месту.
2. * Размер А и Б см. п. 4.7 и 4.8 - ПЗ.
3. Патрубок поз.4 выбирать по месту в соответствии с площадью патрубка газового прибора, присоединяемого к дымоходу.
4. Разрезы 2-2 и 3-3 см. 5.905-27.01.1-44

Изм.	Кол.уч	Лист	№ док	Подп.	Дата
Разраб.		Мокрецов			07.01
Провер.		Антонова			07.01
Н.контр.		Орехова			07.01
Утв.		Корж			07.01

5.905-27.01.1-19

Здания со стенами из несгораемых материалов.
Одноэтажное здание с цокольным (подвальным) этажом. Дымовые и вентиляционный каналы при установке двух газовых теплогенераторов

Стадия	Лист	Листов
Р		1

СПКБ "Газпроект"

ПРИСТАВНОЙ ДЫМОХОД КИРПИЧНОГО ЗДАНИЯ

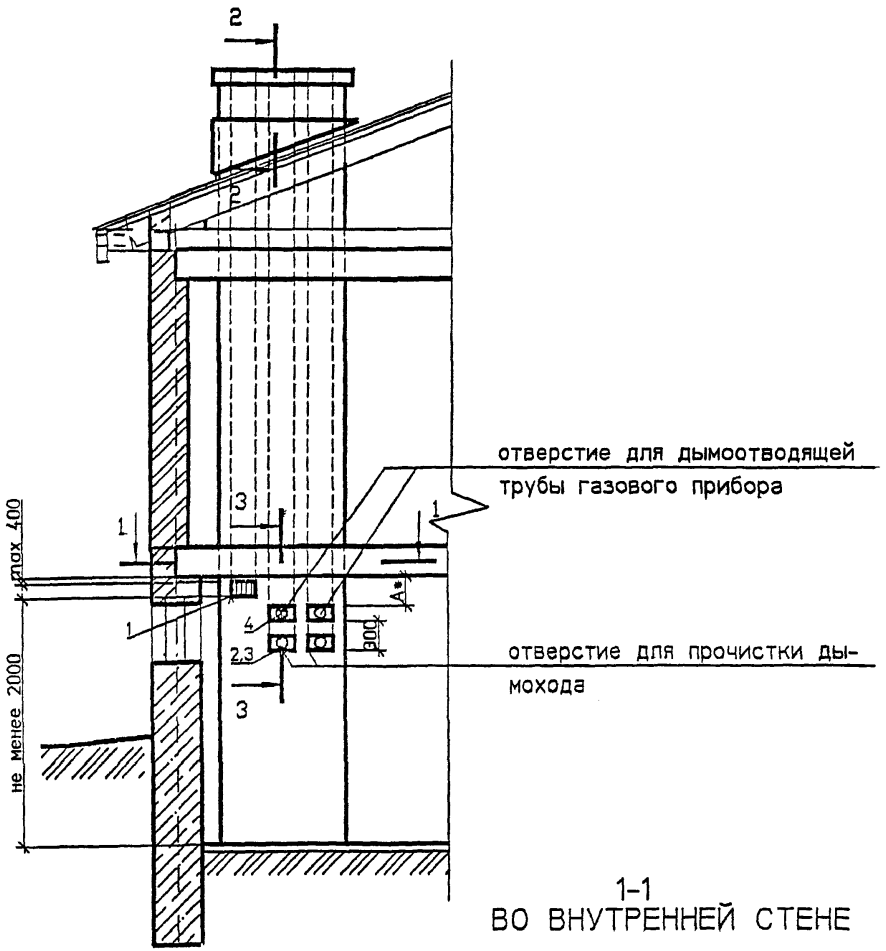

1-1
ВО ВНУТРЕННЕЙ СТЕНЕ

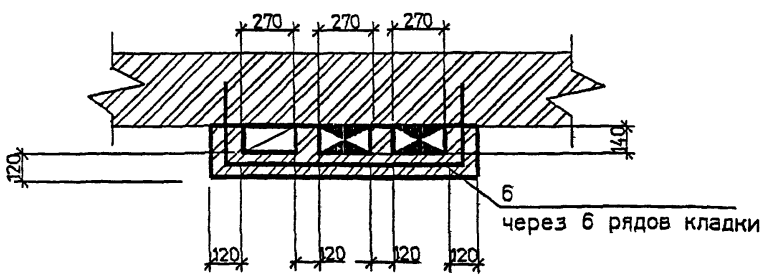

1-1
В НАРУЖНОЙ СТЕНЕ

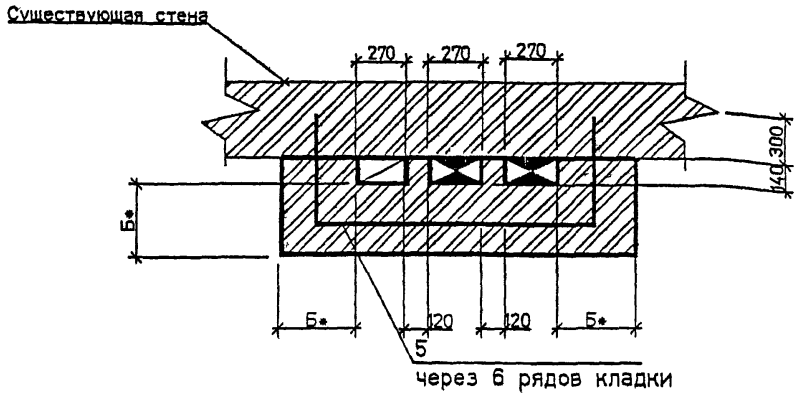

СПЕЦИФИКАЦИЯ ЭЛЕМЕНТОВ КАНАЛОВ

Поз.	Обозначение	Наименование	Кол	Масса ед., кг	Примечание
1	ГОСТ 13448-82	Решетка вентиляционная			
		РВПЗ-ПСМ-белая	1		
2	5.905-27.01.1-51	Заглушка	2		
3	5.905-27.01.1-54	Патрубок	2		
4	5.905-27.01.1-54-03	Патрубок	2		
5	5.905-27.01.1-58-02	Стержень анкерный А-3	2		на 1 м по высоте
6	5.905-27.01.1-58-03	Стержень анкерный А-4	2		на 1 м по высоте

1. Порядок расположения вентиляционного и дымового каналов уточнить по месту.
2. * Размер А и Б см. п. 4.7 и 4.8 - ПЗ.
3. Патрубок поз.4 выбирать по месту в соответствии с площадью патрубка газового прибора, присоединяемого к дымоходу.
4. Разрезы 2-2 и 3-3 см. 5.905-27.01.1-44

Изм.	Кол.уч	Лист	№ док	Подп.	Дата
Разраб.		Мокрецов			07.01
Провер.		Антонова			07.01
Н.контр.		Орехова			07.01
Утв.		Корж			07.01

5.905-27.01.1-20

Здания со стенами из несгораемых материалов.
Одноэтажное здание с цокольным (подвальным) этажом. Приставные дымовые и вентиляционный каналы при установке двух газовых теплогенераторов

Стадия	Лист	Листов
Р		1

СПКБ "Газпроект"

ДЫМОХОД ВНУТРИ СТЕНЫ КИРПИЧНОГО ЗДАНИЯ

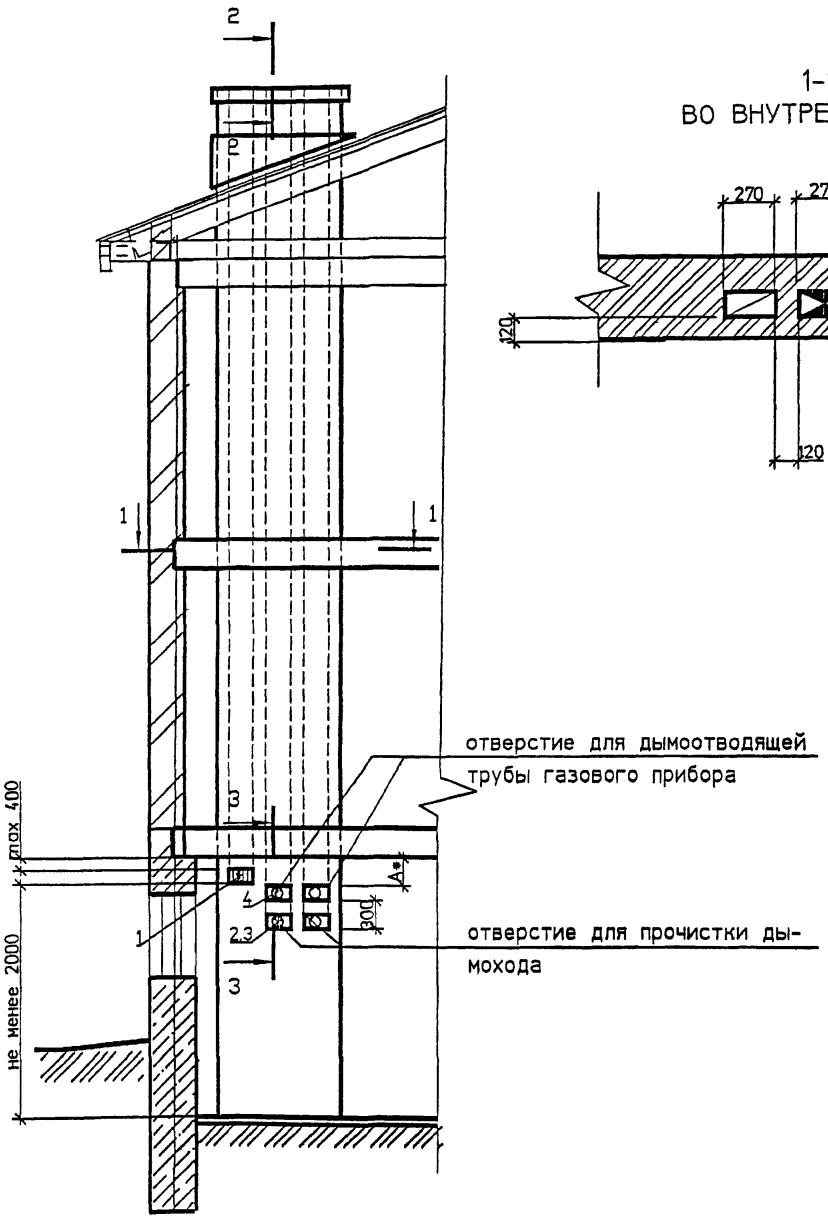

1-1
ВО ВНУТРЕННЕЙ СТЕНЕ

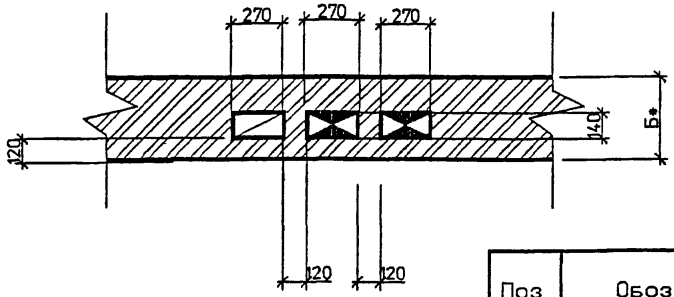

1-1
В НАРУЖНОЙ СТЕНЕ

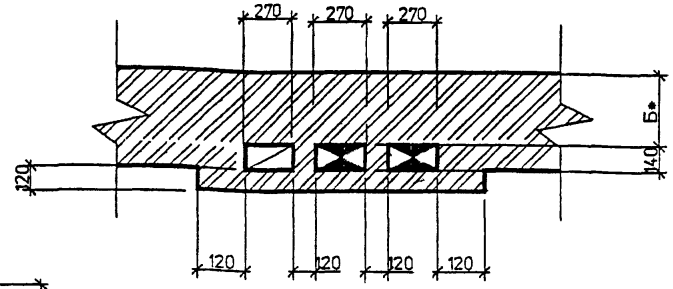

СПЕЦИФИКАЦИЯ ЭЛЕМЕНТОВ КАНАЛОВ

Поз	Обозначение	Наименование	Кол	Масса ед., кг	Примечание
1	ГОСТ 13448-82	Решетка вентиляционная			
		РВПЗ-ПСМ-белая	1		
2	5.905-27.01.1-51	Заглушка	2		
3	5.905-27.01.1-54	Патрубок	2		
4	5.905-27.01.1-54-03	Патрубок	2		

1. Порядок расположения вентиляционного и дымового каналов уточнить по месту.
2. * Размер А и Б см. п. 4.7 и 4.8 - ПЗ.
3. Патрубок поз.4 выбирать по месту в соответствии с площадью патрубка газового прибора, присоединяемого к дымоходу.
4. Разрезы 2-2 и 3-3 см. 5.905-27.01.1-44

Изм.	Кол.уч.	Лист	№ док.	Подп.	Дата
Разраб.		Мокрецов			07.01
Провер.		Антонова			07.01
Н.контр.		Орехова			07.01
Утв		Корж			07.01

5.905-27.01.1-21

Здания со стенами из несгораемых материалов.
Двухэтажное здание с цокольным (подвальным) этажом. Дымовые и вентиляционный каналы при установке двух газовых теплогенераторов

Стадия	Лист	Листов
Р		1

СПКБ "Газпроект"

ПРИСТАВНОЙ ДЫМОХОД КИРПИЧНОГО ЗДАНИЯ

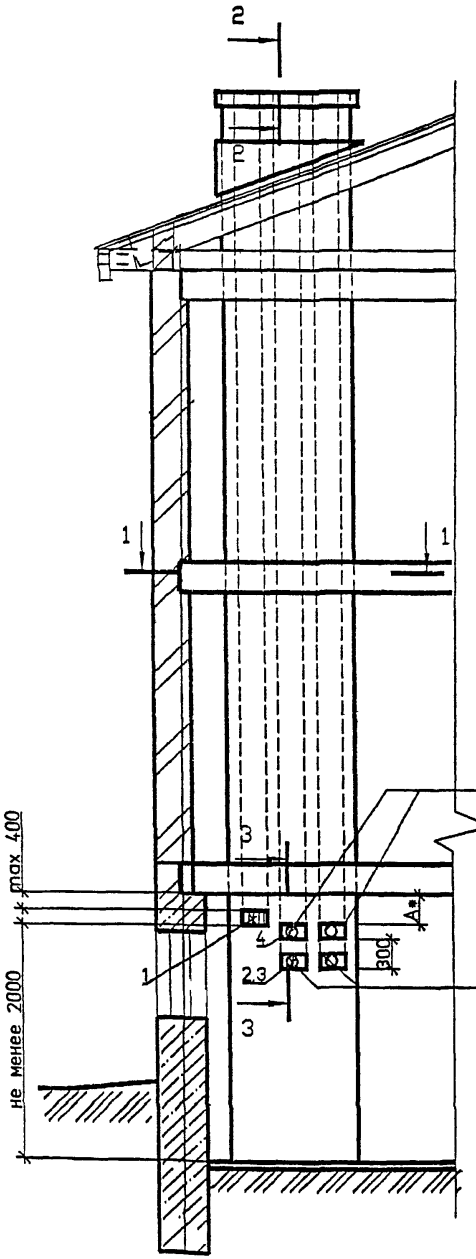

1-1
ВО ВНУТРЕННЕЙ СТЕНЕ

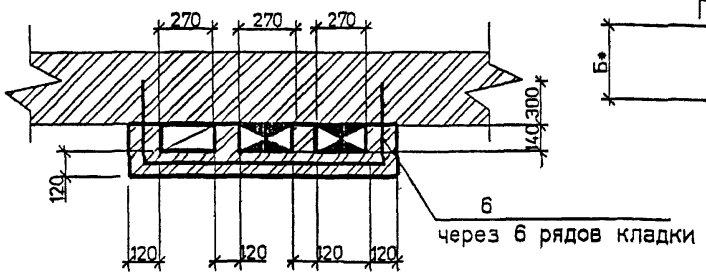

1-1
В НАРУЖНОЙ СТЕНЕ

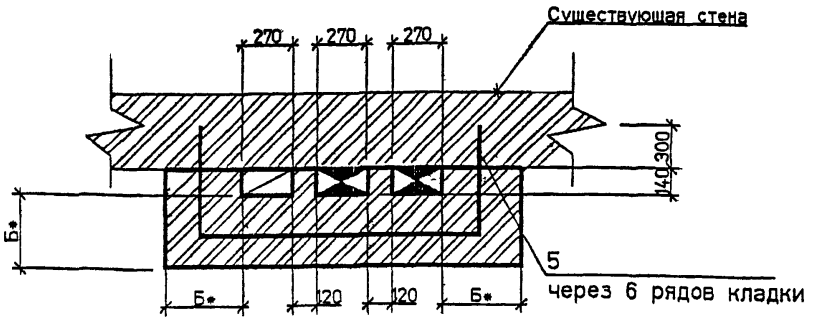

СПЕЦИФИКАЦИЯ ЭЛЕМЕНТОВ КАНАЛОВ

Поз	Обозначение	Наименование	Кол	Масса ед., кг	Приме-чание
1	ГОСТ 13448-82	Решетка вентиляционная			
		РВПЗ-ПСМ-белая	1		
2	5.905-27.01.1-51	Заглушка	2		
3	5.905-27.01.01-54	Патрубок	2		
4	5.905-27.01.1-54-03	Патрубок	2		
5	5.905-27.01.1-58-02	Стержень анкерный А-3	2		На 1 м по высоте
6	5.905-27.01.1-58-03	Стержень анкерный А-4	2		На 1 м по высоте

1. Порядок расположения вентиляционного и дымового каналов уточнить по месту.
2. * Размер А и Б см. п. 4.7 и 4.8 - ПЗ.
3. Патрубок поз.4 выбирать по месту в соответствии с площадью патрубка газового прибора, присоединяемого к дымоходу.
4. Разрезы 2-2 и 3-3 см. 5.905-27.01.1-44

Изм.	Кол.уч	Лист	№ док	Подп.	Дата
Разраб.		Мокрецов			07.01
Провер.		Антонова			07.01
Н.контр.		Орехова			07.01
Утв.		Корж			07.01

5.905-27.01.1-22

Здания со стенами из несгораемых материалов.
Двухэтажное здание с цокольным (подвальным) этажом. Приставные дымовые и вентиляционный каналы при установке двух газовых теплогенераторов

Стадия	Лист	Листов
Р		1

СПКБ "Газпроект"

ДЫМОХОД ВНУТРИ СТЕН КИРПИЧНОГО ЗДАНИЯ

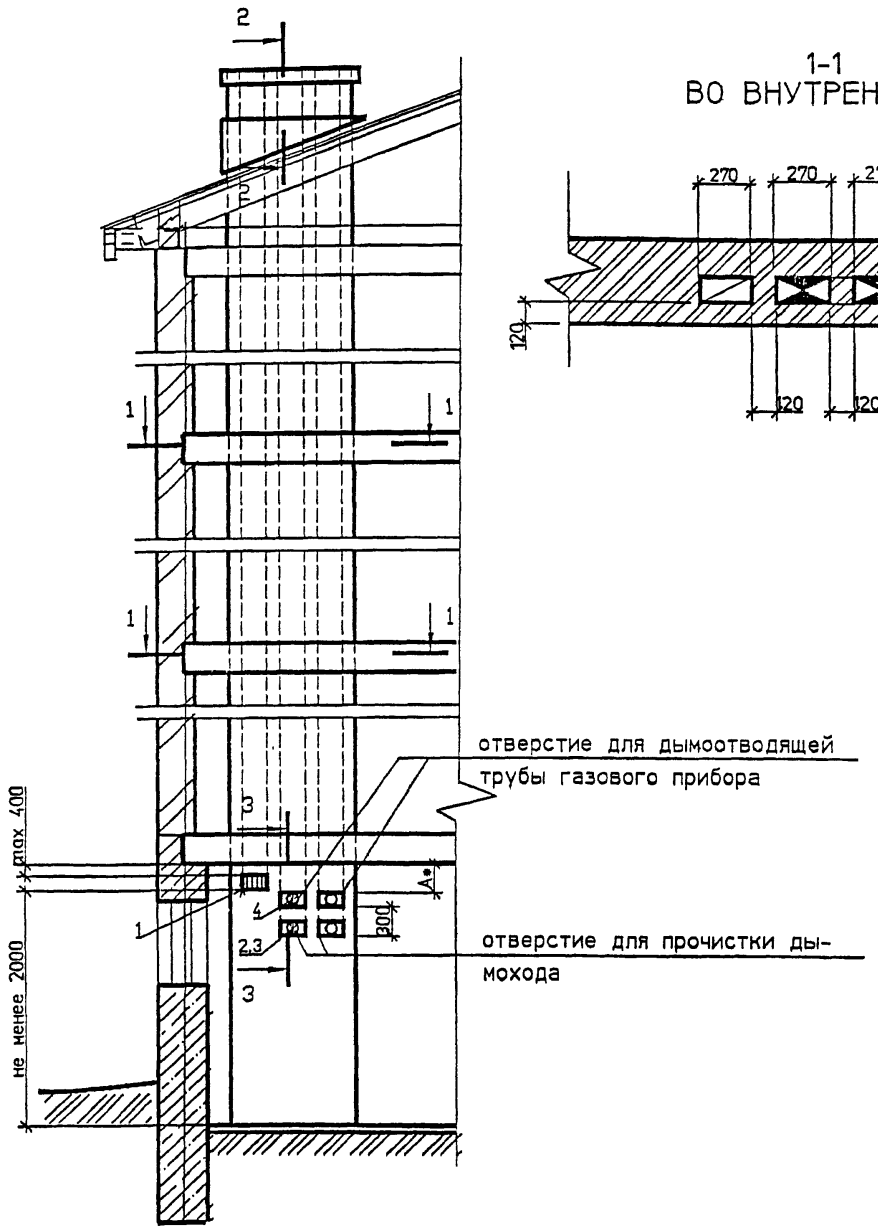

1-1
ВО ВНУТРЕННЕЙ СТЕНЕ

1-1
В НАРУЖНОЙ СТЕНЕ

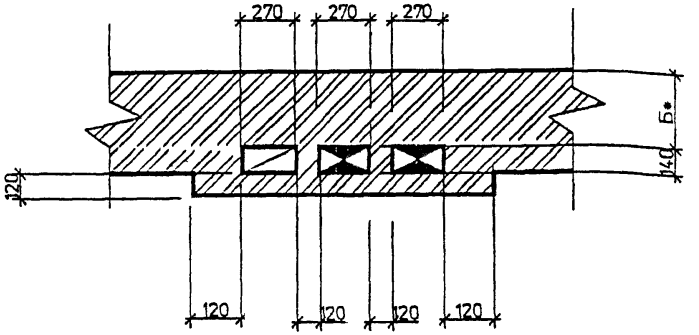

СПЕЦИФИКАЦИЯ ЭЛЕМЕНТОВ КАНАЛОВ

Поз.	Обозначение	Наименование	Кол	Масса ед., кг	Примечание
1	ГОСТ 13448-82	Решетка вентиляционная			
		РВПЗ-ПСМ-белая	1		
2	5.905-27.01.1-51	Заглушка	2		
3	5.905-27.01.1-54	Патрубок	2		
4	5.905-27.01.1-54-03	Патрубок	2		

1. Порядок расположения вентиляционного и дымового каналов уточнить по месту.
2. * Размер А и Б см. п. 4.7 и 4.8 - ПЗ.
3. Патрубок поз.4 выбирать по месту в соответствии с площадью патрубка газового прибора, присоединяемого к дымоходу.
4. Разрезы 2-2 и 3-3 см. 5.905-27.01.1-44

Изм.	Кол.уч.	Лист	№ док.	Подп.	Дата
Разраб.		Мокрецов			07.01
Провер.		Антонова			07.01
Н.контр.		Орехова			07.01
Утв.		Корж			07.01

5.905-27.01.1-23

Здания со стенами из несгораемых материалов.
Трехэтажное здание с цокольным (подвальным) этажом. Дымовые и вентиляционный каналы при установке двух газовых теплогенераторов

Стадия	Лист	Листов
Р		1

СПКБ "Газпроект"

ПРИСТАВНОЙ ДЫМОХОД КИРПИЧНОГО ЗДАНИЯ

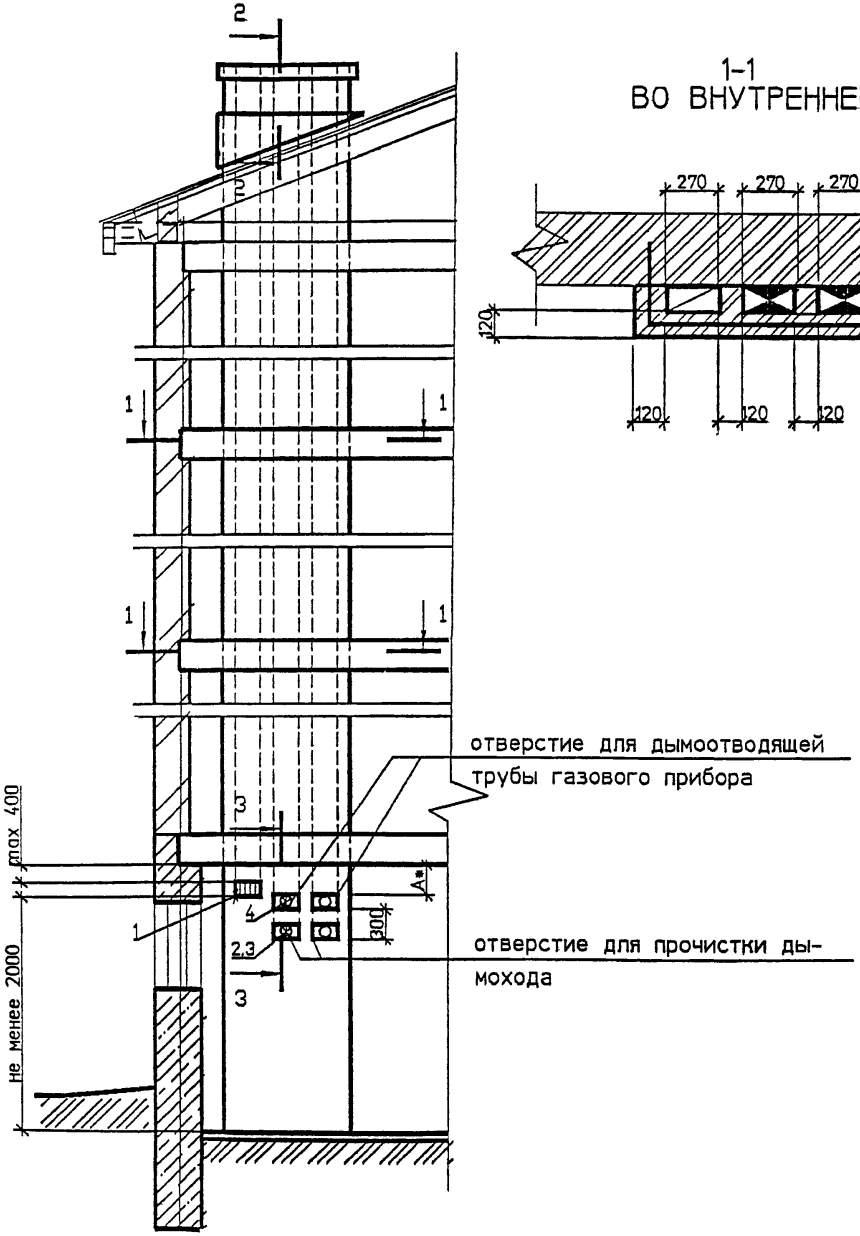

1-1
ВО ВНУТРЕННЕЙ СТЕНЕ

1-1
В НАРУЖНОЙ СТЕНЕ

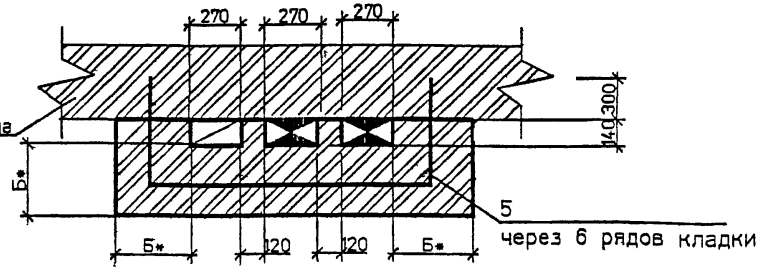

СПЕЦИФИКАЦИЯ ЭЛЕМЕНТОВ КАНАЛОВ

Поз.	Обозначение	Наименование	Кол	Масса ед., кг	Приме-чание
1	ГОСТ 13448-82	Решетка вентиляционная			
		РВПЗ-ПСМ-белая	1		
2	5.905-27.01.1-51	Заглушка	2		
3	5.905-27.01.1-54	Патрубок	2		
4	5.905-27.01.1-54-03	Патрубок	2		
5	5.905-27.01.1-58-02	Стержень анкерный А-3	2		На 1 м по высоте
6	5.905-27.01.1-58-03	Стержень анкерный А-4	2		На 1 м по высоте

1. Порядок расположения вентиляционного и дымового каналов уточнить по месту.
2. * Размер А и Б см. п. 4.7 и 4.8 - ПЗ.
3. Патрубок поз.4 выбирать по месту в соответствии с площадью патрубка газового прибора, присоединяемого к дымоходу.
4. Разрезы 2-2 и 3-3 см. 5.905-27.01.1-44

Изм.	Кол.уч	Лист	№ док	Подп.	Дата
Разраб.		Мокрецов			07.01
Провер.		Антонова			07.01
Н.контр.		Орехова			07.01
Утв		Корж			07.01

5.905-27.01.1-24

Здания со стенами из несгораемых материалов.
Трехэтажное здание с цокольным (подвальным) этажом. Приставные дымовые и вентиляционный каналы при установке двух газовых теплогенераторов

Стадия	Лист	Листов
Р		1

СПКБ "Газпроект"

ДЫМОХОД ВНУТРИ СТЕН КИРПИЧНОГО ЗДАНИЯ

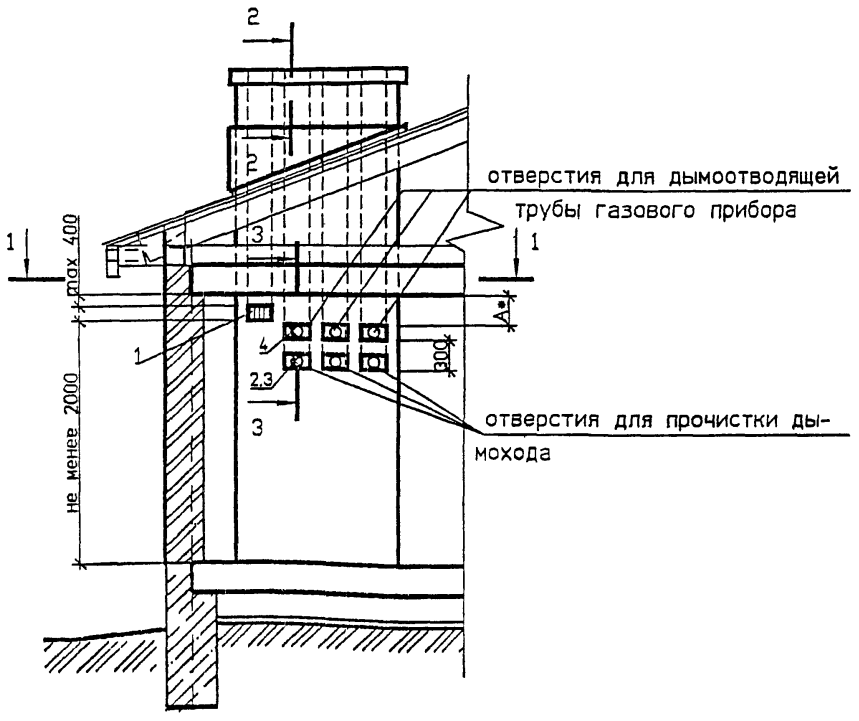

1-1
В НАРУЖНОЙ СТЕНЕ

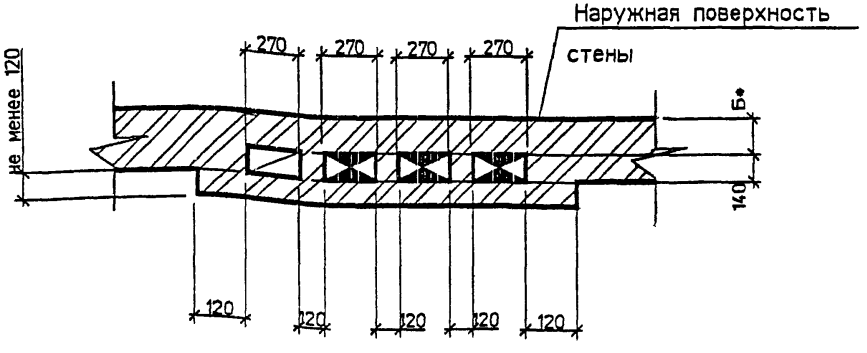

1-1
ВО ВНУТРЕННЕЙ СТЕНЕ

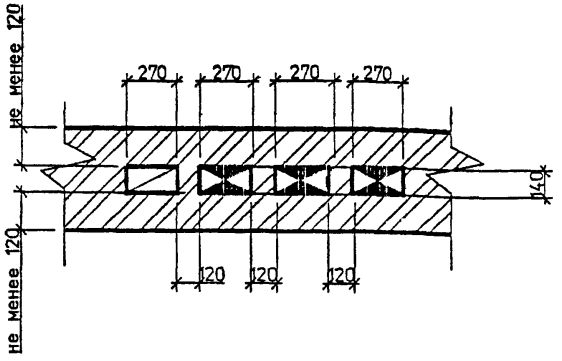

СПЕЦИФИКАЦИЯ ЭЛЕМЕНТОВ КАНАЛОВ

Поз.	Обозначение	Наименование	Кол	Масса ед., кг	Примечание
1	ГОСТ 13448-82	Решетка вентиляционная			
		РВПЗ-ПСМ-белая	1		
2	5.905-27.01.1-51	Заглушка	3		
3	5.905-27.01.1-54	Патрубок	3		
4	5.905-27.01.1-54-03	Патрубок	3		

1. Порядок расположения вентиляционного и дымового каналов уточнить по месту.
2. * Размер А и Б см. п. 4.7 и 4.8 - ПЗ.
3. Патрубок поз.4 выбирать по месту в соответствии с площадью патрубка газового прибора, присоединяемого к дымоходу.
4. Разрезы 2-2 и 3-3 см. 5.905-27.01.1-44

Изм.	Кол.уч	Лист	№ док	Подп.	Дата
Разраб.		Мокрецов			07.01
Провер.		Антонова			07.01
Н.контр.		Орехова			07.01
Утв.		Корж			07.01

5.905-27.01.1-25

Здания со стенами из несгораемых материалов. Одноэтажное здание. Дымовые и вентиляционные каналы при установке трех газовых теплогенераторов

Стадия	Лист	Листов
Р		1

СПКБ "Газпроект"

ПРИСТАВНОЙ ДЫМОХОД КИРПИЧНОГО ЗДАНИЯ

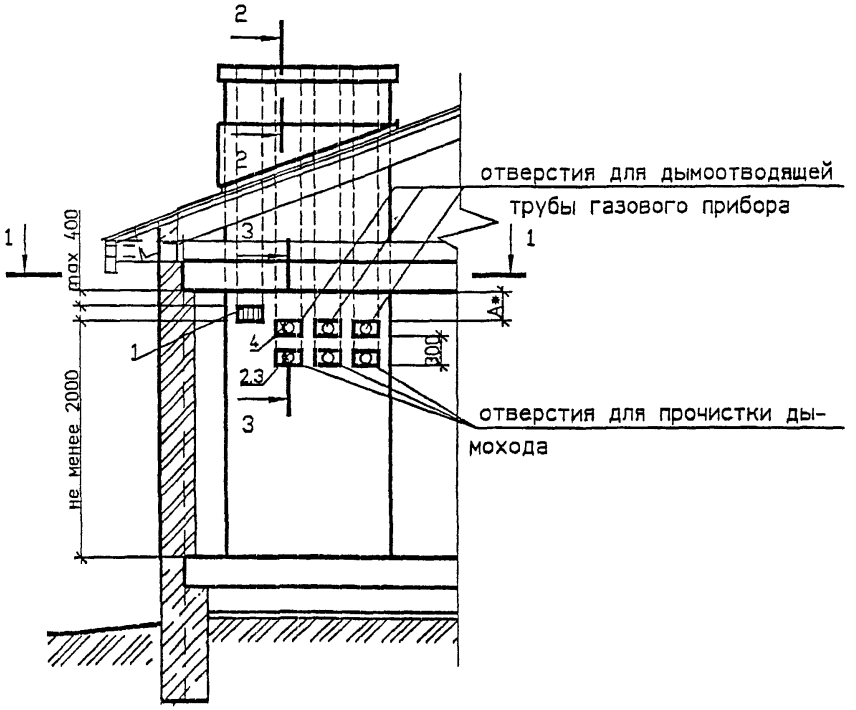

1-1
В НАРУЖНОЙ СТЕНЕ

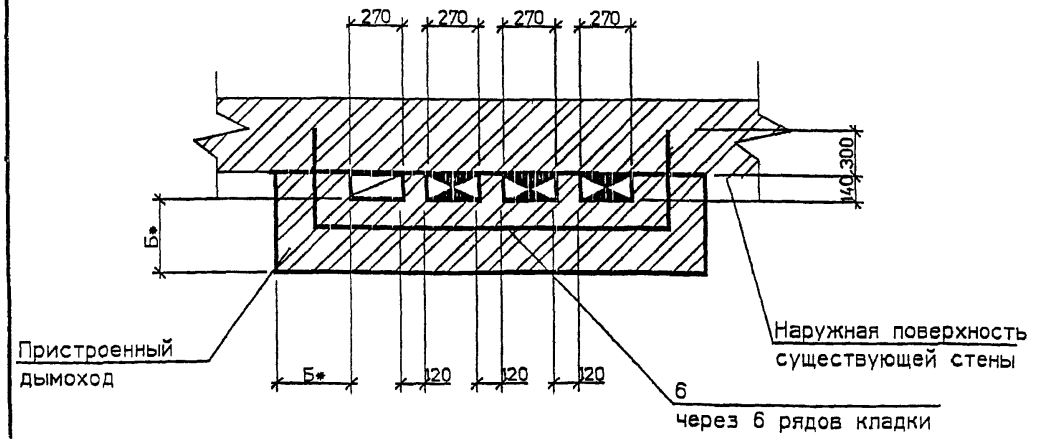

1-1
ВО ВНУТРЕННЕЙ СТЕНЕ

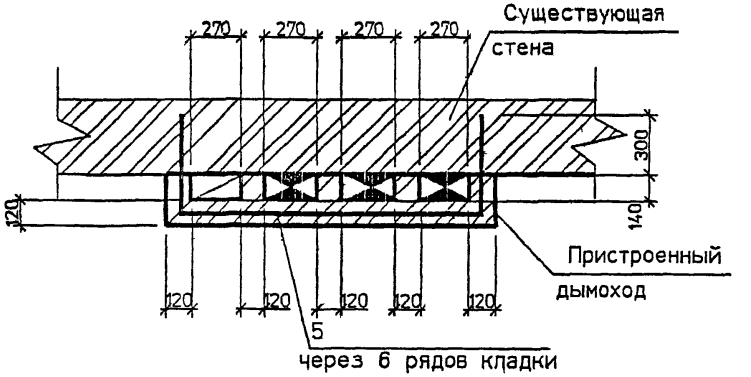

СПЕЦИФИКАЦИЯ ЭЛЕМЕНТОВ КАНАЛОВ

Поз.	Обозначение	Наименование	Кол	Масса ед. кг	Примечание
1	ГОСТ 13448-82	Решетка вентиляционная			
		РВПЗ-ПСМ-белая	1		
2	5.905-27.01.1-51	Заглушка	3		
3	5.905-27.01.1-54	Патрубок	3		
4	5.905-27.01.1-54-03	Патрубок	3		
5	5.905-27.01.1-58-04	Стержень анкерный А-5	2		на 1 м по высоте
6	5.905-27.01.1-58-05	Стержень анкерный А-6	2		на 1 м по высоте

1. Порядок расположения вентиляционного и дымового каналов уточнить по месту.
2. * Размер А и Б см. п. 4.7 и 4.8 - ПЗ.
3. Патрубок поз.4 выбирать по месту в соответствии с площадью патрубка газового прибора, присоединяемого к дымоходу.
4. Разрезы 2-2 и 3-3 см. 5.905-27.01.1-44

Изм	Кол уч	Лист	№ док	Подп.	Дата
Разраб.		Мокрецов			07.01
Провер		Антонова			07.01
Н.контр.		Орехова			07.01
Утв		Корж			07.01

5.905-27.01.1-26

Здания со стенами из несгораемых материалов. Одноэтажное здание. Приставные дымовые и вентиляционный каналы при установке трех газовых теплогенераторов

Стадия	Лист	Листов
Р		1

СПКБ

ДЫМОХОД ВНУТРИ СТЕНЫ КИРПИЧНОГО ЗДАНИЯ

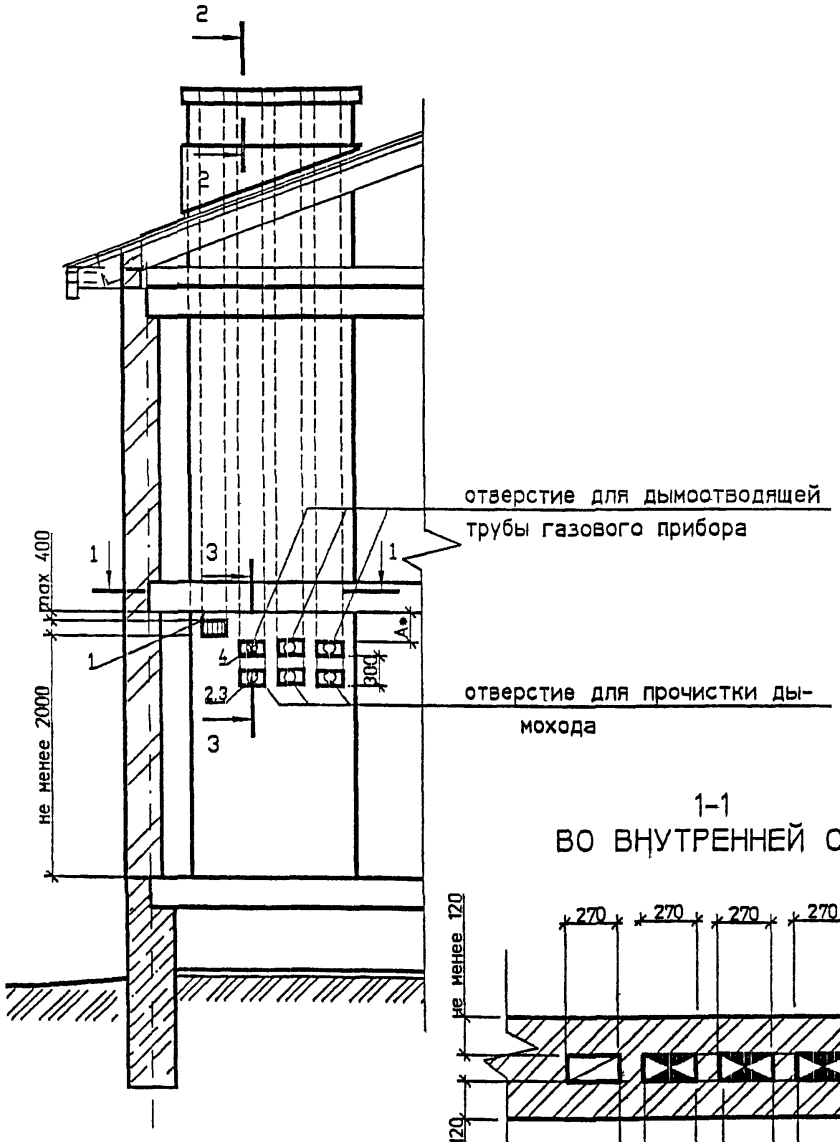

1-1
ВО ВНУТРЕННЕЙ СТЕНЕ

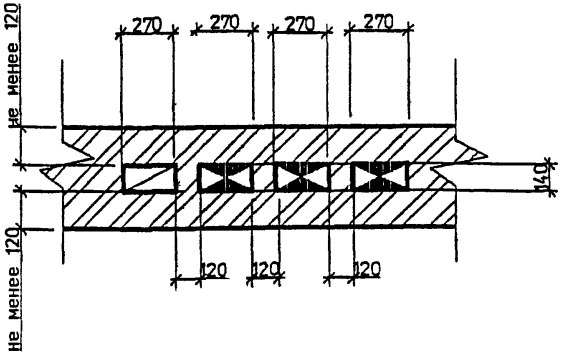

1-1
В НАРУЖНОЙ СТЕНЕ

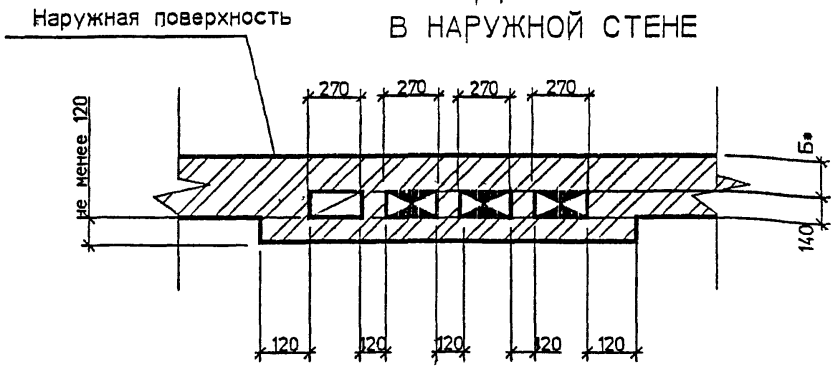

СПЕЦИФИКАЦИЯ ЭЛЕМЕНТОВ КАНАЛОВ

Поз.	Обозначение	Наименование	Кол	Масса ед., кг	Примечание
1	ГОСТ 13448-82	Решетка вентиляционная			
		РВПЗ-ПСМ-белая	1		
2	5.905-27.01.1-51	Заглушка	3		
3	5.905-27.01.1-54	Патрубок	3		
4	5.905-27.01.1-54-03	Патрубок	3		

1. Порядок расположения вентиляционного и дымового каналов уточнить по месту.
2. * Размер А и Б см. п. 4.7 и 4.8 - ПЗ.
3. Патрубок поз.4 выбирать по месту в соответствии с площадью патрубка газового прибора, присоединяемого к дымоходу.
4. Разрезы 2-2 и 3-3 см. 5.905-27.01.1-44

Изм.	Кол.уч	Лист	№ док	Подп.	Дата
Разраб.		Мокрецов			07.01
Провер.		Антонова			07.01
Н.контр.		Орехова			07.01
Утв.		Коржа			07.01

5.905-27.01.1-27

Здания со стенами из несгораемых материалов.
Двухэтажное здание. Дымовые и вентиляционный каналы при установке трех газовых теплогенераторов

Стадия	Лист	Листов
Р		1

СПКБ "Газпроект"

ПРИСТАВНОЙ ДЫМОХОД КИРПИЧНОГО ЗДАНИЯ

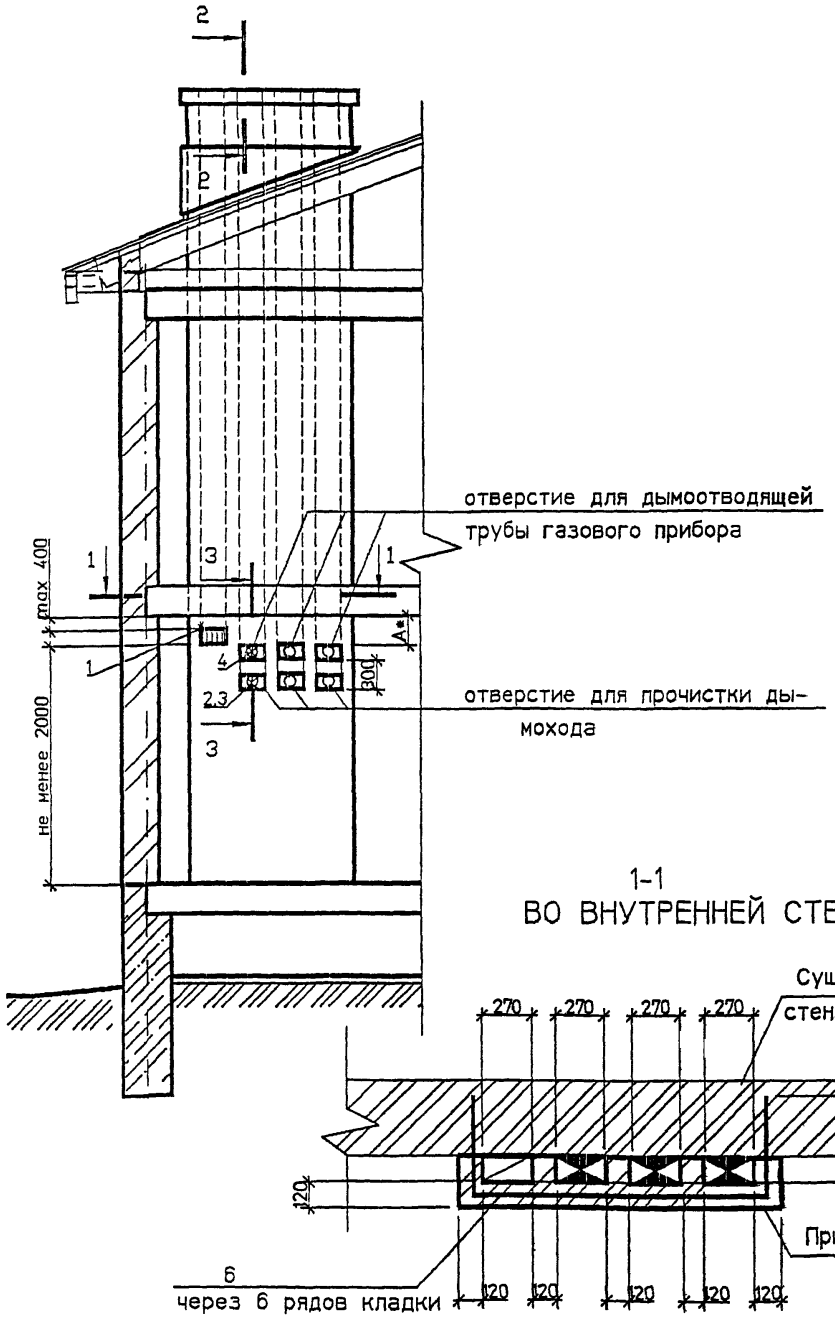

1-1
ВО ВНУТРЕННЕЙ СТЕНЕ

1-1
В НАРУЖНОЙ СТЕНЕ

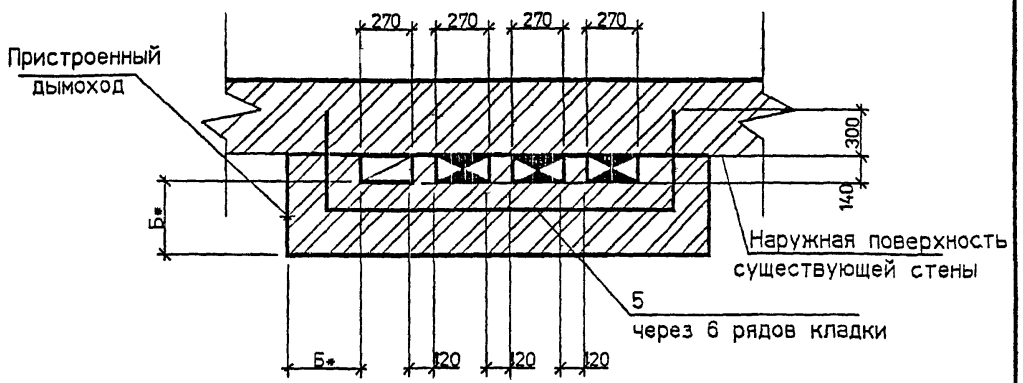

СПЕЦИФИКАЦИЯ ЭЛЕМЕНТОВ КАНАЛОВ

Поз	Обозначение	Наименование	Кол	Масса Ед.кг	Примечание
1	ГОСТ 13448-82	Решетка вентиляционная			
		РВПЗ-ПСМ-белая	1		
2	5.905-27.01.1-51	Заглушка	3		
3	5.905-27.01.1-54	Патрубок	3		
4	5.905-27.01.1-54-03	Патрубок	3		
5	5.905-27.01.1-58-04	Стержень анкерный А-1	2		на 1 м по высоте
6	5.905-27.01.1-58-05	Стержень анкерный А-2	2		на 1 м по высоте

1. Порядок расположения вентиляционного и дымового каналов уточнить по месту.
2. * Размер А и Б см. п. 4.7 и 4.8 - ПЗ.
3. Патрубок поз.4 выбирать по месту в соответствии с площадью патрубка газового прибора, присоединяемого к дымоходу.
4. Разрезы 2-2 и 3-3 см. 5.905-27.01.1-44

Изм	Кол.уч	Лист	№ док	Подп.	Дата
Разраб.		Мокрецов			07.01
Провер.		Антонова			07.01
Н.контр.		Орехова			07.01
Утв.		Корж			07.01

5.905-27.01.1-28

Здания со стенами из несгораемых материалов. Двухэтажное здание. Приставные дымовые и вентиляционный каналы при установке трех газовых теплогенераторов

Стадия	Лист	Листов
Р		1

СПКБ

ДЫМОХОД ВНУТРИ СТЕНЫ КИРПИЧНОГО ЗДАНИЯ

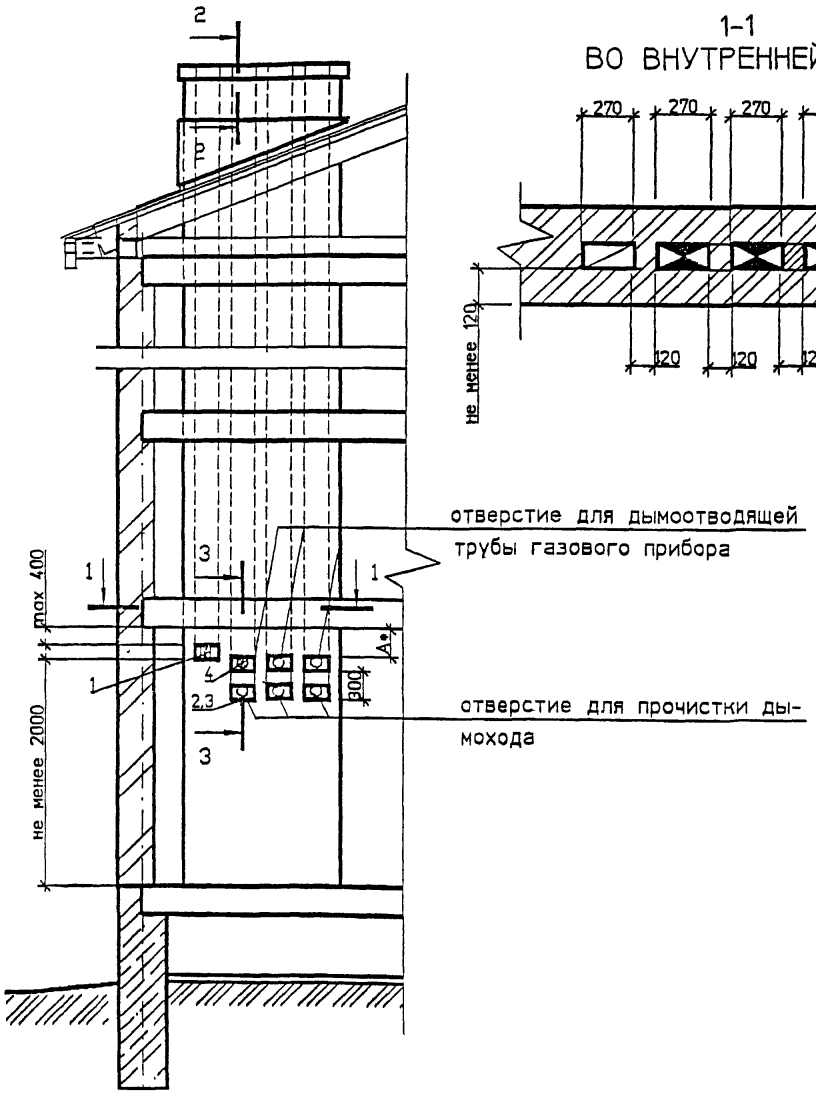

1-1
ВО ВНУТРЕННЕЙ СТЕНЕ

1-1
В НАРУЖНОЙ СТЕНЕ

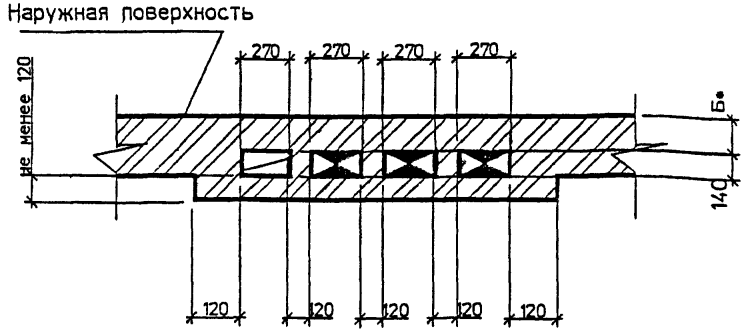

СПЕЦИФИКАЦИЯ ЭЛЕМЕНТОВ КАНАЛОВ

Поз.	Обозначение	Наименование	Кол	Масса ед., кг	Примечание
1	ГОСТ 13448-82	Решетка вентиляционная			
		РВПЗ-ПСМ-белая	1		
2	5.905-27.01.1-51	Заглушка	3		
3	5.905-27.01.1-54	Патрубок	3		
4	5.905-27.01.1-54-03	Патрубок	3		

1. Порядок расположения вентиляционного и дымового каналов уточнить по месту.
2. * Размер А и Б см. п. 4.7 и 4.8 - ПЗ.
3. Патрубок поз.4 выбирать по месту в соответствии с площадью патрубка газового прибора, присоединяемого к дымоходу.
4. Разрезы 2-2 и 3-3 см. 5.905-27.01.1-44

Изм.	Кол.уч	Лист	№ док	Подп.	Дата
Разраб.		Мокрецов			07.01
Провер.		Антонова			07.01
Н.контр.		Орехова			07.01
Утв		Корж			07.01

5.905-27.01.1-29

Здания со стенами из несгораемых материалов. Трехэтажное здание. Дымовые и вентиляционный каналы при установке трех газовых теплогенераторов

Стадия	Лист	Листов
Р		1

СПКБ "Газпроект"

ПРИСТАВНОЙ ДЫМОХОД КИРПИЧНОГО ЗДАНИЯ

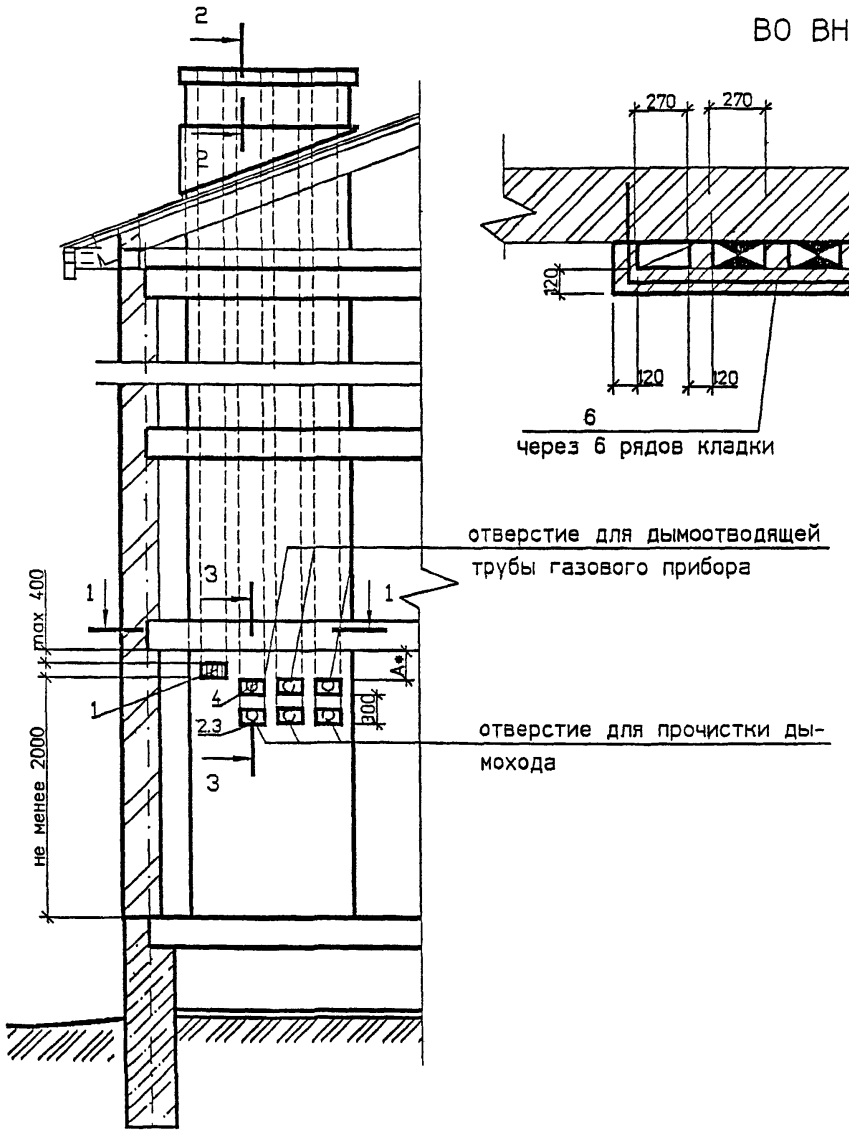

1-1
ВО ВНУТРЕННЕЙ СТЕНЕ

1-1
В НАРУЖНОЙ СТЕНЕ

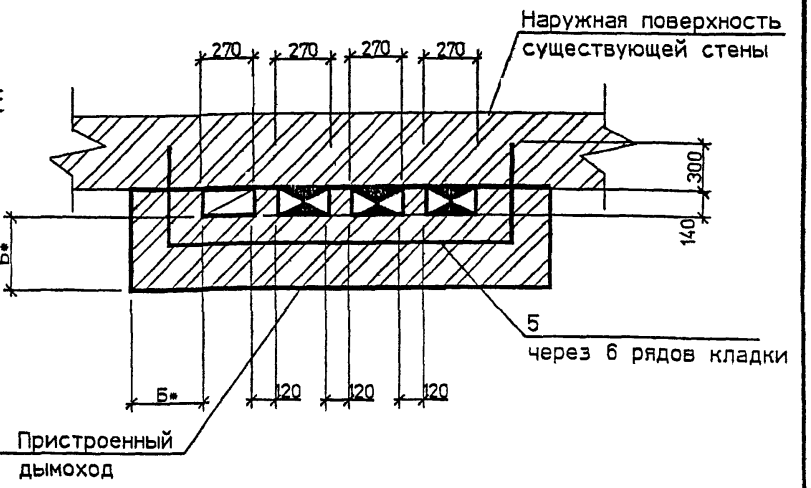

СПЕЦИФИКАЦИЯ ЭЛЕМЕНТОВ КАНАЛОВ

Поз.	Обозначение	Наименование	Кол	Масса ед.кг	Примечание
1	ГОСТ 13448-82	Решетка вентиляционная			
		РВПЗ-ПСМ-белая	1		
2	5.905-27.01.1-51	Заглушка	3		
3	5.905-27.01.1-54	Патрубок	3		
4	5.905-27.01.1-54-03	Патрубок	3		
5	5.905-27.01.1-58-04	Стержень анкерный А-5	2		на 1 м по высоте
6	5.905-27.01.1-58-05	Стержень анкерный А-6	2		на 1 м по высоте

1. Порядок расположения вентиляционного и дымового каналов уточнить по месту.
2. * Размер А и Б см. п. 4.7 и 4.8 – ПЗ.
3. Патрубок поз.4 выбирать по месту в соответствии с площадью патрубка газового прибора присоединяемого к дымоходу.
4. Разрезы 2-2 и 3-3 см. 5.905-27.01.1-44

Изм.	Кол.уч	Лист	№ док	Подп.	Дата
Разраб.		Мокрецов			07.01
Провер.		Антонова			07.01
Н.контр.		Орехова			07.01
Утв.		Корж			07.01

5.905-27.01.1-30

Здания со стенами из несгораемых материалов. Трехэтажное здание. Приставные дымовые и вентиляционные каналы при установке трех газовых теплогенераторов

Стадия	Лист	Листов
Р		1

СПКБ "Газпроект"

ПРИСТАВНОЙ ДЫМОХОД ВНУТРИ КИРПИЧНОГО ЗДАНИЯ

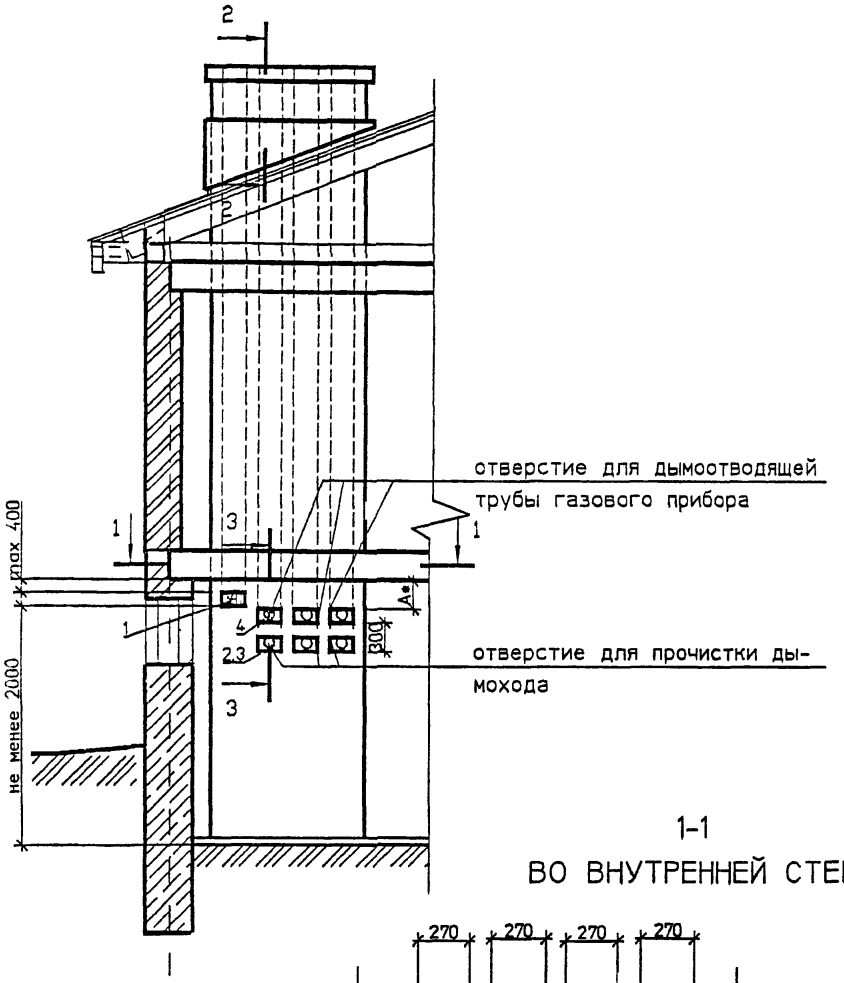

1-1
ВО ВНУТРЕННЕЙ СТЕНЕ

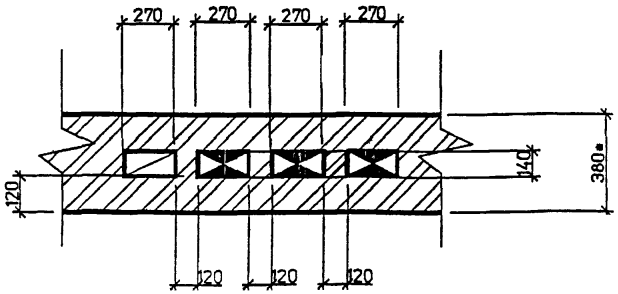

1-1
В НАРУЖНОЙ СТЕНЕ

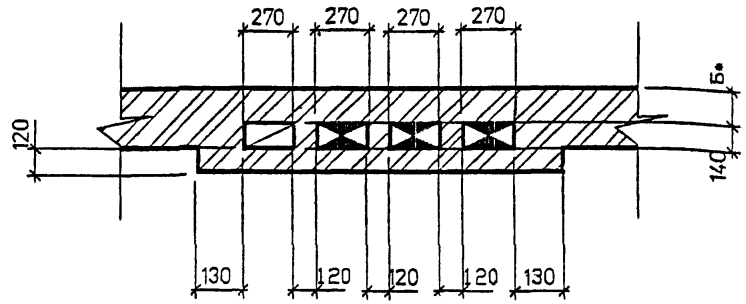

СПЕЦИФИКАЦИЯ ЭЛЕМЕНТОВ КАНАЛОВ

Поз	Обозначение	Наименование	Кол	Масса ед., кг	Примечание
1	ГОСТ 13448-82	Решетка вентиляционная			
		РВПЗ-ПСМ-белая	1		
2	5.905-27.01.1-51	Заглушка	3		
3	5.905-27.01.1-54	Патрубок	3		
4	5 905-27.01.1-54-03	Патрубок	3		

1. Порядок расположения вентиляционного и дымового каналов уточнить по месту.
2. * Размер А и Б см. п. 4.7 и 4.8 - ПЗ.
3. Патрубок поз.4 выбирать по месту в соответствии с площадью патрубка газового прибора, присоединяемого к дымоходу.
4. Разрезы 2-2 и 3-3 см. 5.905-27.01.1-44

Изм.	Кол уч	Лист	№ док	Подп.	Дата
Разраб.		Мокрецов			07.01
Провер.		Антонова			07.01
Н.контр.		Орехова			07.01
Утв		Корж			07.01

5.905-27.01.1-31

Здания со стенами из несгораемых материалов.
Одноэтажное здание с цокольным (подвальным) этажом. Дымовые и вентиляционный каналы при установке

Стадия	Лист	Листов
Р		1

СПКБ "Газпроект"

ПРИСТАВНОЙ ДЫМОХОД КИРПИЧНОГО ЗДАНИЯ

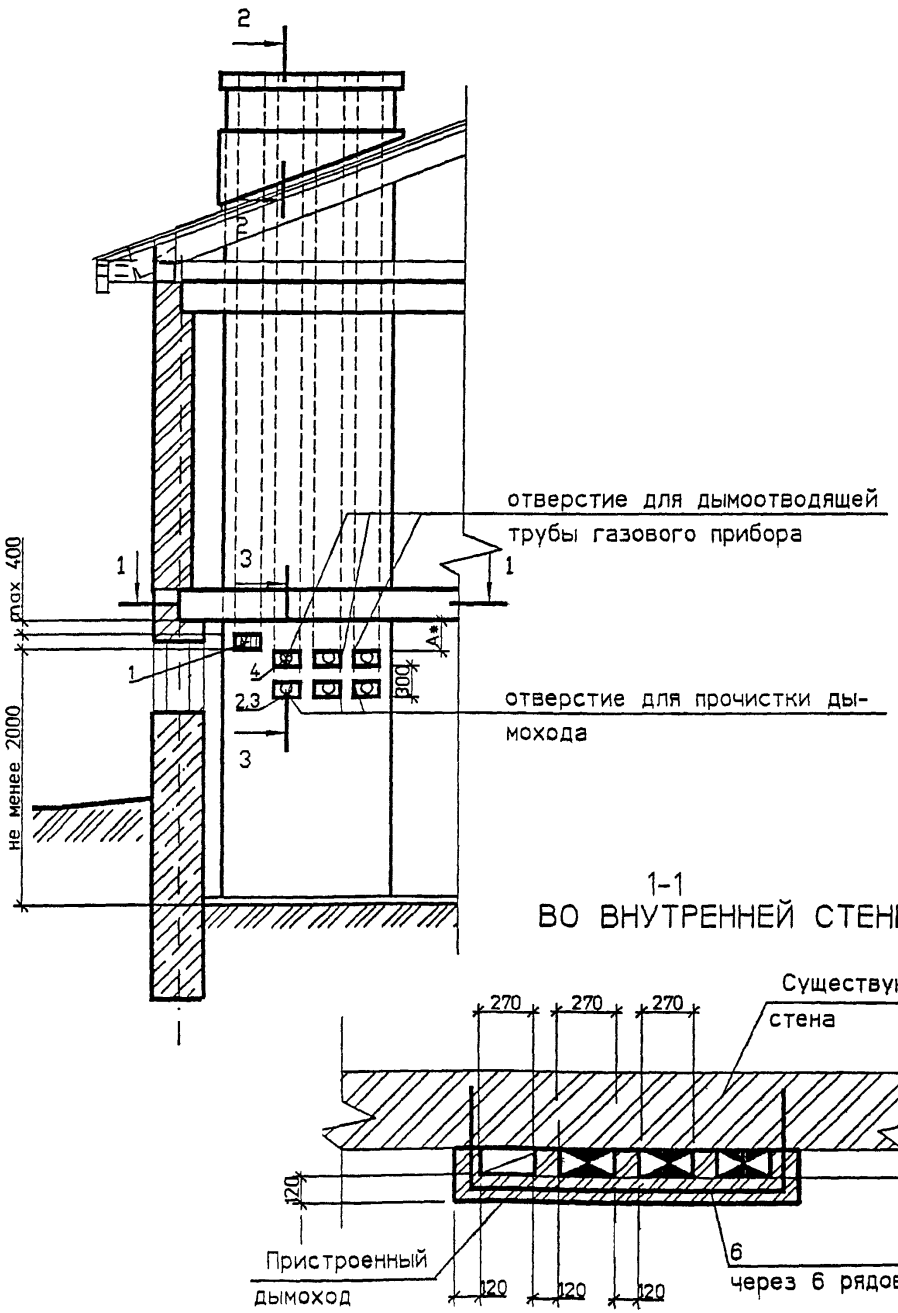

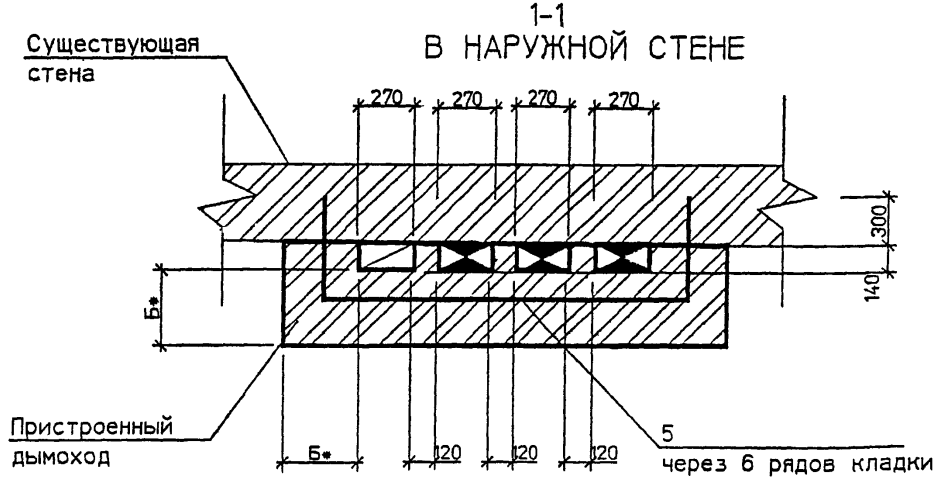

СПЕЦИФИКАЦИЯ ЭЛЕМЕНТОВ КАНАЛОВ

Поз	Обозначение	Наименование	Кол	Масса ед., кг	Примечание
1	ГОСТ 13448-82	Решетка вентиляционная			
		РВПЗ-ПСМ-белая	1		
2	5.905-27.01.1-51	Заглушка	3		
3	5.905-27.01.1-54	Патрубок	3		
4	5.905-27.01.1-54-03	Патрубок	3		
5	5.905-27.01.1-58-04	Стержень анкерный А-5	2		на 1 м по высоте
6	5.905-27.01.1-58-05	Стержень анкерный А-6	2		на 1 м по высоте

1. Порядок расположения вентиляционного и дымового каналов уточнить по месту.
2. * Размер А и Б см. п. 4.7 и 4.8 - ПЗ.
3. Патрубок поз.4 выбирать по месту в соответствии с площадью патрубка газового прибора, присоединяемого к дымоходу
4. Разрезы 2-2 и 3-3 см. 5.905-27.01.1-44

Изм.	Кол.уч	Лист	№ док	Подп.	Дата
Разраб.		Мокрецов			07.01
Провер.		Антонова			07.01
Н.контр.		Орехова			07.01
Утв.		Корж			07.01

5.905-27.01.1-32

Здания со стенами из несгораемых материалов
Одноэтажное здание с цокольным (подвальным) этажом. Приставные дымовые и вентиляционный каналы при

Стадия	Лист	Листов
Р		1

СПКБ

ДЫМОХОД ВНУТРИ СТЕНЫ КИРПИЧНОГО ЗДАНИЯ

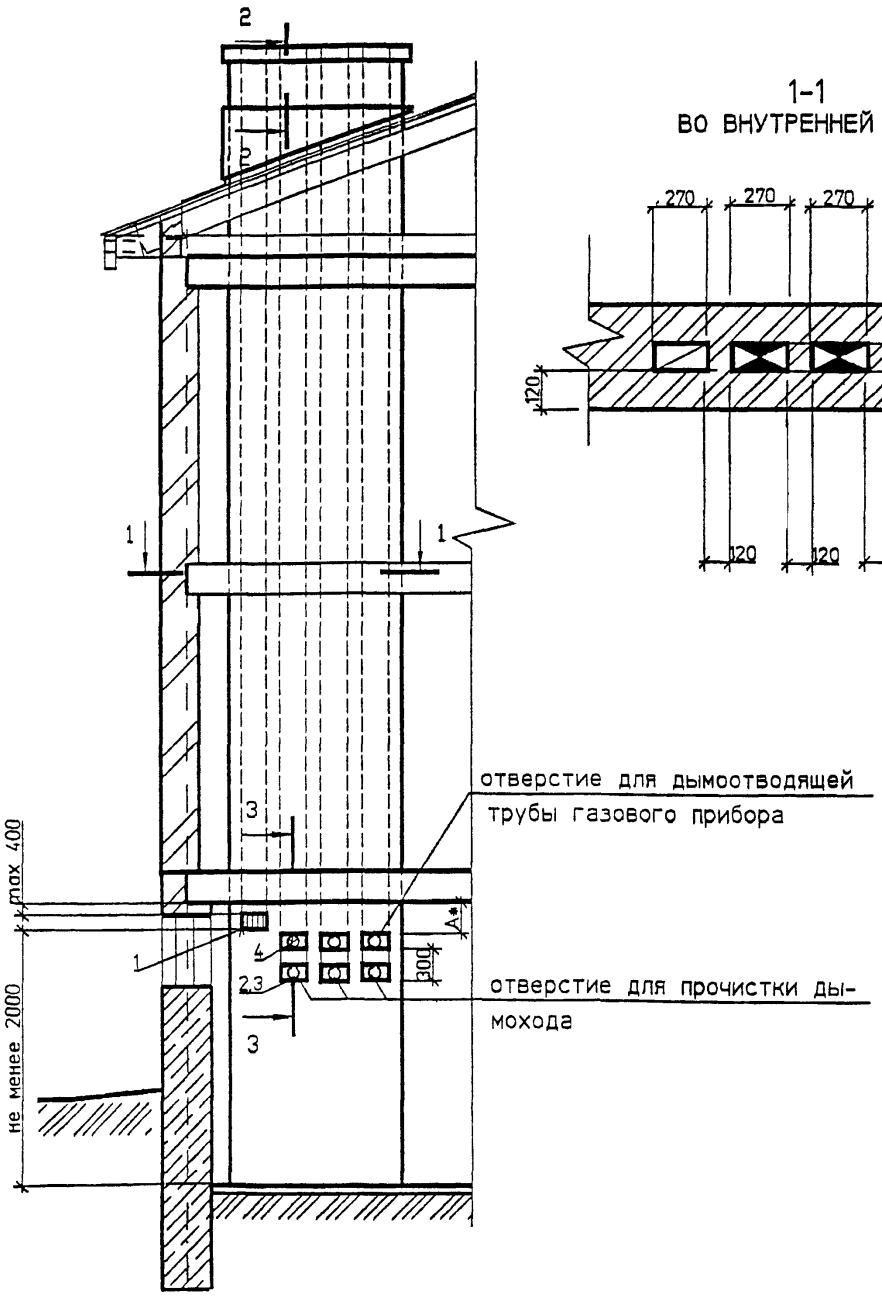

1-1
ВО ВНУТРЕННЕЙ СТЕНЕ

1-1
ВО ВНУТРЕННЕЙ СТЕНЕ

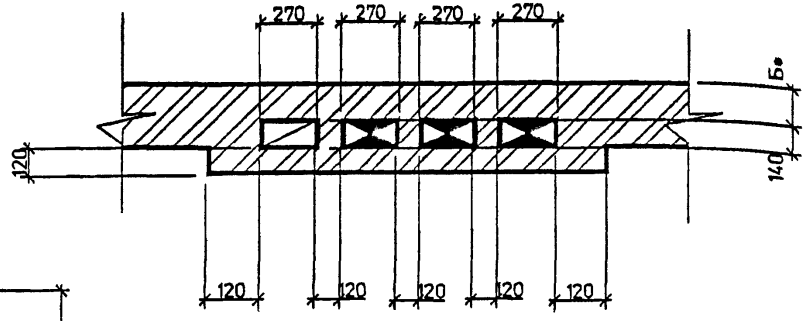

СПЕЦИФИКАЦИЯ ЭЛЕМЕНТОВ КАНАЛОВ

Поз	Обозначение	Наименование	Кол	Масса ед.кг	Примечание
1	ГОСТ 13448-82	Решетка вентиляционная			
		РВПЗ-ПСМ-белая	1		
2	5.905-27.01.1-51	Заглушка	3		
3	5.905-27.01.1-54	Патрубок	3		
4	5.905-27.01.1-54-03	Патрубок	3		

1. Порядок расположения вентиляционного и дымового каналов уточнить по месту.
2. * Размер А и Б см. п. 4.7 и 4.8 – ПЗ
3. Патрубок поз.4 выбирать по месту в соответствии с площадью патрубка газового прибора, присоединяемого к дымоходу
4. Разрезы 2-2 и 3-3 см 5.905-27.01.1-44

Изм.	Кол.уч.	Лист	№ док.	Подп.	Дата
Разраб.		Мокрецов			07.01
Провер.		Антонова			07.01
Н.контр.		Орехова			07.01
Утв.		Корж			07.01

5.905-27.01.1-33

Здания со стенами из несгораемых материалов
Двухэтажное здание с цокольным (подвальным) этажом. Дымовые и вентиляционный каналы при установке трех газовых теплогенераторов

Стадия	Лист	Листов
Р		1

СПКБ "Газпроект"

ПРИСТРОЕННЫЙ ДЫМОХОД КИРПИЧНОГО ЗДАНИЯ

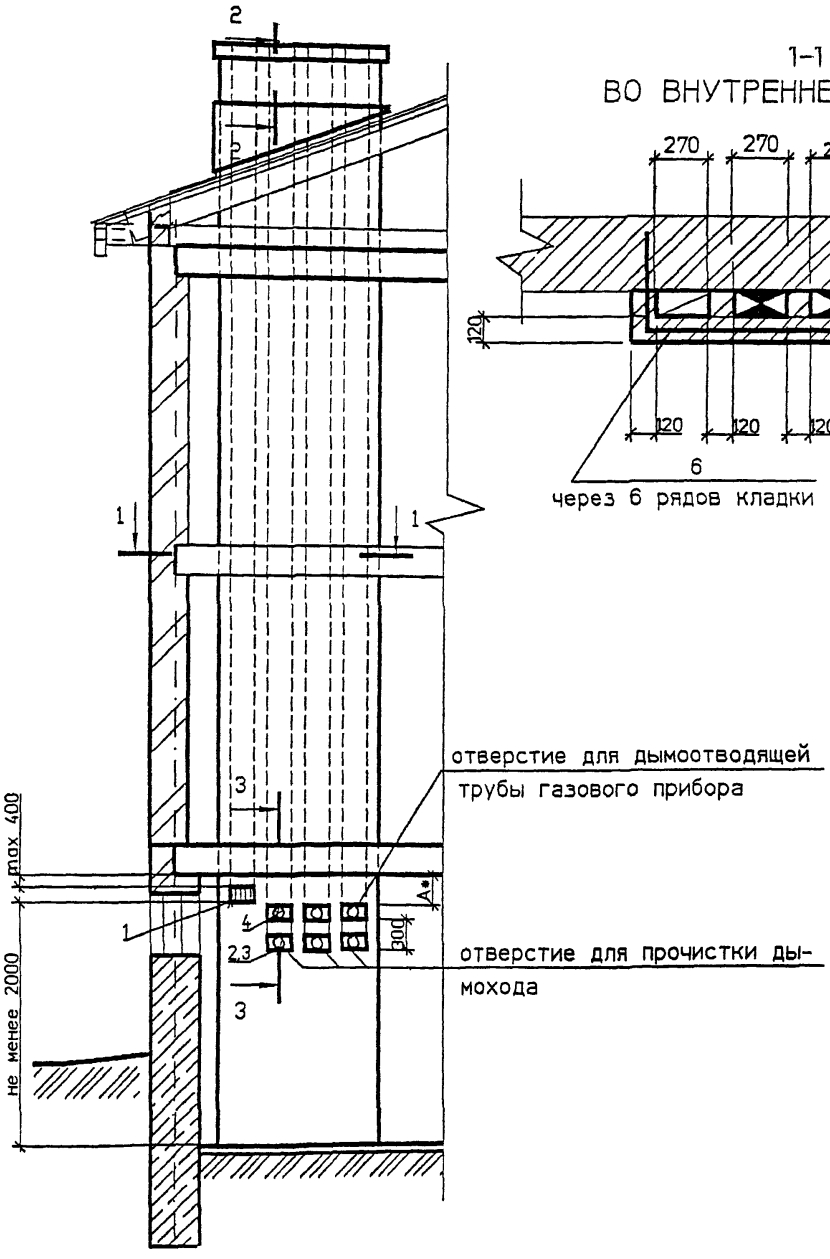

1-1
ВО ВНУТРЕННЕЙ СТЕНЕ

1-1
В НАРУЖНОЙ СТЕНЕ

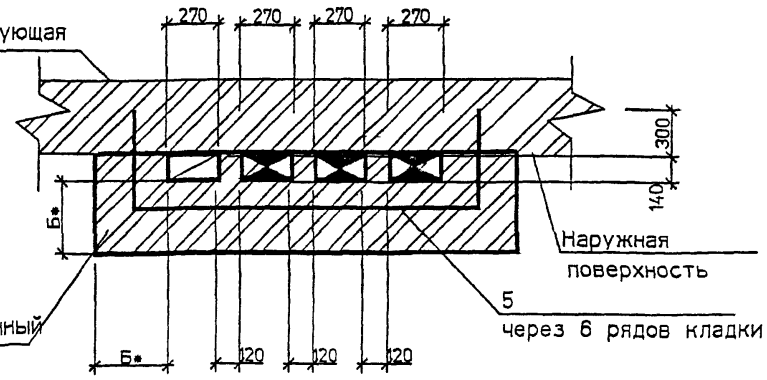

СПЕЦИФИКАЦИЯ ЭЛЕМЕНТОВ КАНАЛОВ

Поз	Обозначение	Наименование	Кол	Масса ед., кг	Примечание
1	ГОСТ 13448-82	Решетка вентиляционная			
		РВПЗ-ПСМ-белая	1		
2	5.905-27.01.1-51	Заглушка	3		
3	5.905-27.01.1-54	Патрубок	3		
4	5.905-27.01.1-54-03	Патрубок	3		
5	5.905-27.01.1-58-04	Стержень анкерный А-5	2		на 1 м по высоте
6	5.905-27.01.1-58-05	Стержень анкерный А-6	2		на 1 м по высоте

1. Порядок расположения вентиляционного и дымового каналов уточнить по месту.
2. * Размер А и Б см. п. 4.7 и 4.8 - ПЗ.
3. Патрубок поз.4 выбирать по месту в соответствии с площадью патрубка газового прибора, присоединяемого к дымоходу.
4. Разрезы 2-2 и 3-3 см. 5.905-27.01.1-44

Изм.	Кол уч.	Лист	№ док.	Подп.	Дата
Разраб.		Мокрецов			07.01
Провер.		Антонова			07.01
Н.контр		Орехова			07.01
Утв		Корж			07.01

5.905-27.01.1-34

Здания со стенами из несгораемых материалов.
Двухэтажное здание с цокольным (подвальным) этажом. Приставные дымовые и вентиляционный каналы при установке тоех газовых теплогенераторов

Стадия	Лист	Листов
Р		1

СПКБ "Газпроект"

ДЫМОХОД ВНУТРИ СТЕНЫ КИРПИЧНОГО ЗДАНИЯ

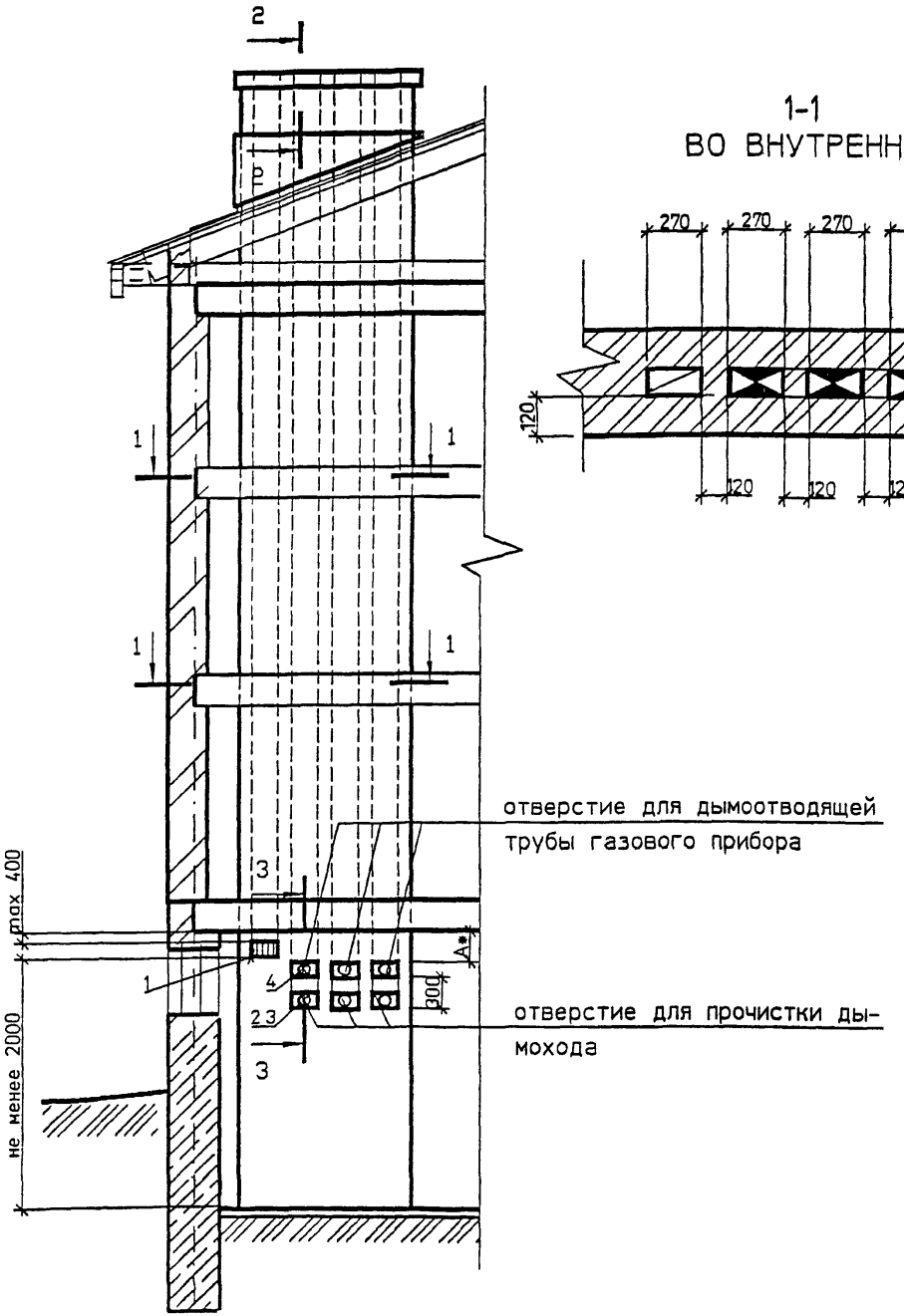

1-1
ВО ВНУТРЕННЕЙ СТЕНЕ

1-1
В НАРУЖНОЙ СТЕНЕ

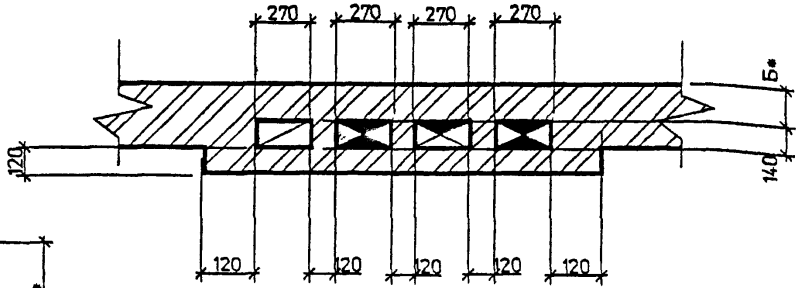

СПЕЦИФИКАЦИЯ ЭЛЕМЕНТОВ КАНАЛОВ

Поз.	Обозначение	Наименование	Кол	Масса ед. кг	Примечание
1	ГОСТ 13448-82	Решетка вентиляционная			
		РВПЗ-ПСМ-белая	1		
2	5.905-27.01.1-51	Заглушка	3		
3	5.905-27.01.1-54	Патрубок	3		
4	5.905-27.01.1-54-03	Патрубок	3		

1. Порядок расположения вентиляционного и дымового каналов уточнить по месту.
2. * Размер А и Б см. п. 4.7 и 4.8 - ПЗ.
3. Патрубок поз.4 выбирать по месту в соответствии с площадью патрубка газового прибора, присоединяемого к дымоходу
4. Разрезы 2-2 и 3-3 см. 5.905-27.01.1-44

Изм.	Кол.уч	Лист	№ док	Подп	Дата
Разраб.		Мокрецов			07.01
Провер.		Антонова			07.01
Н.контр.		Орехова			07.01
Утв		Корж			07.01

5.905-27.01.1-35

Здания со стенами из несгораемых материалов
Трехэтажное здание с цокольным (подвальным) этажом. Дымовые и вентиляционный каналы при установке трех газовых теплогенераторов

Стадия	Лист	Листов
Р		1

СПКБ "Газпроект"

ПРИСТРОЕННЫЙ ДЫМОХОД КИРПИЧНОГО ЗДАНИЯ

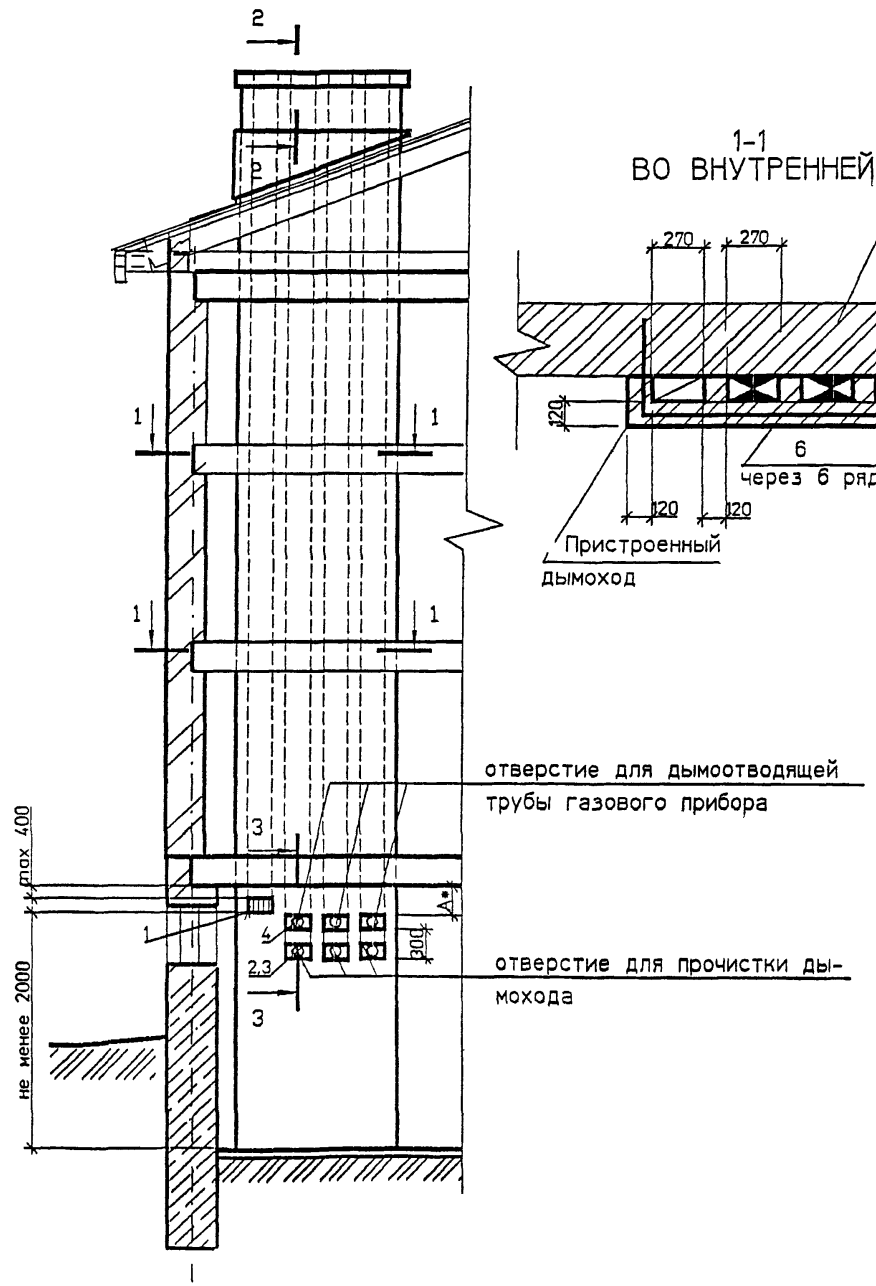

1-1 ВО ВНУТРЕННЕЙ СТЕНЕ

1-1 В НАРУЖНОЙ СТЕНЕ

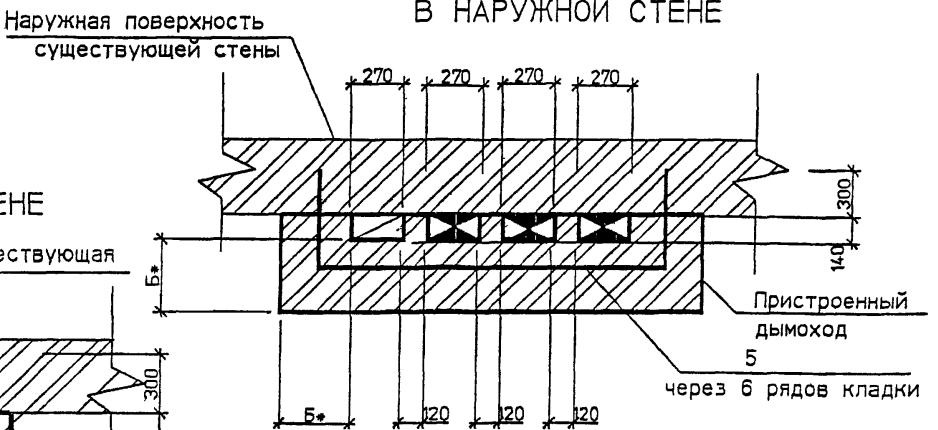

СПЕЦИФИКАЦИЯ ЭЛЕМЕНТОВ КАНАЛОВ

Поз.	Обозначение	Наименование	Кол	Масса ед., кг	Примечание
1	ГОСТ 13448-82	Решетка вентиляционная			
		РВПЗ-ПСМ-белая	1		
2	5.905-27.01.1-51	Заглушка	3		
3	5.905-27.01.1-54	Патрубок	3		
4	5.95-2701.1-54-03	Патрубок	3		
5	5.905-27.01.1-58-04	Стержень анкерный А-5	2		на 1 м по высоте
6	5.905-27.01.1-58-05	Стержень анкерный А-6	2		на 1 м по высоте

1. Порядок расположения вентиляционного и дымового каналов уточнить по месту.
2. * Размер А и Б см. п. 4.7 и 4.8 - ПЗ.
3. Патрубок поз.4 выбирать по месту в соответствии с площадью патрубка газового прибора, присоединяемого к дымоходу.
4. Разрезы 2-2 и 3-3 см. 5.905-27.01.1-44

Изм	Кол уч	Лист	№ док	Подп.	Дата
Разраб.		Мокрецов			02.01
Провер.		Антонова			07.01
Н.контр.		Орехова			07.01
Утв		Корж			07.01

5.905-27.01.1-36

Здания со стенами из несгораемых материалов.
Трехэтажное здание с цокольным (подвальным) этажом. Приставные дымовые и вентиляционный каналы при

Стадия	Лист	Листов
Р		1

СПКБ "Газпроект"

ДЫМОХОД ВНУТРИ ЗДАНИЯ ИЗ СГОРАЕМЫХ МАТЕРИАЛОВ

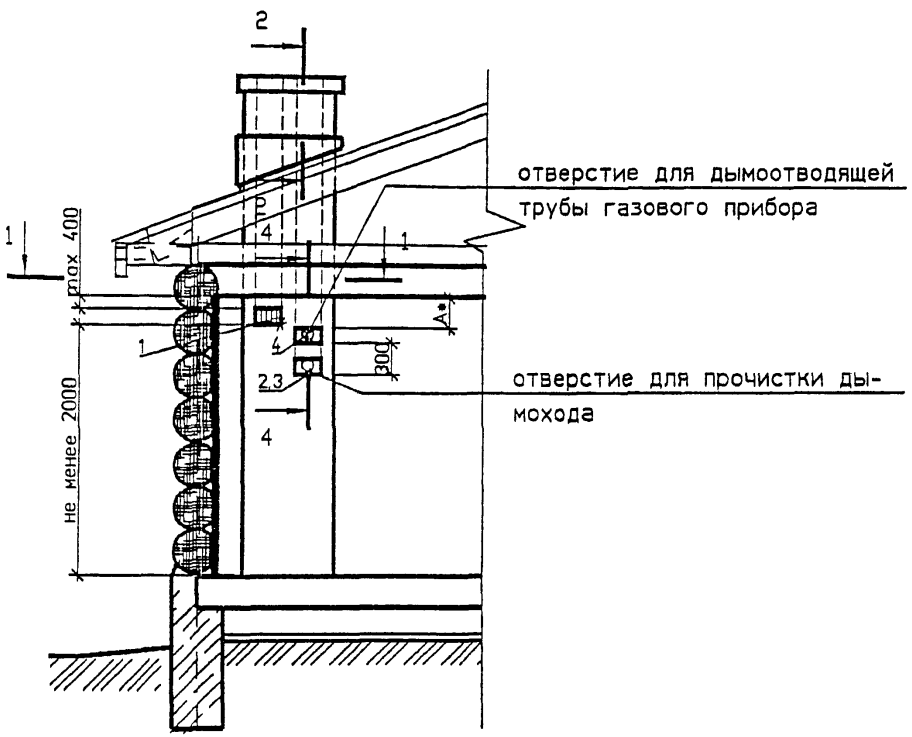

1-1

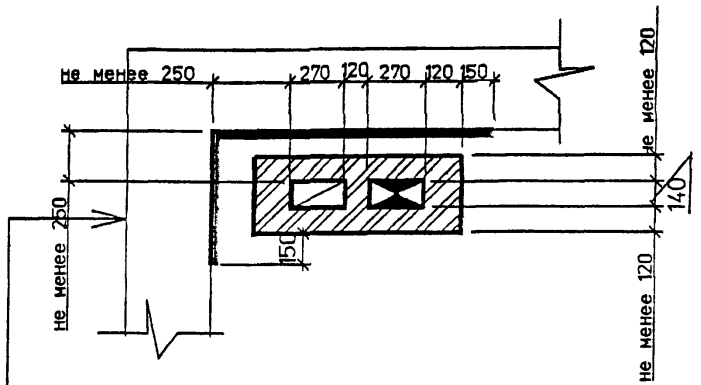

Существующая стена из дерева

Штукатурка толщ. 25мм по асбестовому картону толщ. 8мм или по войлоку, пропитанному глиняным раствором.

СПЕЦИФИКАЦИЯ ЭЛЕМЕНТОВ КАНАЛОВ

Поз	Обозначение	Наименование	Кол	Масса ед., кг	Примечание
1	ГОСТ 13448-82	Решетка вентиляционная			
		РВПЗ-ПСМ-белая	1		
2	5.905-27.01.1-51	Заглушка	1		
3	5.905-27.01.1-54	Патрубок	1		
4	5.905-27.01.1-54-03	Патрубок	1		

1. Порядок расположения вентиляционного и дымового каналов уточнить по месту.
2. * Размер А см. п. 4.7 и 4.8 - ПЗ.
3. Патрубок поз.4 выбирать по месту в соответствии с площадью патрубка газового прибора, присоединяемого к дымоходу
4. Разрезы 2-2 и 3-3 см. 5.905-27.01.1-44

Изм.	Кол уч	Лист	№ док	Подп.	Дата
Разраб.		Мокрецов			07.01
Провер.		Антонова			07.01
Н.контр.		Орехова			07.01
Утв.		Корж			07.01

5.905-27.01.1-37

Здания со стенами из сгораемых материалов. Одноэтажное здание. Дымовой и вентиляционный каналы при установке одного газового теплогенератора

Стадия	Лист	Листов
Р		1

СПКБ "Газпроект"

ДЫМОХОД ВНУТРИ ЗДАНИЯ ИЗ СГОРАЕМЫХ МАТЕРИАЛОВ

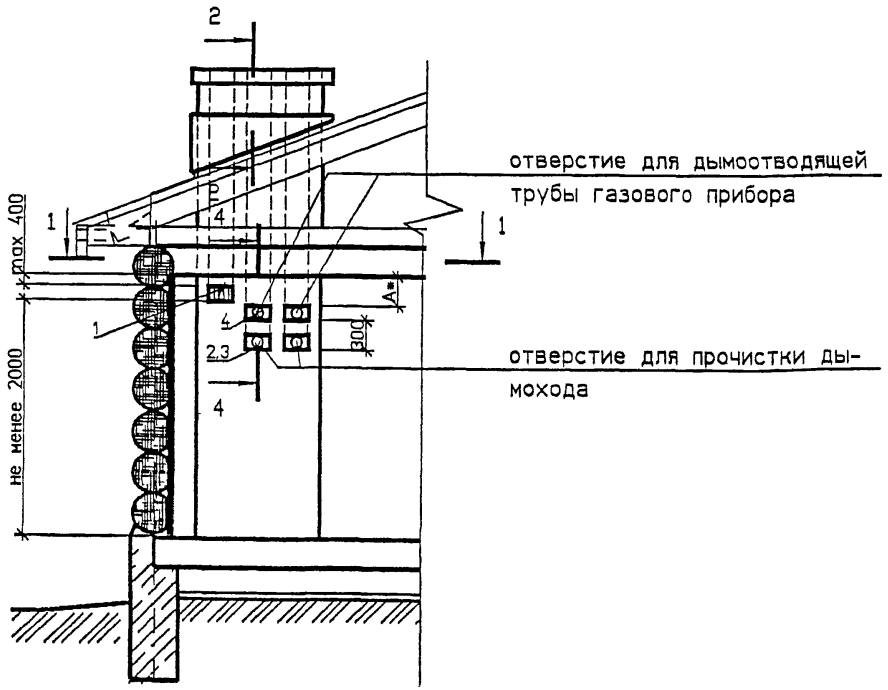

1-1

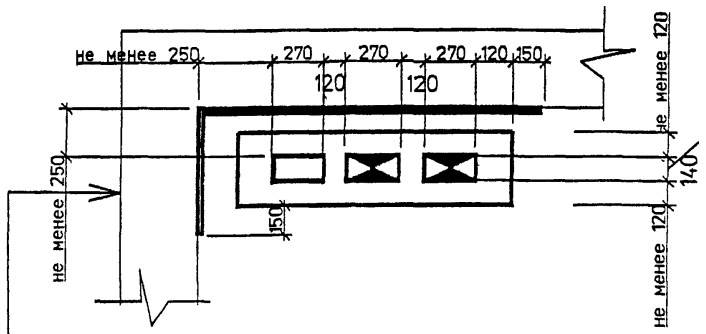

Существующая стена из дерева

Штукатурка толщ. 25мм по асбестовому картону толщ. 8мм или по войлоку, пропитанному глиняным раствором.

СПЕЦИФИКАЦИЯ ЭЛЕМЕНТОВ КАНАЛОВ

Поз.	Обозначение	Наименование	Кол	Масса ед., кг	Примечание
1	ГОСТ 13448-82	Решетка вентиляционная			
		РВПЗ-ПСМ-белая	1		
2	5.905-27.01.1-51	Заглушка	2		
3	5.905-27.01.1-54	Патрубок	2		
4	5.905-27.01.1-54-03	Патрубок	2		

1. Порядок расположения вентиляционного и дымового каналов уточнить по месту.
2. * Размер А см. п. 4.7 и 4.8 - ПЗ.
3. Патрубок поз.4 выбирать по месту в соответствии с площадью патрубка газового прибора, присоединяемого к дымоходу.
4. Разрезы 2-2 и 3-3 см. 5.905-27.01.1-44

Изм.	Кол уч	Лист	№ док	Подп.	Дата
Разраб.		Мокрецов			07.01
Провер		Антонова			07.01
Н.контр.		Орехова			07.01
Утв.		Корж			07.01

5.905-27.01.1-38

Здания со стенами из сгораемых материалов.
Одноэтажное здание Дымовой и вентиляционный каналы при установке двух газовых теплогенераторов

Стадия	Лист	Листов
Р		1

СПКБ "Газпроект"

междуэтажное перекрытие с изоляцией

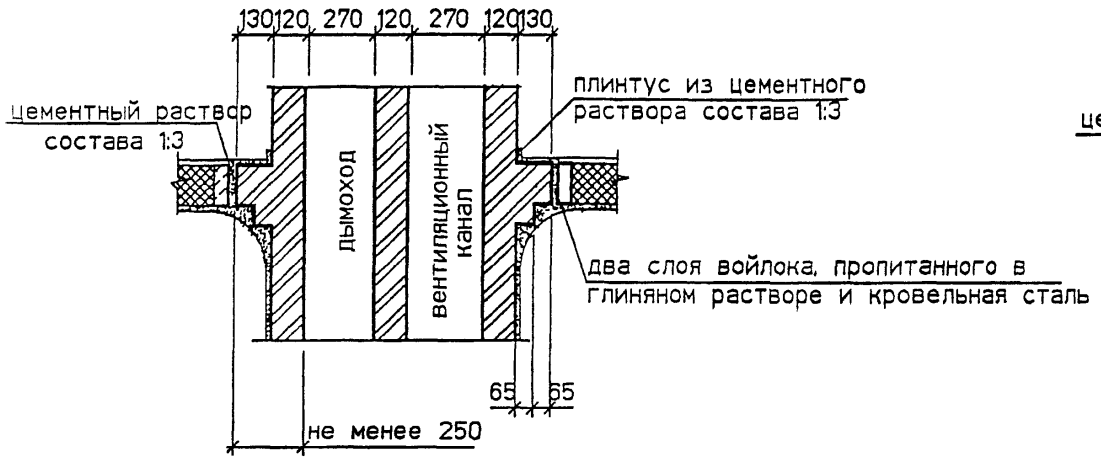

чердачное перекрытие с изоляцией

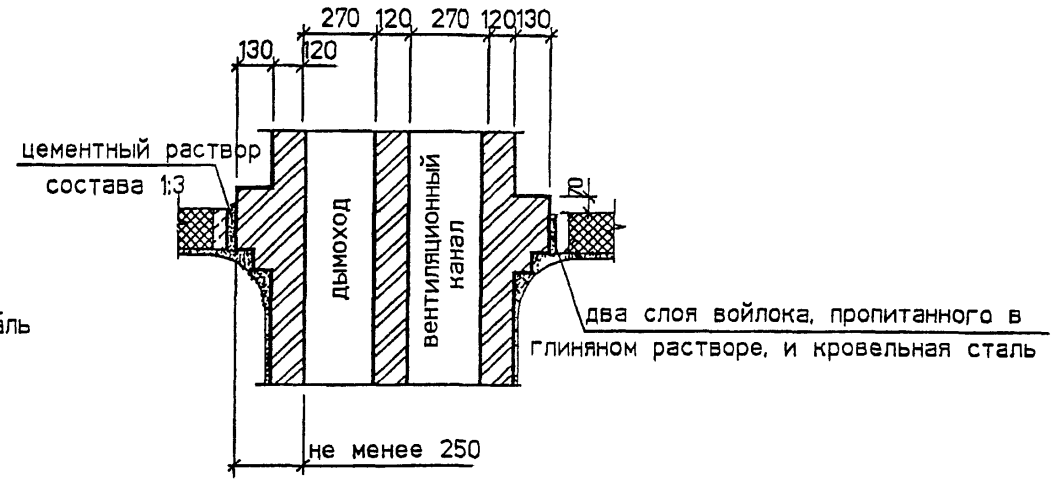

междуэтажное перекрытие без изоляции

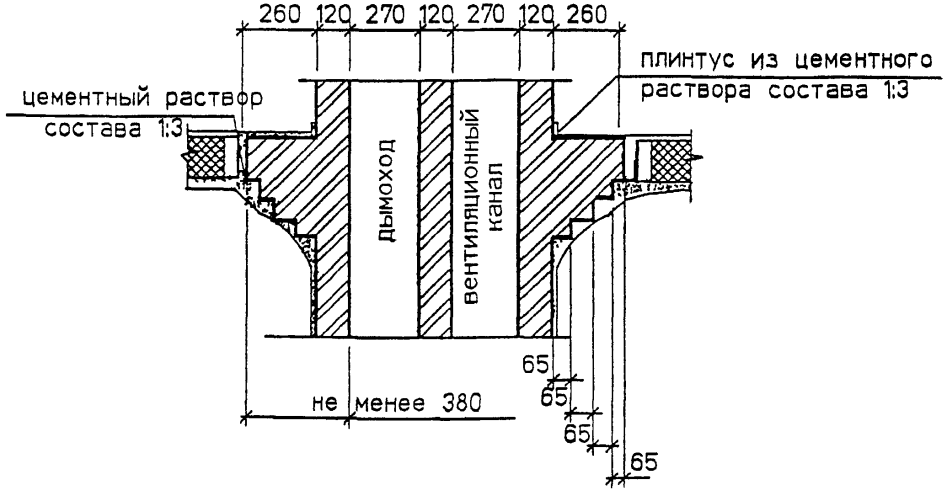

Изм.	Кол.уч	Лист	№ док	Подп.	Дата
Разраб.		Мокрецов			07.01
Провер.		Антонова			07.01
Н.контр.		Орехова			07.01
Утв.		Корж			07.01

5.905-27.01.1-40

Узлы прохода двух каналов через сгораемое перекрытие

Стадия	Лист	Листов
Р		1

СПКБ "Газпроект"

междуэтажное перекрытие с изоляциеи

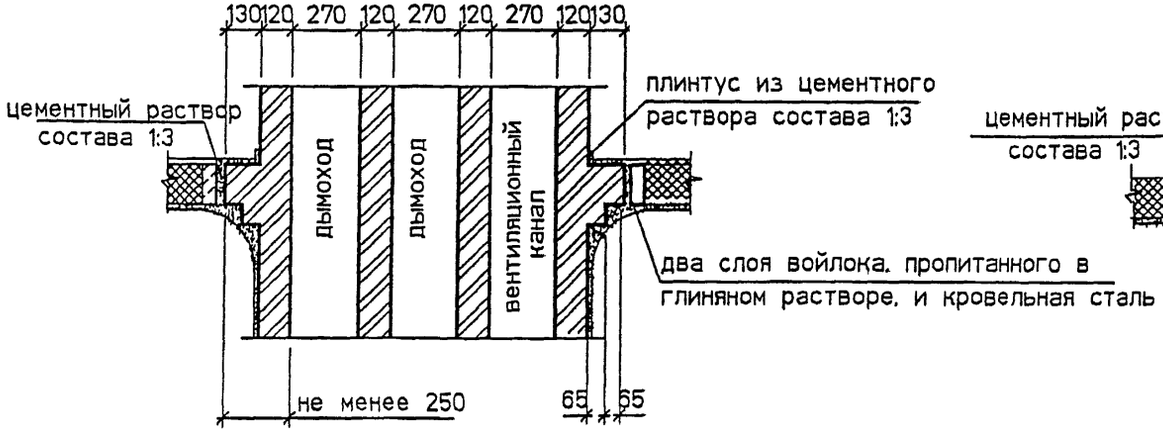

чердачное перекрытие с изоляцией

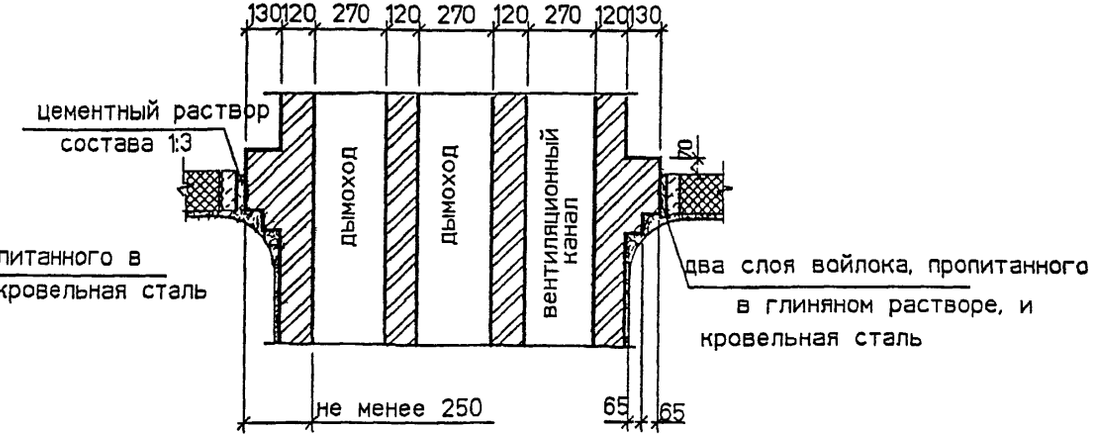

междуэтажное перекрытие без изоляции

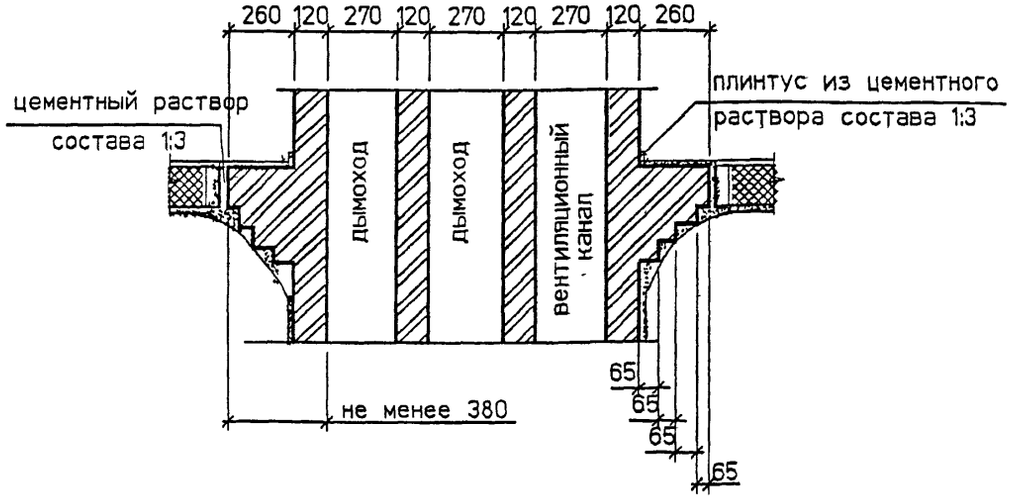

Изм.	Кол уч.	Лист	№ док	Подп.	Дата
Разраб.		Мокрецов			07.01
Провер.		Антонова			07.01
Н.контр.		Орехова			07.01
Утв		Корж			07.01

5.905-27.01.1-41

Узлы прохода трех каналов через сгораемое перекрытие

Стадия	Лист	Листов
Р		1

СПКБ

междуэтажное перекрытие с изоляцией

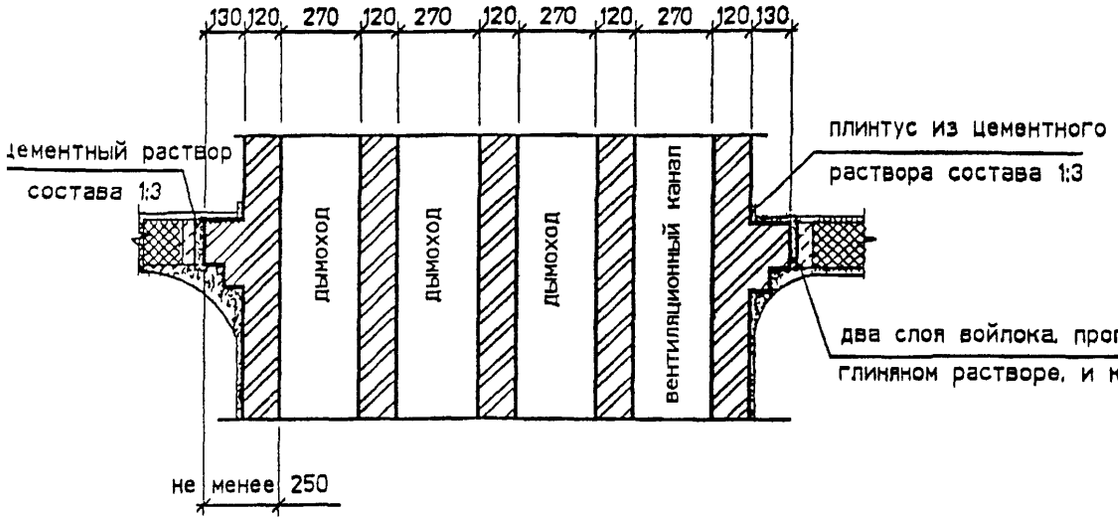

чердачное перекрытие с изоляцией

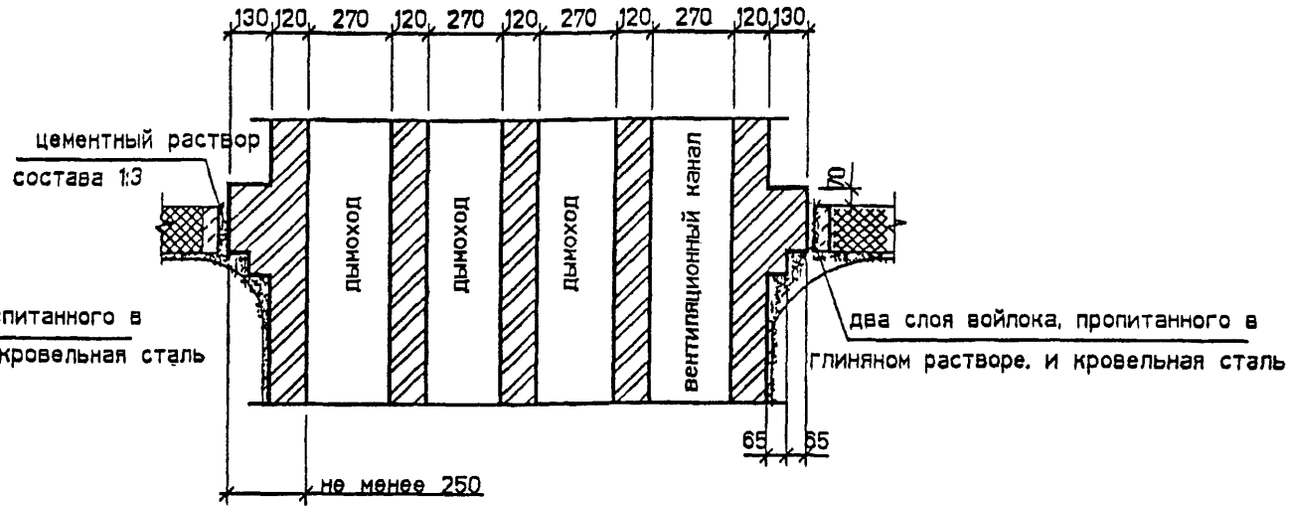

междуэтажное перекрытие без изоляции

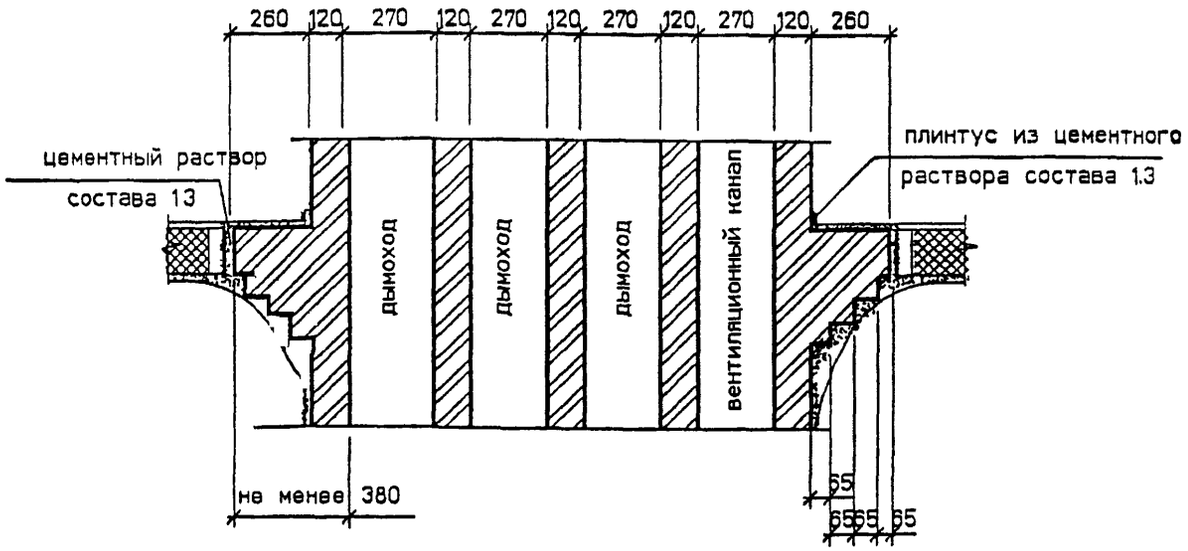

Изм.	Кол.уч	Лист	№ док	Подп.	Дата
Разраб.		Мокрецов			07.01
Провер.		Антонова			07.01
Н.контр.		Орехова			07.01
Утв.		Корж			07.01

5.905-27.01.1-42

Узлы прохода четырех каналов через сгораемое перекрытие

Стадия	Лист	Листов
Р		1

СПКБ "Газпроект"

УЗЕЛ ПРОХОДА ДЫМОХОДОВ ЧЕРЕЗ ПЕРЕКРЫТИЕ В МЕСТАХ ОПИРАНИЯ ЖЕЛЕЗОБЕТОННЫХ ПЛИТ

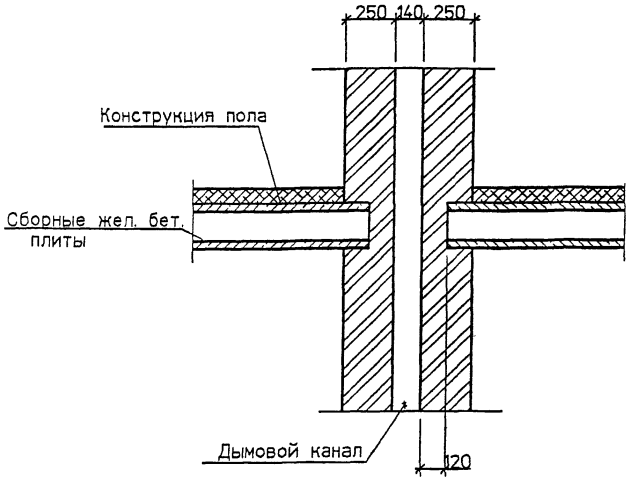

УЗЕЛ ПРОХОДА ДЫМОХОДОВ ЧЕРЕЗ ПОКРЫТИЕ В МЕСТАХ ОПИРАНИЯ ЖЕЛЕЗОБЕТОННЫХ ПЛИТ

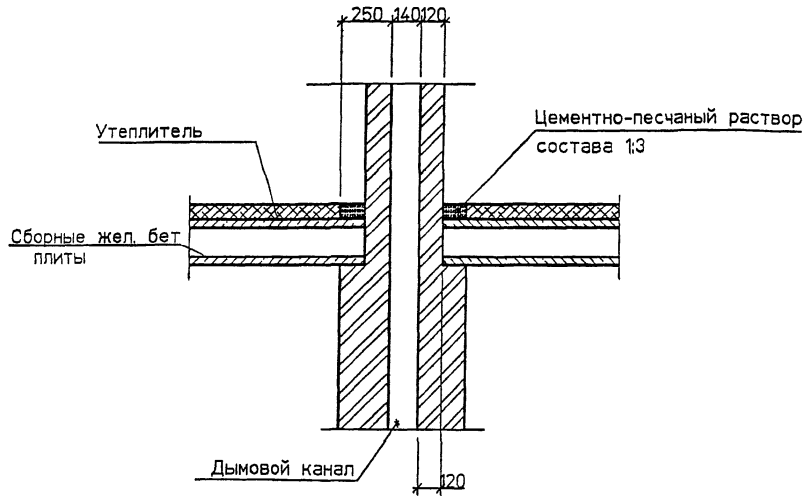

УЗЕЛ ПРОХОДА ДЫМОХОДОВ В МЕСТАХ ОПИРАНИЯ ЖЕЛЕЗОБЕТОННЫХ ПЛИТ

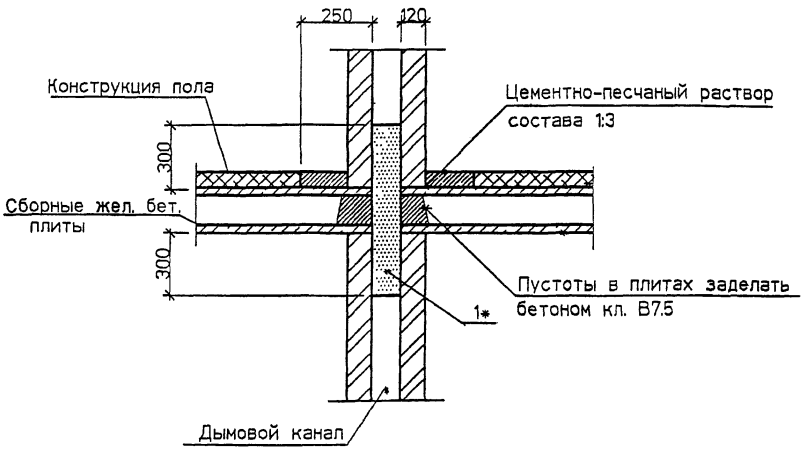

СПЕЦИФИКАЦИЯ ЭЛЕМЕНТОВ КАНАЛОВ

Поз	Обозначение	Наименование	Кол	Масса ед., кг	Примечание
1	ГОСТ 1839-80*	Труба асбестоцементная			на 1 канал
		БНТ Dy 200	1		

* Асбестоцементную трубу заложить в процессе кладки.

Изм.	Кол.уч	Лист	№ док	Подп.	Дата
Разраб.		Мокрецов			07.01
Провер.		Антонова			07.01
Н.контр.		Орехова			07.01
Утв.		Корж			07.01

5.905-27.01.1-43

Узлы прохода каналов через железобетонное перекрытие и покрытие

Стадия	Лист	Листов
Р		1

СПКБ "Газпроект"

2-2

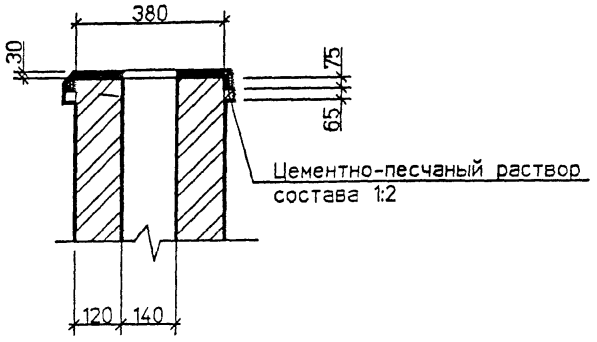

4-4

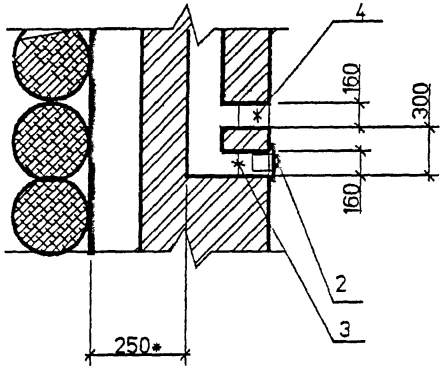

3-3

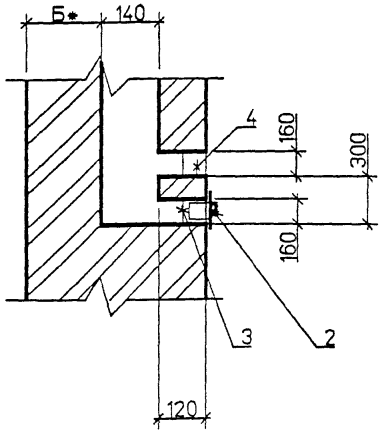

допустимое устройство увода (отклонение от вертикального направления) дымохода

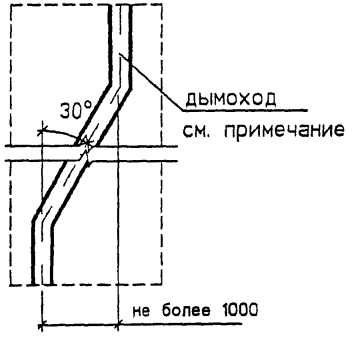

1. * Размер Б см. п. 4.8 - ПЗ.
2. Дымоход должен быть вертикальный, без уступов.
3. Допустимый уклон дымохода от вертикали до 30° с отклонением в сторону до 1 м при обеспечении сечения наклонных участков дымохода не менее сечения вертикальных участков.

Изм.	Кол уч	Лист	№ док	Подп	Дата	5.905-27.01.1-44			
Разраб.		Мокрецов			07.01	Разрезы 2-2, 3-3, 4-4	Стадия	Лист	Листов
Провер.		Антонова			07.01		Р		1
Н.контр.		Орехова			07.01		СПКБ "Газпроект"		
Утв		Корж			07.01				

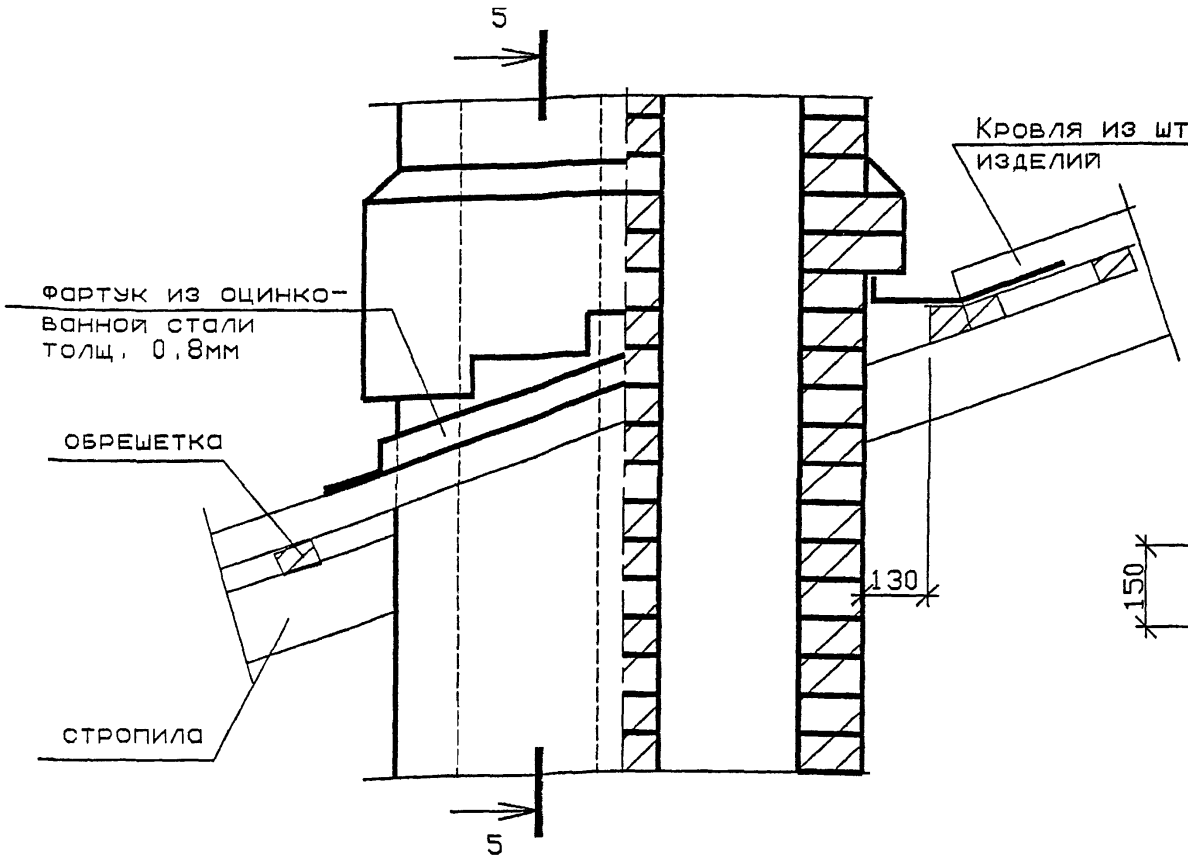

5-5

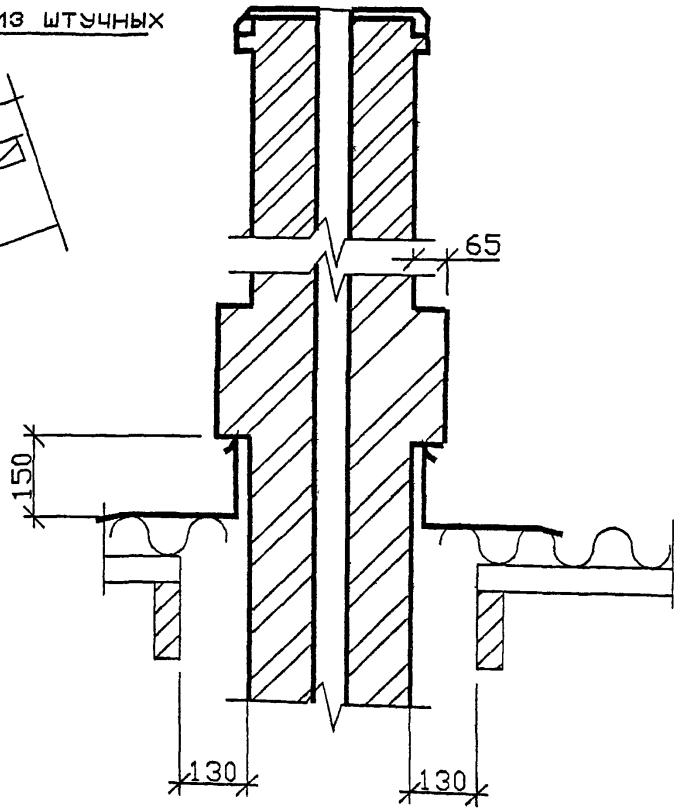

1. Кладку дымовых труб выше крыши выполнять на цементном растворе марки 50
2. Кладку дымовых и вентиляционных каналов от чердачного перекрытия до крыши выполнять на известково-цементном растворе марки 50
3. Кладку дымовых и вентиляционных каналов в стенах выполнять на известковом или цементно-известковом растворе марки 50
4. В пределах чердачного помещения дымовую трубу оштукатурить цементно-известковым раствором и побелить

Изм	Кол.уч	Лист	№ док	Подп.	Дата
Разраб.		Мокрецов			17.01
Провер.		Антонова			07.01
Н.контр.		Орехова			07.01
Утв.		Корж			07.01

5.905-27.01.1-45

Узел прохода каналов через кровлю

Стадия	Лист	Листов
Р		1

СПКБ "Газпроект"

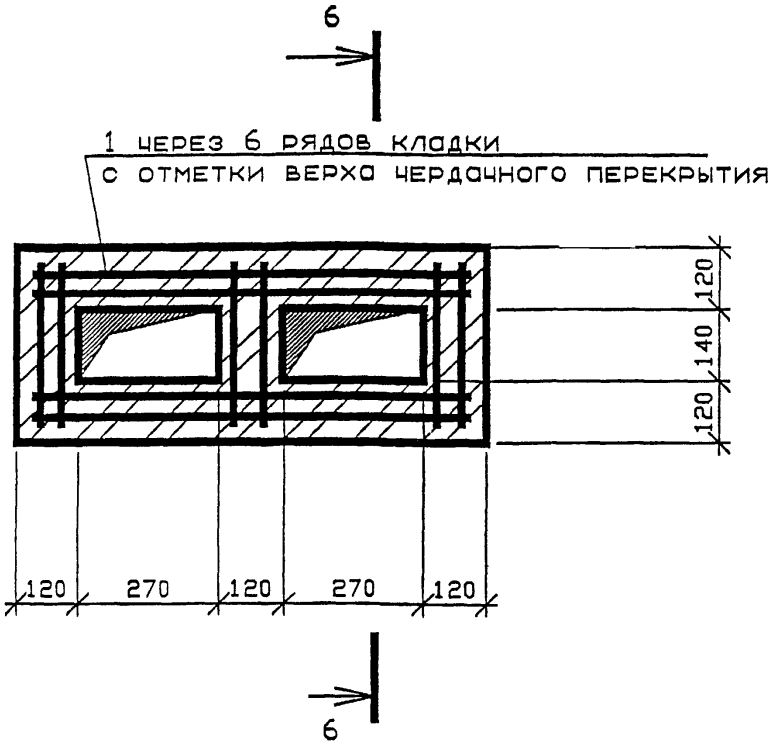

6-6

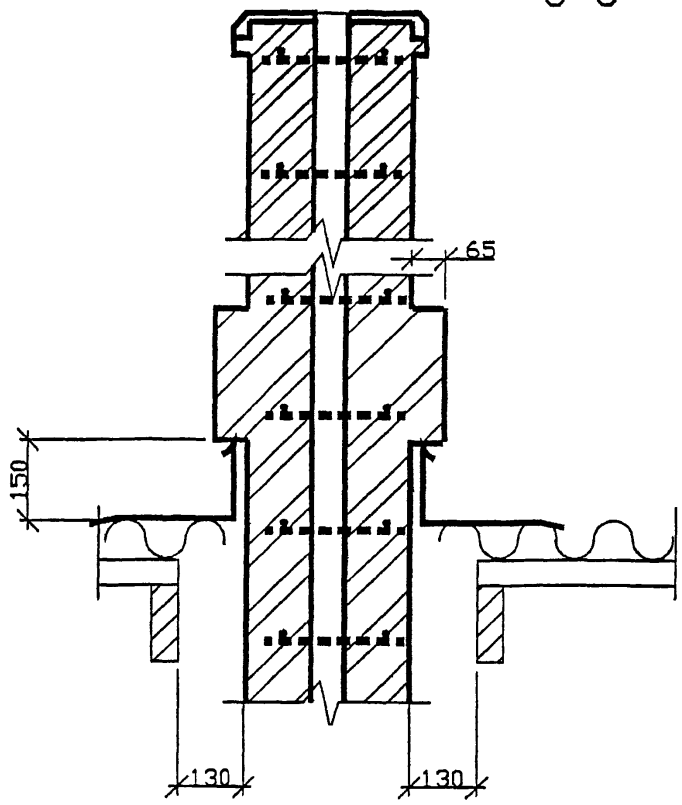

1. Кладку дымовых труб выше крыши выполнять на цементном растворе марки 50
2. Кладку дымовых и вентиляционных каналов от чердачного перекрытия до крыши выполнять на известково-цементном растворе марки 50
3. Кладку дымовых и вентиляционных каналов в стенах выполнять на известковом или цементно-известковом растворе марки 50
4. В пределах чердачного помещения дымовую трубу оштукатурить цементно-известковым раствором и побелить
5. Выше чердачного перекрытия через 6 рядов кладки в процессе производства работ заложить арматурную сетку

СПЕЦИФИКАЦИЯ ЭЛЕМЕНТОВ КАНАЛОВ

Поз.	Обозначение	Наименование	Кол	Масса ед., кг	Приме-чание
1	5.905-27.01.1-55	Сетка арматурная С-1	2		на 1 м по высоте

Изм.	Кол. уч.	Лист	№ док.	Подп.	Дата
Разраб.		Мокрецов			07.01
Провер.		Антонова			07.01
Н.контр.		Орехова			07.01
Утв.		Корж			07.01

5.905-27.01.1-46

Узел устройства дымовой трубы на два канала при сейсмичности 7-9 баллов

Стадия	Лист	Листов
Р		1

СПКБ "Газпроект"

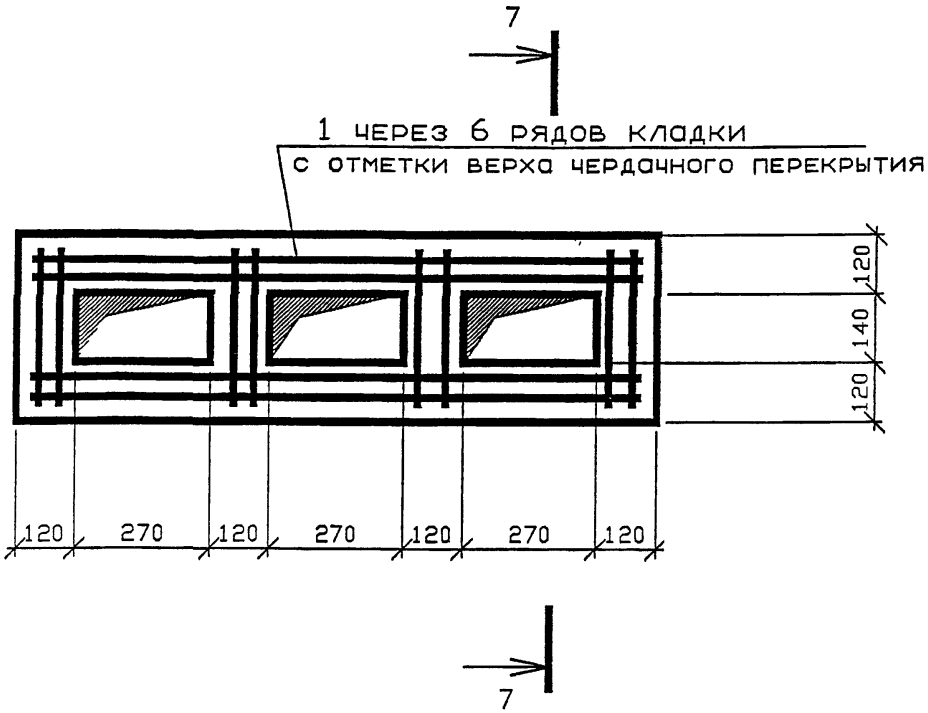

7-7

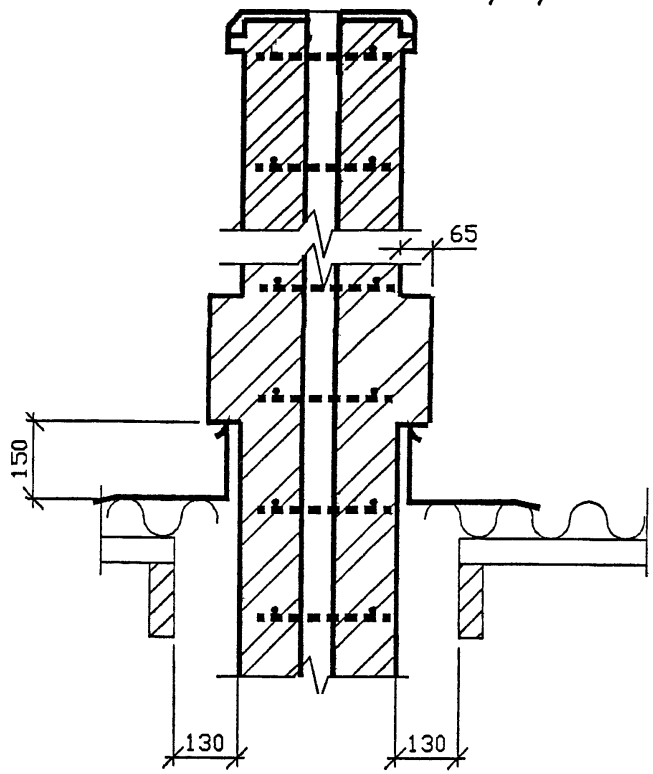

1. Кладку дымовых труб выше крыши выполнять на цементном растворе марки 50
2. Кладку дымовых и вентиляционных каналов от чердачного перекрытия до крыши выполнять на известково-цементном растворе марки 50
3. Кладку дымовых и вентиляционных каналов в стенах выполнять на известковом или цементно-известковом растворе марки 50
4. В пределах чердачного помещения дымовую трубу оштукатурить цементно-известковым раствором и побелить
5. Выше чердачного перекрытия через 6 рядов кладки в процессе производства работ заложить арматурную сетку

Спецификация элементов каналов

Поз.	Обозначение	Наименование	Кол	Масса ед.кг	Приме-чание
1	5.905-27.01.1-56	Сетка арматурная С-2	2		на 1 м по высоте

Изм.	Кол.уч	Лист	№ док	Подп.	Дата
Разраб.		Мокрецов			07.01
Провер.		Антонова			07.01
Н.контр.		Орехова			07.01
Утв.		Корж			07.01

5.905-27.01.1-47

Узел устройства дымовой трубы на три канала при сейсмичности 7-9 баллов

Стадия	Лист	Листов
Р		1

СПКБ "Газпроект"

8-8

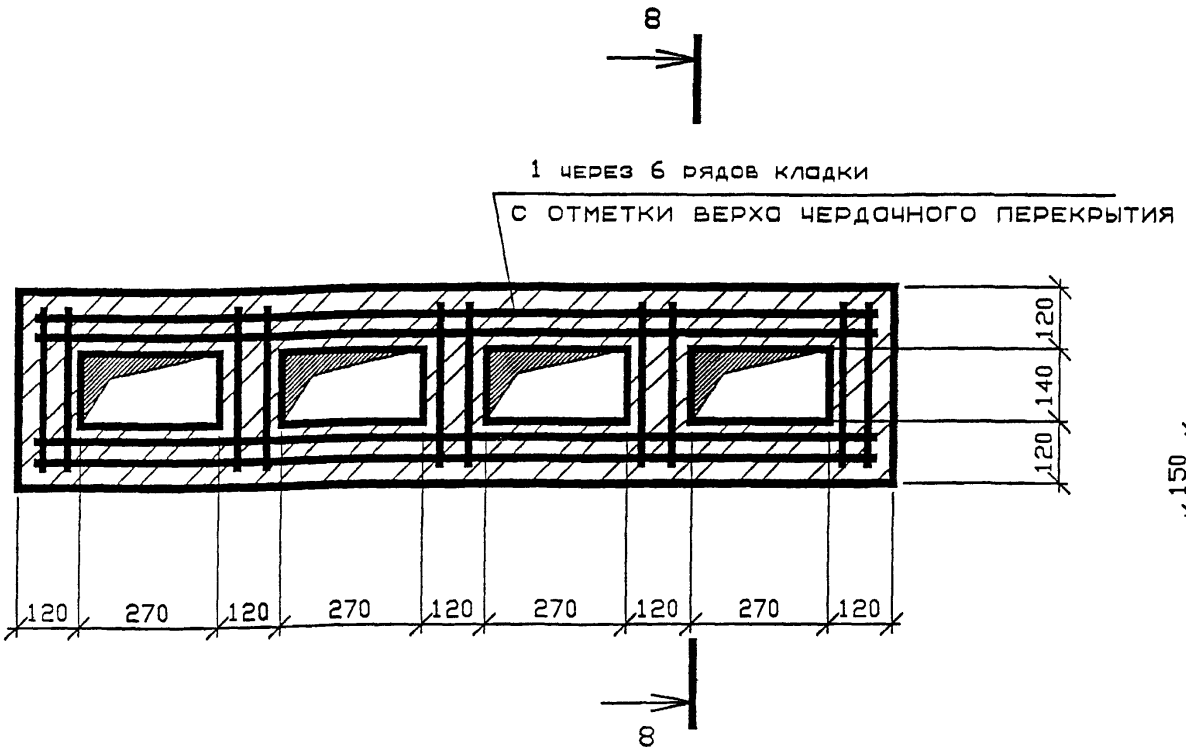

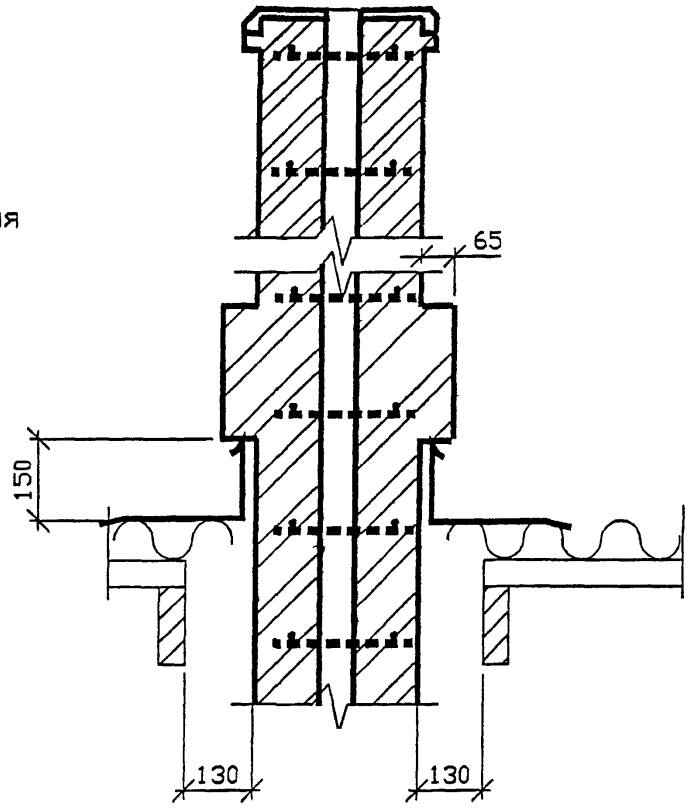

1. Кладку дымовых труб выше крыши выполнять на цементном растворе марки 50
2. Кладку дымовых и вентиляционных каналов от чердачного перекрытия до крыши выполнять на известково-цементном растворе марки 50
3. Кладку дымовых и вентиляционных каналов в стенах выполнять на известковом или цементно-известковом растворе марки 50
4. В пределах чердачного помещения дымовую трубу оштукатурить цементно-известковым раствором и побелить
5. Выше чердачного перекрытия через 6 рядов кладки в процессе производства работ заложить арматурную сетку

СПЕЦИФИКАЦИЯ ЭЛЕМЕНТОВ КАНАЛОВ

Поз.	Обозначение	Наименование	Кол	Масса ед.,кг	Приме-чание
1	5.905-27.01.1-57	Сетка арматурная С-3	2		на 1 м по высоте

Изм	Кол.уч	Лист	№ док	Подп	Дата
Разраб.		Мокрецов			07.01
Провер		Антонова			07.01
Н.контр.		Орехова			07.01
Утв.		Корж			07.01

5.905-27.01.1-48

Узел устройства дымовой трубы на четыре канала при сейсмичности 7-9 баллов

Стадия	Лист	Листов
Р		1

СПКБ "Газпроект"

1-1

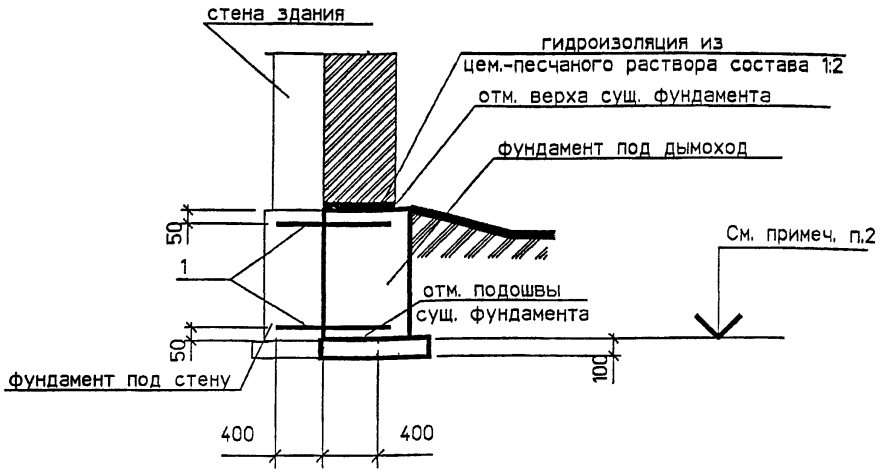

ПЛАН ФУНДАМЕНТА

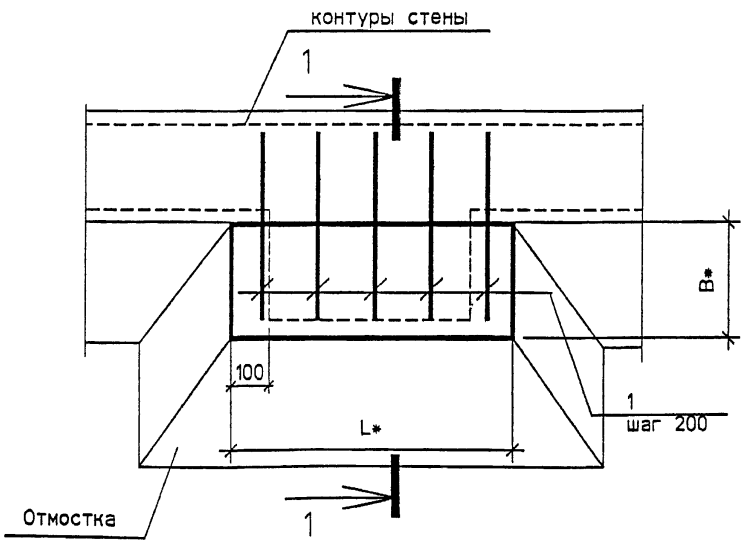

СПЕЦИФИКАЦИЯ ЭЛЕМЕНТОВ

Поз.	Обозначение	Наименование	Кол	Масса ед., кг	Приме-чание
		Детали			
1		10-А-II ГОСТ 5781-82*			
		L=800	10		на 1 м по длине

1. Фундамент выполнить из бетона класса В12.5.
2. Отметку подошвы принять по глубине заложения существующего фундамента.
3. Боковые поверхности фундамента обмазать горячим битумом 2 раза.
4. Под подошвой фундамента выполнить щебеночную подготовку толщиной 100 мм с проливкой битумом до насыщения.
5. * Размеры фундамента уточнить при проектировании.

Изм.	Кол.уч.	Лист	№ док.	Подп.	Дата
Разраб.		Мокрецов			07.01
Провер.		Антонова			07.01
Н.контр.		Орехова			07.01
Утв.		Корж			07.01

5.905-27.01.1-49

План фундамента в мокрых грунтах

Стадия	Лист	Листов
Р		1

СПКБ "Газпроект"

1-1

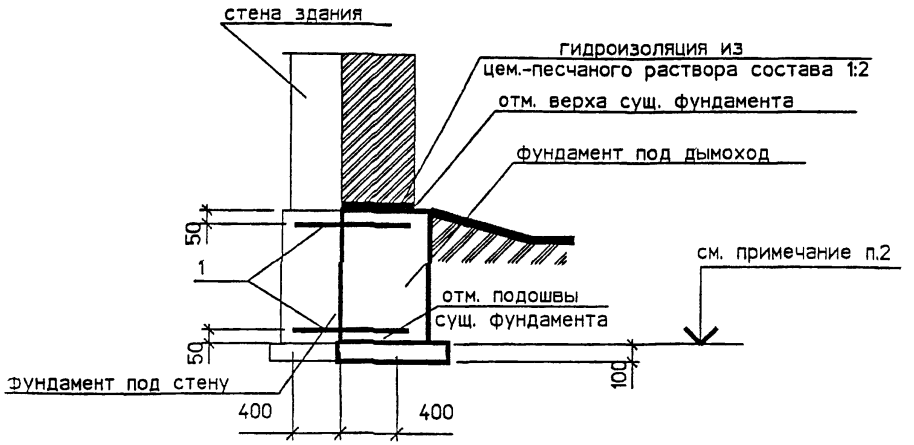

ПЛАН ФУНДАМЕНТА

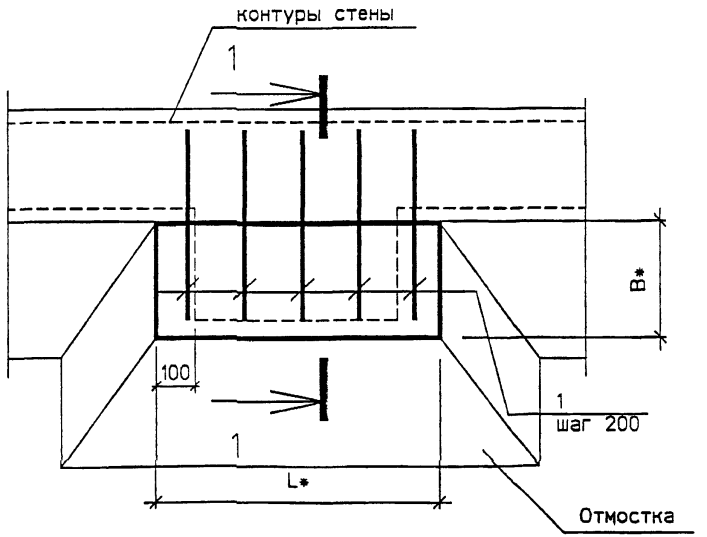

СПЕЦИФИКАЦИЯ ЭЛЕМЕНТОВ

Поз.	Обозначение	Наименование	Кол	Масса Ед.кг	Приме-чание
		Детали			
1		10-А-II ГОСТ 5781-82*			
		L=800	10		на 1 м по длине

1. Фундамент выполнить из бетона класса В12.5.
2. Отметку подошвы принять по глубине заложения существующего фундамента.
3. Под подошвой фундамента выполнить щебеночную подготовку толщиной 100 мм.
4. * Размеры фундамента уточнить при проектировании.

Изм.	Кол.уч.	Лист	№ док.	Подп.	Дата
Разраб.		Мокрецов			07.01
Провер.		Антонова			07.01
Н.контр.		Орехова			07.01
Утв.		Корж			07.01

5.905-27.01.1-50

План фундамента в сухих грунтах

Стадия	Лист	Листов
Р		1

СПКБ "Газпроект"

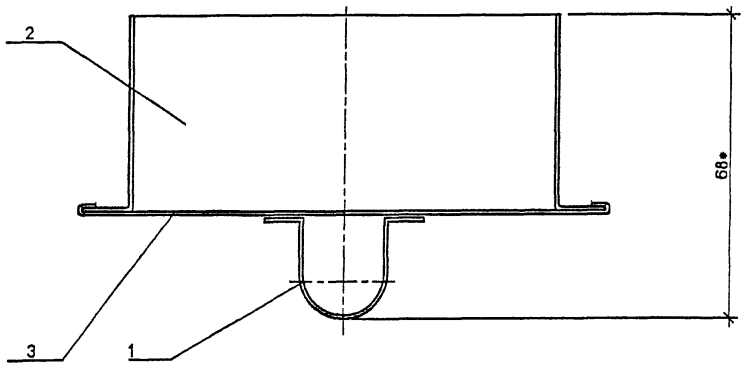

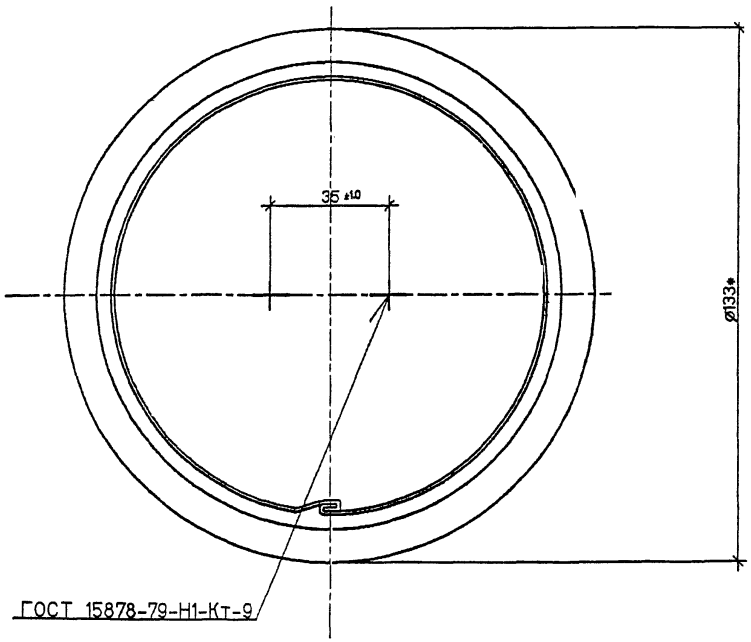

СПЕЦИФИКАЦИЯ ЭЛЕМЕНТОВ

Поз	Обозначение	Наименование	Кол.	Приме-чание
		Детали		
1	5.905-27.01.1-53	Рукоятка	1	
2	5.905-27.01.1-52	Цилиндр	1	
3		Крышка		
		Лист Б 0,6 ГОСТ 19903-74* / С235 ГОСТ 27772-88*		
		Ø144 -1,0	1	0.065 кг

* Размер для справок.

Изм.	Кол.уч	Лист	№ док	Подп.	Дата
Разраб.		Мокрецов			07.01
Провер.		Антонова			07.01
Н.контр.		Орехова			07.01
Утв.		Корж			07.01

5.905-27.01.1-51

Заглушка

Стадия	Лист	Листов
Р		1

СПКБ "Газпроект"

5.905-27.01.1-52

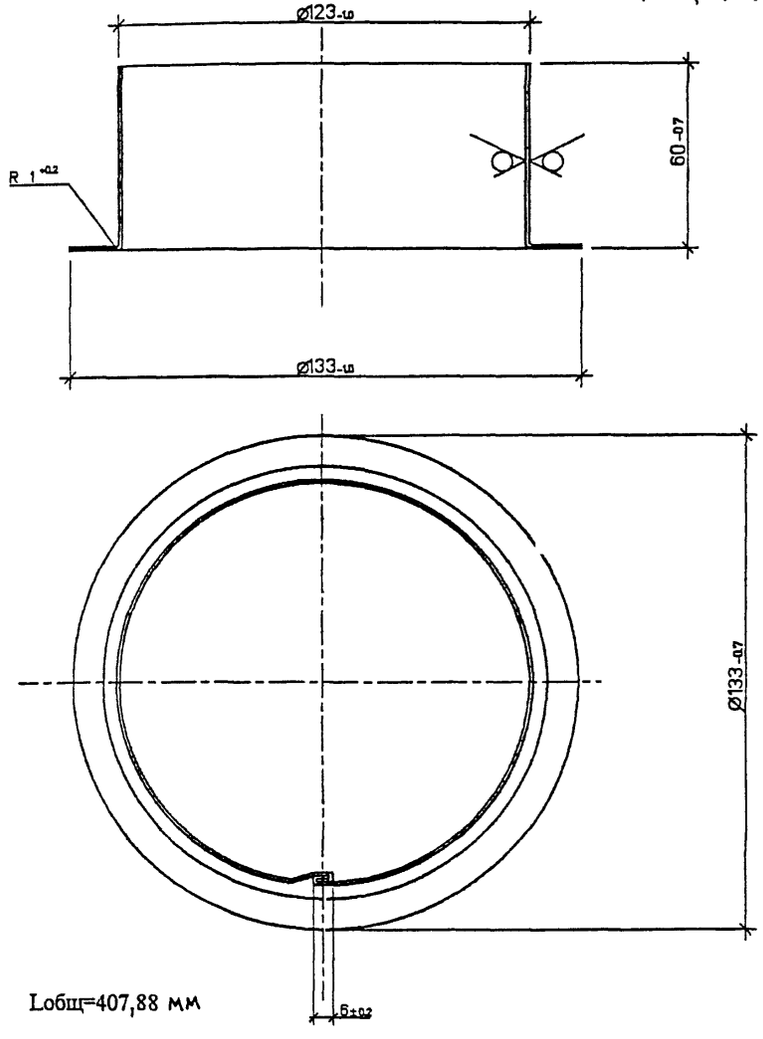

Lобщ=407,88 мм

Изм	Кол.уч.	Лист	N док.	Подп.	Дата
Разраб		Мокрецов			07.01
Проверил		Антонова			07.01
Н.контр.		Орехова			07.01
Утвердил		Корж			07.01

5.905-27.01.1-52

Цилиндр

Стадия	Масса	Масштаб
Р		
Лист	Листов 1	

Лист — Б 0.6 ГОСТ 19903-74*, С235 ГОСТ 27772-88*

СПКБ "ГАЗПРОЕКТ"

ФОРМАТ А4

5.905-27.01.1-53

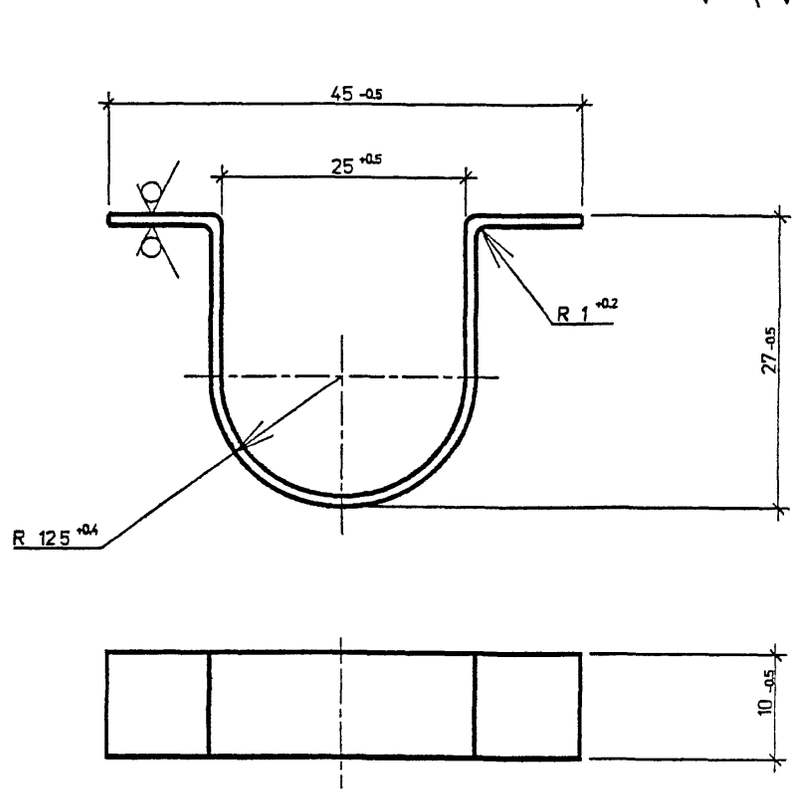

Lобщ=90.65 мм

Изм.	Кол.уч.	Лист	N док.	Подп.	Дата
Разраб		Мокрецов			07.01
Проверил		Антонова			07.01
Н.контр.		Орехова			07.01
Утвердил		Корж			07.01

5.905-27.01.1-53

Рукоятка

Стадия	Масса	Масштаб
Р		
Лист	Листов 1	

Лист — Б 0.6 ГОСТ 19903-74*, С235 ГОСТ 27772-88*

СПКБ "ГАЗПРОЕКТ"

ФОРМАТ А4

СОГЛАСОВАНО

Взам. инв. N

Подпись и дата

Инв. N подл.

5.905-27.01.1-54

5.905-27.01

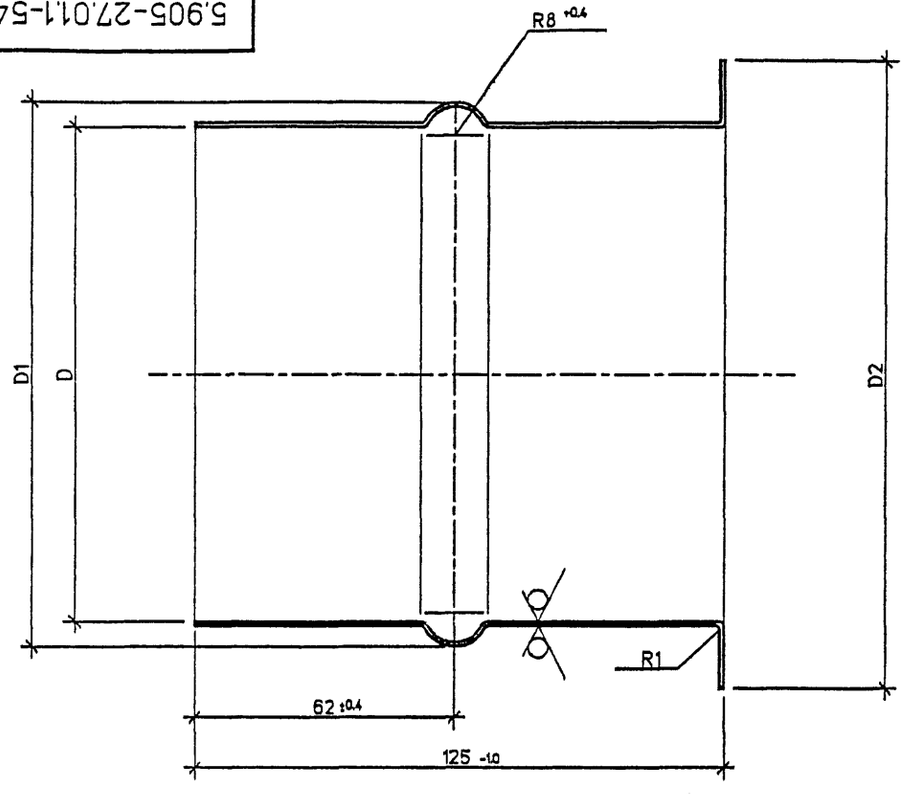

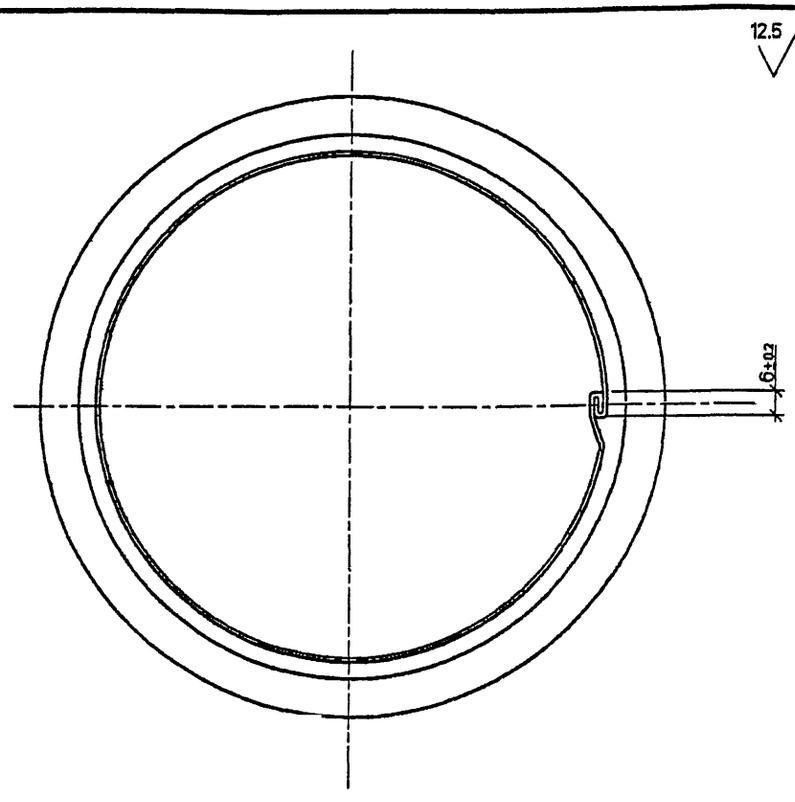

Обозначение	D,мм	D1,мм	D2,мм	Масса, кг
5.905-27.01.1-54	125 ±0.3	135 -1.0	150 -1.0	0.25
5.905-27.01.1-54.01	115 ±0.4	125 -0.8	140 -1.0	0.22
5.905-27.01.1-54.02	135 ±0.5	145 -1.0	160 -1.0	0.27
5.905-27.01.1-54.03	220±0.5	230-1.0	250-1.0	0.61

Изм.	Кол.уч.	Лист	№док.	Подп.	Дата
Разраб.		Мокрецов			07.01
Проверил		Антонова			07.01
Н.контр		Орехова			07.01
Утвердил		Корж			07.01

5.905-27.01.1-54

Патрубок

Стадия	Масса	Масштаб
Р	см. ТАБЛ.	
Лист	Листов 1	

Лист Б 0.6 ГОСТ 19903-74*
С235 ГОСТ 27772-88*

СПКБ "ГАЗПРОЕКТ"

Взам инвN | Подпись и дата | Инв N подл.

400603-62

ФОРМАТ А3

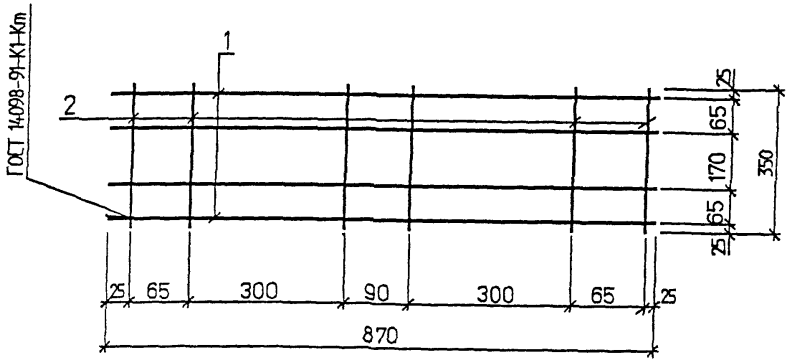

Поз.	Обозначение	Наименование	Кол.	Примеч.
		Детали		
1		6-В-II ГОСТ 7348-81*, L=870	4	0.34 кг
2		3-В-II ГОСТ 7348-81*, L=350	6	0.02 кг

Масса сетки – 1,49 кг

Изм.	Кол.уч.	Лист	№ док.	Подп.	Дата
Разраб.		Мокрецов			07.01
Провер.		Антонова			07.01
Н.контр.		Орехова			07.01

5.905-27.01.1-55

Сетка арматурная
С-1

Стадия	Лист	Листов
Р		1

СПКБ

СОГЛАСОВАНО

Взам. инв. №

Подпись и дата

Инв. № подл.

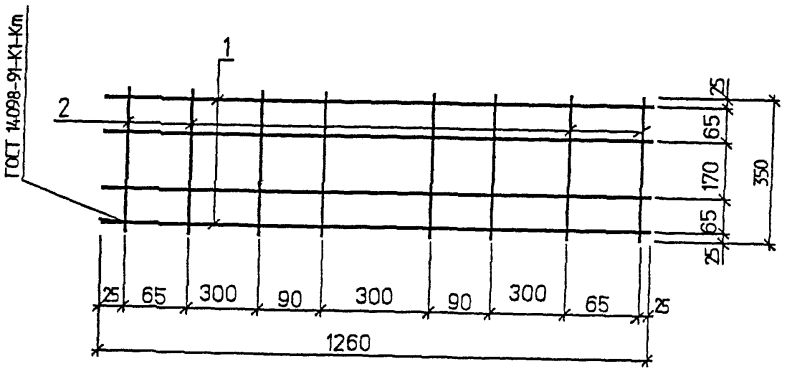

Поз.	Обозначение	Наименование	Кол.	Примеч.
		Детали		
1		6-В-II ГОСТ 7348-81*, L=1260	4	0.51кг
2		3-В-II ГОСТ 7348-81*, L=350	8	0.02 кг

Масса сетки – 2,2 кг

Изм.	Кол уч	Лист	№ док	Подп.	Дата
Разраб.		Мокрецов			07.01
Провер.		Антонова			07.01
Н.контр.		Орехова			07.01
Утв		Корж			07.01

5.905-27.01.1-56

Сетка арматурная
С-2

Стадия	Лист	Листов
Р		1

СПКБ
"Газпроект"

5.905-27.01.1-57

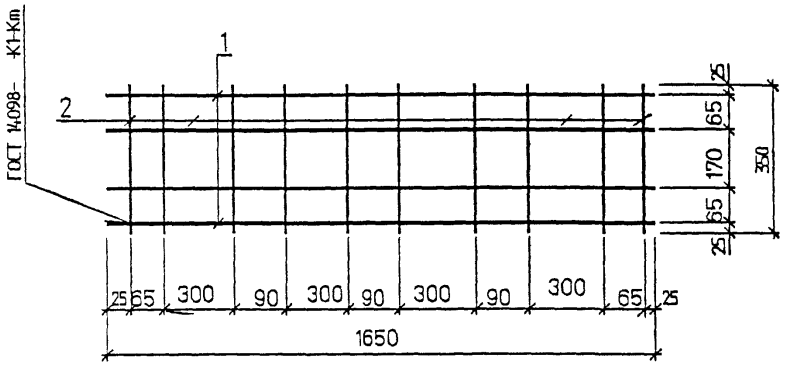

Поз.	Обозначение	Наименование	Кол.	Примеч.
		Детали		
1		3-В-II ГОСТ 7348-81* L=1650	4	0.66кг
2		3-В-II ГОСТ 7348-81* L=350	10	0.02 кг

Изм.	Кол.	Лист	Nдок	Подпись	Дата
Разраб		Мокрецов			07.01
Провер		Антонова			07.01
Н.контр		Орехова			07.01
					07.01

5.905-27.01.1-57

Сетка арматурная
С-3

Стадия	Масса	Масштаб
Р	2.84	
Лист	Листов 1	

СПКБ "ГАЗПРОЕКТ"

Копировал Формат А4

gost.e-ecolog.ru

5.905-27.01.1-58

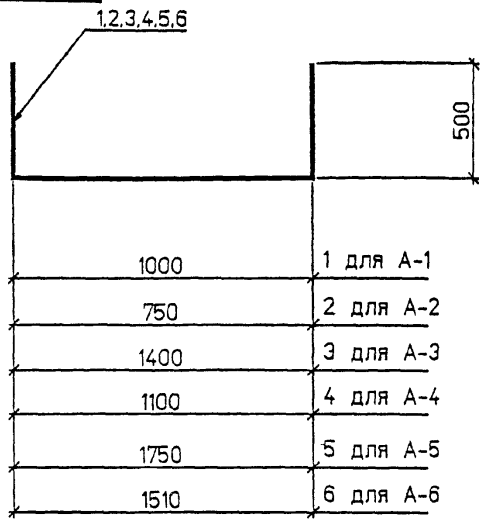

Поз.	Обозначение	Наименование	Кол.	Примеч.
		Детали		
1	5.905-27.01.1-58	8-А-1 ГОСТ 5781-82* L=2000	1	0.79кг
2	5.905-27.01.1-58.01	8-А-1 ГОСТ 5781-82* L=1750	1	0.69кг
3	5.905-27.01.1-58.02	8-А-1 ГОСТ 5781-82* L=2400	1	0.95кг
4	5.905-27.01.1-58.03	8-А-1 ГОСТ 5781-82* L=2100	1	0.83кг
5	5.905-27.01.1-58.04	8-А-1 ГОСТ 5781-82* L=2760	1	1.09кг
6	5.905-27.01.1-58.05	8-А-1 ГОСТ 5781-82* L=2510	1	0.99кг

Взам. инв. №

Подпись и дата

Инв. № подл.

Изм.	Кол.	Лист	Nдок	Подпись	Дата
Разраб		Мокрецов			07.01
Провер		Антонова			07.01
Н.контр.		Орехова			07.01
Утверд.		Корж			07.01

5.905-27.01.1-58

Стержни анкерные
А-1, А-2, А-3, А-4, А-5, А-6

Ст3пс2
ГОСТ 5781-82*

Стадия	Масса	Масштаб
Р	см. ТАБЛ.	
Лист	Листов 1	

СПКБ "ГАЗПРОЕКТ"

Копировал Формат А4