ТИПОВАЯ ДОКУМЕНТАЦИЯ НА КОНСТРУКЦИИ, ИЗДЕЛИЯ И УЗЛЫ ЗДАНИЙ И СООРУЖЕНИЙ

серия 3-93

9003

ДЫМОВЫЕ И ВЕНТИЛЯЦИОННЫЕ КАНАЛЫ ГАЗИФИЦИРУЕМЫХ ПОМЕЩЕНИЙ

РАБОЧИЕ ЧЕРТЕЖИ

Введена в действие приказом
АО "Росгазификация"
N 39-П от 28.06.1994г.

"Проектная документация сертифицирована.
Сертификат соответствия N ГОСТ Р RU.9003.1.3.0067"

gost.e-ecolog.ru

9003

РАЗРАБОТАНЫ
АО СПКБ "ГАЗПРОЕКТ"

Главный инженер
бюро В.М. Панасенко

Главный инженер
проекта О.М. Медведев

Лицензия N 14П-99/340 от 17.05.1994г.
выдана Федеральным горным и промышленным
надзором России.
(Госгортехнадзор России)
Зарегистрирована в Северо-Кавказском
округе Госгортехнадзора России под N 153
от 04.07.1994г.

Содержание

Обозначение	Наименование	Стр.
	Содержание	3
	Здания со стенами из несгораемых материалов.	
	Общие указания	6
АС1	Одноэтажное здание. Дымовой и вентиляционный	
	каналы при установке одного газового	
	теплогенератора.	9
АС2	Одноэтажное здание. Приставные дымовой и	
	вентиляционный каналы при установке одного	
	газового теплогенератора.	10
АС3	Двухэтажное здание. Дымовой и вентиляционный	
	каналы при установке одного газового	
	теплогенератора.	11
АС4	Двухэтажное здание. Приставные дымовой и	
	вентиляционный каналы при установке одного	
	газового теплогенератора.	12
АС5	Трехэтажное здание. Дымовой и вентиляционный	
	каналы при установке одного газового	
	теплогенератора.	13
АС6	Трехэтажное здание. Приставные дымовой и	
	вентиляционный каналы при установке одного	
	газового теплогенератора.	14
АС7	Одноэтажное здание с цокольным (подвальным)	
	этажем. Дымовой и вентиляционный каналы при	
	при установке одного газового теплогенератора.	15
АС8	Одноэтажное здание с цокольным (подвальным)	
	этажем. Приставные дымовой и вентиляционный	
	каналы при установке одного газового	
	теплогенератора.	16

Продолжение

Обозначение	Наименование	Стр.
АС9	Двухэтажное здание с цокольным (подвальным)	
	этажем. Дымовой и вентиляционный	
	каналы при установке одного газового	
	теплогенератора.	17
АС10	Двухэтажное здание с цокольным (подвальным)	
	этажем. Приставные дымовой и вентиляционный	
	каналы при установке одного газового	
	теплогенератора.	18
АС11	Трехэтажное здание с цокольным (подвальным)	
	этажем. Дымовой и вентиляционный	
	каналы при установке одного газового	
	теплогенератора.	19
АС12	Трехэтажное здание с цокольным (подвальным)	
	этажем. Приставные дымовой и вентиляционный	
	каналы при установке одного газового	
	теплогенератора.	20
АС13	Одноэтажное здание. Дымовые и вентиляционный	
	каналы при установке двух газовых	
	теплогенераторов.	21
АС14	Одноэтажное здание. Приставные дымовой и	
	вентиляционный каналы при установке двух	
	газовых теплогенераторов.	22
АС15	Двухэтажное здание. Дымовые и вентиляционный	
	каналы при установке двух газовых	
	теплогенераторов.	23
АС16	Двухэтажное здание. Приставные дымовые и	
	вентиляционный каналы при установке двух	
	газовых теплогенераторов.	24

Инв. N подл. | Подпись и дата | Взам. инв. N | Инв. N дубл. | Подпись и дата

Продолжение

Обозначение	Наименование	Стр.
АС17	Трехэтажное здание. Дымовые и вентиляционный	
	каналы при установке двух газовых	
	теплогенераторов.	25
АС18	Трехэтажное здание. Приставные дымовые и	
	вентиляционный каналы при установке двух	
	газовых теплогенераторов.	26
АС19	Одноэтажное здание с цокольным (подвальным)	
	этажем. Дымовые и вентиляционный каналы при	
	при установке двух газовых теплогенераторов.	27
АС20	Одноэтажное здание с цокольным (подвальным)	
	этажем. Приставные дымовые и вентиляционный	
	каналы при установке двух газовых	
	теплогенераторов.	28
АС21	Двухэтажное здание с цокольным (подвальным)	
	этажем. Дымовые и вентиляционный каналы при	
	при установке двух газовых теплогенераторов.	29
АС22	Двухэтажное здание с цокольным (подвальным)	
	этажем. Приставные дымовые и вентиляционный	
	каналы при установке двух газовых	
	теплогенераторов.	30
АС23	Трехэтажное здание с цокольным (подвальным)	
	этажем. Дымовые и вентиляционный каналы при	
	при установке двух газовых теплогенераторов.	31
АС24	Трехэтажное здание с цокольным (подвальным)	
	этажем. Приставные дымовые и вентиляционный	
	каналы при установке двух газовых	
	теплогенераторов.	32
АС25	Одноэтажное здание. Дымовые и вентиляционный	
	каналы при установке трех газовых	
	теплогенераторов.	33

Продолжение

Обозначение	Наименование	Стр.
АС26	Одноэтажное здание. Приставные дымовые и	
	вентиляционный каналы при установке трех	
	газовых теплогенераторов.	34
АС27	Двухэтажное здание. Дымовые и вентиляционный	
	каналы при установке трех газовых	
	теплогенераторов.	35
АС28	Двухэтажное здание. Приставные дымовые и	
	вентиляционный каналы при установке трех	
	газовых теплогенераторов.	36
АС29	Трехэтажное здание. Дымовые и вентиляционный	
	каналы при установке трех газовых	
	теплогенераторов.	37
АС30	Трехэтажное здание. Приставные дымовые и	
	вентиляционный каналы при установке трех	
	газовых теплогенераторов.	38
АС31	Одноэтажное здание с цокольным (подвальным)	
	этажем. Дымовые и вентиляционный каналы при	
	при установке трех газовых теплогенераторов.	39
АС32	Одноэтажное здание с цокольным (подвальным)	
	этажем. Приставные дымовые и вентиляционный	
	каналы при установке трех газовых	
	теплогенераторов.	40
АС33	Двухэтажное здание с цокольным (подвальным)	
	этажем. Дымовые и вентиляционный каналы при	
	при установке трех газовых теплогенераторов.	41
АС34	Двухэтажное здание с цокольным (подвальным)	
	этажем. Приставные дымовые и вентиляционный	
	каналы при установке трех газовых	
	теплогенераторов.	42

Инв.N подл. | Подпись и дата | Взам.инв.N | Инв.N дубл. | Подпись и дата

Продолжение

Обозначение	Наименование	Стр.
АС35	Трехэтажное здание с цокольным (подвальным)	
	этажем. Дымовые и вентиляционный каналы при	
	при установке трех газовых теплогенераторов.	43
АС36	Трехэтажное здание с цокольным (подвальным)	
	этажем. Приставные дымовые и вентиляционный	
	каналы при установке трех газовых	
	теплогенераторов.	44
	Здания со стенами из сгораемых материалов	
АС37	Одноэтажное здание. Дымовой и вентиляционный	
	каналы при установке одного газового	
	теплогенератора.	45
АС38	Одноэтажное здание. Дымовые и вентиляционный	
	каналы при установке двух газовых	
	теплогенераторов.	46
АС39	Высота оголовка каналов над кровлей.	47
АС40	Узлы прохода двух каналов через сгораемое	
	перекрытие.	48
АС41	Узлы прохода трех каналов через сгораемое	
	перекрытие.	49
АС42	Узлы прохода четырех каналов через сгораемое	
	перекрытие.	50
АС43	Узлы прохода каналов через железобетонное	
	перекрытие и покрытие.	51
АС44	Разрезы 2-2, 3-3, 4-4.	52
АС45	Узел прохода каналов через кровлю.	53
АС46	Узлы устройства дымовой трубы на два канала	
	при сейсмичности 7-9 баллов.	54
АС47	Узлы устройства дымовой трубы на три канала	
	при сейсмичности 7-9 баллов.	55

Окончание

Обозначение	Наименование	Стр.
АС48	Узлы устройства дымовой трубы на четыре	
	канала при сейсмичности 7-9 баллов.	56
АС49	План фундамента в мокрых грунтах.	57
АС50	План фундамента в сухих грунтах.	58
АС.И-ЗГ1	Заглушка.	59
АС.И-ЗГ1.01	Рукоятка.	60
АС.И-ЗГ1.02	Цилиндр.	60
АС.И-ПТ1	Патрубок.	61
АС.И-С1	Сетка арматурная С-1.	62
АС.И-С2	Сетка арматурная С-2.	62
АС.И-С3	Сетка арматурная С-3.	63
АС.И-А1	Стержни анкерные А-1, А-2, А-3, А-4, А-5, А-6.	63

Инв. N подл. | Подпись и дата | Взам. инв. N | Инв. N дубл. | Подпись и дата

1 ОБЩАЯ ЧАСТЬ.

1.1 Рабочие чертежи типовой документации "Дымовые и вентиляционные каналы газифицируемых помещений" разработаны с учетом опыта проектирования, строительства, эксплуатации зданий и сооружений и на основании следующих нормативных документов:
СНиП 2.04.08-87 "Газоснабжение"
СНиП 2.01.07-85 "Нагрузки и воздействия"
СНиП 2.01.02-85* "Противопожарные нормы"
СНиП II-7-81* "Строительство в сейсмических районах"
СНиП 2.01.01-82 "Строительная климатология и геофизика"
СНиП II 3-79* "Стоительная теплотехника"
СНиП 2.08.01-89* "Жилые здания"
СНиП 2.08.02-89* "Общественные здания и сооружения"
СНиП 2.09.02-85* "Производственные здания"
СНиП 2.09.04-87* "Административные и бытовые здания"
СНиП 2.04.05-91* "Отопление, вентиляция и кондиционирование"
СНиП II -22-81 "Каменные и армокаменные конструкции"
НПБ 106-95 Индивидуальные жилые дома. Противопожарные требования.
Правила безопасности в газовом хозяйстве.
Правила производства работ, ремонта печей и дымовых каналов.

1.2 Технические решения, принятые в рабочих чертежах, соответствуют требованиям экологических, санитарно-гигиенических, противопожарных и других норм, действующих на территории Российской Федерации и обеспечивают безопасную для жизни и здоровья людей эксплуатацию об'екта при соблюдении предусмотренных рабочими чертежами мероприятий.

2 НАЗНАЧЕНИЕ И ОБЛАСТЬ ПРИМЕНЕНИЯ.

2.1 Рабочие чертежи настоящей типовой документации применяются при проектировании, строительстве и эксплуатации дымовых и вентиляционных каналов газифицируемых помещений, зданий и сооружений (жилых домов, коммунально-бытовых, общественных и промышленных об'ектов при установке бытовых теплогенераторов) с сейсмичностью не более 9 баллов, для районов с расчетной температурой наружного воздуха не ниже минус 40°С. Для районов с расчетной температурой наружного воздуха ниже минус 40°С рекомендуется при проектировании применять устройство каналов во внутренних стенах.

3 ТЕХНИЧЕСКИЕ ТРЕБОВАНИЯ К ИЗГОТОВЛЕНИЮ.

3.1 Для кладки каналов в стенах применять кирпич полнотелый керамический (красный), высшего качества, нормального обжига, без трещин и посторонних примесей марки не ниже М100.

3.2 Запрещается применять для кладки дымовых каналов кирпич пережженный или недожженный, пустотелый, облегченный, а также силикатный.

3.3 Песок для раствора должен применяться преимущественно горный, без посторонних примесей и растительных остатков, мелкозернистый, просеянный через сито с ячейками 1-1.5 мм.

3.4 При производстве работ применять следующие виды растворов:
а) известковый или цементно-известковый марки М50 для кладки дымовых и вентиляционных каналов в стенах здания;
б) известково-цементный марки М50 для кладки дымовых труб выше чердачного перекрытия;
в) цементный марки М50 для кладки дымовых труб выше кровли.

4 РЕКОМЕНДАЦИИ ПО СТРОИТЕЛЬСТВУ.

4.1 Внутренние поверхности дымового канала должны быть гладкими, тщательно очищенными от излишков раствора мокрой швабровкой. Оштукатуривание внутренних поверхностей не допускается.

4.2 Кладку каналов следует производить с соблюдением горизонтальности рядов, вертикальности углов, формы и размеров. Вертикальность граней и углов кладки, горизонтальность рядов должна проверяться не менее двух раз через 0.5-0.6 м на каждом ярусе кладки с устранением отклонений.

4.3 При кладке в жаркую сухую погоду (при температуре воздуха 30°С и более и относительной влажности воздуха менее 30%) глиняный кирпич перед укладкой в конструкцию должен погружаться в воду на время, необходимое для оптимального увлажнения.
При перерывах в работе верхний ряд кладки должен оставаться неприкрытым раствором. Продолжение кладки после перерыва можно начинать с полива водой верхнего слоя кирпича. Раствор систематически перемешивать, не допуская обезвоживания.

4.4 Каждый ряд кладки должен быть выложен с перевязкой швов в 1/2 кирпича. В рядах, где для обеспечения перевязки необходимо 3/4 кирпича допускается перевязка в 1/4 кирпича.

4.5 Толщина швов кладки должна быть не более 10 мм. Горизонтальные и вертикальные швы кладки должны полностью заполняться раствором.

4.6 В пределах чердачного помещения наружные поверхности дымовой трубы следует оштукатурить и побелить.

					3-93	
Изм.	Лист	N° Докум.	Подпись	Дата		
Разраб.		Мокрецов		05.93	Общие указания	Лит. / Лист 1 / Листов 3
Провер.		Антонова		05.93		
Н.контр.		Корж		05.93		СПКБ "Газпроект"
Утв.		Медведев		05.93		

Взам инв.N | Подпись и дата | Инв.N подл.

4.7 Размер "А" от соединительной дымоотводящей трубы до потолка из негорючих материалов следует принимать не менее 50 мм до деревянных оштукатуренных потолков - не менее 250 мм. Допускается уменьшение указанного расстояния с 250 до 100 мм при условии обивки деревянного оштукатуренного потолка кровельной сталью по листу асбеста толщиной 3 мм. Обивка должна выступать за габариты дымоотводящей трубы на 150 мм с каждой стороны.

4.8 Размер "Б" принимается в зависимости от расчетной температуры наружного воздуха.

5 РЕКОМЕНДАЦИИ ПО ПРОЕКТИРОВАНИЮ.

5.1 При выборе каналов площадь сечения дымохода не должна быть меньше площади патрубка газового прибора, присоединенного к дымоходу. Вентиляционный канал сечением 140х270 мм обеспечивает 3-х кратный воздухообмен в помещениях объемом до 36 м3.

6 РЕКОМЕНДАЦИИ ПО ПРИЕМКЕ В ЭКСПЛУАТАЦИЮ.

6.1 Первичная проверка каналов проводится специализированной организацией с участием представителя заказчика с целью приемки их в эксплуатацию согласно требованиям Правил технической эксплуатации и требований безопасности труда в газовом хозяйстве РФ. При осмотре дымовых каналов проверяют:

а) соответствие материала каналов требованиям проекта;
б) толщину стенок каналов;
в) соответствие принятого сечения каналов тепловой мощности агрегата;
г) порядок присоединения аппаратов к дымоходу;
д) конструктивное исполнение и размеры разделок и отступок;
е) способы защиты сгораемых (трудносгораемых) конструкций от возгорания;
ж) наличие устройства для чистки каналов;
з) исправность оголовка и возвышение его относительно конька и зоны ветрового подпора;
и) защиту оголовка от атмосферных осадков;
к) отсутствие засорений в каналах;
л) плотность и обособленность каналов;
м) наличие необходимой тяги.

6.2 Наличие засоров посторонними предметами дымовых и вентиляционных каналов выявляют путем опускания на веревке металлического шара диаметром 80-110 мм через устье каналов. При опускании шара следует соблюдать осторожность, чтобы не повредить стенки канала. Свободное перемещение шара свидетельствует об отсутствии засоров.

6.3 Дымовые каналы на плотность проверяют задымлением канала путем сжигания материала, дающего большое количество дыма (опилки, ветошь). Устье задымленного канала плотно закрывают. Появление продуктов горения на чердаке, в отапливаемых помещениях или в рядом расположенных вентиляционных каналах, свидетельствует о недостаточной плотности дымового канала.

6.4 Обособленность дымового канала от соседних дымовых или вентиляционных каналов проверяется также методом задымления обособленного канала. Появление дыма в смежных с дымоходом каналах свидетельствует о необособленности или неплотности дымохода.

6.5 Наличие тяги в дымовых каналах определяется с помощью узкой полоски тонкой бумаги, подносимой к смотровому отверстию топки. Отклонение бумаги в сторону топки свидетельствует о наличии тяги.

6.6 При первичной проверке дымовых каналов следует измерить разрежение в дымовом канале, которое должно быть в пределах от 3 до 30 Па (от 0.3 до 3.0 мм вод. ст.).
Величину разрежения в каналах измеряют жидкостным микроманометром с пределом измерения от 0 до 16 мм вод. ст. (0-157 Па) и допустимой погрешностью +1% или другими приборами, позволяющими измерить требуемые значения разрежения.

6.7 При осмотре вентиляционных каналов следует проверить:
а) соответствие их устройства и использованных материалов;
б) соответствие их размеров требованиям проекта;
в) отсутствие засорений в каналах;
г) наличие тяги в каналах;

6.8 Наличие тяги в вентиляционном канале проверяется листом тонкой бумаги, который прикладывается к вентиляционной решетке. При достаточной тяге в канале лист бумаги плотно прилегает к решетке и самостоятельно удерживается в таком состоянии.

6.9 Результаты первичной проверки оформляются актом первичного обследования технического состояния дымовых и вентиляционных каналов.

7 РЕКОМЕНДАЦИИ ПО ЭКСПЛУАТАЦИИ.

7.1 В процессе эксплуатации техническое состояние дымовых каналов отопительных печей и аппаратов должно проверяться 1 раз в год (перед началом отопительного сезона). Кроме того, в зимнее время не реже 1 раза в месяц, а в районах северной климатической зоны не реже 2 раз в месяц, необходимо производить осмотр оголовков дымоходов с целью предотвращения обмерзания и закупорки устьев дымоходов.

7.2 В дымовых каналах при периодической проверке выявляют состояние внутренних стенок и наличие сажистых и смолистых отложений. В вентиляционных каналах проверяют наличие пыли, пуха, паутины.

7.3 Очистку дымовых каналов от сажи и вентиляционных от пыли выполняют трубоочистной тройкой с жесткой волосяной щеткой, а перекидных рукавов и патрубков - веником. Качество очистки проверяют путем контрольного опускания трубоочистной тройки. Свободное перемещение тройки и количество сажи в основании дымохода не более 2-3-х трубоочистных ковшов свидетельствуют о качественной очистке.

7.4 Очистка дымовых или вентиляционных каналов от засоров или завалов осуществляют методом проталкивания или разборки. Прежде всего определяют засорение это или завал. Если при ударении металлическим шаром три-четыре раза - длина веревки, на которой опускают шар, увеличивается, то можно предположить, что это засорение канала. Засорение устраняют путем проталкивания предметов, вызвавших засор шаром или шестом. Завал полностью перекрывает сечение канала, не поддается проталкиванию и чаще всего устраняется вскрытием стенок канала и разборкой завала вручную через проем. После устранения завала выполняется повторная проверка шаром и заделывается проем в стенках канала.

7.5 Результаты периодической проверки и очистки дымовых и вентиляционных каналов оформляются актом в двух экземплярах.

ОБОЗНАЧЕНИЯ, ПРИНЯТЫЕ В СЕРИИ 3-93:

АС - архитектурно-строительные решения
АС.И - изделия

Взам инв N

Подпись и дата

Инв N подл

Изм.	Кол.уч.	Лист	№док.	Подп.	Дата

ДЫМОХОД ВНУТРИ СТЕНЫ КИРПИЧНОГО ЗДАНИЯ

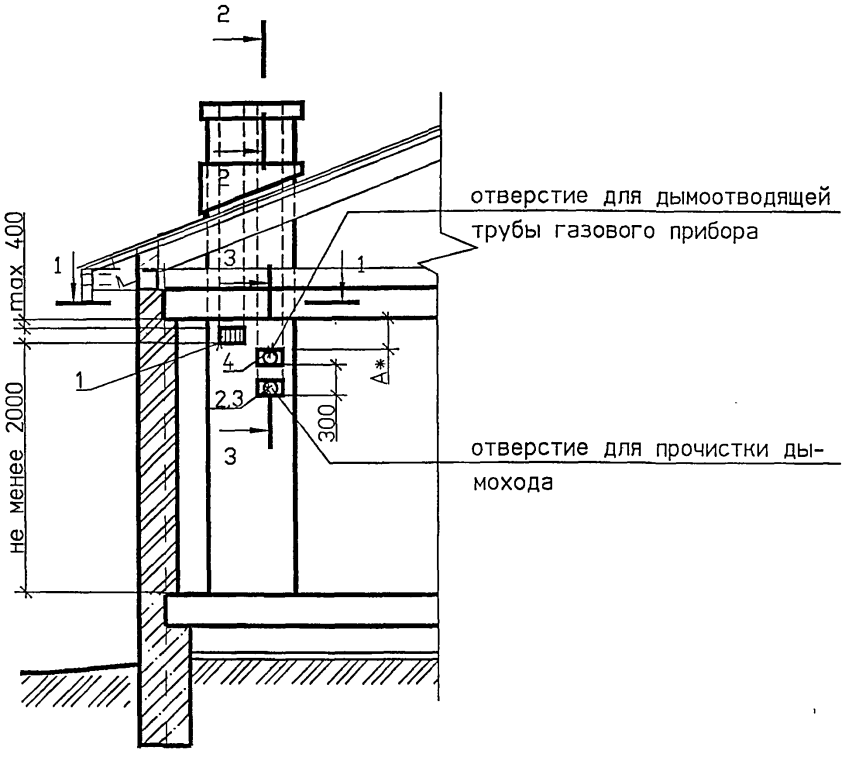

1-1
ВО ВНУТРЕННЕЙ СТЕНЕ

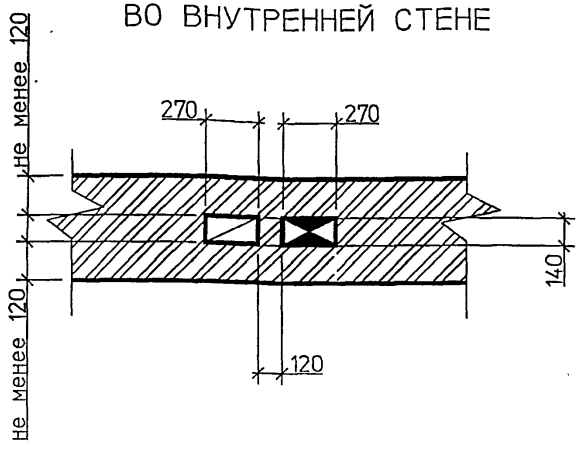

1-1
В НАРУЖНОЙ СТЕНЕ

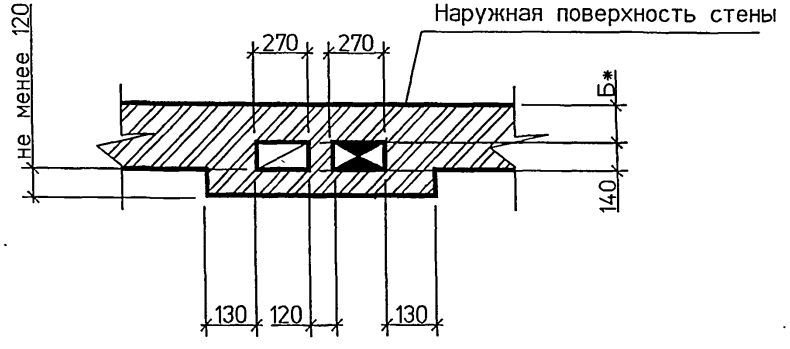

СПЕЦИФИКАЦИЯ ЭЛЕМЕНТОВ КАНАЛОВ

Поз.	Обозначение	Наименование	Кол	Масса ед., кг	Примечание
1	ГОСТ 13448-82	Решетка вентиляционная			
		РВПЗ-ПСМ-белая	1		
2	АС.И-ЗГ1	Заглушка	1		
3	АС.И-ПТ1	Патрубок	1		
4	АС.И-ПТ1.01-03	Патрубок	1		

1 Порядок расположения вентиляционного и дымового каналов уточнить по месту.

2 * Размер А и Б см. общие указания.

3 Патрубок поз.4 выбирать по месту в соответствии с площадью патрубка газового прибора присоединяемого к дымоходу.

					АС1
Изм.	Кол.уч.	Лист	№док.	Подп.	Дата
Разраб.		Мокрецов			03.94
Проверил		Антонова			03.94
Н.контр.		Корж			03.94
Утвердил		Медведев			03.94

Одноэтажное здание. Дымовой и вентиляционный каналы при установке одного газового теплогенератора.

Стадия	Масса	Масштаб
Р		
Лист	Листов	

СПКБ "ГАЗПРОЕКТ"

Взам инв.N | Подпись и дата | Инв.N подл.

ПРИСТАВНОЙ ДЫМОХОД К КИРПИЧНЫМ СТЕНАМ

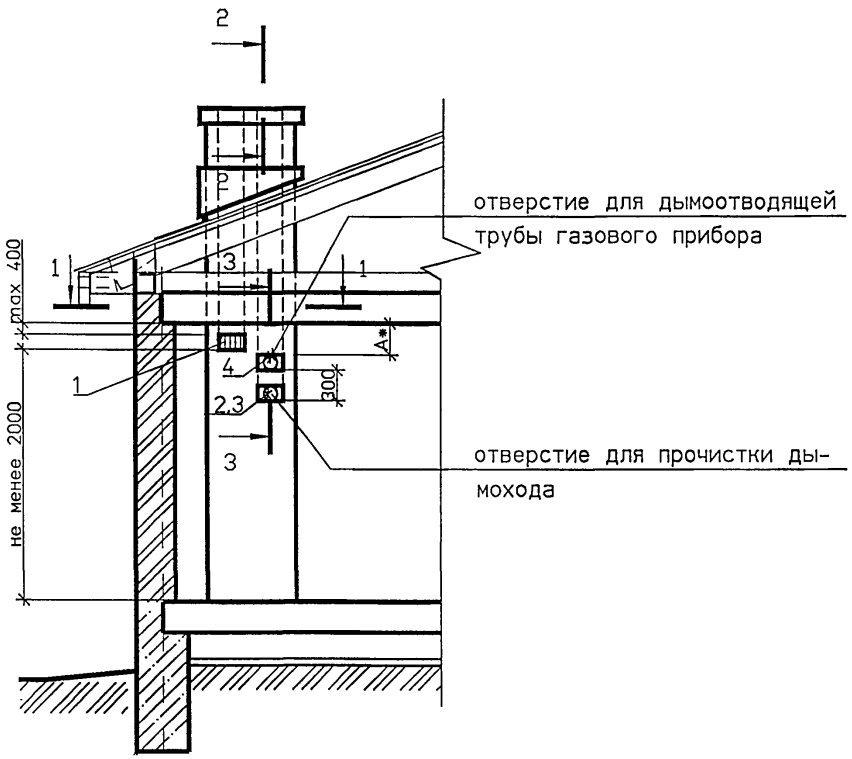

1-1
В НАРУЖНОЙ СТЕНЕ

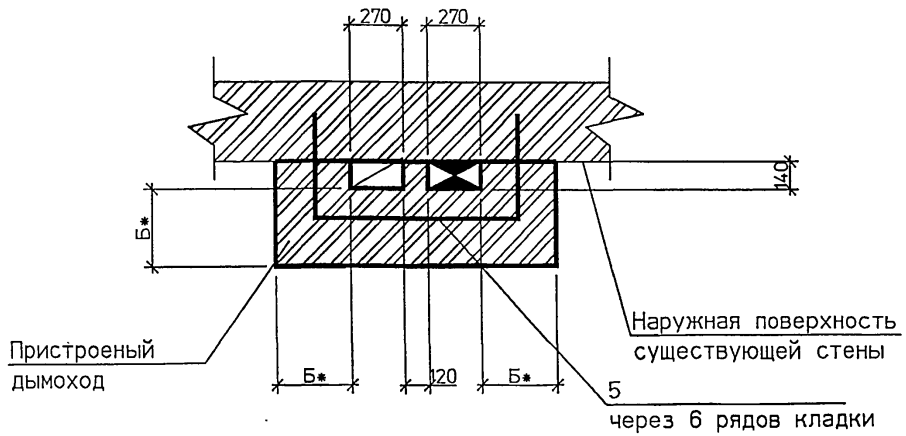

1-1
ВО ВНУТРЕННЕЙ СТЕНЕ

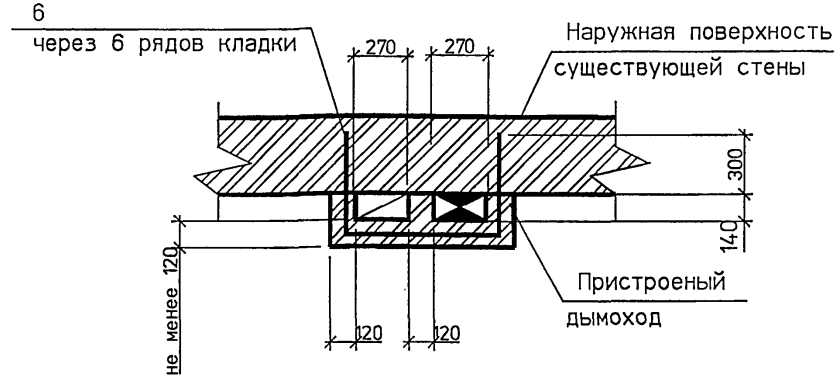

СПЕЦИФИКАЦИЯ ЭЛЕМЕНТОВ КАНАЛОВ

Поз.	Обозначение	Наименование	Кол	Масса ед. кг	Примечание
1	ГОСТ 13448-82	Решетка вентиляционная			
		РВПЗ-ПСМ-белая	1		
2	АС.И-ЗГ1	Заглушка	1		
3	АС.И-ПТ1	Патрубок	1		
4	АС.И-ПТ1.01-03	Патрубок	1		
5	АС.И-А1	Стержень анкерный А-1	2		на 1 м по высоте
6	АС.И-А1	Стержень анкерный А-2	2		на 1 м по высоте

1 Порядок расположения вентиляционного и дымового каналов уточнить по месту.

2 * Размер А и Б см. общие указания.

3 Патрубок поз.4 выбирать по месту в соответствии с площадью патрубка газового прибора, присоединяемого к дымоходу.

Изм.	Кол.уч.	Лист	№док.	Подп.	Дата
Разраб.		Мокрецов			01.94
Проверил		Антонова			03.94
Н.контр.		Корж			03.94
Утвердил		Медведев			03.94

АС2

Одноэтажное здание. Приставные дымовой и вентиляционный каналы при установке одного газового теплогенератора.

Стадия	Масса	Масштаб
Р		
Лист	Листов	

СПКБ "ГАЗПРОЕКТ"

Взам. инв N | Подпись и дата | Инв N подл

ДЫМОХОД ВНУТРИ СТЕНЫ КИРПИЧНОГО ЗДАНИЯ

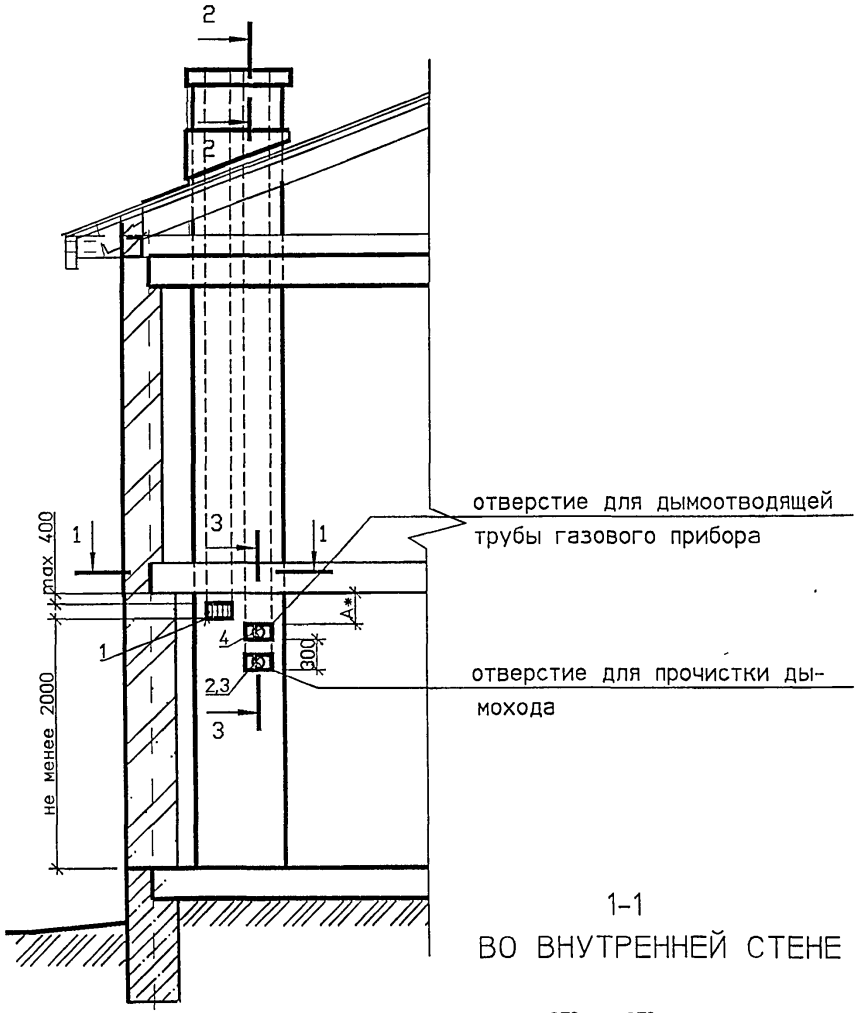

1-1

ВО ВНУТРЕННЕЙ СТЕНЕ

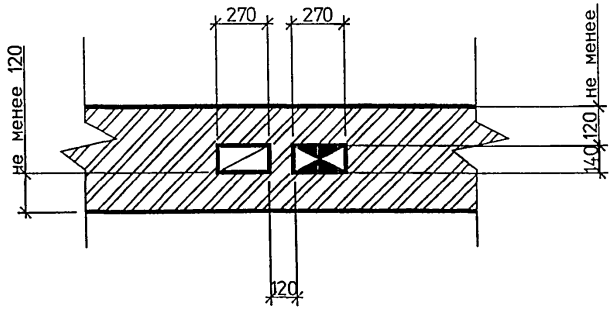

1-1

В НАРУЖНОЙ СТЕНЕ

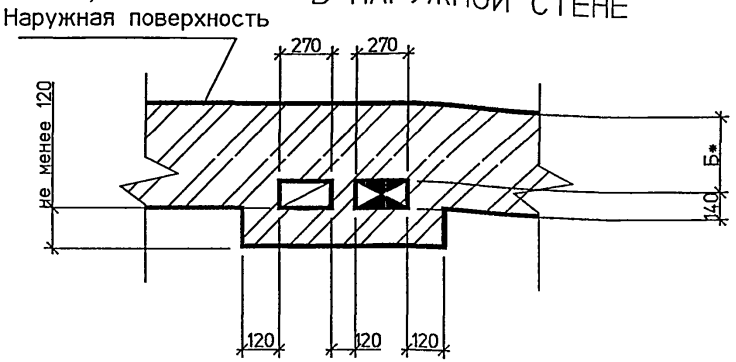

СПЕЦИФИКАЦИЯ ЭЛЕМЕНТОВ КАНАЛОВ

Поз.	Обозначение	Наименование	Кол	Масса ед.кг	Примечание
1	ГОСТ 13448-82	Решетка вентиляционная			
		РВПЗ-ПСМ-белая	1		
2	АС.И-ЗГ1	Заглушка	1		
3	АС.И-ПТ1	Патрубок	1		
4	АС.И-ПТ1.01-03	Патрубок	1		

1 Порядок расположения вентиляционного и дымового каналов уточнить по месту.

2 * Размер А и Б см. общие указания.

3 Патрубок поз.4 выбирать по месту в соответствии с площадью патрубка газового прибора, присоединяемого к дымоходу.

Изм.	Кол.уч.	Лист	Nдок.	Подп.	Дата
Разраб.		Мокрецова			03.94
Проверил		Антонова			03.94
Н.контр.		Корж			03.94
Утвердил		Медведев			03.94

АС3

Двухэтажное здание. Дымовой и вентиляционный каналы при установке одного газового теплогенератора.

Стадия	Масса	Масштаб
Р		
Лист	Листов	

СПКБ "ГАЗПРОЕКТ"

Взам инв N | Подпись и дата | Инв N подл

ФОРМАТ А3

ПРИСТАВНОЙ ДЫМОХОД КИРПИЧНОГО ЗДАНИЯ

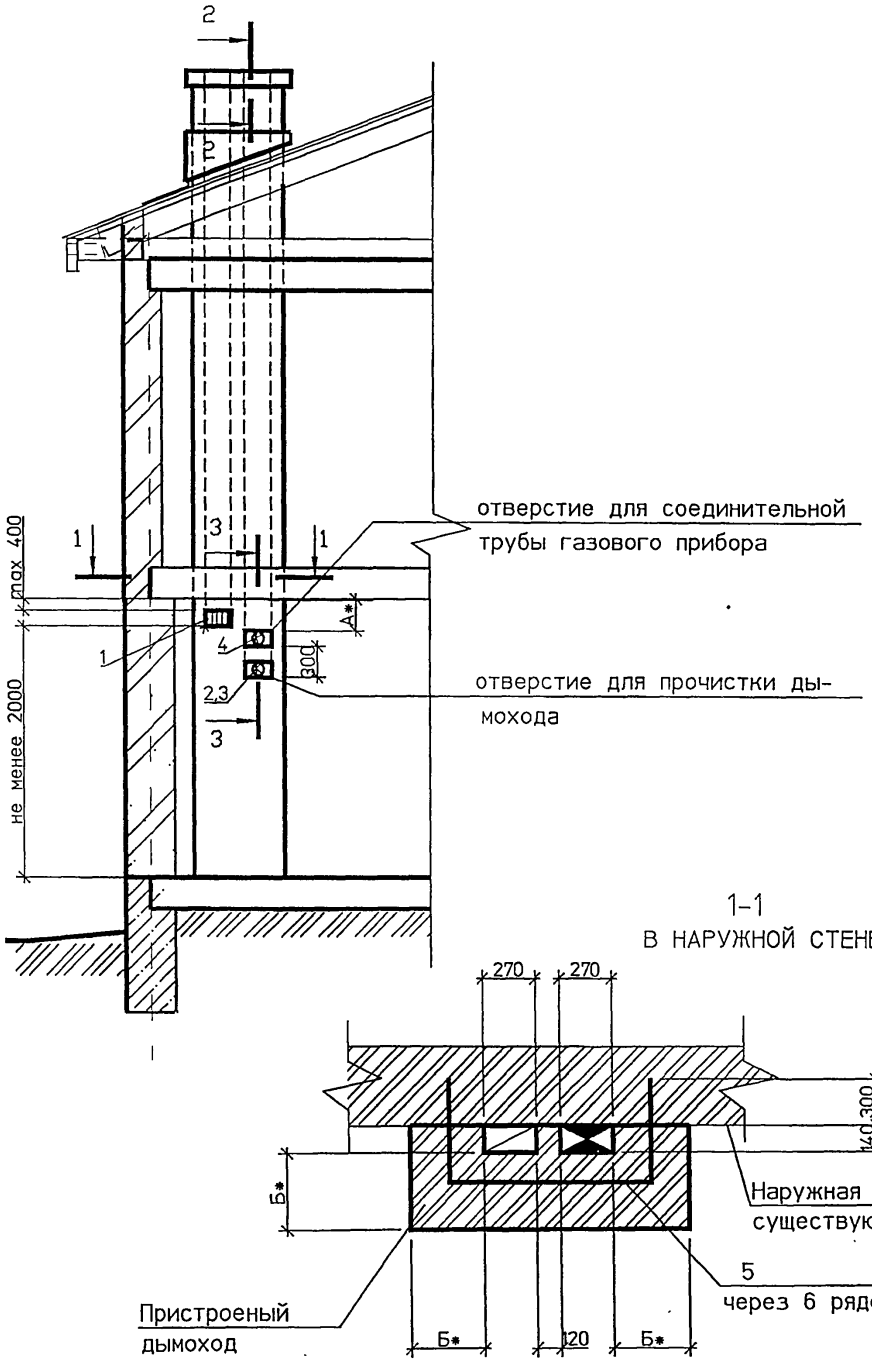

1-1
ВО ВНУТРЕННЕЙ СТЕНЕ

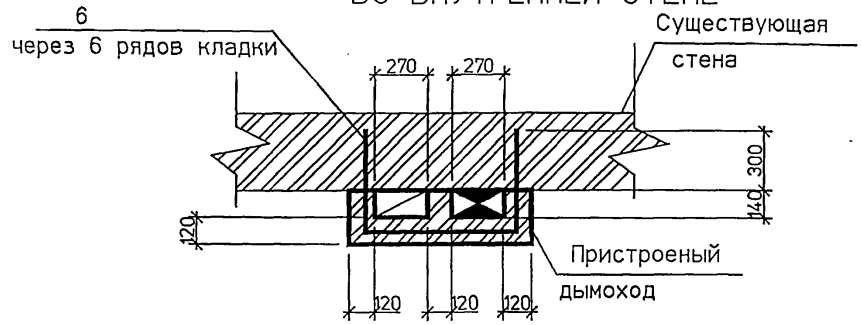

1-1
В НАРУЖНОЙ СТЕНЕ

СПЕЦИФИКАЦИЯ ЭЛЕМЕНТОВ КАНАЛОВ

Поз.	Обозначение	Наименование	Кол	Масса ед., кг	Приме-чание
1	ГОСТ 13448-82	Решетка вентиляционная			
		РВПЗ-ПСМ-белая	1		
2	АС.И-ЗГ1	Заглушка	1		
3	АС.И-ПТ1	Патрубок	1		
4	АС.И-ПТ1.01-03	Патрубок	1		
5	АС.И-А1	Стержень анкерный А-1	2		на 1 м по высоте
6	АС.И-А1	Стержень анкерный А-2	2		на 1 м по высоте

1 Порядок расположения вентиляционного и дымового каналов уточнить по месту.

2 * Размер А и Б см. общие указания.

3 Патрубок поз.4 выбирать по месту в соответствии с площадью патрубка газового прибора, присоединяемого к дымоходу.

Изм.	Колуч.	Лист	Nдок.	Подп.	Дата
Разраб.		Мокрецов			03.94
Проверил		Антонова			03.94
Н.контр.		Корж			03.94
Утвердил		Медведев			03.94

АС4

Двухэтажное здание. Приставные дымовой и вентиляционный каналы при установке одного газового теплогенератора.

Стадия	Масса	Масштаб
Р		
Лист	Листов	

СПКБ "ГАЗПРОЕКТ"

Инв.N подл. | Подпись и дата | Взам. инв.N

ДЫМОХОД ВНУТРИ СТЕНЫ КИРПИЧНОГО ЗДАНИЯ

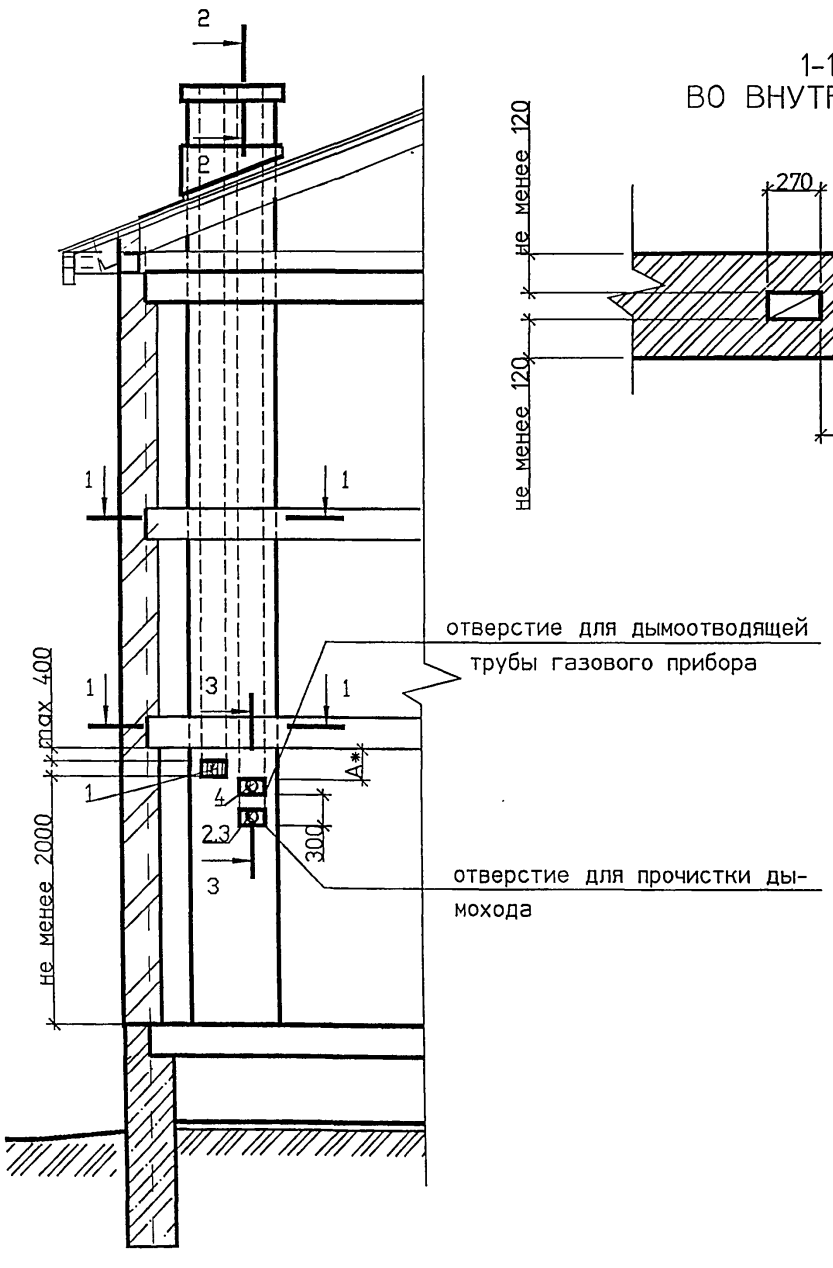

1-1
ВО ВНУТРЕННЕЙ СТЕНЕ

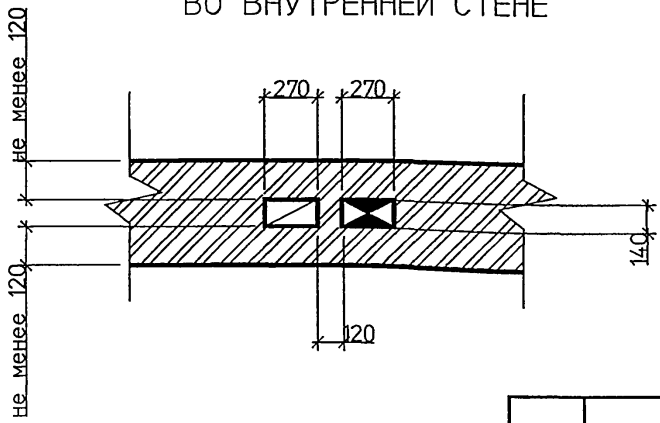

1-1
В НАРУЖНОЙ СТЕНЕ

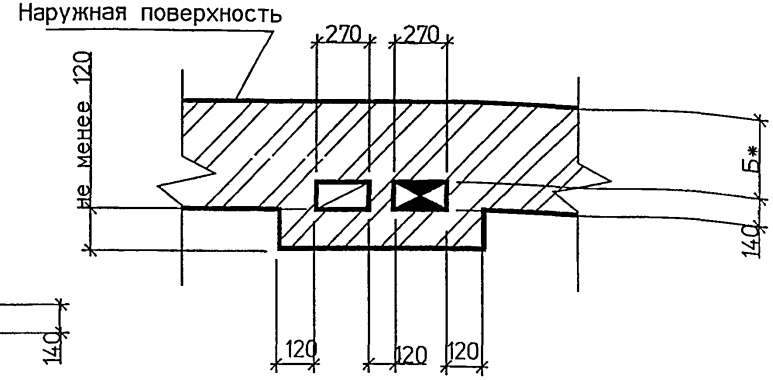

СПЕЦИФИКАЦИЯ ЭЛЕМЕНТОВ КАНАЛОВ

Поз.	Обозначение	Наименование	Кол	Масса ед., кг	Приме-чание
1	ГОСТ 13448-82	Решетка вентиляционная			
		РВПЗ-ПСМ-белая	1		
2	АС.И-ЗГ1	Заглушка	1		
3	АС.И-ПТ1	Патрубок	1		
4	АС.И-ПТ1.01-03	Патрубок	1		

1 Порядок расположения вентиляционного и дымового каналов уточнить по месту.

2 * Размер А и Б см. общие указания.

3 Патрубок поз.4 выбирать по месту в соответствии с площадью патрубка газового прибора, присоединяемого к дымоходу.

Изм.	Колуч.	Лист	Nдок.	Подп.	Дата
Разраб.		Мокрецов			03.94
Проверил		Антонова			03.94
Н.контр.		Корж			03.94
Утвердил		Медведев			03.94

АС5

Трехэтажное здание. Дымовой и вентиляционный каналы при установке одного газового теплогенератора.

Стадия	Масса	Масштаб
Р		
Лист	Листов	

СПКБ "ГАЗПРОЕКТ"

Взам инв N | Подпись и дата | Инв N подл

ПРИСТАВНОЙ ДЫМОХОД КИРПИЧНОГО ЗДАНИЯ

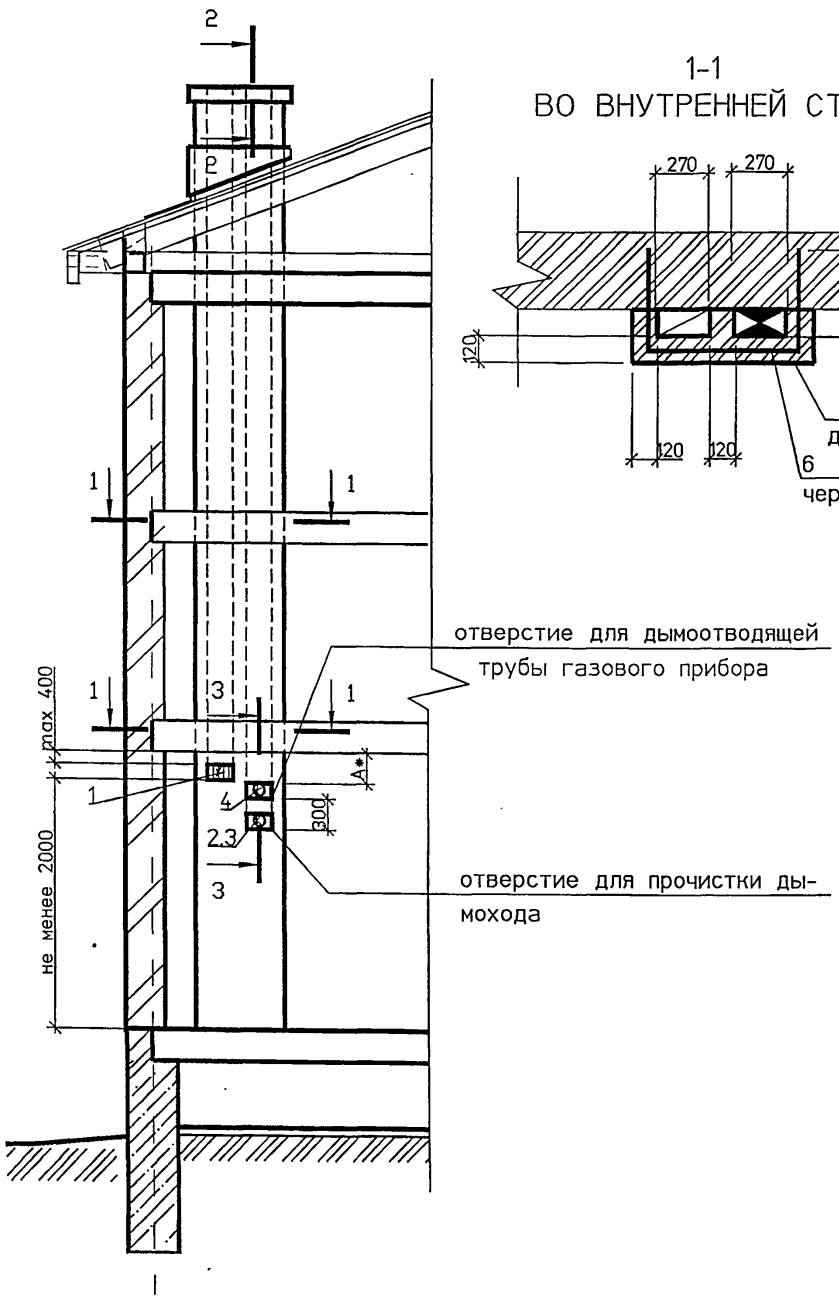

1-1
ВО ВНУТРЕННЕЙ СТЕНЕ

1-1
В НАРУЖНОЙ СТЕНЕ

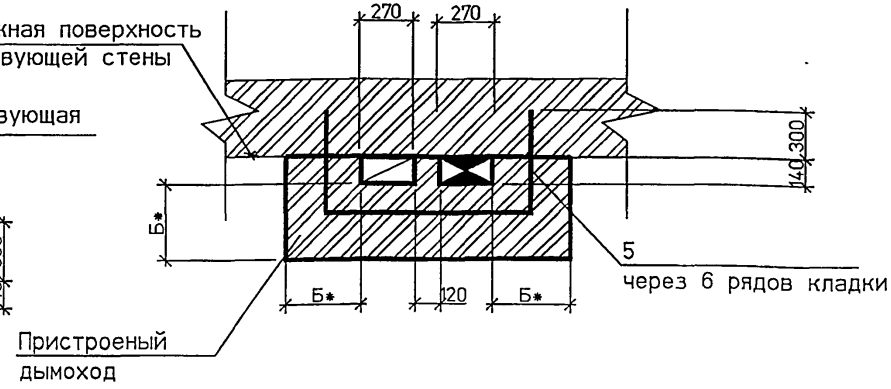

СПЕЦИФИКАЦИЯ ЭЛЕМЕНТОВ КАНАЛОВ

Поз.	Обозначение	Наименование	Кол	Масса ед.,кг	Приме-чание
1	ГОСТ 13448-82	Решетка вентиляционная			
		РВПЗ-ПСМ-белая	1		
2	АС.И-ЗГ1	Заглушка	1		
3	АС.И-ПТ1	Патрубок	1		
4	АС.И-ПТ1.01-03	Патрубок	1		
5	АС.И-А1	Стержень анкерный А-1	2		на 1 м по высоте
6	АС.И-А1	Стержень анкерный А-2	2		на 1 м по высоте

1 Порядок расположения вентиляционного и дымового каналов уточнить по месту.

2 * Размер А и Б см. общие указания.

3 Патрубок поз.4 выбирать по месту в соответствии с площадью патрубка газового прибора, присоединяемого к дымоходу.

Изм.	Кол.уч.	Лист	№док.	Подп.	Дата
Разраб.		Мокрецов			03.94
Проверил		Антонова			03.94
Н.контр.		Корж			03.94
Утвердил		Медведев			03.94

АС6

Трехэтажное здание. Приставные дымовой и вентиляционный каналы при установке одного газового теплогенератора.

Стадия	Масса	Масштаб
Р		
Лист	Листов	

СПКБ "ГАЗПРОЕКТ"

ФОРМАТ А3

Взам инв N | Подпись и дата | Инв N подл

ДЫМОХОД ВНУТРИ КИРПИЧНОГО ЗДАНИЯ

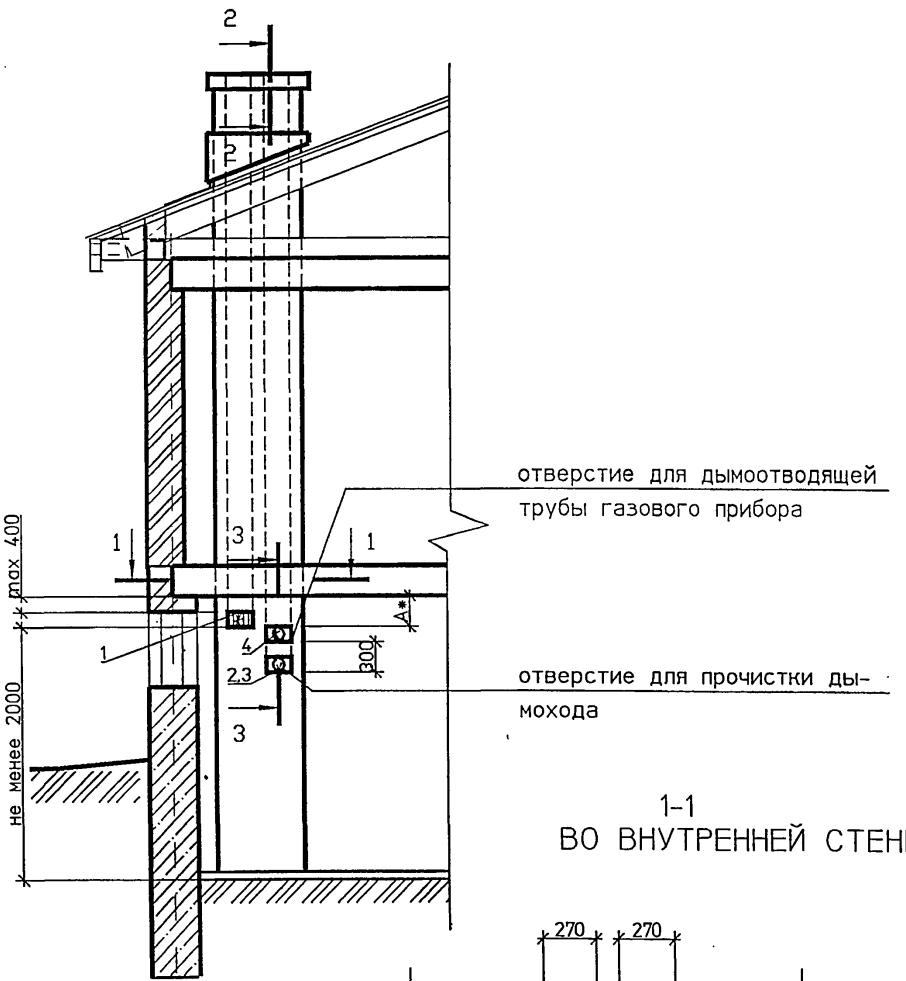

1-1
ВО ВНУТРЕННЕЙ СТЕНЕ

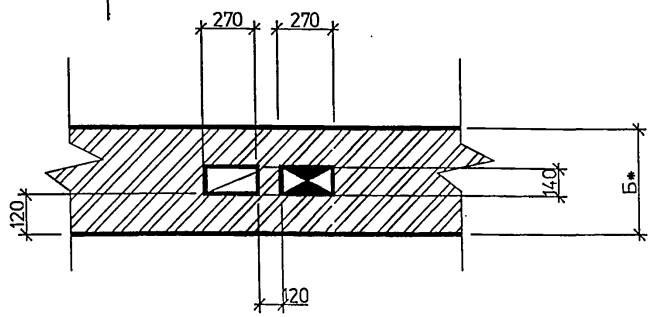

1-1
В НАРУЖНОЙ СТЕНЕ

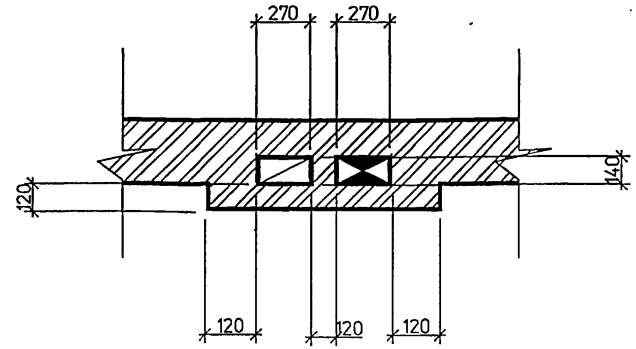

СПЕЦИФИКАЦИЯ ЭЛЕМЕНТОВ КАНАЛОВ

Поз.	Обозначение	Наименование	Кол	Масса ед., кг	Примечание
1	ГОСТ 13448-82	Решетка вентиляционная			
		РВПЗ-ПСМ-белая	1		
2	АС.И-ЗГ1	Заглушка	1		
3	АС.И-ПТ1	Патрубок	1		
4	АС.И-ПТ1.01-03	Патрубок	1		

1 Порядок расположения вентиляционного и дымового каналов уточнить по месту.

2 * Размер А и Б см. общие указания.

3 Патрубок поз.4 выбирать по месту в соответствии с площадью патрубка газового прибора, присоединяемого к дымоходу.

Изм.	Кол.уч.	Лист	№док.	Подп.	Дата
Разраб.		Мокрецов			03.94
Проверил		Антонова			03.94
Н.контр.		Корж			03.94
Утвердил		Медведев			03.94

АС7

Одноэтажное здание с цокольным (подвальным) этажем. Дымовой и вентиляционный каналы при установке одного газового теплогенератора.

Стадия	Масса	Масштаб
Р		
Лист	Листов	

СПКБ "ГАЗПРОЕКТ"

Взам инв.N | Подпись и дата | Инв.N подл.

ПРИСТАВНОЙ ДЫМОХОД КИРПИЧНОГО ЗДАНИЯ

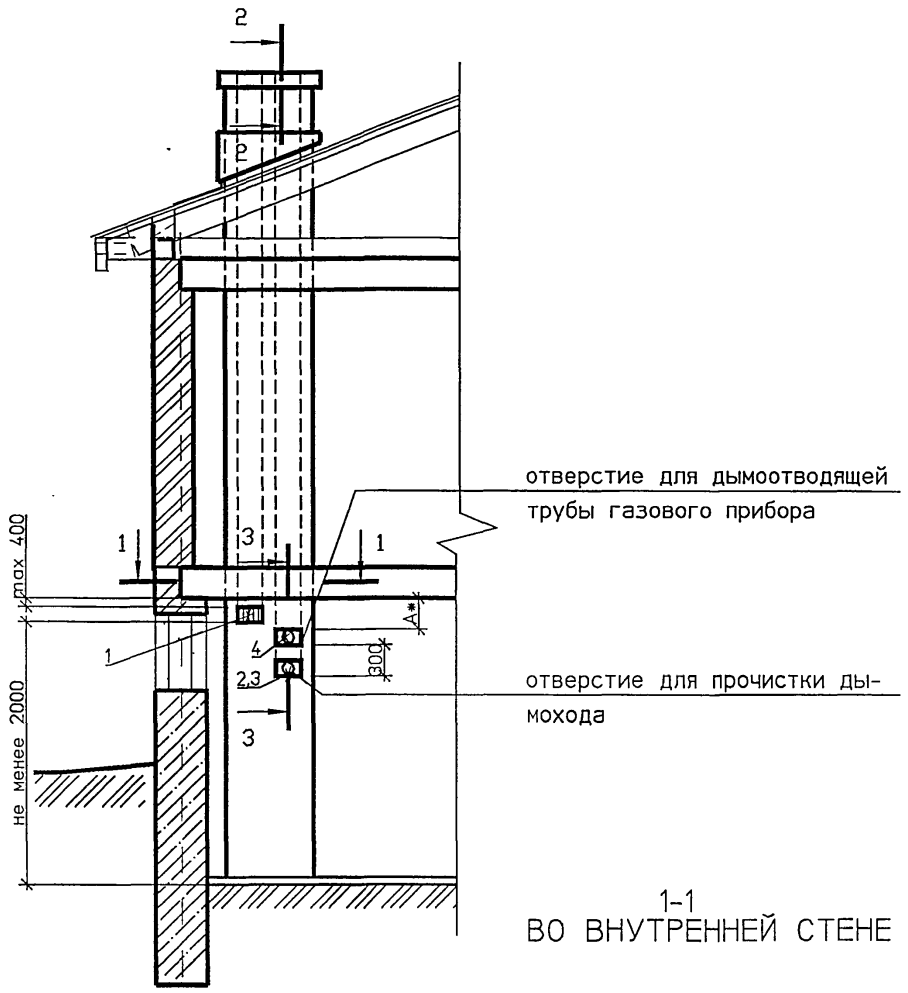

1-1
ВО ВНУТРЕННЕЙ СТЕНЕ

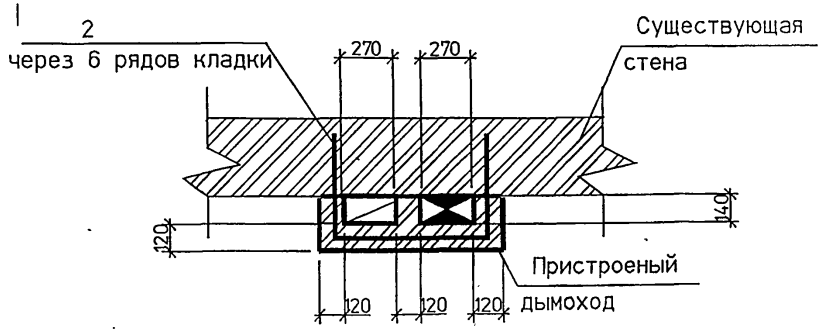

1-1
В НАРУЖНОЙ СТЕНЕ

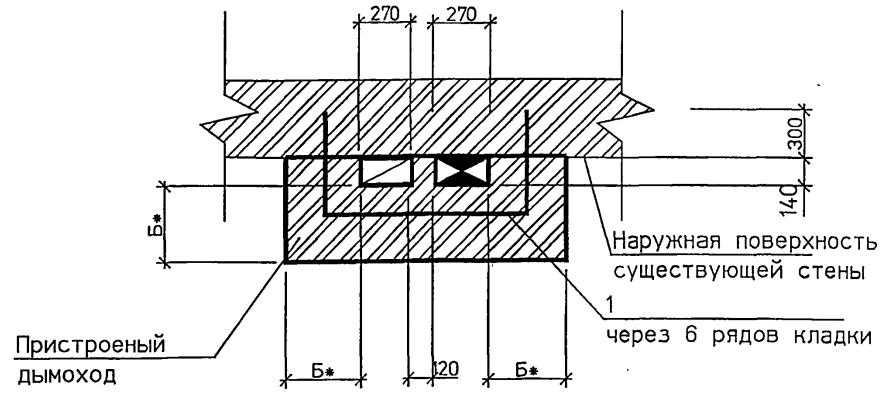

СПЕЦИФИКАЦИЯ ЭЛЕМЕНТОВ КАНАЛОВ

Поз.	Обозначение	Наименование	Кол	Масса ед.кг	Примечание
1	ГОСТ 13448-82	Решетка вентиляционная			
		РВПЗ-ПСМ-белая	1		
2	АС.И-ЗГ1	Заглушка	1		
3	АС.И-ПТ1	Патрубок	1		
4	АС.И-ПТ1.01-03	Патрубок	1		
5	АС.И-А1	Стержень анкерный А-1	2		на 1 м по высоте
6	АС.И-А1	Стержень анкерный А-2	2		на 1 м по высоте

1 Порядок расположения вентиляционного и дымового каналов уточнить по месту.

2 * Размер А и Б см. общие указания.

3 Патрубок поз.4 выбирать по месту в соответствии с площадью патрубка газового прибора, присоединяемого к дымоходу.

Изм.	Кол.уч.	Лист	№док.	Подп.	Дата
Разраб.		Мокрецов			03.94
Проверил		Антонова			03.94
Н.контр.		Корж			03.94
Утвердил		Медведев			3.94

АС8

Одноэтажное здание с цокольным (подвальным) этажем. Приставные дымовой и вентиляционный каналы при установке одного газового теплогенератора.

Стадия	Масса	Масштаб
Р		
Лист	Листов	

СПКБ "ГАЗПРОЕКТ"

Взам. инв N | Подпись и дата | Инв N подл.

ДЫМОХОД ВНУТРИ СТЕН КИРПИЧНОГО ЗДАНИЯ

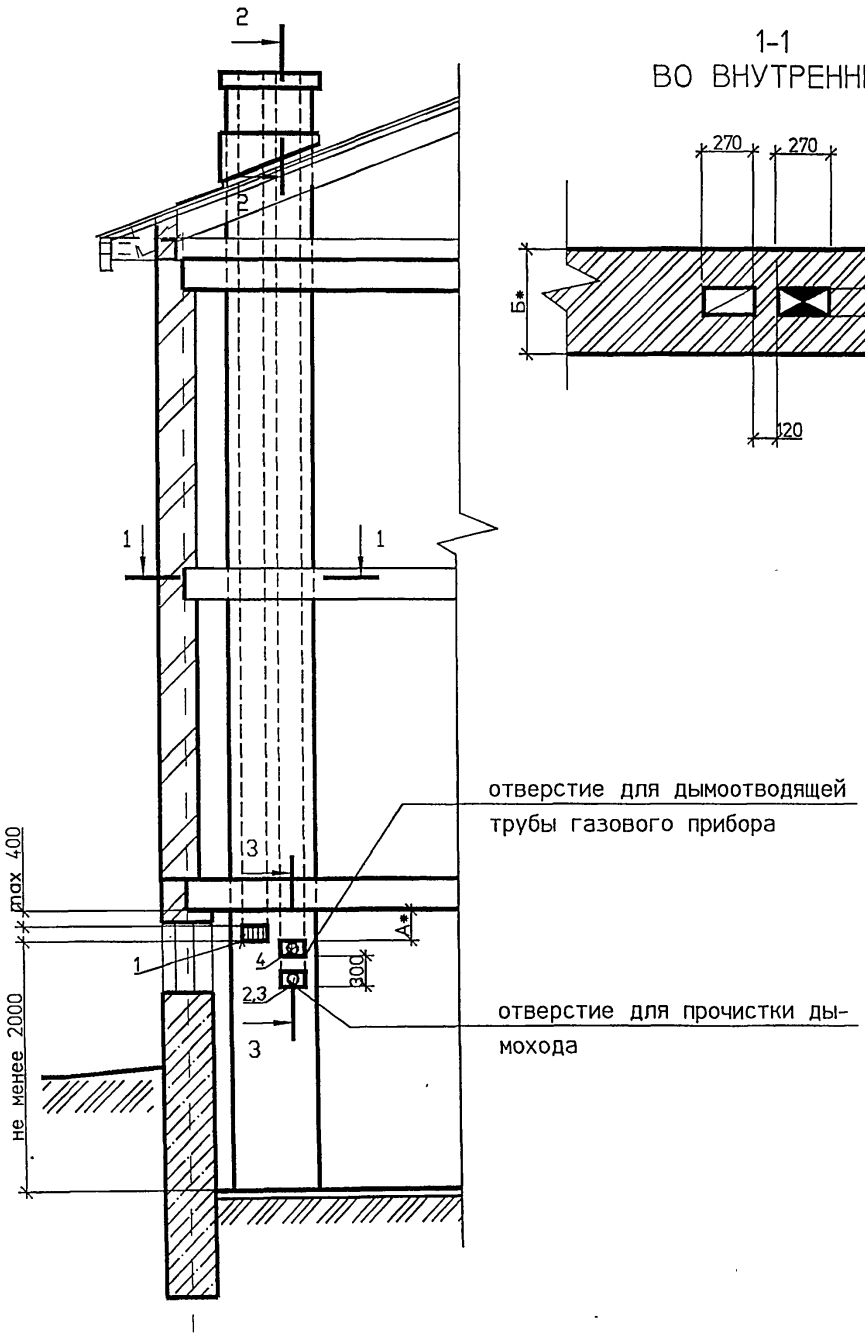

1-1
ВО ВНУТРЕННЕЙ СТЕНЕ

1-1
В НАРУЖНОЙ СТЕНЕ

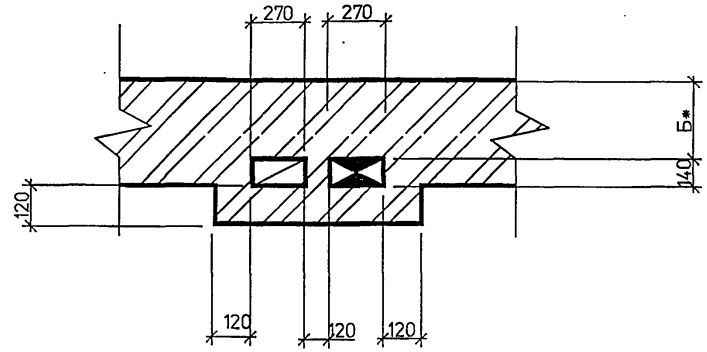

СПЕЦИФИКАЦИЯ ЭЛЕМЕНТОВ КАНАЛОВ

Поз.	Обозначение	Наименование	Кол	Масса ед. кг	Приме-чание
1	ГОСТ 13448-82	Решетка вентиляционная			
		РВПЗ-ПСМ-белая	1		
2	АС.И-ЗГ1	Заглушка	1		
3	АС.И-ПТ1	Патрубок	1		
4	АС.И-ПТ1.01-03	Патрубок	1		

1 Порядок расположения вентиляционного и дымового каналов уточнить по месту.

2 * Размер А и Б см. общие указания.

3 Патрубок поз.4 выбирать по месту в соответствии с площадью патрубка газового прибора, присоединяемого к дымоходу.

Изм.	Кол.уч.	Лист	Nдок.	Подп.	Дата
Разраб.		Мокрецов			03.94
Проверил		Антонова			03.94
Н.контр.		Корж			03.94
Утвердил		Медведев			3.94

АС9

Двухэтажное здание с цокольным (подвальным) этажем.
Дымовой и вентиляционный каналы при установке одного газового теплогенератора.

Стадия	Масса	Масштаб
Р		
Лист	Листов	

СПКБ "ГАЗПРОЕКТ"

Взам. инв.N | Подпись и дата | Инв.N подл.

ПРИСТРОЕНЫЙ ДЫМОХОД КИРПИЧНОГО ЗДАНИЯ

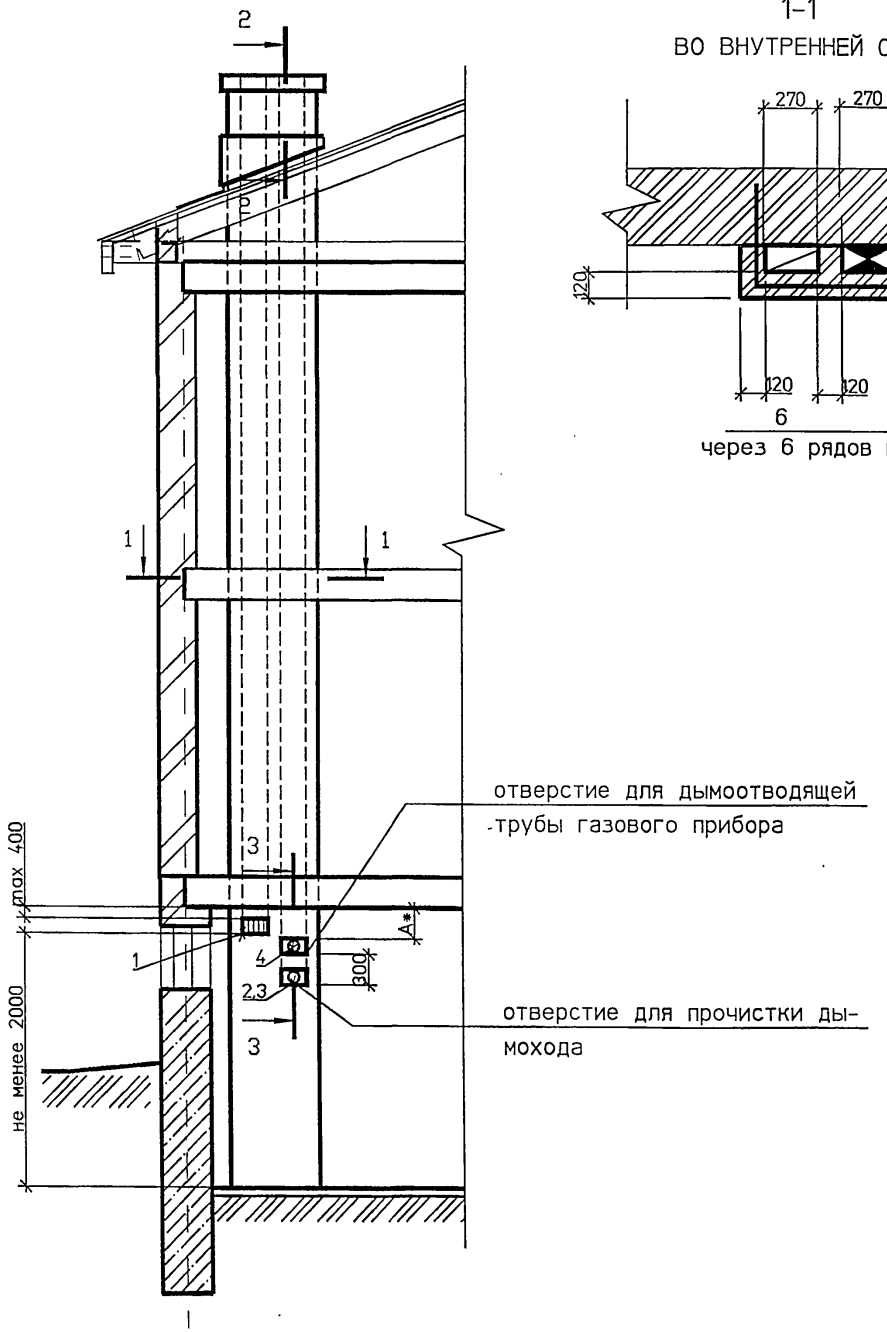

1-1
ВО ВНУТРЕННЕЙ СТЕНЕ

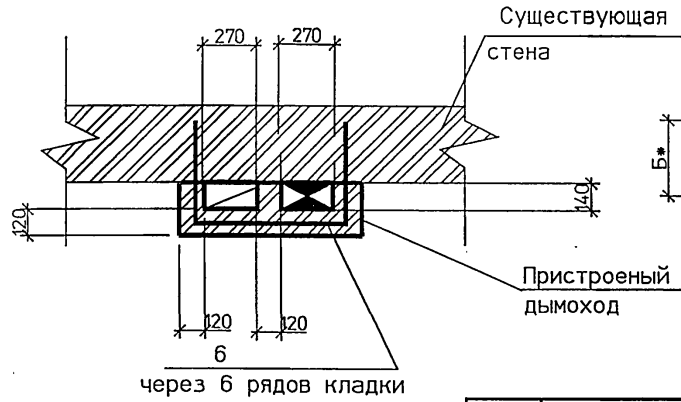

1-1
ВО ВНУТРЕННЕЙ СТЕНЕ

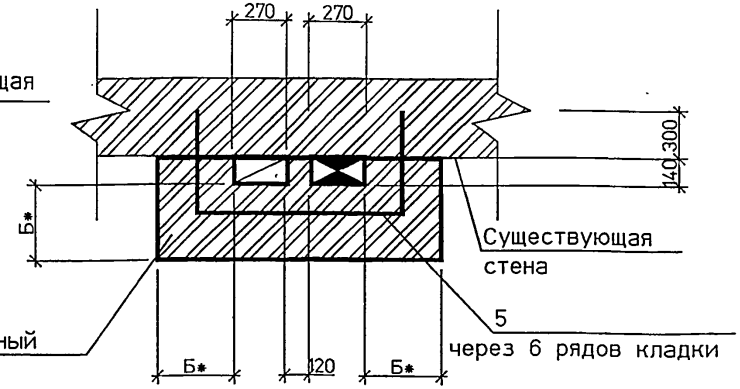

СПЕЦИФИКАЦИЯ ЭЛЕМЕНТОВ КАНАЛОВ

Поз.	Обозначение	Наименование	Кол	Масса ед., кг	Приме-чание
1	ГОСТ 13448-82	Решетка вентиляционная			
		РВПЗ-ПСМ-белая	1		
2	АС.И-ЗГ1	Заглушка	1		
3	АС.И-ПТ1	Патрубок	1		
4	АС.И-ПТ1.01-03	Патрубок	1		
5	АС.И-А1	Стержень анкерный А-1	2		на 1 м по высоте
6	АС.И-А1	Стержень анкерный А-2	2		на 1 м по высоте

1 Порядок расположения вентиляционного и дымового каналов уточнить по месту.

2 * Размер А и Б см. общие указания.

3 Патрубок поз.4 выбирать по месту в соответствии с площадью патрубка газового прибора, присоединяемого к дымоходу.

Изм.	Кол.уч.	Лист	Nдок.	Подп.	Дата
Разраб.		Мокрецов			03.94
Проверил		Антонова			03.94
Н.контр.		Корж			03.94
Утвердил		Медведев			3.94

АС10

Двухэтажное здание с цокольным (подвальным) этажем. Приставные дымовой и вентиляционный каналы при установке одного газового теплогенератора.

Стадия	Масса	Масштаб
Р		
Лист	Листов	

СПКБ "ГАЗПРОЕКТ"

Взам инв.N | Подпись и дата | Инв.N подл.

ДЫМОХОД ВНУТРИ СТЕНЫ КИРПИЧНОГО ЗДАНИЯ

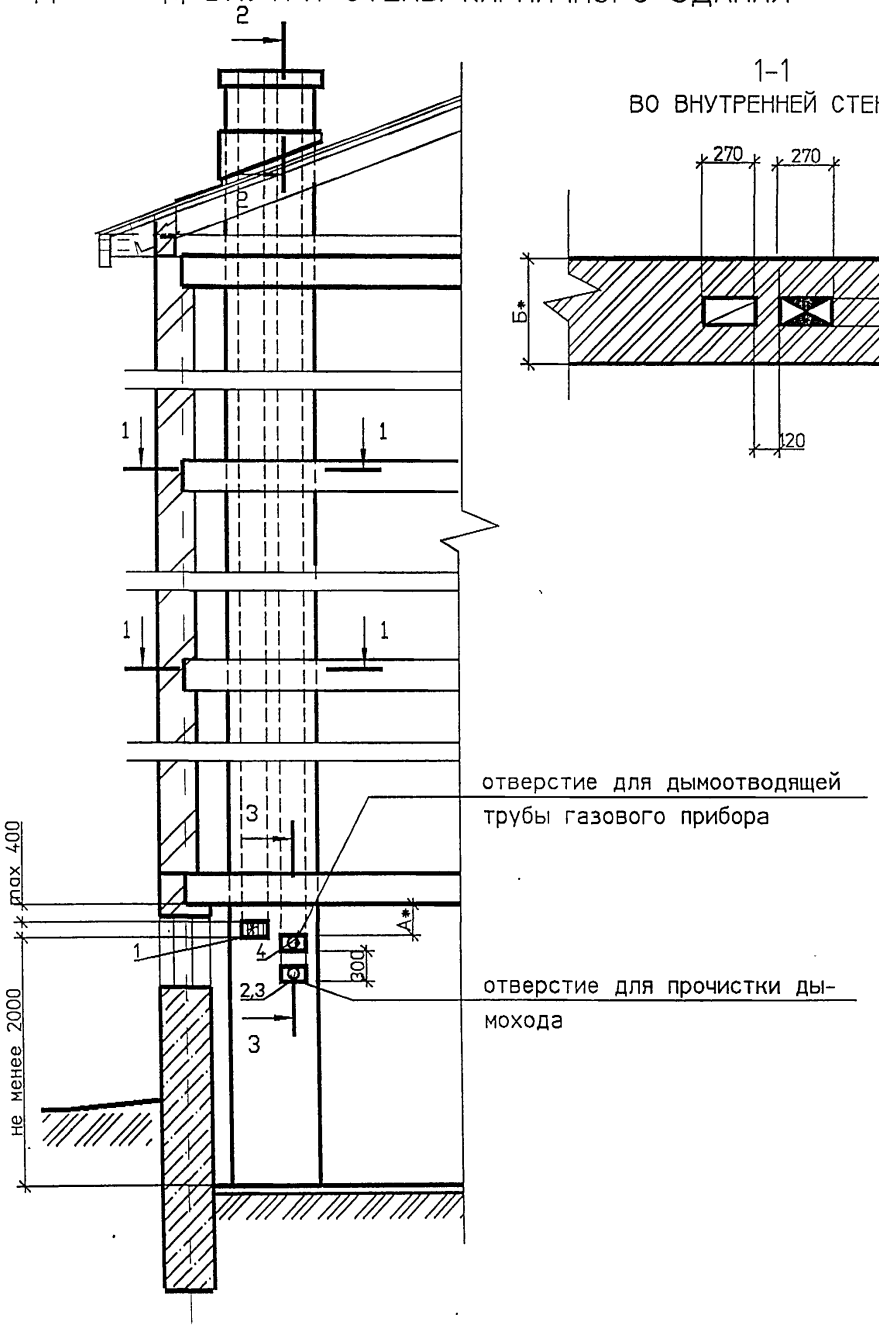

1-1
ВО ВНУТРЕННЕЙ СТЕНЕ

1-1
В НАРУЖНОЙ СТЕНЕ

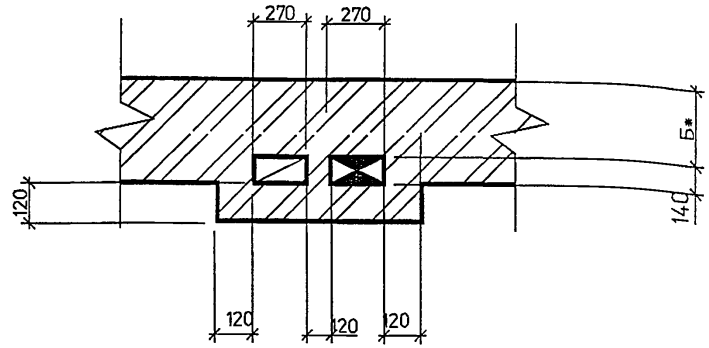

СПЕЦИФИКАЦИЯ ЭЛЕМЕНТОВ КАНАЛОВ

Поз.	Обозначение	Наименование	Кол	Масса ед.кг	Примечание
1	ГОСТ 13448-82	Решетка вентиляционная			
		РВПЗ-ПСМ-белая	1		
2	АС.И-ЗГ1	Заглушка	1		
3	АС.И-ПТ1	Патрубок	1		
4	АС.И-ПТ1.01-03	Патрубок	1		

1 Порядок расположения вентиляционного и дымового каналов уточнить по месту.

2 * Размер А и Б см. общие указания.

3 Патрубок поз.4 выбирать по месту в соответствии с площадью патрубка газового прибора, присоединяемого к дымоходу.

Изм.	Кол.уч.	Лист	Nдок.	Подп.	Дата
Разраб.		Мокрецов			03.94
Проверил		Антонова			03.94
Н.контр.		Корж			03.94
Утвердил		Медведев			3.94

АС11

Трехэтажное здание с цокольным (подвальным) этажем. Дымовой и вентиляционный каналы при установке одного газового теплогенератора.

Стадия	Масса	Масштаб
Р		
Лист	Листов	

СПКБ "ГАЗПРОЕКТ"

Взам инв.N | Подпись и дата | Инв.N подл

ПРИСТРОЕНЫЙ ДЫМОХОД КИРПИЧНОГО ЗДАНИЯ

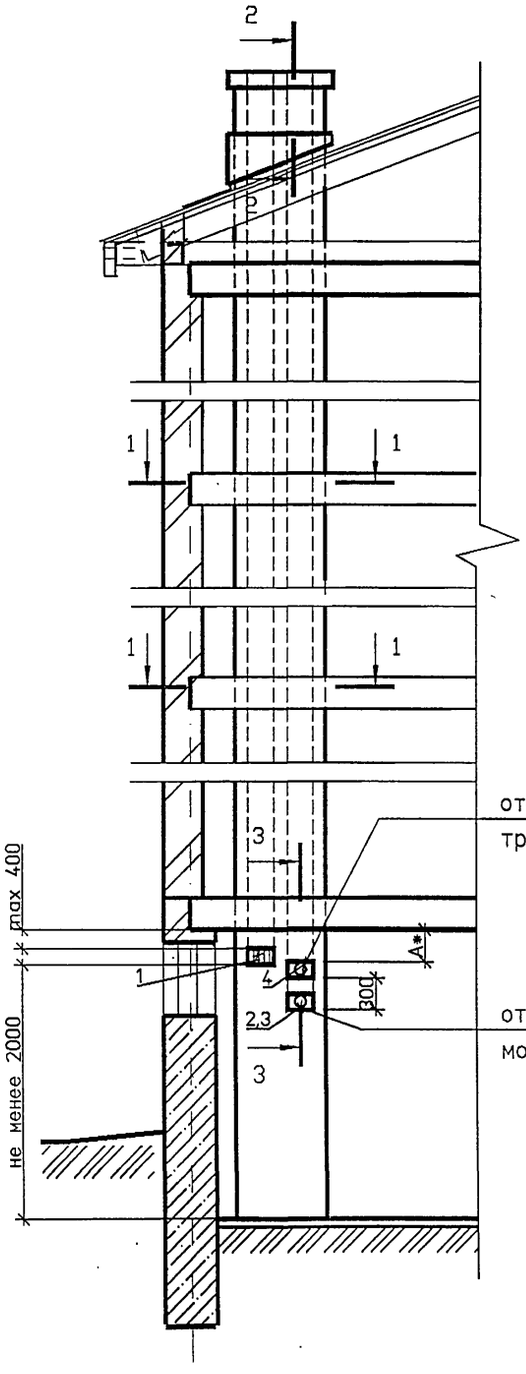

1-1
ВО ВНУТРЕННЕЙ СТЕНЕ

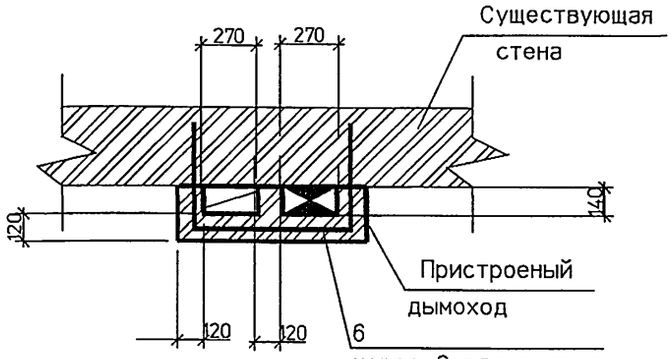

1-1
В НАРУЖНОЙ СТЕНЕ

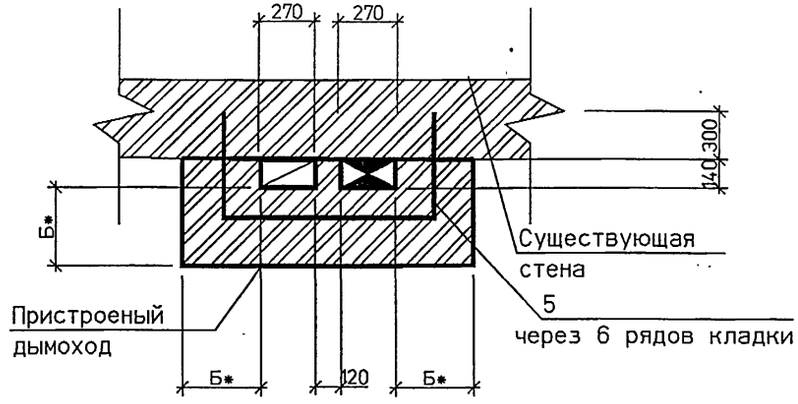

СПЕЦИФИКАЦИЯ ЭЛЕМЕНТОВ КАНАЛОВ

Поз.	Обозначение	Наименование	Кол	Масса ед.кг	Приме-чание
1	ГОСТ 13448-82	Решетка вентиляционная			
		РВПЗ-ПСМ-белая	1		
2	АС.И-ЗГ1	Заглушка	1		
3	АС.И-ПТ1	Патрубок	1		
4	АС.И-ПТ1.01-03	Патрубок	1		
5	АС.И-А1	Стержень анкерный А-1	2		на 1 м по высоте
6	АС.И-А1	Стержень анкерный А-2	2		на 1 м по высоте

1 Порядок расположения вентиляционного и дымового каналов уточнить по месту.

2 * Размер А и Б см. общие указания.

3 Патрубок поз.4 выбирать по месту в соответствии с площадью патрубка газового прибора, присоединяемого к дымоходу.

Изм.	Кол.уч.	Лист	Nдок.	Подп.	Дата
Разраб.		Мокрецов			03.94
Проверил		Антонова			03.94
Н.контр.		Корж			03.94
Утвердил		Медведев			3.94

АС12

Трехэтажное здание с цокольным (подвальным) этажем. Приставные дымовой и вентиляционный каналы при установке одного газового теплогенератора.

Стадия	Масса	Масштаб
Р		
Лист	Листов	

СПКБ "ГАЗПРОЕКТ"

Взам. инв.N | Подпись и дата | Инв.N подл.

ДЫМОХОД ВНУТРИ СТЕН КИРПИЧНОГО ЗДАНИЯ

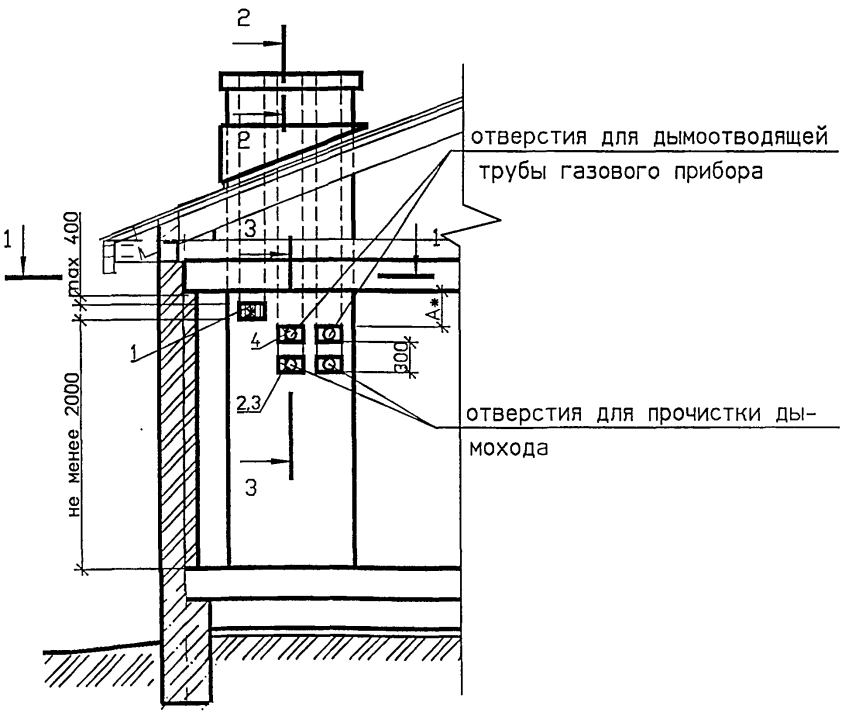

1-1
В НАРУЖНОЙ СТЕНЕ

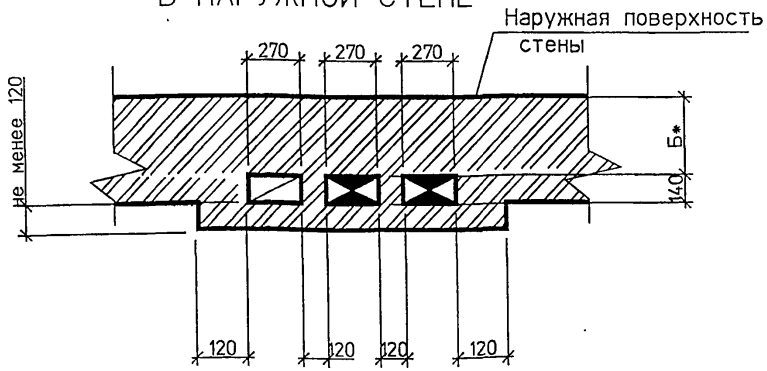

1-1
ВО ВНУТРЕННЕЙ СТЕНЕ

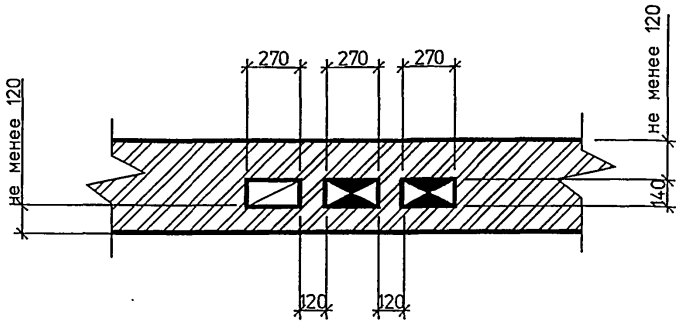

СПЕЦИФИКАЦИЯ ЭЛЕМЕНТОВ КАНАЛОВ

Поз.	Обозначение	Наименование	Кол	Масса ед.кг	Примечание
1	ГОСТ 13448-82	Решетка вентиляционная			
		РВПЗ-ПСМ-белая	1		
2	АС.И-ЗГ1	Заглушка	2		
3	АС.И-ПТ1	Патрубок	2		
4	АС.И-ПТ1.01-03	Патрубок	2		

1 Порядок расположения вентиляционного и дымового каналов уточнить по месту.

2 * Размер А и Б см. общие указания.

3 Патрубок поз.4 выбирать по месту в соответствии с площадью патрубка газового прибора, присоединяемого к дымоходу.

Изм.	Кол.уч.	Лист	№док.	Подп.	Дата
Разраб.		Мокрецов			03.94
Проверил		Антонова			03.94
Н.контр.		Корж			03.94
Утвердил		Медведев			03.94

АС13

Одноэтажное здание. Дымовые и вентиляционный каналы при установке двух газовых теплогенераторов.

Стадия	Масса	Масштаб
Р		
Лист	Листов	

СПКБ "ГАЗПРОЕК"

ФОРМАТ А3

Взам. инв.N | Подпись и дата | Инв.N подл

ПРИСТАВНОЙ ДЫМОХОД КИРПИЧНОГО ЗДАНИЯ

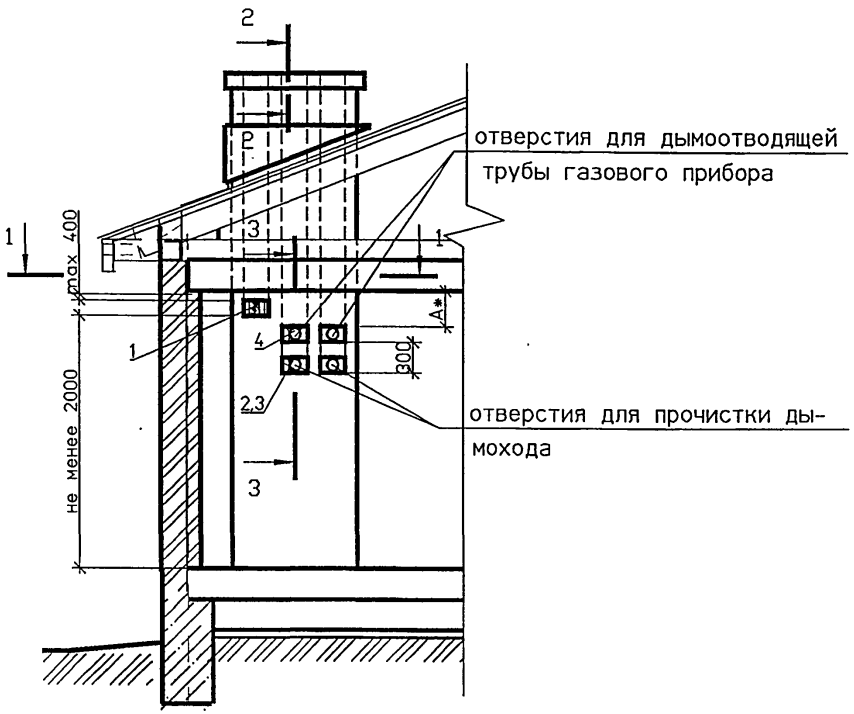

1-1

В НАРУЖНОЙ СТЕНЕ

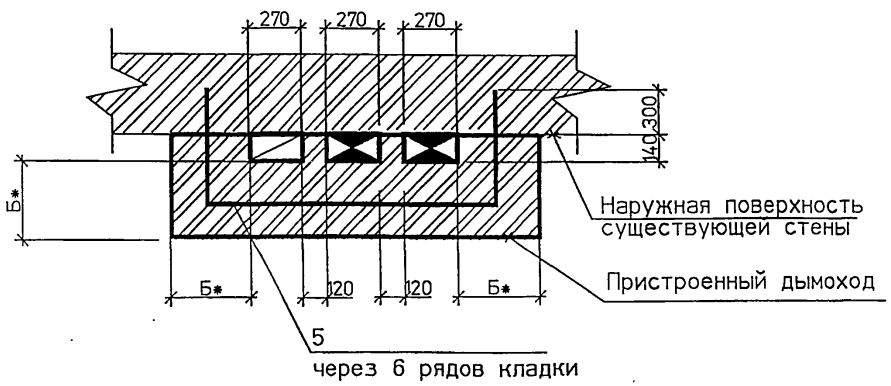

1-1

ВО ВНУТРЕННЕЙ СТЕНЕ

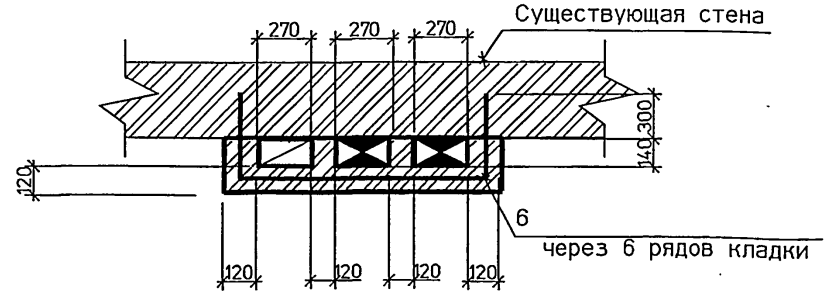

СПЕЦИФИКАЦИЯ ЭЛЕМЕНТОВ КАНАЛОВ

Поз.	Обозначение	Наименование	Кол	Масса ед.кг	Приме-чание
1	ГОСТ 13448-82	Решетка вентиляционная			
		РВПЗ-ПСМ-белая	1		
2	АС.И-ЗГ1	Заглушка	2		
3	АС.И-ПТ1	Патрубок	2		
4	АС.И-ПТ1.01-03	Патрубок	2		
5	АС.И-А1	Стержень анкерный А-3	2		на 1 м по высоте
6	АС.И-А1	Стержень анкерный А-4	2		на 1 м по высоте

1 Порядок расположения вентиляционного и дымового каналов уточнить по месту.

2 * Размер А и Б см. общие указания.

3 Патрубок поз.4 выбирать по месту в соответствии с площадью патрубка газового прибора, присоединяемого к дымоходу.

Изм.	Кол.уч.	Лист	№док.	Подп.	Дата
Разраб.		Мокрецов			03.94
Проверил		Антонова			03.94
Н.контр.		Корж			03.94
Утвердил		Медведев			3.94

АС14

Одноэтажное здание. Приставные дымовой и вентиляционный каналы при установке двух газовых теплогенераторов.

Стадия	Масса	Масштаб
Р		
Лист	Листов	

СПКБ "ГАЗПРОЕК"

ФОРМАТ А3

Взам инв.N | Подпись и дата | Инв.N подл.

ДЫМОХОД ВНУТРИ СТЕНЫ КИРПИЧНОГО ЗДАНИЯ

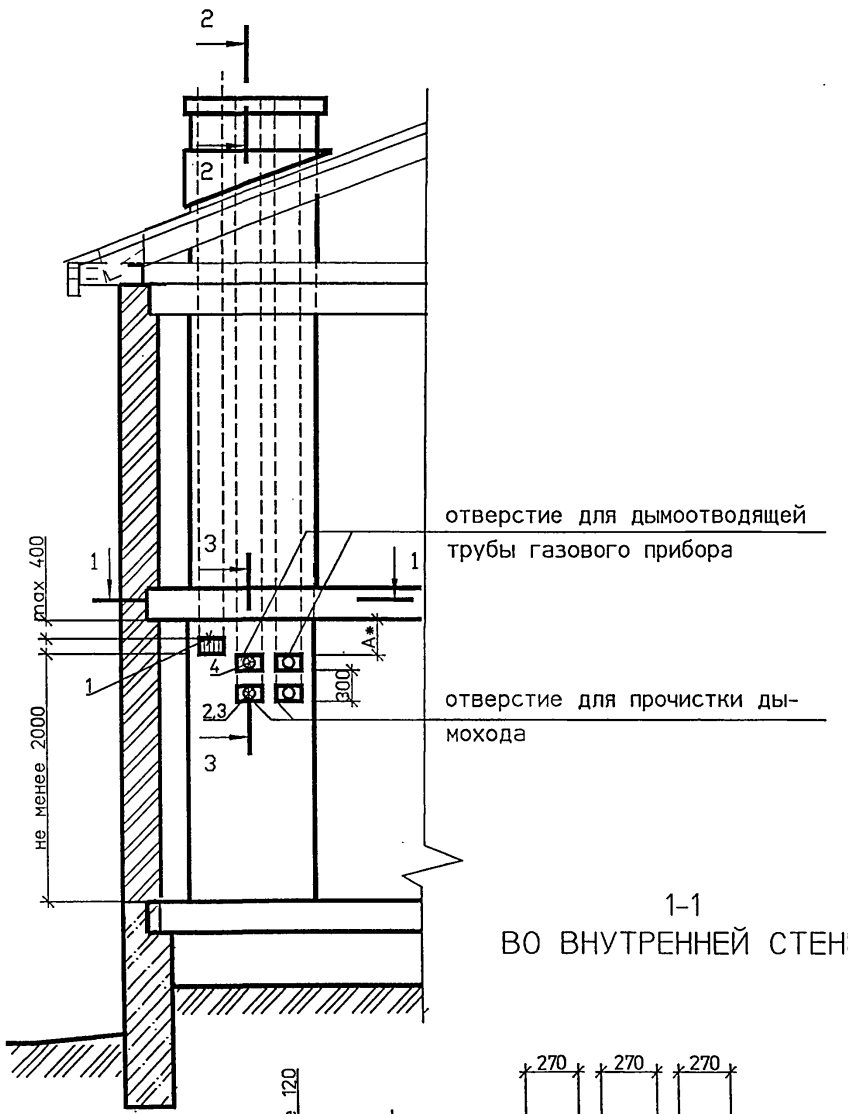

1-1
ВО ВНУТРЕННЕЙ СТЕНЕ

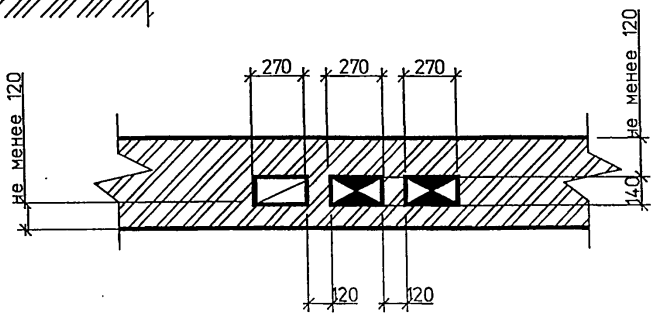

1-1
В НАРУЖНОЙ СТЕНЕ

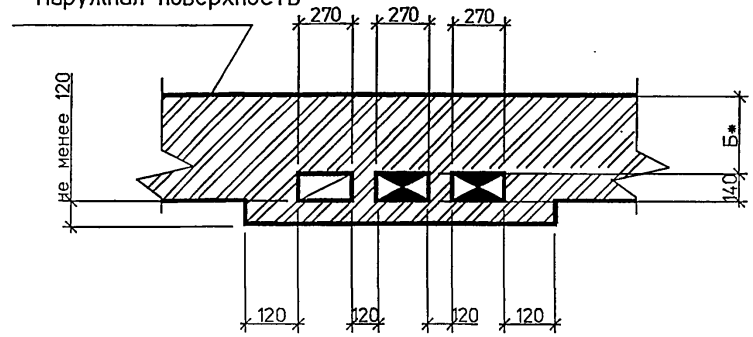

СПЕЦИФИКАЦИЯ ЭЛЕМЕНТОВ КАНАЛОВ

Поз.	Обозначение	Наименование	Кол	Масса ед., кг	Приме-чание
1	ГОСТ 13448-82	Решетка вентиляционная			
		РВПЗ-ПСМ-белая	1		
2	АС.И-ЗГ1	Заглушка	2		
3	АС.И-ПТ1	Патрубок	2		
4	АС.И-ПТ1.01-03	Патрубок	2		

1 Порядок расположения вентиляционного и дымового каналов уточнить по месту.
2 * Размер А и Б см. общие указания.
3 Патрубок поз.4 выбирать по месту в соответствии с площадью патрубка газового прибора, присоединяемого к дымоходу.

Изм.	Кол.уч.	Лист	№док.	Подп.	Дата
Разраб.		Мокрецов			03.94
Проверил		Антонова			03.94
Н.контр.		Корж			03.94
Утвердил		Медведев			3.94

АС15

Двухэтажное здание. Дымовые и вентиляционный каналы при установке двух газовых теплогенераторов.

Стадия	Масса	Масштаб
Р		
Лист	Листов	

СПКБ "ГАЗПРОЕКТ"

Взам. инв.N | Подпись и дата | Инв.N подл.

ФОРМАТ А3

ПРИСТАВНОЙ ДЫМОХОД КИРПИЧНОГО ЗДАНИЯ

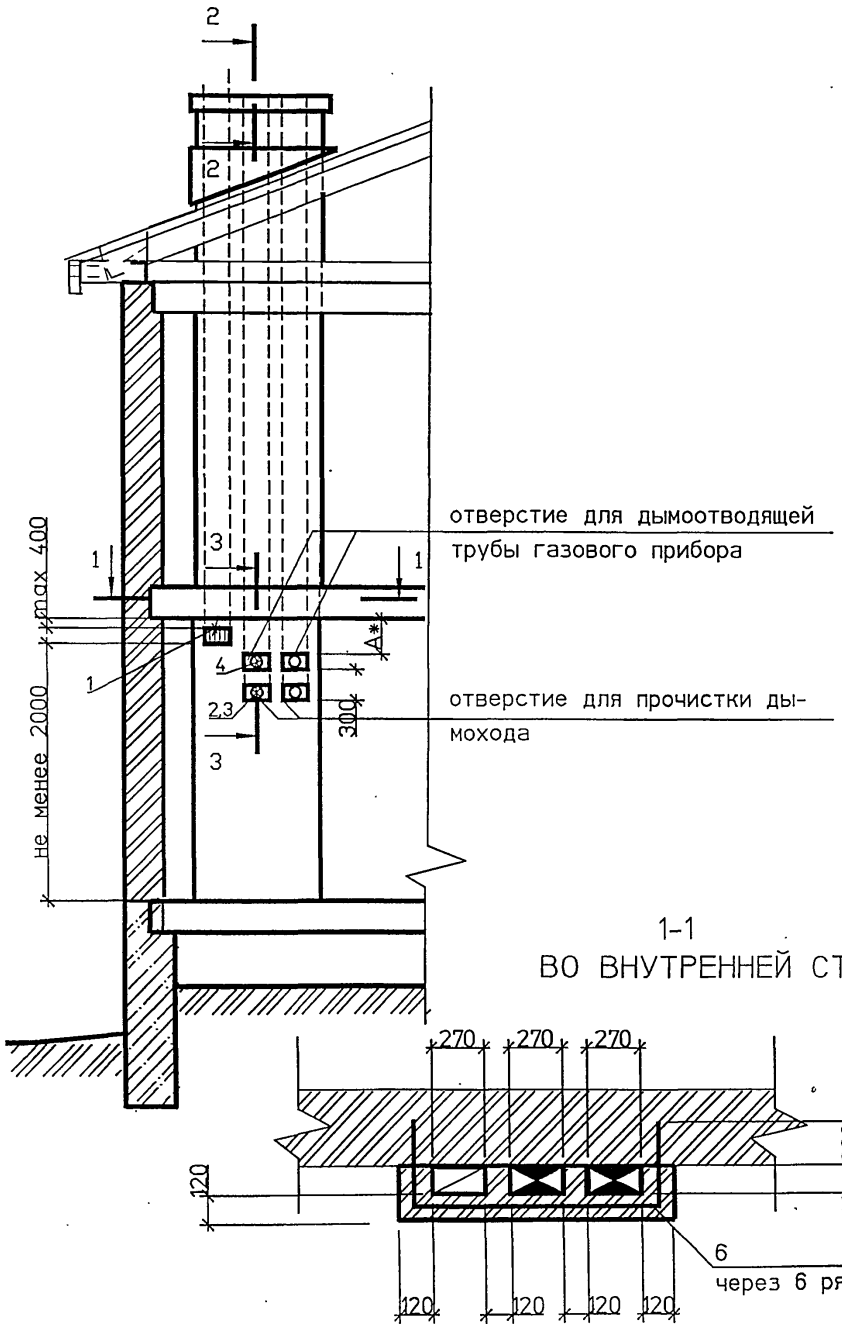

1-1
В НАРУЖНОЙ СТЕНЕ

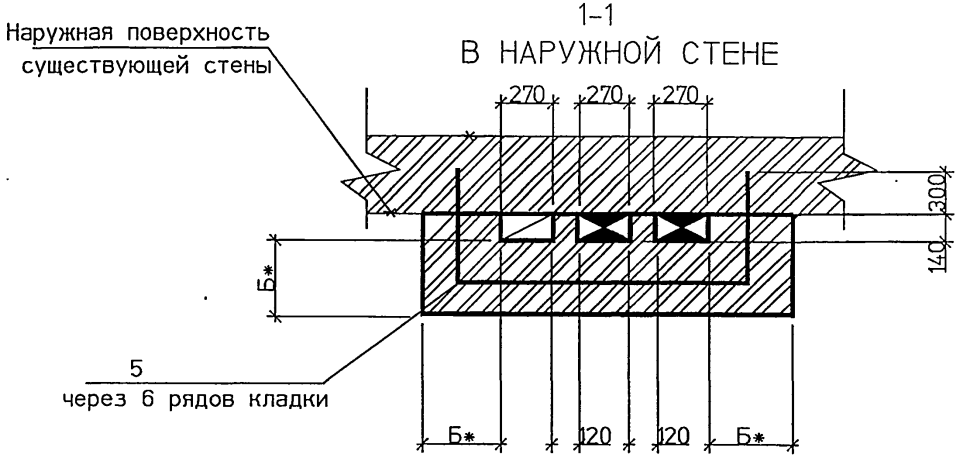

1-1
ВО ВНУТРЕННЕЙ СТЕНЕ

СПЕЦИФИКАЦИЯ ЭЛЕМЕНТОВ КАНАЛОВ

Поз.	Обозначение	Наименование	Кол	Масса ед.кг	Примечание
1	ГОСТ 13448-82	Решетка вентиляционная			
		РВПЗ-ПСМ-белая	1		
2	АС.И-ЗГ1	Заглушка	2		
3	АС.И-ПТ1	Патрубок	2		
4	АС.И-ПТ1.01-03	Патрубок	2		на 1 м по высоте
5	АС.И-А1	Стержень анкерный А-3	2		на 1 м по высоте
6	АС.И-А1	Стержень анкерный А-4	2		

1 Порядок расположения вентиляционного и дымового каналов уточнить по месту.

2 * Размер А и Б см. общие указания.

3 Патрубок поз.4 выбирать по месту в соответствии с площадью патрубка газового прибора, присоединяемого к дымоходу.

Изм.	Кол.уч.	Лист	№док.	Подп.	Дата
Разраб.		Мокрецова			03.94
Проверил		Антонова			03.94
Н.контр.		Корж			03.94
Утвердил		Медведев			3.94

АС16

Двухэтажное здание. Приставные дымовые и вентиляционный каналы при установке двух газовых теплогенераторов.

Стадия	Масса	Масштаб
Р		
Лист	Листов	

СПКБ "ГАЗПРОЕКТ"

Взам инв.N | Подпись и дата | Инв.N подл.

ДЫМОХОД ВНУТРИ СТЕН КИРПИЧНОГО ЗДАНИЯ

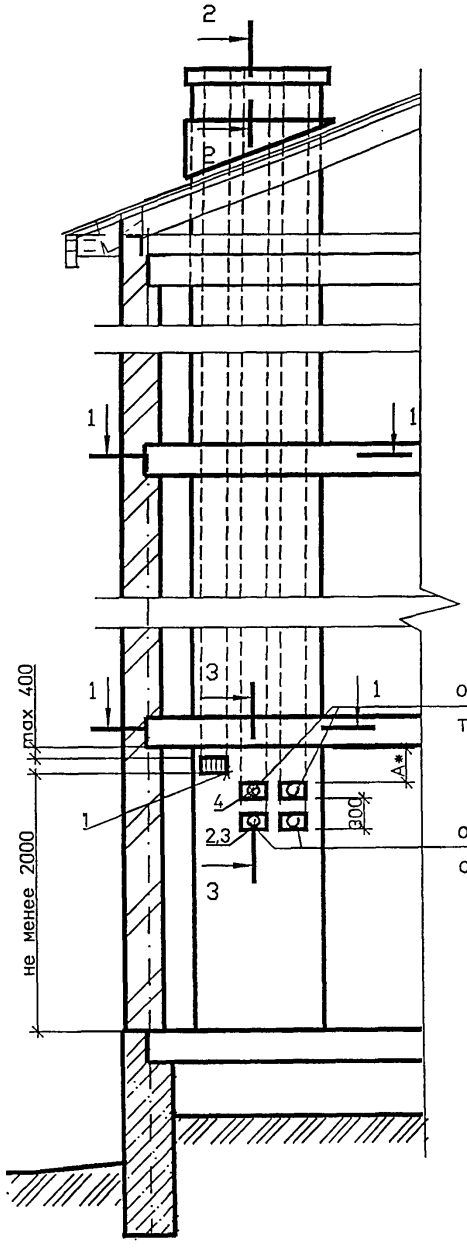

отверстие для дымоотводящей трубы газового прибора

отверстие для прочистки дымохода

1-1
ВО ВНУТРЕННЕЙ СТЕНЕ

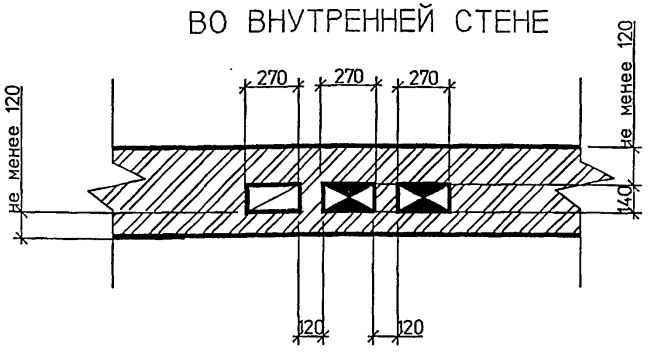

1-1
В НАРУЖНОЙ СТЕНЕ

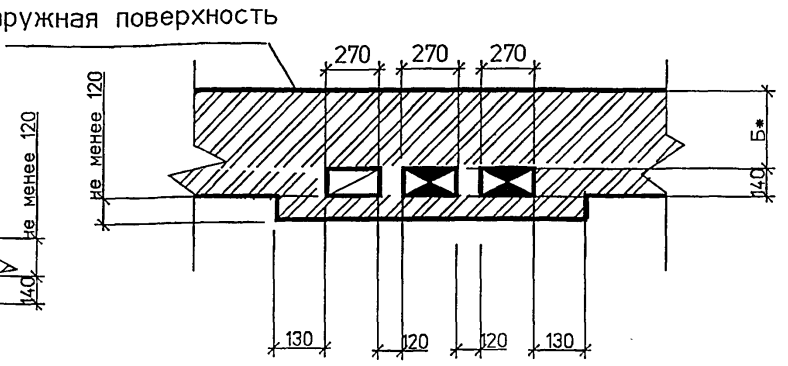

СПЕЦИФИКАЦИЯ ЭЛЕМЕНТОВ КАНАЛОВ

Поз.	Обозначение	Наименование	Кол	Масса ед.кг	Примечание
1	ГОСТ 13448-82	Решетка вентиляционная			
		РВПЗ-ПСМ-белая	1		
2	АС.И-ЗГ1	Заглушка	2		
3	АС.И-ПТ1	Патрубок	2		
4	АС.И-ПТ1.01-03	Патрубок	2		

1 Порядок расположения вентиляционного и дымового каналов уточнить по месту.

2 * Размер А и Б см. общие указания.

3 Патрубок поз.4 выбирать по месту в соответствии с площадью патрубка газового прибора, присоединяемого к дымоходу.

Изм.	Кол.уч.	Лист	№док.	Подп.	Дата
Разраб.		Мокрецов			05.93
Проверил		Антонова			05.93
Н.контр.		Корж			05.93
Утвердил		Медведев			05.93

АС17

Трехэтажное здание. Дымовые и вентиляционный каналы при установке двух газовых теплогенераторов.

Стадия	Масса	Масштаб
Р		
Лист	Листов	

СПКБ "ГАЗПРОЕКТ"

Взам инв.N | Подпись и дата | Инв.N подл.

ПРИСТАВНОЙ ДЫМОХОД КИРПИЧНОГО ЗДАНИЯ

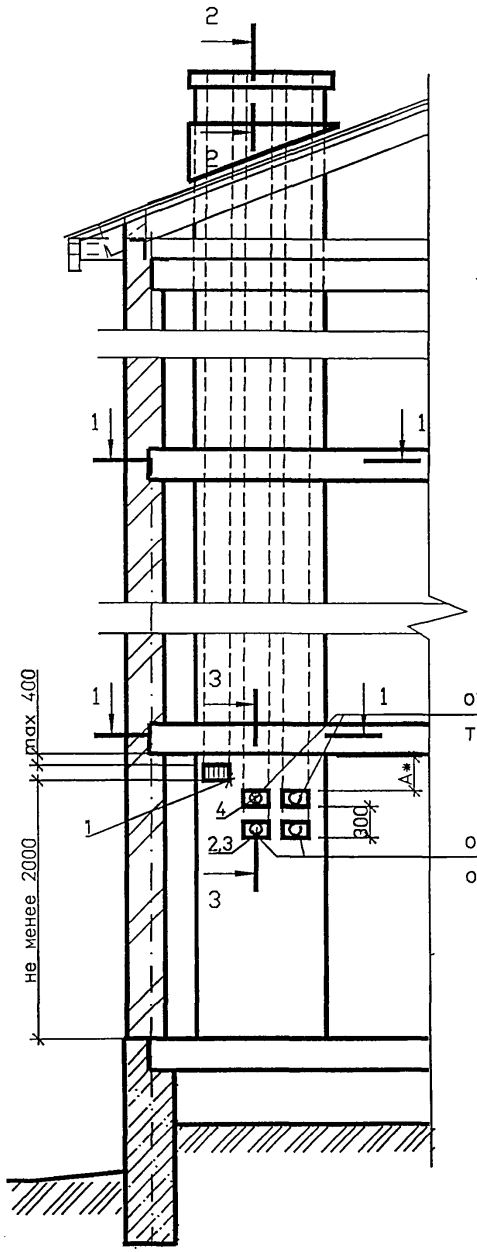

отверстие для дымоотводящей трубы газового прибора

отверстие для прочистки дымохода

1-1
ВО ВНУТРЕННЕЙ СТЕНЕ

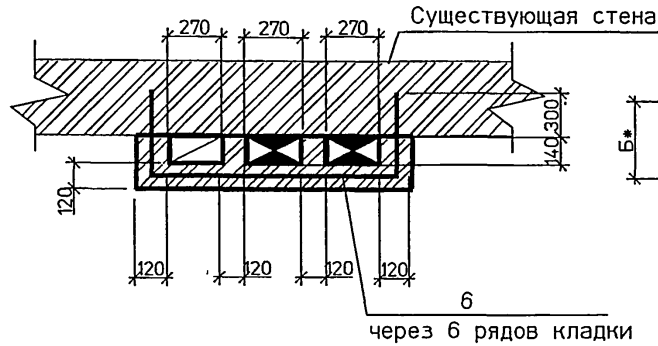

1-1
В НАРУЖНОЙ СТЕНЕ

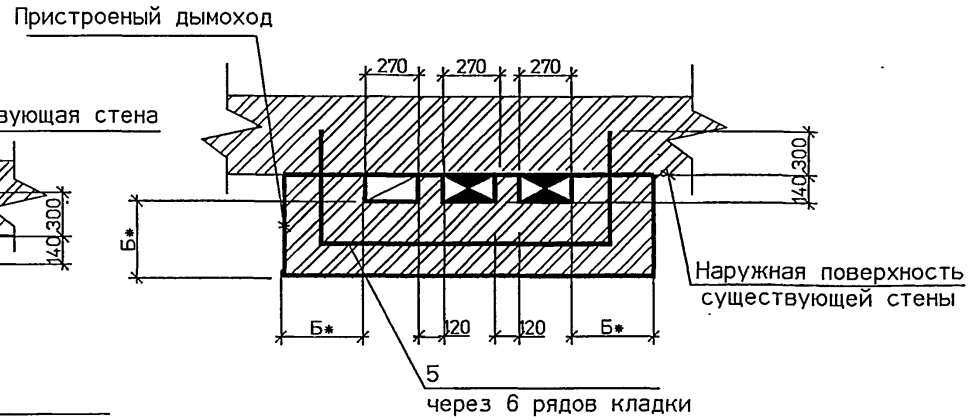

СПЕЦИФИКАЦИЯ ЭЛЕМЕНТОВ КАНАЛОВ

Поз.	Обозначение	Наименование	Кол	Масса ед.,кг	Примечание
1	ГОСТ 13448-82	Решетка вентиляционная			
		РВПЗ-ПСМ-белая	1		
2	АС.И-ЗГ1	Заглушка	2		
3	АС.И-ПТ1	Патрубок	2		
4	АС.И-ПТ1.01-03	Патрубок	2		
5	АС.И-А1	Стержень анкерный А-3	2		на 1 м по высоте
6	АС.И-А1	Стержень анкерный А-4	2		на 1 м по высоте

1 Порядок расположения вентиляционного и дымового каналов уточнить по месту.

2 * Размер А и Б см. общие указания.

3 Патрубок поз.4 выбирать по месту в соответствии с площадью патрубка газового прибора, присоединяемого к дымоходу.

Изм.	Кол.уч.	Лист	№док.	Подп.	Дата
Разраб.		Мокрецов			03.94
Проверил		Антонова			03.94
Н.контр.		Корж			03.94
Утвердил		Медведев			03.94

АС18

Трехэтажное здание. Приставные дымовые и вентиляционный каналы при установке двух газовых теплогенераторов.

Стадия	Масса	Масштаб
Р		
Лист	Листов	

СПКБ "ГАЗПРОЕКТ"

ДЫМОХОД ВНУТРИ СТЕНЫ КИРПИЧНОГО ЗДАНИЯ

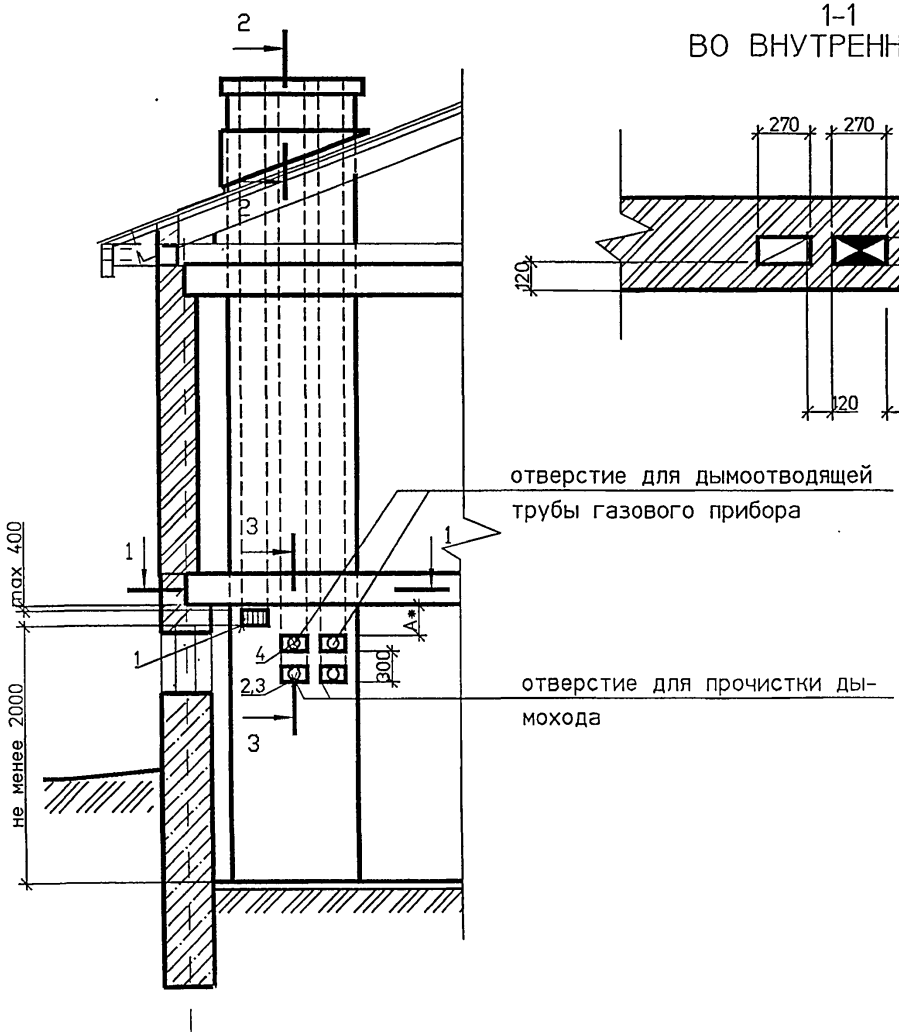

1-1
ВО ВНУТРЕННЕЙ СТЕНЕ

1-1
В НАРУЖНОЙ СТЕНЕ

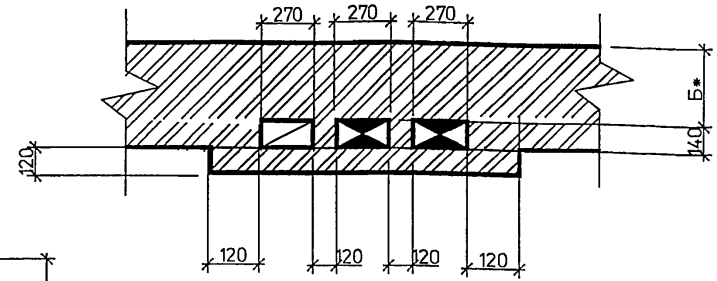

СПЕЦИФИКАЦИЯ ЭЛЕМЕНТОВ КАНАЛОВ

Поз.	Обозначение	Наименование	Кол	Масса ед., кг	Приме-чание
1	ГОСТ 13448-82	Решетка вентиляционная			
		РВПЗ-ПСМ-белая	1		
2	АС.И-ЗГ1	Заглушка	2		
3	АС.И-ПТ1	Патрубок	2		
4	АС.И-ПТ1.01-03	Патрубок	2		

1 Порядок расположения вентиляционного и дымового каналов уточнить по месту.

2 * Размер А и Б см. общие указания.

3 Патрубок поз.4 выбирать по месту в соответствии с площадью патрубка газового прибора, присоединяемого к дымоходу.

Изм.	Кол.уч.	Лист	№док.	Подп.	Дата
Разраб.		Мокрецов			03.94
Проверил		Антонова			03.94
Н.контр.		Корж			03.94
Утвердил		Медведев			03.94

АС19

Одноэтажное здание с цокольным (подвальным) этажем. Дымовые и вентиляционный каналы при установке двух газовых теплогенераторов.

Стадия	Масса	Масштаб
Р		
Лист	Листов	

СПКБ "ГАЗПРОЕК"

ФОРМАТ А3

Взам. инв.N | Подпись и дата | Инв.N подл

ПРИСТАВНОЙ ДЫМОХОД КИРПИЧНОГО ЗДАНИЯ

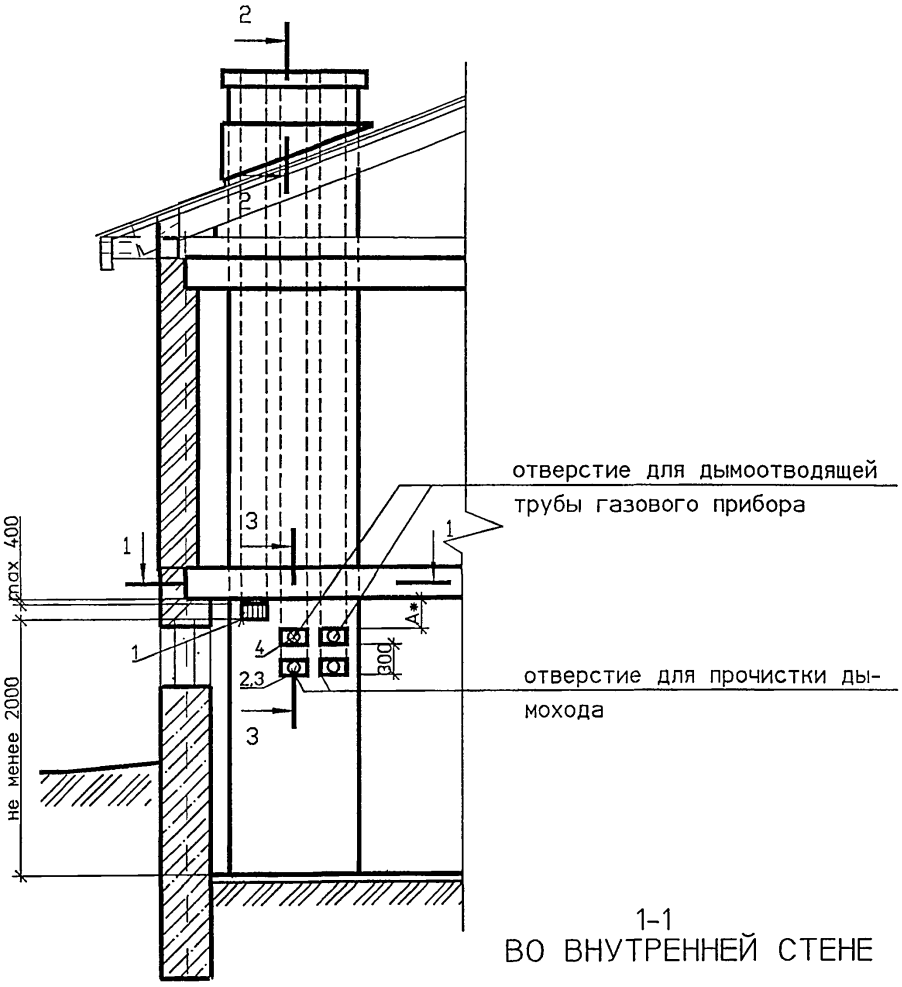

1-1
ВО ВНУТРЕННЕЙ СТЕНЕ

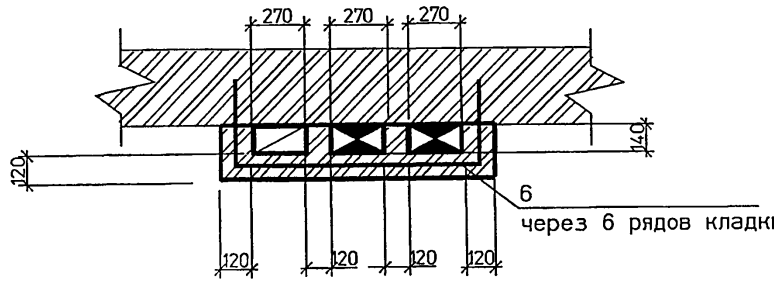

1-1
В НАРУЖНОЙ СТЕНЕ

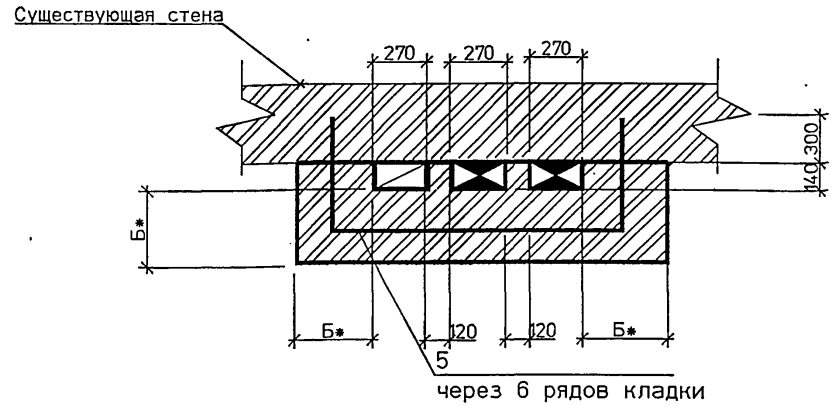

СПЕЦИФИКАЦИЯ ЭЛЕМЕНТОВ КАНАЛОВ

Поз.	Обозначение	Наименование	Кол	Масса ед.кг	Примечание
1	ГОСТ 13448-82	Решетка вентиляционная			
		РВПЗ-ПСМ-белая	1		
2	АС.И-ЗГ1	Заглушка	2		
3	АС.И-ПТ1	Патрубок	2		
4	АС.И-ПТ1.01-03	Патрубок	2		
5	АС.И-А1	Стержень анкерный А-3	2		на 1 м по высоте
6	АС.И-А1	Стержень анкерный А-4	2		на 1 м по высоте

1 Порядок расположения вентиляционного и дымового каналов уточнить по месту.

2 * Размер А и Б см. общие указания.

3 Патрубок поз.4 выбирать по месту в соответствии с площадью патрубка газового прибора, присоединяемого к дымоходу.

Изм.	Кол.уч.	Лист	№док.	Подп.	Дата
Разраб.		Мокрецов			03.94
Проверил		Антонова			03.94
Н.контр.		Корж			03.94
Утвердил		Медведев			3.94

АС20

Одноэтажное здание с цокольным (подвальным) этажем. Приставные дымовые и вентиляционный каналы при установке двух газовых теплогенераторов.

Стадия	Масса	Масштаб
Р		
Лист	Листов	

СПКБ "ГАЗПРОЕК"

ФОРМАТ А3

Взам. инв.N | Подпись и дата | Инв.N подл.

ДЫМОХОД ВНУТРИ СТЕНЫ КИРПИЧНОГО ЗДАНИЯ

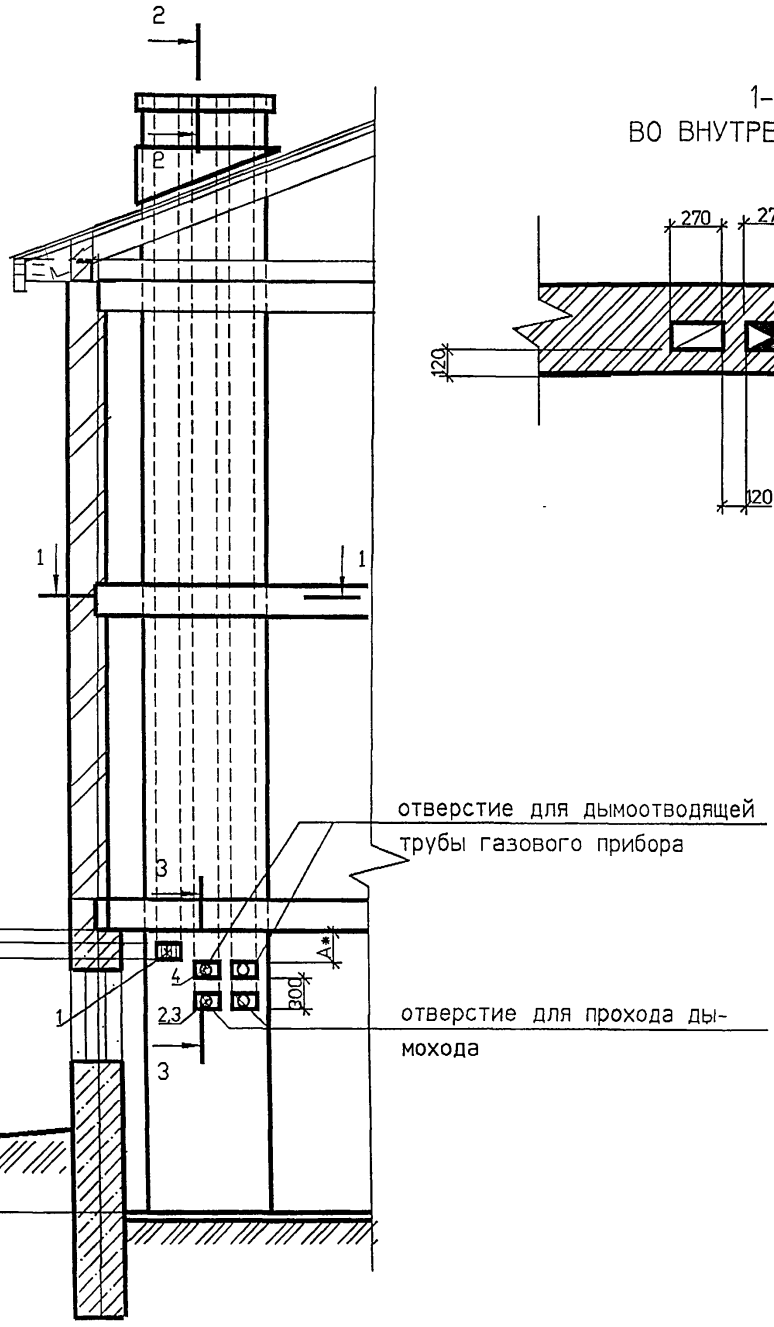

1-1
ВО ВНУТРЕННЕЙ СТЕНЕ

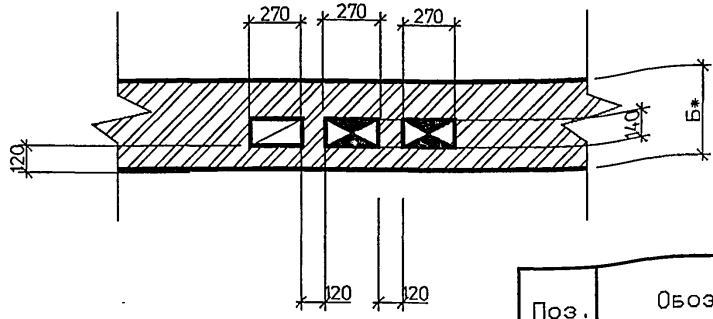

1-1
В НАРУЖНОЙ СТЕНЕ

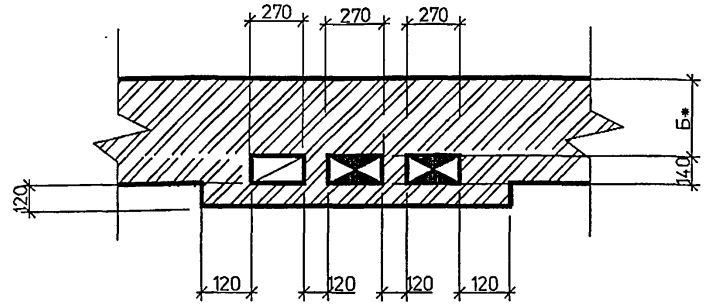

СПЕЦИФИКАЦИЯ ЭЛЕМЕНТОВ КАНАЛОВ

Поз.	Обозначение	Наименование	Кол	Масса ед.кг	Приме-чание
1	ГОСТ 13448-82	Решетка вентиляционная			
		РВПЗ-ПСМ-белая	1		
2	АС.И-ЗГ1	Заглушка	2		
3	АС.И-ПТ1	Патрубок	2		
4	АС.И-ПТ1.01-03	Патрубок	2		

1 Порядок расположения вентиляционного и дымового каналов уточнить по месту.

2 * Размер А и Б см. общие указания.

3 Патрубок поз.4 выбирать по месту в соответствии с площадью патрубка газового прибора, присоединяемого к дымоходу.

Изм.	Кол.уч.	Лист	№док.	Подп.	Дата
Разраб.		Мокрецов			03.94
Проверил		Антонова			03.94
Н.контр.		Корж			03.94
Утвердил		Медведев			3.94

АС21

Двухэтажное здание с цокольным (подвальным) этажем. Дымовые и вентиляционный каналы при установке двух газовых теплогенераторов.

Стадия	Масса	Масштаб
Р		
Лист	Листов	

СПКБ "ГАЗПРОЕКТ"

Взам инв N | Подпись и дата | Инв N подл

ПРИСТАВНОЙ ДЫМОХОД КИРПИЧНОГО ЗДАНИЯ

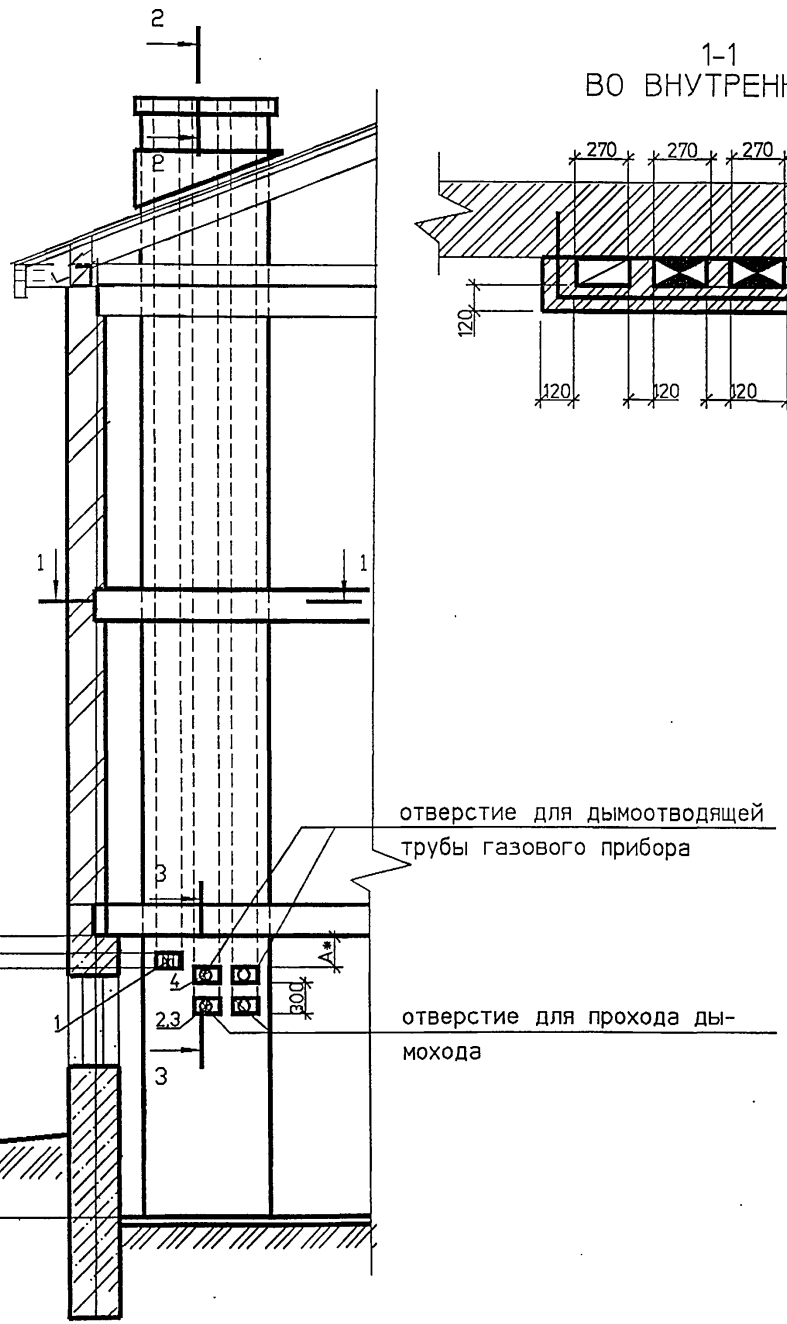

1-1
ВО ВНУТРЕННЕЙ СТЕНЕ

1-1
В НАРУЖНОЙ СТЕНЕ

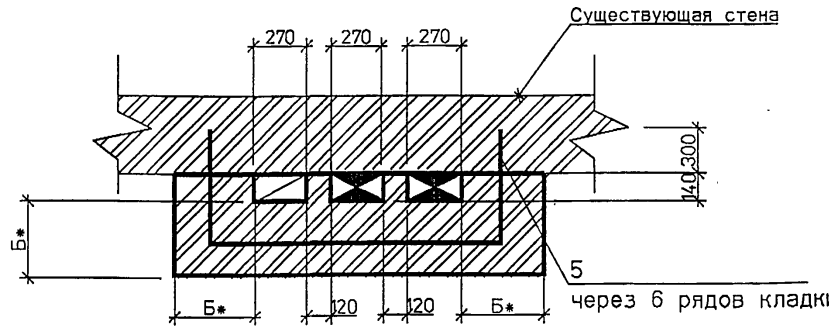

СПЕЦИФИКАЦИЯ ЭЛЕМЕНТОВ КАНАЛОВ

Поз.	Обозначение	Наименование	Кол	Масса ед., кг	Примечание
1	ГОСТ 13448-82	Решетка вентиляционная			
		РВПЗ-ПСМ-белая	1		
2	АС.И-ЗГ1	Заглушка	2		
3	АС.И-ПТ1	Патрубок	2		
4	АС.И-ПТ1.01-03	Патрубок	2		
5	АС.И-А1	Стержень анкерный А-3	2		на 1 м по высоте
6	АС.И-А1	Стержень анкерный А-4	2		на 1 м по высоте

1 Порядок расположения вентиляционного и дымового каналов уточнить по месту.

2 * Размер А и Б см. общие указания.

3 Патрубок поз.4 выбирать по месту в соответствии с площадью патрубка газового прибора, присоединяемого к дымоходу.

Изм.	Кол.уч.	Лист	№док.	Подп.	Дата
Разраб.		Мокрецов			03.94
Проверил		Антонова			03.94
Н.контр.		Корж			03.94
Утвердил		Медведев			3.94

АС22

Двухэтажное здание с цокольным (подвальным) этажем. Приставные дымовые и вентиляционный каналы при установке двух газовых теплогенераторов.

Стадия	Масса	Масштаб
Р		
Лист	Листов	

СПКБ "ГАЗПРОЕКТ"

Инв. № подл. | Подпись и дата | Взам. инв. №

ДЫМОХОД ВНУТРИ СТЕН КИРПИЧНОГО ЗДАНИЯ

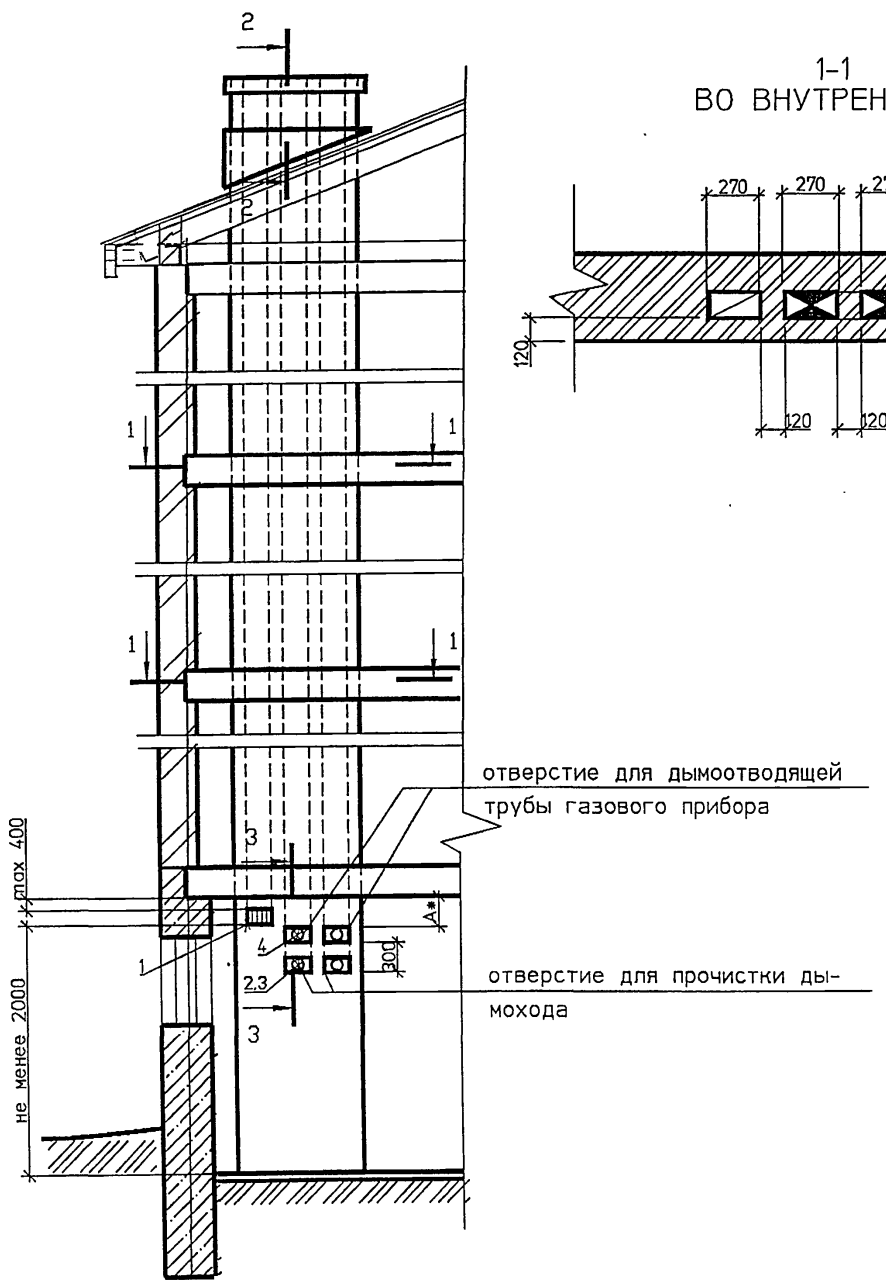

1-1
ВО ВНУТРЕННЕЙ СТЕНЕ

1-1
В НАРУЖНОЙ СТЕНЕ

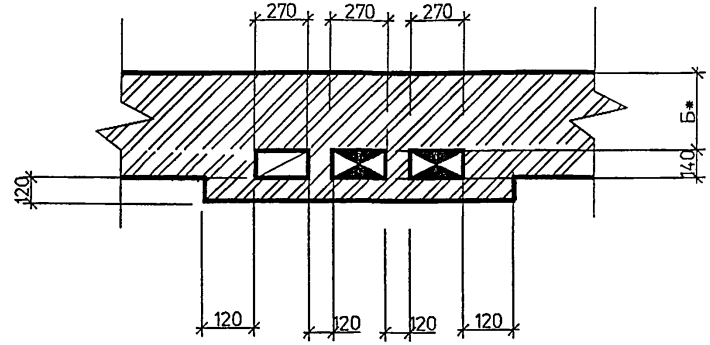

СПЕЦИФИКАЦИЯ ЭЛЕМЕНТОВ КАНАЛОВ

Поз.	Обозначение	Наименование	Кол	Масса ед., кг	Примечание
1	ГОСТ 13448-82	Решетка вентиляционная			
		РВПЗ-ПСМ-белая	1		
2	АС.И-ЗГ1	Заглушка	2		
3	АС.И-ПТ1	Патрубок	2		
4	АС.И-ПТ1.01-03	Патрубок	2		

1 Порядок расположения вентиляционного и дымового каналов уточнить по месту.
2 * Размер А и Б см. общие указания.
3 Патрубок поз.4 выбирать по месту в соответствии с площадью патрубка газового прибора, присоединяемого к дымоходу.

Изм.	Кол.уч.	Лист	№док.	Подп.	Дата
Разраб.		Мокрецов			03.94
Проверил		Антонова			03.94
Н.контр.		Корж			03.94
Утвердил		Медведев			3.94

АС23

Трехэтажное здание с цокольным (подвальным) этажем. Дымовые и вентиляционный каналы при установке двух газовых теплогенераторов.

Стадия	Масса	Масштаб
Р		
Лист	Листов	

СПКБ "ГАЗПРОЕКТ"

Взам. инв.N | Подпись и дата | Инв.N подл.

ПРИСТАВНОЙ ДЫМОХОД КИРПИЧНОГО ЗДАНИЯ

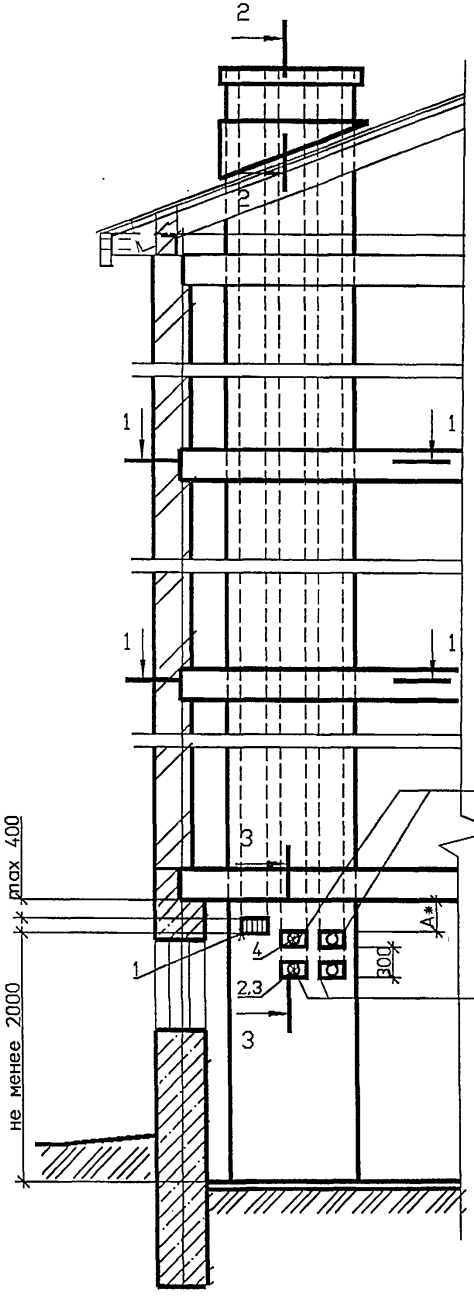

1-1
ВО ВНУТРЕННЕЙ СТЕНЕ

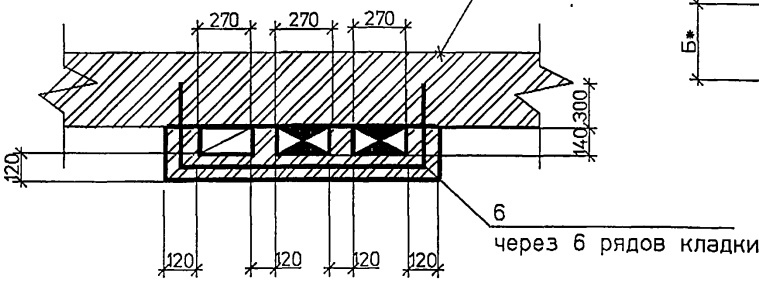

1-1
В НАРУЖНОЙ СТЕНЕ

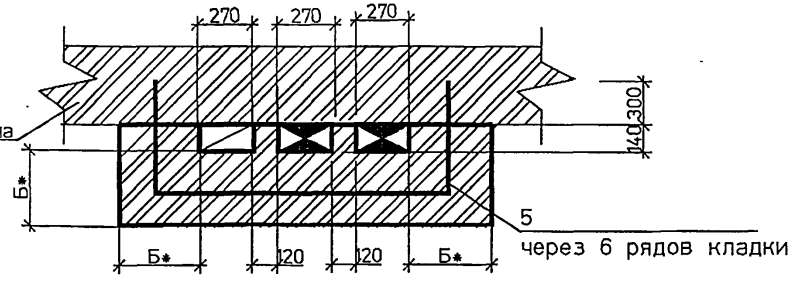

СПЕЦИФИКАЦИЯ ЭЛЕМЕНТОВ КАНАЛОВ

Поз.	Обозначение	Наименование	Кол	Масса ед., кг	Примечание
1	ГОСТ 13448-82	Решетка вентиляционная			
		РВПЗ-ПСМ-белая	1		
2	АС.И-ЗГ1	Заглушка	2		
3	АС.И-ПТ1	Патрубок	2		
4	АС.И-ПТ1.01-03	Патрубок	2		
5	АС.И-А1	Стержень анкерный А-3	2		на 1 м по высоте
6	АС.И-А1	Стержень анкерный А-4	2		на 1 м по высоте

1 Порядок расположения вентиляционного и дымового каналов уточнить по месту.

2 * Размер А и Б см. общие указания.

3 Патрубок поз.4 выбирать по месту в соответствии с площадью патрубка газового прибора, присоединяемого к дымоходу.

Изм.	Кол.уч.	Лист	№док.	Подп.	Дата
Разраб.		Мокрецов			03.94
Проверил		Антонова			03.94
Н.контр.		Корж			03.94
Утвердил		Медведев			3.94

АС24

Трехэтажное здание с цокольным (подвальным) этажем. Приставные дымовые и вентиляционный каналы при установке двух газовых теплогенераторов.

Стадия	Масса	Масштаб
Р		
Лист	Листов	

СПКБ "ГАЗПРОЕКТ"

Взам. инв N | Подпись и дата | Инв N подл.

ДЫМОХОД ВНУТРИ СТЕН КИРПИЧНОГО ЗДАНИЯ

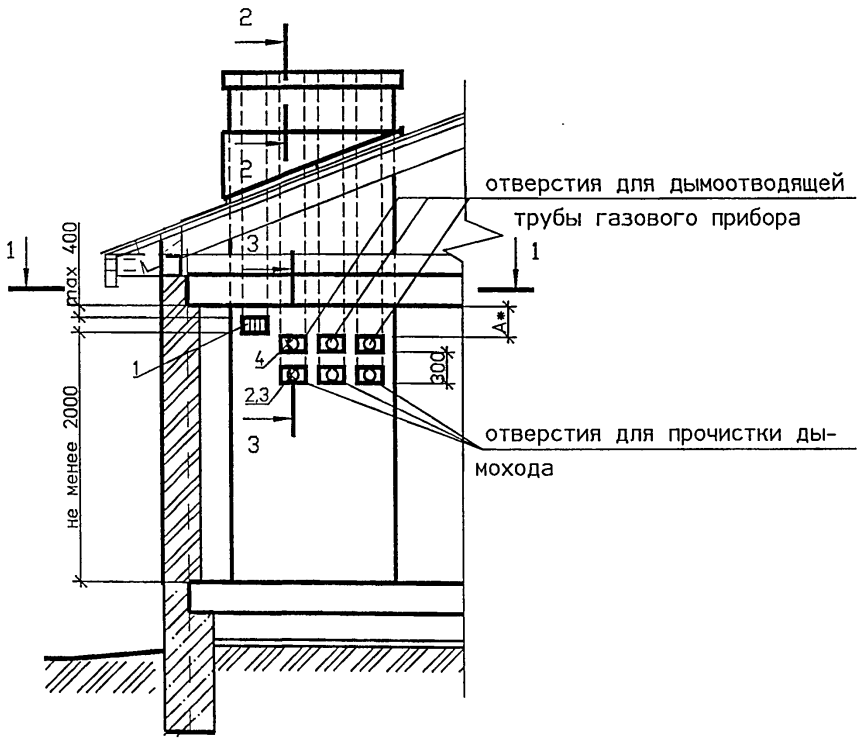

1-1
В НАРУЖНОЙ СТЕНЕ

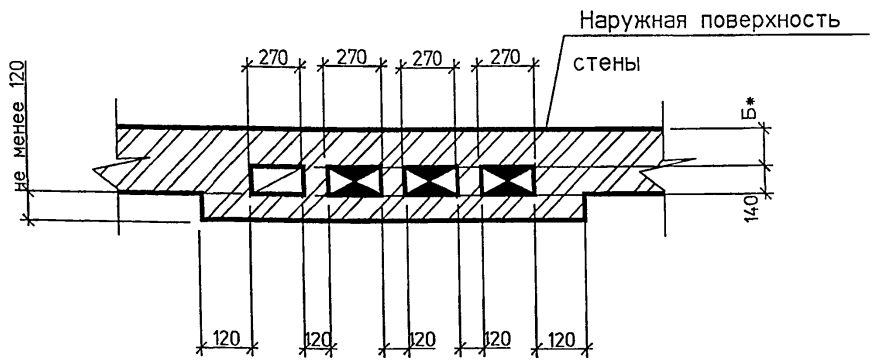

1-1
ВО ВНУТРЕННЕЙ СТЕНЕ

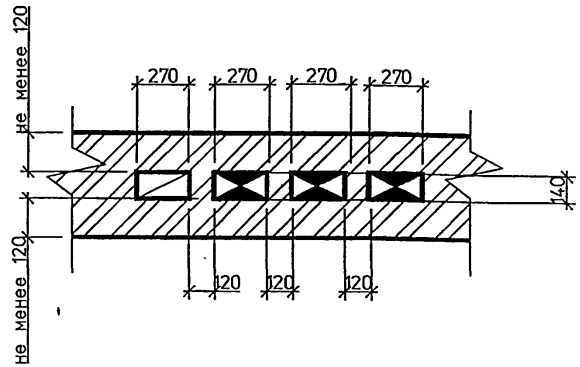

СПЕЦИФИКАЦИЯ ЭЛЕМЕНТОВ КАНАЛОВ

Поз.	Обозначение	Наименование	Кол	Масса ед., кг	Примечание
1	ГОСТ 13448-82	Решетка вентиляционная			
		РВПЗ-ПСМ-белая	1		
2	АС.И-ЗГ1	Заглушка	3		
3	АС.И-ПТ1	Патрубок	3		
4	АС.И-ПТ1.01-03	Патрубок	3		

1 Порядок расположения вентиляционного и дымового каналов уточнить по месту.

2 * Размер А и Б см. общие указания.

3 Патрубок поз.4 выбирать по месту в соответствии с площадью патрубка газового прибора, присоединяемого к дымоходу.

Изм.	Кол.уч.	Лист	№док.	Подп.	Дата
Разраб.		Мокрецов			03.94
Проверил		Антонова			03.94
Н.контр.		Корж			03.94
Утвердил		Медведев			3.94

АС25

Одноэтажное здание. Дымовые и вентиляционный каналы при установке трех газовых теплогенераторов.

Стадия	Масса	Масштаб
Лист	Листов	

СПКБ "ГАЗПРОЕКТ"

Взам. инв.N | Подпись и дата | Инв.N подл.

ПРИСТАВНОЙ ДЫМОХОД КИРПИЧНОГО ЗДАНИЯ

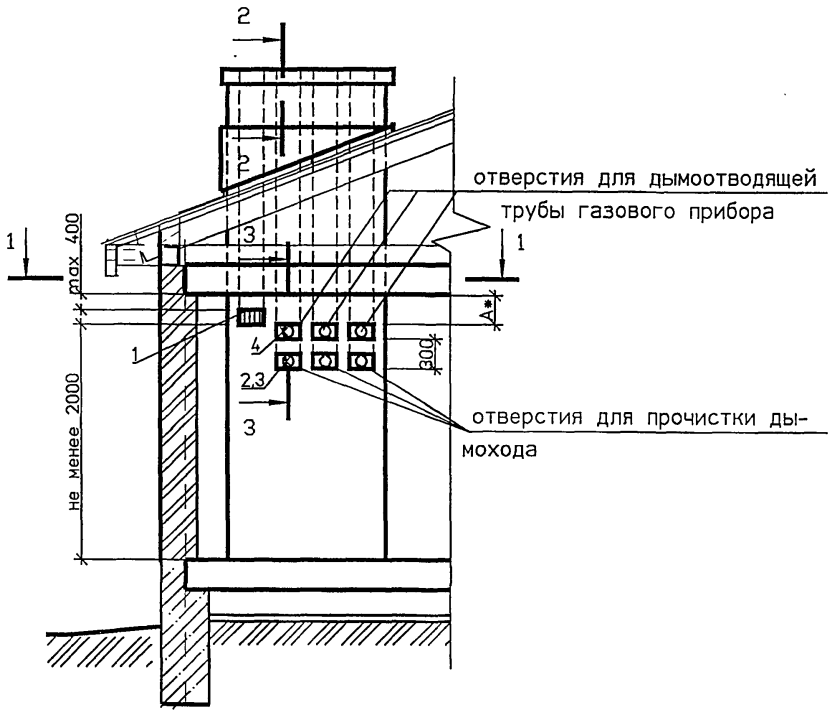

1-1
В НАРУЖНОЙ СТЕНЕ

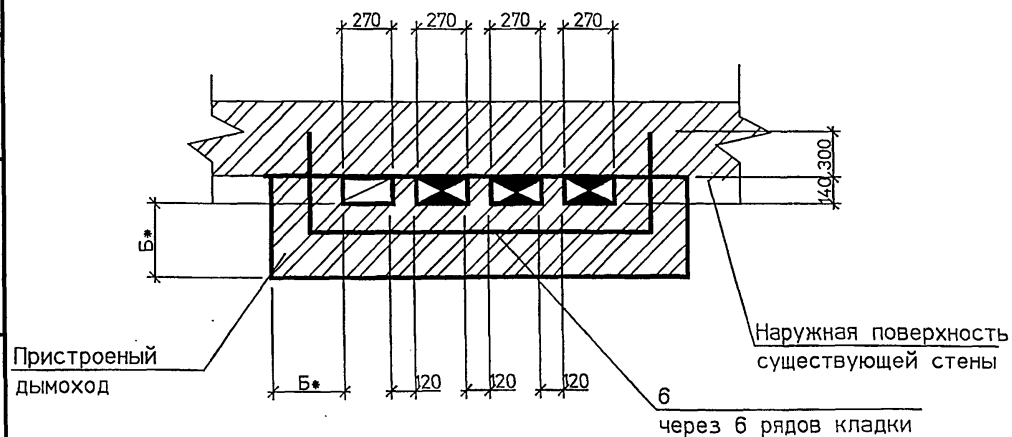

1-1
ВО ВНУТРЕННЕЙ СТЕНЕ

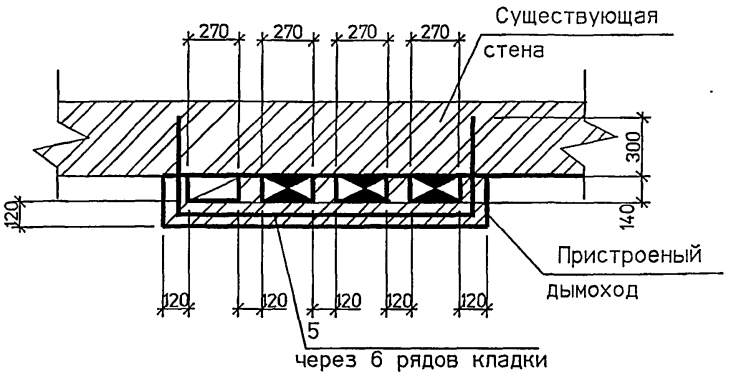

СПЕЦИФИКАЦИЯ ЭЛЕМЕНТОВ КАНАЛОВ

Поз.	Обозначение	Наименование	Кол	Масса ед., кг	Приме-чание
1	ГОСТ 13448-82	Решетка вентиляционная			
		РВПЗ-ПСМ-белая	1		
2	АС.И-ЗГ1	Заглушка	3		
3	АС.И-ПТ1	Патрубок	3		
4	АС.И-ПТ1.01-03	Патрубок	3		
5	АС.И-А1	Стержень анкерный А-5	2		на 1 м по высоте
6	АС.И-А1	Стержень анкерный А-6	2		на 1 м по высоте

1 Порядок расположения вентиляционного и дымового каналов уточнить по месту.

2 * Размер А и Б см. общие указания.

3 Патрубок поз.4 выбирать по месту в соответствии с площадью патрубка газового прибора, присоединяемого к дымоходу.

Изм.	Кол.уч.	Лист	№док.	Подп.	Дата
Разраб.		Мокрецов			03.94
Проверил		Антонова			04.94
Н.контр.		Корж			05.94
Утвердил		Медведев			3.94

АС26

Одноэтажное здание. Приставные дымовые и вентиляционные каналы при установке трех газовых теплогенераторов.

Стадия	Масса	Масштаб
Р		
Лист	Листов	

СПКБ "ГАЗПРОЕКТ"

Инв. № подл. | Подп. и дата | Взам. инв. №

ДЫМОХОД ВНУТРИ СТЕНЫ КИРПИЧНОГО ЗДАНИЯ

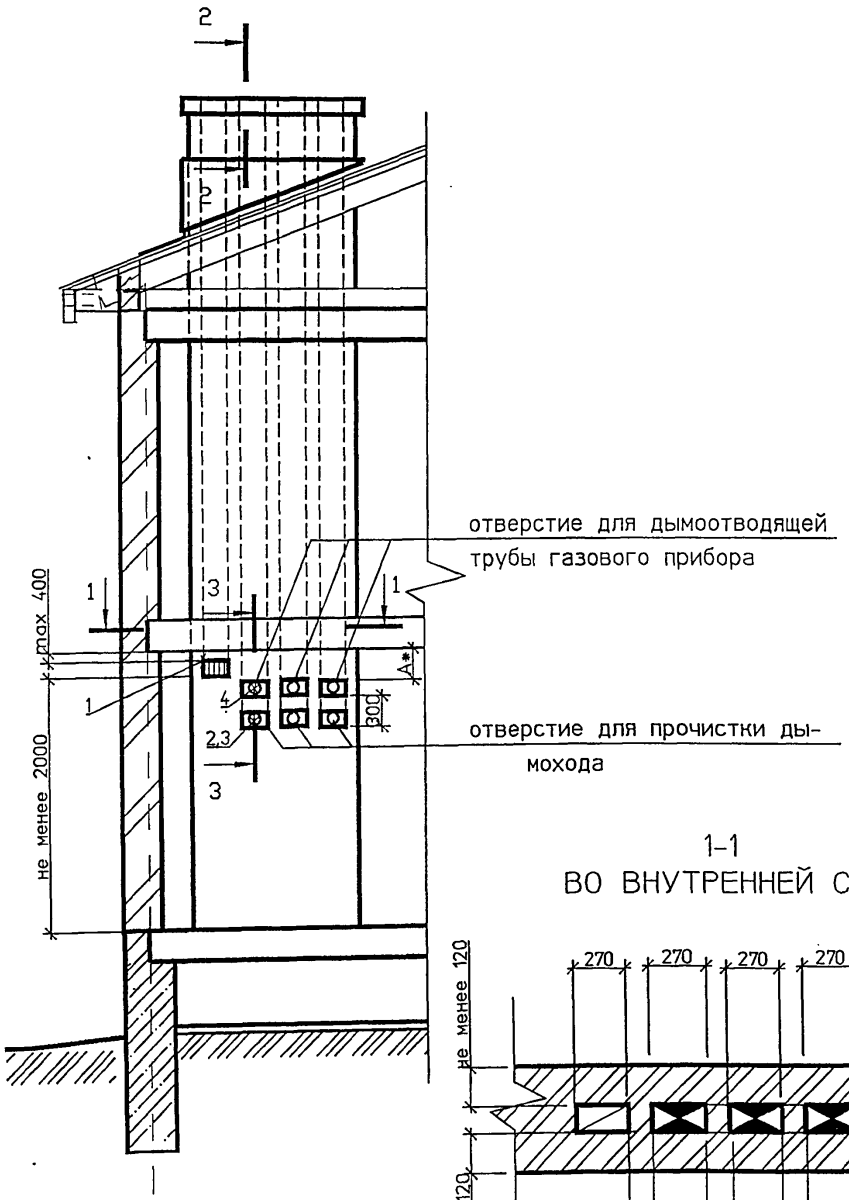

1-1
В НАРУЖНОЙ СТЕНЕ

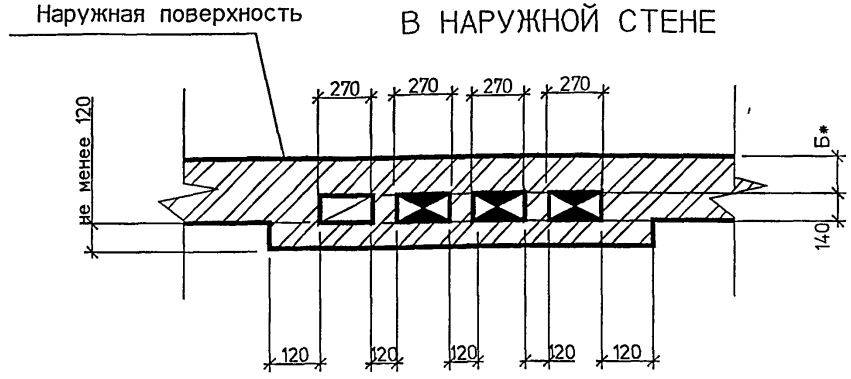

1-1
ВО ВНУТРЕННЕЙ СТЕНЕ

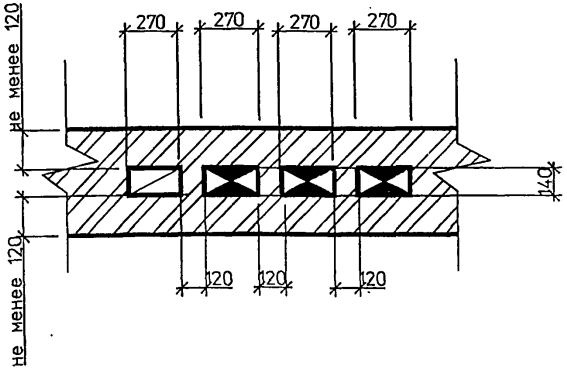

СПЕЦИФИКАЦИЯ ЭЛЕМЕНТОВ КАНАЛОВ

Поз.	Обозначение	Наименование	Кол	Масса ед.,кг	Примечание
1	ГОСТ 13448-82	Решетка вентиляционная			
		РВПЗ-ПСМ-белая	1		
2	АС.И-ЗГ1	Заглушка	3		
3	АС.И-ПТ1	Патрубок	3		
4	АС.И-ПТ1.01-03	Патрубок	3		

1 Порядок расположения вентиляционного и дымового каналов уточнить по месту.

2 * Размер А и Б см. общие указания.

3 Патрубок поз.4 выбирать по месту в соответствии с площадью патрубка газового прибора, присоединяемого к дымоходу.

Изм.	Кол.уч.	Лист	N док.	Подп.	Дата
Разраб.		Мокрецов			03.94
Проверил		Антонова			03.94
Н.контр.		Корж			03.94
Утвердил		Медведев			3.94

АС27

Двухэтажное здание. Дымовые и вентиляционный каналы при установке трех газовых теплогенераторов.

Стадия	Масса	Масштаб
Р		
Лист	Листов	

СПКБ "ГАЗПРОЕКТ"

Взам. инв.N | Подпись и дата | Инв.N подл.

ПРИСТАВНОЙ ДЫМОХОД КИРПИЧНОГО ЗДАНИЯ

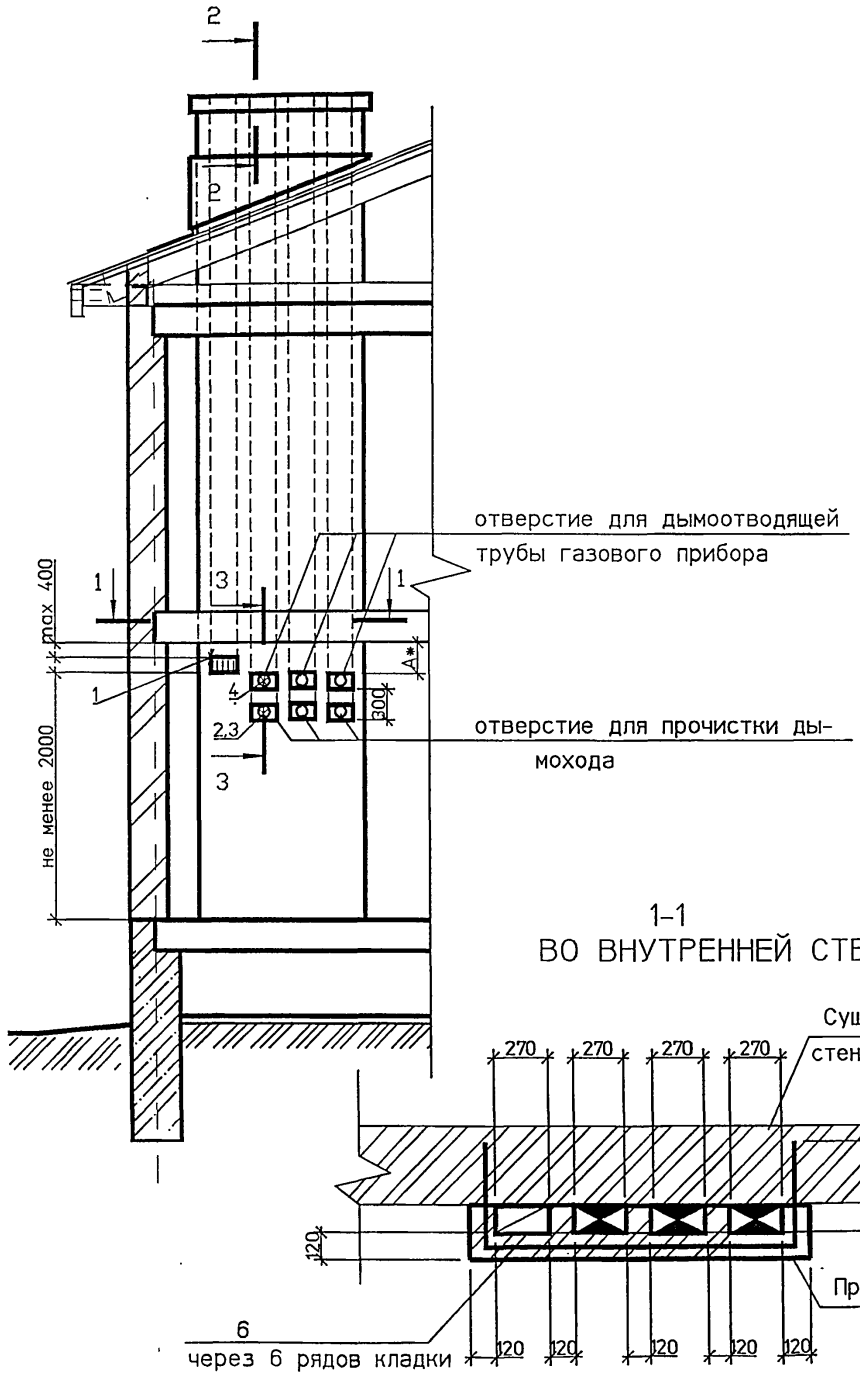

1-1
ВО ВНУТРЕННЕЙ СТЕНЕ

1-1
В НАРУЖНОЙ СТЕНЕ

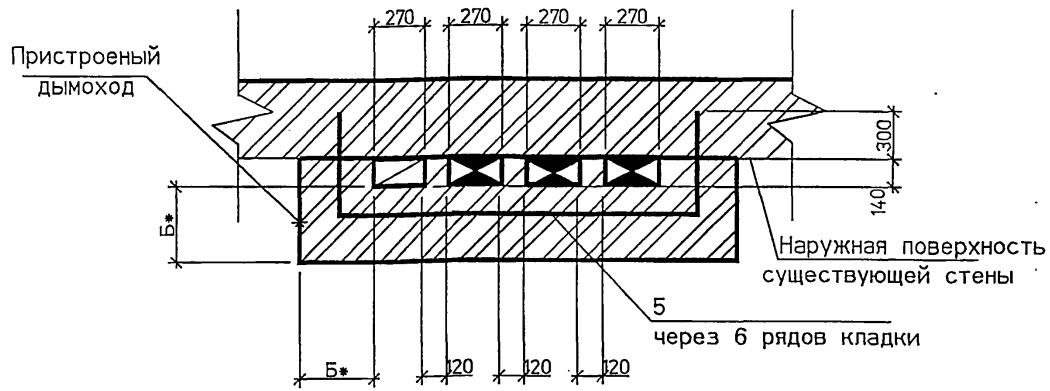

СПЕЦИФИКАЦИЯ ЭЛЕМЕНТОВ КАНАЛОВ

Поз.	Обозначение	Наименование	Кол	Масса ед.кг	Приме-чание
1	ГОСТ 13448-82	Решетка вентиляционная			
		РВПЗ-ПСМ-белая	1		
2	АС.И-ЗГ1	Заглушка	3		
3	АС.И-ПТ1	Патрубок	3		
4	АС.И-ПТ1.01-03	Патрубок	3		
5	АС.И-А1	Стержень анкерный А-1	2		на 1 м по высоте
6	АС.И-А1	Стержень анкерный А-2	2		на 1 м по высоте

1 Порядок расположения вентиляционного и дымового каналов уточнить по месту.

2 * Размер А и Б см. общие указания.

3 Патрубок поз.4 выбирать по месту в соответствии с площадью патрубка газового прибора, присоединяемого к дымоходу.

Изм.	Кол.уч.	Лист	Nдок.	Подп.	Дата
Разраб.		Мокрецов			03.94
Проверил		Антонова			03.94
Н.контр.		Корж			03.94
Утвердил		Медведев			3.94

АС28

Двухэтажное здание. Приставные дымовые и вентиляционный каналы при установке трех газовых теплогенераторов.

Стадия	Масса	Масштаб
Р		
Лист	Листов	

СПКБ "ГАЗПРОЕКТ"

Взам. инв.N | Подпись и дата | Инв.N подл.

ДЫМОХОД ВНУТРИ СТЕНЫ КИРПИЧНОГО ЗДАНИЯ

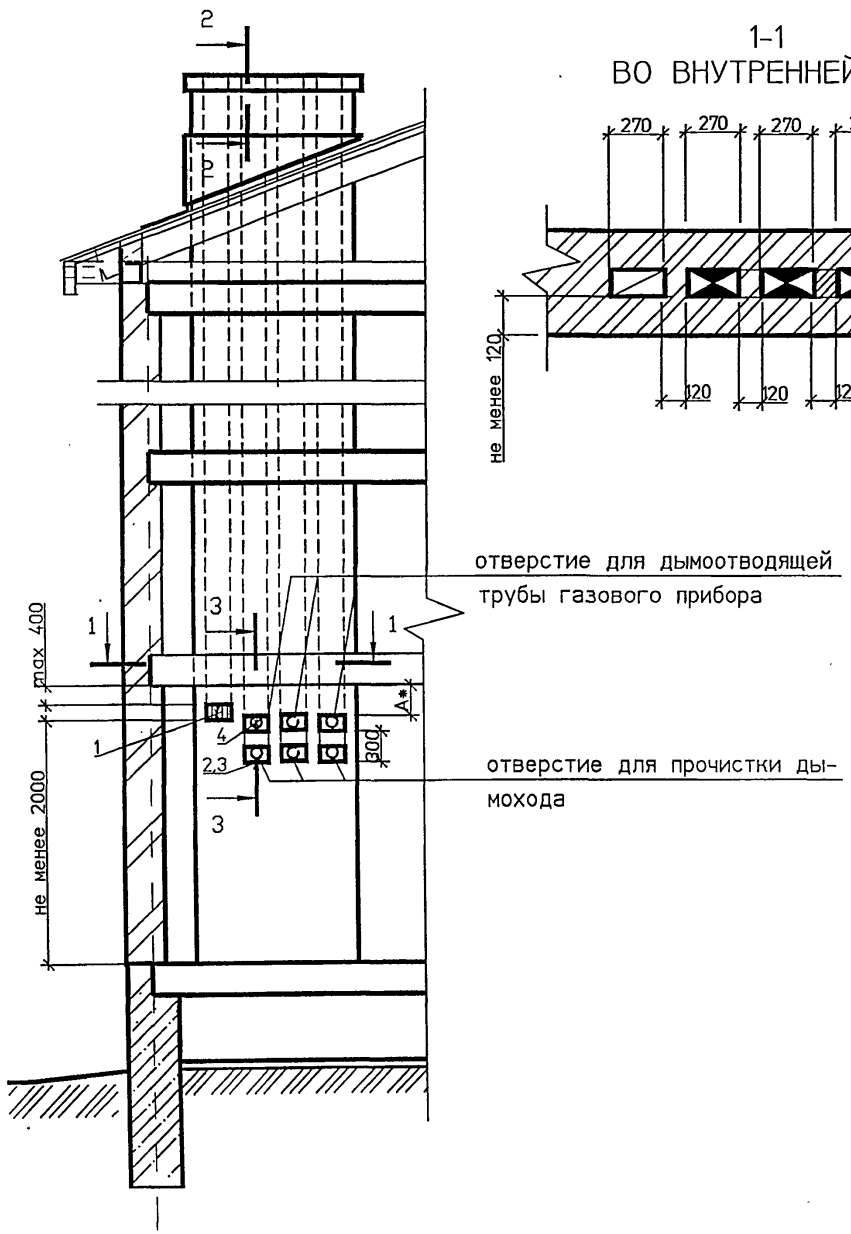

1-1
ВО ВНУТРЕННЕЙ СТЕНЕ

1-1
В НАРУЖНОЙ СТЕНЕ

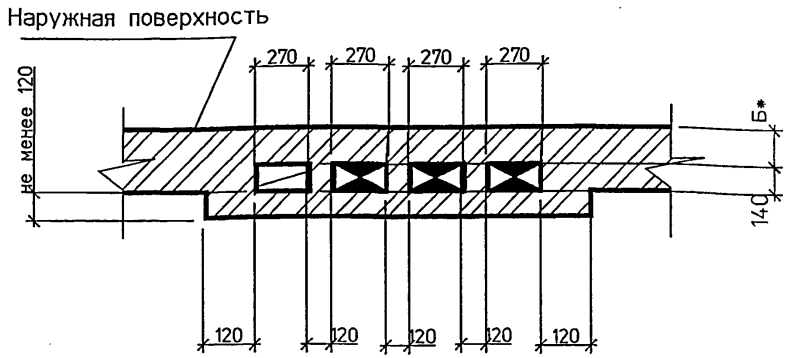

СПЕЦИФИКАЦИЯ ЭЛЕМЕНТОВ КАНАЛОВ

Поз.	Обозначение	Наименование	Кол	Масса ед., кг	Приме-чание
1	ГОСТ 13448-82	Решетка вентиляционная			
		РВПЗ-ПСМ-белая	1		
2	АС.И-ЗГ1	Заглушка	3		
3	АС.И-ПТ1	Патрубок	3		
4	АС.И-ПТ1.01-03	Патрубок	3		

1 Порядок расположения вентиляционного и дымового каналов уточнить по месту.

2 * Размер А и Б см. общие указания.

3 Патрубок поз.4 выбирать по месту в соответствии с площадью патрубка газового прибора, присоединяемого к дымоходу.

Изм.	Кол.уч.	Лист	N док.	Подп.	Дата
Разраб.		Мокрецов			03.94
Проверил		Антонова			03.94
Н.контр.		Корж			03.94
Утвердил		Медведев			3.94

АС29

Трехэтажное здание. Дымовые и вентиляционный каналы при установке трех газовых теплогенераторов.

Стадия	Масса	Масштаб
Р		
Лист	Листов	

СПКБ "ГАЗПРОЕКТ"

ФОРМАТ А3

Взам. инв.N | Подпись и дата | Инв.N подл

ПРИСТАВНОЙ ДЫМОХОД КИРПИЧНОГО ЗДАНИЯ

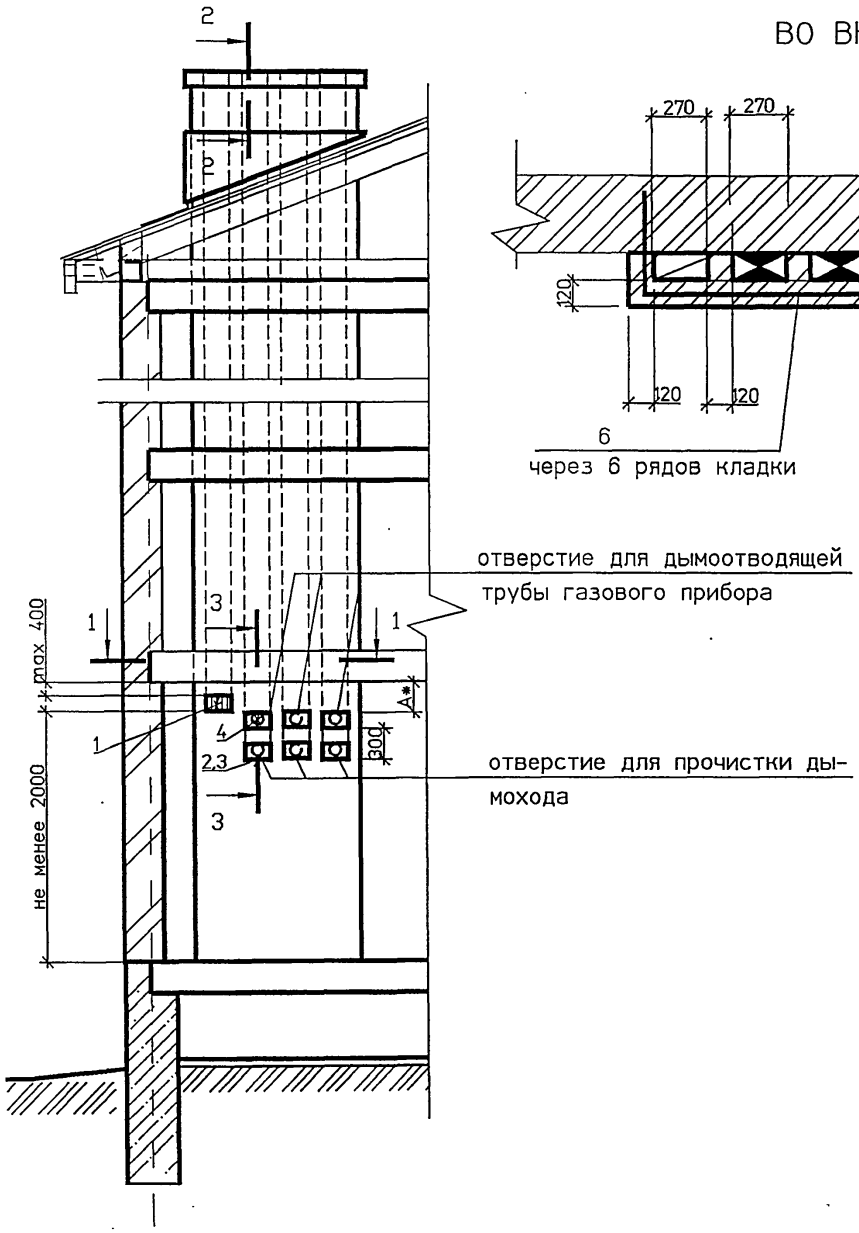

1-1
ВО ВНУТРЕННЕЙ СТЕНЕ

1-1
В НАРУЖНОЙ СТЕНЕ

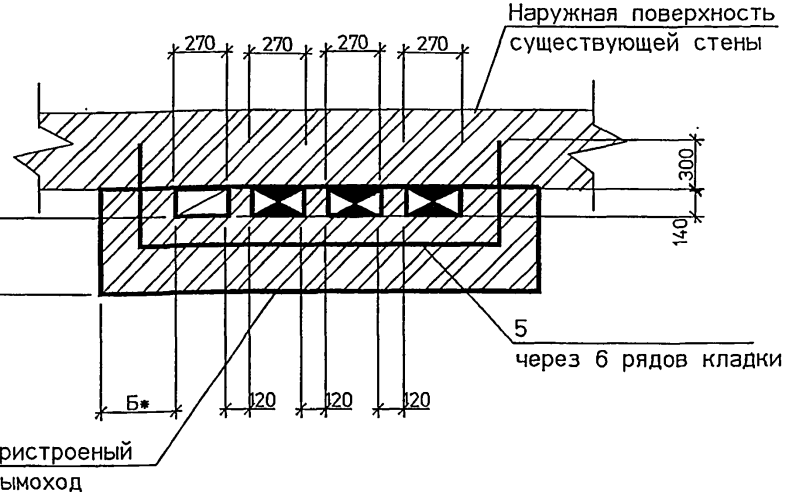

СПЕЦИФИКАЦИЯ ЭЛЕМЕНТОВ КАНАЛОВ

Поз.	Обозначение	Наименование	Кол	Масса ед.,кг	Приме-чание
1	ГОСТ 13448-82	Решетка вентиляционная			
		РВПЗ-ПСМ-белая	1		
2	АС.И-ЗГ1	Заглушка	3		
3	АС.И-ПТ1	Патрубок	3		
4	АС.И-ПТ1.01-03	Патрубок	3		
5	АС.И-А1	Стержень анкерный А-5	2		на 1 м по высоте
6	АС.И-А1	Стержень анкерный А-6	2		на 1 м по высоте

1 Порядок расположения вентиляционного и дымового каналов уточнить по месту.

2 * Размер А и Б см. общие указания.

3 Патрубок поз.4 выбирать по месту в соответствии с площадью патрубка газового прибора, присоединяемого к дымоходу.

Изм.	Кол.уч.	Лист	Nдок.	Подп.	Дата
Разраб.		Мокрецов			03.94
Проверил		Антонова			03.94
Н.контр.		Корж			03.94
Утвердил		Медведев			3.94

АС30

Трехэтажное здание. Приставные дымовые и вентиляционный каналы при установке трех газовых теплогенераторов.

Стадия	Масса	Масштаб
Р		
Лист	Листов	

СПКБ "ГАЗПРОЕКТ"

ФОРМАТ А3

ПРИСТАВНОЙ ДЫМОХОД ВНУТРИ КИРПИЧНОГО ЗДАНИЯ

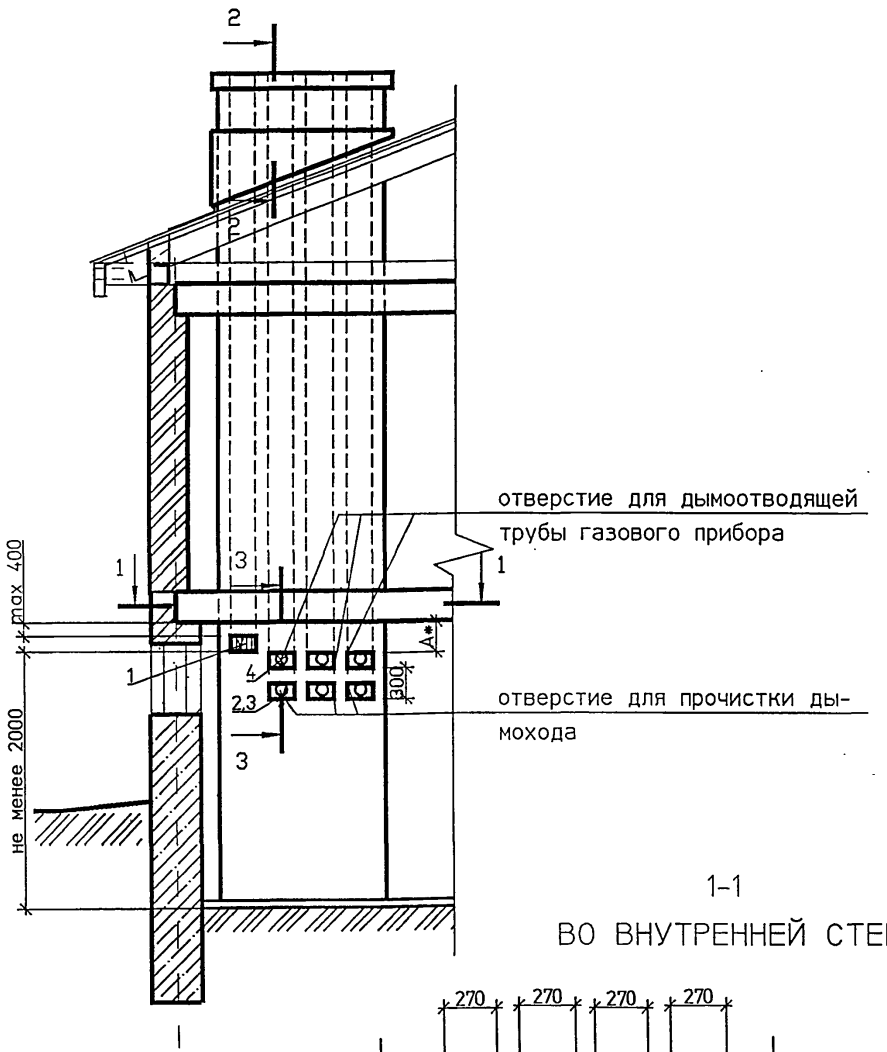

1-1

ВО ВНУТРЕННЕЙ СТЕНЕ

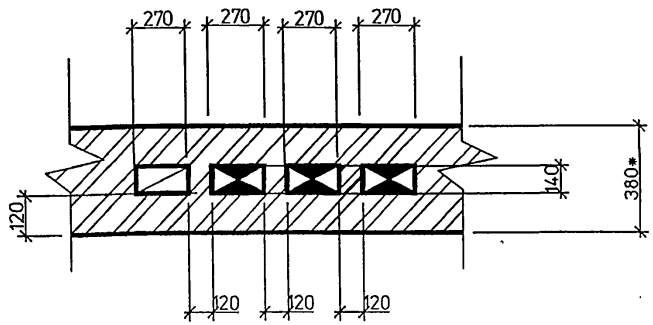

1-1

В НАРУЖНОЙ СТЕНЕ

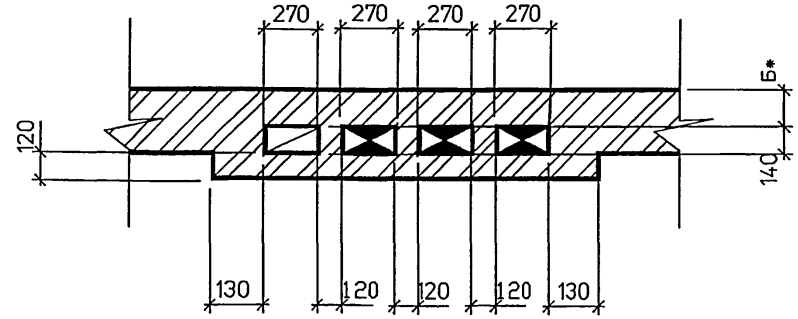

СПЕЦИФИКАЦИЯ ЭЛЕМЕНТОВ КАНАЛОВ

Поз.	Обозначение	Наименование	Кол	Масса ед., кг	Приме-чание
1	ГОСТ 13448-82	Решетка вентиляционная			
		РВПЗ-ПСМ-белая	1		
2	АС.И-ЗГ1	Заглушка	3		
3	АС.И-ПТ1	Патрубок	3		
4	АС.И-ПТ1.01-03	Патрубок	3		

1 Порядок расположения вентиляционного и дымового каналов уточнить по месту.

2 * Размер А и Б см. общие указания.

3 Патрубок поз.4 выбирать по месту в соответствии с площадью патрубка газового прибора, присоединяемого к дымоходу.

Изм.	Кол.уч.	Лист	№док.	Подп.	Дата
Разраб.		Мокрецов			03.94
Проверил		Антонова			03.94
Н.контр.		Корж			03.94
Утвердил		Медведев			3.94

АС31

Одноэтажное здание с цокольным (подвальным) этажем. Дымовые и вентиляционный каналы при установке трех газовых теплогенераторов.

Стадия	Масса	Масштаб
Р		
Лист	Листов	

СПКБ "ГАЗПРОЕКТ"

Взам. инв N | Подпись и дата | Инв N подл.

ПРИСТАВНОЙ ДЫМОХОД КИРПИЧНОГО ЗДАНИЯ

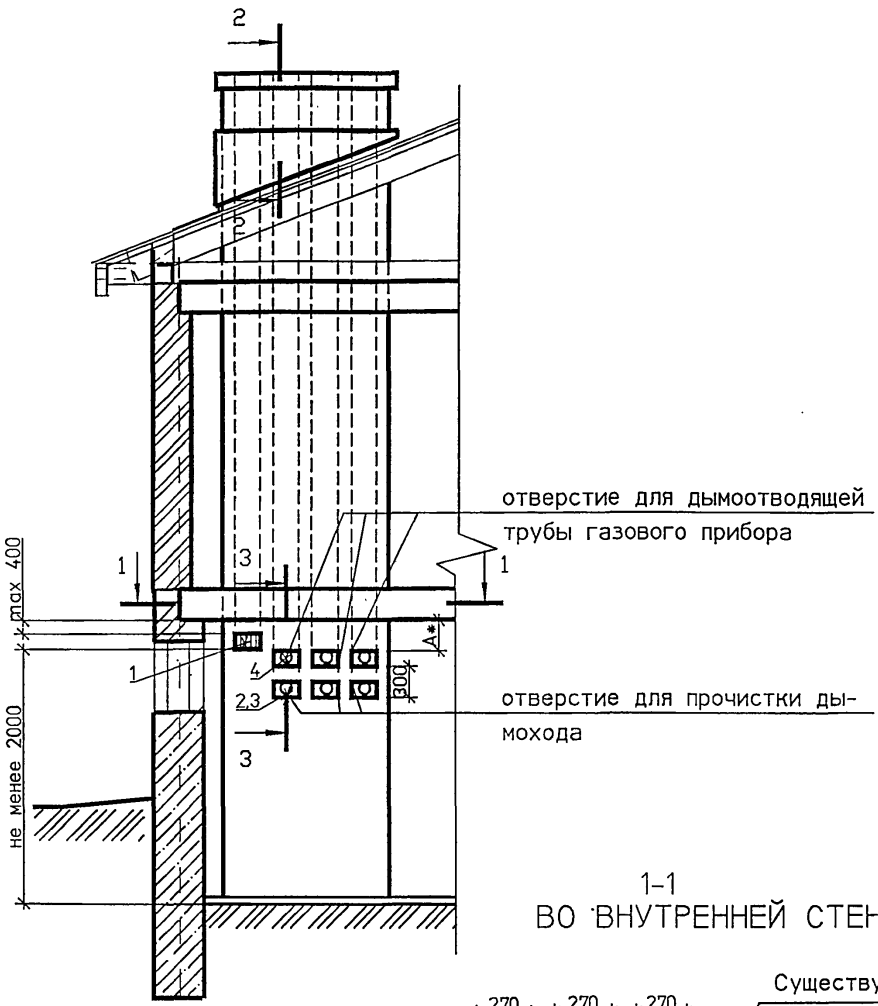

1-1
ВО ВНУТРЕННЕЙ СТЕНЕ

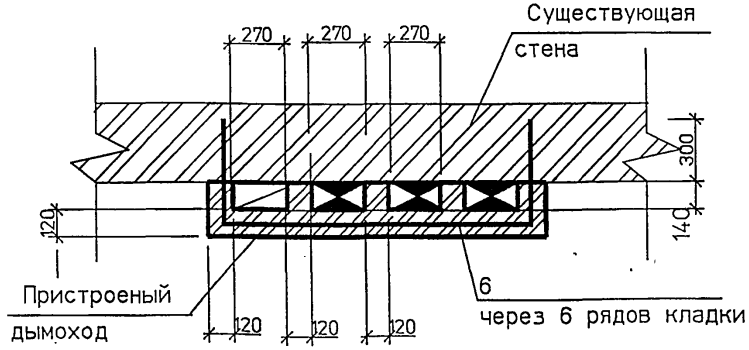

1-1
В НАРУЖНОЙ СТЕНЕ

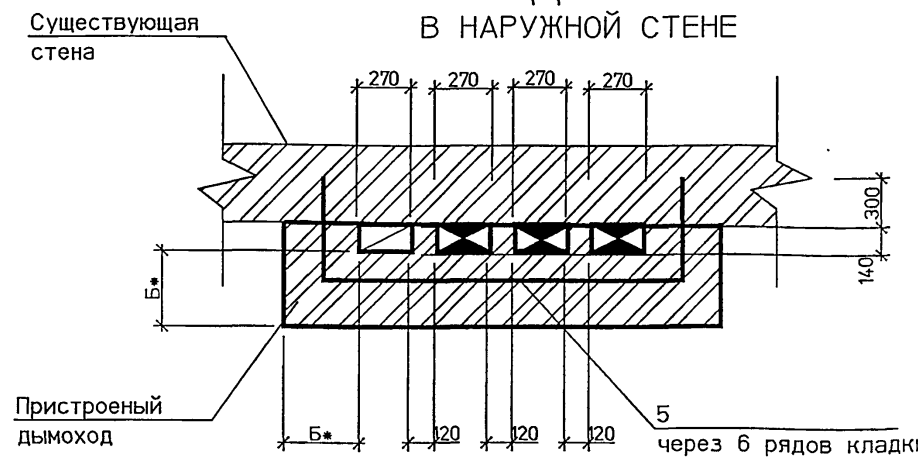

СПЕЦИФИКАЦИЯ ЭЛЕМЕНТОВ КАНАЛОВ

Поз.	Обозначение	Наименование	Кол	Масса ед., кг	Приме-чание
1	ГОСТ 13448-82	Решетка вентиляционная			
		РВПЗ-ПСМ-белая	1		
2	АС.И-ЗГ1	Заглушка	3		
3	АС.И-ПТ1	Патрубок	3		
4	АС.И-ПТ1.01-03	Патрубок	3		
5	АС.И-А1	Стержень анкерный А-5	2		на 1 м по высоте
6	АС.И-А1	Стержень анкерный А-6	2		на 1 м по высоте

1 Порядок расположения вентиляционного и дымового каналов уточнить по месту.

2 * Размер А и Б см. общие указания.

3 Патрубок поз.4 выбирать по месту в соответствии с площадью патрубка газового прибора, присоединяемого к дымоходу.

Изм.	Кол.уч.	Лист	№док.	Подп.	Дата
Разраб.		Мокрецов			03.94
Проверил		Антонова			03.94
Н.контр.		Корж			03.94
Утвердил		Медведев			3.94

АС32

Одноэтажное здание с цокольным (подвальным) этажем. Приставные дымовые и вентиляционный каналы при установке трех газовых теплогенераторов.

Стадия	Масса	Масштаб
Р		
Лист	Листов	

СПКБ "ГАЗПРОЕКТ"

ФОРМАТ А3

ДЫМОХОД ВНУТРИ СТЕНЫ КИРПИЧНОГО ЗДАНИЯ

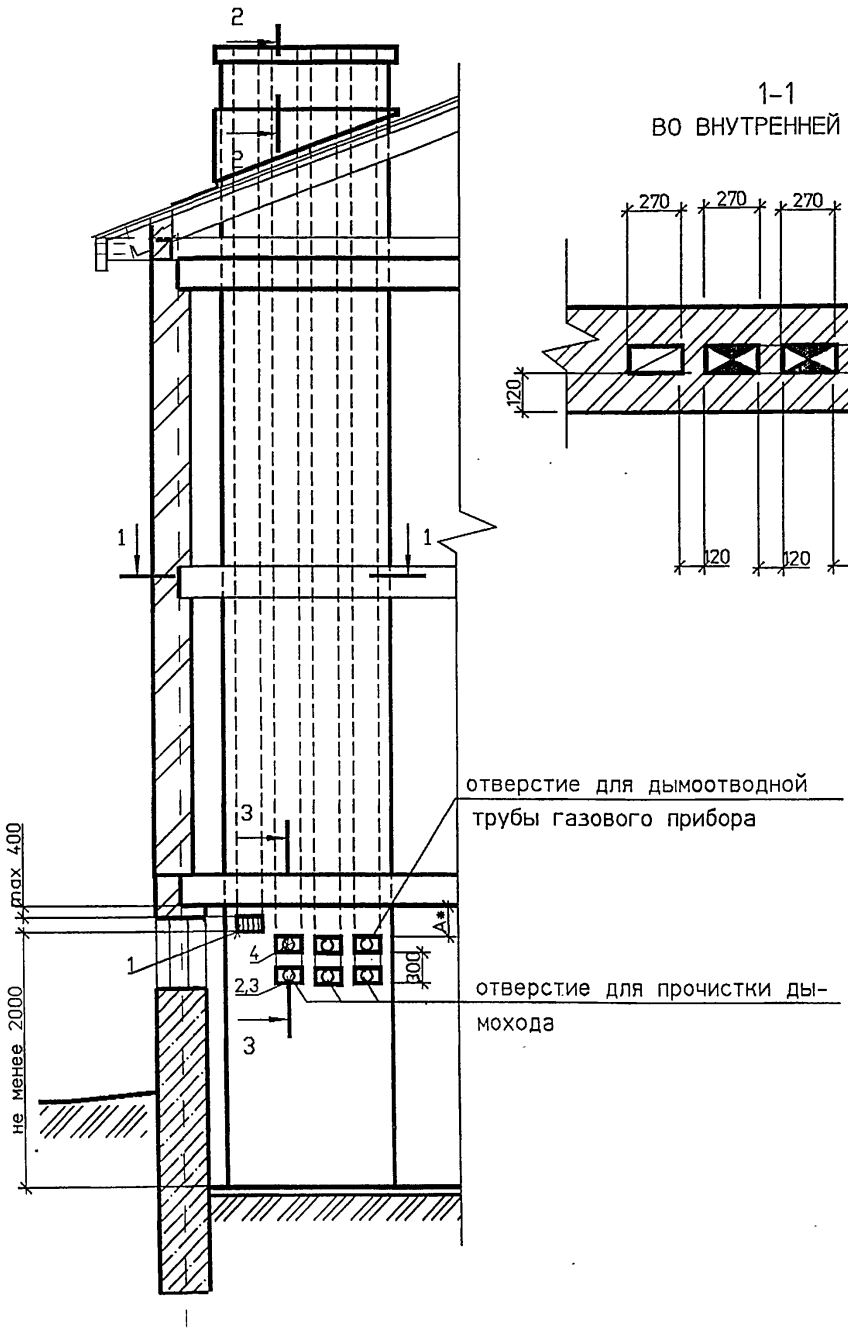

1-1
ВО ВНУТРЕННЕЙ СТЕНЕ

1-1
ВО ВНУТРЕННЕЙ СТЕНЕ

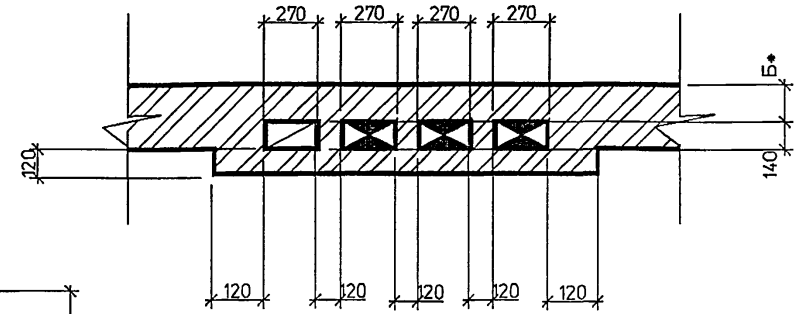

СПЕЦИФИКАЦИЯ ЭЛЕМЕНТОВ КАНАЛОВ

Поз.	Обозначение	Наименование	Кол	Масса ед., кг	Приме-чание
1	ГОСТ 13448-82	Решетка вентиляционная			
		РВПЗ-ПСМ-белая	1		
2	АС.И-ЗГ1	Заглушка	3		
3	АС.И-ПТ1	Патрубок	3		
4	АС.И-ПТ1.01-03	Патрубок	3		

1 Порядок расположения вентиляционного и дымового каналов уточнить по месту.

2 * Размер А и Б см. общие указания.

3 Патрубок поз.4 выбирать по месту в соответствии с площадью патрубка газового прибора, присоединяемого к дымоходу.

Изм.	Кол.уч.	Лист	Nдок.	Подп.	Дата
Разраб.		Мокрецов			03.94
Проверил		Антонова			03.94
Н.контр.		Корж			03.94
Утвердил		Медведев			3.94

АС33

Двухэтажное здание с цокольным (подвальным) этажем. Дымовые и вентиляционный каналы при установке трех газовых теплогенераторов.

Стадия	Масса	Масштаб
Р		
Лист	Листов	

СПКБ "ГАЗПРОЕКТ"

Взам. инв.N | Подпись и дата | Инв.N подл.

ПРИСТРОЕНЫЙ ДЫМОХОД КИРПИЧНОГО ЗДАНИЯ

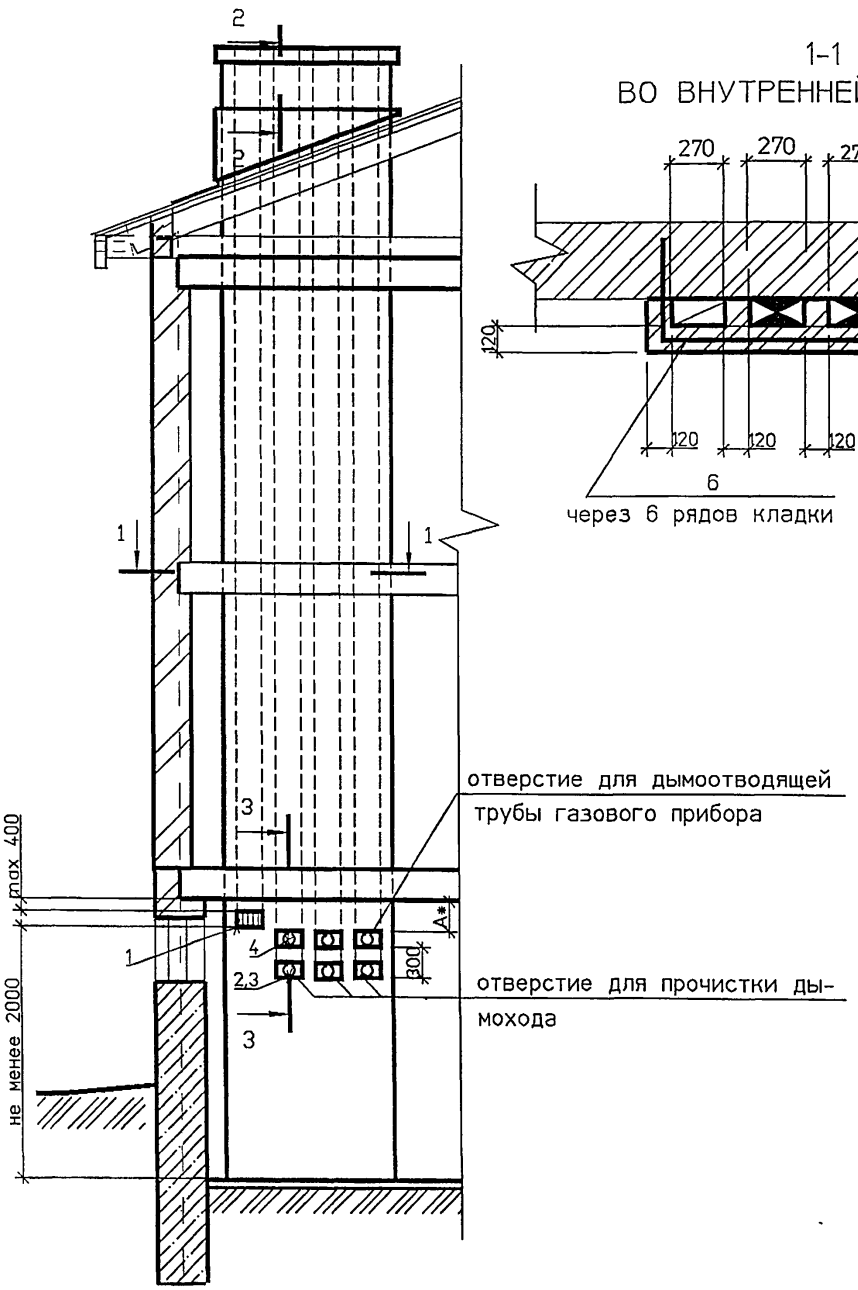

1-1
ВО ВНУТРЕННЕЙ СТЕНЕ

1-1
В НАРУЖНОЙ СТЕНЕ

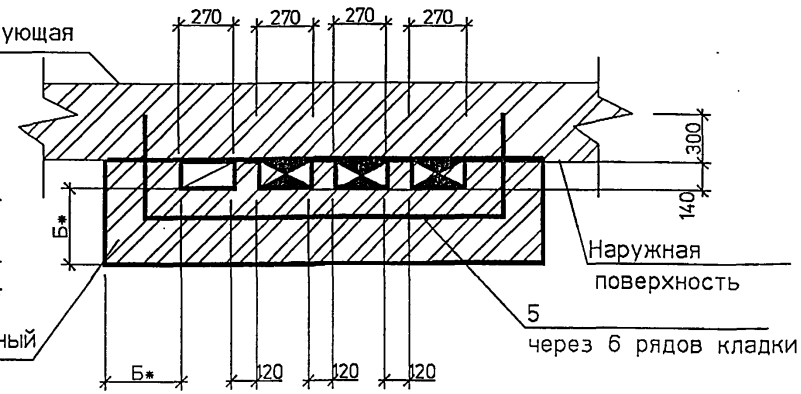

СПЕЦИФИКАЦИЯ ЭЛЕМЕНТОВ КАНАЛОВ

Поз.	Обозначение	Наименование	Кол	Масса ед., кг	Примечание
1	ГОСТ 13448-82	Решетка вентиляционная			
		РВПЗ-ПСМ-белая	1		
2	АС.И-ЗГ1	Заглушка	3		
3	АС.И-ПТ1	Патрубок	3		
4	АС.И-ПТ1.01-03	Патрубок	3		
5	АС.И-А1	Стержень анкерный А-5	2		на 1 м по высоте
6	АС.И-А1	Стержень анкерный А-6	2		на 1 м по высоте

1 Порядок расположения вентиляционного и дымового каналов уточнить по месту.

2 * Размер А и Б см. общие указания.

3 Патрубок поз.4 выбирать по месту в соответствии с площадью патрубка газового прибора, присоединяемого к дымоходу.

Изм.	Кол.уч.	Лист	Nдок.	Подп.	Дата
Разраб.		Мокрецов			03.94
Проверил		Антонова			03.94
Н.контр.		Корж			03.94
Утвердил		Медведев			3.94

АС34

Двухэтажное здание с цокольным (подвальным) этажем.
Приставные дымовые и вентиляционный каналы при установке трех газовых теплогенераторов.

Стадия	Масса	Масштаб
Р		
Лист	Листов	

СПКБ "ГАЗПРОЕКТ"

ФОРМАТ А3

ДЫМОХОД ВНУТРИ СТЕНЫ КИРПИЧНОГО ЗДАНИЯ

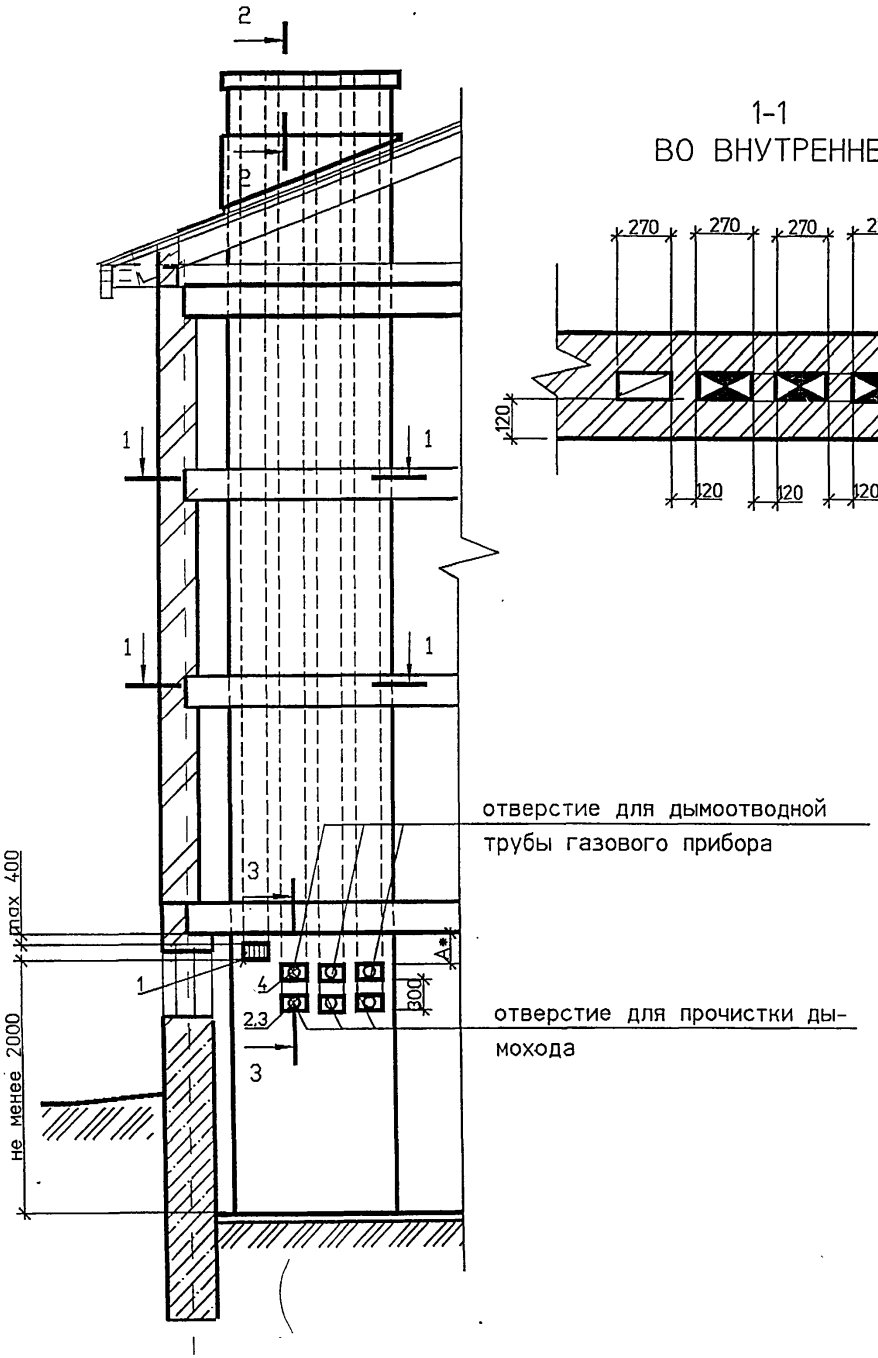

1-1
ВО ВНУТРЕННЕЙ СТЕНЕ

1-1
В НАРУЖНОЙ СТЕНЕ

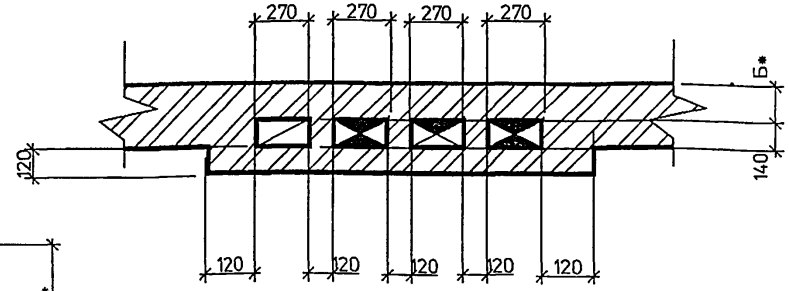

СПЕЦИФИКАЦИЯ ЭЛЕМЕНТОВ КАНАЛОВ

Поз.	Обозначение	Наименование	Кол	Масса ед.,кг	Примечание
1	ГОСТ 13448-82	Решетка вентиляционная			
		РВПЗ-ПСМ-белая	1		
2	АС.И-ЗГ1	Заглушка	3		
3	АС.И-ПТ1	Патрубок	3		
4	АС.И-ПТ1.01-03	Патрубок	3		

1 Порядок расположения вентиляционного и дымового каналов уточнить по месту.
2 * Размер А и Б см. общие указания.
3 Патрубок поз.4 выбирать по месту в соответствии с площадью патрубка газового прибора, присоединяемого к дымоходу.

Изм.	Колуч.	Лист	Nдок.	Подп.	Дата
Разраб.		Мокрецов			03.94
Проверил		Антонова			03.94
Н.контр.		Корж			03.94
Утвердил		Медведев			3.94

АС35

Трехэтажное здание с цокольным (подвальным) этажем. Дымовые и вентиляционный каналы при установке трех газовых теплогенераторов.

Стадия	Масса	Масштаб
Р		
Лист	Листов	

СПКБ "ГАЗПРОЕКТ"

Взам. инв.N | Подпись и дата | Инв.N подл.

ФОРМАТ А3

ПРИСТРОЕНЫЙ ДЫМОХОД КИРПИЧНОГО ЗДАНИЯ

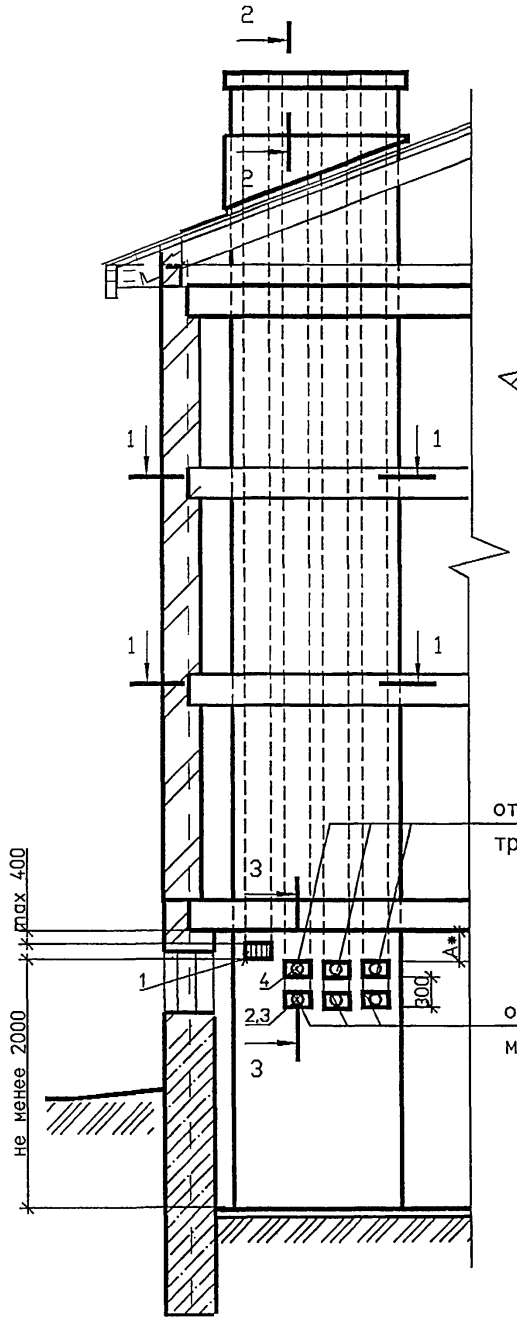

1-1 ВО ВНУТРЕННЕЙ СТЕНЕ

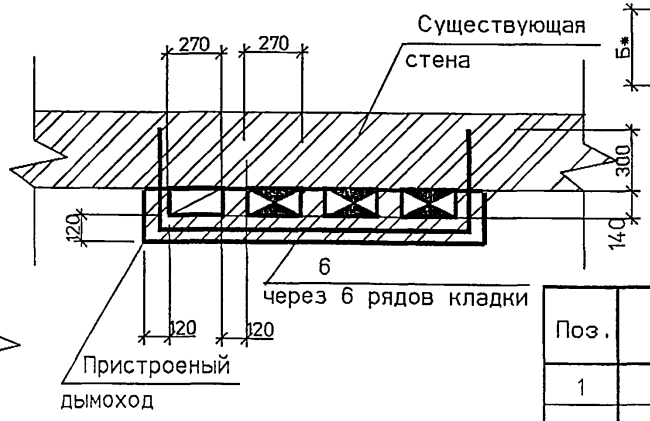

1-1 В НАРУЖНОЙ СТЕНЕ

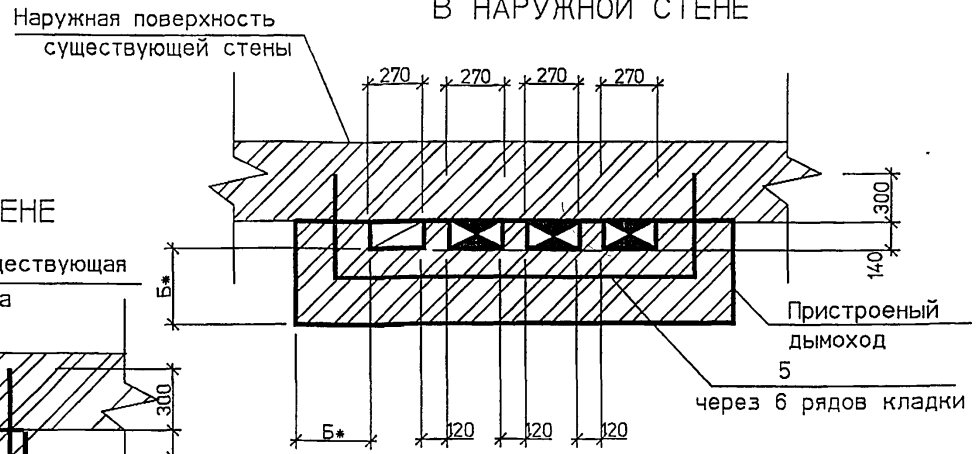

СПЕЦИФИКАЦИЯ ЭЛЕМЕНТОВ КАНАЛОВ

Поз.	Обозначение	Наименование	Кол	Масса ед.,кг	Примечание
1	ГОСТ 13448-82	Решетка вентиляционная			
		РВПЗ-ПСМ-белая	1		
2	АС.И-ЗГ1	Заглушка	3		
3	АС.И-ПТ1	Патрубок	3		
4	АС.И-ПТ1.01-03	Патрубок	3		
5	АС.И-А1	Стержень анкерный А-5	2		на 1 м по высоте
6	АС.И-А1	Стержень анкерный А-6	2		на 1 м по высоте

1 Порядок расположения вентиляционного и дымового каналов уточнить по месту.

2 * Размер А и Б см. общие указания.

3 Патрубок поз.4 выбирать по месту в соответствии с площадью патрубка газового прибора, присоединяемого к дымоходу.

Изм.	Кол.уч.	Лист	№док.	Подп.	Дата
Разраб.		Мокрецов			03.94
Проверил		Антонова			03.94
Н.контр.		Корж			03.94
Утвердил		Медведев			3.94

АС36

Трехэтажное здание с цокольным (подвальным) этажем. Приставные дымовые и вентиляционный каналы при установке трех газовых теплогенераторов.

Стадия	Масса	Масштаб
Лист	Листов	

СПКБ "ГАЗПРОЕКТ"

ДЫМОХОД ВНУТРИ ЗДАНИЯ ИЗ СГОРАЕМЫХ МАТЕРИАЛОВ

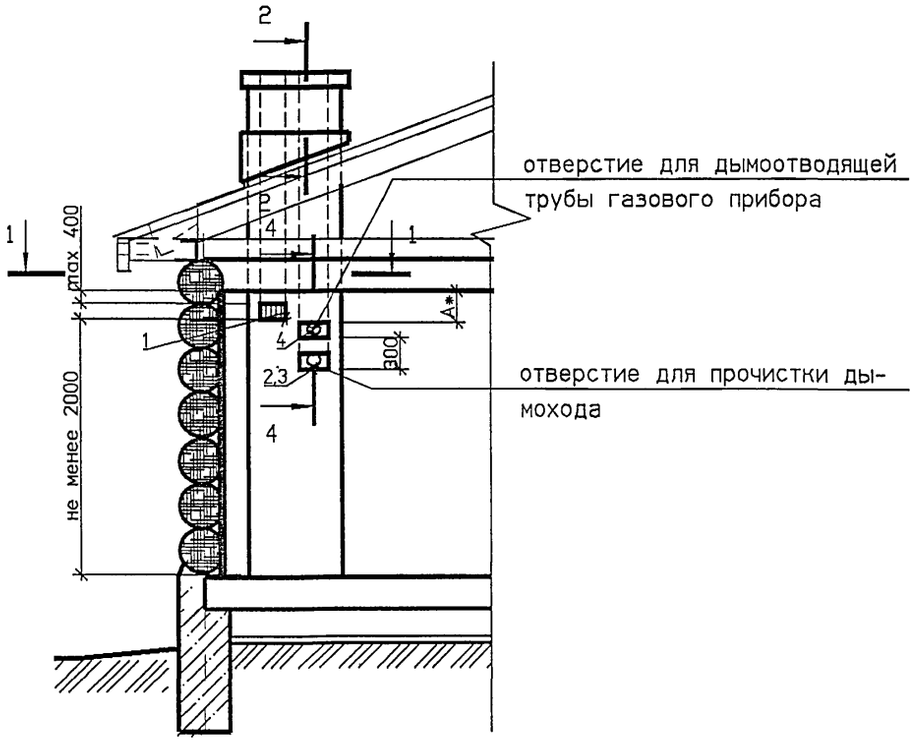

1-1

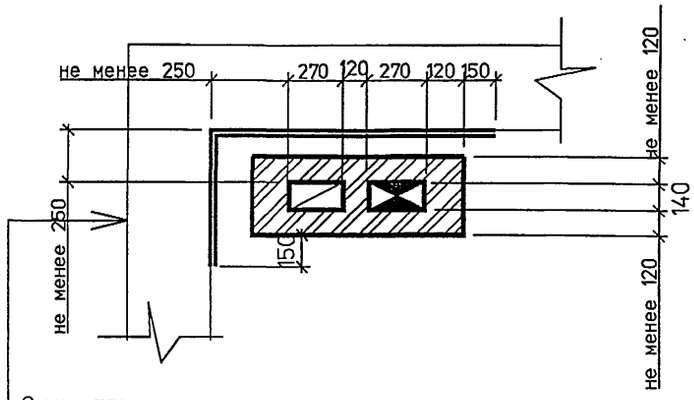

Существующая стена из дерева

Штукатурка толщ. 25мм по абесто-вому картону толщ. 8мм или по вой-локу, пропитанному глиняным раствором.

СПЕЦИФИКАЦИЯ ЭЛЕМЕНТОВ КАНАЛОВ

Поз.	Обозначение	Наименование	Кол	Масса ед.кг	Приме-чание
1	ГОСТ 13448-82	Решетка вентиляционная			
		РВПЗ-ПСМ-белая	1		
2	АС.И-ЗГ1	Заглушка	1		
3	АС.И-ПТ1	Патрубок	1		
4	АС.И-ПТ1.01-03	Патрубок	1		

1 Порядок расположения вентиляционного и дымового каналов уточнить по месту.

2 * Размер А см. общие указания.

3 Патрубок поз.4 выбирать по месту в соответствии с площадью патрубка газового прибора, присоединяемого к дымоходу.

Изм.	Кол.уч.	Лист	№док.	Подп.	Дата
Разраб.		Мокрецов			03.94
Проверил		Антонова			03.94
Н.контр.		Корж			03.94
Утвердил		Медведев			03.94

АС37

Одноэтажное здание. Дымовой и вентиляционный каналы при установке одного газового теплогенератора.

Стадия	Масса	Масштаб
Р		
Лист	Листов	

СПКБ "ГАЗПРОЕКТ"

Взам. инв.N | Подпись и дата | Инв.N подл

ФОРМАТ А3

ДЫМОХОД ВНУТРИ ЗДАНИЯ ИЗ СГОРАЕМЫХ МАТЕРИАЛОВ

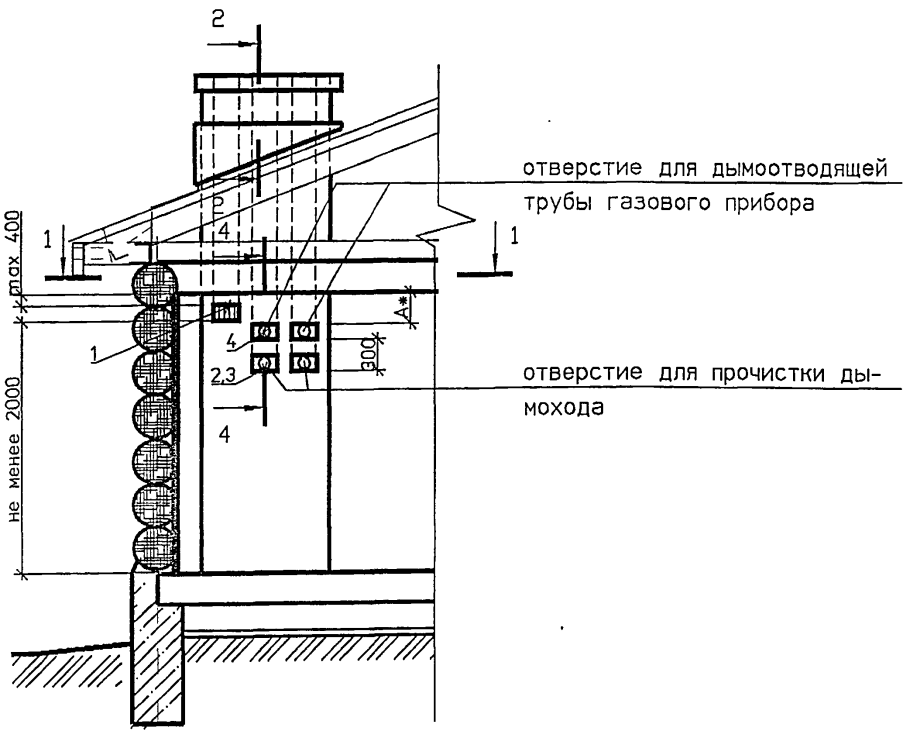

1-1

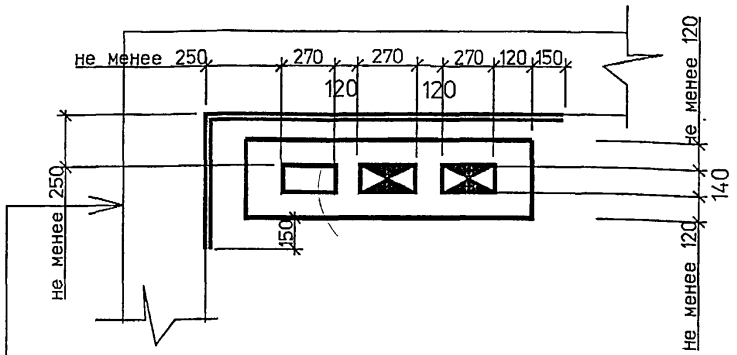

Существующая стена из дерева

Штукатурка толщ. 25мм по абесто-вому картону толщ. 8мм или по вой-локу, пропитанному глиняным раствором.

СПЕЦИФИКАЦИЯ ЭЛЕМЕНТОВ КАНАЛОВ

Поз.	Обозначение	Наименование	Кол	Масса ед.кг	Приме-чание
1	ГОСТ 13448-82	Решетка вентиляционная			
		РВПЗ-ПСМ-белая	1		
2	АС.И-ЗГ1	Заглушка	2		
3	АС.И-ПТ1	Патрубок	2		
4	АС.И-ПТ1.01-03	Патрубок	2		

1 Порядок расположения вентиляционного и дымового каналов уточнить по месту.

2 * Размер А см. общие указания.

3 Патрубок поз.4 выбирать по месту в соответствии с площадью патрубка газового прибора, присоединяемого к дымоходу.

Изм.	Кол.уч.	Лист	№док.	Подп.	Дата
Разраб.		Мокрецов			03.94
Проверил		Антонова			03.94
Н.контр.		Корж			03.94
Утвердил		Медведев			3.94

АС38

Одноэтажное здание. Дымовые и вентиляционный каналы при установке двух газовых теплогенераторов.

Стадия	Масса	Масштаб
Р		
Лист	Листов	

СПКБ "ГАЗПРОЕКТ"

Инв.N подл | Подпись и дата | Взам. инв.N

Высота оголовка канала в зависимости от расположения относительно конька крыши

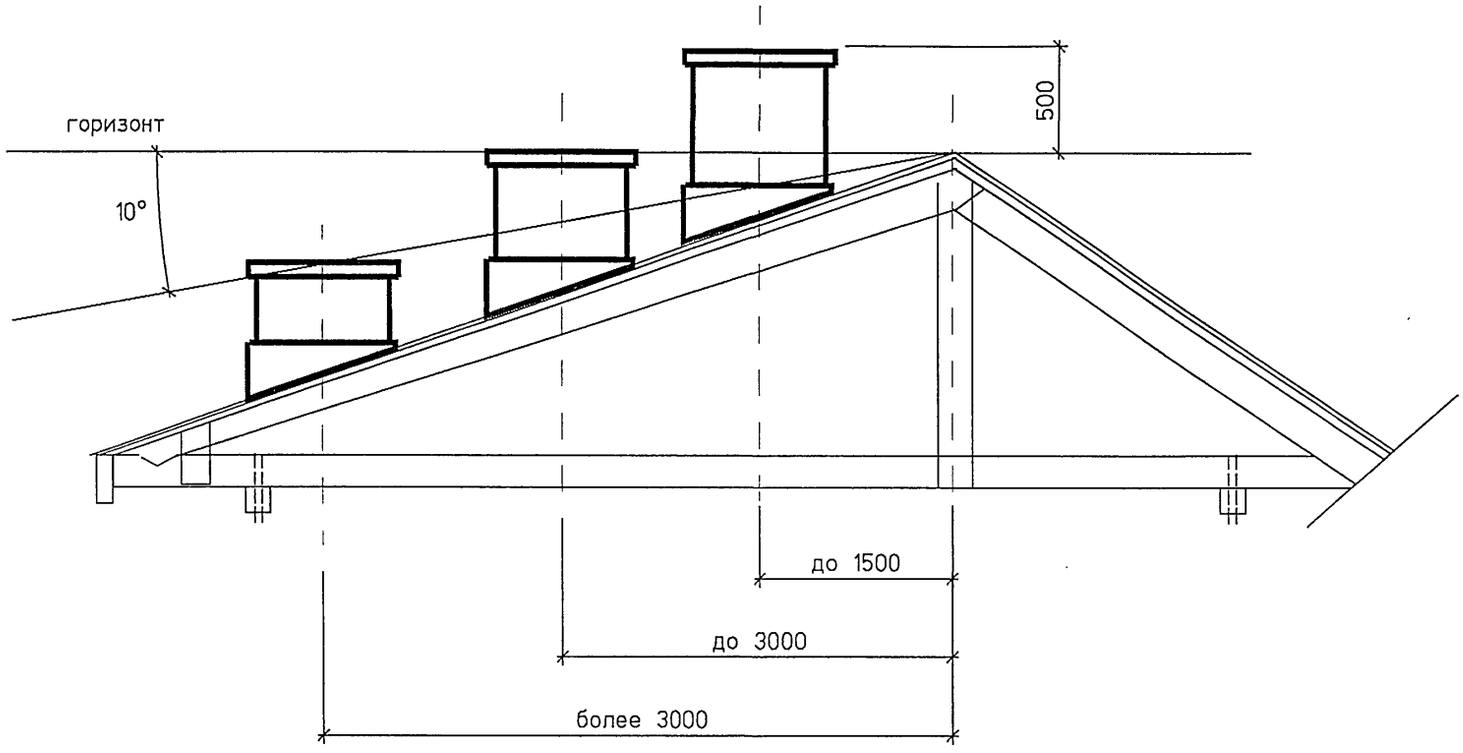

1 Высота дымовых труб от колосниковой решетки до устья должна быть не менее 5 метров.

2 Необходимо предусматривать возвышение дымовых труб на 500 мм:

а) выше верхней точки здания, пристроенного к отапливаемому зданию;

б) выше верхней плоскости ветровой тени более высокого рядом стоящего здания или сооружения.

Изм.	Кол.уч.	Лист	№док.	Подп.	Дата
Разраб.		Мокрецов			05.93
Проверил		Антонова			05.93
Н.контр.		Корж			05.93
Утвердил		Медведев			05.93

АС39

Высота оголовка каналов над кровлей.

Стадия	Масса	Масштаб
Р		
Лист	Листов	

СПКБ "ГАЗПРОЕКТ"

Взам инв.N

Подпись и дата

Инв.N подл

междуэтажное перекрытие с изоляцией

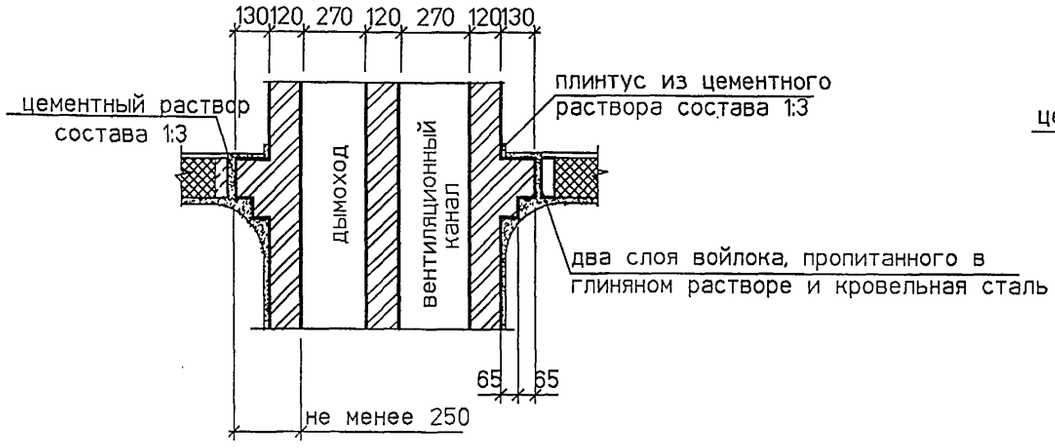

чердачное перекрытие с изоляцией

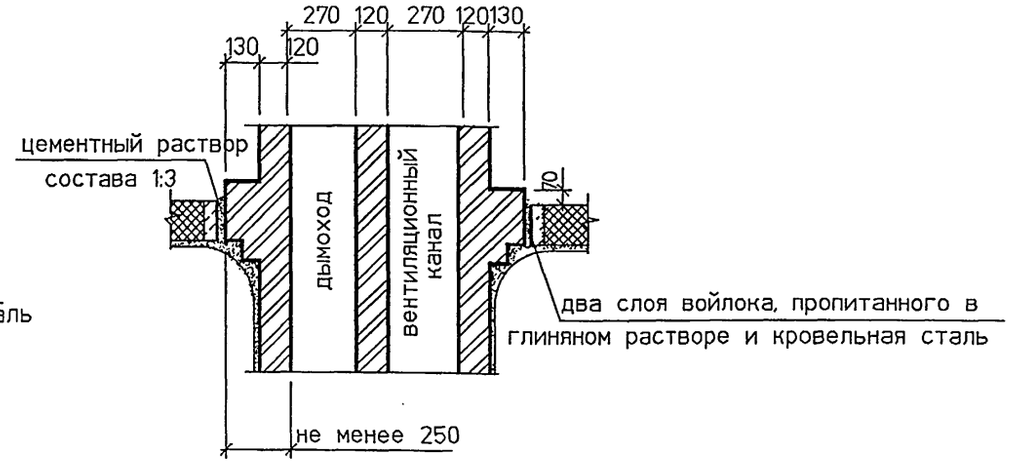

междуэтажное перекрытие без изоляции

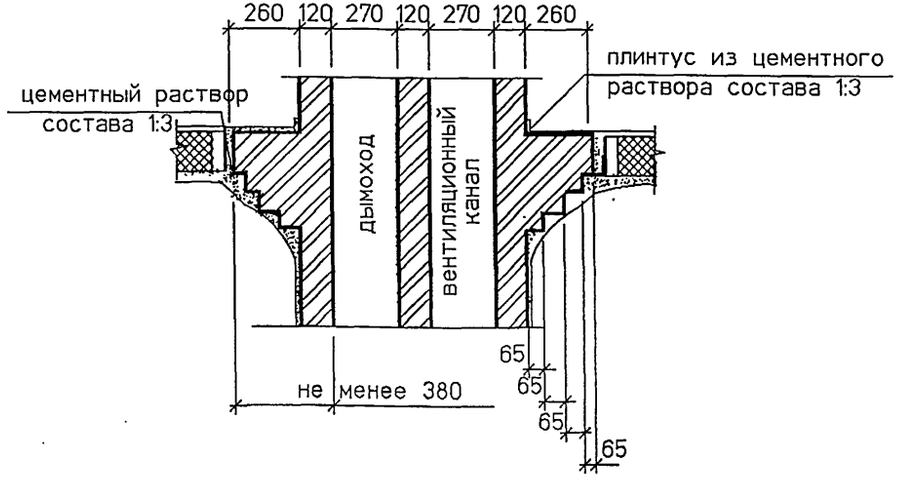

Изм.	Кол.уч.	Лист	№док.	Подп.	Дата
Разраб.		Мокрецов			03.94
Проверил		Антонова			03.94
Н.контр.		Корж			03.94
Утвердил		Медведев			3.94

АС40

Узлы прохода двух каналов через сгораемое перекрытие

Стадия	Масса	Масштаб
Р		
Лист	Листов	

СПКБ "ГАЗПРОЕКТ"

ФОРМАТ А3

междуэтажное перекрытие с изоляцией

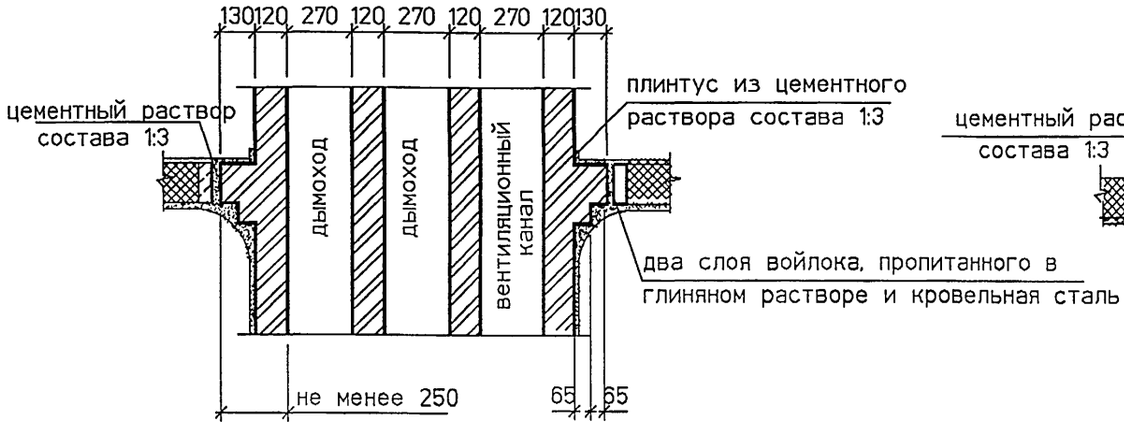

чердачное перекрытие с изоляцией

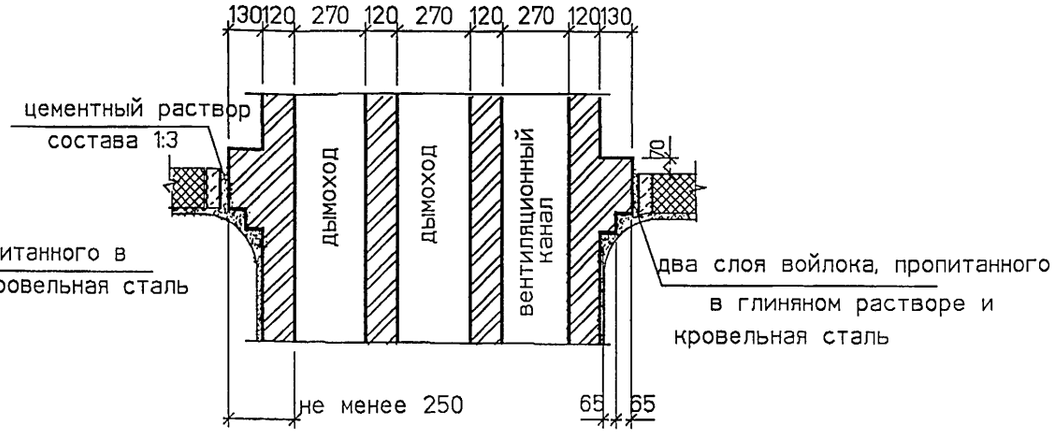

междуэтажное перекрытие без изоляции

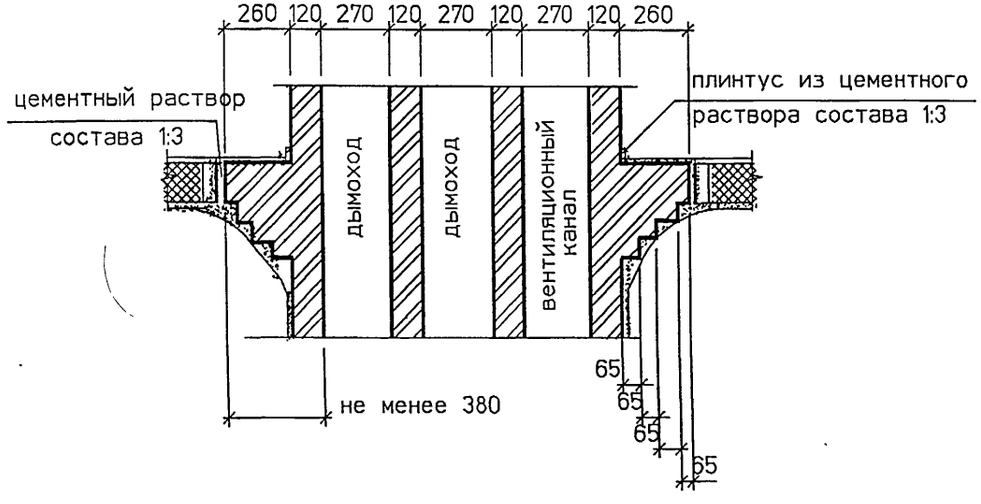

						АС41		
Изм.	Кол.уч.	Лист	№док.	Подп.	Дата	Узлы прохода трех каналов через сгораемое перекрытие	Стадия	Масса	Масштаб
Разраб.		Мокрецов			05.93		Р		
Проверил		Антонова			05.93		Лист	Листов	
Н.контр.		Корж			05.93		СПКБ "ГАЗПРОЕКТ"		
Утвердил		Медведев			05.93				

Взам. инв.N | Подпись и дата | Инв.N подл.

междуэтажное перекрытие с изоляцией

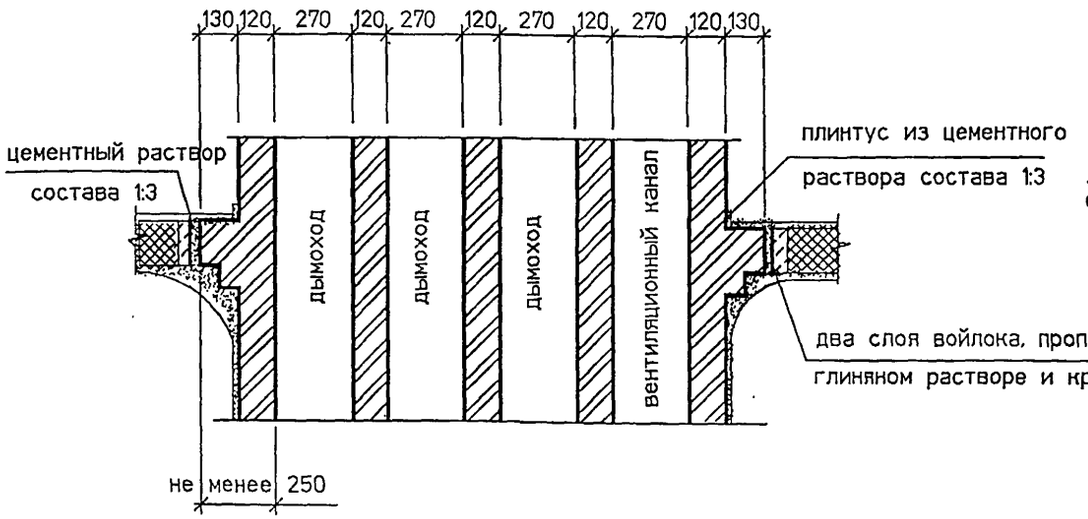

чердачное перекрытие с изоляцией

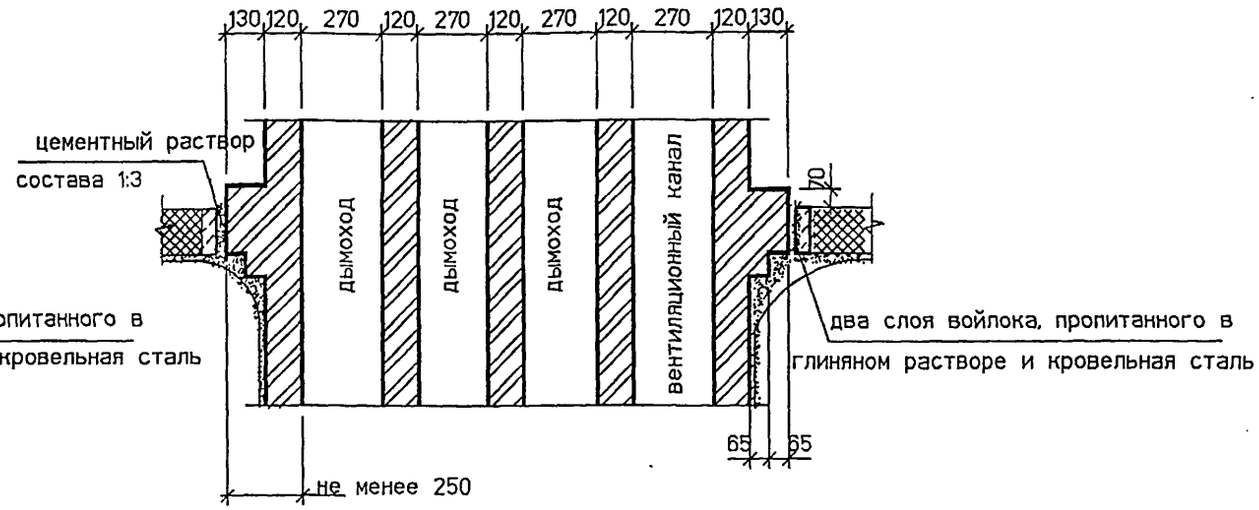

междуэтажное перекрытие без изоляции

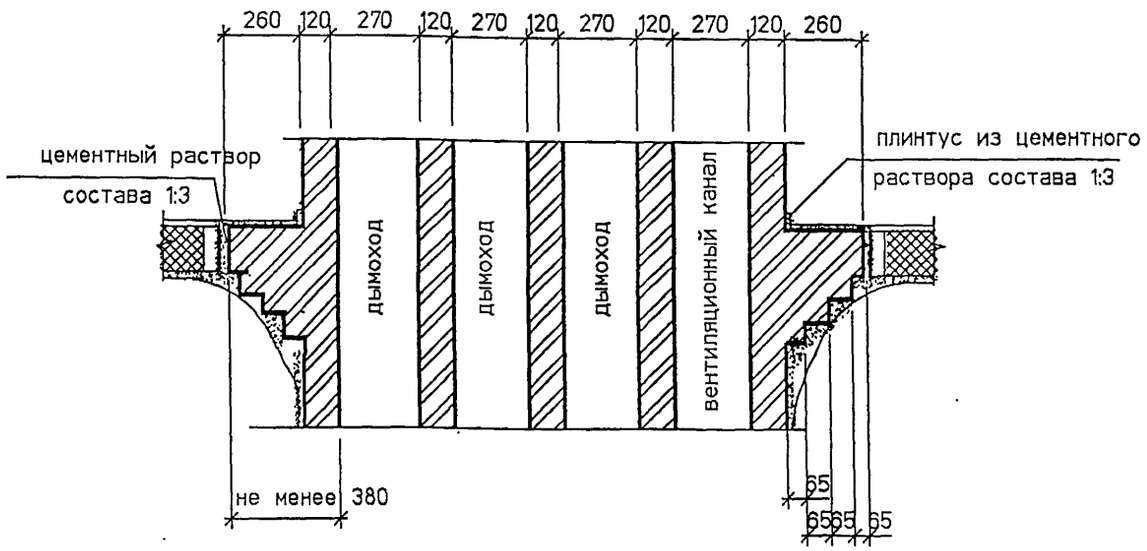

						АС42	
Изм.	Кол.уч.	Лист	№док.	Подп.	Дата	Узлы прохода четырех каналов через сгораемое перекрытие	Стадия: Р; Масса; Масштаб
Разраб.		Мокрецов			05.93		
Проверил		Антонова			05.93		Лист; Листов
Н.контр.		Корж			05.93		СПКБ "ГАЗПРОЕКТ"
Утвердил		Медведев			05.93		

Взам инв N | Подпись и дата | Инв N подл

ФОРМАТ А3

УЗЕЛ ПРОХОДА ДЫМОХОДОВ ЧЕРЕЗ ПЕРЕКРЫТИЕ В МЕСТАХ ОПИРАНИЯ ЖЕЛЕЗОБЕТОННЫХ ПЛИТ

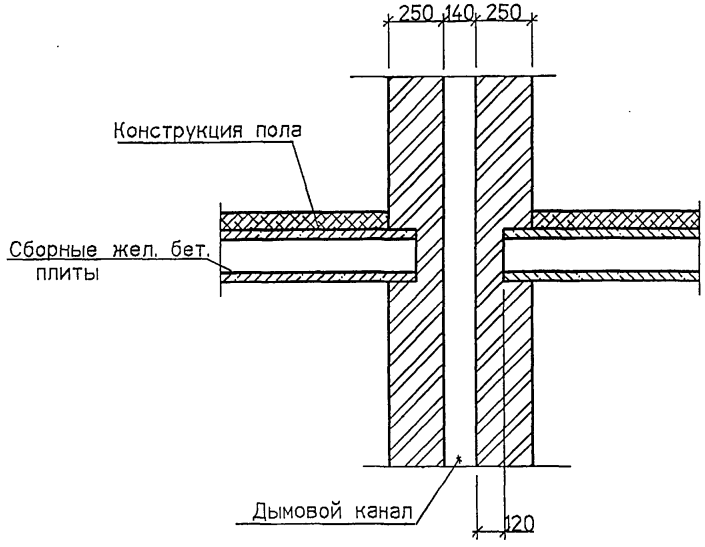

УЗЕЛ ПРОХОДА ДЫМОХОДОВ ЧЕРЕЗ ПОКРЫТИЕ В МЕСТАХ ОПИРАНИЯ ЖЕЛЕЗОБЕТОННЫХ ПЛИТ

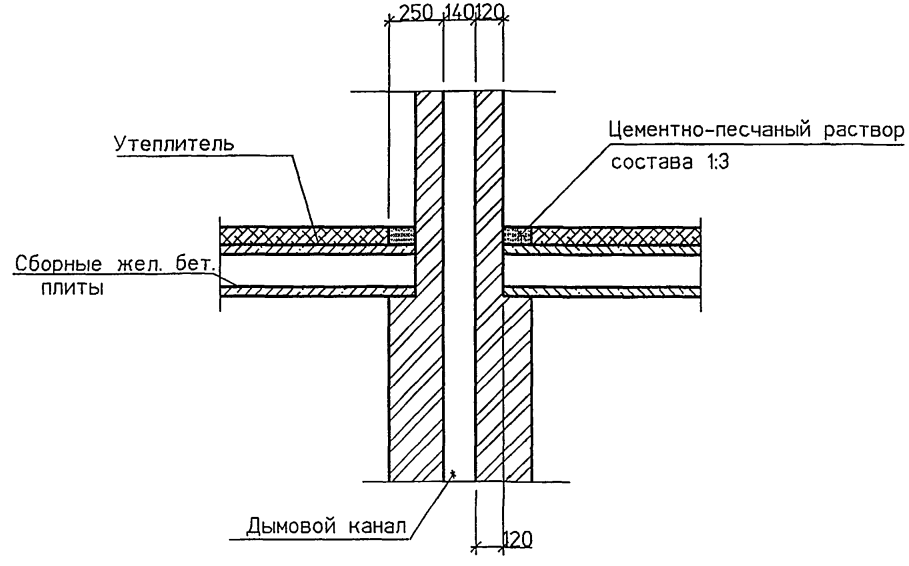

УЗЕЛ ПРОХОДА ДЫМОХОДОВ В МЕСТАХ ОПИРАНИЯ ЖЕЛЕЗОБЕТОННЫХ ПЛИТ

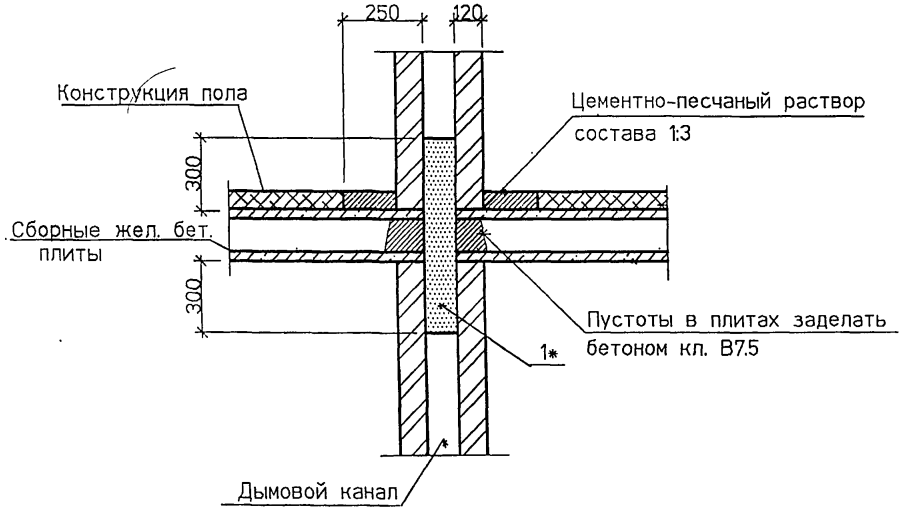

СПЕЦИФИКАЦИЯ ЭЛЕМЕНТОВ КАНАЛОВ

Поз.	Обозначение	Наименование	Кол	Масса ед. кг	Примечание
1	ГОСТ 1839-80	Труба асбестоцементная			на 1 канал
		БНТ Dy 200	1		

1 * Асбестоцементную трубу заложить в процессе кладки.

					АС43
Изм.	Кол.уч.	Лист	№док.	Подп.	Дата
Разраб.		Мокрецов			01.94
Проверил		Антонова			01.94
Н.контр.		Корж			01.94
Утвердил		Медведев			3.94

Узлы прохода каналов через железобетонное перекрытие и покрытие.

Стадия	Масса	Масштаб
Р		
Лист	Листов	

СПКБ "ГАЗПРОЕКТ"

Взам. инв.N | Подпись и дата | Инв.N подл.

2-2

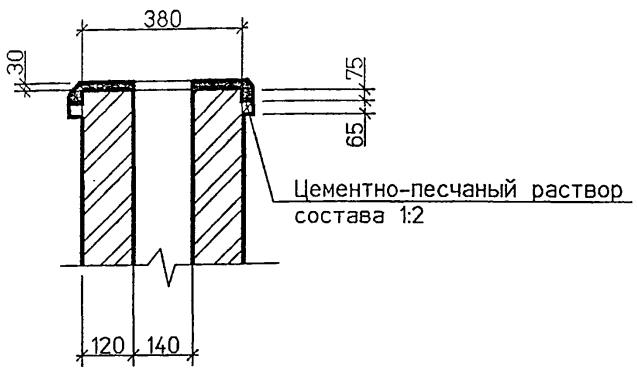

4-4

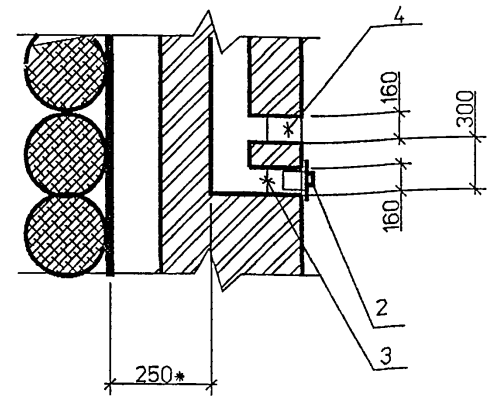

3-3

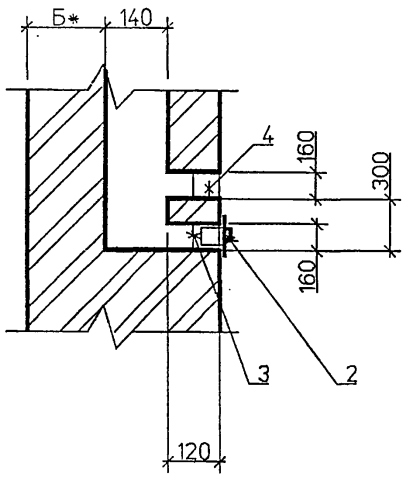

допустимое устройство увода (отклонение от вертикального направления) дымохода

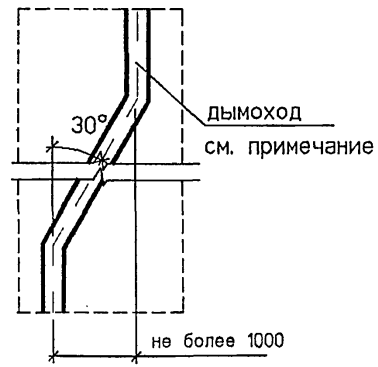

1 * Размер Б см. общие указания.

2 Дымоход должен быть вертикальный без уступов.

3 Допустимый уклон дымохода от вертикали до 30° с отклонением в сторону до 1 м при обеспечении сечения наклонных участков дымохода не менее сечения вертикальных участков.

						АС44	
Изм.	Кол.уч.	Лист	№док.	Подп.	Дата	Разрезы 2-2, 3-3, 4-4	Стадия: Р; Масса; Масштаб
Разраб.		Мокрецов			03.94		Лист; Листов
Проверил		Антонова			03.94		СПКБ "ГАЗПРОЕКТ"
Н.контр.		Корж			03.94		
Утвердил		Медведев			3.94		

Инв.N подл. | Подпись и дата | Взам. инв.N

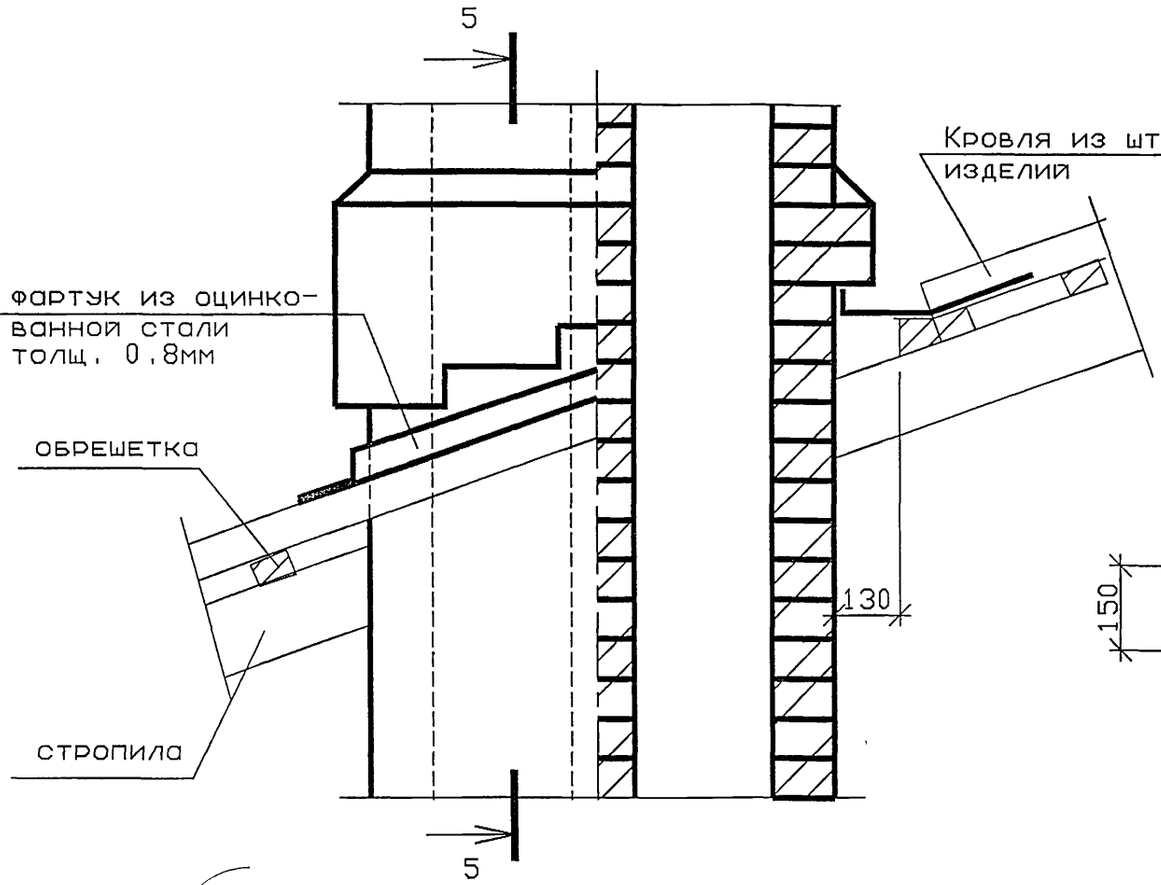

5-5

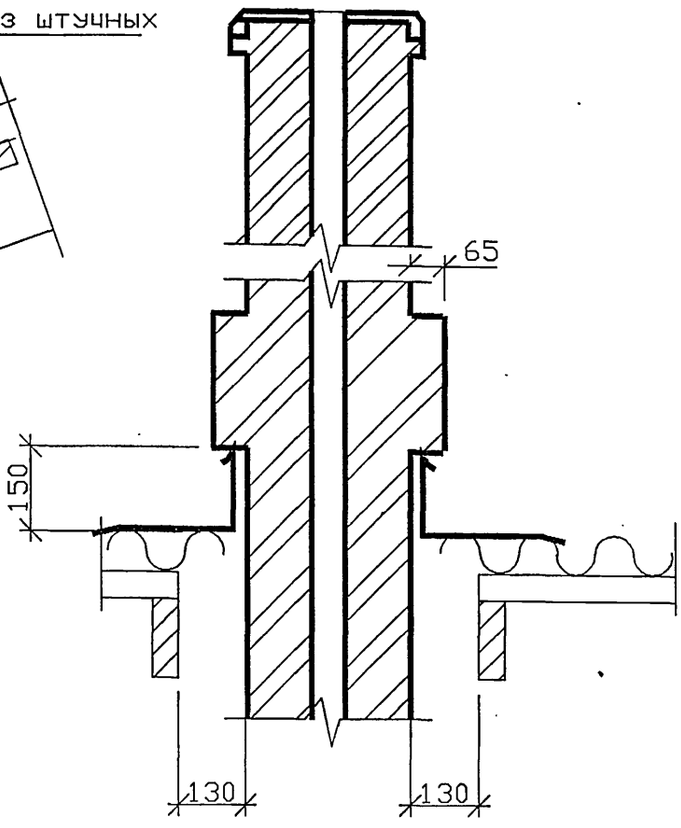

1 Кладку дымовых труб выше крыши выполнять на цементном растворе марки М50.
2 Кладку дымовых и вентиляционных каналов от чердачного перекрытия до крыши выполнять на известково-цементном растворе марки М50.
3 Кладку дымовых и вентиляционных каналов в стенах выполнять на известковом или цементно-известковом растворе марки М50.
4 В пределах чердачного помещения дымовую трубу оштукатурить цементно-известковым раствором и побелить.

						АС45
Изм.	Кол.уч.	Лист	№док.	Подп.	Дата	Узел прохода каналов через кровлю.
Разраб.		Мокрецов			03.94	
Проверил		Антонова			03.94	
Н.контр		Корж			03.94	
Утвердил		Медведев			3.94	

Стадия	Масса	Масштаб
Р		
Лист	Листов	

СПКБ "ГАЗПРОЕКТ"

Взам. инв.N | Подпись и дата | Инв.N подл.

ФОРМАТ А3

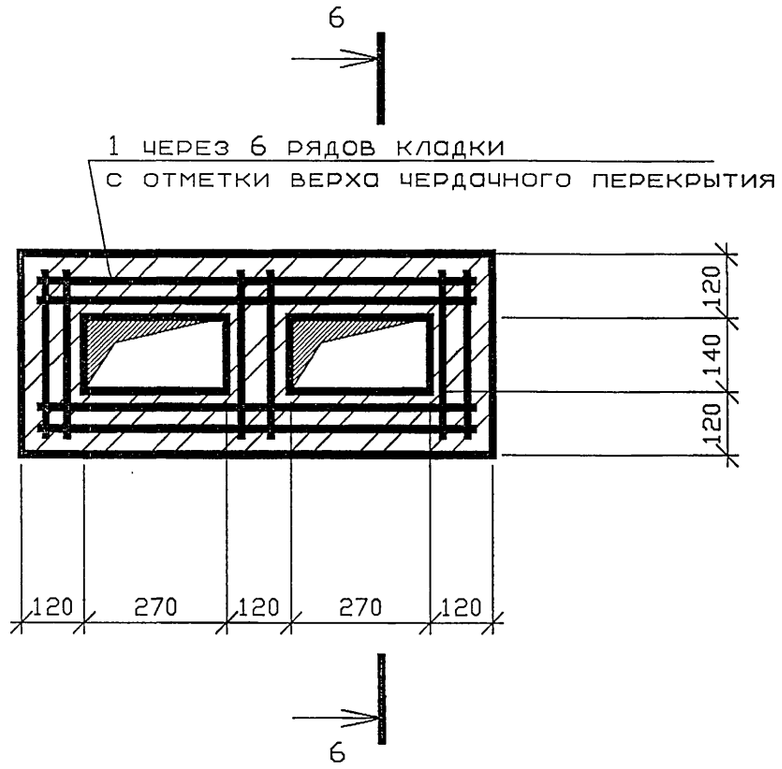

6-6

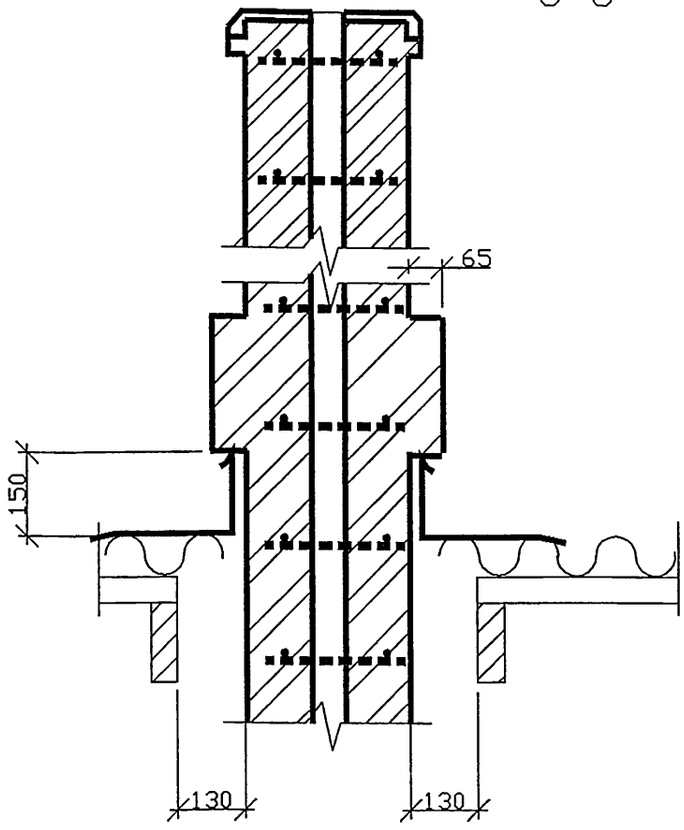

.1 Кладку дымовых труб выше крыши выполнять на цементном растворе марки М50.

2 Кладку дымовых и вентиляционных каналов от чердачного перекрытия до крыши выполнять на известково-цементном растворе марки М50.

3 Кладку дымовых и вентиляционных каналов в стенах выполнять на известковом или цементно-известковом растворе марки М50.

4 В пределах чердачного помещения дымовую трубу оштукатурить цементно-известковым раствором и побелить.

5 Выше чердачного перекрытия через 6 рядов кладки в процессе производства работ заложить арматурную сетку.

СПЕЦИФИКАЦИЯ ЭЛЕМЕНТОВ КАНАЛОВ

Поз.	Обозначение	Наименование	Кол	Масса ед. кг	Примечание
1	АС.И-С1	Сетка арматурная С-1	2		на 1 м по высоте

Изм.	Кол.уч.	Лист	№док.	Подп.	Дата
Разраб.		Мокрецов			03.94
Проверил		Антонова			03.94
Н.контр		Корж			03.94
Утвердил		Медведев			3.94

АС46

Узел устройства дымовой трубы на два канала при сейсмичности 7-9 баллов.

Стадия	Масса	Масштаб
Р		по высоте
Лист	Листов	

СПКБ "ГАЗПРОЕКТ"

ФОРМАТ А3

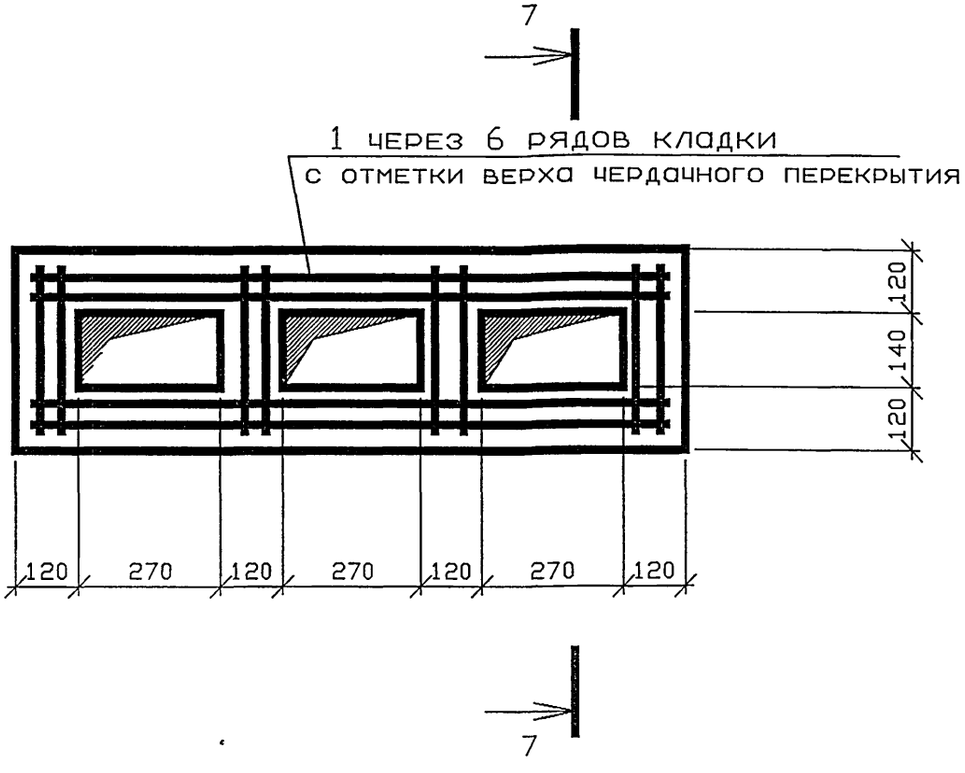

7-7

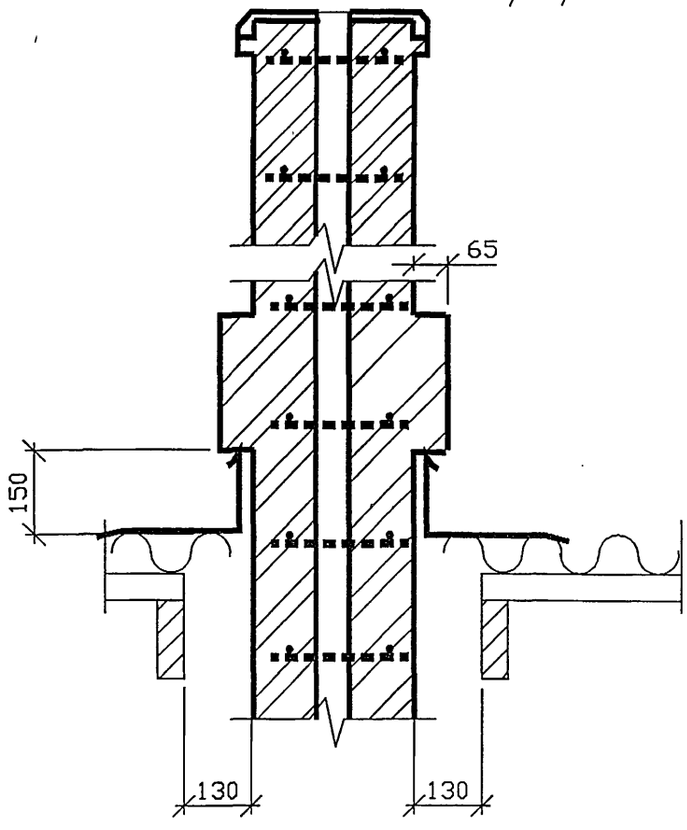

1 Кладку дымовых труб выше крыши выполнять на цементном растворе марки М50.
2 Кладку дымовых и вентиляционных каналов от чердачного перекрытия до крыши выполнять на известково-цементном растворе марки М50.
3 Кладку дымовых и вентиляционных каналов в стенах выполнять на известковом или цементно-известковом растворе марки М50.
4 В пределах чердачного помещения дымовую трубу оштукатурить цементно-известковым раствором и побелить.
5 Выше чердачного перекрытия через 6 рядов кладки в процессе производства работ заложить арматурную сетку.

СПЕЦИФИКАЦИЯ ЭЛЕМЕНТОВ КАНАЛОВ

Поз.	Обозначение	Наименование	Кол	Масса ед.кг	Примечание
1	АС.И-С2	Сетка арматурная С-2	2		на 1 м по высоте

Изм.	Кол.уч.	Лист	№док.	Подп.	Дата
Разраб.		Мокрецов			03.94
Проверил		Антонова			03.94
Н.контр.		Корж			03.94
Утвердил		Медведев			3.94

АС47

Узел устройства дымовой трубы на три канала при сейсмичности 7-9 баллов.

Стадия	Масса	Масштаб
Р		
Лист	Листов	

СПКБ "ГАЗПРОЕКТ"

Взам. инв. N | Подпись и дата | Инв. N подл.

ФОРМАТ А3

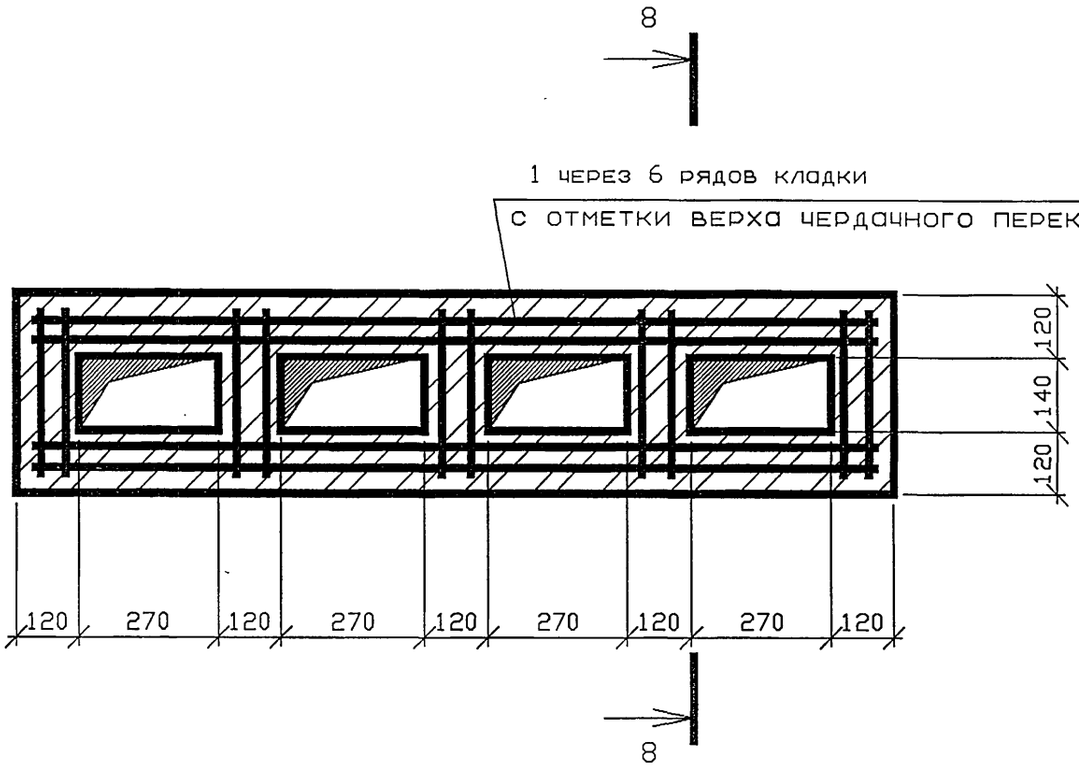

8-8

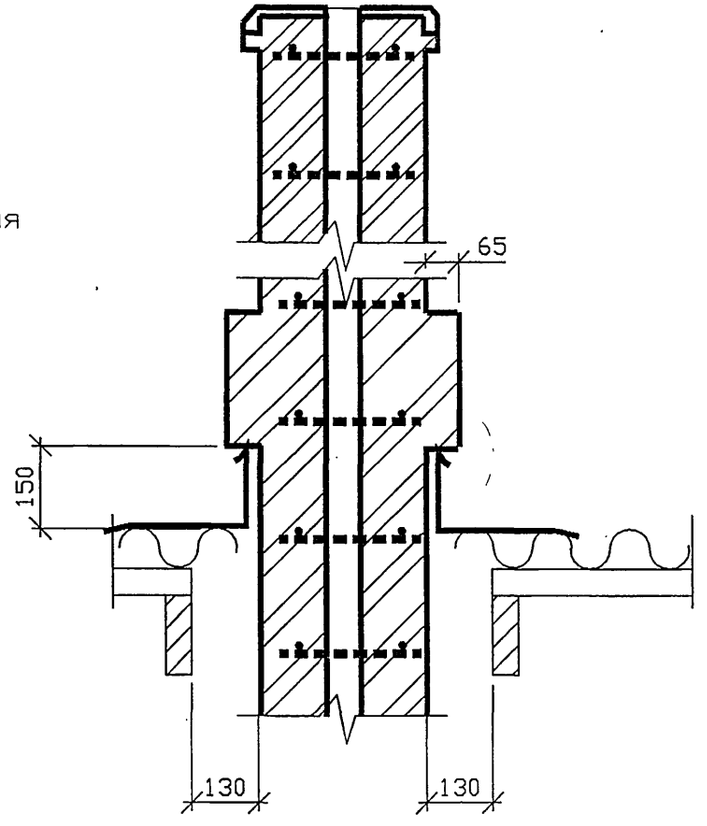

1 Кладку дымовых труб выше крыши выполнять на цементном растворе марки М50.
2 Кладку дымовых и вентиляционных каналов от чердачного перекрытия до крыши выполнять на известково-цементном растворе марки М50.
3 Кладку дымовых и вентиляционных каналов в стенах выполнять на известковом или цементно-известковом растворе марки М50.
4 В пределах чердачного помещения дымовую трубу оштукатурить цементно-известковым раствором и побелить.
5 Выше чердачного перекрытия через 6 рядов кладки в процессе производства работ заложить арматурную сетку.

СПЕЦИФИКАЦИЯ ЭЛЕМЕНТОВ КАНАЛОВ

Поз.	Обозначение	Наименование	Кол	Масса ед., кг	Приме-чание
1	АС.И-С3	Сетка арматурная С-3	2		на 1 м по высоте

Изм.	Кол.уч.	Лист	№док.	Подп.	Дата
Разраб.		Мокрецова			03.94
Проверил		Антонова			03.94
Н.контр.		Корж			03.94
Утвердил		Медведев			3.94

АС48

Узел устройства дымовой трубы на четыре канала при сейсмичности 7-9 баллов.

Стадия	Масса	Масштаб
Лист	Листов	

СПКБ "ГАЗПРОЕКТ"

ФОРМАТ А2

1-1

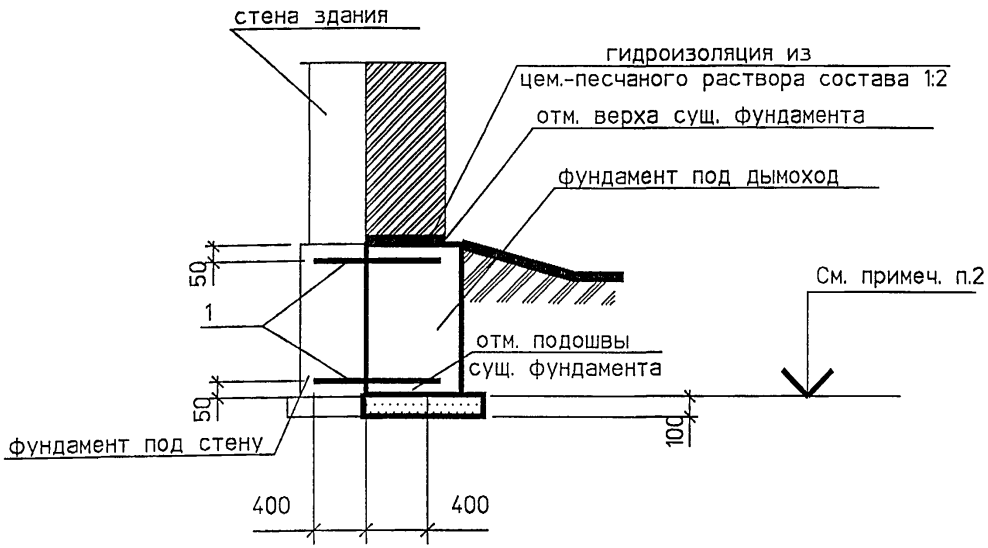

ПЛАН ФУНДАМЕНТА

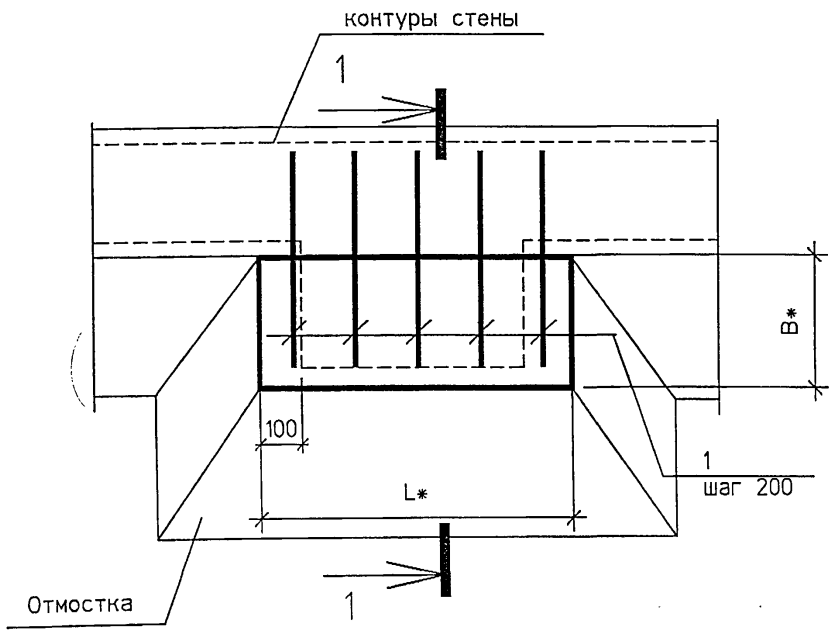

СПЕЦИФИКАЦИЯ ЭЛЕМЕНТОВ

Поз.	Обозначение	Наименование	Кол	Масса ед., кг	Приме-чание
		Детали			
1		10 AII ГОСТ 5781-87			
		L=800	10		на 1 м по длине

1 Фундамент выполнить из бетона класса В12.5.

2 Отметку подошвы принять по глубине заложения существующего фундамента.

3 Боковые повепхности фундамента обмазать горячим битумом за 2 раза.

4 Под подошвой фундамента выполнить щебеночную подготовку толщиной 100 мм с проливкой битумом до насыщения.

5 * Размеры фундамента уточнить при проектировании.

Изм.	Кол.уч.	Лист	№док.	Подп.	Дата
Разраб.		Мокрецов			03.94
Проверил		Антонова			03.94
Н.контр.		Корж			03.94
Утвердил		Медведев			3.94

АС49

План фундамента в мокрых грунтах

Стадия	Масса	Масштаб
Р		
Лист	Листов	

СПКБ "ГАЗПРОЕКТ"

Взам. инв.№ | Подпись и дата | Инв.№ подл.

1-1

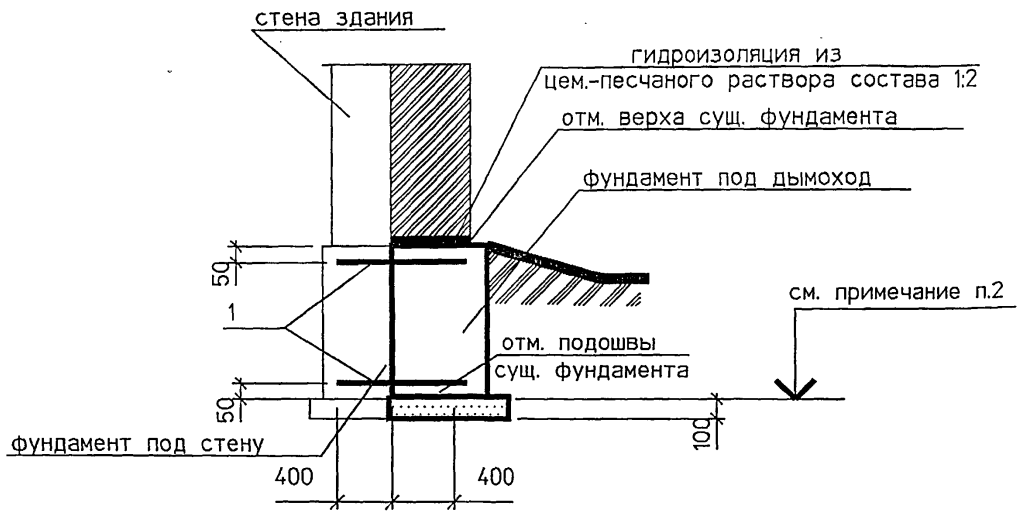

ПЛАН ФУНДАМЕНТА

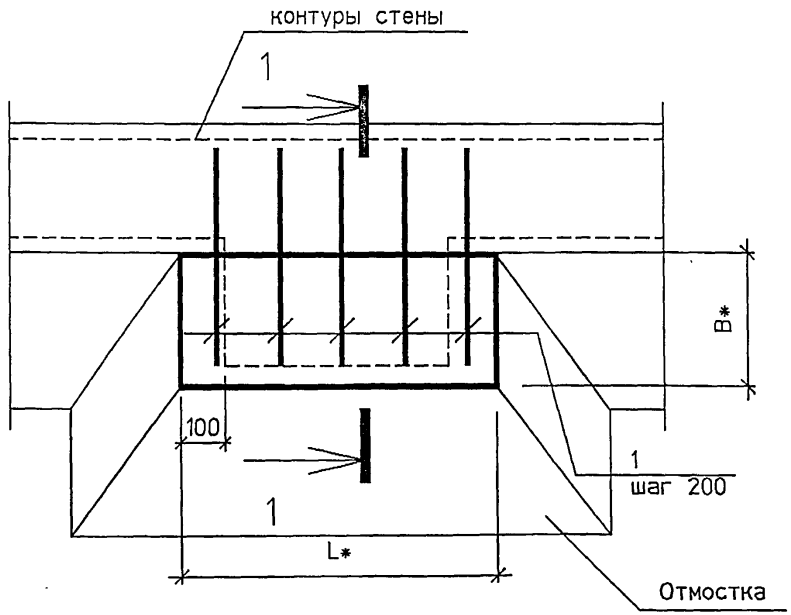

СПЕЦИФИКАЦИЯ ЭЛЕМЕНТОВ

Поз.	Обозначение	Наименование	Кол	Масса ед., кг	Приме-чание
		Детали			
1		10 AII ГОСТ 5781-87			
		L=800	10		на 1 м по длине

1 Фундамент выполнить из бетона класса В12.5.

2 Отметку подошвы принять по глубине заложения существующего фундамента.

3 Под подошвой фундамента выполнить щебеночную подготовку толщиной 100 мм.

4 * Размеры фундамента уточнить при проектировании.

Изм.	Кол.уч.	Лист	№док.	Подп.	Дата
Разраб.		Мокрецов			03.94
Проверил		Антонова			03.94
Н.контр.		Корж			03.94
Утвердил		Медведев			3.94

АС50

План фундамента в сухих грунтах.

Стадия	Масса	Масштаб
Р		
Лист	Листов	

СПКБ "ГАЗПРОЕКТ"

Взам. инв.N | Подпись и дата | Инв.N подл.

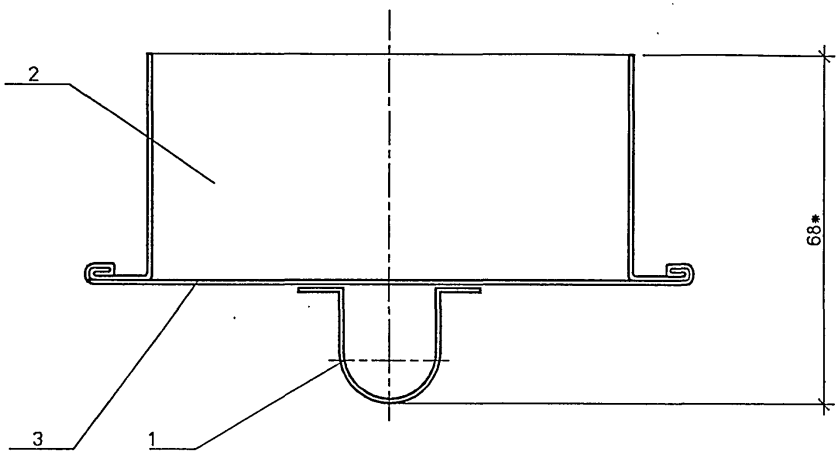

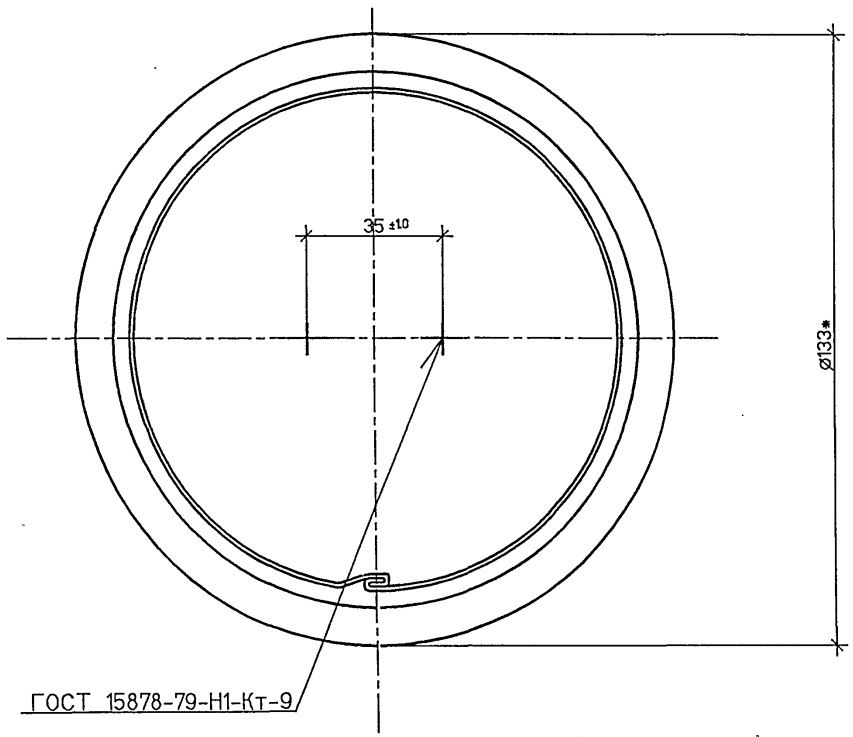

СПЕЦИФИКАЦИЯ ЭЛЕМЕНТОВ

Поз.	Обозначение	Наименование	Кол.	Приме-чание
		Детали		
1	АС.И-ЗГ.01	Рукоятка	1	
2	Ас.И-ЗГ.02	Цилиндр	1	
3		Крышка		
		Лист Б 0,6 ГОСТ 19903-74 С235 ГОСТ 27772-88		
		Ø144 -1.0	1	0.065 кг

* Размер для справок.

Изм.	Кол.уч.	Лист	№док.	Подп.	Дата
Разраб.		Мокрецов			01.94
Проверил		Антонова			03.94
Н.контр.		Корж			03.94
Утвердил		Медведев			3.94

АС.И-ЗГ1

Заглушка

Стадия	Масса	Масштаб
Р		
Лист	Листов	

Лист Б 0,6 ГОСТ 19903-74 С235 ГОСТ 27772-88

СПКБ "ГАЗПРОЕКТ"

Взам. инв.N | Подпись и дата | Инв.N подл.

ФОРМАТ А

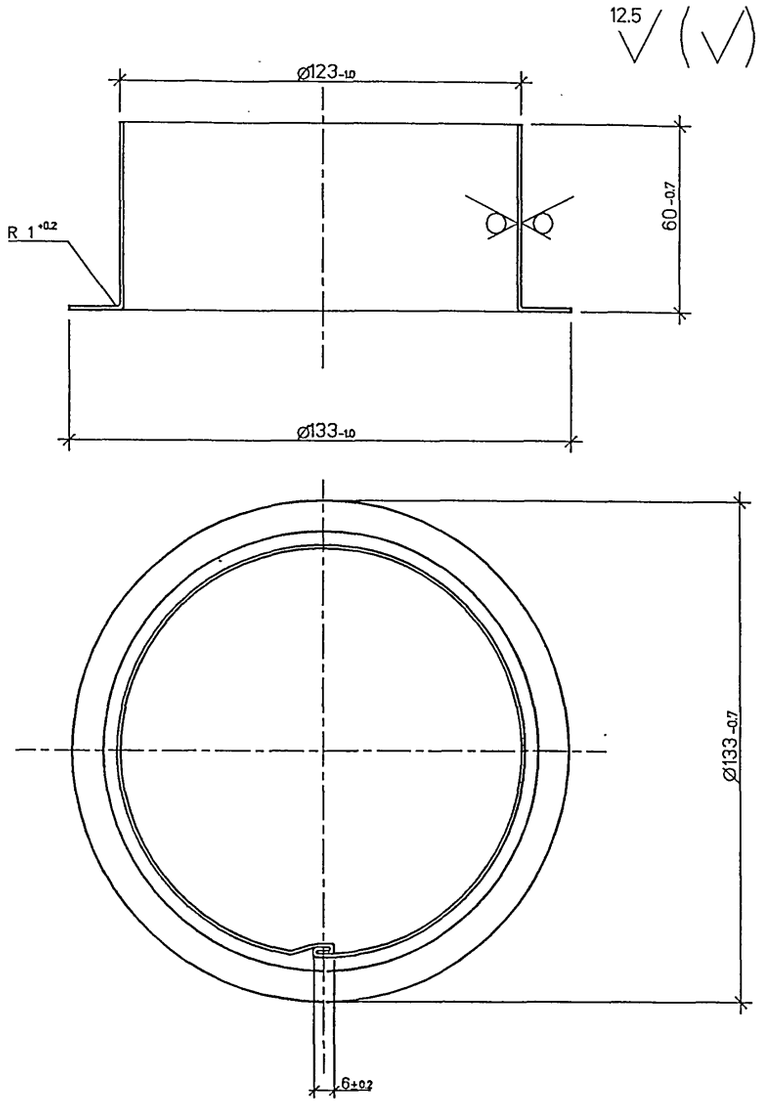

						АС.И-ЗГ1.02		
Изм.	Кол.уч.	Лист	№док.	Подп.	Дата			
Разраб.		Мокрецов				Цилиндр	Стадия: Р	Масса	Масштаб
Проверил		Антонова					Лист	Листов
Н.контр.		Корж						
Утвердил		Медведев			3.94	Лист: Б 0.6 ГОСТ 19903-74 С235 ГОСТ 27772-88	СПКБ "ГАЗПРОЕКТ"	

ФОРМАТ А4

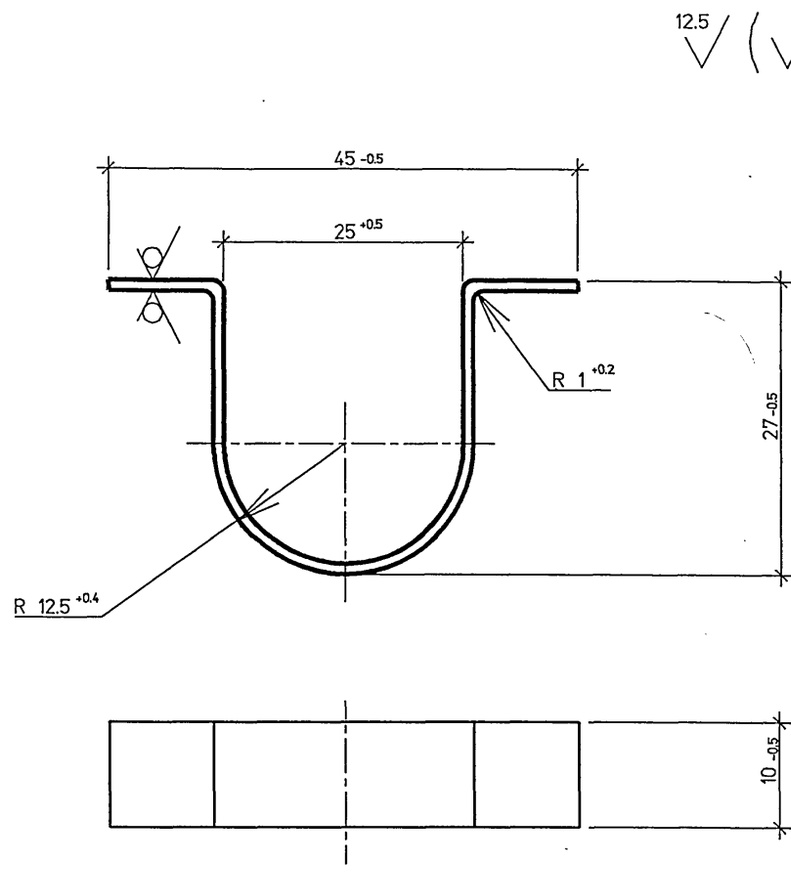

						АС.И-ЗГ1.01		
Изм.	Кол.уч.	Лист	№док.	Подп.	Дата			
Разраб.		Мокрецов			03.94	Рукоятка	Стадия: Р	Масса	Масштаб
Проверил		Антонова			03.94		Лист	Листов
Н.контр.		Корж			03.94			
Утвердил		Медведев			3.94	Лист: Б 0.6 ГОСТ 19903-74 С235 ГОСТ 27772-88	СПКБ "ГАЗПРОЕКТ"	

ФОРМАТ А4

СОГЛАСОВАНО

Взам. инв.N

Подпись и дата

Инв.N подл.

Подпись и дата

Взам. инв.N

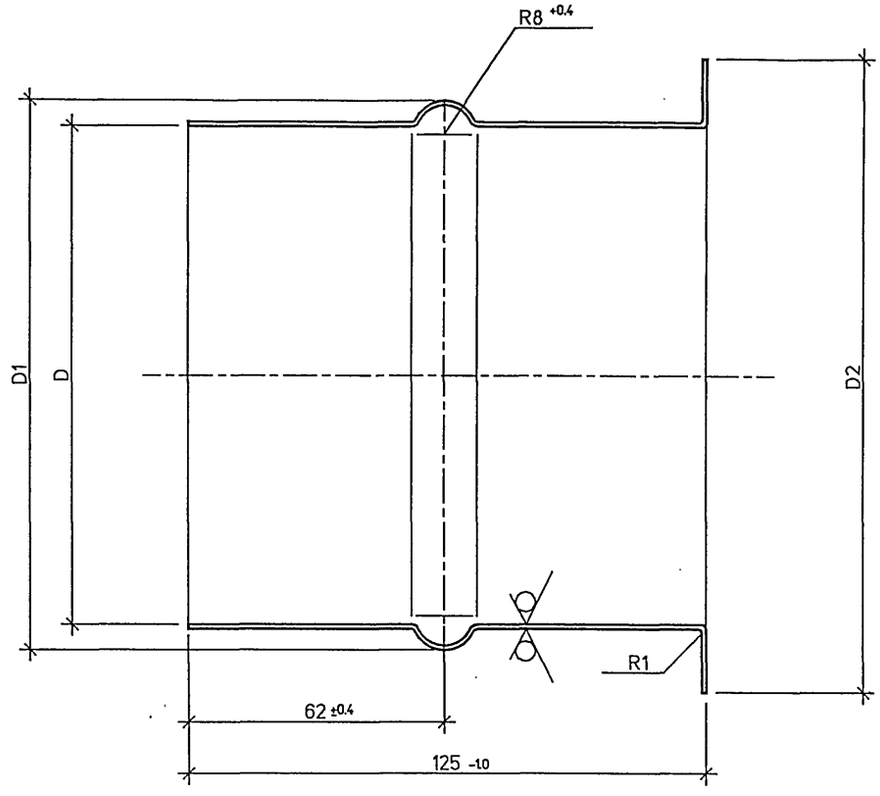

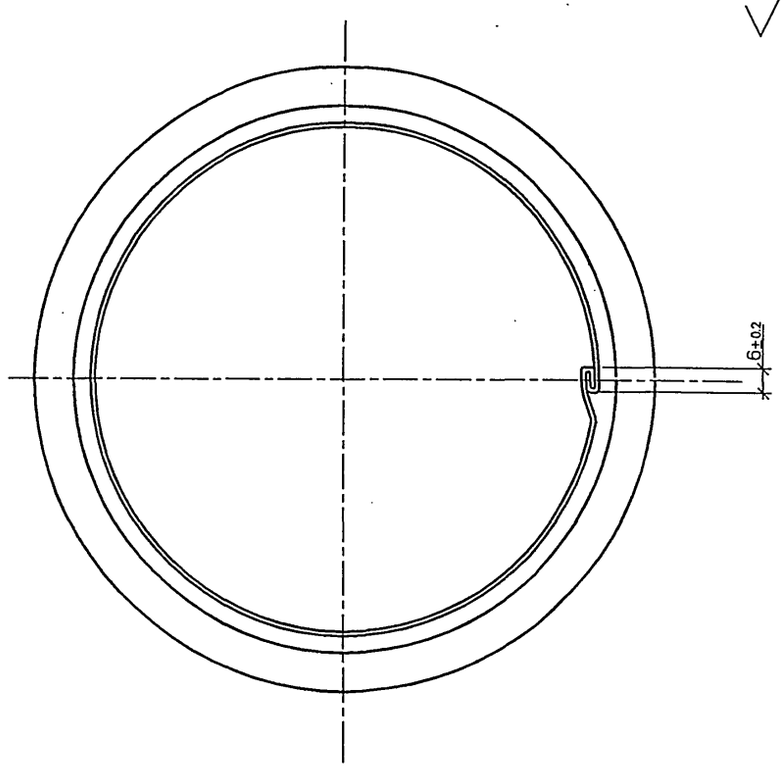

Обозначение	D,мм	D1,мм	D2,мм	Масса, кг
АС.И-ПТ1	125 ±0.3	135 -1.0	150 -1.0	0.25
АС.И-ПТ1-01	115 ±0.4	125 -0.9	140 -1.0	0.22
АС.И-ПТ1-02	135 ±0.5	145 -1.0	160 -1.0	0.27
АС.И-ПТ1-03	220±0.5	230-1.0	250-1.0	0.61

Взам. инв.N | Подпись и дата | Инв.N подл.

Изм.	Кол.уч.	Лист	№док.	Подп.	Дата
Разраб.		Мокрецова			03.94
Проверил		Антонова			03.94
Н.контр.		Корж			03.94
Утвердил		Медведев			3.94

АС.И-ПТ1

Патрубок

Стадия	Масса	Масштаб
Р		
Лист	Листов	

Лист Б 0.6 ГОСТ 19903-74
С235 ГОСТ 27772-88

СПКБ "ГАЗПРОЕКТ"

ФОРМАТ А2

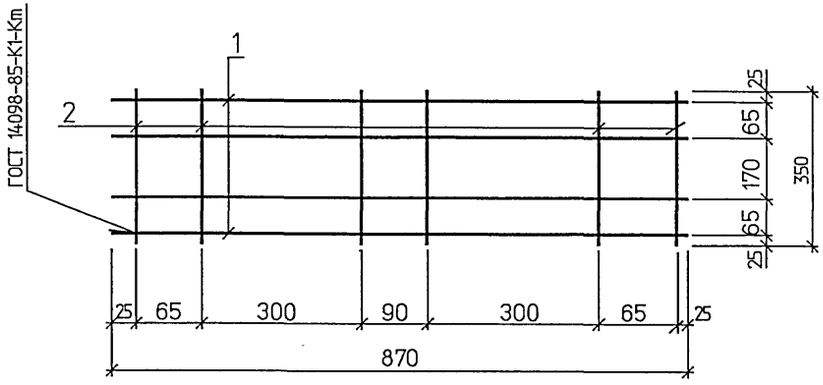

Поз.	Обозначение	Наименование	Кол.	Примеч.
		Детали		
1		ф6 В-II ГОСТ 7348-81 L=870	4	0.34 кг
2		ф3 В-II ГОСТ 7348-81 L=350	6	0.02 кг

Изм.	Кол.	Лист	Nдок.	Подпись	Дата
Разраб.		Мокрецов			
Провер.		Антонова			
Н.контр.		Корж			
Утверд.		Медведев			3.94

АС.И-С1

Сетка арматурная С-1

Стадия	Масса	Масштаб
Р	1.49	
Лист	Листов	

СПКБ "ГАЗПРОЕКТ"

Взам. инв. №

Подпись и дата

Инв. № подл.

Копировал

Формат А4

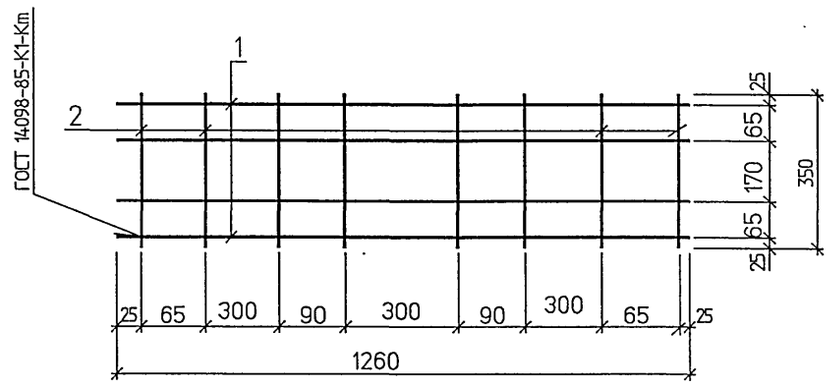

Поз.	Обозначение	Наименование	Кол.	Примеч.
		Детали		
1		ф6 В-II ГОСТ 7348-81 L=1260	4	0.51кг
2		ф3 В-II ГОСТ 7348-81 L=350	8	0.02 кг

Изм.	Кол.	Лист	Nдок.	Подпись	Дата
Разраб.		Мокрецов			03.94
Провер.		Антонова			03.94
Н.контр.		Корж			03.94
Утверд.		Медведев			3.94

АС.И-С2

Сетка арматурная С-2

Стадия	Масса	Масштаб
Р	2.2	
Лист	Листов	

СПКБ "ГАЗПРОЕКТ"

Взам. инв. №

Подпись и дата

Инв. № подл.

Копировал

Формат А4

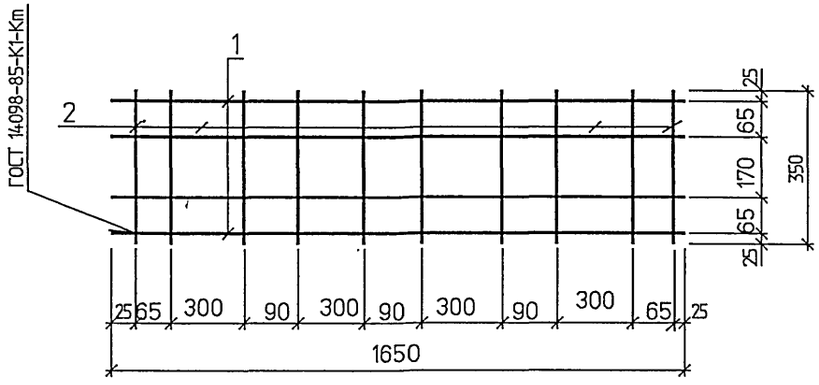

Поз.	Обозначение	Наименование	Кол.	Примеч.
		Детали		
1		ф6 В-II ГОСТ 7348-81 L=1650	4	0.66кг
2		ф3 В-II ГОСТ 7348-81 L=350	10	0.02 кг

Изм.	Кол.	Лист	Nдок.	Подпись	Дата
Разраб.		Мокрецов			
Провер.		Антонова			
Н.контр.		Корж			
Утверд.		Медведев			3.94

АС.И-С3

Сетка арматурная
С-3

Стадия	Масса	Масштаб
Р	2.84	
Лист	Листов	

СПКБ "ГАЗПРОЕКТ"

Копировал Формат А4

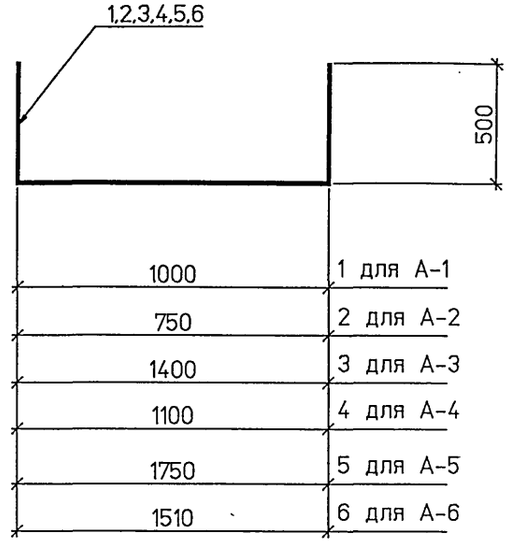

Поз.	Обозначение	Наименование	Кол.	Примеч.
		Детали		
1		ф8 А-1 ГОСТ 5781-82 L=2000	1	0.79кг
2		ф8 А-1 ГОСТ 5781-82 L=1750	1	0.69кг
3		ф8 А-1 ГОСТ 5781-82 L=2400	1	0.95кг
4		ф8 А-1 ГОСТ 5781-82 L=2100	1	0.83кг
5		ф8 А-1 ГОСТ 5781-82 L=2760	1	1.09кг
6		ф8 А-1 ГОСТ 5781-82 L=2510	1	0.99кг

Изм.	Кол.	Лист	Nдок.	Подпись	Дата
Разраб.		Мокрецов			03.94
Провер.		Антонова			03.94
Н.контр.		Корж			03.94
Утверд.		Медведев			3.94

АС.И-А1

Стержни анкерные
А-1, А-2, А-3, А-4, А-5, А-6

Стадия	Масса	Масштаб
Р		
Лист	Листов	

ВСт3пс2
ГОСТ 5781-82

СПКБ "ГАЗПРОЕКТ"

Копировал Формат А4

Взам. инв. №
Подпись и дата
Инв. № подл.

gost.e-ecolog.ru