ТИПОВЫЕ СТРОИТЕЛЬНЫЕ КОНСТРУКЦИИ, ИЗДЕЛИЯ И УЗЛЫ

СЕРИЯ 5.905-26.01

Добровольная сертификация
11СР48

СЕРТИФИКАТ СООТВЕТСТВИЯ
№ РОСС RU. СР48.С00065

УПЛОТНЕНИЕ ВВОДОВ ИНЖЕНЕРНЫХ КОММУНИКАЦИЙ ЗДАНИЙ И СООРУЖЕНИЙ В ГАЗИФИЦИРОВАННЫХ ГОРОДСКИХ И НАСЕЛЕННЫХ ПУНКТАХ

ВЫПУСК 1

УПЛОТНЕНИЕ ВВОДОВ. РАБОЧИЕ ЧЕРТЕЖИ

gost.e-ecolog.ru

ТИПОВЫЕ СТРОИТЕЛЬНЫЕ КОНСТРУКЦИИ, ИЗДЕЛИЯ И УЗЛЫ

СЕРИЯ 5.905-26.01

УПЛОТНЕНИЕ ВВОДОВ ИНЖЕНЕРНЫХ КОММУНИКАЦИЙ ЗДАНИЙ И СООРУЖЕНИЙ В ГАЗИФИЦИРОВАННЫХ ГОРОДСКИХ И НАСЕЛЕННЫХ ПУНКТАХ

ВЫПУСК 1

УПЛОТНЕНИЕ ВВОДОВ. РАБОЧИЕ ЧЕРТЕЖИ

РАЗРАБОТАНЫ
ОАО СПКБ "ГАЗПРОЕКТ"-БТЦ

Генеральный директор П.С. Гетман

Главный инженер СПКБ В.М. Панасенко

Главный инженер проекта Л.М. Корж

Утверждены управлением
государственной собственности
учебных заведений и науки, и
управлением архитектуры
и проектных работ Госстроя России,
письмо от 20.11.2001 № ВК-187/14.
Введены в действие
ОАО СПКБ "Газпроект"-БТЦ,
приказ от 10.12.2001 № 84-П

© ГУП ЦПП, 2002

Обозначение документа	Наименование	Стр.
5.905-26.01.1-ПЗ	Пояснительная записка	4
5.905-26.01.1-1	Уплотнение ввода водопровода (канализации)	
	в цокольных (подвальных) этажах зданий	
	для сухих грунтов	6
5.905-26.01.1-2	Уплотнение ввода водопровода (канализации)	
	в цокольных (подвальных) этажах зданий	
	в мокрых грунтах	7
5.905-26.01.1-3	Уплотнение ввода электрокабеля (кабеля связи)	
	в цокольных (подвальных) этажах зданий	
	для сухих грунтов	8
5.905-26.01.1-4	Уплотнение ввода электрокабеля (кабеля связи)	
	в цокольных (подвальных) этажах зданий	
	в мокрых грунтах	9
5.905-26.01.1-5	Теплотрасса без канала. Уплотнение	
	ввода в цокольных (подвальных) этажах зданий	10
5.905-26.01.1-6	Теплотрасса в канале Уплотнение	
	ввода в цокольных (подвальных) этажах зданий	11
5.905-26.01.1-7СБ	Сальник нажимной С-1. Сборочный чертеж	12
5.905-26.01.1-7	Сальник нажимной С-1	13
5.905-26.01.1-7.01СБ	Корпус. Сборочный чертеж	15
5.905-26.01.1-7.01	Корпус	16
5.905-26.01.1-7.01.01	Полуобечайка	17
5.905-26.01.1-7.01.02	Ребро	18
5.905-26.01.1-7.01.03	Полуфланец	18
5.905-26.01.1-7.01.04	Полукольцо	19
5.905-26.01.1-7.02СБ	Грундбукса. Сборочный чертеж	20
5.905-26.01.1-7.02	Грундбукса	21
5.905-26.01.1-7.02.01	Полуобечайка	22
5.905-26.01.1-7.02.02	Полукольцо	22

Обозначение документа	Наименование	Стр.
5.095-26.01.1-7.02.03	Полуфланец	23
5.095-26.01.1-7.03	Шайба	23
5.095-26.01.1-7.04	Шпилька	24
5.095-26.01.1-8СБ	Сальник набивной С-2. Сборочный чертеж	25
5.095-26.01.1-8	Сальник набивной С-2	26
5.095-26.01.1-8.01	Корпус	27
5.095-26.01.1-8.02	Упор	28
5.095-26.01.1-8.03	Кольцевое ребро	28
5.095-26.01.1-8.04	Упорное кольцо	29
5.095-26.01.1-9СБ	Сальник нажимной С-3. Сборочный чертеж	30
5.095-26.01.1-9	Сальник нажимной С-3	31
5.095-26.01.1-9.01СБ	Корпус. Сборочный чертеж	33
5.095-26.01.1-9.01	Корпус	34
5.095-26.01.1-9.01.01	Полуобечайка	35
5.095-26.01.1-9.01.02	Ребро	36
5.095-26.01.1-9.01.03	Полуфланец	36
5.095-26.01.1-9.01.04	Полукольцо	37
5.095-26.01.1-9.02СБ	Грундбукса. Сборочный чертеж	38
5.095-26.01.1-9.02	Грундбукса	39
5.095-26.01.1-9.02.01	Полуобечайка	40
5.095-26.01.1-9.02.02	Полукольцо	40
5.095-26.01.1-9.02.03.	Полуфланец	41
5.095-26.01.1-9.03	Шайба	41
5.095-26.01.1-10СБ	Сальник набивной С-4. Сборочный чертеж	42
5.095-26.01.1-10	Сальник набивной С-4	43

Изм	Кол уч	Лист	Nдок	Подпись	Дата
Разраб		Мокрецов			11.01
Провер		Антонова			11.01
Н.контр		Орехова			11.01
Утверд		Корж			11.01

5.905-26.01.1

Содержание

Стадия	Лист	Листов
Р	1	2

СПКБ "Газпроект"

Инв.N подл. | Подпись и дата | Взам.инв.N | Инв.N дубл. | Подпись и дата

Обозначение документа	Наименование	Стр.
905-26.01.1-10.01	Корпус	44
5.905-26.01.1-11СБ	Сальник набивной С-5. Сборочный чертеж	45
5.905-26.01.1-11	Сальник набивной С-5	46
5.905-26.01.1-11.01	Корпус	47
5.905-26.01.1-11.02	Упор	48
905-26.01.1-11.03	Кольцевое ребро	48
5.905-26.01.1-12.СБ	Сальник нажимной С-6. Сборочный чертеж	49
5.905-26.01.1-12	Сальник нажимной С-6	50
5.905-26.01.1-12.01СБ	Корпус. Сборочный чертеж	52
5.905-26.01.1-12.01	Корпус	53
5.905-26.01.1-12.01.01	Обечайка	54
5.905-26.01.1-12.01.02	Ребро	55
5.905-26.01.1-12.01.03	Фланец	55
5.905-26.01.1-12.01.04	Кольцо	56

Обозначение документа	Наименование	Стр.

Инв.N подл. | Подпись и дата | Взам.инв.N | Инв.N дубл. | Подпись и дата

1 ОБЩАЯ ЧАСТЬ.

1.1 Рабочие чертежи типовой документации "Уплотнение вводов инженерных коммуникаций зданий и сооружений в газифицированных городских и населенных пунктах" серии 5.505-26.01 разработаны с учетом опыта проектирования, строительства и эксплуатации оружений и на основании следующих нормативных документов:

1.1.1 СНиП 2.04.08-87* "Газоснабжение"
1.1.2 СНиП 2.04.05-91* "Отопление, вентиляция и кондиционирование"
1.1.3 СНиП 21-01-97 "Противопожарная безопасность зданий и сооружений"
1.1.4 СНиП 2.03.11-85 "Защита строительных конструкций от коррозии"
1.1.5 СНиП 2.04.01-85* "Внутренний водопровод и канализация зданий"
1.1.6 СНиП 2.04.02-85* "Водоснабжение.Наружные сети и сооружения."
1.1.7 СНиП 2.04.03-85 "Канализация. Наружные сети и сооружения."
1.1.8 СНиП 2.08.01-89* "Жилые здания"
1.1.9 СНиП 2.08.02-89* "Общественные здания и сооружения"
1.1.10 СНиП 31-03-2001 "Производственные здания"
1.1.11 СНиП 2.09.04-87* "Административные и бытовые здания"
1.1.12 СНиП 2.04.07-86* "Тепловые сети."
1.1.13 НПБ 106-95 Индивидуальные жилые дома. Противопожарные требования.
1.1.14 Правила безопасности в газовом хозяйстве. ПБ 12-368-00

1.2 Технические решения, принятые в рабочих чертежах, соответствуют требованиям экологических, санитарно-гигиенических, противопожарных и других норм, действующих на территории Российской Федерации и обеспечивают безопасную для жизни и здоровья людей эксплуатацию об ъекта при соблюдении предусмотренных рабочими чертежами мероприятий.

2 НАЗНАЧЕНИЕ И ОБЛАСТЬ ПРИМЕНЕНИЯ.

2.1 Рабочие чертежи настоящей типовой документации применяются при проектировании и реконструкции, строительстве и эксплуатации инженерных коммуникаций, проходящих через стены подвалов (цокольных этажей) или фундаменты зданий:
трубопроводы водопровода;
трубопроводы канализации;
кабели электроосвещения (кабель связи);
трубопроводы теплосетей;

2.2 Уплотнение вводов теплотрассы в стенах подвалов (цокольных этажей) или в фундаментах зданий всегда, вводов водопровода, эектрокабля, кабеля связи, выпусков канализации в мокрых грунтах осуществляется с применением нажимных сальников.
В сухих грунтах уплотнение вводов водопровода, электрокабеля, кабеля связи и выпусков канализации осуществляется с применением набивных сальников.

2.3 Уплотнение вводов теплотрассы разработано для следующих случаев:
бесканальная прокладка;
прокладка трубопроводов в железобетонных каналах.

3 УКАЗАНИЯ ПО УСТАНОВКЕ САЛЬНИКОВ.

3.1 Установка.
Сальник должен быть выбран так, чтобы толщина стены подвала была равна или меньше длины корпуса сальника. Для предохранения корпуса сальника от смещения его необходимо надежно закрепить. Для удобства монтажа сальники выполнены в виде разъемной конструкции, которая соединяется при помощи сварки после установки на трубопроводе или кабеле.
Корпус сальников С-1, С-4 изготавливается из листа, сальников С-2, С-3 - из трубы.

3.2 Набивка.
Зазор между пропускаемой трубой и корпусом сальника плотно набивается просмоленной или битуминизированной пеньковой прядью по ГОСТ 9993-74, предварительно скрученной в жгут. Толщина жгута должна быть несколько больше размера зазора. Пеньковая прядь, применяемая для уплотнения должна быть сухой и не должна содержать костры и загрязнений маслом, землей и т.п. Прядь, вводимую в зазор, следует уплотнять (конопатить) послойно вручную сильными ударами молотка по конопатке или механизированным способом с помощью пневмоинструмента. Битуминизирование пряди может осуществляться непосредственно на строительстве путем пропитки ее нефтяным битумом марки БН70/30 ГОСТ 6617-76, разведенным в бензине ГОСТ 8505-80 (состав по массе: битума-5%, бензина-95%). После пропитки пряди и отжатия излишков раствора битума прядь должна быть хорошо просушена.

Изм	Кол уч	Лист	N док	Подпись	Дата
Разраб.		Мокрецов			11.01
Провер.		Антонова			11.01
Н.контр.		Орехова			11.01
Утв.		Корж			11.01

5.905-26.01.1-ПЗ

Пояснительная записка

Стадия	Лист	Листов
Р	1	2

СПКБ " Газпроект "

Взам. инв.N | Подпись и дата | Инв.N подл.

3.3 Зачеканка.
Зачеканка является асбестоцементным замком, закрепляющим набивку, и должна производиться сразу за заделкой пеньковой прядью. Асбестоцементная смесь приготовляется из двух частей (по массе) цемента марки не ниже 400 ГОСТ 10178-85 и одной части асбестового волокна не ниже четвертого сорта ГОСТ 12871-93 с добавкой воды в количестве 10-12% массы смеси. Асбестовое волокно перед употреблением должно быть распушено и просушено. Наличие в асбестовом волокне комков породы и посторонних примесей не допускается. Цемент и асбестовое волокно до затворения водой должны быть тщательно перемешаны для получения однородной смеси. Затворение водой сухой асбестоцементной смеси производится непосредственно перед употреблением ее в дело в количестве, требующемся на заделку одного замка. Асбестоцементная смесь должна быть употреблена в дело до начала схватывания цемента (не позднее 30 мин.).

3.4 Замазка.
Мастика для замазки составляется из 70% (по массе) нефтяного битума марки БН70/30 ГОСТ 6617-76 и 30% порошка из асбеста ГОСТ 12871-93.

3.5 Защита от коррозии.
Сальники окрасить эмалью ХС-019 по ГОСТ 21824-76 за 3 раза общей толщиной 80 мкм по слою грунтовки ГФ-021 по ГОСТ 25129-82.

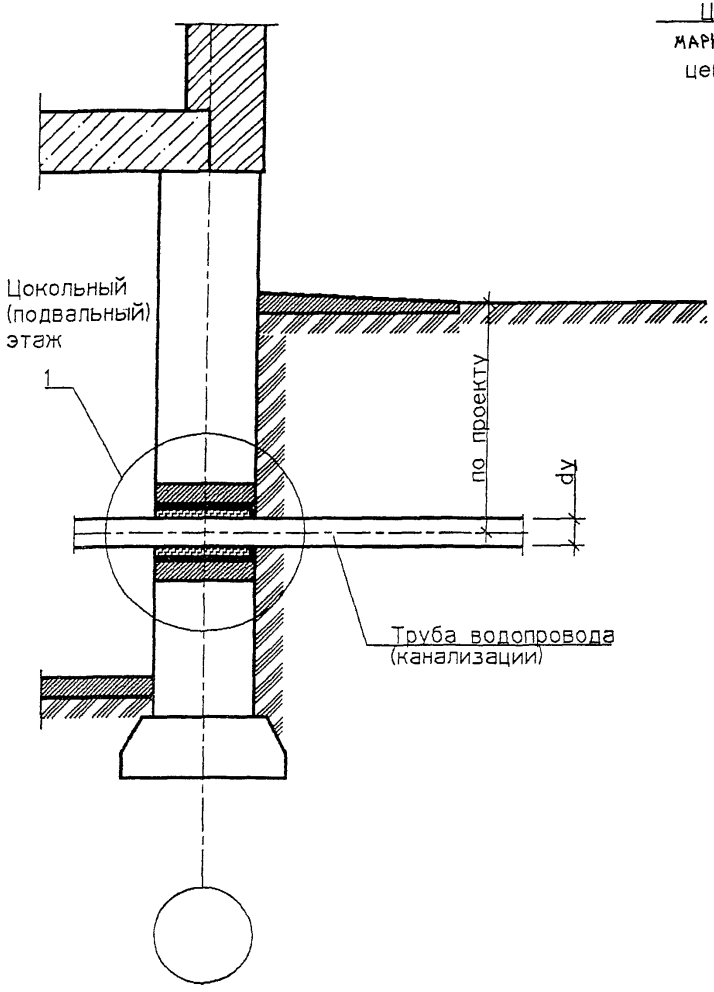

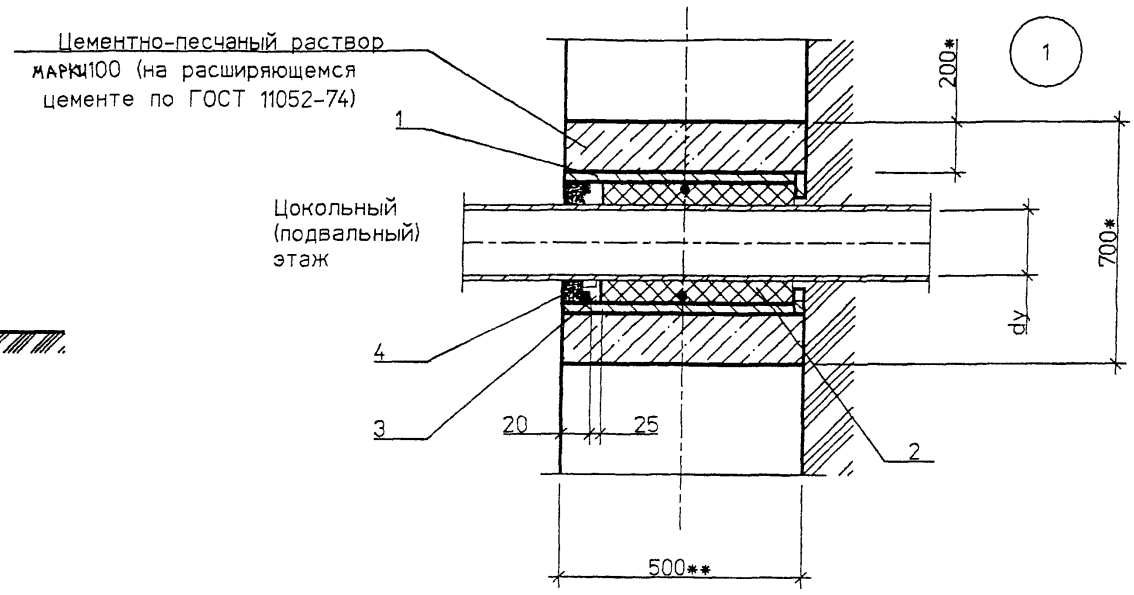

СПЕЦИФИКАЦИЯ ЭЛЕМЕНТОВ ВВОДА

Поз.	Обозначение	Наименование	Кол	Масса ед.кг	Примечание
		Детали			
1	5.905-26.01.1-8 СБ	Сальник набивной С-2	1		
	(5.905-26.01.1-10 СБ)	(Сальник набивной С-4)			
		Материалы			
		Цем.песчаный раствор М100	0,19*		м3
2	5.905-26.01-ПЗ п.3.2	Набивка	0,5*		кг
3	5.905-26.01-ПЗ п.3.3	Зачеканка	0,6*		кг
4	5.905-26.01-ПЗ п.3.4	Замазка	0,5		кг

1. * Размер для справок.
2. ** Размер уточнить при проектировании.

Изм.	Кол.уч.	Лист	№ док.	Подп.	Дата
Разраб.		Мокрецов			01.11.01
Провер.		Антонова			01.11.01
Н.контр.		Орехова			01.11.01
Утв.		Корж			01.11.01

5.905-26.01.1-1

Уплотнение ввода газопровода (канализации) в цокольных (подвальных) этажах зданий для сухих грунтов

Стадия	Лист	Листов
Р		1

СПКБ "Газпроект"

Взам. инв.N | Подпись и дата | Инв.N подл.

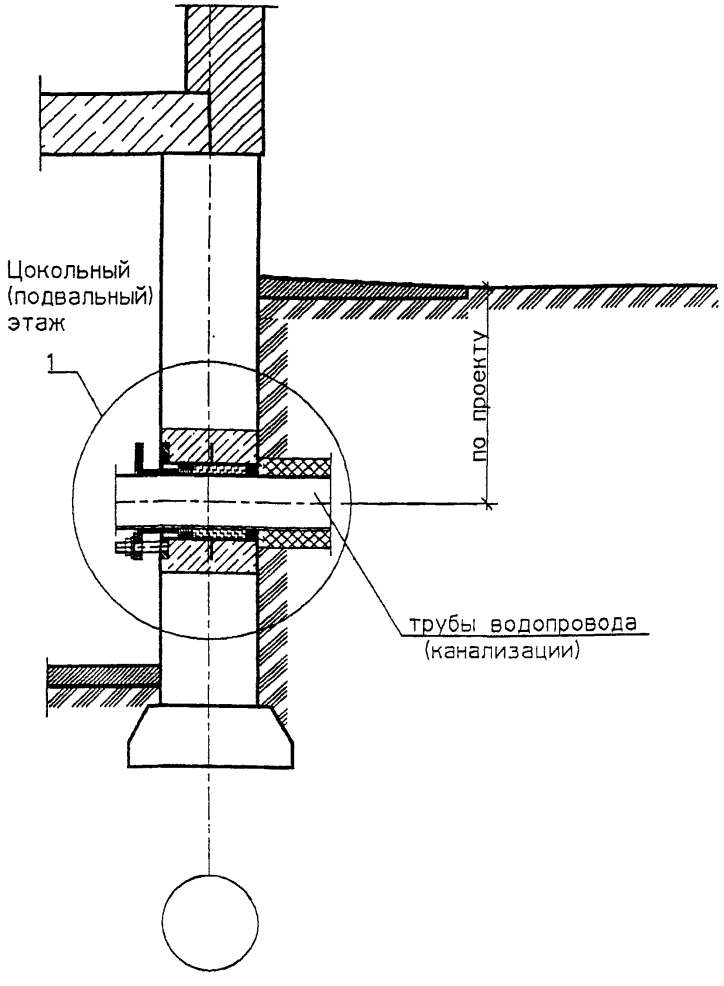

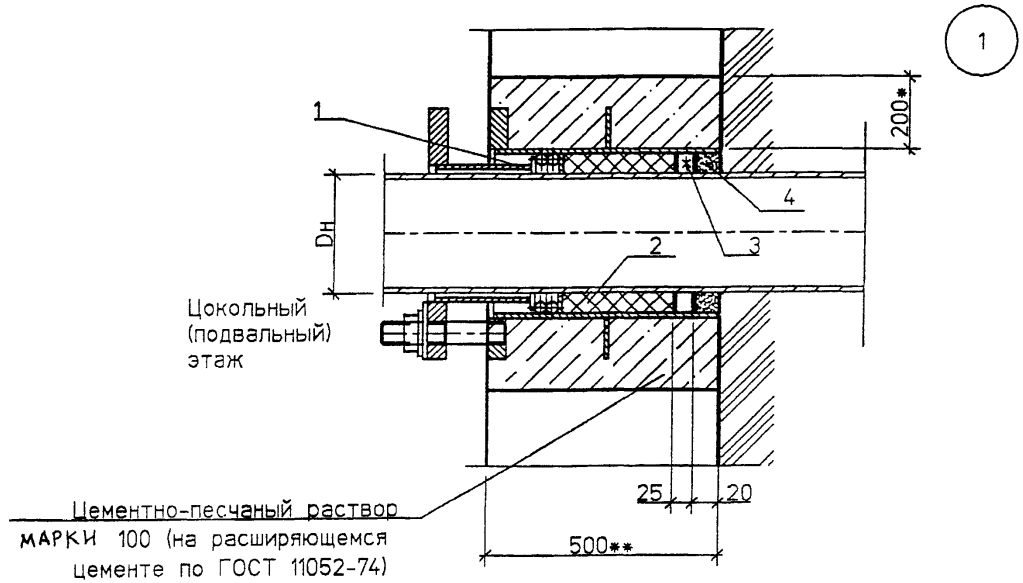

СПЕЦИФИКАЦИЯ ЭЛЕМЕНТОВ ВВОДА

Поз.	Обозначение	Наименование	Кол	Масса ед., кг	Приме-чание
1	5.905-26.01.1-7 СБ	Сальник нажимной С-1	1		
	(5.905-26.01.1-9 СБ)	(Сальник нажимной С-3)			
		Материалы			
		Цем.песчаный раствор М100	0.19*		м3
2	5.905-26.01 – ПЗ п.3.2	Набивка	0.5*		кг
3	5.905-26.01 – ПЗ п.3.3	Зачеканка	0.6*		кг
4	5.905-26.01 – ПЗ п.3.4	Замазка	0.5		кг

1. * Размер для справок.
2. ** Размер уточнить при проектировании.

Изм	Кол.уч	Лист	№ док.	Подп.	Дата
Разраб.		Мокрецов			01.11.01
Провер.		Антонова			01.11.01
Н.контр.		Орехова			01.11.01
Утв.		Корж			01.11.01

5.905-26.01.1-2

Уплотнение ввода газопровода (канализации) в цокольных (подвальных) этажах зданий в мокрых грунтах

Стадия	Лист	Листов
Р		1

СПКБ "Газпроект"

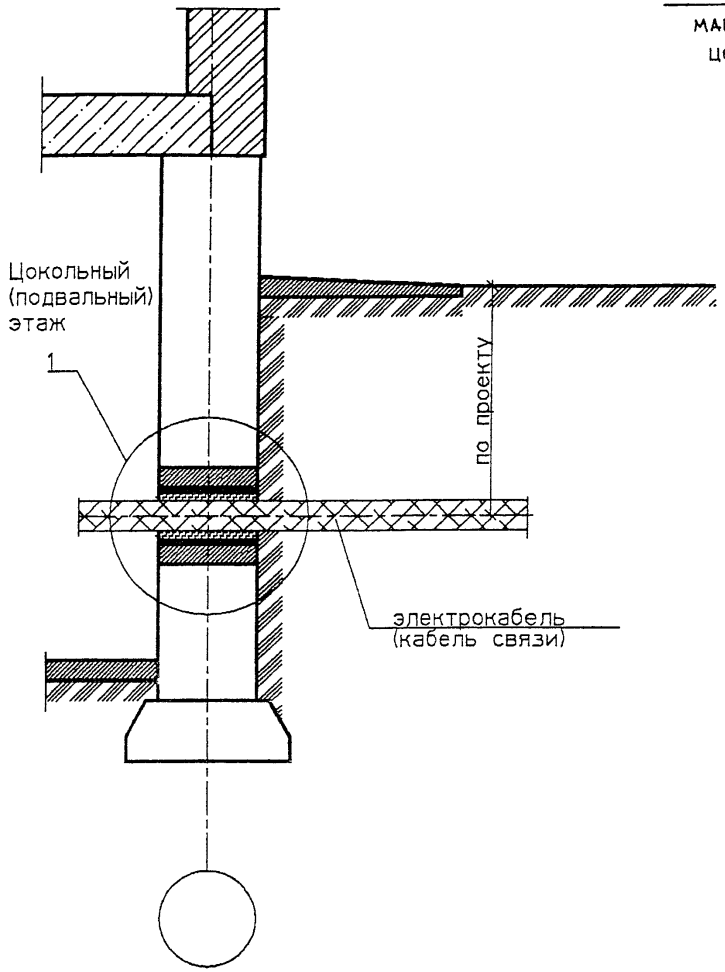

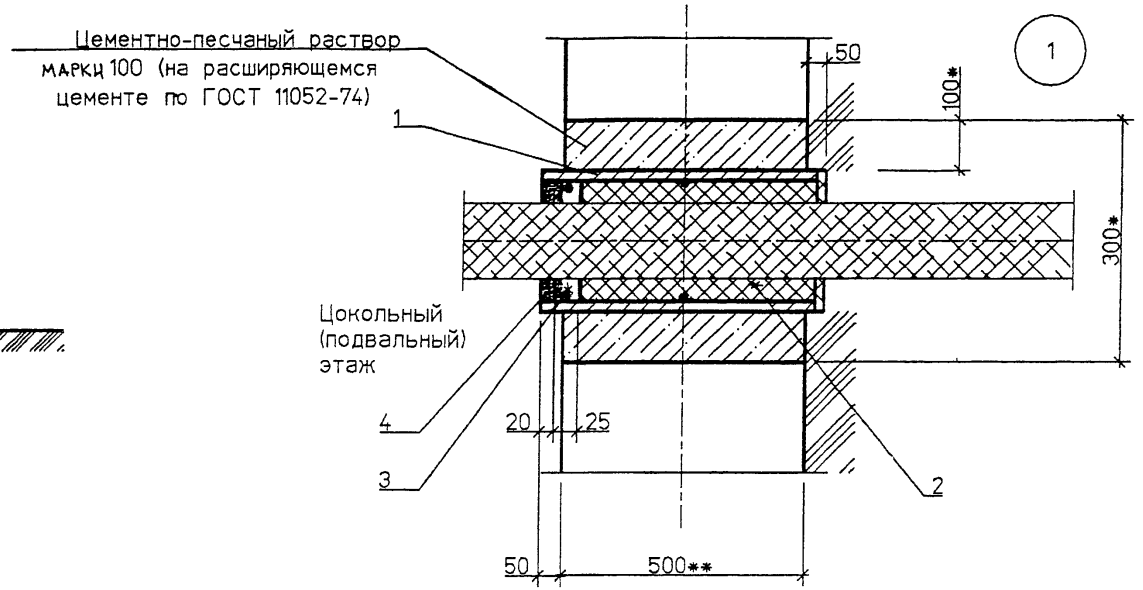

СПЕЦИФИКАЦИЯ ЭЛЕМЕНТОВ ВВОДА

Поз.	Обозначение	Наименование	Кол	Масса ед., кг	Примечание
		Детали			
1	5.905-26.01.1-8 СБ	Сальник набивной С-2	1		
	(5.905-26.01.1-10 СБ)	(Сальник набивной С-4)			
		Материалы			
		Цем.песчаный раствор М100	0.04*		м3
2	5.905-26.01 – ПЗ п.3.2	Набивка	0.5*		кг
3	5.905-26.01 – ПЗ п.3.3	Зачеканка	0.6*		кг
4	5.905-26.01 – ПЗ п 3.4	Замазка	0.5		кг

1. * Размер для справок.
2. ** Размер уточнить при проектировании.

Изм.	Кол.уч	Лист	№ док	Подп.	Дата
Разраб.		Мокрецов			01.11.01
Провер.		Антонова			01.11.01
Н.контр.		Орехова			01.11.01
Утв.		Корж			01.11.01

5.905-26.01.1-3

Уплотнение ввода электрокабеля (кабеля связи) в цокольных (подвальных) этажах зданий для сухих грунтов

Стадия	Лист	Листов
Р		1

СПКБ "Газпроект"

Взам. инв.N | Подпись и дата | Инв.N подл.

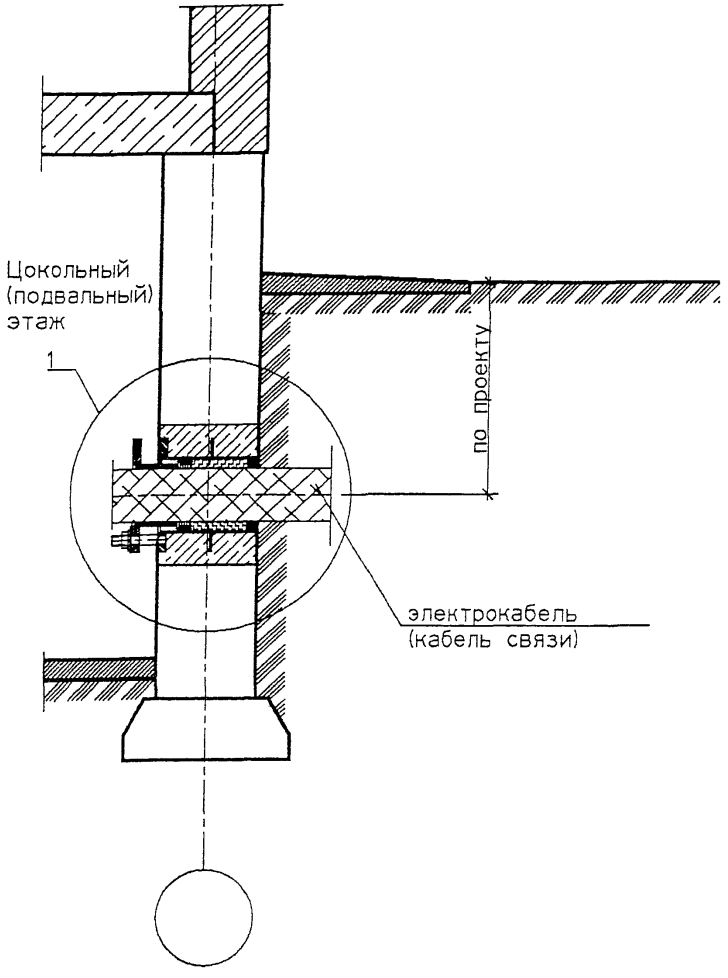

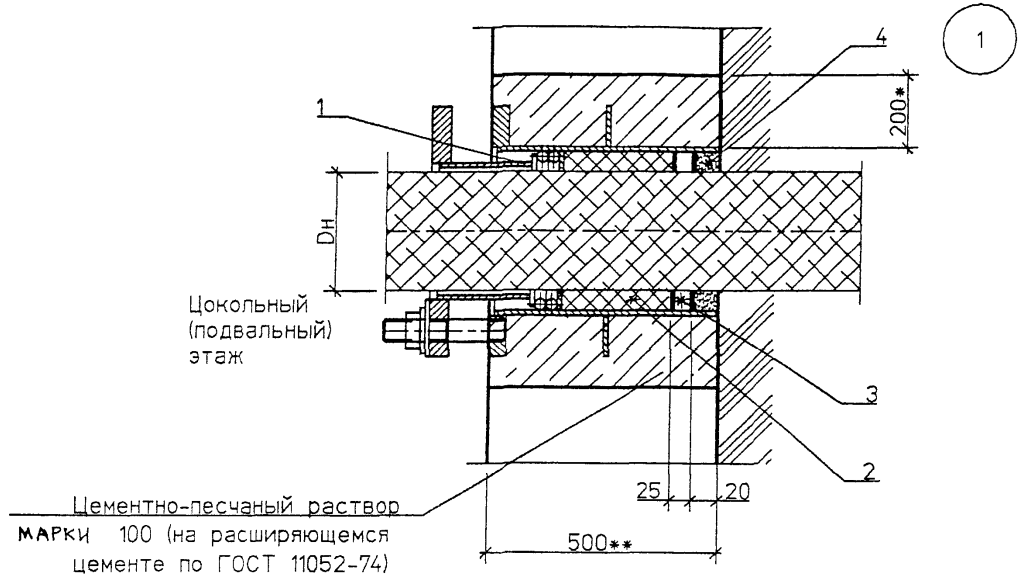

1

СПЕЦИФИКАЦИЯ ЭЛЕМЕНТОВ ВВОДА

Поз	Обозначение	Наименование	Кол	Масса ед., кг	Приме-чание
1	5.905-26.01.1-7 СБ	Сальник нажимной С-1	1		
	(5.905-26.01.1-9 СБ)	(Сальник нажимной С-3)			
		Материалы			
		Цем песчаный раствор М100	0,19*		м3
2	5.905-26.01 – ПЗ. п. 3.2	Набивка	0,5*		кг
3	5.905-26.01 – ПЗ п. 3.3	Зачеканка	0,6*		кг
4	5.905-26.01 – ПЗ п. 3.4	Замазка	0,5		кг

1 * Размер для справок

2. ** Размер уточнить при проектировании.

Изм	Кол уч	Лист	№ док	Подп	Дата
Разраб		Мокрецов			01.11.01
Провер		Антонова			01.11.01
Н.контр		Орехова			01.11.01
Утв		Корж			01.11.01

5.905-26.01.1-4

Уплотнение ввода электрокабеля (кабеля связи) в цокольных (подвальных) этажах зданий в мокрых грунтах

Стадия	Лист	Листов
Р		1

СПКБ "Газпроект"

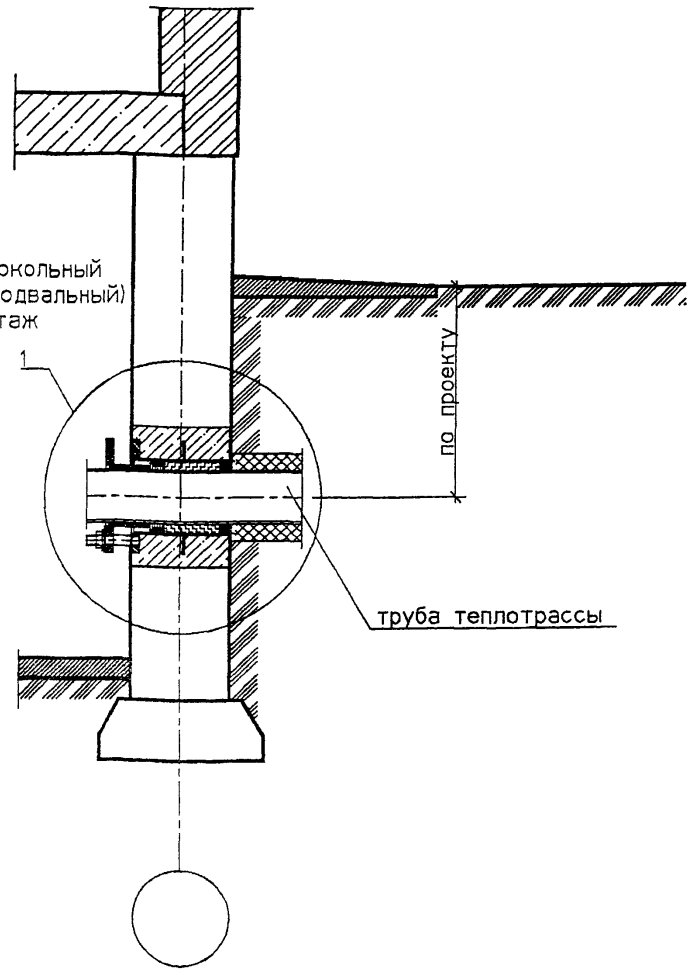

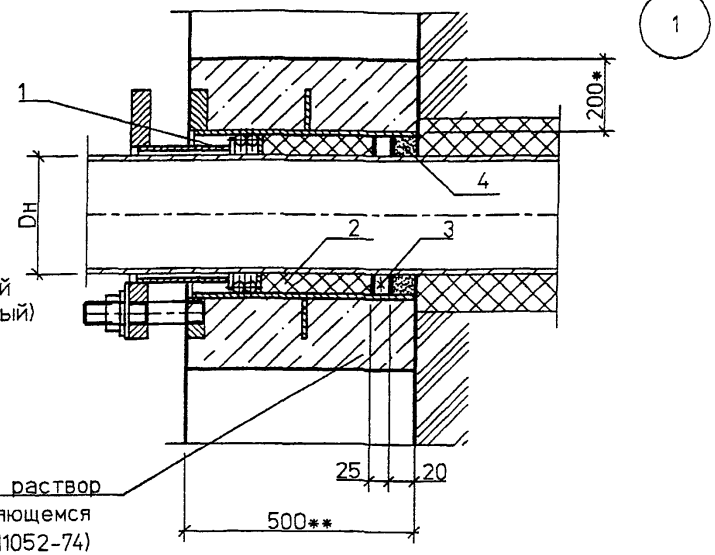

СПЕЦИФИКАЦИЯ ЭЛЕМЕНТОВ ВВОДА

Поз.	Обозначение	Наименование	Кол	Масса ед. кг	Приме-чание
1	5.905-26.01.1-7 СБ	Сальник нажимной С-1	2		см.прим. п.2
	(5.905-26.01.1-9 СБ)	(Сальник нажимной С-3)			
		Материалы			
		Цем.песчаный раствор М100	0.19*		м3
2	5.905-26.01 – ПЗ п.3.2	Набивка	0.5*		кг
3	5.905-26.01 – ПЗ п.3.3	Зачеканка	0.6*		кг
4	5.905-26.01 – ПЗ п.3.4	Замазка	0.5		кг

1. * Размер для справок.
2. Количество сальников принимается в зависимости от количества проходящих труб теплотрассы
3. ** Размер уточнить при проектировании.

Изм	Кол.уч	Лист	№ док	Подп	Дата
Разраб.		Мокрецов			01.11.01
Провер.		Антонова			01.11.01
Н.контр.		Орехова			01.11.01
Утв.		Корж			01.11.01

5.905-26.01.1-5

Теплотрасса без канала
Уплотнение ввода в цокольных (подвальных) этажах зданий

Стадия	Лист	Листов
Р		1

СПКБ "Газпроект"

Взам. инв.N | Подпись и дата | Инв.N подл.

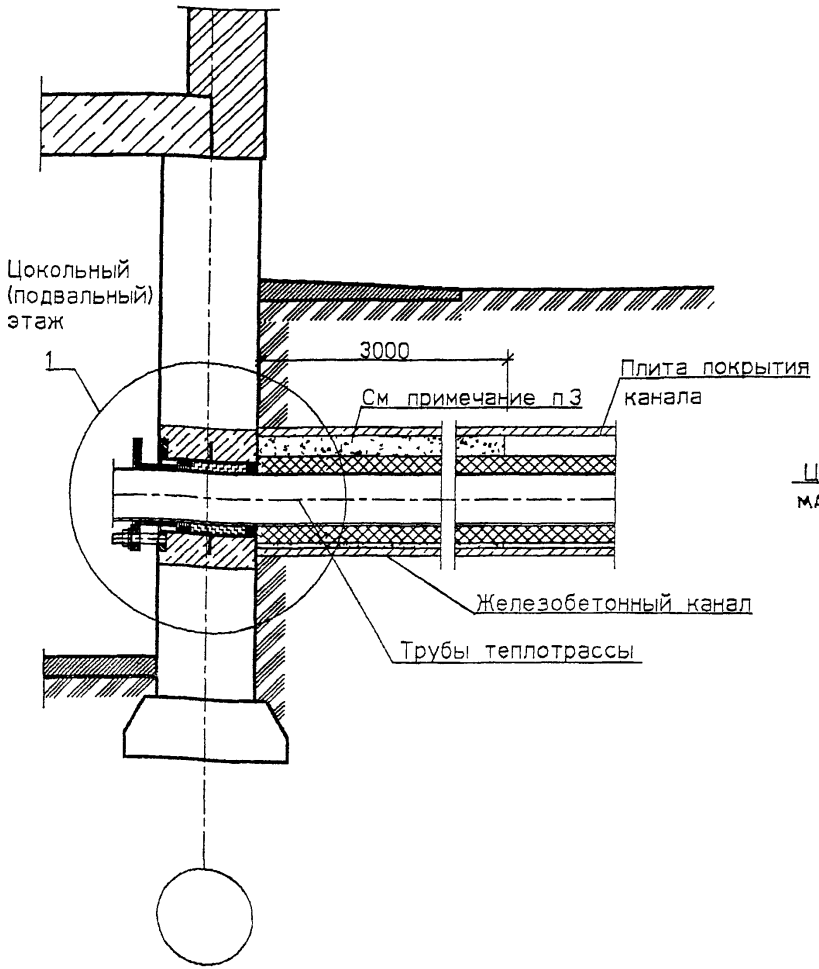

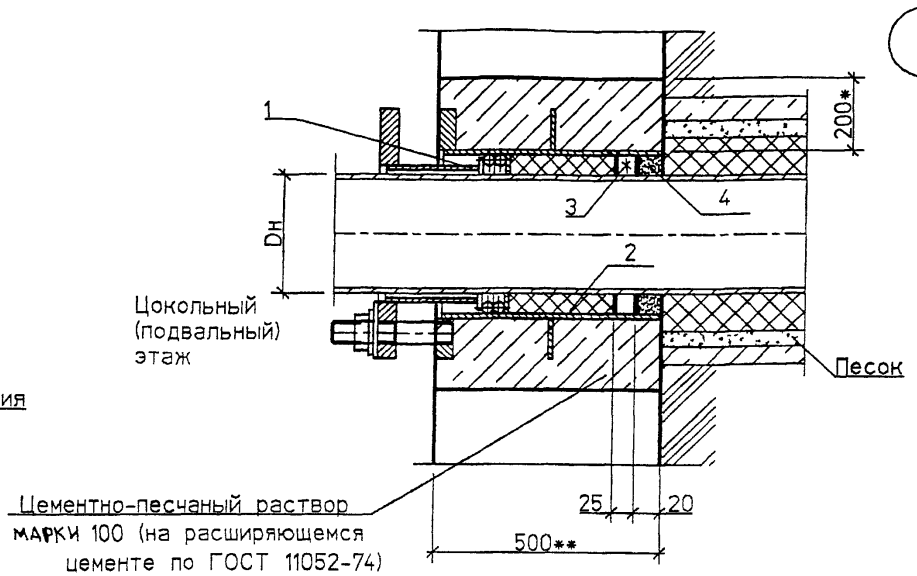

СПЕЦИФИКАЦИЯ ЭЛЕМЕНТОВ ВВОДА

Поз.	Обозначение	Наименование	Кол	Масса ед. кг	Приме-чание
1	5 905-26 011-7 СБ	Сальник нажимной С-1	2		см прим п 3
	(5 905-26 011-9 СБ)	(Сальник нажимной С-3)			
		Материалы			м3
		Цем песчаный раствор М100	0 19*		
2	5 905-26 01 - ПЗ п. 3.2	Набивка	0 5*		кг
3	5 905-26 01 - ПЗ п. 3.3	Зачеканка	0 6*		кг
4	5 905-26 01 - ПЗ п. 3.4	Замазка	0 5		кг

1. * Размер для справок.
2. ** Размер уточнить при проектировании
3. Трубы в железобетонном канале на расстоянии 3000 мм от фундамента засыпать песком
4. Количество сальников принимается в зависимости от количества проходящих труб теплотрассы.

Изм	Кол уч	Лист	№ док	Подп	Дата
Разраб.		Мокрецов			01.11.01
Провер		Антонова			01.11.01
Н контр		Орехова			01.11.01
Утв		Корж			01.11.01

5.905-26.01.1-6

Теплотрасса в канале
Уплотнение ввода в цокольных (подвальных) этажах зданий

Стадия	Лист	Листов
Р		1

СПКБ "Газпроект"

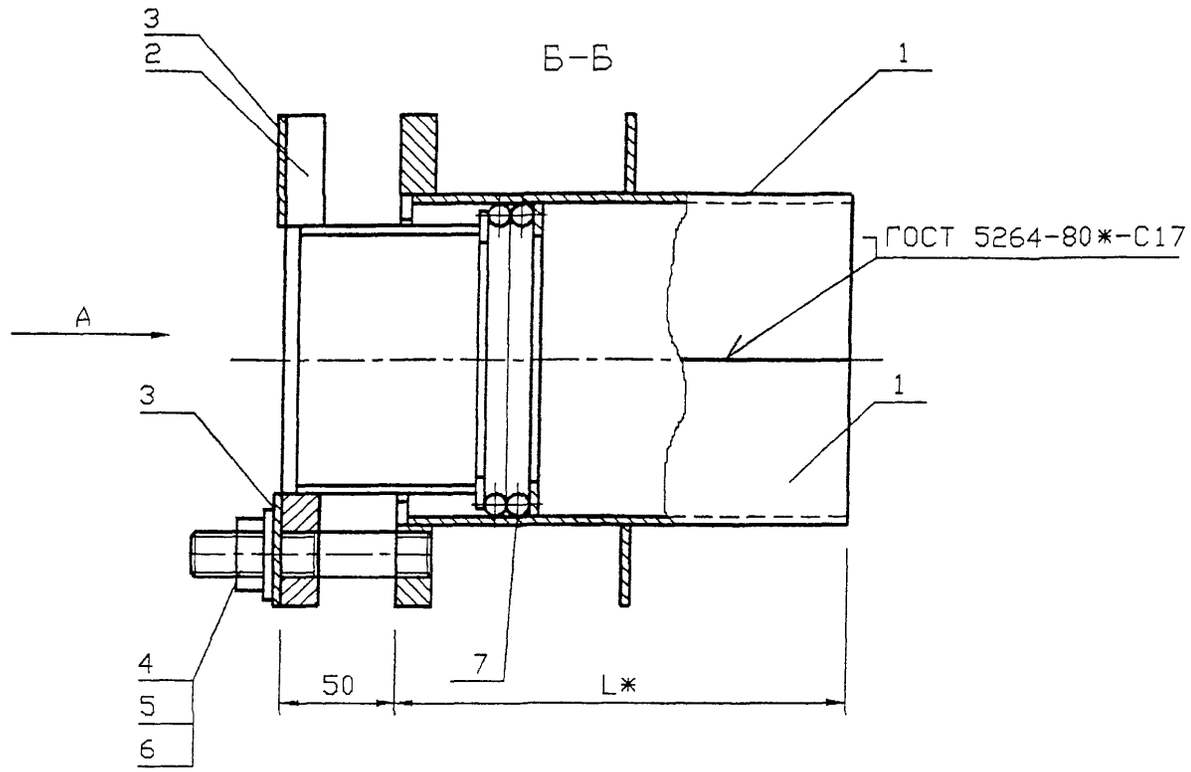

А

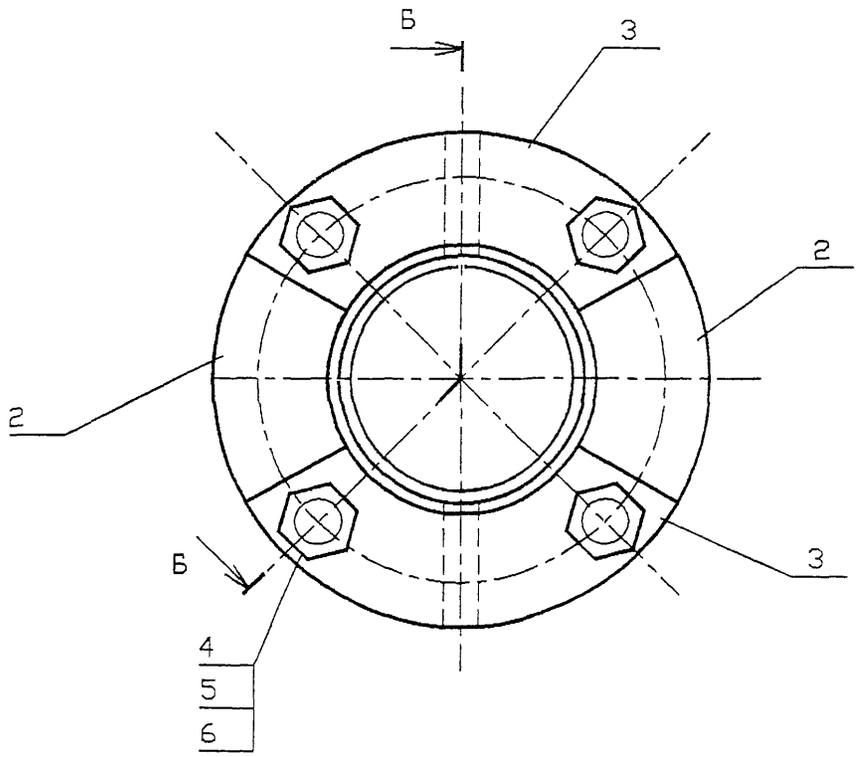

Обозначение	Наружный диаметр проходящего трубопровода Dн, мм	Масса, кг при L, м				
		0.3	0.4	0.5	0.6	
5.905-26.01.1-7	57	7,54	8,4	9,26	10,12	
-01	76	9,0	10,04	11,08	12,12	
-02	89	10,42	11,6	12,78	13,94	
-03	108	12,14	13,44	14,76	16,08	
-04	159	18,96	20,8	22,66	24,52	
-05	219	25,28	27,7	30,1	32,54	
-06	273	31,58	34,6	37,6	34,64	
-07	325	54,44	49,04	52,5	55,96	

*Размер для справок

Инв.N подл. | Подпись и дата | Взам.инв.N

Изм.	Кол.уч	Лист	№ док	Подп.	Дата
Разраб.		Мокрецов			01.11.01
Провер.		Антонова			01.11.01
Н.контр.		Орехова			01.11.01
Утв.		Корж			01.11.01

5.905-26.01.1-7 СБ

Сальник нажимной С-1
Сборочный чертеж

Стадия	Лист	Листов
Р		1

СПКБ "Газпроект"

Инв.N подл.	Подпись и дата	Взам.инв.N	Инв.N дубл.	Подпись и дата

Формат	Зона	Поз.	Обозначение	Наименование	Количество на исполнение 5.905-26.01.1-7										Примечание
					–	01	02	03	04	05	06	07			
				Документация											
А3			5.905-26.01.1-7 СБ	Сборочный чертеж	X	X	X	X	X	X	X	X			
А3			5.905-26.01.1-ПЗ	Пояснительная записка	X	X	X	X	X	X	X	X			
				Сборочные единицы											
А4		1	5.905-26.01.1-7.01 СБ	Корпус	2										
			-01	Корпус		2									
			-02	Корпус			2								
			-03	Корпус				2							
			-04	Корпус					2						
			-05	Корпус						2					
			-06	Корпус							2				
			-07	Корпус								2			

Изм.	Лист	N° докум.	Подпись	Дата	5.905-26.01.1-7		
Разраб.		Антонова		11.01	Сальник нажимной С-1	Стадия	Лист	Листов
Провер.		Мокрецов		11.01		Р	1	3
Н.контр.		Орехова		11.01		СПКБ "Газпроект"		
Утв.		Корж		11.01				

Копировал Формат А4

Инв.N подл.	Подпись и дата	Взам.инв.N	Инв.N дубл.	Подпись и дата

Формат	Зона	Поз.	Обозначение	Наименование	Количество на исполнение 5.905-26.01.1-7										Примечание
					–	01	02	03	04	05	06	07			
А4		2	5.905-26.01.1-7.02 СБ	Грундбукса	2										
			-01	Грундбукса		2									
			-02	Грундбукса			2								
			-03	Грундбукса				2							
			-04	Грундбукса					2						
			-05	Грундбукса						2					
			-06	Грундбукса							2				
			-07	Грундбукса								2			
А4		3	5.905-26.01.1-7.03	Шайба	2										
			-01	Шайба		2									
			-02	Шайба			2								
			-03	Шайба				2							
			-04	Шайба					2						
			-05	Шайба						2					
			-06	Шайба							2				
			-07	Шайба								2			

Изм.	Лист	N° докум.	Подпись	Дата	5.905-26.01.1-7	Лист 2

Копировал Формат А4

Инв.N подл.	Подпись и дата	Взам.инв.N	Инв.N дубл.	Подпись и дата

Формат	Зона	Поз.	Обозначение	Наименование	Количество на исполнение 5.905-26.01.1-7										Примечание
					–	01	02	03	04	05	06	07			
				Детали											
А4		4	5.905-26.01.1-7.04	Шпилька	4	4	4	4	4	4	4	4			
				Стандартные изделия											
		5		Гайка М16.4 ГОСТ 5915-70	4	4	4	4	4	4	4	4			
		6		Шайба 16.02 ГОСТ 11371-78	4	4	4	4	4	4	4	4			
				Материалы											
		7		Набивка однослойного плетения ГОСТ 5152-84* марки ЛП14	0.07	0.11	0.14	0.15	0.18	0.21					
				марки ЛП16							0.36	0.43			
				Шнур 1М ø14 ГОСТ 6467-79*	0.14	0.22	0.28	0.31	0.36	0.42					
				Шнур 1М ø16 ГОСТ 6467-79*							0.72	0.87			
			5.905-26.01.1-ПЗ п.3.1	Набивка	0.7	0.8	1.0	2.2	3.8	1.8	2.1	5.8			
			5.905-26.01.1-ПЗ п.3.2	Зачеканка	0.5	0.6	0.7	1.5	2.5	1.2	1.4	3.9			
			5.905-26.01.1-ПЗ п.3.3	Замазка	0.4	0.5	0.6	1.2	2.0	1	1.1	3.1			

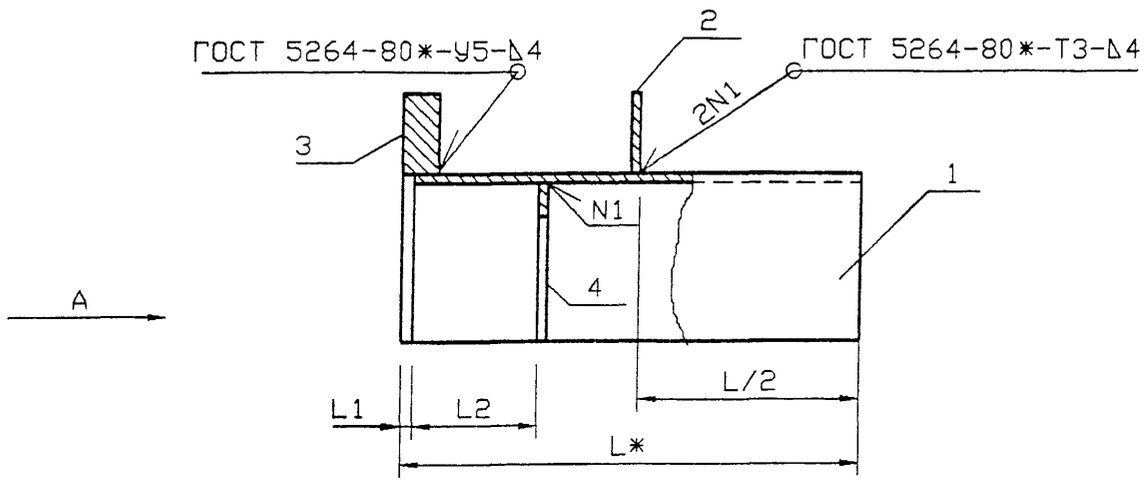

A

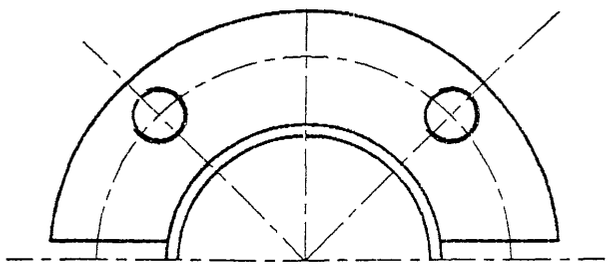

Обозначение	Наружный диаметр проходящего трубопровода Dн, мм	L1, мм	L2, мм	Масса, кг при L, м				
				0.3	0.4	0.5	0.6	
5.905-26.01.1-7.01	57	5	55	2.6	3.09	3.58	4.06	
-01	76	5	55	3.07	3.61	4.15	4.70	
-02	89	5	55	3.45	4.08	4.69	5.29	
-03	108	5	55	4.17	4.90	5.63	6.20	
-04	159	5	55	6.58	7.64	8.71	9.77	
-05	219	5	55	8.79	13.12	11.15	12.99	
-06	273	8	62	10.71	12.3	13.88	15.46	
-07	325	8	62	16.92	19.16	20.6	22.43	

*Размер для справок

Изм.	Кол.уч.	Лист	№ док.	Подп.	Дата	5.905-26.01.1-7.01 СБ		
Разраб.		Мокрецов			01.11.01	Корпус. Сборочный чертеж	Стадия: Р	Лист:	Листов: 1
Провер.		Антонова			01.11.01		СПКБ "Газпроект"		
Н.контр.		Орехова			01.11.01				
Утв.		Корж			01.11.01				

Инв.N подл.	Подпись и дата	Взам.инв.N	Инв.N дубл.	Подпись и дата

Формат	Зона	Поз.	Обозначение	Наименование	Количество на исполнение 5.905-26.01-7.01										Примечание
					–	01	02	03	04	05	06	07			
				Документация											
А3			5.905-26.01.1-7.01.СБ	Сборочный чертеж	X	X	X	X	X	X	X	X			
А3			5.905-26.01.1-ПЗ	Пояснительная записка	X	X	X	X	X	X	X	X			
				Сборочные единицы											
А4		1	5.905-26.01.1-7.01.01	Полуобечайка	1										
			-01	Полуобечайка		1									
			-02	Полуобечайка			1								
			-03	Полуобечайка				1							
			-04	Полуобечайка					1						
			-05	Полуобечайка						1					
			-06	Полуобечайка							1				
			-07	Полуобечайка								1			

Изм.	Лист	N° докум.	Подпись	Дата	5.905-26.01.1-7.01		
Разраб.		Антонова		11.01		Стадия	Лист	Листов
Провер.		Мокрецов		11.01		Р	1	3
Н.контр.		Орехова		11.01	Корпус	СПКБ " Газпроект "		
Утв.		Корж		11.01				

Копировал Формат А4

Инв.N подл.	Подпись и дата	Взам.инв.N	Инв.N дубл.	Подпись и дата

Формат	Зона	Поз.	Обозначение	Наименование	Количество на исполнение 5.905-26.01.1-7.01										Примечание
					–	01	02	03	04	05	06	07			
А4		2	5.905-26.01.1-7.01.02	Ребро	1										
			-01	Ребро		1									
			-02	Ребро			1								
			-03	Ребро				1							
			-04	Ребро					1						
			-05	Ребро						1					
			-06	Ребро							1				
			-07	Ребро								1			
А4		3	5.905-26.01.1-7.01.03	Полуфланец	1										
			-01	Полуфланец		1									
			-02	Полуфланец			1								
			-03	Полуфланец				1							
			-04	Полуфланец					1						
			-05	Полуфланец						1					
			-06	Полуфланец							1				
			-07	Полуфланец								1			

Изм.	Лист	N докум.	Подпись	Дата	5.905-26.01.1-7.01	Лист
						2

Копировал Формат А4

5.905-26.01

Обозначение	Наименование	Количество на исполнение 5.905-26.01.1-7.01								Примечание
		–	01	02	03	04	05	06	07	
5.905-26.01.1-7.01.04	Полукольцо	1								
-01			1							
-02				1						
-03					1					
-04						1				
-05							1			
-06								1		
-07									1	

Инв. N подл.	Подпись и дата	Взам. инв. N	Инв. N дубл.	Подпись и дата

Изм.	Лист	N докум.	Подпись	Дата

5.905-26.01.1-7.01

Лист 3

Копировал

Формат А4

5.905-26.01.1-7.01.01

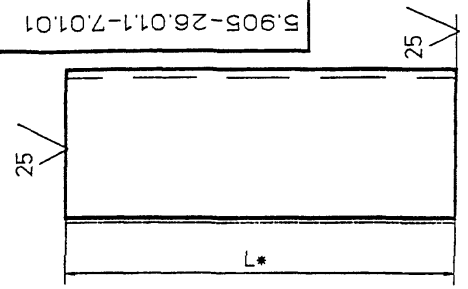

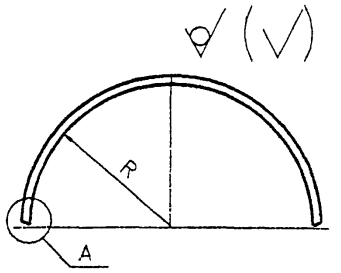

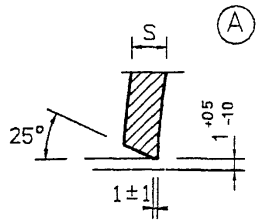

Обозначение	R, мм	S, мм	Lразв мм	Масса, кг при L, мм							
				295	395	495	595	292	392	492	592
5.905-26.011.7.01.01	43.5	4	137	1.29	1.72	2.15	2.58				
-01	53	4	167	1.56	2.08	2.6	3.12				
-02	59.5	4	187	1.76	2.35	2.94	3.52				
-03	69	4	209	1.97	2.62	3.28	3.94				
-04	94	4	295	2.78	3.70	4.63	5.56				
-05	123	4	386	3.63	4.84	6.05	7.26				
-06	153	6	481					4.53	6.04	7.56	9.06
-07	179	6	550					5.19	6.92	8.65	10.38

1. * Размер для справок.
2. Неуказанные предельные отклонения размеров: H14, h14, $\pm\frac{IT14}{2}$

Инв. N подл.	Подпись и дата	Взам. инв. N	Инв. N дубл.	Подпись и дата

Изм.	Лист	N докум.	Подп.	Дата
Разраб.		Антонова		11.01
Провер.		Мокрецов		11.01
Н.контр.		Орехова		11.01
Утв.		Корж		11.01

5.905-26.01.1-7.01.01

Полуобечайка

Лит.	Масса	Масштаб
	см. табл.	
Лист	Листов 1	

Лист Б-ПН-S ГОСТ 19903-74* / С235 ГОСТ 27772-88*

СПКБ " Газпроект "

5.905-26.01

5.905-26.01.1-7.01.02

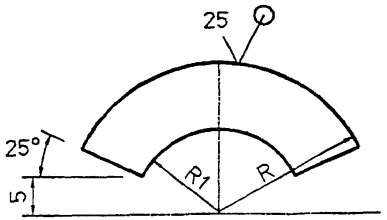

Обозначение	R, мм	R1, мм	S, мм	масса кг
5.905-26.01.1-7.01.02	85	48	4	0.45
-01	94	57.5	4	0.55
-02	100	64	4	0.63
-03	110	74	4	0.76
-04	145	99	4	1.32
-05	172.5	129	4	1.87
-06	200	161	6	2.44
-07	225	187	6	4.77

Неуказанные предельные отклонения размеров:
H14, h14, $\pm\frac{IT14}{2}$

Изм.	Лист	N° Докум.	Подп.	Дата	5.905-26.01.1-7.01.02		
Разраб.		Антонова		11.01	Ребро	Лит.	Масса / Масштаб
Провер.		Мокрецов		11.01			см. табл.
						Лист	Листов 1
Н.контр.		Орехова		11.01	Лист Б-ПН-5 ГОСТ 19903-74* С235 ГОСТ 27772-88*	СПКБ " Газпроект "	
Утв.		Корх		11.01			

Подпись и дата | Инв.N дубл. | Взам.инв.N | Подпись и дата | Инв.N подл.

5.905-26.01.1-7.01.03

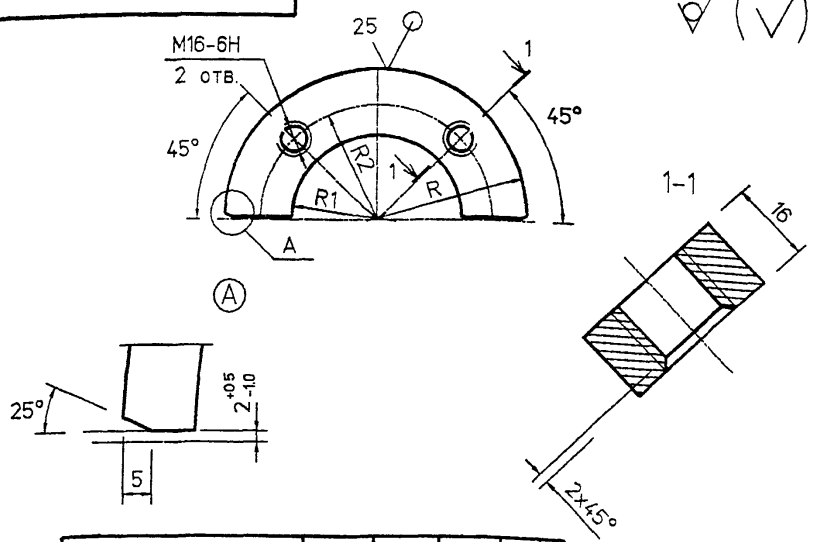

Обозначение	R, мм	R1, мм	R2 мм	масса кг
5.905-26.01.1-7.01.03	85	48	65	0.68
-01	94	57.5	74	0.83
-02	100	64	80	0.95
-03	110	74	90	1.14
-04	145	99	120	1.98
-05	172.5	129	150	2.81
-06	200	161	180	3.25
-07	225	187	205	6.32

Неуказанные предельные отклонения размеров:
H14, h14, $\pm\frac{IT14}{2}$

Изм.	Лист	N° Докум.	Подп.	Дата	5.905-26.01.1-7.01.03		
Разраб.		Антонова		11.01	Полуфланец	Лит.	Масса / Масштаб
Провер.		Мокрецов		11.01			см. табл.
						Лист	Листов 1
Н.контр.		Орехова		11.01	Лист Б-ПН-16 ГОСТ 19903-74* С235 ГОСТ 27772-88*	СПКБ " Газпроект "	
Утв.		Корх		11.01			

Подпись и дата | Инв.N дубл. | Взам.инв.N | Подпись и дата | Инв.N подл.

5.905-26.01.1-7.01.04

5.905-26.01

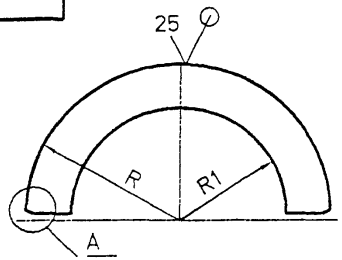

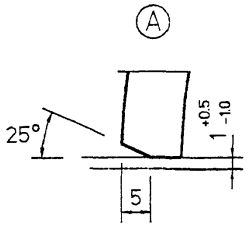

Обозначение	R, мм	R1, мм	S, мм	Масса кг
5.905-26.01.1-7.01.04	42.5	29.5	4	0.05
-01	52	39	4	0.06
-02	58.5	45.5	4	0.07
-03	68	55	4	0.08
-04	93	81	4	0.1
-05	122	111	4	0.13
-06	152	139	6	0.27
-07	178	165	6	0.31

Неуказанные предельные отклонения размеров:
H14, h14, $\pm\frac{IT14}{2}$

Изм.	Лист	N° Докум.	Подп.	Дата
Разраб.		Антонова		11.01
Провер.		Мокрецов		11.01
Н.контр.		Орехова		11.01
Утв.		Корж		11.01

5.905-26.01.1-7.01.04

Полукольцо

Лит.	Масса	Масштаб
	см. табл.	

Лист | Листов 1

Лист Б-ПН-S ГОСТ 19903-74*
С235 ГОСТ 27772-88*

СПКБ "Газпроект"

Подпись и дата | Инв.N подл. | Взам.инв.N | Инв.N дубл. | Подпись и дата

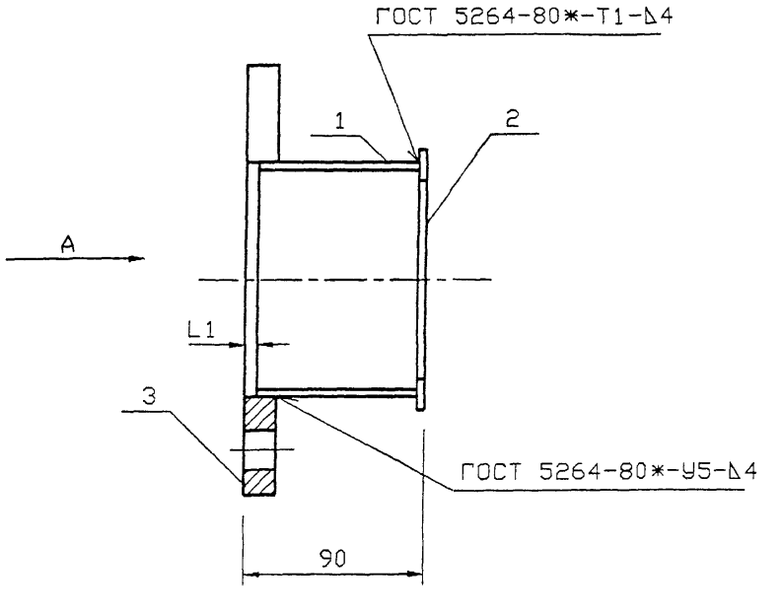

Обозначение	Наружный диаметр проходящего трубопровода Dн, мм	L1 мм	Масса кг
5.905-26.01.1-7.02	57	6	1.3
-01	76	6	1.5
-02	89	6	1.8
-03	108	6	2.1
-04	159	6	3.3
-05	219	9	4.2
-06	273	9	5.3
-07	325	9	6.2

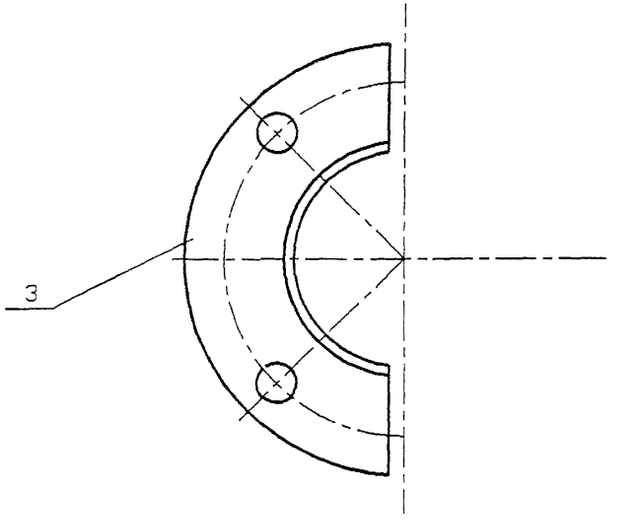

Изм.	Кол.уч	Лист	№ док	Подп.	Дата	5.905-26.01.1-7.02 СБ		
Разраб.		Мокрецов			01.11.01	Грундбукса. Сборочный чертеж	Стадия	Лист	Листов
Провер.		Антонова			01.11.01		Р		1
Н.контр.		Орехова			01.11.01		СПКБ "Газпроект"		
Утв.		Корж			01.11.01				

Инв.N подл.	Подпись и дата	Взам.инв.N	Инв.N дубл.	Подпись и дата

Формат	Зона	Поз.	Обозначение	Наименование	Количество на исполнение 5.905-26.01.1-7.02										Примечание
					–	01	02	03	04	05	06	07			
				Документация											
А3			5 905-26.01.1-7.02 СБ	Сборочный чертеж	X	X	X	X	X	X	X	X			
А3			5.905-26.01.1-ПЗ	Пояснительная записка	X	X	X	X	X	X	X	X			
				Сборочные единицы											
А4		1	5.905-26.01.1-7.02.01	Полуобечайка	1										
			-01	Полуобечайка		1									
			-02	Полуобечайка			1								
			-03	Полуобечайка				1							
			-04	Полуобечайка					1						
			-05	Полуобечайка						1					
			-06	Полуобечайка							1				
			-07	Полуобечайка								1			

Изм.	Лист	N* Докум.	Подпись	Дата	5.905-26.01.1-7.02		
Разраб.		Антонова		11.01	Грундбукса	Стадия	Лист	Листов
Провер.		Мокрецов		11.01		Р	1	2
Н.контр.		Орехова		11.01		СПКБ " Газпроект "		
Утв.		Корж		11.01				

Копировал Формат А4

Инв.N подл.	Подпись и дата	Взам.инв.N	Инв.N дубл.	Подпись и дата

Формат	Зона	Поз.	Обозначение	Наименование	Количество на исполнение 5.905-26.01.1-7.02										Примечание
					–	01	02	03	04	05	06	07			
А4		2	5.905-26.01.1-7.02.02	Полукольцо	1										
			-01	Полукольцо		1									
			-02	Полукольцо			1								
			-03	Полукольцо				1							
			-04	Полукольцо					1						
			-05	Полукольцо						1					
			-06	Полукольцо							1				
			-07	Полукольцо								1			
А4		3	5.905-26.01.1-7.02.03	Полуфланец	1										
			-01	Полуфланец		1									
			-02	Полуфланец			1								
			-03	Полуфланец				1							
			-04	Полуфланец					1						
			-05	Полуфланец						1					
			-06	Полуфланец							1				
			-07	Полуфланец								1			

Изм.	Лист	N докум.	Подпись	Дата	5.905-26.01.1-7.02	Лист
						2

Копировал Формат А4

5.905-26.01.1-7.02.01

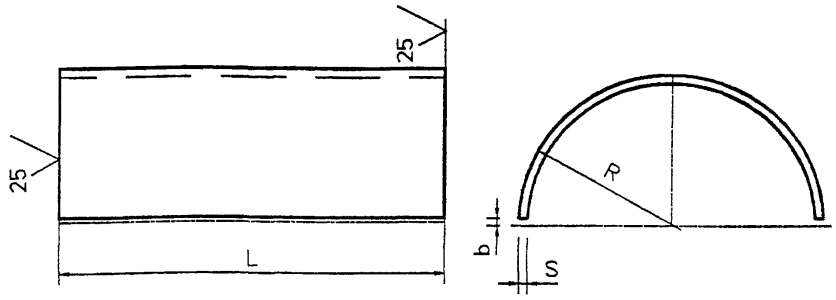

Обозначение	R, мм	S, мм	L, мм	b, мм	Lразв мм	Масса кг
5.905-26.01.1-7.02.01	36	4	80	1.5	104	0.26
-01	50	4	80	1.5	113	0.3
-02	51	4	80	1.5	151	0.38
-03	60	4	80	1.5	179	0.45
-04	86	4	80	1.5	261	0.66
-05	116	4	80	2.0	354	0.9
-06	146	6	75	2.0	445	1.57
-07	172	6	75	2.0	527	1.86

Неуказанные предельные отклонения размеров:
H14, h14, $\pm\frac{IT14}{2}$

Изм.	Лист	N° Докум.	Подп.	Дата	5.905-26.01.1-7.02.01		
Разраб.		Антонова		11.01	Полуобечайка	Лит.	Масса / см. табл.	Масштаб
Провер.		Мокрецов		11.01		Лист	Листов 1
Н.контр.		Орехова		11.01	Лист Б-ПН-S ГОСТ 19903-74* / С235 ГОСТ 27772-88*	СПКБ " Газпроект "	
Утв.		Корж		11.01			

Подпись и дата | Инв.N дубл. | Взам.инв.N | Подпись и дата | Инв.N подл.

5.905-26.01.1-7.02.02

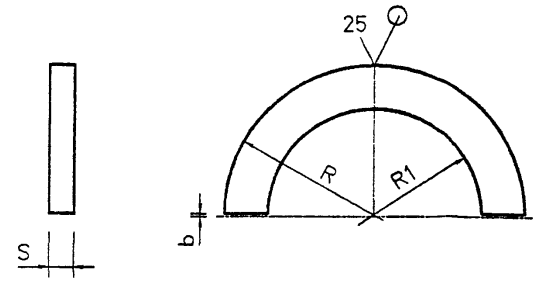

Обозначение	R, мм	R1, мм	S, мм	b, мм	Масса кг
5.905-26.01.1-7.02.02	41	29.5	4	1.5	0.05
-01	51	39	4	1.5	0.06
-02	57.5	45.5	4	1.5	0.07
-03	67	55	4	1.5	0.08
-04	92	81	4	1.5	0.1
-05	121	111	4	2.0	0.13
-06	151	139	6	2.0	0.27
-07	177	165	6	2.0	0.31

Неуказанные предельные отклонения размеров:
H14, h14, $\pm\frac{IT14}{2}$

Изм.	Лист	N° Докум.	Подп.	Дата	5.905-26.01.1-7.02.02		
Разраб.		Антонова		11.01	Полукольцо	Лит.	Масса / см. табл.	Масштаб
Провер.		Мокрецов		11.01		Лист	Листов 1
Н.контр.		Орехова		11.01	Лист Б-ПН-S ГОСТ 19903-74* / С235 ГОСТ 27772-88*	СПКБ " Газпроект "	
Утв.		Корж		11.01			

Подпись и дата | Инв.N дубл. | Взам.инв.N | Подпись и дата | Инв.N подл.

5.905-26.01

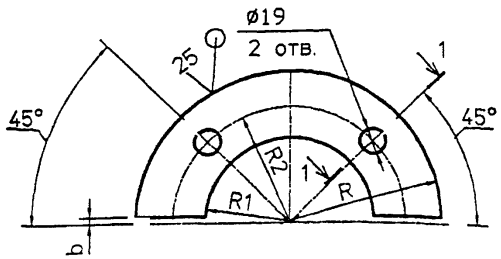

1-1

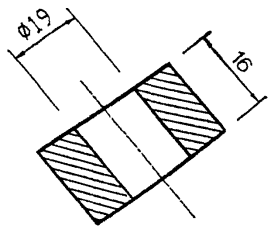

Обозначение	R, мм	R1, мм	R2 мм	b, мм	масса кг
5.905-26.01.1-7.02.03	85	37	65	1.5	0.9
-01	94	52	74	1.5	0.97
-02	100	53	80	1.5	1.3
-03	110	62	90	1.5	1.5
-04	145	88	120	1.5	2.5
-05	172.5	118	150	2.0	3.1
-06	200	148	180	2.0	3.4
-07	225	174	205	2.0	3.9

Неуказанные предельные отклонения размеров:
H14, h14, $\pm\frac{IT14}{2}$

Взам.инв.N | Инв.N дубл. | Подпись и дата | Инв.N подл. | Подпись и дата

Изм.	Лист	N° Докум.	Подп.	Дата
Разраб.		Антонова		11.01
Провер.		Мокрецов		11.01
Н.контр.		Орехова		11.01
Утв.		Корж		11.01

5.905-26.01.1-7.02.03

Полуфланец

Лит.	Масса	Масштаб
	см. табл.	

Лист | Листов 1

Лист Б-ПН-16 ГОСТ 19903-74*
С235 ГОСТ 27772-88*

СПКБ " Газпроект "

5.905-26.01.1-7.03

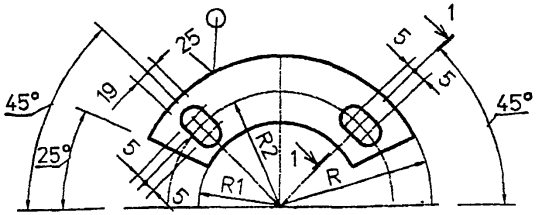

1-1

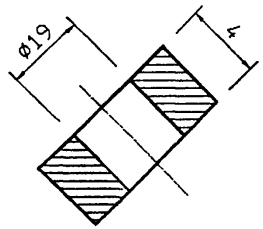

Обозначение	R, мм	R1, мм	R2 мм	масса кг
5.905-26.01.1-7.02.03	85	37	65	0.9
-01	94	52	74	0.97
-02	100	53	80	1.3
-03	110	62	90	1.5
-04	145	88	120	2.5
-05	172.5	118	150	3.1
-06	200	148	180	3.4
-07	225	174	205	3.9

Неуказанные предельные отклонения размеров:
H14, h14, $\pm\frac{IT14}{2}$

Взам.инв.N | Инв.N дубл. | Подпись и дата | Инв.N подл. | Подпись и дата

Изм.	Лист	N° Докум.	Подп.	Дата
Разраб.		Антонова		11.01
Провер.		Мокрецов		11.01
Н.контр.		Орехова		11.01
Утв.		Корж		11.01

5.905-26.01.1-7.03

Шайба

Лит.	Масса	Масштаб
	см. табл.	

Лист | Листов 1

Лист Б-ПН-4 ГОСТ 19903-74*
С235 ГОСТ 27772-88*

СПКБ " Газпроект "

5.905-26.01

5.2-905-26.01.1-7.04

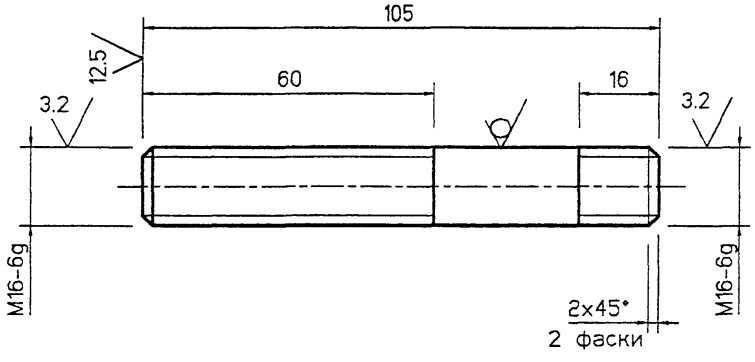

1. Неуказанные предельные отклонения размеров: $\frac{\pm IT14}{2}$
2. Покрытие: Ц 15.хр

Изм.	Лист	N° Докум.	Подп.	Дата
Разраб.		Антонова		11.01
Провер.		Мокрецов		11.01
Н.контр.		Орехова		11.01
Утв.		Корж		11.01

5.905-26.01.1-7.04

Шпилька

Лит.	Масса	Масштаб
	0.17	

Лист | Листов 1

Круг $\frac{B-16\ ГОСТ\ 2590-88}{Ст3пс\ ГОСТ\ 535-88*}$

СПКБ "Газпроект"

Подпись и дата | Инв.N дубл. | Взам.инв.N | Подпись и дата | Инв.N подл.

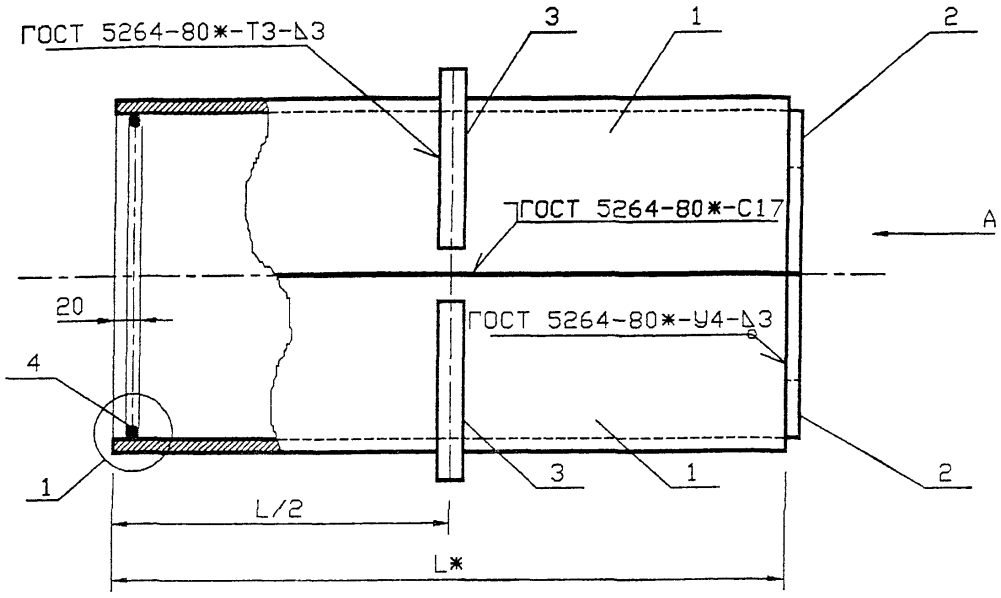

Обозначение	Наружный диаметр проходящего трубопровода Dн, мм	Масса, кг при L, м				
		0.3	0.4	0.5	0.6	
5.905-26.01.1-8	22-38	4.18	5.02	5.86	6.68	
-01	45, 57	4.86	5.82	6.80	7.76	
-02	76, 89, 108	8.34	9.88	11.4	12.94	
-03	159	12.7	14.82	16.94	19.06	
-04	219	22.04	25.2	28.38	31.54	
-05	273	27.38	31.06	34.74	38.4	
-06	325	32.98	37.16	41.32	45.48	

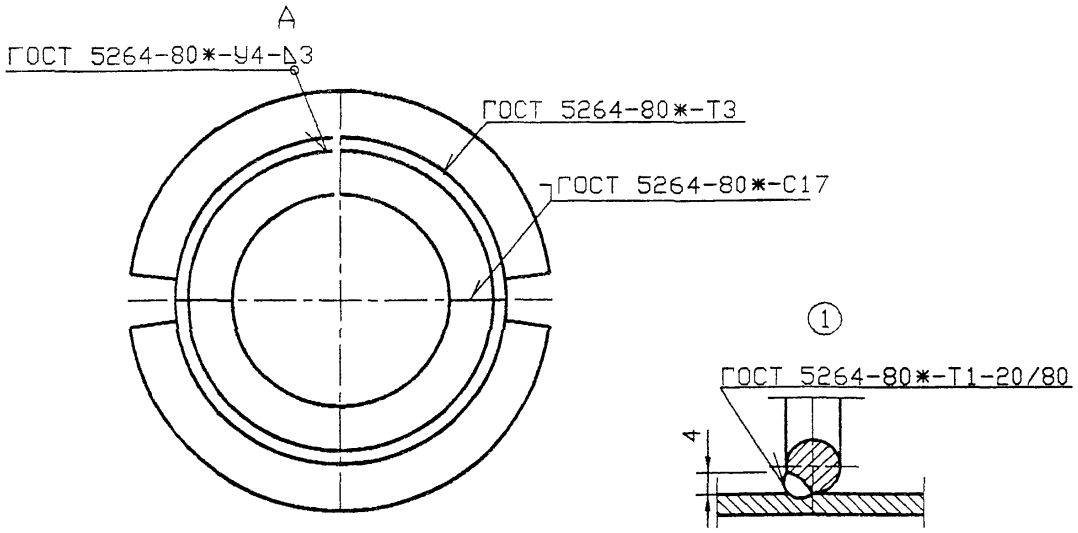

*Размер для справок

Изм.	Кол.уч	Лист	№ док	Подп.	Дата
Разраб.		Мокрецов			01.11.01
Провер.		Антонова			01.11.01
Н.контр.		Орехова			01.11.01
Утв.		Корж			01.11.01

5.905-26.01.1-8 СБ

Сальник набивной С-2.
Сборочный чертеж

Стадия	Лист	Листов
Р		1

СПКБ "Газпроект"

Инв.N подл.	Подпись и дата	Взам.инв.N	Инв.N дубл.	Подпись и дата

Формат	Зона	Поз.	Обозначение	Наименование	Количество на исполнение 5.905-26.01.1-8										Примечание
					–	01	02	03	04	05	06				
				Документация											
А3			5.905-26.01.1-8 СБ	Сборочный чертеж	X	X	X	X	X	X	X				
А3			5.905-26.01.1-ПЗ	Пояснительная записка	X	X	X	X	X	X	X				
				Сборочные единицы											
А4		1	5.905-26.01.1-8.01	Корпус	2										
			-01	Корпус		2									
			-02	Корпус			2								
			-03	Корпус				2							
			-04	Корпус					2						
			-05	Корпус						2					
			-06	Корпус							2				

Изм.	Лист	N* докум.	Подпись	Дата	5.905-26.01.1-8		
Разраб.		Антонова		11.01	Сальник набивной С-2	Стадия	Лист	Листов
Провер.		Мокрецов		11.01		Р	1	3
Н.контр.		Орехова		11.01		СПКБ "Газпроект"		
Утв.		Корж		11.01				

Копировал Формат А4

Инв.N подл.	Подпись и дата	Взам.инв.N	Инв.N дубл.	Подпись и дата

Формат	Зона	Поз.	Обозначение	Наименование	Количество на исполнение 5.905-26.01.1-8										Примечание
					–	01	02	03	04	05	06				
А4		2	5.905-26.01.1-8.02	Упор	2										
			-01	Упор		2									
			-02	Упор			2								
			-03	Упор				2							
			-04	Упор					2						
			-05	Упор						2					
			-06	Упор							2				
А4		3	5.905-26.01.1-8.03	Кольцевое ребро	2										
			-01	Кольцевое ребро		2									
			-02	Кольцевое ребро			2								
			-03	Кольцевое ребро				2							
			-04	Кольцевое ребро					2						
			-05	Кольцевое ребро						2					
			-06	Кольцевое ребро							2				

Изм.	Лист	N докум.	Подпись	Дата	5.905-26.01.1-8	Лист
						2

5.905-26.01

Формат	Зона	Поз	Обозначение	Наименование	Количество на исполнение 5.905-26.01.1-8										Примечание
					–	01	02	03	04	05	06				
А4		4	5.905-26.01.1-8.04	Упорное кольцо	2										
			-01	Упорное кольцо		2									
			-02	Упорное кольцо			2								
			-03	Упорное кольцо				2							
			-04	Упорное кольцо					2						
			-05	Упорное кольцо						2					
			-06	Упорное кольцо							2				
				Материалы											
			5.905-26.01.1-ПЗ п.3.1	Набивка	0.7	0.8	1.0	2.2	3.8	1.8	2.1				кг
			5.905-26.01.1-ПЗ п.3.2	Зачеканка	0.5	0.6	0.7	1.5	2.5	1.2	1.4				кг
			5.905-26.01.1-ПЗ п.3.3	Замазка	0.4	0.5	0.6	1.2	2.0	1.0	1.1				кг

Инв.N подл. | Подпись и дата | Взам.инв.N | Инв.N дубл | Подпись и дата

Изм.	Лист	N докум.	Подпись	Дата

5.905-26.01.1-8

Лист 3

Копировал

Формат А4

5.905-26.01.1-8.01

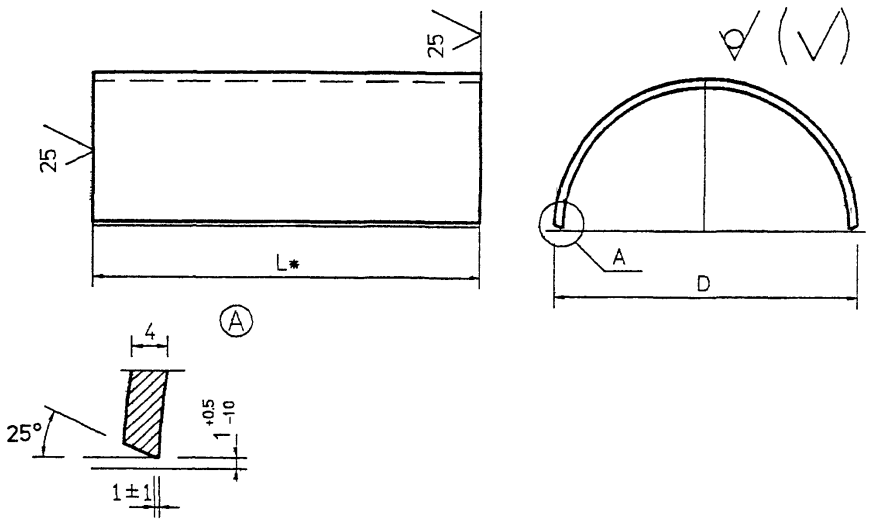

Обозначение	DxS мм	Масса, кг при L, м			
		0.3	0.4	0.5	0.6
5.905-26.01.1-8 01	89x4,0	1.26	1.68	2.10	2.51
-01	102x4,0	1.45	1.93	2 42	2.9
-02	159x4,0	2.29	3.06	3.82	4.59
-03	219x4,0	3.18	4.24	5.30	6.36
-04	325x4,0	4.75	6.33	7.92	9.50
-05	377x4,0	5.52	7.36	9.20	11.03
-06	426x4,0	6.24	8.33	10.41	12.49

1 * Размер для справок.
2. Неуказанные предельные отклонения размеров: H14, h14, $\frac{\pm IT14}{2}$

Инв.N подл. | Подпись и дата | Взам.инв.N | Инв.N дубл | Подпись и дата

Изм.	Лист	N° Докум.	Подп.	Дата
Разраб.		Антонова		11.01
Провер.		Мокрецов		11.01
Н.контр.		Орехова		11.01
Утв.		Корж		11.01

5.905-26.01.1-8.01

Корпус

Лит. | Масса | Масштаб
см. табл.

Лист | Листов 1

Труба DxS ГОСТ 10704-91
БСт3кп ГОСТ 10705-80*

СПКБ
" Газпроект "

5.905-26.01

5.905-26.01.1-8.02

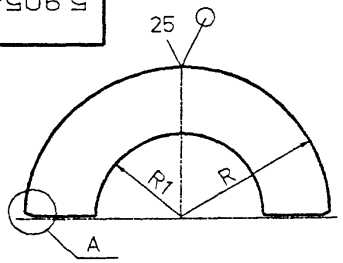

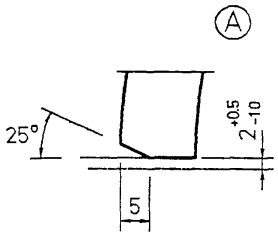

Обозначение	R, мм	R1, мм	масса кг
5.905-26.01.1-8.02	41	29	0,11
-01	48	38	0,14
-02	76	64	0,36
-03	106	89	0,71
-04	159	120	1,59
-05	185	147	2,15
-06	210	183	2,77

1. * Размер для справок.
2. Неуказанные предельные отклонения размеров: H14, h14, $\pm\frac{IT14}{2}$

Изм.	Лист	N° Докум.	Подп.	Дата	5.905-26.01.1-8.02		
Разраб.		Антонова		11.01	Упор	Лит.	Масса: см. табл.	Масштаб
Провер.		Мокрецов		11.01		Лист	Листов 1
Н.контр.		Орехова		11.01	Лист Б-ПН-4 ГОСТ 19903-74* / С235 ГОСТ 27772-88*	СПКБ "Газпроект"	
Утв.		Корж		11.01			

Подпись и дата | Инв. N дубл. | Взам. инв. N | Подпись и дата | Инв. N подл.

5.905-26.01.1-8.03

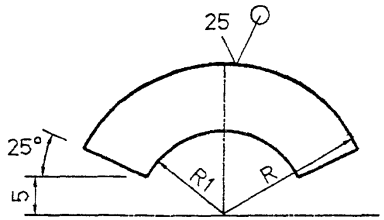

Обозначение	R, мм	R1, мм	масса кг
5.905-26.01.1-8.03	75,5	45,5	0,72
-01	82	52	0,84
-02	110,5	80,5	1,52
-03	140,5	110,5	2,46
-04	193,5	163,5	4,68
-05	219,5	189,5	6,02
-06	244	214	7,48

1. * Размер для справок.
2. Неуказанные предельные отклонения размеров: H14, h14, $\pm\frac{IT14}{2}$

Изм.	Лист	N° Докум.	Подп.	Дата	5.905-26.01.1-8.03		
Разраб.		Антонова		11.01	Кольцевое ребро	Лит	Масса: см. табл.	Масштаб
Провер.		Мокрецов		11.01		Лист	Листов 1
Н.контр.		Орехова		11.01	Лист Б-ПН-8 ГОСТ 19903-74* / С235 ГОСТ 27772-88*	СПКБ "Газпроект"	
Утв.		Корж		11.01			

Подпись и дата | Инв. N дубл. | Взам. инв. N | Подпись и дата | Инв. N подл.

4-93/G1-3TR

5.905-26.01

5.905-26 01.1-8.04

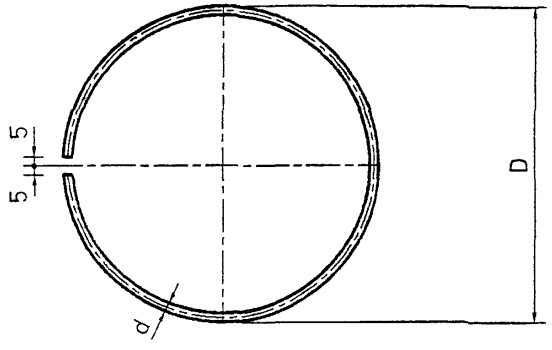

Обозначение	D, мм	d, мм	Lразв мм	Масса, кг
5.905-26 01.1-8.04	80	7	241	0.07
-01	100	7	304	0.09
-02	150	7	461	0.14
-03	200	7	618	0.19
-04	300	10	932	0.58
-05	350	14	1089	1.32
-06	400	14	1246	1.51

Неуказанные предельные отклонения размеров:
H14, h14, $\pm\frac{IT14}{2}$

Взам.инв.N | Инв.N дубл. | Подпись и дата | Инв.N подл. | Подпись и дата

Изм.	Лист	N° Докум.	Подп.	Дата
Разраб.		Антонова		11.01
Провер.		Мокрецов		11.01
Н.контр.		Орехова		11.01
Утв.		Корж		11.01

5.905-26.01.1-8.04

Упорное кольцо

Лит.	Масса	Масштаб
	см. табл.	

Лист | Листов 1

Круг $\frac{B-d\ \ ГОСТ\ 2590-88}{Ст3пс\ ГОСТ\ 535-88*}$

СПКБ "Газпроект"

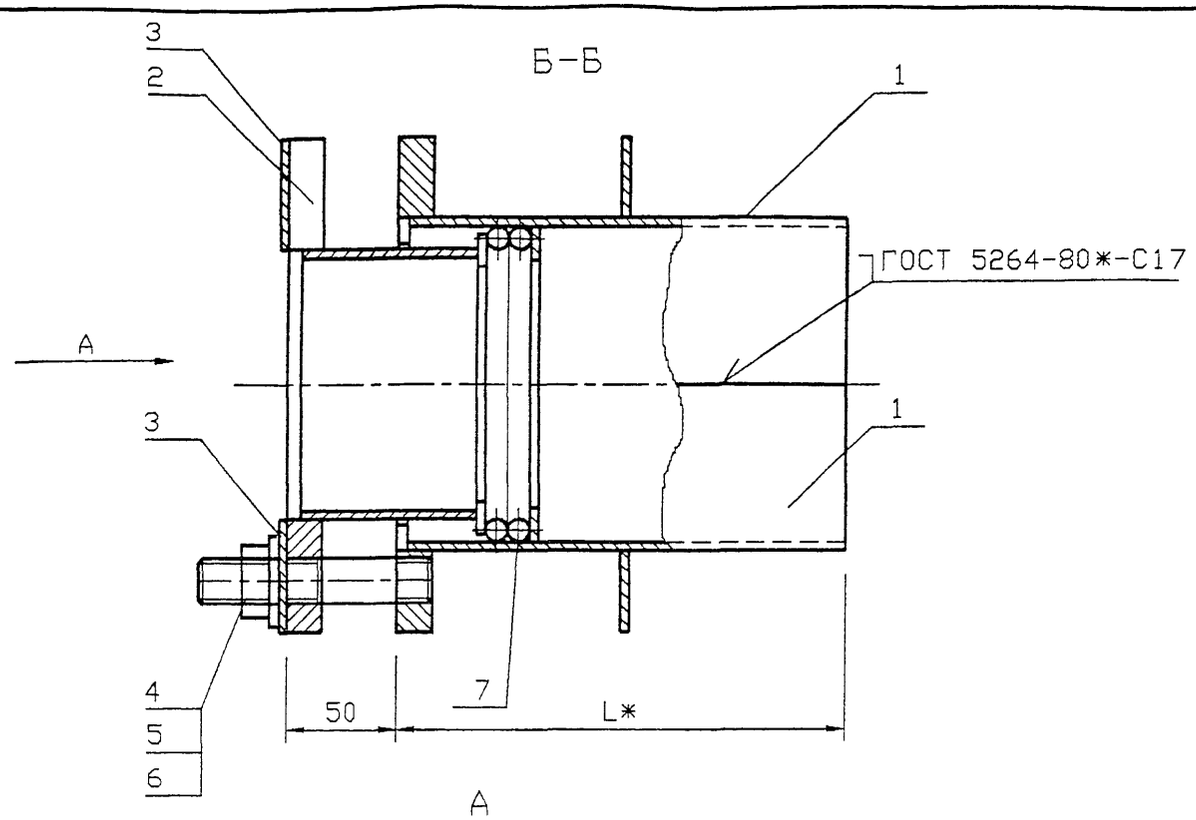

Обозначение	Наружный диаметр проходящего трубопровода Dн, мм	Масса, кг при L, м				
		0.3	0.4	0.5	0.6	
5.905-26.01.1-9	57	8.46	9.46	10.44	11.4	
-01	76	9.82	10.9	11.98	13.08	
-02	89	11.18	12.44	13.66	15.88	
-03	108	13.22	14.68	16.14	17.28	
-04	159	20.44	22.56	24.7	26.82	
-05	219	26.66	29.08	31.38	35.06	
-06	273	32.7	35.88	39.04	42.2	
-07	325	46.92	54.4	54.28	57.94	

*Размер для справок

Изм	Кол уч	Лист	№ док	Подп	Дата	5.905-26.01.1-9 СБ		
Разраб.		Мокрецов			01.11.01	Сальник набивной С-3 Сборочный чертеж	Стадия	Лист	Листов
Провер.		Антонова			01.11.01		Р		1
Н.контр.		Орехова			01.11.01		СПКБ "Газпроект"		
Утв.		Корж			01.11.01				

Инв. N подл. | Подпись и дата | Взам. инв. N

Инв.N подл.	Подпись и дата	Взам.инв.N	Инв.N дубл.	Подпись и дата

Формат	Зона	Поз.	Обозначение	Наименование	Количество на исполнение 5.905-26.01.1-9										Примечание
					–	01	02	03	04	05	06	07			
				Документация											
А3			5.905-26.01.1-9 СБ	Сборочный чертеж	X	X	X	X	X	X	X	X			
А3			5.905-26.01.1-ПЗ	Пояснительная записка	X	X	X	X	X	X	X	X			
				Сборочные единицы											
А4		1	5.905-26.01.1-9.01	Корпус	2										
			-01	Корпус		2									
			-02	Корпус			2								
			-03	Корпус				2							
			-04	Корпус					2						
			-05	Корпус						2					
			-06	Корпус							2				
			-07	Корпус								2			

Изм.	Лист	N° докум.	Подпись	Дата	5.905-26.01.1-9			
Разраб.		Антонова		11.01	Сальник нажимной С-3	Стадия	Лист	Листов
Провер.		Мокрецов		11.01		Р	1	3
Н.контр.		Орехова		11.01		СПКБ " Газпроект "		
Утв.		Корж		11.01				

Копировал Формат А4

Инв.N подл.	Подпись и дата	Взам.инв.N	Инв.N дубл.	Подпись и дата

Формат	Зона	Поз.	Обозначение	Наименование	Количество на исполнение 5.905-26.01.1-9										Примечание
					–	01	02	03	04	05	06	07			
А4		2	5.905-26.01.1-9.02	Грундбукса	2										
			-01	Грундбукса		2									
			-02	Грундбукса			2								
			-03	Грундбукса				2							
			-04	Грундбукса					2						
			-05	Грундбукса						2					
			-06	Грундбукса							2				
			-07	Грундбукса								2			
А4		3	5.905-26.01.1-9.03	Шайба	2										
			-01	Шайба		2									
			-02	Шайба			2								
			-03	Шайба				2							
			-04	Шайба					2						
			-05	Шайба						2					
			-06	Шайба							2				
			-07	Шайба								2			

Изм.	Лист	N докум.	Подпись	Дата	5.905-26.01.1-9	Лист 2

Копировал Формат А4

Инв.N подл.	Подпись и дата	Взам.инв.N	Инв.N дубл.	Подпись и дата

Формат	Зона	Поз.	Обозначение	Наименование	Количество на исполнение 5.905-26.01.1-9										Примечание
					–	01	02	03	04	05	06	07			
				Детали											
А4		4	5.905-26.01.1-7.04	Шпилька	4	4	4	4	4	4	4	4			
				Стандартные изделия											
		5		Гайка М16.4 ГОСТ 5915-70*	4	4	4	4	4	4	4	4			
		6		Шайба 16.02 ГОСТ 11371-78*	4	4	4	4	4	4	4	4			
				Материалы											
		7		Набивка однослойного плетения ГОСТ 5152-84* марки ЛП14	0.07	0.11	0.14	0.15	0.18	0.21					
				марки ЛП16							0.36	0.43			
				Шнур 1М ø14 ГОСТ 6467-79*	0.14	0.22	0.28	0.31	0.36	0.42					
				Шнур 1М ø16 ГОСТ 6467-79*							0.72	0.87			
			5.905-26.01.1-ПЗ п.3.1	Набивка	0.7	0.8	1.0	2.2	3.8	1.8	2.1	5.8			
			5.905-26.01.1-ПЗ п.3.2	Зачеканка	0.5	0.6	0.7	1.5	2.5	1.2	1.4	3.9			
			5.905-26.01.1-ПЗ п.3.3	Замазка	0.4	0.5	0.6	1.2	2.0	1	1.1	3.1			

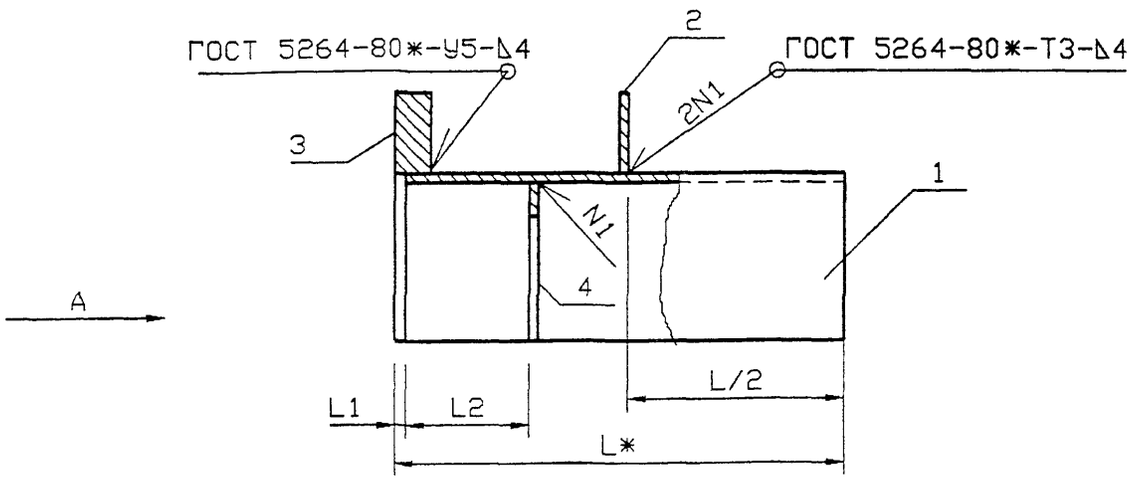

Обозначение	Наружный диаметр проходящего трубопровода Dн, мм	L1, мм	L2, мм	Масса, кг при L, м				
				0.3	0.4	0.5	0.6	
5.905-26.01.1-9.01	57	5	55	2.6	3.09	3.58	4.06	
-01	76	5	55	3.07	3.61	4.15	4.7	
-02	89	5	55	3.47	4.08	4.69	5.29	
-03	108	5	55	4.17	4.9	5.63	6.2	
-04	159	5	55	6.58	7.64	8.71	9.77	
-05	219	5	55	8.79	10.12	11.15	12.99	
-06	273	8	62	10.71	12.3	13.88	15.46	
-07	325	8	62	19.16	18.32	20.6	22.43	

A

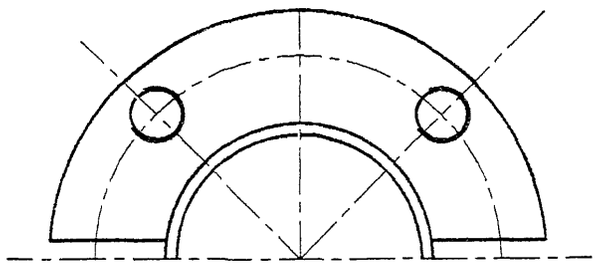

*Размер для справок

Изм.	Кол уч	Лист	№ док	Подп	Дата	5.905-26.01.1-9.01 СБ		
Разраб.		Мокрецов			01.11.01	Корпус Сборочный чертеж	Стадия	Лист	Листов
Провер.		Антонова			01.11.01		Р		1
Н.контр.		Орехова			01.11.01		СПКБ "Газпроект"		
Утв.		Корж			01.11.01				

Инв.N подл.	Подпись и дата	Взам.инв.N	Инв.N дубл.	Подпись и дата

Формат	Зона	Поз.	Обозначение	Наименование	Количество на исполнение 5.905-26.01.1-9.01										Примечание
					–	01	02	03	04	05	06	07			
				Документация											
А3			5.905-26.01.1-9.01СБ	Сборочный чертеж	X	X	X	X	X	X	X	X			
А3			5.905-26.01.1-ПЗ	Пояснительная записка	X	X	X	X	X	X	X	X			
				Сборочные единицы											
А4		1	5 905-26.01.1-9.01.01	Полуобечайка	1										
			-01	Полуобечайка		1									
			-02	Полуобечайка			1								
			-03	Полуобечайка				1							
			-04	Полуобечайка					1						
			-05	Полуобечайка						1					
			-06	Полуобечайка							1				
			-07	Полуобечайка								1			

Изм.	Лист	N° докум.	Подпись	Дата	5.905-26.01.1-9.01		
Разраб.	Антонова			11.01			
Провер.	Мокрецов			11.01		Стадия	Лист	Листов
						Р	1	3
Н.контр.	Орехова			11.01	Корпус	СПКБ " Газпроект "		
Утв.	Корж			11.01				

Копировал Формат А4

Инв.N подл.	Подпись и дата	Взам.инв.N	Инв.N дубл.	Подпись и дата

Формат	Зона	Поз.	Обозначение	Наименование	Количество на исполнение 5.905-26.01.1-9.01										Примечание
					–	01	02	03	04	05	06	07			
А4		2	5.905-26.01.1-9.01.02	Ребро	1										
			-01	Ребро		1									
			-02	Ребро			1								
			-03	Ребро				1							
			-04	Ребро					1						
			-05	Ребро						1					
			-06	Ребро							1				
			-07	Ребро								1			
А4		3	5.905-26.01.1-9.01.03	Полуфланец	1										
			-01	Полуфланец		1									
			-02	Полуфланец			1								
			-03	Полуфланец				1							
			-04	Полуфланец					1						
			-05	Полуфланец						1					
			-06	Полуфланец							1				
			-07	Полуфланец								1			

Изм.	Лист	N докум.	Подпись	Дата	5.905-26.01.1-9.01	Лист 2

Копировал Формат А4

Формат	Зона	Поз.	Обозначение	Наименование	Количество на исполнение 5.905-26.01-9.01										Примечание
					–	01	02	03	04	05	06	07			
А4		4	5.905-26.01-9.01.04	Полукольцо	1										
			-01	Полукольцо		1									
			-02	Полукольцо			1								
			-03	Полукольцо				1							
			-04	Полукольцо					1						
			-05	Полукольцо						1					
			-06	Полукольцо							1				
			-07	Полукольцо								1			

5.905-26.01-9.01

Лист 3

Изм. | Лист | N докум. | Подпись | Дата

Копировал

Формат А4

5.905-26.01-9.01.01

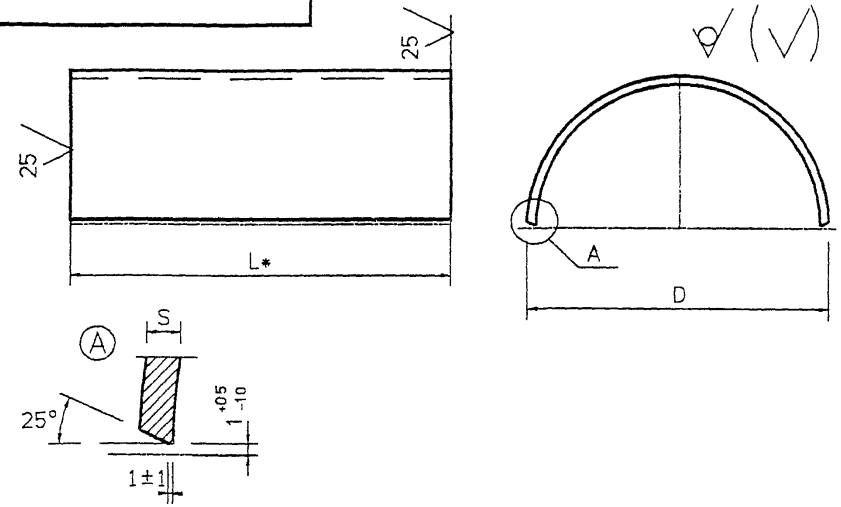

Обозначение	DxS	Масса, кг при L, мм							
		295	395	495	595	292	392	492	592
5.905.26.01.1-9.01.01	102x4	1.42	1.91	2.4	2.88				
-01	114x4	1.63	2.17	2.71	3.26				
-02	127x4	1.82	2.43	3.04	3.64				
-03	152x4	2.19	2.92	3.65	4.22				
-04	219x4	3.18	4.24	5.31	6.37				
-05	273x4	3.98	5.31	6.34	8.18				
-06	325x6					4.75	6.34	7.92	9.50
-07	377x6					5.52	7.76	9.2	11.03

1. * Размер для справок.
2. Неуказанные предельные отклонения размеров: H14, h14, $\frac{\pm IT14}{2}$

Инв. N подл. | Подпись и дата | Взам. инв. N | Инв. N дубл. | Подпись и дата

Изм.	Лист	N° Докум.	Подп.	Дата
Разраб.		Антонова		11.01
Провер.		Мокрецов		11.01
Н. контр.		Орехова		11.01
Утв.		Корж		11.01

5.905-26.01-9.01.01

Полуобечайка

Труба DxS ГОСТ 10704-91 / БСт3кп ГОСТ 10705-80*

Лит.	Масса	Масштаб
	см. табл.	

Лист | Листов 1

СПКБ "Газпроект"

5.905-26.01

5.905-26.01.1-9.01.02

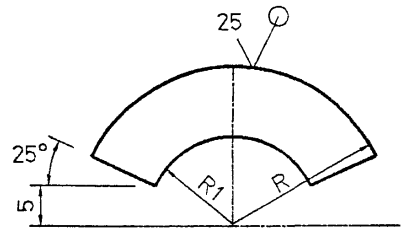

Обозначение	R, мм	R1, мм	S, мм	масса кг
5.905-26.01-9.01.02	88	51,5	4	0,45
-01	94	57,5	4	0,55
-02	100	64	4	0,63
-03	114	77	4	0,76
-04	147	110	4	1,32
-05	175	138	4	1,87
-06	201	164	6	2,44
-07	227	190	6	4,77

Неуказанные предельные отклонения размеров:
H14, h14, $\pm\frac{IT14}{2}$

Изм.	Лист	N° Докум.	Подп.	Дата
Разраб.		Антонова		11.01
Провер.		Мокрецов		11.01
Н.контр.		Орехова		11.01
Утв.		Корж		11.01

5.905-26.01.1-9.01.02

Ребро

Лит.	Масса	Масштаб
	см. табл.	

Лист | Листов 1

Лист Б-ПН-S ГОСТ 19903-74*
С235 ГОСТ 27772-88*

СПКБ " Газпроект "

Подпись и дата | Инв. N дубл. | Взам. инв. N | Подпись и дата | Инв. N подл.

5.905-26.01.1-9.01.03

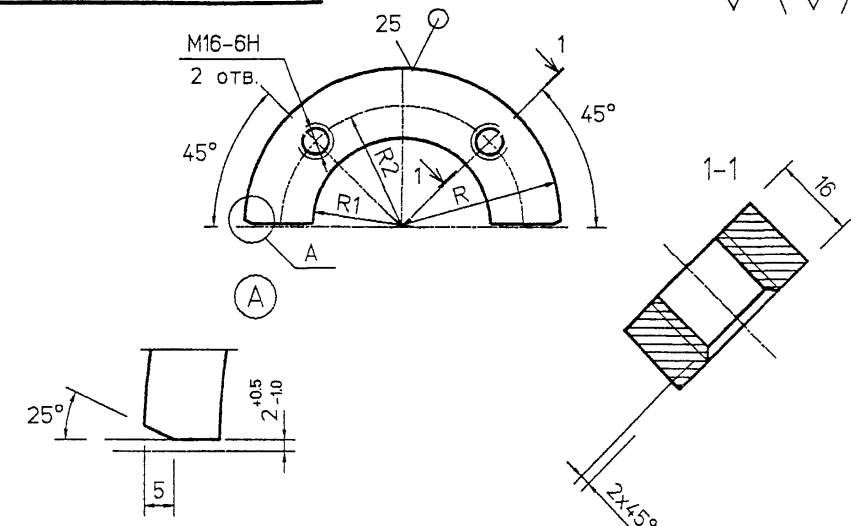

Обозначение	R, мм	R1, мм	R2 мм	масса кг
5.905-26.01-9.01.03	88	51,5	68,5	0,68
-01	94	57,5	74	0,83
-02	100	64	80	0,95
-03	114	77	94	1,14
-04	147	110	127	1,98
-05	175	138	155	2,81
-06	201	164	181	3,25
-07	227	190	207	6,32

Неуказанные предельные отклонения размеров:
H14, h14, $\pm\frac{IT14}{2}$

Изм.	Лист	N° Докум.	Подп.	Дата
Разраб.		Антонова		11.01
Провер.		Мокрецов		11.01
Н.контр.		Мокрецов		11.01
Утв.		Корж		11.01

5.905-26.01.1-9.01.03

Полуфланец

Лит.	Масса	Масштаб
	см. табл.	

Лист | Листов 1

Лист Б-ПН-16 ГОСТ 19903-74*
С235 ГОСТ 27772-88*

СПКБ " Газпроект "

Подпись и дата | Инв. N дубл. | Взам. инв. N | Подпись и дата | Инв. N подл.

5.905-26.01.1-9.01.04

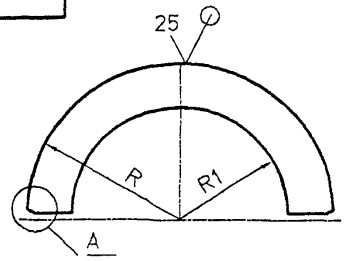

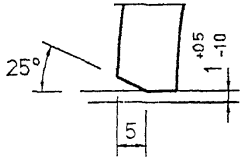

Обозначение	R, мм	R1, мм	S, мм	Масса кг
5.905-26.01.1-9.0104	46	29.5	4	0.05
-01	52	39	4	0.06
-02	58.5	45.5	4	0.07
-03	71	55	4	0.08
-04	104.5	81	4	0.1
-05	136.5	111	4	0.13
-06	155.5	139	6	0.27
-07	181.5	165	6	0.31

Неуказанные предельные отклонения размеров:
H14, h14, $\pm\frac{IT14}{2}$

Изм.	Лист	N° Докум.	Подп.	Дата
Разраб.		Антонова		11.01
Провер.		Мокрецов		11.01
Н.контр.		Орехова		11.01
Утв		Корх		11.01

5.905-26.01.1-9.01.04

Полукольцо

Лит.	Масса	Масштаб
	см. табл.	

Лист | Листов 1

Лист Б-ПН-S ГОСТ 19903-74*
С235 ГОСТ 27772-88*

СПКБ "Газпроект"

Инв.N подл. | Подпись и дата | Взам.инв.N | Инв.N дубл. | Подпись и дата

5.905-26.01

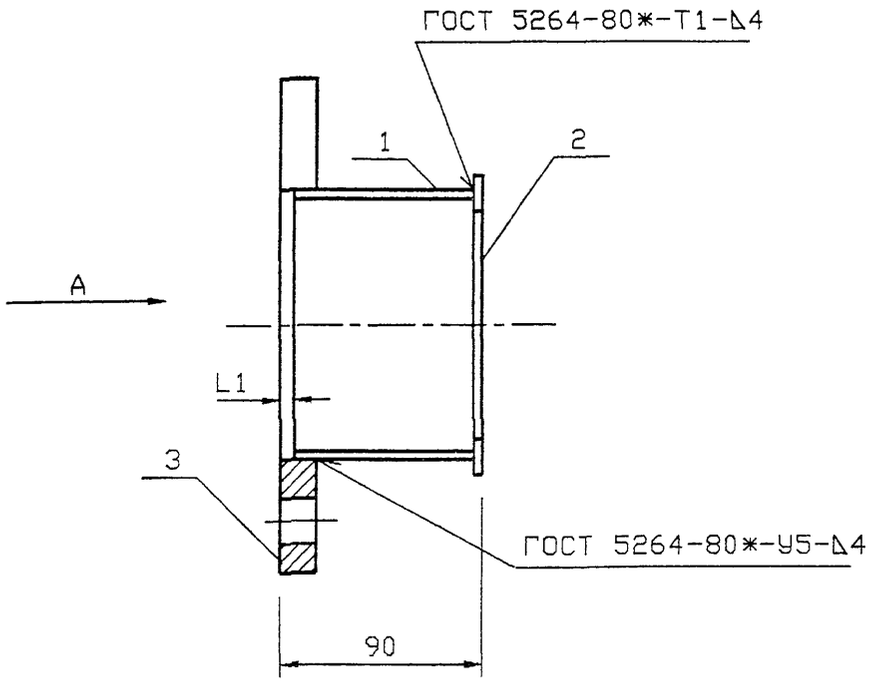

Обозначение	Наружный диаметр проходящего трубопровода Dн, мм	L1 мм	Масса кг
5.905-26.01.1-9.02	57	6	1,3
-01	76	6	1,5
-02	89	6	1,8
-03	108	6	2,1
-04	159	6	3,3
-05	219	9	4,2
-06	273	9	5,3
-07	325	9	6,2

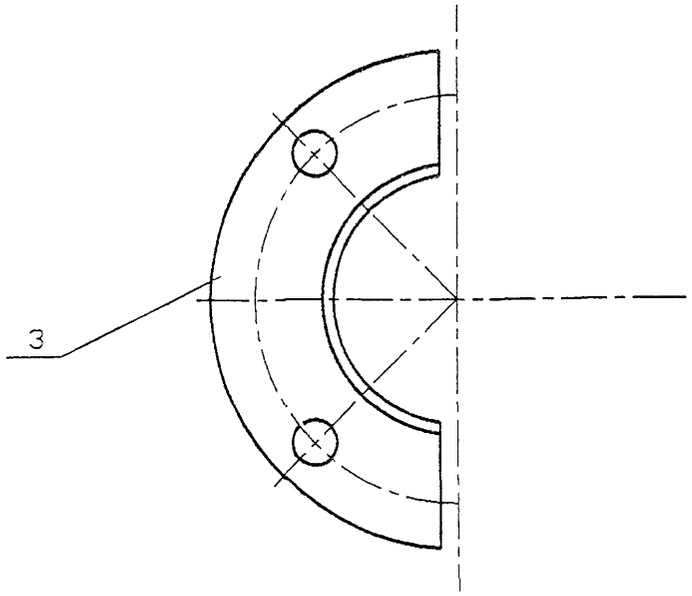

Инв.N подл. | Подпись и дата | Взам.инв.N

Изм.	Кол.уч	Лист	№ док	Подп	Дата
Разраб.		Мокрецов			01.11.01
Провер.		Антонова			01.11.01
Н.контр.		Орехова			01.11.01
Утв.		Корж			01.11.01

5.905-26.01.1-9.02 СБ

Грундбукса
Сборочный чертеж

Стадия	Лист	Листов
Р		1

СПКБ "Газпроект"

Формат	Зона	Поз.	Обозначение	Наименование	Количество на исполнение 5.905-26.01.1-9.02										Примечание
					–	01	02	03	04	05	06	07			
				Документация											
А3			5.905-26.01.1-9.02 СБ	Сборочный чертеж	X	X	X	X	X	X	X	X			
А3			5.905-26.01.1-ПЗ	Пояснительная записка	X	X	X	X	X	X	X	X			
				Сборочные единицы											
А4		1	5.905-26.01.1-9.02.01	Полуобечайка	1										
			-01	Полуобечайка		1									
			-02	Полуобечайка			1								
			-03	Полуобечайка				1							
			-04	Полуобечайка					1						
			-05	Полуобечайка						1					
			-06	Полуобечайка							1				
			-07	Полуобечайка								1			

Изм.	Лист	N докум.	Подпись	Дата	5.905-26.01.1-9.02		
Разраб.		Антонова		11.01	Грундбукса	Стадия	Лист	Листов
Провер.		Мокрецов		11.01		Р	1	2
Н.контр.		Орехова		11.01		СПКБ " Газпроект "		
Утв.		Корж		11.01				

Формат	Зона	Поз.	Обозначение	Наименование	Количество на исполнение 5.905-26.01.1-9.02										Примечание
					–	01	02	03	04	05	06	07			
А4		2	5.905-26.01.1-9.02.02	Полукольцо	1										
			-01	Полукольцо		1									
			-02	Полукольцо			1								
			-03	Полукольцо				1							
			-04	Полукольцо					1						
			-05	Полукольцо						1					
			-06	Полукольцо							1				
			-07	Полукольцо								1			
А4		3	5.905-26.01.1-9.02.03	Полуфланец	1										
			-01	Полуфланец		1									
			-02	Полуфланец			1								
			-03	Полуфланец				1							
			-04	Полуфланец					1						
			-05	Полуфланец						1					
			-06	Полуфланец							1				
			-07	Полуфланец								1			

Изм.	Лист	N докум.	Подпись	Дата	5.905-26.01.1-9.02	Лист
						2

5.905-26.01

5 905-26.01-9 02 01

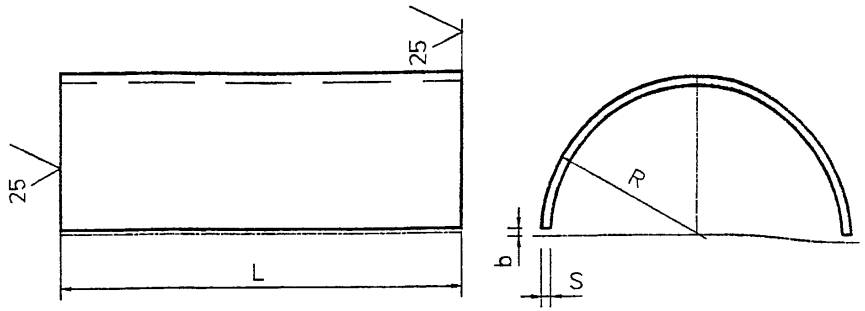

Обозначение	R, мм	S, мм	L, мм	b, мм	Lразв мм	Масса кг
5.905-26.01.1-9.02.01	42	4	80	1,5	130	0.33
-01	51	4	80	1,5	159	0,4
-02	54	4	80	1,5	168	0.42
-03	67	4	80	1,5	209	0.53
-04	100	4	80	1,5	313	0.79
-05	127	4	80	2,0	397	1.0
-06	151	6	75	2,0	472	1.66
-07	177	6	75	2,0	554	1.96

Неуказанные предельные отклонения размеров:
H14, h14, $\pm\frac{IT14}{2}$

Взам.инв.N | Инв.N дубл. | Подпись и дата

Инв.N подл. | Подпись и дата

Изм.	Лист	N° Докум.	Подп.	Дата
Разраб.		Антонова		11.01
Провер.		Мокрецов		11.01
Н.контр.		Орехова		11.01
Утв.		Корж		11.01

5.905-26.01.1-9.02.01

Полуобечайка

Лит.	Масса	Масштаб
	см. табл.	

Лист | Листов 1

Лист Б-ПН-S ГОСТ 19903-74*
С235 ГОСТ 27772-88*

СПКБ " Газпроект "

5.905-26.01.1-9.02.02

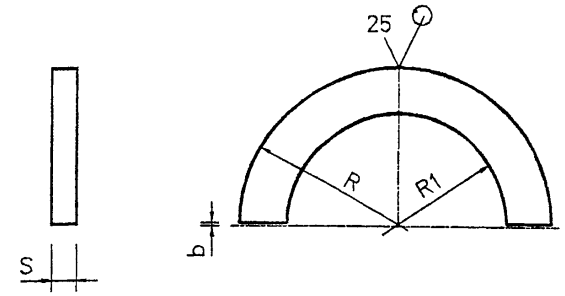

Обозначение	R, мм	R1, мм	S, мм	b, мм	Масса кг
5.905-26.01.1-9.02.02	46	29.5	4	1,5	0.05
-01	51	39	4	1,5	0.06
-02	57.5	45.5	4	1,5	0.07
-03	70	55	4	1,5	0.08
-04	103.2	81	4	1,5	0,1
-05	130.5	111	4	2,0	0.13
-06	154.5	139	6	2,0	0.27
-07	182.5	165	6	2,0	0.31

Неуказанные предельные отклонения размеров:
H14, h14, $\pm\frac{IT14}{2}$

Взам.инв.N | Инв.N дубл. | Подпись и дата

Инв.N подл. | Подпись и дата

Изм.	Лист	N° Докум.	Подп.	Дата
Разраб.		Антонова		11.01
Провер.		Мокрецов		11.01
Н.контр.		Орехова		11.01
Утв.		Корж		11.01

5.905-26.01.1-9.02.02

Полукольцо

Лит.	Масса	Масштаб
	см. табл.	

Лист | Листов 1

Лист Б-ПН-S ГОСТ 19903-74*
С235 ГОСТ 27772-88*

СПКБ " Газпроект "

5.905-26.011-9.02.03

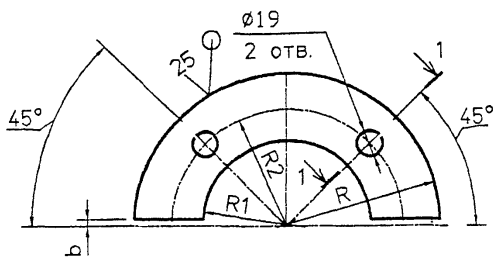

1-1

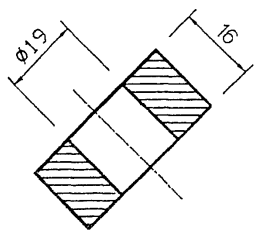

Обозначение	R, мм	R1, мм	R2 мм	b, мм	масса кг
5.905-26.01.1-9.02.03	88	45	68.5	1.5	0.9
-01	94	53	74	1.5	0.97
-02	100	56	80	1.5	1.3
-03	114	69	94	1.5	1.5
-04	147	102	127	1.5	2.5
-05	175	129	155	2.0	3.1
-06	201	153	181	2.0	3.4
-07	227	179	207	2.0	3.9

Неуказанные предельные отклонения размеров:
H14, h14, $\pm\frac{IT14}{2}$

Изм.	Лист	N° Докум.	Подп.	Дата	5.905-26.01.1-9.02.03			
Разраб.		Антонова		11.01	Полуфланец	Лит.	Масса	Масштаб
Провер.		Мокрецов		11.01			см. табл.	
						Лист	Листов 1	
Н.контр.		Орехова		11.01	Лист Б-ПН-16 ГОСТ 19903-74* / С235 ГОСТ 27772-88*	СПКБ " Газпроект "		
Утв.		Корж		11.01				

Подпись и дата | Инв. N дубл. | Взам. инв. N | Подпись и дата | Инв. N подл.

5.905-26 01.1-9.03

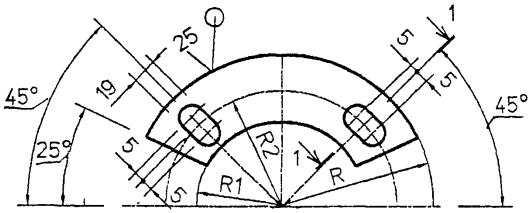

1-1

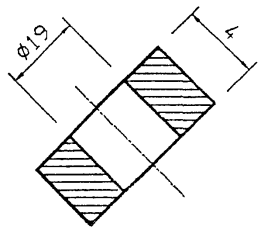

Обозначение	R, мм	R1, мм	R2 мм	масса кг
5.905-26 01.1-9.03	88	45	68.5	0.9
-01	94	53	74	0.97
-02	100	56	80	1.3
-03	114	69	94	1.5
-04	147	102	127	2.5
-05	175	129	155	3.1
-06	201	153	181	3.4
-07	227	179	207	3.9

Неуказанные предельные отклонения размеров:
H14, h14, $\pm\frac{IT14}{2}$

Изм.	Лист	N° Докум.	Подп.	Дата	5.905-26.01.1-9.03			
Разраб.		Антонова		11.01	Шайба	Лит.	Масса	Масштаб
Провер.		Мокрецов		11.01			см. табл.	
						Лист	Листов 1	
Н.контр.		Орехова		11.01	Лист Б-ПН-4 ГОСТ 19903-74* / С235 ГОСТ 27772-88*	СПКБ " Газпроект "		
Утв.		Корж		11.01				

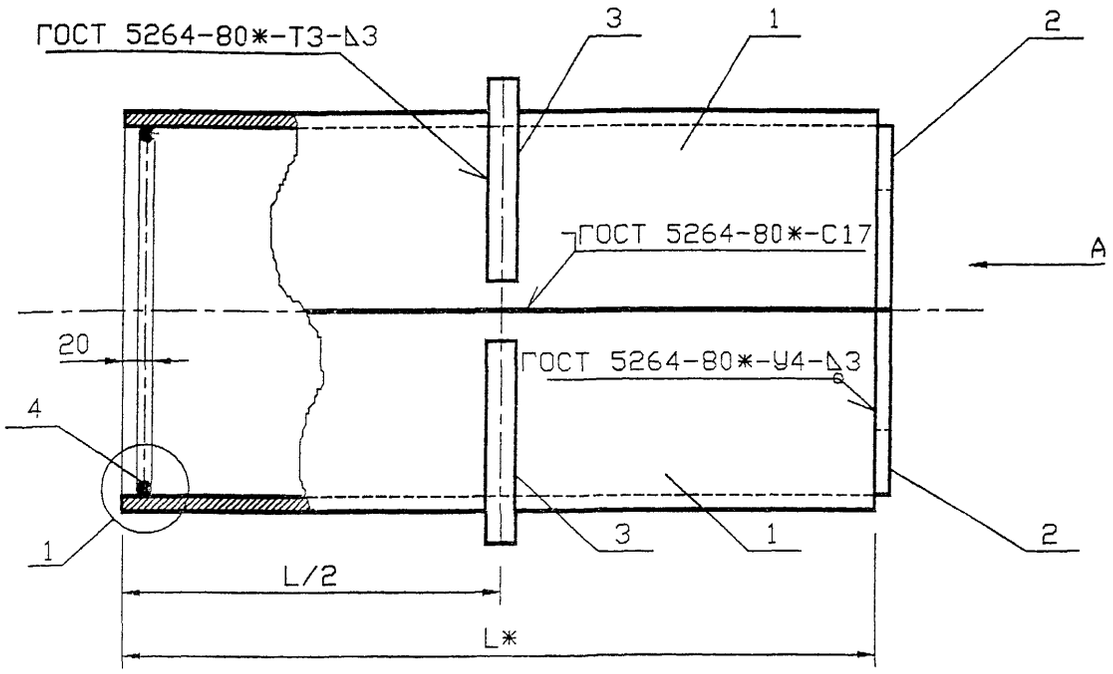

А

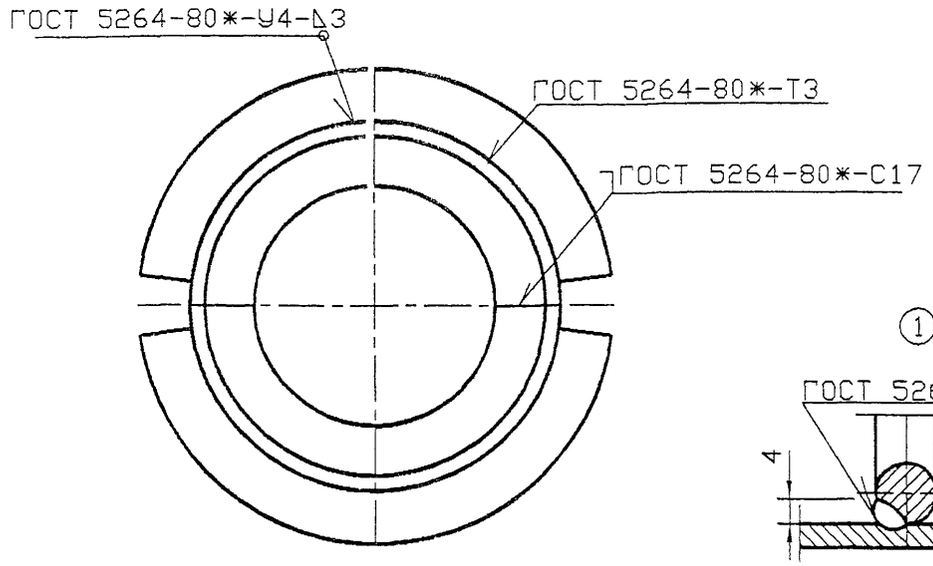

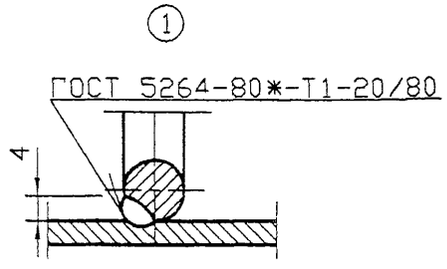

Обозначение	Наружный диаметр проходящего трубопровода Dн, мм	Масса, кг при L, м				
		0.3	0.4	0.5	0.6	
5.905-26.01.1-10	22-38	4.18	5.02	5.86	6.68	
-01	45, 57	4.86	5.82	6.80	7.76	
-02	76, 89, 108	8.34	9.88	11.4	12.94	
-03	159	12.7	14.82	16.94	19.06	
-04	219	22.04	25.2	28.38	31.54	
-05	273	27.38	31.06	34.74	38.4	
-06	325	32.98	37.16	41.32	45.48	

*Размер для справок

Изм	Кол уч	Лист	№ док	Подп	Дата
Разраб.		Мокрецов			01.11.01
Провер.		Антонова			01.11.01
Н.контр.		Орехова			01.11.01
Утв		Корж			01.11.01

5.905-26.01.1-10 СБ

Сальник набивной С-4
Сборочный чертеж

Стадия	Лист	Листов
Р		1

СПКБ "Газпроект"

Взам.инв
Подпись и дата
Инв.N подл.

Формат	Зона	Поз.	Обозначение	Наименование	Количество на исполнение 5.905-26.01.1-10										Примечание
					–	01	02	03	04	05	06				
				Документация											
А3			5.905-26.01.1-10 СБ	Сборочный чертеж	X	X	X	X	X	X	X				
А3			5.905-26.01.1-ПЗ	Пояснительная записка	X	X	X	X	X	X	X				
				Сборочные единицы											
А4		1	5.905-26.01.1-10.01	Корпус	2										
			-01	Корпус		2									
			-02	Корпус			2								
			-03	Корпус				2							
			-04	Корпус					2						
			-05	Корпус						2					
			-06	Корпус							2				

Изм.	Лист	N* Докум.	Подпись	Дата	5.905-26.01.1-10			
Разраб.		Антонова		11.01	Сальник набивной С-4	Стадия	Лист	Листов
Провер.		Мокрецов		11.01		Р	1	3
Н.контр.		Орехова		11.01		СПКБ " Газпроект "		
Утв.		Корж		11.01				

Копировал Формат А4

Инв.N подл.	Подпись и дата	Взам.инв.N	Инв.N дубл.	Подпись и дата

Формат	Зона	Поз.	Обозначение	Наименование	Количество на исполнение 5.905-26.01.1-10										Примечание
					–	01	02	03	04	05	06				
А4		2	5.905-26.01.1-8.02	Упор	2										
			-01	Упор		2									
			-02	Упор			2								
			-03	Упор				2							
			-04	Упор					2						
			-05	Упор						2					
			-06	Упор							2				
А4		3	5.905-26.01.1-8.03	Кольцевое ребро	2										
			-01	Кольцевое ребро		2									
			-02	Кольцевое ребро			2								
			-03	Кольцевое ребро				2							
			-04	Кольцевое ребро					2						
			-05	Кольцевое ребро						2					
			-06	Кольцевое ребро							2				

Изм.	Лист	N докум.	Подпись	Дата	5.905-26.01.1-10	Лист
						2

Копировал Формат А4

5.905-26.01

Формат	Зона	Поз	Обозначение	Наименование	Количество на исполнение 5.905-26.01.1-10									Примечание
					–	01	02	03	04	05	06			
А4		4	5.905-26.01.1-8.04	Упорное кольцо	2									
			-01	Упорное кольцо		2								
			-02	Упорное кольцо			2							
			-03	Упорное кольцо				2						
			-04	Упорное кольцо					2					
			-05	Упорное кольцо						2				
			-06	Упорное кольцо							2			
				Материалы										
			5.905-26.01.1-П3 п.3.1	Набивка	0.7	0.8	1.0	2.2	3.8	1.8	2.1			кг
			5.905-26.01.1-П3 п.3.2	Зачеканка	0.5	0.6	0.7	1.5	2.5	1.2	1.4			кг
			5.905-26.01.1-П3 п.3.3	Замазка	0.4	0.5	0.6	1.2	2.0	1.0	1.1			кг

Инв.N подл. | Подпись и дата | Взам.инв.N | Инв.N дубл | Подпись и дата

Изм.	Лист	N докум.	Подпись	Дата

5.905-26.01.1-10

Лист 3

Копировал

Формат А4

5.905-26.01.1-10.01

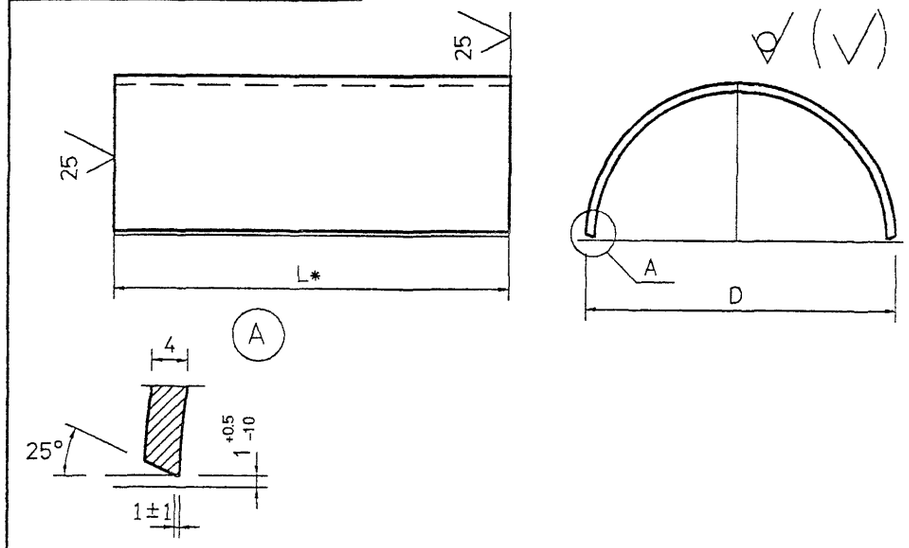

Обозначение	D, мм	Lразв, мм	Масса, кг при L, м			
			0.3	0.4	0.5	0.6
5.905-26.01.1-10.01	89	138	1.26	1.68	2.10	2.51
-01	102	158	1.45	1.93	2.42	2.9
-02	159	248	2.29	3.06	3.82	4.59
-03	219	342	3.18	4.24	5.30	6.36
-04	325	508	4.75	6.33	7.92	9.50
-05	377	589	5.52	7.36	9.20	11.03
-06	426	667	6.24	8.33	10.41	12.49

1. * Размер для справок.
2. Неуказанные предельные отклонения размеров: H14, h14, $\frac{\pm IT14}{2}$

Инв.N подл. | Подпись и дата | Взам.инв.N | Инв.N дубл | Подпись и дата

Изм.	Лист	N°Докум.	Подп.	Дата
Разраб.		Антонова		11.01
Провер.		Мокрецов		11.01
Н.контр.		Мокрецов		11.01
Утв.		Корж		11.01

5.905-26.01.1-10.01

Корпус

Лит.	Масса	Масштаб
	см. табл.	

Лист | Листов 1

Лист Б-ПН-4 ГОСТ 10704-91 / С235 ГОСТ 27772-88*

СПКБ "Газпроект"

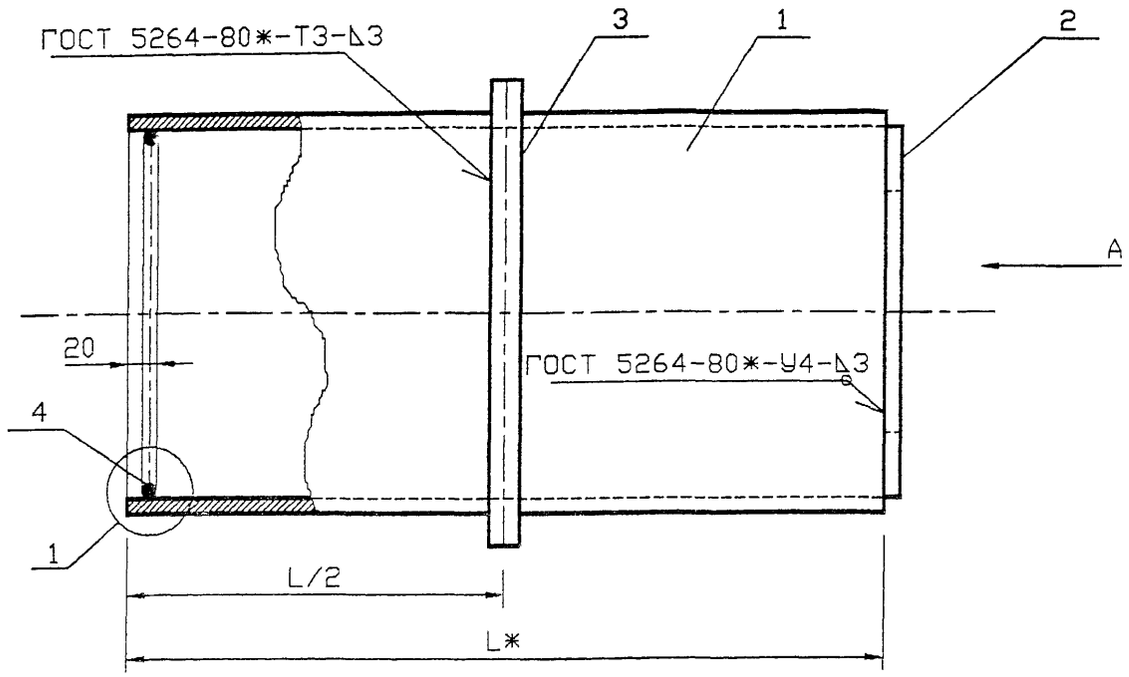

Обозначение	Наружный диаметр проходящего трубопровода Dн, мм	Масса, кг при L, м				
		0,3	0,4	0,5	0,6	
5.905-26.01.1-11	22-38	4,18	5,02	5,86	6,68	
-01	45, 57	4,86	5,82	6,80	7,76	
-02	76, 89, 108	8,34	9,88	11,4	12,94	
-03	159	12,7	14,82	16,94	19,06	
-04	219	22,04	25,2	28,38	31,54	
-05	273	27,38	31,06	34,74	38,4	
-06	325	32,98	37,16	41,32	45,48	

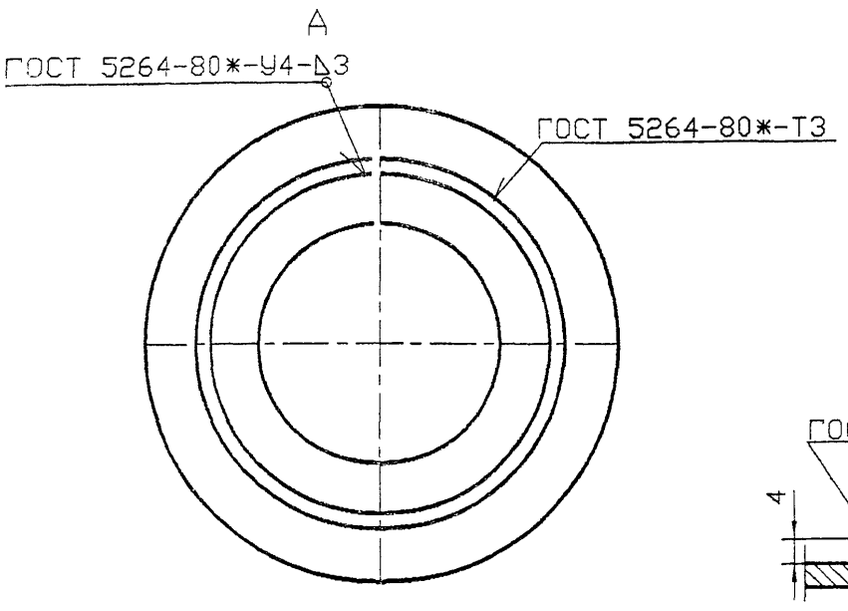

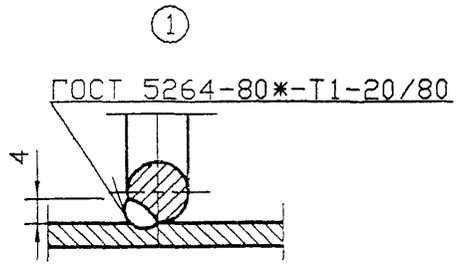

*Размер для справок

Изм	Кол.уч	Лист	№ док	Подп.	Дата	5.905-26.01.1-11 СБ		
Разраб.		Мокрецов			01.11.01	Сальник набивной С-5 Сборочный чертеж	Стадия	Лист	Листов
Провер.		Антонова			01.11.01		Р		1
Н.контр.		Орехова			01.11.01		СПКБ "Газпроект"		
Утв.		Корж			01.11.01				

Инв.N подл.	Подпись и дата	Взам.инв.N	Инв.N дубл.	Подпись и дата

Формат	Зона	Поз.	Обозначение	Наименование	Количество на исполнение 5.905-26.01.1-11										Примечание
					–	01	02	03	04	05	06				
				Документация											
А3			5905-26011-11СБ	Сборочный чертеж	X	X	X	X	X	X	X				
А3			5.905-26.01.1-ПЗ	Пояснительная записка	X	X	X	X	X	X	X				
				Сборочные единицы											
А4		1	5.905-26011-11.01	Корпус	1										
			-01	Корпус		1									
			-02	Корпус			1								
			-03	Корпус				1							
			-04	Корпус					1						
			-05	Корпус						1					
			-06	Корпус							1				

Изм.	Лист	N° докум.	Подпись	Дата	5.905-26.01.1-11			
Разраб.		Антонова		11.01	Сальник набивной С-5	Стадия	Лист	Листов
Провер.		Мокрецов		11.01		Р	1	3
Н.контр.		Орехова		11.01		СПКБ " Газпроект "		
Утв.		Корж		11.01				

Копировал Формат А4

Инв.N подл.	Подпись и дата	Взам.инв.N	Инв.N дубл.	Подпись и дата

Формат	Зона	Поз.	Обозначение	Наименование	Количество на исполнение 5.905-26.01.1-11										Примечание
					–	01	02	03	04	05	06				
А4		2	5905-26011-1102	Упор	1										
			-01	Упор		1									
			-02	Упор			1								
			-03	Упор				1							
			-04	Упор					1						
			-05	Упор						1					
			-06	Упор							1				
А4		3	5905-26011-1103	Кольцевое ребро	1										
			-01	Кольцевое ребро		1									
			-02	Кольцевое ребро			1								
			-03	Кольцевое ребро				1							
			-04	Кольцевое ребро					1						
			-05	Кольцевое ребро						1					
			-06	Кольцевое ребро							1				

Изм	Лист	N докум.	Подпись	Дата	5 905-26.01.1-11	Лист 2

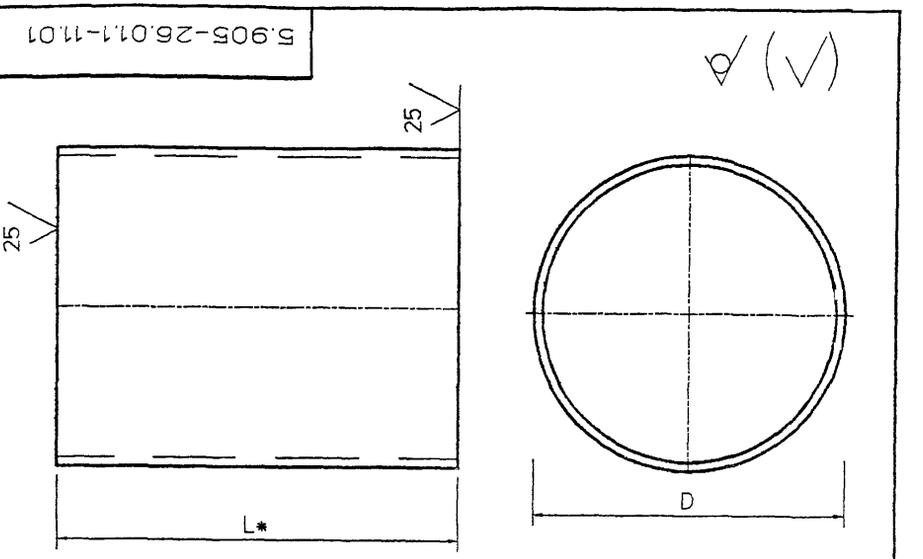

5.905-26.01.1-11.01

Обозначение	D×S мм	Масса, кг при L, м			
		0.3	0.4	0.5	0.6
5.905-26.01.1-11.01	89×4.0	2.56	3.36	4.2	5.02
-01	102×4.0	2.9	3.86	4.84	5.8
-02	159×4.0	4.58	6.12	7.64	9.18
-03	219×4.0	6.36	8.48	10.6	12.72
-04	325×4.0	9.5	12.66	15.84	19.0
-05	377×4.0	11.04	14.72	18.4	22.06
-06	426×4.0	12.48	16.33	20.82	25.00

1. * Размер для справок.
2. Неуказанные предельные отклонения размеров H14, h14, $\pm\frac{IT14}{2}$

Изм.	Лист	N°Докум.	Подп.	Дата
Разраб.		Антонова		11.01
Провер.		Мокрецов		11.01
Н.контр.		Орехова		11.01
Утв.		Корж		11.01

5.905-26.01.1-11.01

Корпус

Лит.	Масса	Масштаб
	см. табл.	
Лист	Листов 1	

Труба D×S ГОСТ 10704-91
Ст3кп ГОСТ 10705-80*

СПКБ " Газпроект "

Инв.N подл. | Подпись и дата | Взам.инв.N | Инв.N дубл. | Подпись и дата

Копировал Формат А4

Изм.	Лист	N докум.	Подпись	Дата

5.905-26.01.1-11

Лист 3

Обозначение	Наименование	Количество на исполнение 5.905-26.01.1-11							Примечание
		-	01	02	03	04	05	06	
5.905-26.01.1-8.04	Упорное кольцо	2							
-01	Упорное кольцо		2						
-02	Упорное кольцо			2					
-03	Упорное кольцо				2				
-04	Упорное кольцо					2			
-05	Упорное кольцо						2		
-06	Упорное кольцо							2	
	Материалы								
5.905-26.01.1-ПЗ п.3.1	Набивка	0.7	0.8	1.0	2.2	3.8	1.8	2.1	кг
5.905-26.01.1-ПЗ п.3.2	Зачеканка	0.5	0.6	0.7	1.5	2.5	1.2	1.4	кг
5.905-26.01.1-ПЗ п.3.3	Замазка	0.4	0.5	0.6	1.2	2.0	1.0	1.1	кг

Формат	Зона	Поз.
А4		4
А4		4

5.905-26.01

5.905-26.01.1-11.02

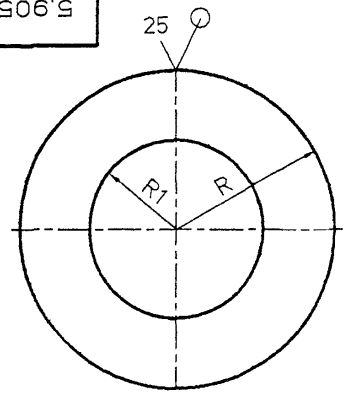

Обозначение	R, мм	R1, мм	масса кг
5.905-26.01.1-11.02	41	29	0,22
-01	48	38	0,28
-02	76	64	0,72
-03	106	89	1,42
-04	159	120	3,18
-05	185	147	4,3
-06	210	183	5,54

1. * Размер для справок.
2. Неуказанные предельные отклонения размеров: H14, h14, $\pm\frac{IT14}{2}$

Изм.	Лист	N° Докум.	Подп.	Дата
Разраб.		Антонова		11.01
Провер.		Мокрецов		11.01
Н.контр.		Орехова		11.01
Утв.		Корж		11.01

5.905-26.01.1-11.02

Упор

Лит.	Масса	Масштаб
	см. табл.	

Лист | Листов 1

Лист Б-ПН-4 ГОСТ 19903-74*
С235 ГОСТ 27772-88*

СПКБ "Газпроект"

Подпись и дата | Инв. N дубл. | Взам. инв. N | Подпись и дата | Инв. N подл.

5.905-26.01.1-11.03

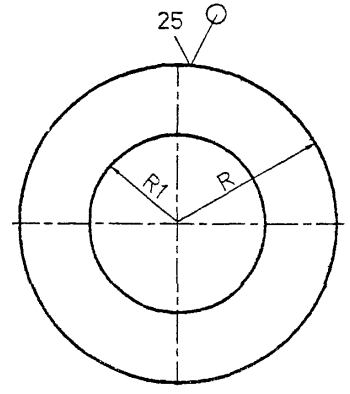

Обозначение	R, мм	R1, мм	масса кг
5.905-26.01.1-11.03	75,5	45,5	1,44
-01	82	52	1,68
-02	110,5	80,5	3,04
-03	140,5	110,5	4,92
-04	193,5	163,5	9,36
-05	219,5	189,5	12,04
-06	244	214	14,96

1. * Размер для справок.
2. Неуказанные предельные отклонения размеров: H14, h14, $\pm\frac{IT14}{2}$

Изм.	Лист	N° Докум.	Подп.	Дата
Разраб.		Антонова		11.01
Провер.		Мокрецов		11.01
Н.контр.		Орехова		11.01
Утв.		Корж		11.01

5.905-26.01.1-11.03

Кольцевое ребро

Лит.	Масса	Масштаб
	см. табл.	

Лист | Листов 1

Лист Б-ПН-8 ГОСТ 19903-74*
С235 ГОСТ 27772-88*

СПКБ "Газпроект"

Подпись и дата | Инв. N дубл. | Взам. инв. N | Подпись и дата | Инв. N подл.

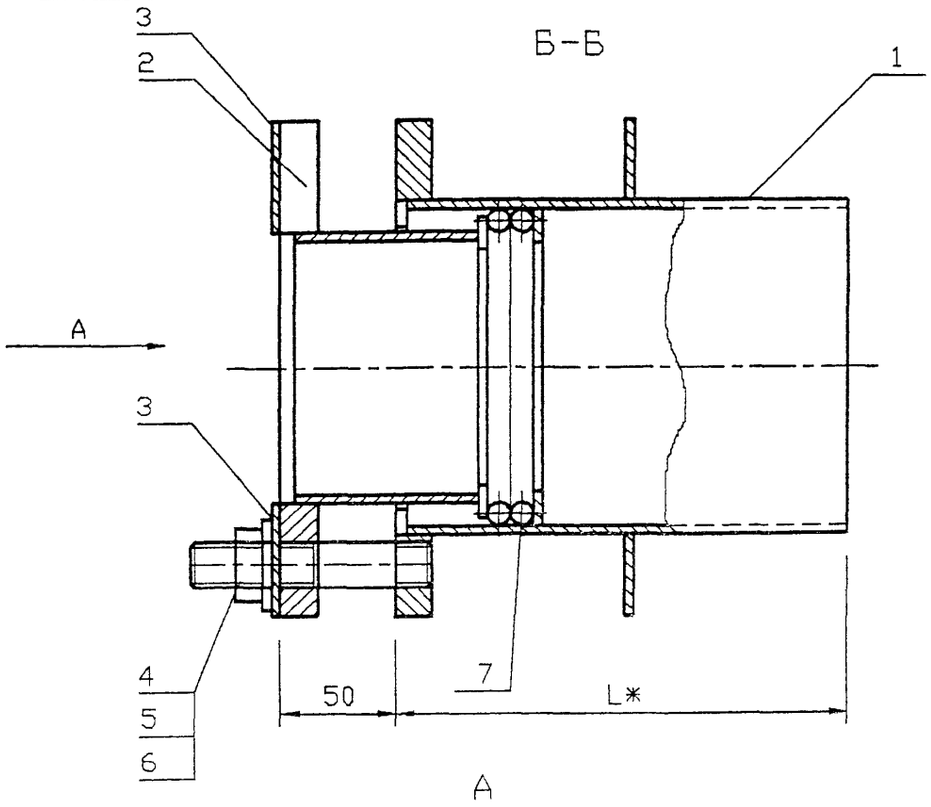

Обозначение	Наружный диаметр проходящего трубопровода Dн, мм	Масса, кг при L, м				
		0,3	0,4	0,5	0,6	
5 905-26.01.1-12	57	8,46	9,46	10,44	11,4	
-01	76	9,82	10,9	11,98	13,08	
-02	89	11,18	12,44	13,66	15 88	
-03	108	13,22	14,68	16,14	17,28	
-04	159	20,44	22,56	24,7	26,82	
-05	219	26,66	29,08	31 38	35,06	
-06	273	32,7	35 88	39 04	42,2	
-07	325	46,92	54,4	54 28	57 94	

*Размер для справок

Изм	Кол уч	Лист	№ док	Подп	Дата	5.905-26.01.1-12 СБ		
Разраб		Мокрецов			01.11 01	Сальник набивной С-6 Сборочный чертеж	Стадия	Лист	Листов
Провер		Антонова			01.11 01		Р		1
Н контр		Орехова			01.11.01		СПКБ "Газпроект"		
Утв		Корж			01 11 01				

Инв.N подл.	Подпись и дата	Взам.инв.N	Инв.N дубл.	Подпись и дата

Формат	Зона	Поз.	Обозначение	Наименование	Количество на исполнение 5.905.26.01.1-12										Примечание
					–	01	02	03	04	05	06	07			
				Документация											
А3			5905-26011-12СБ	Сборочный чертеж	X	X	X	X	X	X	X	X			
А3			5905-26011-ПЗ	Пояснительная записка	X	X	X	X	X	X	X	X			
				Сборочные единицы											
А4		1	5905-26011-1201	Корпус	1										
			-01	Корпус		1									
			-02	Корпус			1								
			-03	Корпус				1							
			-04	Корпус					1						
			-05	Корпус						1					
			-06	Корпус							1				
			-07	Корпус								1			

Изм.	Лист	N° докум.	Подпись	Дата
Разраб.	Антонова			11.01
Провер.	Мокрецов			11.01
Н.контр.	Орехова			11.01
Утв.	Корж			11.01

5.905-26.01.1-12

Сальник нажимной С-6

Стадия	Лист	Листов
Р	1	3

СПКБ " Газпроект "

Копировал Формат А4

Инв.N подл.	Подпись и дата	Взам.инв.N	Инв.N дубл.	Подпись и дата

Формат	Зона	Поз.	Обозначение	Наименование	Количество на исполнение 5.905-26.01.1-12										Примечание
					–	01	02	03	04	05	06	07			
А4		2	5905-26011-1202	Грундбукса	2										
			-01	Грундбукса		2									
			-02	Грундбукса			2								
			-03	Грундбукса				2							
			-04	Грундбукса					2						
			-05	Грундбукса						2					
			-06	Грундбукса							2				
			-07	Грундбукса								2			
А4		3	5905-26011-9 03	Шайба	2										
			-01	Шайба		2									
			-02	Шайба			2								
			-03	Шайба				2							
			-04	Шайба					2						
			-05	Шайба						2					
			-06	Шайба							2				
			-07	Шайба								2			

Изм	Лист	N докум.	Подпись	Дата

5.905-26.01.1-12

Лист 2

Копировал Формат А4

Формат	Зона	Поз.	Обозначение	Наименование	Количество на исполнение 5.905-26.01.1-12										Примечание
					–	01	02	03	04	05	06	07			
				Детали											
А4		4	5.905-26.01.1-7.04	Шпилька	4	4	4	4	4	4	4	4			
				Стандартные изделия											
		5		Гайка М16.4 ГОСТ 5915-70	4	4	4	4	4	4	4	4			
		6		Шайба 16.02 ГОСТ 11371-78	4	4	4	4	4	4	4	4			
				Материалы											
		7		Набивка однослойного											
				плетения ГОСТ 5152-84*											
				марки ЛП14	0.07	0.11	0.14	0.15	0.18	0.21					
				марки ЛП16							0.36	0.43			
				Шнур 1М ∅14 ГОСТ 6467-79	0.14	0.22	0.28	0.31	0.36	0.42					
				Шнур 1М ∅16 ГОСТ 6467-79							0.72	0.87			
			5.905-26 01.1-ПЗ п.3.1	Набивка	0.7	0.8	1.0	2.2	3.8	1.8	2.1	5.8			
			5.905-26.01.1-ПЗ п.3.2	Зачеканка	0.5	0.6	0.7	1.5	2.5	1.2	1.4	3.9			
			5.905-26.01.1-ПЗ п.3 3	Замазка	0.4	0.5	0.6	1.2	2.0	1	1.1	3.1			

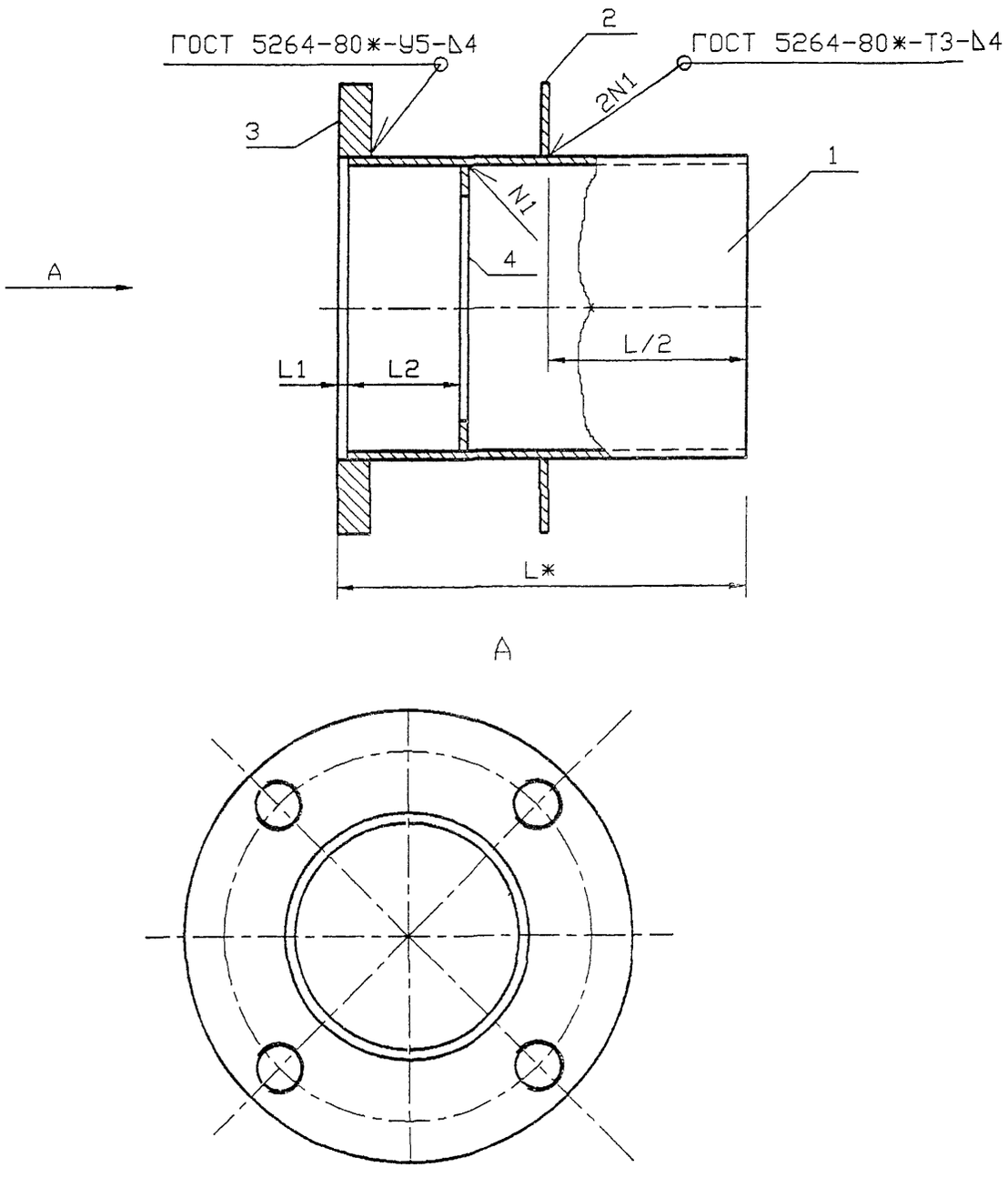

Обозначение	Наружный диаметр проходящего трубопровода Dн, мм	L1, мм	L2, мм	Масса, кг при L, м				
				0,3	0,4	0,5	0,6	
5.905-26.01.1-12.01	57	5	55	5,2	6,18	7,16	8,12	
-01	76	5	55	6,14	7,22	8,3	9,4	
-02	89	5	55	6,94	8,16	9,38	10,58	
-03	108	5	55	8,34	9,8	11,26	12,4	
-04	159	5	55	13,16	15,28	17,42	19,54	
-05	219	5	55	17,58	20,24	22,3	25,98	
-06	273	8	62	21,42	24,6	27,76	30,92	
-07	325	8	62	38,32	36,64	41,2	44,86	

*Размер для справок

Изм	Кол уч	Лист	№ док	Подп	Дата
Разраб		Мокрецов			01.11.01
Провер		Антонова			01.11.01
Н контр		Орехова			01.11.01
Утв		Корж			01.11.01

5.905-26.01.1-12.01 СБ

Корпус
Сборочный чертеж

Стадия	Лист	Листов
Р		1

СПКБ "Газпроект"

Инв. N подл. | Подпись и дата | Взам. инв. N

Формат	Зона	Поз.	Обозначение	Наименование	Количество на исполнение 5.905-26.01.1-12.01										Примечание
					—	01	02	03	04	05	06	07			
				Документация											
А3			5.905-26.01.1-12.01СБ	Сборочный чертеж	X	X	X	X	X	X	X	X			
А3			5.905-26.01.1-ПЗ	Пояснительная записка	X	X	X	X	X	X	X	X			
				Сборочные единицы											
А4		1	5.905-26.01.1-12.01.01	Обечайка	1										
			-01	Обечайка		1									
			-02	Обечайка			1								
			-03	Обечайка				1							
			-04	Обечайка					1						
			-05	Обечайка						1					
			-06	Обечайка							1				
			-07	Обечайка								1			

Изм.	Лист	N* докум.	Подпись	Дата	5.905-26.01.1-12.01			
Разраб.		Антонова		11.01	Корпус	Стадия	Лист	Листов
Провер.		Мокрецов		11.01		Р	1	3
Н.контр.		Орехова		11.01		СПКБ " Газпроект "		
Утв.		Корж		11.01				

Копировал Формат А4

Инв.N подл.	Подпись и дата	Взам.инв.N	Инв.N дубл.	Подпись и дата

Формат	Зона	Поз	Обозначение	Наименование	Количество на исполнение 5.905-26.01.1-12.01										Примечание
					—	01	02	03	04	05	06	07			
А4		2	5.905-26.01.1-12.01.02	Ребро	1										
			-01	Ребро		1									
			-02	Ребро			1								
			-03	Ребро				1							
			-04	Ребро					1						
			-05	Ребро						1					
			-06	Ребро							1				
			-07	Ребро								1			
А4		3	5.905-26.01.1-12.01.03	Фланец	1										
			-01	Фланец		1									
			-02	Фланец			1								
			-03	Фланец				1							
			-04	Фланец					1						
			-05	Фланец						1					
			-06	Фланец							1				
			-07	Фланец								1			

Изм.	Лист	N докум.	Подпись	Дата	5.905-26.01.1-12.01	Лист
						2

Копировал Формат А4

5.905-26.01

Формат	Зона	Поз	Обозначение	Наименование	Количество на исполнение 5.905-26.01.1-12.01										Примечание
					–	01	02	03	04	05	06	07			
А4		4	5.905-26.01.1-12.01.04	Кольцо	1										
			-01	Кольцо		1									
			-02	Кольцо			1								
			-03	Кольцо				1							
			-04	Кольцо					1						
			-05	Кольцо						1					
			-06	Кольцо							1				
			-07	Кольцо								1			

Инв.N подл. | Подпись и дата | Взам.инв.N | Инв.N дубл | Подпись и дата

Изм.	Лист	N докум.	Подпись	Дата

5.905-26.01.1-12.01

Лист 3

Копировал Формат А4

5.905-26.01.1-12.01.01

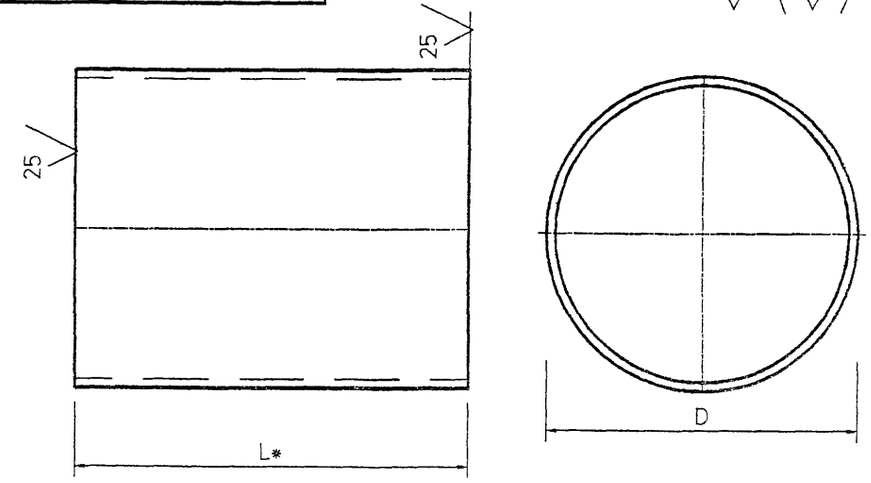

Обозначение	DxS	Масса, кг при L, мм							
		295	395	495	595	292	392	492	592
5.905-26.011-12.01.01	102x4	2.44	3.82	4.8	5.76				
-01	114x4	2.36	4.34	5.42	6.52				
-02	127x4	2.64	4.86	6.08	7.28				
-03	152x4	4.38	5.84	7.3	8.44				
-04	219x4	6.36	8.48	10.62	12.74				
-05	273x4	7.96	10.62	12.68	16.36				
-06	325x6					8.5	12.68	15.84	19.0
-07	377x6					11.04	15.52	18.4	22.06

1 * Размер для справок.
2. Неуказанные предельные отклонения размеров:
H14, h14, $\frac{\pm IT14}{2}$

Инв.N подл. | Подпись и дата | Взам.инв.N | Инв.N дубл | Подпись и дата

Изм.	Лист	N° Докум.	Подп.	Дата
Разраб.		Антонова		11.01
Провер.		Мокрецов		11.01
Н.контр.		Орехова		11.01
Утв.		Корж		11.01

5.905.26.01.1-12.01.01

Обечайка

Лит. | Масса | Масштаб
см. табл.
Лист | Листов 1

Труба DxS ГОСТ 10704-91 / Ст3кп ГОСТ 10705-80*

СПКБ "Газпроект"

5.905-26.01.1-12.01.02

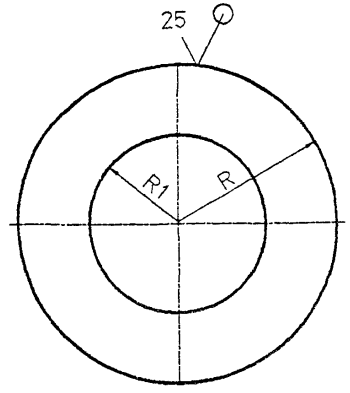

Обозначение	R, мм	R1, мм	S, мм	масса кг
5.905-26.01.1-12.01.02	88	51,5	4	0,9
-01	94	57,5	4	1,1
-02	100	64	4	1,26
-03	114	77	4	1,52
-04	147	110	4	2,64
-05	175	138	4	3,74
-06	201	164	6	4,88
-07	227	190	6	9,54

Неуказанные предельные отклонения размеров:
H14, h14, $\pm\frac{IT14}{2}$

Изм.	Лист	N° Докум.	Подп.	Дата	5.905-26.01.1-12.01.02			
Разраб.		Антонова		11.01	Ребро	Лит.	Масса	Масштаб
Провер.		Мокрецов		11.01			см. табл.	
						Лист	Листов 1	
Н.контр.		Орехова		11.01	Лист Б-ПН-5 ГОСТ 19903-74* / С235 ГОСТ 27772-88*	СПКБ " Газпроект "		
Утв.		Корж		11.01				

Взам. инв. N | Инв. N дубл. | Подпись и дата | Инв. N подл. | Подпись и дата

5.905-26.01.1-12.01.03

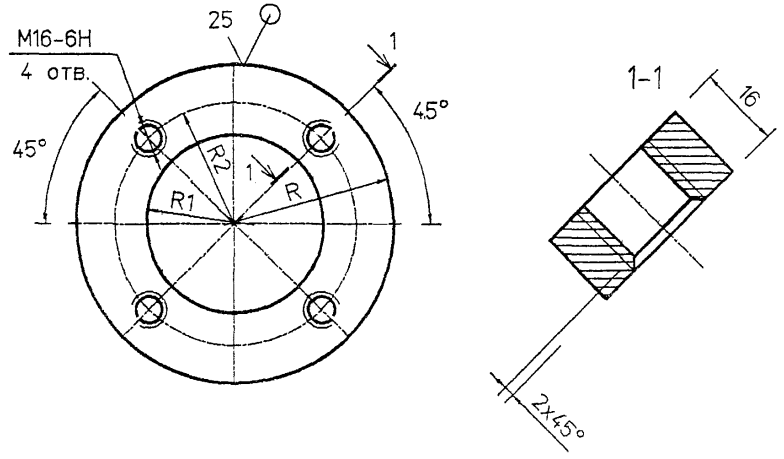

Обозначение	R, мм	R1, мм	R2 мм	масса кг
5.905-26.01.1-12.01.03	88	51,5	68,5	1,36
-01	94	57,5	74	1,66
-02	100	64	80	1,9
-03	114	77	94	2,28
-04	147	110	127	3,96
-05	175	138	155	5,62
-06	201	164	181	6,5
-07	227	190	207	12,64

Неуказанные предельные отклонения размеров:
H14, h14, $\pm\frac{IT14}{2}$

Изм.	Лист	N° Докум.	Подп.	Дата	5.905-26.01.1-12.01.03			
Разраб.		Антонова		11.01	Фланец	Лит.	Масса	Масштаб
Провер.		Мокрецов		11.01			см. табл.	
						Лист	Листов 1	
Н.контр.		Орехова		11.01	Лист Б-ПН-16 ГОСТ 19903-74* / С235 ГОСТ 27772-88*	СПКБ " Газпроект "		
Утв.		Корж		11.01				

5.905-26 01-12.01.04

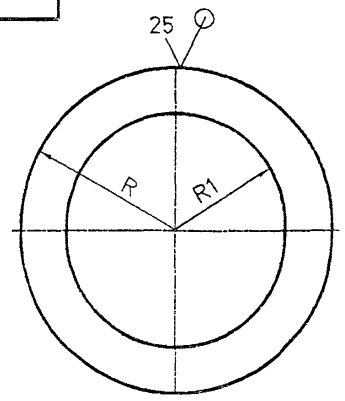

Обозначение	R, мм	R1, мм	S, мм	Масса кг
5.905-26.01.1-12.01.04	46	29.5	4	0.1
-01	52	39	4	0.12
-02	58.5	45.5	4	0.14
-03	71	55	4	0.16
-04	104.5	81	4	0.2
-05	136.5	111	4	0.26
-06	155.5	139	6	0.54
-07	181.5	165	6	0.62

Неуказанные предельные отклонения размеров:
H14, h14, $\pm\frac{IT14}{2}$

Подпись и дата | Инв.N дубл. | Взам.инв.N | Подпись и дата | Инв.N подл.

Изм.	Лист	N° Докум.	Подп.	Дата
Разраб.		Антонова		11.01
Провер.		Мокрецов		11.01
Н.контр.		Орехова		11.01
Утв.		Корх		11.01

5.905-26.01.1-12.01.04

Кольцо

Лит.	Масса	Масштаб
	см. табл.	

Лист | Листов 1

Лист Б-ПН-S ГОСТ 19903-74*
С235 ГОСТ 27772-88*

СПКБ "Газпроект"

gost.e-ecolog.ru