ТИПОВЫЕ УЗЛЫ И ДЕТАЛИ

СЕРИЯ 4.904-69

ДЕТАЛИ КРЕПЛЕНИЯ САНИТАРНО-ТЕХНИЧЕСКИХ ПРИБОРОВ И ТРУБОПРОВОДОВ

РАБОЧИЕ ЧЕРТЕЖИ

gost.e-ecolog.ru

ТИПОВЫЕ УЗЛЫ И ДЕТАЛИ

СЕРИЯ 4.904-69

ДЕТАЛИ КРЕПЛЕНИЯ САНИТАРНО-ТЕХНИЧЕСКИХ ПРИБОРОВ И ТРУБОПРОВОДОВ

РАБОЧИЕ ЧЕРТЕЖИ

Разработаны

ГПИ Проектпромвентиляция
Главный инженер института П.Обчинников
Главный конструктор института Л.Хаган
Главный специалист И.Зейлигман

Утверждены
Постановлением
Госстроя СССР
от 8 сентября 1978 №54

Содержание

Обозначение	Наименование	Стр.	Обозначение	Наименование	Стр.
	Титульный лист	1	ОП 29	Кронштейн для стальных радиаторов Деталь	18
	Содержание	2	ОП 30	Кронштейн для стальных радиаторов. Деталь	18
ОП 1	Кронштейн для чугунных радиаторов Деталь.	3	ОП 33	Кронштейн для стальных радиаторов. Деталь	19
ОП 3	Кронштейн для чугунных радиаторов Спецификация	3	ОП 34	Кронштейн для стальных радиаторов "Аккорд" Деталь.	19
ОП3.001	Основание. Деталь.	4	ОП 35	Кронштейн для ребристых труб. Спецификация	20
ОП4	Кронштейн для чугунных радиаторов Спецификация.	4	ОП 35.001	Кронштейн. Деталь.	20
ОП4 СБ	Кронштейн для чугунных радиаторов. Сборочный чертеж.	5	ОП 38	Кронштейн для крепления конвектора "Аккорд" Деталь.	21
ОП4.001	Планка. Деталь.	5	ТП2	Хомут для теплоизолированных труб Ду 15÷40 Спецификация	21
ОП4.002	Кронштейн. Деталь.	6	ТП2 СБ	Хомут для теплоизолированных труб. Ду 15÷40 Сборочный чертеж	22
ОП4.003	Шпилька. Деталь	6	ТП2.002	Скоба. Деталь.	22
ОП5	Кронштейн для чугунных радиаторов. Спецификация.	7	ТП2.001	Кронштейн. Деталь	23
ОП5.001	Планка. Деталь.	7	ТП3	Хомут для теплоизолированных труб. Ду 15÷40 Спецификация	24
ОП5.002	Кронштейн. Деталь	8	ТП3 СБ	Хомут для теплоизолированных труб Ду 15÷40 Сборочный чертеж	24
ОП7	Подставка для чугунных радиаторов. Спецификация	8	ТП3.00	Кронштейн Деталь	25
ОП7 СБ	Подставка для чугунных радиаторов. Сборочный чертеж.	9	ТП4	Хомут для теплоизолированных труб. Ду 15÷40 Деталь	25
ОП7.001	Лапа. Деталь	9	ТП5	Крепление для чугунных канализационных труб. Ду 50÷100 Деталь	26
ОП7.002	Полоса. Деталь	10	СТД 603/1	Трубодержатель Ду 15÷25. Спецификация	26
ОП7.003	Шайба. Деталь.	10	СТД 603/1 СБ	Трубодержатель Ду 15÷25. Сборочный чертеж	27
ОП8	Планка для чугунных радиаторов Спецификация	11	СТД603/1.001	Хомут. Деталь	27
ОП8 СБ	Планка для чугунных радиаторов Сборочный чертеж.	11	СТД603/1.002	Втулка. Деталь.	28
ОП8.001	Шпилька. Деталь	12	СТД612/6	Хомут для крепления труб 2". Спецификация	28
ОП8.002	Планка. Деталь	12	СТД612/6 СБ	Хомут для крепления труб 2". Сборочный чертеж	29
ОП10	Планка для чугунных радиаторов. Спецификация	13	СТД612/6.001	Основание. Деталь	29
ОП10 СБ	Планка для чугунных радиаторов. Сборочный чертеж.	13	СТД612/6.002	Скоба. Деталь.	30
ОП10.001	Шпилька. Деталь	14	СТД612/7	Хомут для крепления труб 4" Спецификация	30
ОП11	Планка для чугунных радиаторов Спецификация	14	СТД612/7 СБ	Хомут для крепления труб 4" Сборочный чертеж	31
ОП11.001	Шпилька. Деталь.	15	СТД612/7 001	Скоба. Деталь	31
ОП15	Кронштейн для чугунных радиаторов. Деталь	15	СТД 651	Скоба для труб Ду 15÷25. Деталь	32
ОП20	Кронштейн для стальных радиаторов. Спецификация	16	СТ 4	Подставка под кронштейны для чугунных радиаторов. Деталь.	33
ОП20 СБ	Кронштейн для стальных радиаторов. Сборочный чертеж.	16	СТ5	Кронштейн для крепления трубопровода стояка Деталь	33
ОП23	Кронштейн для стальных радиаторов. Спецификация.	17	СТД 612/1.002	Основание Деталь.	34
ОП23 СБ	Кронштейн для стальных радиаторов. Сборочный чертеж.	17			

Инв. № подл. | Подп. и дата | Взам. инв. № | Инв. № дубл. | Подп. и дата

ОП3

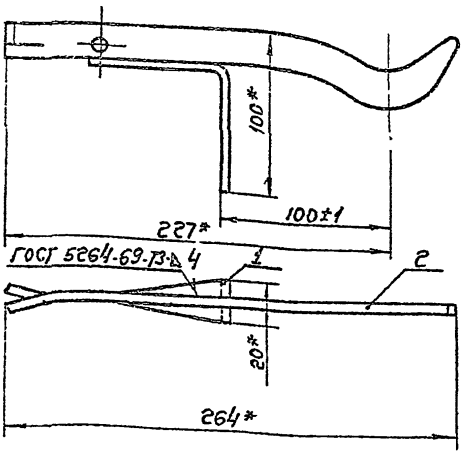

1. Покрытие грунтовка ГФ-020 ГОСТ 4056-63. VI. С1.
2. Размеры для справок.

Формат	Зона	Поз.	Обозначение	Наименование	Кол.	Примечание
				Детали		
11		1	ОП3.001	Основание	1	
11		2	ОП1-01	Кронштейн для чугунных радиаторов	1	

Изм.	Лист	№ докум.	Подп.	Дата
Разраб.		Лебедев		
Пров.		Щеглова		
Т. контр.		Гедевский		
Нач. отд.		Гейзерман		
Н. контр.		Зейликман		
Утв.		Каган		

ОП3

Кронштейн для чугунных радиаторов

Лит.	Масса	Масштаб
	0,26	1:2

Лист | Листов: 1

ММСС СССР Главпромвентиляция Гипроектромвентиляция

Копировал: Сер- Формат: 11

Серия 4.904-69

Инв. № подл. | Подп. и дата | Взам. инв. № | Инв. № дубл. | Подп. и дата

ТИО

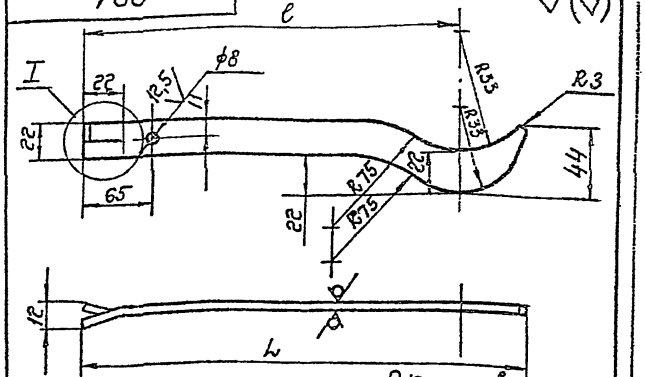

Размеры в мм

Обозначение	L	l	Масса, кг
ОП1	324	287	0,22
-01	264	227	0,18

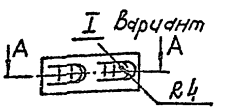

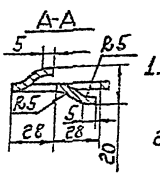

1. Предельные отклонения размеров: отверстий - по A_7; валов - по B_7, остальных - по CM_7.
2. Покрытие грунтовка ГФ-020 ГОСТ 4056-63. VI. С1

Изм.	Лист	№ докум.	Подп.	Дата
Разраб.		Лебедев		
Пров.		Щеглова		
Т. контр.		Зейликман		
Нач. отд.		Гейзерман		
Н. контр.		Гедевский		
Утв.		Каган		

ОП1

Кронштейн для чугунных радиаторов

Лит.	Масса	Масштаб
	См. табл.	—

Лист | Листов: 1

Лист Б-ПН-4 ГОСТ 19903-74 / Ст.3 кп ГОСТ 14637-69

ММСС СССР Главпромвентиляция Гипроектромвентиляция

Копировал: Сер- Формат: 11

Инв. № подл. | Подп. и дата | Взам. инв. № | Инв. № дубл. | Подп. и дата

ОП3 001

50 (√)

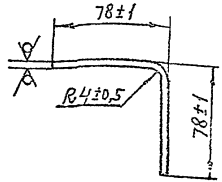

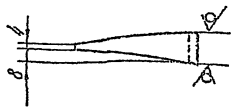

Развертка.
М 1:1

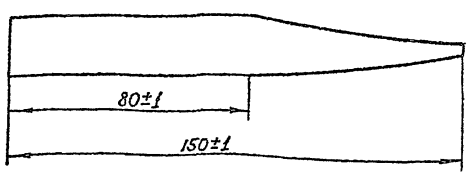

Серия 4-904-69

Инв.№ подл.	Подп. и дата	Взам. инв.№	Инв.№ дубл.	Подп. и дата

Изм.	Лист	№ докум.	Подп.	Дата
Разраб.		Лебедев		
Пров.		Щеглова		
Т.контр.		Граевский		
Н.контр.		Щеглова		
Утв.		Зейликман		

ОП3.001

Основание

Лит.	Масса	Масштаб
	0,07	1:2

Лист | Листов: 1

Полоса Б-2-4х20 ГОСТ 103-76
Ст.3 кп ГОСТ 535-58

ММСС СССР
Главпромвентиляция
ГПИ Проектпромвентиляция

Копировал: Сер-

Формат: 11

4

Формат	Зона	Поз.	Обозначение	Наименование	Кол.	Примечание
				Документация		
11			ОП4СБ	Сборочный чертеж		
				Детали		
11		1	ОП4.001	Планка	1	
11		2	ОП4.002	Кронштейн	1	
11		3	ОП4.003	Шпилька	1	
Б4		4	ОП4.004	Планка		
				Полоса Б-2-4х30 ГОСТ 103-76		
				Ст.3 кп ГОСТ 535-58		
				L=80 B_7	1	0,075 кг
				Стандартные изделия		
		5		Гайка М 10.4		
				ГОСТ 5915-70	1	

Изм.	Лист	№ докум.	Подп.	Дата
Разраб.		Лебедев		
Пров.		Щеглова		
Н.контр.		Щеглова		
Утв.		Зейликман		

ОП4

Кронштейн для чугунных радиаторов

Лит.	Лист	Листов
		1

ММСС СССР
Главпромвентиляция
ГПИ Проектпромвентиляция

Инв.№ подл. | Подп. и дата | Взам. инв.№ | Инв.№ дубл. | Подп. и дата

Копировал: Сер-

Формат 11

Серия 4.904-69

ОП 4

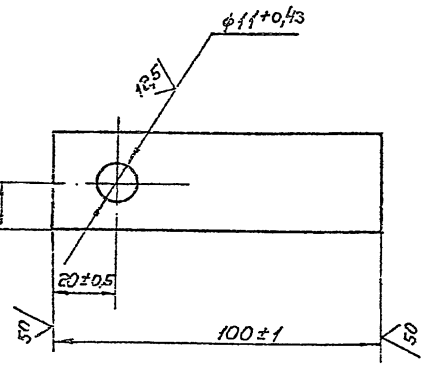

ОП 4.001

Планка

Лит.	Масса	Масштаб
	0,075	1:1

Лист | Листов: 1

Полоса Б-2-4х30 ГОСТ 103-76
Ст.3 кп ГОСТ 535-58

ММСС СССР
Главпромвентиляция
ГПИ Проектпромвентиляция

Копировал: Бср Формат: 11

ОП 4С5

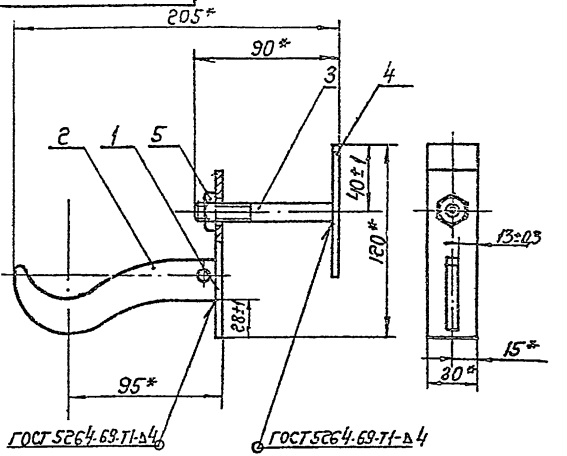

1. Покрытие грунтовка ГФ-020 ГОСТ 4056-63. VI. С1., кроме резьбовых поверхностей.
2* Размеры для справок.

ОП 4С5

Кронштейн для чугунных радиаторов. Сборочный чертеж

Лит.	Масса	Масштаб
	0,36	1:1

Лист | Листов: 1

ММСС СССР
Главпромвентиляция
ГПИ Проектпромвентиляция

Копировал: Бср Формат: 11

Инв.№ подл. | Подп. и дата | Взам. инв.№ | Инв.№ дубл. | Подп. и дата

Серия 4-904-69

ОП4.002

50 (√)

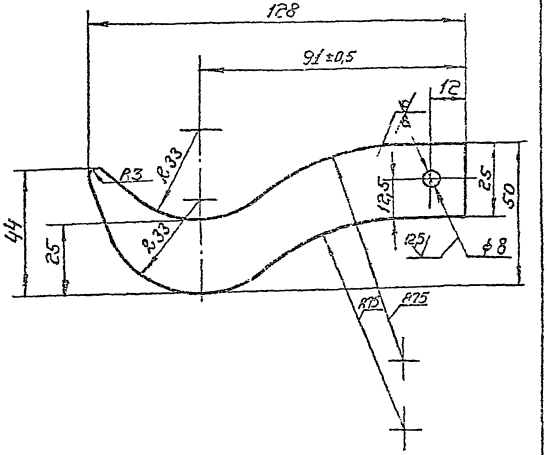

Неуказанные предельные отклонения размеров: отверстий – по A_7, валов – по B_7, остальных – по CM_7.

Изм.	Лист	№ докум.	Подп.	Дата
Разраб.		Лебедев		
Пров.		Щеглова		
Т.контр.		Грабовский		
Н.контр.		Щеглова		
Утв.		Зеликман		

ОП4.002

Кронштейн

Лит.	Масса	Масштаб
	0,12	1:1

Лист | Листов: 1

Лист Б-ПН-4 ГОСТ 19903-74 Ст.3кп ГОСТ 14637-69

МИНСС СССР Главпромвентиляция ГПИ Проектпромвентиляция

Копировал: Сбер- Формат: 11

ОП4.003

12,5 (√)

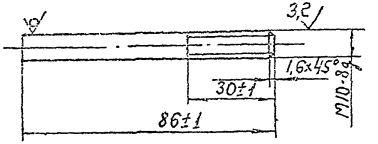

Изм.	Лист	№ докум.	Подп.	Дата
Разраб.		Лебедев		
Пров.		Щеглова		
Т.контр.		Грабовский		
Н.контр.		Щеглова		
Утв.		Зеликман		

ОП4.003

Шпилька

Лит.	Масса	Масштаб
	0,053	1:1

Лист | Листов: 1

Круг В10 ГОСТ 2590-71 Ст.3кп ГОСТ 535-58

МИНСС СССР Главпромвентиляция ГПИ Проектпромвентиляция

Копировал: Сбер- Формат: 11

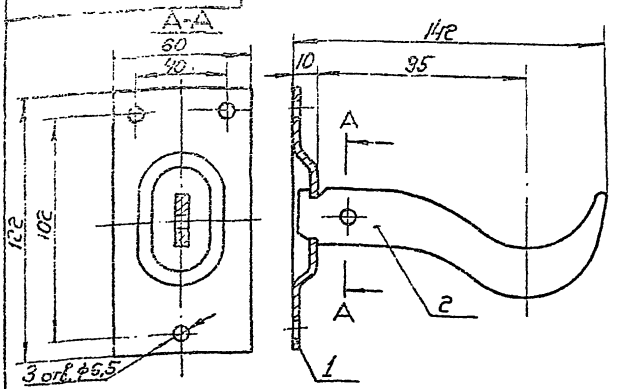

Размеры для справок.

Формат	Зона	Поз.	Обозначение	Наименование	Кол.	Примечание
				Детали		
11		1	ОП5.001	Планка	1	
11		2	ОП5.002	Кронштейн	1	

ОП5

Кронштейн для чугунных радиаторов

Изм.	Лист	№ докум.	Подп.	Дата
Разраб.		Лебедев		
Пров.		Щеглова		
Т. контр.		Грабовский		
Нач. отд.		Вейзерман		
Н. контр.		Зейликман		
Утв.		Каган		

Лит.	Масса	Масштаб
	0,274	1:2

Лист | Листов: 1

ММСС СССР Главпромвентиляция ГПИ Проектпромвентиляция

Копировал: Бер- Формат: 11

Серия 4.904.69

Подп. и дата | Инв. № дубл. | Взам. инв. № | Подп. и дата | Инв. № подл.

ОП5.001

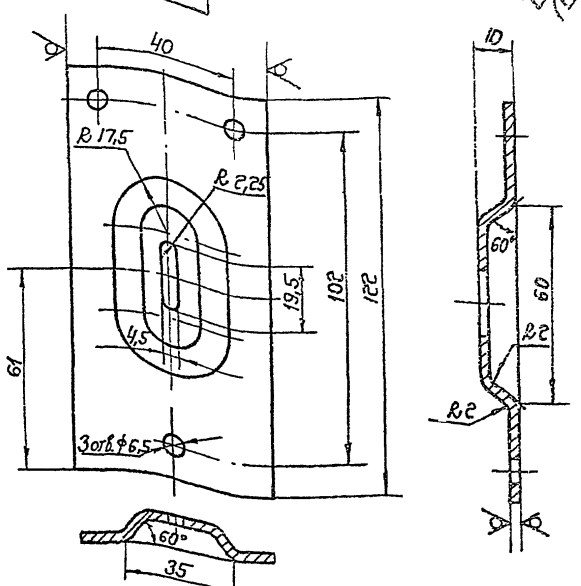

1. Предельные отклонения размеров: отверстий - по A_7, валов - по B_7, остальных - по CM_7.
2. Покрытие грунтовка ГФ-020 ГОСТ 4056-63.VI.С1.

ОП5.001

Планка

Изм.	Лист	№ докум.	Подп.	Дата
Разраб.		Лебедев		
Пров.		Щеглова		
Т. контр.		Грабовский		
Н. контр.		Щеглова		
Утв.		Зейликман		

Лента 3×60 Б Ст.3кп ГОСТ 6009-74

Лит.	Масса	Масштаб
	0,17	1:1

Лист | Листов: 1

ММСС СССР Главпромвентиляция ГПИ Проектпромвентиляция

Копировал: Бер- Формат: 11

Подп. и дата | Инв. № дубл. | Взам. инв. № | Подп. и дата | Инв. № подл.

ОП5.002

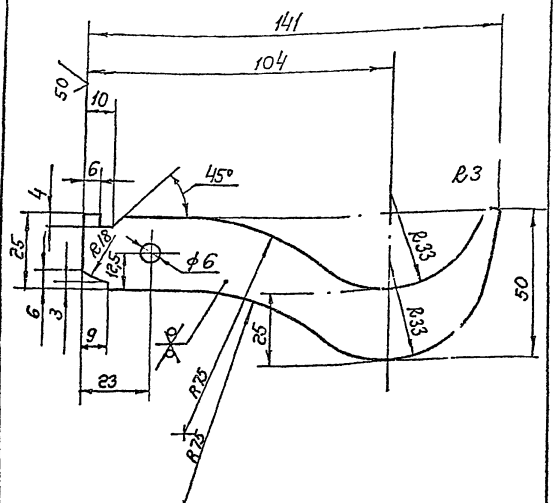

1. Предельные отклонения размеров: отверстий - по A_7, валов - по B_7, остальных по CM_7.
2. Покрытие грунтовка ГФ-020 ГОСТ 4056-63. VI. С1.

Серия 4-904-69

Изм.	Лист	№ докум.	Подп.	Дата
Разраб.		Лебедев		
Пров.		Щеглова		
Т.контр.		Гравеева		
Н.контр.		Щеглова		
Утв.		Зейликман		

ОП5.002

Кронштейн

Лит.	Масса	Масштаб
	0,104	1:1

Лист | Листов: 1

Лист Б-ПН-4 ГОСТ 19903-74 Ст.3 кп ГОСТ 14637-69

МГСС СССР Главпромвентиляция ТП Проектпромвентиляция

Копировал: Сер. Формат: 11

Формат	Зона	Поз.	Обозначение	Наименование	Кол.	Примечание
				Документация		
11			ОП7 СБ	Сборочный чертеж		
				Детали.		
11		1	ОП7.001	Лапа	1	
11		2	ОП7.002	Полоса	1	
11		3	ОП7.003	Шайба	1	
Б4		4	ОП7.004	Полоса Б-2-4х20 ГОСТ 103-76 Ст.3 кп ГОСТ 535-58		
				L=140 B_7	1	
				Стандартные изделия		
		5		Гайка М12,4		
				ГОСТ 5915-70	1	
		6		Болт М12х30,36		
				ГОСТ 7798-70	1	

Изм.	Лист	№ докум.	Подп.	Дата
Разраб.		Лебедев		
Пров.		Щеглова		
Н.контр.		Щеглова		
Утв.		Зейликман		

ОП7

Подставка для чугунных радиаторов

Лит.	Лист	Листов
		1

МГСС СССР Главпромвентиляция ТП Проектпромвентиляция

Копировал: Сер. Формат: 11

Инв. № подл. | Подп. и дата | Взам. инв. № | Инв. № дубл. | Подп. и дата

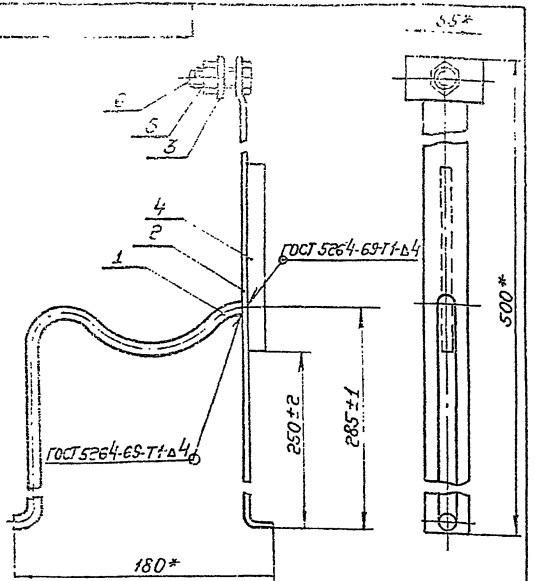

1. Покрытие грунтовка ГФ-020 ГОСТ 4056-63. VI. С1, кроме деталей поз. 5 и 6.
2.* Размеры для справок

Изм.	Лист	№ докум.	Подп.	Дата
Разраб.	Лебедевский			
Пров.	Ицкевич			
Т. контр.	Гоаевский			
Нач. отд.	Гоаевский			
Н. контр.	Зеликин			
Утв.	Гагач			

ОП7СБ

Подставка для чугунных радиаторов
Сборочный чертеж

Лит.	Масса	Масштаб
	0,82	1:2

Лист | Листов: 1

ММСС СССР
Главпромвентиляция
ГПИ Проектпромвентиляция

Копировал: Сер- Формат: 11

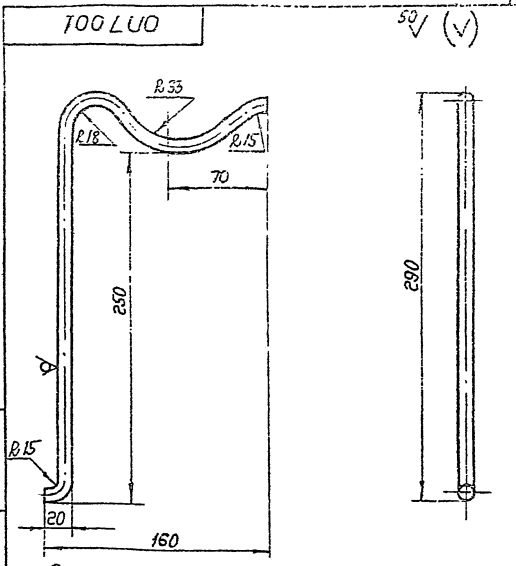

Предельные отклонения размеров: валов - по B_7, остальных - по CM_7.

Изм.	Лист	№ докум.	Подп.	Дата
Разраб.	Лебедевский			
Пров.	Ицкевич			
Т. контр.	Гоаевский			
Н. контр.	Гоаевский			
Утв.	Зеликин			

ОП7001

Лапа

Лит.	Масса	Масштаб
	0,29	1:2

Лист | Листов: 1

Круг В10 ГОСТ 2590-71
Ст 3кп ГОСТ 535-58

ММСС СССР
Главпромвентиляция
ГПИ Проектпромвентиляция

Копировал: Сер- Формат: 11

Серия 4-904-69

ОП7.002

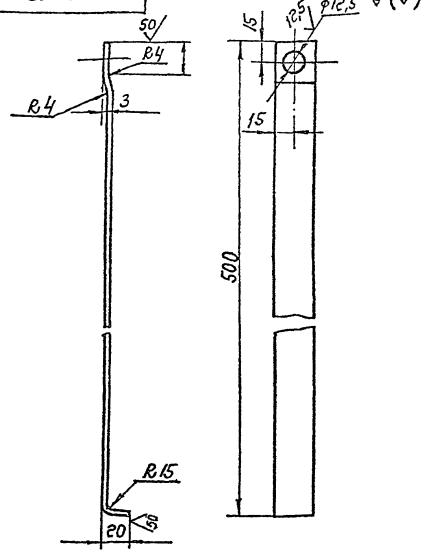

Предельные отклонения размеров:
отверстий – по A_7, валов – по B_7,
остальных – по CM_7

Изм.	Лист	№ докум.	Подп.	Дата
Разраб.		Лебедев		
Пров.		Щеглова		
Т. контр.		Граевский		
Н. контр.		Щеглова		
Утв.		Зейликман		

Полоса

Лит.	Масса	Масштаб
	0,49	1:2

Лист | Листов: 1

Полоса Б-2-4х30 ГОСТ 103-76 / Ст.3 кп ГОСТ 535-58

ММСС СССР
Главпромвентиляция
ГПИ Проектпромвентиляция

Копировал: Бр. Формат: 11

Инв. № подл. | Подп. и дата | Взам. инв. № | Инв. № дубл. | Подп. и дата

ОП7.003

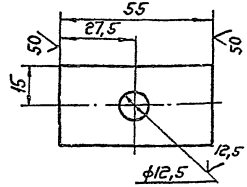

Предельные отклонения размеров:
отверстий – по A_7,
валов – по B_7,
остальных – по CM_7.

Изм.	Лист	№ докум.	Подп.	Дата
Разраб.		Лебедев		
Пров.		Щеглова		
Т. контр.		Граевский		
Н. контр.		Щеглова		
Утв.		Зейликман		

Шайба

Лит.	Масса	Масштаб
	0,05	1:1

Лист | Листов: 1

Полоса Б-2-4х30 ГОСТ 103-76 / Ст.3 кп ГОСТ 535-58

ММСС СССР
Главпромвентиляция
ГПИ Проектпромвентиляция

Копировал: Бр. Формат: 11

Инв. № подл. | Подп. и дата | Взам. инв. № | Инв. № дубл. | Подп. и дата

Поз.	Обозначение	Наименование	Кол. при исполнении 001												
			-	01											
		Документация													
11		ОП8 СБ	Сборочный чертеж	X	X										
		Детали													
1	1	ЭП8.001	Шпилька	1											
		-01	Шпилька		1										
11	2	ОП8.002	Планка	2	2										
		Стандартные изделия													
	3		Гайка М8.4												
			ГОСТ 5915-70	2	2										

Изм.	Лист	№ докум.	Подп.	Дата	ОП8		
Разраб.		Ледовских			Планка для чугунных радиаторов	Лит.	Лист	Листов
Пров.		Щеглова						
Н. контр.		Щеглова				Литера	Масса	Масштаб
Утв.		Зеленина						

Копировал: Сер. Формат: А4

Размеры для справок

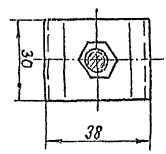

А-А

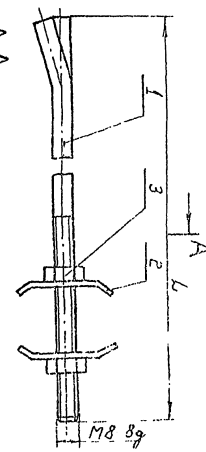

Обозначение	L	Масса кг
ОП8	230	0,137
-01	295	0,167

Размеры в мм.

ОП8 СБ

Планка для чугунных радиаторов

Сборочный чертеж

Изм.	Лист	№ докум.	Подп.	Дата
Разраб.		Ледовских		
Пров.		Щеглова		
Н. контр.		Щеглова		
Утв.		Зеленина		

Лит.	Масса	Масштаб
	Сп. подд.	—
Литера	Лист	Листов
	1	1

Гидроприборостроительная типовестроительница

Копировал: Сер. Формат: А4

ОП 8.001

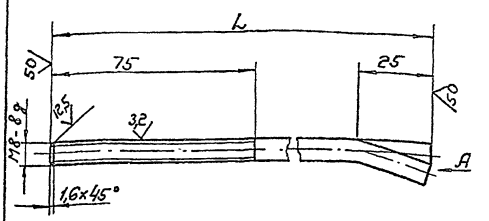

Вид А

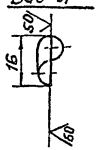

Размеры в мм.

Обознач.	L	Масса, кг
ОП8.001	230	0,087
-01	295	0,117

1. Неуказанные предельные отклонения размеров - по СМ7.
2. Покрытие грунтовка ГФ-020 ГОСТ 4056-63. VI. С1, кроме резьбовой поверхности.

Изм.	Лист	№ докум.	Подп.	Дата
Разраб.	Лебедев			
Пров.	Щеглова			
Т. контр.	Грачевский			
Н. контр.	Щеглова			
Утв.	Зейликман			

ОП8.001

Шпилька

Лит. | Масса | Масштаб

Ст. табл. —

Лист | Листов: 1

Круг В 8 ГОСТ 2590-71
Ст.3кп ГОСТ 535-53

МПСС СССР
Главпромвентиляция
ГПИ Проектпромвентиляция

Копировал: Скер

Формат: 11

Серия 4-904-69

Инв. № подл. | Подп. и дата | Взам. инв. № | Инв. № дубл. | Подп. и дата

ОП 8.002

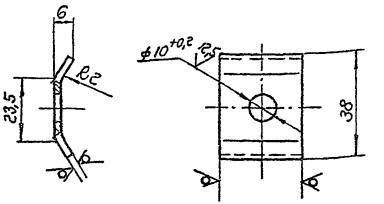

1. Неуказанные предельные отклонения размеров по СМ7.
2. Длина развернутой детали 40 мм.
3. Покрытие грунтовка ГФ-020 ГОСТ 4056-63. VI. С1.

Изм.	Лист	№ докум.	Подп.	Дата
Разраб.	Лебедев			
Пров.	Щеглова			
Т. контр.	Грачевский			
Н. контр.	Щеглова			
Утв.	Зейликман			

ОП 8.002

Планка

Лит. | Масса | Масштаб

0,019 | 1:1

Лист | Листов: 1

Лента 2х30Б Ст-3кп ГОСТ 6009-74

МПСС СССР
Главпромвентиляция
ГПИ Проектпромвентиляция

Копировал: Скер

Формат: 11

Инв. № подл. | Подп. и дата | Взам. инв. № | Инв. № дубл. | Подп. и дата

Серия 904-69

Инв. № подл.	Подп. и дата	Взам. инв. №	Инв. № дубл.	Подп. и дата	Обозначение	Наименование	Кол. на исполнен. ОП10								Примеч.
Формат	Зона	Поз													
11					ОП 10 СБ	Документация									
						Сборочный чертеж	X	X							
						Детали									
11		1			ОП8.002	Планка	2	2							
11		2			ОП10.001	Шпилька	1								
					-01	Шпилька		1							
54		3			ОП10.002	Основание									
						Полоса Б-2-4х30 ГОСТ 103-76 / Ст.3кп1 ГОСТ 535-58									
						l=140 мм	1	1							
						Стандартные изделия									
						Гайка М10.4									
		4				ГОСТ 5915-70	2	2							

ОП 10

Планка для чугунных радиаторов.

Изм.	Лист	Листов
		1

МЧСС СССР Главпромвентиляция ГПИ Проектпромвентиляция

Формат 11

ОП 10 СБ

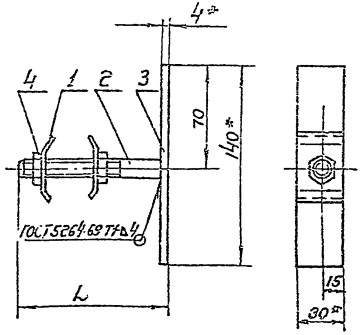

Размеры в мм

Обозначение	L	Масса, кг
ОП10	89	0,23
-01	149	0,27

1. Покрытие грунтовка ГФ-020 ГОСТ 4056-63. VI. С1.

2* Размеры для справок.

Изм.	Лист	№ докум.	Подп.	Дата
Разраб.		Лебедев		
Пров.		Щеглов		
Н. контр.		Гребенский		
Нач. отд.		Бейзерман		
Н. контр.		Бейзерман		
Утв.		Каган		

ОП 10 СБ

Планка для чугунных радиаторов Сборочный чертеж.

Лит.	Масса	Масштаб
	См. табл.	—

Лист | Листов: 1

МЧСС СССР Главпромвентиляция ГПИ Проектпромвентиляция

Копировал: Сер-

Формат: 11

ОП 10.001

(V)A

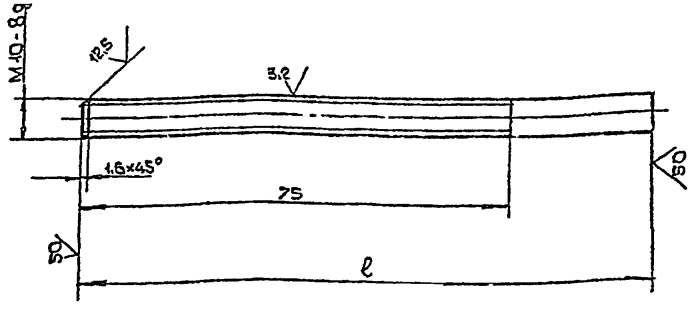

Размеры в мм

Обозначение	ℓ	Масса, кг
ОП10.001	85	0,053
-01	145	0,089

Неуказанные предельные отклонения..размеров-по СМ7.

Серия 4-904-69

Изм.	Лист	№ докум.	Подп.	Дата
Разраб.		Лебедев		
Пров.		Щеглова		
Т.контр.		Граевский		
1.контр.		Щеглова		
Утв.		Зейликман		

ОП 10.001

Шпилька

Лит.	Масса	Масштаб
	см табл.	-

Лист | Листов: 1

Круг В10 ГОСТ 2590-71
Ст.3 кп ГОСТ 535-58

ММСС СССР
Главпромвентиляция
ТИПроектпромвентиляция

Копировал

Формат 11

ОП 11

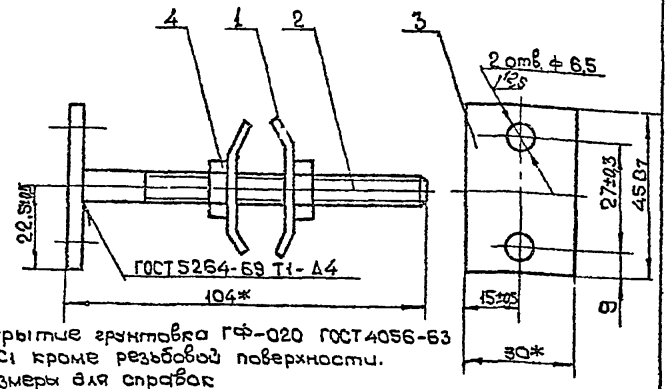

1. Покрытие грунтовка ГФ-020 ГОСТ 4056-63 VI.С1 кроме резьбовой поверхности.
2. * Размеры для справок

Формат	Зона	Поз.	Обозначение	Наименование	Колич.	Примечание
				Детали		
11		1	ОП 8.002	Планка	2	
11		2	ОП 11.001	Шпилька	1	
БЧ		3	ОП 11.002	Основание		
				Полоса Б-2-4×30 ГОСТ 103-76 / Ст.3 кп ГОСТ 535-58	1	
				Стандартные изделия		
		4		Гайка М8.4		
				ГОСТ 5915-70	2	

Изм.	Лист	№ докум.	Подп.	Дата
Разраб.		Лебедев		
Пров.		Щеглова		
Т.контр.		Граевский		
Нач.отд.		Бейзерман		
Н.контр.		Зейликман		
Утв.		Каган		

ОП 11

Планка для чугунных радиаторов

Лит.	Масса	Масштаб
	0,127	1:1

Лист | Листов 1

ММСС СССР
Главпромвентиляция
ТИПроектпромвентиляция

Копировал:

Формат 11

Серия 4-304-69

ОП 11. 001

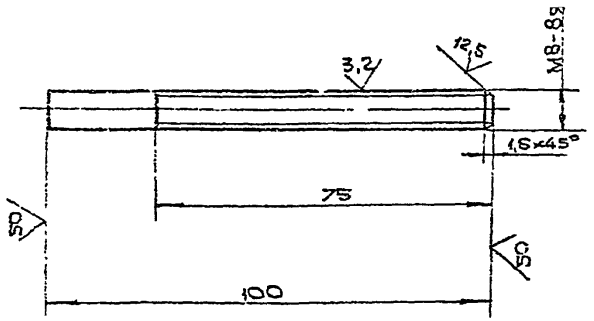

Неуказанные предельные отклонения размеров - по СМ7

Изм.	Лист	№ докум.	Подп.	Дата
Разраб.		Лебедев		
Пров.		Шеглова		
Т. контр.		Граевский		
Н. контр.		Шеглова		
Утв.		Вейсман		

ОП 11. 001

Шпилька

Лит.	Масса	Масштаб
	0,035	1:1

Лист | Листов 1

Круг В8 ГОСТ 2590-71 / Ст 3 кп ГОСТ 535-58

ММСС СССР Главпромвентиляция ГПИ Проектпромвентиляция

Копировал Ку

Формат 11

ОП 15

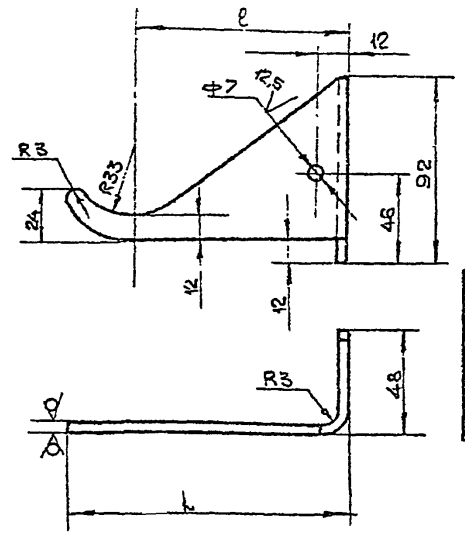

Размеры в мм

Обозначение	L	ℓ	L_1	Масса кг
ОП 15	196	165	240	0,26
-01	131	100	175	0,19

Развертка

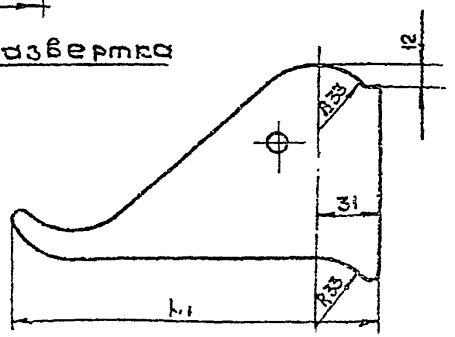

1. Предельные отклонения размеров: отверстий - по А7, валов - по В7, - остальных - по СМ7
2. Покрытие грунтовка ГФ-020 ГОСТ 4056-63. VI. С1.

ОП 15

Кронштейн для чугунных радиаторов

Лит.	Масса	Масштаб
	см. табл.	-

Лист | Листов 1

Лист Б-ПН-3 ГОСТ 19903-74 / 3-III-Ст 3 кп ГОСТ 16523-75

ММСС СССР Главпромвентиляция ГПИ Проектпромвентиляция

Копировал Ку

Формат 11

Инв.№подл.	Подп. и дата	Взам.инв.№	Инв.№дубл.	Подп. и дата

Серия 4-904-69

Формат	Зона	Поз.	Обозначение	Наименование	Кол. на испол. ОП20-			Примеч.
					–	01	02	
				Документация				
А1			ОП 20 СБ	Сборочный чертеж	Х	Х	Х	
				Детали				
Б4		1	ОП 20. 001	Штырь				
				Круг $\frac{В10\ ГОСТ\ 2590-71}{Ст3кп\ ГОСТ\ 535-58}$	1			
			– 01	Штырь				
				Круг $\frac{В10\ ГОСТ\ 2590-71}{Ст3кп\ ГОСТ\ 535-58}$		1		
			– 02	Штырь				
				Круг $\frac{В10\ ГОСТ\ 2590-71}{Ст3кп\ ГОСТ\ 535-58}$			1	
				Стандартные изделия				
		2		Гайка М10.4.				
				ГОСТ 5915-70	2	2	2	

Изм.	Лист	№ докум.	Подп.	Дата
Разраб.		Лебедев		
Пров.		Граевский		
Н. контр.		Граевский		
Утв.		Ледницкий		

ОП 20

Кронштейн для стальных радиаторов

Лит.	Лист	Листов
		1

МИСС СССР
Главпромвентиляция
ГПИпроектпромвентиляция

Копировал

Формат А4

Инв.№подл.	Подп. и дата	Взам.инв.№	Инв.№дубл.	Подп. и дата

Покрытие грунтовка ГФ-020 ГОСТ 4056-63. ч.1. с.1, кроме резьбовой поверхности.

Размеры в мм

Обозначение	L	g	Масса, кг
ОП 20	160	25	0,13
– 01	230	40	0,18
– 02	260	90	0,19

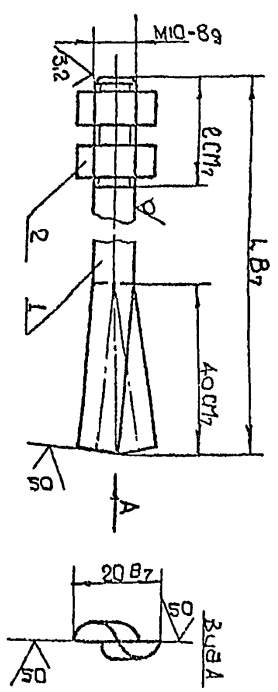

ОП 20 СБ

Кронштейн для стальных радиаторов
Сборочный чертеж

Изм.	Лист	№ докум.	Подп.	Дата
Разраб.		Лебедев		
Пров.		Шевцова		
Н. контр.		Граевский		
Утв.		Ледницкий		

Лит.	Масса	Масштаб
	см. подл.	
Листов 1		1

МИСС СССР
Главпромвентиляция
ГПИпроектпромвентиляция

Копировал

Формат А4

Инв.№подл. | Подп. и дата | Взам.инв.№ | Инв.№дубл. | Подп. и дата

Серия 4-904-69

Поз.	Зона	Кол.	Обозначение	Наименование	Кол. на изделии ОП23		Примеч.
					–	01	
				Документация			
11			ОП23 СБ	Сборочный чертеж	X	X	
				Детали			
Б4		1	ОП23 001	Спинка			
				Лента 3×40 В, Ст3кп			
				ГОСТ 6009-74, ℓ=400	1	1	
				Стандартные изделия			
		2		Болт М8×50.36			
				ГОСТ 7798-70	2		
				Болт М8×80.36			
				ГОСТ 7798-70		2	
		3		Гайка М8.4 ГОСТ 5915-70	4	4	

Изм.	Лист	№ докум.	Подп.	Дата
Разраб.		Дебедев		
Пров.		Цветков		
Н.контр.		Разбегин		
Утв.		Разбегин		

ОП23

Кронштейн для стальных радиаторов

Лит.	Масса	Масштаб

МИСС Гипросантехмонтаж СССР

Копировал: Формат А1

Инв.№подл. | Подп. и дата | Взам.инв.№ | Инв.№дубл. | Подп. и дата

Кронштейн для стальных радиаторов. Сборочный чертеж

ОП23 СБ

Лит.	Масса	Масштаб
	кг	

ОП 29

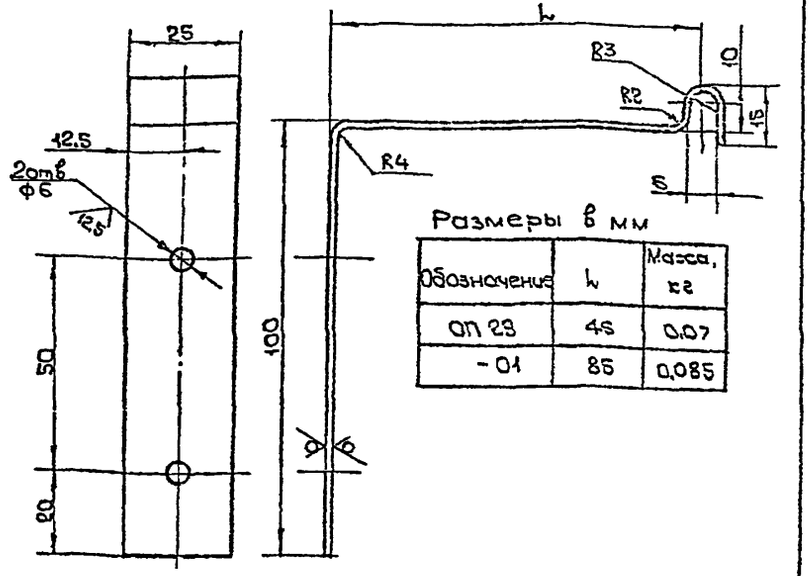

Размеры в мм

Обозначение	L	Масса, кг
ОП 29	45	0.07
-01	85	0,085

1. Предельные отклонения размеров: отверстий - по A_7, валов - по B_7, остальных - по $C_{м7}$.
2. Покрытие грунтовка ГФ-020 ГОСТ 4056-63. VI. С1.

Изм.	Лист	№ докум.	Подп.	Дата
Разраб.		Лебедев		
Пров.		Щеглова		
Т.контр.		Граевский		
Нач.отд.		Бейзерман		
Н.контр.		Зейликман		
Утв.		Казан		

ОП 29

Кронштейн для стальных радиаторов

Лит.	Масса	Масштаб
	см. табл.	-

Лист | Листов 1

Лист 5-ПН-2 ГОСТ 19903-74
3-III Ст3 кп ГОСТ 16523-75

ММСС СССР
Главпромвентиляция
ГПИПроектпромвентиляция

Копировал

Формат 11

Серия 4-904-69

Инв. № подл. | Подп. и дата | Взам. инв. № | Инв. № дубл. | Подп. и дата

ОП 30

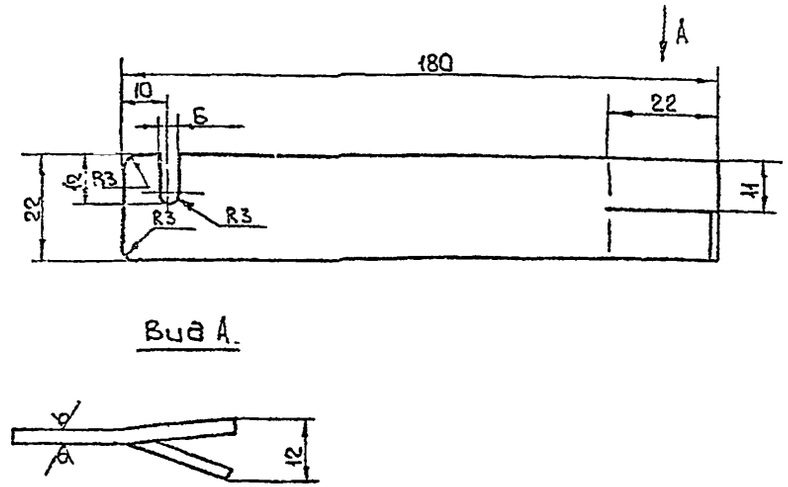

Вид А.

1. Предельные отклонения размеров: отверстий - по A_7, валов - по B_7, остальных - по $C_{м7}$.
2. Покрытие грунтовка ГФ-020. ГОСТ 4056-63. VI. С1.

Изм.	Лист	№ докум.	Подп.	Дата
Разраб.		Лебедев		
Пров.		Граевский		
Т.контр.		Щеглова		
Нач.отд.		Бейзерман		
Н.контр.		Зейликман		
Утв.		Казан		

ОП 30

Кронштейн для стальных радиаторов

Лит.	Масса	Масштаб
	0,12	1:1

Лист | Листов: 1

Лист 6-ПН-4 ГОСТ 19903-74
Ст3 кп ГОСТ 14637-63

ММСС СССР
Главпромвентиляция
ГПИПроектпромвентиляция

Копировал

Формат: 11

Инв. № подл. | Подп. и дата | Взам. инв. № | Инв. № дубл. | Подп. и дата

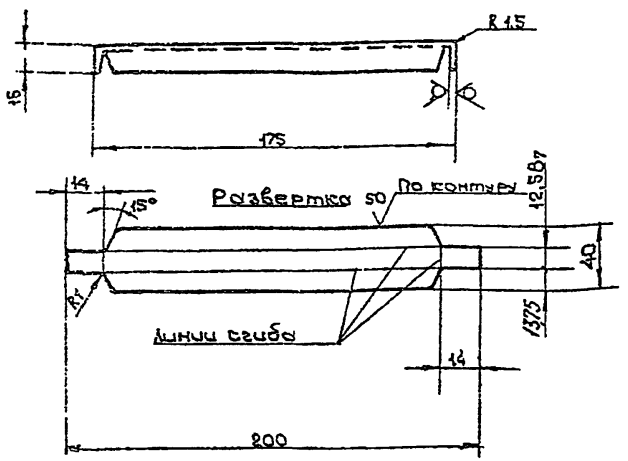

1. Предельные отклонения размеров - по СМ7.
2. Покрытие грунтовка ГФ 020 ГОСТ 4056-63. VI. С1

Изм.	Лист	№ докум.	Подп.	Дата
Разраб.	Лебедев			
Пров.	Шестова			
Т.контр.	Гребенский			
Нач.отд.	Вейцман			
Н.контр.	Вейцман			
Утв.	Сагал			

ОП34

Кронштейн для стальных радиаторов КЛТ

Лит.	Масса	Масштаб
	0,06	1:2
Лист	Листов 1	

Лист Б-ПН-1.8 ГОСТ 19903-74
3-III-ст3 кп ГОСТ 16523-70

МИСС СССР
Главпромвентиляция
ГПИпроектпромвентиляция

Копировал

Формат А1

ОП 33

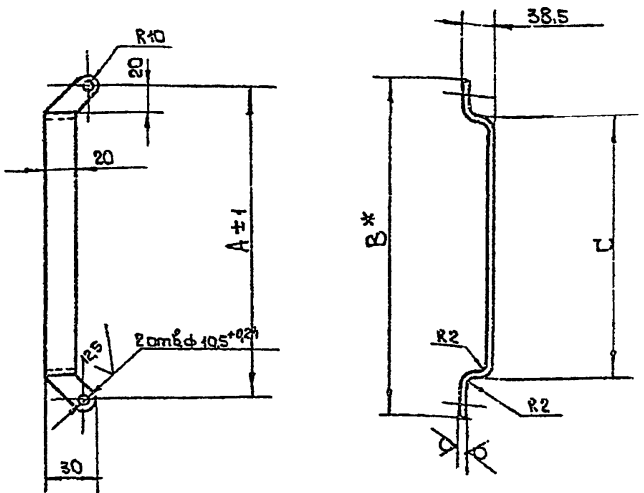

Размеры в мм

Обозначение	A	B	C	Масса кг
ОП 33	370	380	330	0,10
- 01	280	300	240	0,11

1. Неуказанные предельные отклонения размеров - по СМ7.
2. Покрытие грунтовка ГФ-020 ГОСТ 4056-63. VI. С1
3*Размер для справок.

Изм.	Лист	№ докум.	Подп.	Дата
Разраб.	Лебедев			
Пров.	Шестова			
Т.контр.	Гребенский			
Нач.отд.	Вейцман			
Н.контр.	Вейцман			
Утв.	Сагал			

ОП 33

Кронштейн для стальных радиаторов

Лит.	Масса	Масштаб
	см. табл.	-
Лист	Листов 1	

Лист Б-ПН-2 ГОСТ 19903-74
3-III-ст3 кп ГОСТ 16523-70

МИСС СССР
Главпромвентиляция
ГПИпроектпромвентиляция

Копировал

Формат А1

Инв. № подл. | Подп. и дата | Взам. инв. № | Инв. № дубл. | Подп. и дата

ОП 35.001

12,5 √(√)

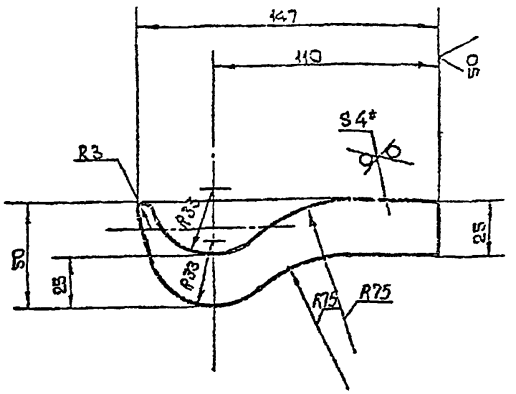

1. Предельные отклонения размеров – по СМ7
2.* Размер для справок.

Изм	Лист	№ докум.	Подп.	Дата
Разраб.		Лебедев		
Пров.		Щеглова		
Т. контр.		Гроевский		
Н. контр.		Щеглова		
Утв.		Зайдикман		

ОП 35.001

Кронштейн

Лит	Масса	Масштаб
	0,15	1:2

Лист | Листов 1

Лист Б-ПН-4 ГОСТ 19903-74 / Ст3 кп ГОСТ 14637-59

МИСС СССР Главпромвентиляция ТПИ Проектпромвентиляция

Серия 4.904-69

Инв. № подл. | Подп. и дата | Взам. инв. № | Инв. № дубл. | Подп. и дата

Формат 11

ОП 35

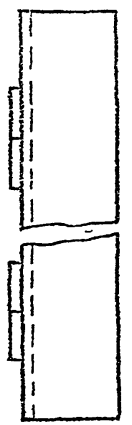

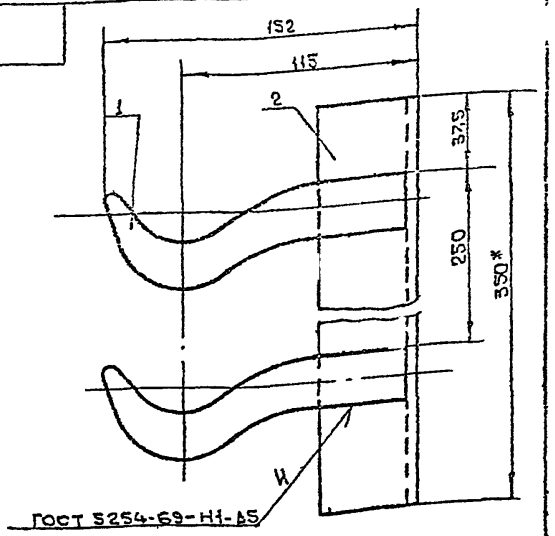

1. Покрытие грунтовка ГФ-020 ГОСТ 4056-63. VI.С1.
2* Размер для справок

Формат	Зона	Поз	Обозначение	Наименование	Кол.	Примечание
				Детали		
11		1	ОП35.001	Кронштейн	2	
6ч		2	ОП35.002	Планка		
				Уголок Б-50×90×6 ГОСТ 8509-72 / в Ст3кп2 ГОСТ 535-58.		
				L=3508	1	1,35кг

Изм	Лист	№ докум.	Подп.	Дата
Разраб.		Лебедев		
Пров.		Щеглова		
Т. контр.		Гроевский		
Нач. отд.		Фейзерман		
Н. контр.		Бейлинман		
Утв.		Саган		

ОП 35

Кронштейн для ребристых труб

Лист	Масса	Масштаб
	1,65	1:2

Лист | Листов 1

МИСС СССР Главпромвентиляция ТПИ Проектпромвентиляция

Инв. № подл. | Подп. и дата | Взам. инв. № | Инв. № дубл. | Подп. и дата

Копировал

Формат 11

Инв. № подл. | Подп. и дата | Взам. инв. № | Инв. № дубл. | Подп. и дата

Разработал Ведякин

Копировал

Формат А4

1. * Размер для справок.
2. Неуказанные предельные отклонения размеров: отверстий - по Н17, валов - h7, остальных - по ±IT17/2.
3. Покрытие грунтовка ГФ-020 ГОСТ 4056-63. VI. С1.

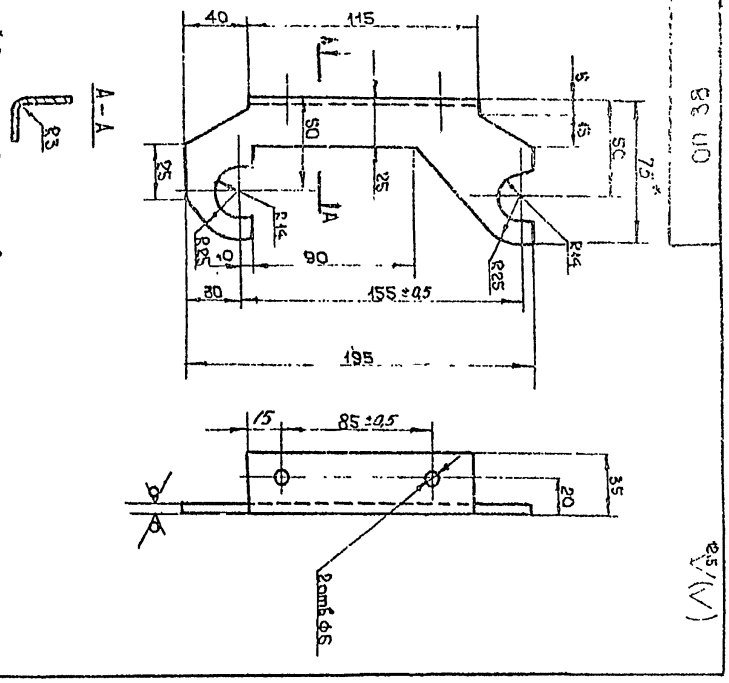

Разраб.	Ведяков		Кронштейн для крепления коллектора "Факел"	Лит.	Масса	Масштаб
Пров.	Шестова				0,26	1:2
Н.контр.	Шестова			Листов 1		
Утв.	Ведякин					

Лист 2-Пн-3 ГОСТ 19903-74
3-Ф-Отв 5 гп ГОСТ 16523-76

ТП2 СБ

ММСС СССР Мосгазпроектмонтаж

Копировал

Формат А4

Инв. № подл.	Подп. и дата	Взам. инв. №	Инв. № дубл.	Подп. и дата

Формат	Зона	Поз.	Обозначение	Наименование	Кол. на испол. ТП2											Примеч.
					-	01	02	03	04							
				Документация												
11			ТП2 СБ	Сборочный чертеж	X	X	X	X	X							
				Детали												
12		1	ТП2.001	Кронштейн	1											
			-01	Кронштейн		1										
			-02	Кронштейн			1									
			-03	Кронштейн				1								
			-04	Кронштейн					1							
11		2	ТП2.002	Скоба	1											
			-01	Скоба		1										
			-02	Скоба			1									
			-03	Скоба				1								
			-04	Скоба					1							

Изм.	Лист	№ докум.	Подп.	Дата	
Разраб.	Ведяков				
Пров.	Шестова				
Н.контр.	Шестова				
Утв.	Ведякин				

ТП2

Хомут для водогазопроводных труб Ду 15÷40

Лит	Лист	Листов
		1

ММСС СССР Мосгазпроектмонтаж

Копировал

Формат А4

Серия 4-904-69

ТП2 СБ

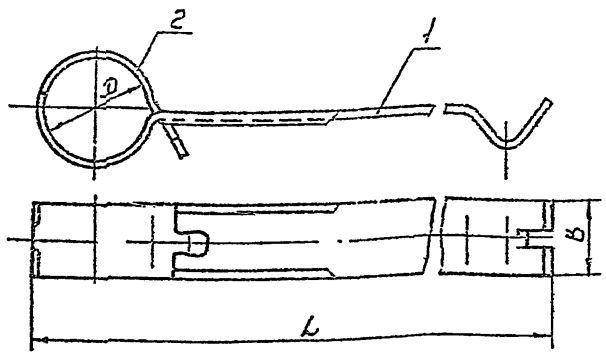

Размеры в мм

Обозначение	Условн. проход ДУ	D	B	L	Масса, кг
ТП2	15	22		153	0,065
-01	20	27	20	155	0,071
-02	25	34		159	0,117
-03	32	43	25	164	0,129
-04	40	49		177	0,142

1. Покрытие грунтовка ГФ-020 ГОСТ 4056-63. VI. С1
2. Размеры для справок

Изм.	Лист	N док.	Подп.	Дата
Разраб.		Лебедев		
Пров.		Щеглова		
Т. контр.		Пронский		
Нач. отд.		Бедзерман		
Н. контр.		Зейликман		
Утв.		Коган		

ТП2 СБ

Хомут для водогазопроводных труб Ду15÷40 Сборочный чертеж

Лит.	Масса	Масштаб
	см. табл.	—

Лист | Листов 1

ММСС СССР Главпромвентиляция ГПИ Проектпромвентиляция

Копировал: Формат 11

ТП2 002

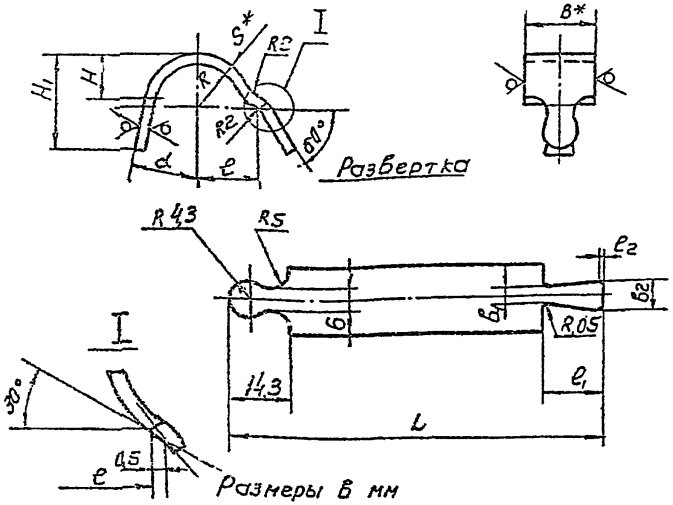

Размеры в мм

Обозначение	R	S	B	H	e	e1	e2	b1	b2	L	H1	d	Масса кг
ТП2.002	11			10,7	14,8					65	24,8	10°	0,014
-01	13,5	2	20	12,4	18,6	14	2	4,6	8,2	73	26,4	11°40'	0,017
-02	17			16,8	21,3					86	30,95	8°	0,032
-03	21,5	2,5	25	21,4	25,5	16	2,5	7	11	100	35,6	6°	0,039
-04	24,5			24,8	27,8					109	39,05	4°40'	0,044

1. Предельные отклонения размеров: валов - по В7, остальных - по СМ7
2. * Размеры для справок

Изм.	Лист	N докум.	Подп.	Дата
Разраб.		Лебедев		
Пров.		Щеглова		
Т. контр.		Граевский		
Н. контр.		Щеглова		
Утв.		Зейликман		

ТП2.002

Скоба

Лит.	Масса	Масштаб
	см. табл.	—

Лист | Листов 1

Лента S×BБ Ст3 КП ГОСТ 6009-74

ММСС СССР Главпромвентиляция ГПИ Проектпромвентиляция

Копировал: Формат 11

100 20.1

50 V(V)

Серия 4-904-69

Инв.№ подл. | Подп. и дата | Взам. инв.№ | Инв.№ дубл. | Подп. и дата

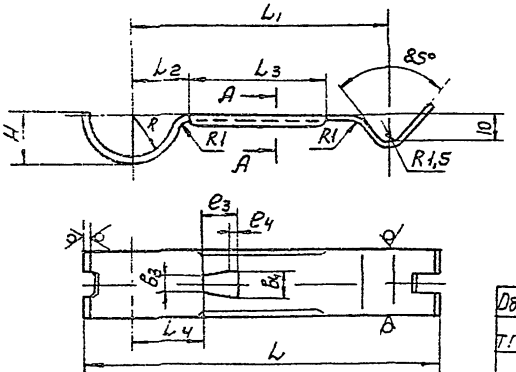

А-А

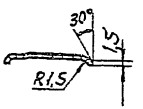

А-А Вариант



Развертка

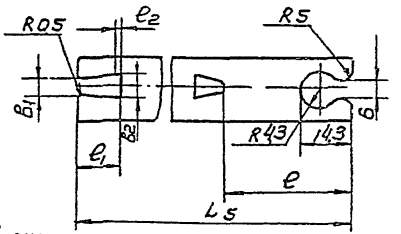

Размеры в мм

Обозначение	R	H	L	L1	L2	L3	L4	e	e1	e2	e3	e4	B1	B2	B3	B4	L5	Материал	Масса кг
ТП2.001	11	153	153		14		138	40									176	Лента 2х205 ст.3кп	0,051
-01	13,5	138	155		16,5		11,6	49	14	2	11	2	46	82	5	9	182	ГОСТ 6009-74	0,054
-02	17	222	159	124	20,5	62	203	60									189		0,085
-03	21,5	266	164		25		24,5	74	16	2,5	16	2,5	7	11	7	12	199	Лента 2,5х256 ст.3кп ГОСТ 6009-74	0,09
-04	24,5	29,2	177	134	28	72	26,8	82									216		0,098

Предельных отклонений размеров:
отверстий - по H7,
валов - по b7,
остальных - по ±IT7/2

ТП2.001

Кронштейн

См. таблицу

Гип.	Чист.	N докум.	Подп.	Дата	
Разраб.	Верхоло				
Пров.	Шестова				
Т.контр.	Ерофеева				
Н.контр.	Шестова				
Утв.	Беленкевич				

Лит. | Масса | Масштаб
А.М. | тыс. | —
Листов 1 | Листов 1
МИПС СССР Гос.Комитет по гражданскому строительству и архитектуре ГПИ Промстройпроект

Копировал: Ба

Формат 12

Серия 4-904-69

Инв. N подл.	Подп. и дата	Взам. инв. N	Инв. N дубл.	Подп. и дата

Формат	Зона	Поз.	Обозначение	Наименование	Кол. на исполн. ТПЗ-										Примеч.
					-	01	02	03	04						
				Документация											
11			ТПЗ СБ	Сборочный чертеж	X	X	X	X	X						
				Детали											
11		1	ТПЗ. 001	Кронштейн	1										
			-01	Кронштейн		1									
			-02	Кронштейн			1								
			-03	Кронштейн				1							
			-04	Кронштейн					1						
11		2	ТПЗ. 002	Скоба	1										
			-01	Скоба		1									
			-02	Скоба			1								
			-03	Скоба				1							
			-04	Скоба					1						

Изм.	Лист	N докум.	Подп.	Дата
Разраб.		Лебедев		
Пров.		Щеглова		
Н. контр.		Щеглова		
Утв.		Зейликман		

ТПЗ

Хомут для водогазопроводных труб Ду 15÷40

Лит.	Лист	Листов
1		1

ММСС СССР Главпромвентиляция ГПИ Проектпромвентиляция

Копировал: Вр—

Формат 11

ТПЗ СБ

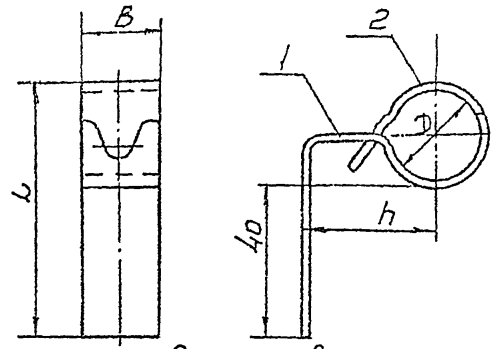

Размеры в мм

Обозначение	Условн. проход. Ду	D	h	B	L	Масса кг
ТПЗ	15	22	35	20	66	0,049
-01	20	27			71	0,054
-02	25	34		25	79	0,096
-03	32	43			88	0,111
-04	40	49	50		94	0,126

1 Покрытие грунтовка ГФ-020 ГОСТ 4056-63. VI. С1.

2. Размеры для справок

Изм.	Лист	N докум.	Подп.	Дата
Разраб.		Лебедев		
Пров.		Щеглова		
Т. контр.		Пронский		
Начотд.		Бейзерман		
Н. контр.		Зейликман		
Утв.		Каган		

ТПЗ СБ

Хомут для водогазопроводных труб Ду 15÷40 Сборочный чертеж

Лит.	Масса	Масштаб
	Сч. табл.	—

Лист | Листов 1

ММСС СССР Главпромвентиляция ГПИ Проектпромвентиляция

Инв. N подл. | Подп. и дата | Взам. инв. N | Инв. N дубл. | Подп. и дата

Копировал: Вр— Формат: 11

ТП3.001

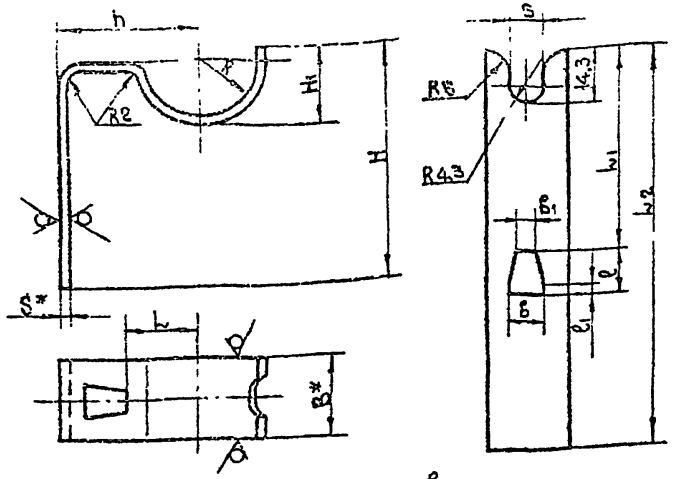

Размеры в мм

Обозначение	R	H	H1	S	B	L	L1	l	l1	b	b1	L2	h	Масса кг
ТП3.001	11	55,3	15,3	2	20	13,8	40	11	2	9	5	112	35	0,035
-01	13,5	58,6	18,6			17,6	49					120		0,037
-02	17	62,2	22,2	2,5	25	20,3	60	16	2,5	12	7	130		0,064
-03	21,5	66,6	26,6			24,5	74					144	50	0,072
-04	24,5	69,2	29,2			26,8	82					158		0,082

1. Предельные отклонения размеров: отверстий - по A7 валов - по B7, остальных - по Cн7.
2.* Размеры для справок

Инж.	Гавриленко				
Разраб.	Лебедев				
Пров.	Шевцова				
Гл.констр.	Гравовский				
Н.контр.	Шевцова				
Утв.	Крейцман				

ТП3.001

Кронштейн

Лит.	Масса	Масштаб
	см. табл.	-
Лист	Листов: 1	

ММСС СССР Главвентиляция Главспецстройвентиляция

Цинк 5×8 Бст3 сп ГОСТ 6009-74

Копировал: Формат: 11

ТП4

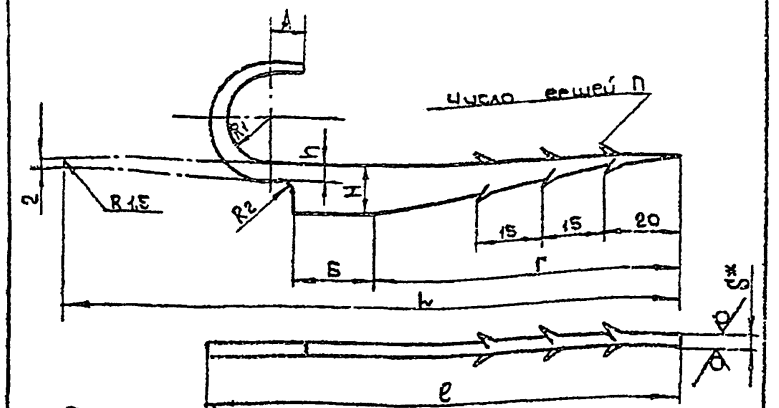

Размеры в мм

Обозначение	Dy	l	Б	S	Г	B1	H	h	L	e	R2	n	Масса кг
ТП4	15	9	20	4	75	11	12	5	132	115	1,5	3	0,019
-01	20	12	22			14	14	6	167	122			0,025
-02	25	15	24		90	17,5	16	7	199	143	2	4	0,034
-03	32	18	26		100	21,5			229	162			0,13
-04	40	21	27	5	110	24,5			254	178		5	0,18

1. Предельные отклонения размеров: отверстий - по A7, валов - по B7, остальных - по Cн7
2. Покрытие грунтовка ГФ-020 ГОСТ 4056-63. VI. С1.
3.* Размер для справок.

Инж.	Гавриленко				
Разраб.	Лебедев				
Пров.	Шевцова				
Гл.констр.	Гравовский				
Нач.отд.	Крейцман				
Н.контр.	Крейцман				
Утв.	Гогзан				

ТП4

Крючок для водогазопроводных труб Dy 15÷40

Лит.	Масса	Масштаб
	см. табл.	-
Лист	Листов: 1	

ММСС СССР Главвентиляция Главспецстройвентиляция

Лист Б-ПН-Б-ГОСТ 19903-74
Ст.3 сп ГОСТ 14637-89

Копировал: Формат: 11

Серия 4-904-69

ТП5

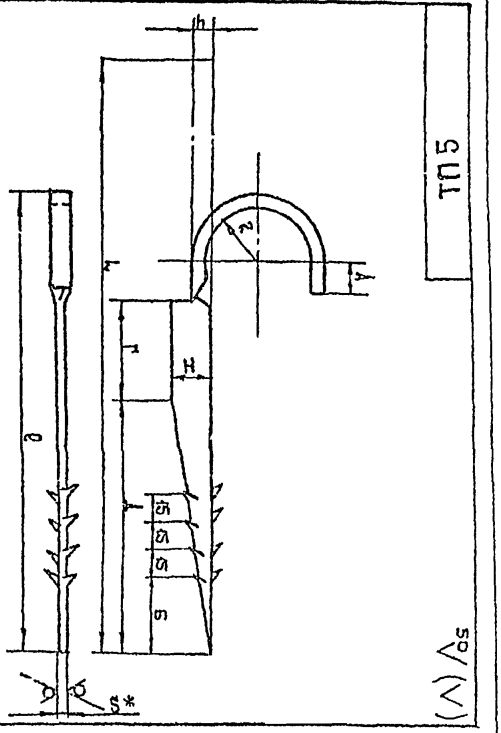

Обозначение	ТП5												Масса
	Dy	l	b	s	r	L	R	H	h	l1	L1	s1	
-01	100	50	15	40	5	40	150	30	20	10	235	322	0,445
	25	15	40	5	40	150	30	20	10	313	488		0,287
	80	40	5	40	150	30	20	10	235	322			0,445
	6	5	40	5	40	150	30	20	10	313	488		0,287
	50	40	5	40	150	30	20	10	235	322			0,445
	80	40	5	40	150	30	20	10	313	488			0,287

Размеры в мм

1. Предельные отклонения размеров: отверстий - по А1, валов - по В1, остальных - по СМ2.
2. Покрытие грунтовка ГФ-020 ГОСТ 4056-63. VI. С1.
3.* Размер S - справ.

Изм.	Лист	№ докум.	Подп.	Дата
Разраб.	Дедеев			
Пров.	Шевский			
Н.контр.	Гребенюк			
Утв.	Бакшеев			

ТП5

Крючок для чугунных канализационных труб Ду 50÷100

Лит. | Масса | Масштаб

Лист | Листов 1

ММСС СССР Главпромвентиляция ГПИпроектпромвентиляция

Выполнен по ТУ36-941-74

Копировал | Формат А4

Инв.№ подл. | Подп. и дата | Взам.инв.№ | Инв.№ дубл. | Подп. и дата

Формат	Зона	Поз.	Обозначение	Наименование	Кол. на испол. СТД 603/1-			Примеч
					-	01	02	
				Документация				
А1			СТД 603/1 СБ	Сборочный чертеж	X	X	X	
				Детали				
А4		1	СТД 603К.001	Хомут	1			
			-01	Хомут		1		
			-02	Хомут			1	
А4		2	СТД 603/1 002	Втулка	1	1	1	
				Стандартные изделия				
		3		Гайка М8.4.05				
				ГОСТ 5915-70	1	1	1	
		4		Шпилька М8×55 $\frac{2.2}{2.2}$.065				
				ГОСТ 22034-76	1	1	1	
				Прочие изделия				
		5		Дюбель У661 Д60-8/14				
				ТУ36-941-74	1	1	1	

Изм.	Лист	№ докум.	Подп.	Дата
Разраб.	Дедеев			
Пров.	Шевский			
Н.контр.	Гребенюк			
Утв.	Бакшеев			

СТД 603/1

Трубодержатель Ду 15÷25

Лит | Лист | Листов 1

ММСС СССР Главпромвентиляция ГПИпроектпромвентиляция

Копировал | Формат А4

Серия 4-904-69

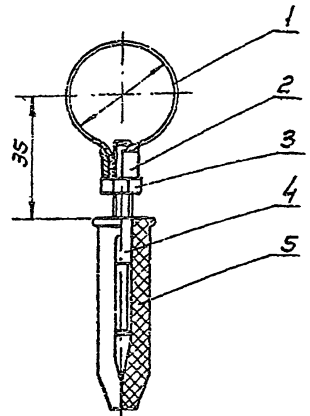

Размеры в мм

Обозначение	D	Масса кг
СТД 603/1	22	0,035
-01	27	0,037
-02	34	0,053

Размеры для справок

Изм.	Лист	N докум.	Подп.	Дата
Разраб.	Лебедев			
Пров.	Шестопал			
Т.контр.	Гаевский			
Н.контр.	Безпалько			
Утв.	Каган			

СТД 603/1 СБ

Трубодержатель Ду 15÷25
Сборочный чертеж

Лит	Масса	Масштаб
	см. табл.	—

Лист | Листов 1

ММСС СССР
Спецпромвентиляция
ГПИ Промвентиляция

Копировал: Б— Формат: А1

Инв. N подл. | Подп. и дата | Взам. инв. N | Инв. N дубл. | Подп. и дата

127

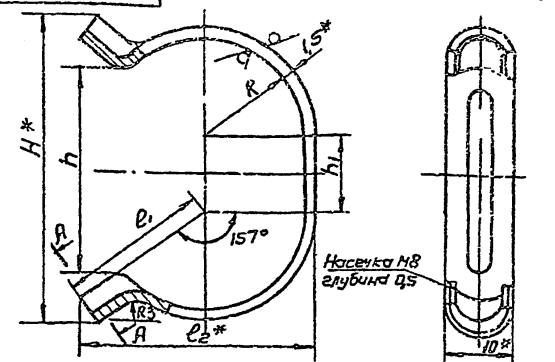

Развертка
М 1:1

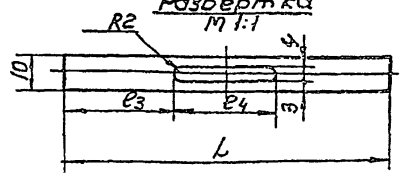

А-А повернуто



Размеры в мм

Обозначение	H	h	h_1	L	e_1	e_2	e_3	e_4	R	Масса кг
СТД 603/1.001	38	22	9	81	18	29,0	28	25	11	0,009
-01	41	28	11,5	92	22	36,0	31	30	14	0,01
-02	50	34	14	120	26	43,0	40	40	17	0,013

1. Предельные отклонения размеров: отверстий - по A_1, стальных - по C_{17}, прочих размеров - по $\pm\frac{IT}{2}$ ГОСТ 9791-68.
2. * Размеры для справок.

Изм.	Лист	N докум.	Подп.	Дата
Разраб.	Лебедев			
Пров.	Шестопал			
Т.контр.	Гаевский			
Н.контр.	Шестопал			
Утв.	Безпалько			

СТД 603/1.001

Хомут

Лента 08кп-м-нт-2-0-1,5х10 ГОСТ 503-71

Лит	Масса	Масштаб
	См. табл.	—

Лист | Листов 1

ММСС СССР
Спецпромвентиляция
ГПИ Промвентиляция

Копировал: Б— Формат: А1

Инв. N подл. | Подп. и дата | Взам. инв. N | Инв. N дубл. | Подп. и дата

СТД 603/1.002

50 √(√)

Серия 4-904-69

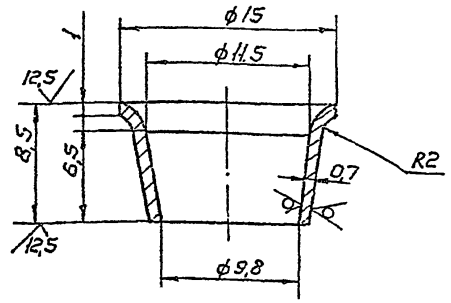

1. Предельные отклонения размеров: отверстий – по A_7, валов – по B_1; остальных – по CM_7
2. Покрытие хим. окс. ГОСТ 9791-68.

Изм.	Лист	N докум.	Подп.	Дата
Разраб.		Лебедев		
Пров.		Щеглова		
Т.контр.		Граевский		
Н.контр.		Щеглова		
Утв.		Зейликман		

СТД 603/1.002

Втулка

Лит.	Масса	Масштаб
	0,02	4:1

Лист | Листов 1

Сталь 08КП ГОСТ 1050-74

ММСС СССР Главпромвентиляция ГПИ Проектпромвентиляция

Копировал: Формат: 11

Инв. N подл. | Подп. и дата | Взам. инв. N | Инв. N дубл. | Подп. и дата

Фирма	Зона	Поз.	Обозначение	Наименование	Кол.	Примеч.
				Документация		
11			СТД 612/6 СБ	Сборочный чертеж		
				Детали		
11		1	СТД 612/6.001	Основание	1	
11		2	СТД 612/6.002	Скоба	1	
				Стандартные изделия		
		3		Гайка М8.4.05		
				ГОСТ 5915-70	2	
		4		Шпилька		
				М8×55 22/22 .055		
				ГОСТ 22034-76	1	
				Прочие изделия		
		5		Дюбель У-661 Д60-8/14		
				ТУ36-941-74	1	

Изм.	Лист	N докум.	Подп.	Дата
Разраб.		Лебедев		
Пров.		Щеглова		
Н.контр.		Щеглова		
Утв.		Зейликман		

СТД 612/6

Хомут для крепления труб 2"

Лит.	Лист	Листов
		1

ММСС СССР Главпромвентиляция ГПИ Проектпромвентиляция

Копировал: Формат 11

Инв. N подл. | Подп. и дата | Взам. инв. N | Инв. N дубл. | Подп. и дата

СТД 612/6 СБ

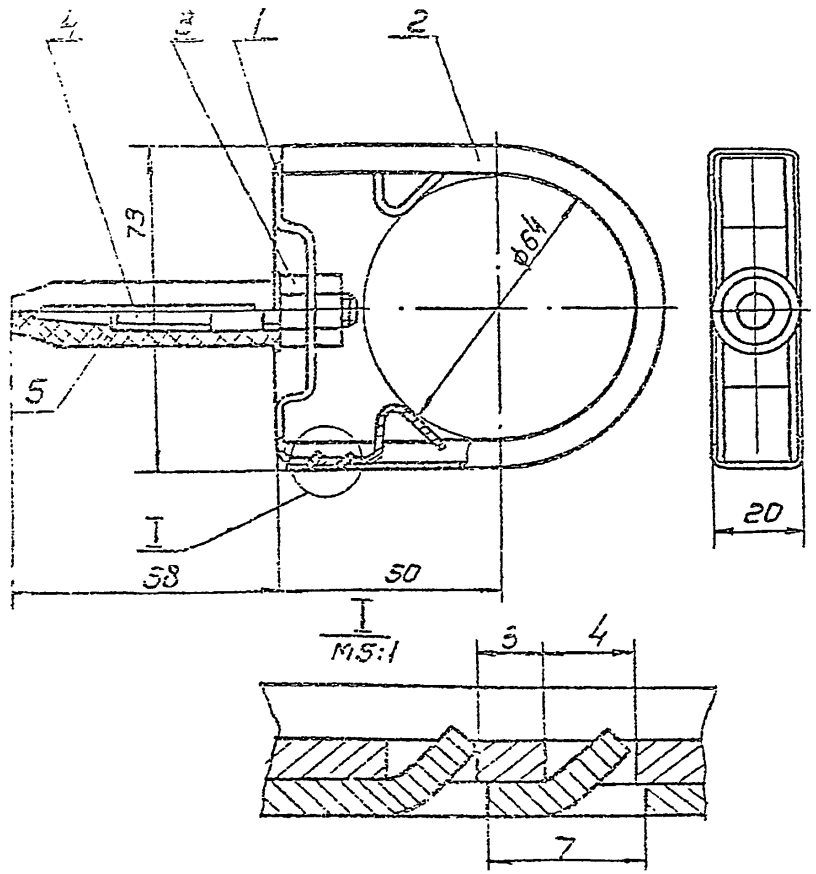

Размеры для справок

Изм.	Лист	N докум.	Подп.	Дата	СТД 612/6 СБ
Разраб.	Шеглова				Хомут для крепления труб 2" Сборочный чертеж
Пров.	Шеглова				
Т. контр.	Дорбовский				
Нач. отд.	Бейлинский				
Н. контр.	Шеглова				
Утв.	Касан				

Лит	Масса	Масштаб
	0,142	1:1

Лист | Листов 1

ММСС СССР Главпромвентуляция ГПИ Проектпромвентуляция

Копировал: Формат 11

СТД 612/6 001

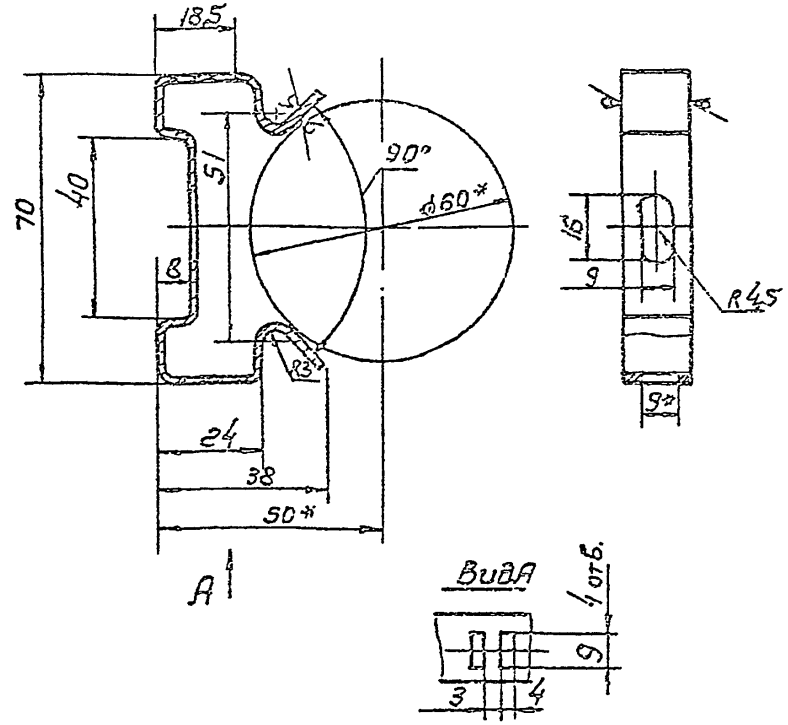

1. Предельные отклонения размеров: отверстий - по А7, валов - по В7, остальных - по СМ7.
2. Неуказанные радиусы - 2 мм.
3. * Размеры для справок
4. Покрытие грунтовка ГФ-020 ГОСТ 4056-63. VI. С1

Изм.	Лист	N докум.	Подп.	Дата	СТД 612/6 001
Разраб.	Леонтьев				Основание
Пров.	Шеглова				
Т. контр.	Дорбовский				
Н. контр.	Шеглова				Лента 08 КП-М-НТ-2-02×16 ГОСТ 503-71
Утв.	Бейлинский				

Лит	Масса	Масштаб
	0,04	1:1

Лист | Листов 1

ММСС СССР Главпромвентуляция ГПИ Проектпромвентуляция

Копировал: Формат 11

Серия 4-904-69

Подп. и дата | Инв. N дубл. | Взам. инв. N | Подп. и дата | Инв. N подл.

СТД 612/6.002

12,5 (√)

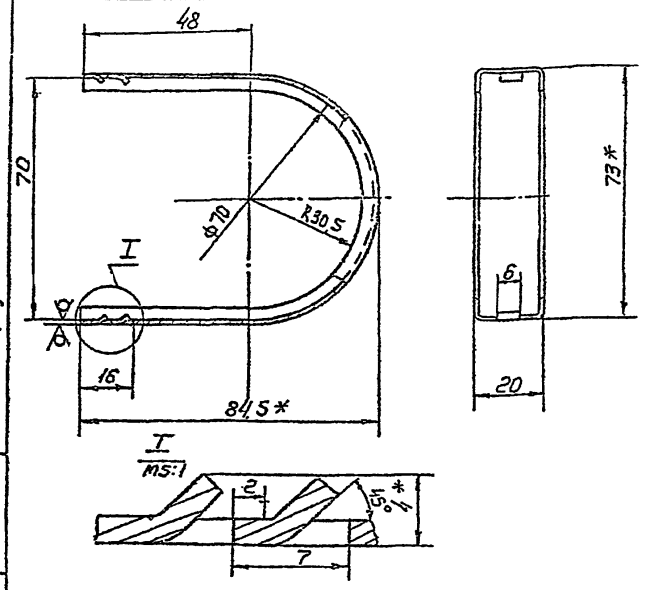

1. Предельные отклонения размеров: отверстий – по А7, валов – по Б7, остальных – по СМ7.
Неуказанные радиусы – 1,5 мм
3* Размеры для справок
4 Покрытие грунтовка ГФ-020 ГОСТ 4056-63. VI. С1

Серия 4-904-69

Изм.	Лист	N докум.	Подп.	Дата
Разраб.		Лебедев		
Пров.		Щеглова		
Т.контр.		Гоаерский		
Н.контр.		Щеглова		
Утв.		Зейликман		

СТД 612/6.002

Скоба

Лит.	Масса	Масштаб
	0,064	1:1

Лист | Листов 1

Лента 08КП-М-НТ-2.0-15х23 ГОСТ 503-71

ММСС СССР Главпромвентиляция ГПИ Проектпромвентиляция

Копировал: Ф. –

Формат 11

Подп. и дата | Инв. N дубл. | Взам. инв. N | Подп. и дата | Инв. N подл.

30

Формат	Зона	Поз	Обозначение	Наименование	Кол.	Примеч.
				Документация		
11			СТД 612/7 СБ	Сборочный чертеж		
				Детали		
11		1	СТД 612/7.001	Скоба	1	
11		2	СТД 612/7.002	Основание	1	
				Стандартные изделия		
		3		Гайка М8.4.05		
				ГОСТ 5915-70	2	
		4		Шпилька		
				М8×55 $\frac{22}{22}$ 055		
				ГОСТ 22034-76	1	
				Прочие изделия		
		5		Дюбель У-661 Д60-8/14		
				ТУ 36-941-74	1	

Изм.	Лист	N докум.	Подп.	Дата
Разраб.		Лебедев		
Пров.		Щеглова		
Н.контр.		Щеглова		
Утв.		Зейликман		

СТД 612/7

Хомут для крепления труб 4"

Лит.	Лист	Листов
		1

ММСС СССР Главпромвентиляция ГПИ Проектпромвентиляция

Копировал: Ф. –

Формат: 11

Серия 4-904-69

СТД 612/7 СБ

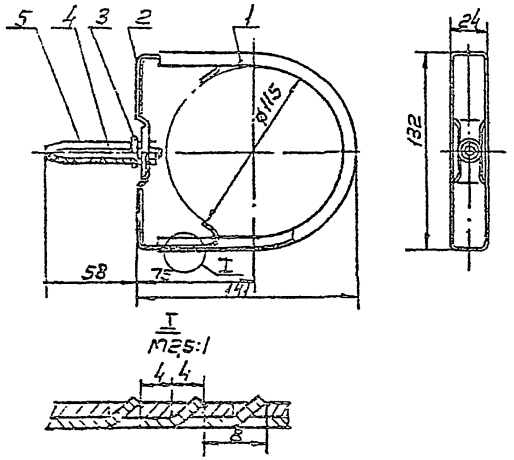

Размеры для справок

Изм.	Лист	N докум.	Подп.	Дата	
Разраб.	Лебедев				
Пров.	Шеглова				
Т. контр.	Грозевский				
Н. контр.	Безлесман				
Утв.	Каган				

Хомут для крепления труб 4"
Сборочный чертеж

Лит.	Масса	Масштаб
	0,259	1:2

Лист | Листов 1

ММСС СССР
Главпромвентиляция
ГПИ Проектпромвентиляция

Копировал: Р.

Подп. и дата | Инв. № дубл. | Взам. инв. № | Подп. и дата | Инв. № подл.

СТД 612/7 000 I

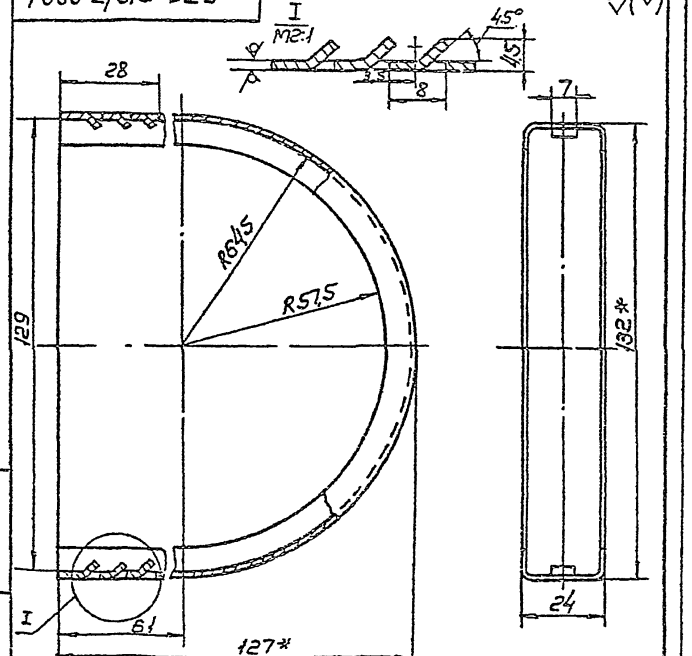

1. Предельные отклонения размеров: отверстий - по A_7, валов - по B_7, остальных - по CM_7
2. Неуказанные радиусы - 1,5 мм
3. * Размеры для справок
4. Покрытие грунтовка ГФ-020 ГОСТ 4056-53 VI.Gr.

Изм.	Лист	N докум.	Подп.	Дата	
Разраб.	Лебедев				
Пров.	Шеглова				
Т. контр.	Грозевский				
Н. контр.	Шеглова				
Утв.	Каган				

СТД 612/7 001

Скоба

Лит.	Масса	Масштаб
	0,138	1:1

Лента 0,8 КП-М-НТ-2-0-15х36 ГОСТ 503-71

Лист | Листов 1

ММСС СССР
Главпромвентиляция
ГПИ Проектпромвентиляция

Копировал: Р.

Формат: 11

Подп. и дата | Инв. № дубл. | Взам. инв. № | Подп. и дата | Инв. № подл.

СТД 651

Размеры в мм

Обозначение	D	L	e_1	e_2	e_3	e_4	e_5	H	α°	Масса, кг
СТД 651	22	115	44	64	15	58	44	49	57	0,027
-01	27	130	47	76	20	63,5	47	51,5	50	0,035
-02	34	130	47	78	22	70	50	55	38	0,035

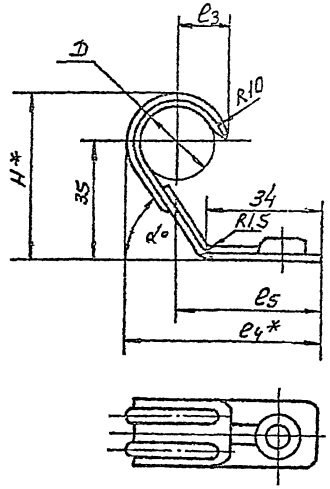

Развертка

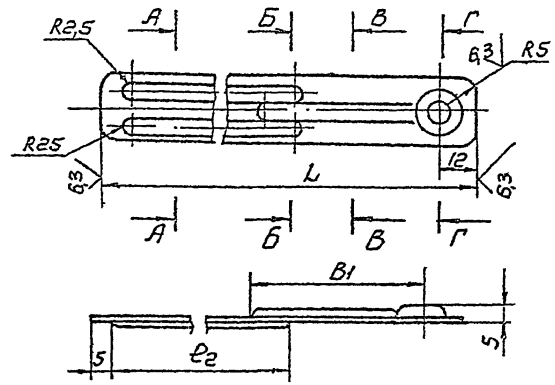

А-А
М2:1

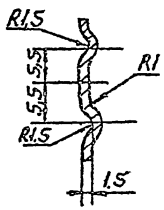

Б-Б
М2:1

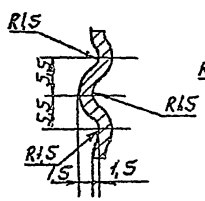

В-В
М2:1

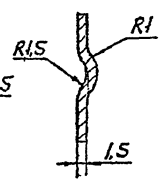

Г-Г
М2:1

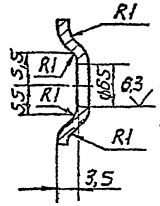

1. Предельные отклонения размеров: отверстий - по A_7, валов - по B_7, остальных - по CM_7.
2. Покрытие грунтовка ГФ-020 ГОСТ 4056-63.VI.С1.
3* Размеры для справок.

Изм	Лист	N докум.	Подп.	Дата
Разраб.		Лебедев		
Пров.		Шеглова		
Т.контр.		Гроевский		
Нач.отд.		Бейзерман		
Н.контр.		Зейликман		
Утв.		Коган		

СТД 651

Скоба для труб Ду 15÷25

Лента 0,8КП-ПН-НТ-2-0-1,5×20 ГОСТ 503-71

Лит	Масса	Масштаб
	См табл.	-

Лист | Листов 1

МИСС СССР Гл. Бюро Энтиляция ГПИ Проектпромвентиляция

Копировал: [illegible]

Формат: 12

Серия: 4-904-69

Инв. N подл. | Подп. и дата | Взам. инв. N | Инв. N дубл. | Подп. и дата

СТД 612/7-002

12,5 √(√)

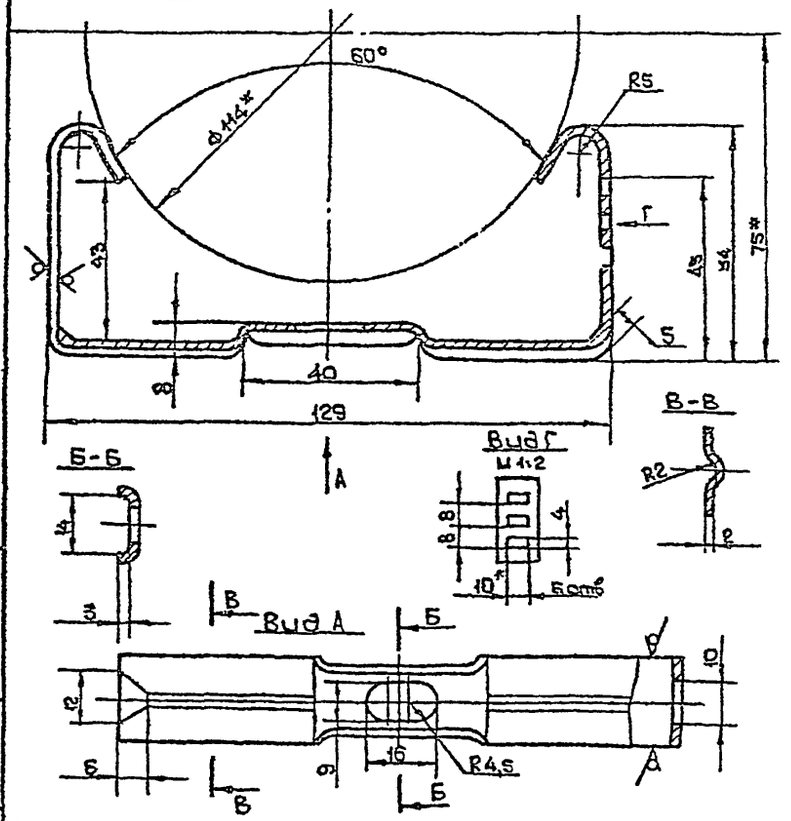

1. Предельные отклонения размеров: отверстий - по A_7, валов - по B_7 остальных - по CM_7.
2. Неуказанные радиусы - 2 мм.
3* Размеры для справок.
4. Покрытие грунтовка ГФ-020 ГОСТ 4056-63. VI.01.

Изм.	Лист	№ докум.	Подп.	Дата
Разраб.		Лебедев		
Пров.		Щеглова		
Т.конт.		Граевский		
Н.контр.		Щеглова		
Утв.		Зейлисман		

СТД 612/7.002

Основание

Лит.	Масса	Масштаб
	0,083	1:1

Лист | Листов: 1

Лента 08кп-м-нт-2-0-2×20 ГОСТ 503-71

МИСС СССР Главпромвентиляция ТИПроектпромвентиляция

Серия 4-904-69

Инв. № подл. | Подп. и дата | Взам. инв. № | Инв. № дубл. | Подп. и дата

Копировал [illegible] Формат: 11

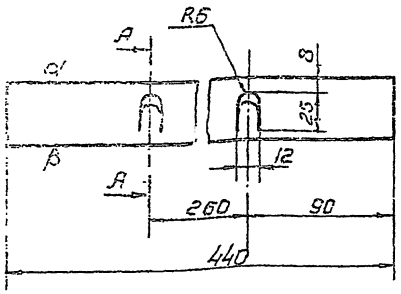

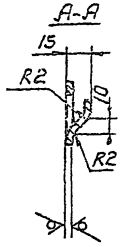

1. Предельные отклонения размеров - по СМ7
2. Покрытие грунтовка ГФ-020 ГОСТ 4056-63.VI.С1

СТ5

Кронштейн для крепления высокораспологаженного слыбного бачка

Лист | Масса | Масштаб
0,41 | 1:2

Лист 1 Листов 1

Лента 3×40 Б Ст3 кп ГОСТ 6009-74

ММСС СССР Главпромвентиляция ГПИ Проектпромвентиляция

Копировал: Формат: 11

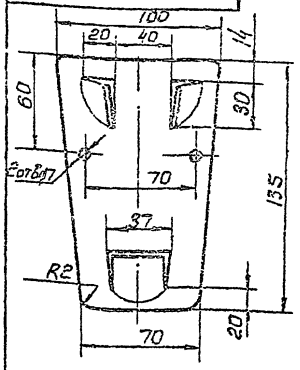

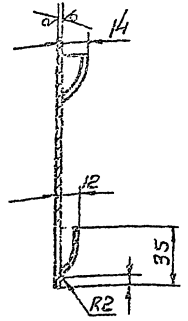

1. Предельные отклонения размеров: отверстий - по А7, валов - по В7, остальных - по СМ7
2. Покрытие грунтовка ГФ-020 ГОСТ 4056-63.VI.С1

СТ4

Подкладка под кронштейны для унывальников

Лист | Масса | Масштаб
0,18 | 1:2

Лист 1 Листов 1

Лист Б-ные ГОСТ 19903-74 / Лист 3-III Ст3 кп ГОСТ 16523-70

ММСС СССР Главпромвентиляция ГПИ Проектпромвентиляция

Формат

Серия 4-904-69

Подп. и дата | Инв. № подл. | Взам. инв. № | Подп. и дата | Инв. № дубл.

gost.e-ecolog.ru