ОСТ 26-2095-83

О Т Р А С Л Е В О Й С Т А Н Д А Р Т

КРЫШКИ, ОБЛИЦОВАННЫЕ ЛИСТОМ ИЗ КОРРОЗИОННОСТОЙКОЙ СТАЛИ, ЛЮКОВ СТАЛЬНЫХ СВАРНЫХ СОСУДОВ И АППАРАТОВ

Конструкция

gost.e-ecolog.ru

Предисловие

I. РАЗРАБОТАН Центральным конструкторским бюро нефтеаппаратуры (ЦКБН)

2. УТВЕРЖДЕН И ВВЕДЕН В ДЕЙСТВИЕ письмом министерства химического и нефтяного машиностроения от 23 мая I983 г. № II-IO-4/740

3. ЗАРЕГИСТРИРОВАН ВНИИКИ ГР№8297593 от I6 сентября I983 г.

4. ВВЕДЕН ВПЕРВЫЕ

5. ПЕРЕИЗДАНИЕ I994 г., июнь С ИЗМЕНЕНИЯМИ № I; 2; 3; 4 I-ИУС№ 3-I987г., 2-ИУС№ 6-I989г., 3-ИУС№ I2-I990 г., 4-ИУС№ 7;8-I992г.

6. СРОК ПЕРВОЙ ПРОВЕРКИ - I997 г.
периодичность проверки - 5 лет.

О Т Р А С Л Е В О Й С Т А Н Д А Р Т

КРЫШКИ, ОБЛИЦОВАННЫЕ ЛИСТОМ ИЗ КОРРОЗИОННОСТОЙКОЙ СТАЛИ, ЛЮКОВ СТАЛЬНЫХ СВАРНЫХ СОСУДОВ И АППАРАТОВ

Конструкция

ОКСТУ 3600

Дата введения 1994-01-01

1. Область применения

Настоящий стандарт распространяется на плоские крышки люков по ОСТ 26-2094, облицованные листом из коррозионностойкой стали.

2. Нормативные ссылки

В настоящем стандарте использованы ссылки на следующие стандарты:

ОСТ 26-2011-83 Люки стальных сварных сосудов и аппаратов. Общие технические требования.

ОСТ 26-2094-83 Люки с фланцами и крышками, облицованными листом из коррозионностойкой стали, стальных сварных сосудов и аппаратов. Конструкция.

3. Конструкция и основные размары.

3.I. Стандарт устанавливает конструкции крышек следующих исполнений:

I - с гладкой уплотнительной поверхностью без соединительного выступа на условное давление 0,I МПа (I кгс/см^2);

2 - с гладкой уплотнительной поверхностью с соединительным выступом;

3 - с уплотнительной поверхностью типа "шип".

3.2.Конструкция и размеры крышек исполнения I на условное давление 0,1 МПа (1 кгс/см^2) должны соответствовать указанным на рисунке 1 и в таблице 1.

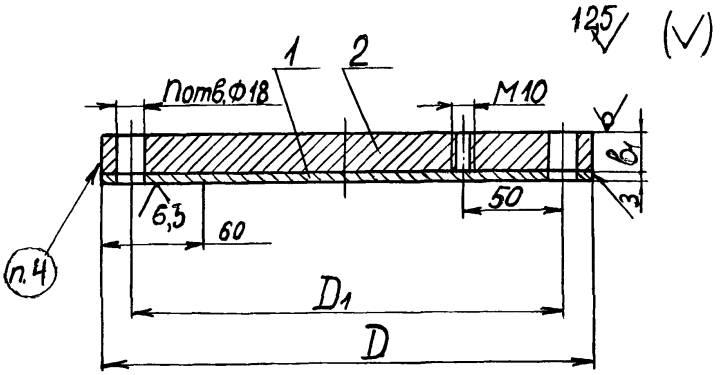

1. Накладка.

2. Плита.

Рисунок 1

Таблица 1

В миллиметрах

Диаметр внутренний люка	D	D_1	$в$	n
400	510	470	8	20
500	610	570		24
600	710	670	10	28
700	810	770		32

Пример условного обозначения крышки исполнения I люка диаметром 400 мм на условное давление 0,1 МПа с шифром материального исполнения 9:

Крышка 1-400-0,1-9 ОСТ 26-2095-83

3.3. Конструкция и размеры крышек исполнения 2 должны соответствовать указанным на рисунке 2 и в таблице 2.

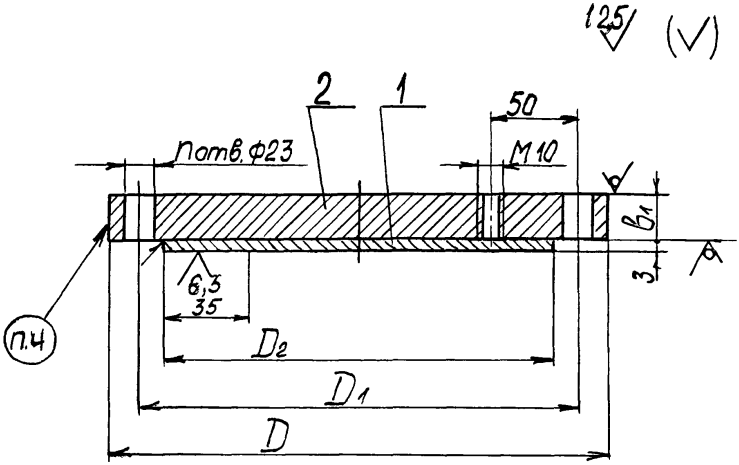

I. Накладка.

2. Плита.

Рисунок 2

Таблица 2

Размеры в миллиметрах

Давление условное		Диаметр внутренний люка	D	D_1	D_2	b_1	n
МПа	кгс/см^2						
0,6	6	400	520	480	444	16	16
1,0	10		535	495	458	20	20
1,6	16					24	
0,6	6	450	570	530	494	16	20
1,0	10		590	550	514	22	24
1,6	16					28	
0,6	6	500	620	580	544	18	20
1,0	10		640	600	564	24	24
1,6	16					30	
0,3	3	600	720	680	644	16	20
0,6	6					20	24
1,0	10		740	700	664	28	28
1,6	16					34	
0,3	3	700	820	780	744	18	24
0,6	6					24	28
1,0	10		840	800	764	30	32
1,6	16					38	

Пример условного обозначения крышки исполнения 2 люка диаметром 400 мм на условное давление 1,6 МПа с шифром материального исполнения 9:

Крышка 2-400-1,6-9 ОСТ 26-2095-83

3.4.Конструкция и размеры крышек исполнения 3 должны соответствовать указанным на рисунке 3 и в таблице 3.

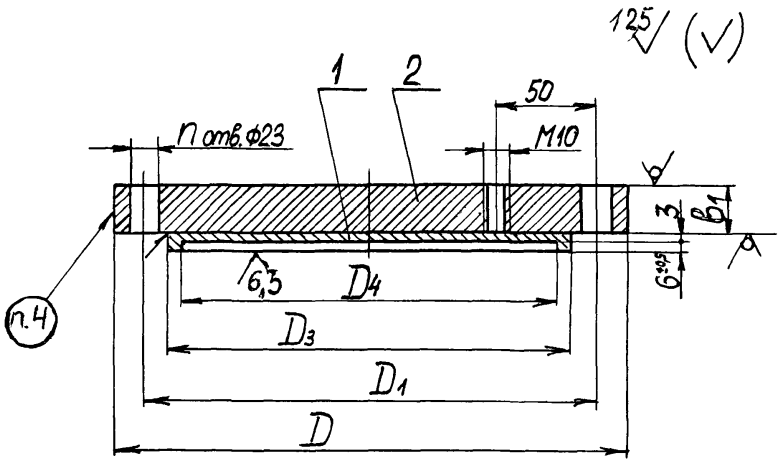

I. Накладка.

2. Плита.

Рисунок 3

Таблица 3

Размеры в миллиметрах

Давление условное		Диаметр внутренний люка	D	D_1	D_3	D_4	b_1	n
МПа	кгс/см^2							
0,6	6	400	520	480	443	419	16	16
1,0	10		535	495	457	433	20	20
1,6	16						24	
0,6	6	450	570	530	493	469	16	
1,0	10		590	550	513	489	22	24
1,6	16						26	
0,6	6	500	620	580	543	519	18	20
1,0	10		640	600	563	539	24	24
1,6	16						30	
0,3	3	600	720	680	643	619	16	20
0,6	6						20	24
1,0	10		740	700	663	639	26	28
1,6	16						34	
0,3	3	700	820	780	743	719	18	24
0,6	6						24	28
1,0	10		840	800	763	739	30	32
1,6	16						38	

Пример условного обозначения крышки исполнения 3 люка диаметром 400 мм на условное давление 1,6 МПа с шифром материального исполнения 9:

Крышка 3-400-I,6-9 ОСТ 26-2095-83

То же крышки при применении прокладки из фторопласта:

Крышка 3-400-I,6-9-Ф ОСТ 26-2095-83.

4. Технические требования по ОСТ 26-2011.

5. Масса крышек указана в справочном приложении А.

Приложение А
(справочное)

Таблица А.1 Масса крышек люков

Давление условное		Диаметр внутренний люка, мм	Наименование								
			Плита			Накладка (коррозионностойкая сталь)			Крышка		
			Масса, кг при исполнении люка								
МПа	кгс/см^2		I	2	3	I	2	3	I	2	3
0,I	I	400	I2,5	–		4,69	–		I7,2	–	
0,6	6		–	25,8		–	3,65	4,40	–	29,5	30,3
I,0	I0			34,0			3,88	4,66		37,9	38,7
I,6	I6			40,8						44,7	45,5
0,6	6	450		3I,0			4,52	5,35		35,5	36,4
I,0	I0			45,5			4,89	5,76		50,4	5I,3
I,6	I6			57,9	53,7					62,8	59,5
0,I	I	500	I7,9	–		6,74	–		24,7	–	
0,6	6		–	4I,5		–	5,48	6,40	–	47,0	47,9
I,0	I0			58,7			5,89	6,84		64,6	65,6
I,6	I6			73,4						79,3	80,3
0,I	I	600	30,5	–		9,I6	–		39,7	–	
0,3	3		–	50,I		–	7,67	8,77	–	57,8	58,9
0,6	6			62,3						70,0	7I,I
I,0	I0			9I,9	85,4		8,I6	9,29		I00,0	94,7
I,6	I6			II2,0						I20,0	I2I,0
0,I	I	700	39,8	–		II,90	–		5I,7	–	
0,3	3		–	73,2		–	I0,20	II,50	–	83,4	84,7
0,6	6			97,3						I08,0	I09,0
I,0	I0			I27,0			I0,80	I2,I0		I38,0	I39,0
I,6	I6			I6I,0						I7I,0	I73,0

Примечание – Масса крышек подсчитана при плотности стали 7,85 г/см^3.

gost.e-ecolog.ru