О Т Р А С Л Е В О Й С Т А Н Д А Р Т

ЛЮКИ С ФЛАНЦАМИ И КРЫШКАМИ, ОБЛИЦОВАННЫМИ ЛИСТОМ ИЗ КОРРОЗИОННОСТОЙКОЙ СТАЛИ, СТАЛЬНЫХ СВАРНЫХ СОСУДОВ И АППАРАТОВ

Конструкция

gost.e-ecolog.ru

Предисловие

I. РАЗРАБОТАН Центральным конструкторским бюро нефтеаппаратуры (ЦКБН)

2. УТВЕРЖДЕН И ВВЕДЕН В ДЕЙСТВИЕ письмом министерства химического и нефтяного машиностроения от 23 мая I983 г. № II-I0-4/740

3. ЗАРЕГИСТРИРОВАН ВНИИКИ ГР № 8297530 от I6 сентября I983 г.

4. ВВЕДЕН ВПЕРВЫЕ

5. ПЕРЕИЗДАНИЕ I994 г., июнь С ИЗМЕНЕНИЯМИ № I; 2; 3; 4 I-ИУС№ 3-I987г., 2-ИУС№ 6-I989г., 3-ИУС№ I2-I990г., 4-ИУС№ 7;8-I992г.

6. СРОК ПЕРВОЙ ПРОВЕРКИ - I997 г. периодичность проверки - 5 лет.

ОТРАСЛЕВОЙ СТАНДАРТ

ЛЮКИ С ФЛАНЦАМИ И КРЫШКАМИ, ОБЛИЦОВАННЫМИ ЛИСТОМ ИЗ КОРРОЗИОННОСТОЙКОЙ СТАЛИ, СТАЛЬНЫХ СВАРНЫХ СОСУДОВ И АППАРАТОВ

Конструкция

ОКСТУ 3600

Дата введения 1994-01-01

1. Область применения

Настоящий стандарт распространяется на люки с фланцами и крышками, облицованными листом из коррозионностойкой стали, стальных сварных сосудов и аппаратов на условное давление от 0,1 до 1,6 МПа (от 1 до 16 кгс/см^2) и температуру от минус 70 до 100 °С.

2. Нормативные ссылки

В настоящем стандарте использованы ссылки на следующие стандарты:

ГОСТ 28759.2-90 Фланцы сосудов и аппаратов стальные плоские приварные. Конструкция и размеры.

ГОСТ 28759.6-90 Прокладки из неметаллических материалов. Конструкция и размеры. Технические требования.

ОСТ 26-2002-83 Люки с плоскими крышками стальных сварных сосудов и аппаратов. Конструкция.

ОСТ 26-2011-83 Люки стальных сварных сосудов и аппаратов. Общие технические требования.

ОСТ 26-2037-77 Болты с шестигранной головкой для фланцевых соединений. Конструкция и размеры.

ОСТ 26-2038-77 Гайки шестигранные для фланцевых соединений. Конструкция и размеры.

ОСТ 26-2095-83 Крышки, облицованные листом из коррозионностойкой стали, люков стальных сварных сосудов и аппаратов. Конструкция.

АТК 24.201.18-91. Фланцы, крышки и прокладки для малогабаритных химических аппаратов. Конструкция и размеры. Технические требования.

3. Конструкция и основные размеры

3.1. Стандарт устанавливает конструкции люков следующих исполнений:

1 – с гладкой уплотнительной поверхностью без соединительного выступа на условное давление 0,1 МПа (1 кгс/см^2);

2 – с гладкой уплотнительной поверхностью с соединительным выступом;

3 – с уплотнительной поверхностью типа "шип-паз".

3.2.Конструкция и размеры люков исполнения I на условное давление 0,I МПа (I кгс/см^2) должны соответствовать указанным на рисунке I и в таблице I.

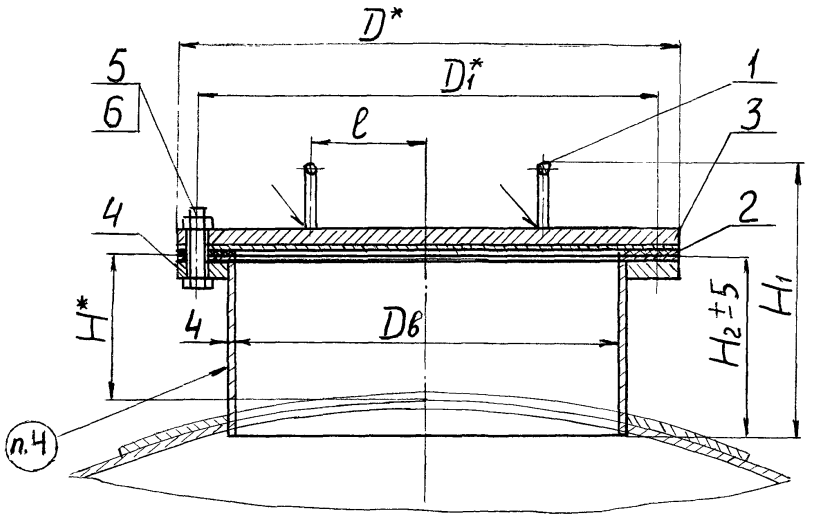

I. Ручка по ОСТ 26-2002

2. Прокладка по ОСТ 26-2002

3. Крышка исполн.I по ОСТ 26-2095

4. Фланец исполн.2 по АТК 24.20I.18-9I

5. Болт по ОСТ 26-2037

6. Гайка по ОСТ 26-2038

Рисунок I

Таблица I

В миллиметрах

Диаметр внутренний люка D_b	D^*	D_1^*	H^*	H_1	H_2	l
400	5I0	470	200	347	264	I60
500	6I0	570		367	284	2I5
600	7I0	670	220	409	324	
700	8I0	770	250	439	364	250

* Для справок

Пример условного обозначения люка исполнения I диаметром D_b = 400 мм на условное давление 0,I МПа с шифром материального исполнения 2:

Люк I-400-0,I-2 ОСТ 26-2094-83

3.3. Конструкция и размеры люка исполнения 2 должны соответствовать указанным на рисунке 2 и в таблице 2.

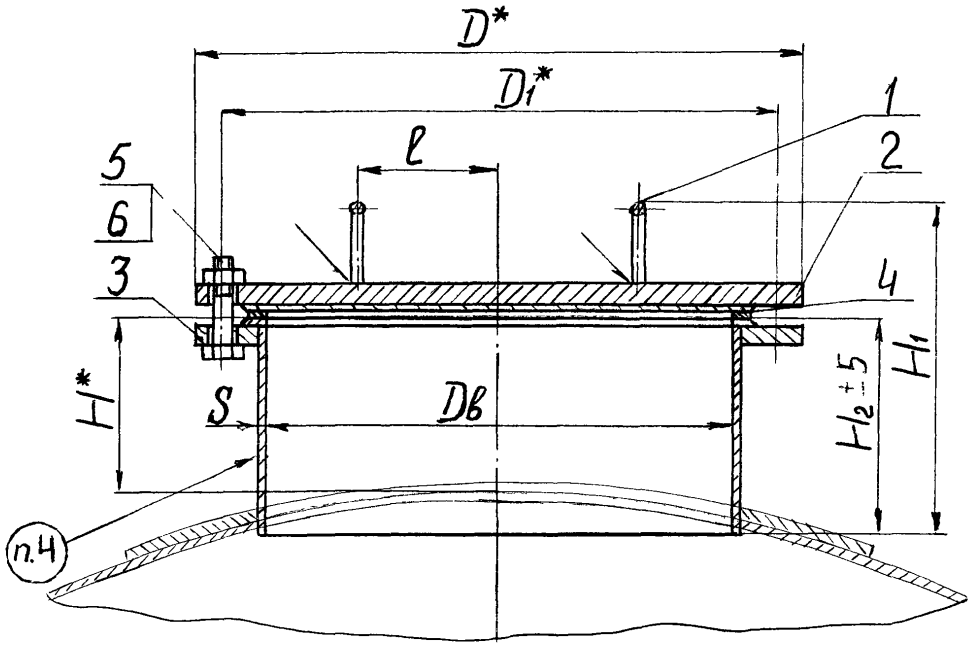

1. Ручка по ОСТ 26-2002
2. Крышка исполн.2 по ОСТ 26-2095
3. Фланец исполнен.6 по ГОСТ 28759.2
4. Прокладка исполн.2 по ГОСТ 28759.6
5. Болт по ОСТ 26-2037
6. Гайка по ОСТ 26-2038

Рисунок 2

3.4. Конструкция и размеры люка исполнения 3 должны соответствовать указанным на рисунке 3 и в таблице 2.

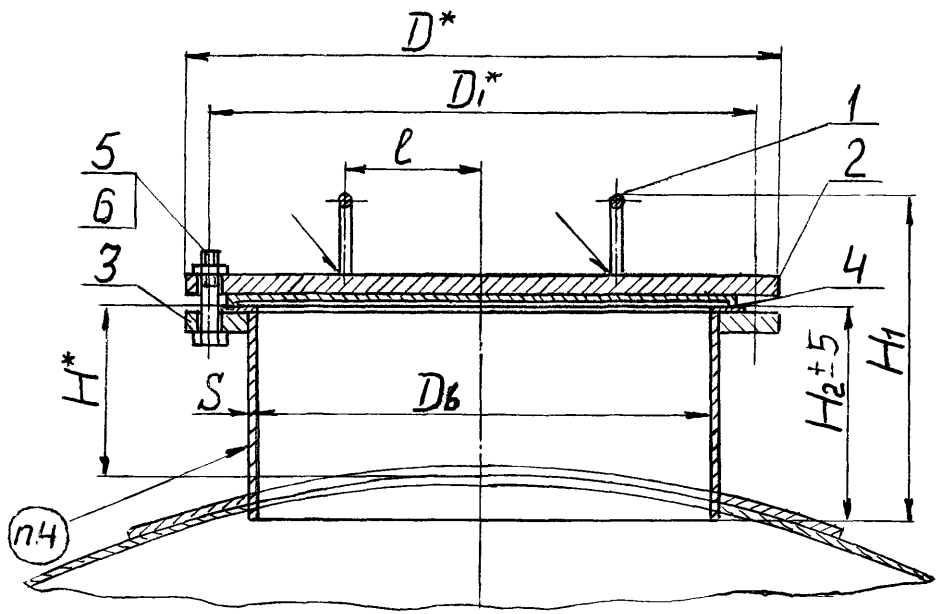

1. Ручка по ОСТ 26- 2002-
2. Крышка исполн.3 по ОСТ 26- 2095
3. Фланец исполнен.7 по ГОСТ 28759.2
4. Прокладка исполн.I по ГОСТ 28759.6
5. Болт по ОСТ 26-2037
6. Гайка по ОСТ 26-2038

Рисунок 3

Таблица 2

Размеры в миллиметрах

Давление условное		Диаметр внутренний люка	D^*	D_i^*	H^*	H_1		H_2		l	S
МПа	кгс/см^2	$D_в$				исп. 2	исп. 3	исп. 2	исп. 3		
0,6	6	400	520	480	200	357	364	266	272	I60	6
I,0	I0		535	495		363	368	268			
I,6	I6					367	372				
0,6	6	450	570	530		379	384	288	292	I90	8
I,0	I0		590	550		383	390				
I,6	I6					39I	394	290			I0
0,6	6	500	620	580		38I	386	288		2I5	8
I,0	I0		640	600		385	392				
I,6	I6					393	398	290			I0
0,3	3	600	720	680	220	4I9	424	328	332		8
0,6	6					423	428				
I,0	I0		740	700		43I	434	330			I0
I,6	I6					437	442				
0,3	3	700	820	780	250	459	466	368	372	250	8
0,6	6					465	472				
I,0	I0		840	800		473	478	370			I0
I,6	I6					483	486	372			I2

* Для справок

Пример условного обозначения люка исполнения 2 диаметром $D_в$ = 400 мм на условное давление I,6 МПа с шифром материального исполнения 9:

Люк 2-400-I,6-9 ОСТ 26-2094-83

Пример условного обозначения люка исполнения 3 диаметром $D_в$ = 400 мм на условное давление I,6 МПа с шифром материального исполнения 9 при применении прокладки из фторопласта:

Люк 3-400-I,6-9-Ф ОСТ 26-2094-83.

4. Технические требования и маркировка по ОСТ 26-2011.

5. Масса люков указана в справочном приложении А.

Приложение А
(справочное)

Таблица А.1 Масса люков

Давление условное		Диаметр внутренний люка мм	Наименование					
			Люк			Коррозионностойкая сталь		
			Масса, кг при исполнении люка					
МПа	кгс/см^2		I	2	3	I	2	3
0,I	I	400	43,I	-		I6,2	-	
0,6	6		-	67,4	69,2	-	21,0	22,8
I,0	I0			89,2	89,8		27,9	29,4
I,6	I6			99,8	I0I,0			
0,6	6	450		86,0	87,5		32,6	33,9
I,0	I0			III,0	II4,0		34,3	35,8
I,6	I6			I38,0	I36,0		4I,5	42,5
0,I	I	500	57,5	-		22,I	-	
0,6	6		-	I02,0	I04,0	-	36,6	38,0
I,0	I0			I36,0	I38,0		38,I	40,I
I,6	I6			I62,0	I63,0		46,4	47,5
0,I	I	600	82,8	-		30,0	-	
0,3	3		-	I27,6	I29,0	-	49,7	5I,4
0,6	6			I45,0	I47,0			
I,0	I0			200,0	I94,0		62,7	63,9
I,6	I6			224,0	226,0			

Окончание таблицы А.1

Давление условное		Диаметр внутренний люка мм	Наименование					
			Люк			Коррозионностойкая сталь		
			Масса, кг при исполнении люка					
МПа	кгс/см^2		I	2	3	I	2	3
0,I	I	700	I04,0	-		38,9	-	
0,3	3		-	I70,0	I73,0	-	64,9	66,8
0,6	6			206,0	208,0			
I,0	I0			260,0	262,0		8I,3	82,8
I,6	I6			324,0	325,0		95,9	95,7

Примечание – Масса люков подсчитана при плотности стали 7,85 г/см^3.

gost.e-ecolog.ru