ГОСУДАРСТВЕННЫЙ КОМИТЕТ СОВЕТА МИНИСТРОВ СССР ПО ДЕЛАМ СТРОИТЕЛЬСТВА
(ГОССТРОЙ СССР)

ТИПОВЫЕ КОНСТРУКЦИИ И ДЕТАЛИ ЗДАНИЙ И СООРУЖЕНИЙ

СЕРИЯ 1.494-10

РЕШЕТКИ ЩЕЛЕВЫЕ РЕГУЛИРУЮЩИЕ, ТИП Р

РАБОЧИЕ ЧЕРТЕЖИ

РАЗРАБОТАНЫ
ПРОЕКТНЫМ ИНСТИТУТОМ
ПРОЕКТПРОМВЕНТИЛЯЦИЯ

УТВЕРЖДЕНЫ
И ВВЕДЕНЫ В ДЕЙСТВИЕ
С 15 ЯНВАРЯ 1972г.
ГЛАВПРОМСТРОЙПРОЕКТОМ
Госстроя СССР
ПРИКАЗ № 2 ОТ 12-I 1972г.

Институт Проектпромвентиляция г. Москва

Гл. спец. | Гл. спец. | Гл. спец. ЦНИИпромзданий И. Смирнов

gost.e-ecolog.ru

СОДЕРЖАНИЕ АЛЬБОМА

Наименование	№ листа	№ стр
Титульный лист	—	1
Содержание альбома. Пояснительная записка	1	2
Схемы соединений решеток	2	3
Решетка Р150. Общий вид	3	4
Щиток лицевой в сборе. Р150-01. Узел	4	5
Деталь	5	6
Детали	6	7
Деталь	7	8
Решетка Р200. Общий вид	8	9
Щиток лицевой в сборе. Р200-01. Узел	9	10
Деталь	10	11
Деталь	11	12
Деталь	12	13
Решетки Р300 и Р400. Общий вид	13	14
Чертеж дополнительной обработки решеток для компоновки в блоки по схеме IV	14	15
Ручка Р150-02. Узел. Деталь	15	16

Перечень примененных ГОСТов
503-67
1050-60
1144-70
9440-60
10621-63

ПОЯСНИТЕЛЬНАЯ ЗАПИСКА

В альбоме приведены рабочие чертежи щелевых регулирующих вентиляционных решеток четырех типоразмеров: Р150, Р200, Р300 и Р400

Конструкция решеток разработана на основании авторского свидетельства на изобретение №128595, выданного Н.Н.Дурниным.

Решетки предназначены для вытяжки или притока воздуха в промышленных, административных, жилых и общественных зданиях.

Решетка состоит из трех основных штампованных деталей: неподвижного лицевого щитка и подвижных средней и нижней заслонок из листовой стали толщиной 1 мм. Допускается изготовление решеток Р150 и Р200 из пластмасс с толщиной щитка и заслонок 2-3 мм, с сохранением площади живого сечения, присоединительных размеров и размеров сторон решеток.

Изменение живого сечения решетки осуществляется перемещением заслонок в горизонтальном направлении. При полном открытии щелей живое сечение составляет 66% от площади решетки (без рамки).

Крепление решеток к воздуховодам или коробам предусматривается:
к металлическим - самонарезающими винтами;
к бетонным - шурупами, ввернутыми в отверстия с уплотнением;
к кирпичным - шурупами к установленной в проеме деревянной рамке.

Решетки могут устанавливаться по несколько штук в соответствии со схемами, приведенными на листе 2. Компоновка решеток по схемам II, IIа, и III производится на объекте. Группы из четырех решеток (схема IV) собираются на заводе-изготовителе.

При заказе обозначение решетки записывается в числителе, а номер серии настоящих типовых чертежей записывается в знаменателе, например:

$$\frac{Р\,150}{1.494\text{-}10}\;;\;\frac{Р300}{1.494\text{-}10}$$

Изготовленные решетки должны удовлетворять требованиям технических условий ТУ36-1516-71 (с учетом размеров, измененных в настоящих чертежах).

Подбор решеток производится в соответствии с „Указаниями по расчету приточных воздухораспределительных устройств", разработанными ГПИ Сантехпроект (серия А3-358)

С выпуском настоящего альбома типовые чертежи серии 4.904-27 „Решетки щелевые регулирующие"- аннулируются.

ТД	Решетки щелевые регулирующие, тип Р	Серия 1.494-10
1971	Содержание альбома. Пояснительная записка	Лист 1

Инв.№ подл. | Подпись и дата | Взам.инв.№

Институт Проектпромвентиляция г. Москва

Гл.инж.проекта	Гусарев	
Гл.спец.	Гинчельфарб	
Н.контр.	Безверман	
Нач.отдела	Брагинский	
Т.контр.	Брагинский	
Пров.	Брагинский	

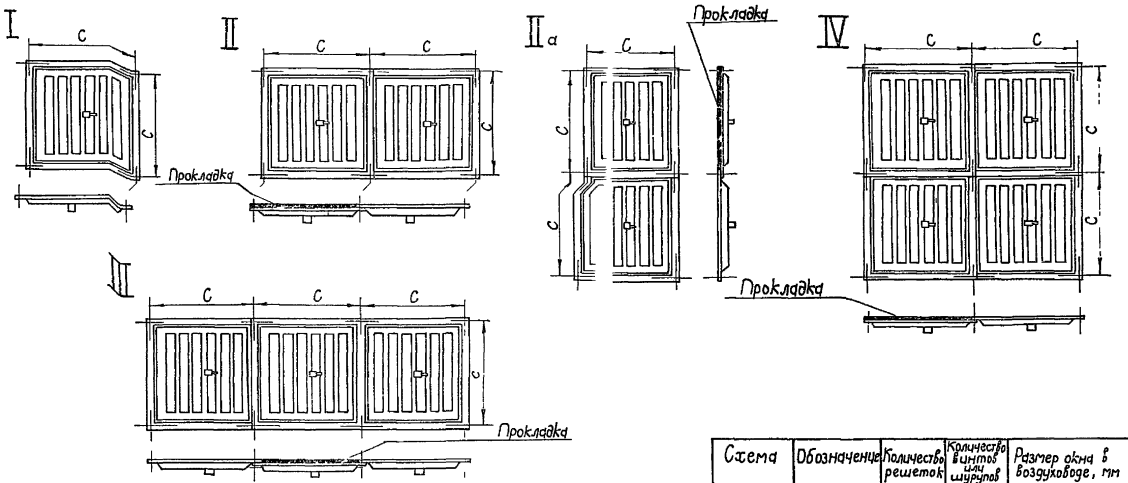

Схема	Обозначение	Количество решеток	Количество винтов или шурупов	Размер окна в воздуховоде, мм	С, мм	Масса, кг	Лист
I	Р150	1	4	150×150	190	0,41	3
	Р200			200×200	242	0,64	8
II	Р150	2	6	340×150	190	0,82	3
	Р200			440×200	242	1,28	8
IIa	Р150			150×340	190	0,82	3
	Р200			200×440	242	1,28	8
III	Р150	3	8	530×150	190	1,23	3
	Р200			680×200	242	1,92	8
IV	Р300	1		340×340	190	1,64	13
	Р400			440×440	242	2,56	13

Варианты крепления решеток к воздуховоду или каналу:

1. Металлическому.
2. Бетонному.
3. Кирпичному.

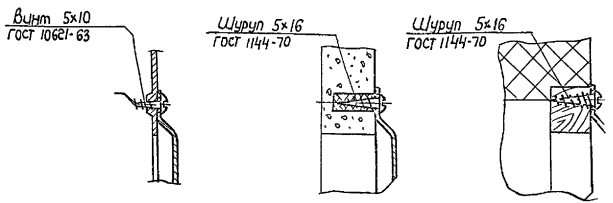

Т II	Решетки щелевые регулирующие, тип Р.	Серия 1.494-10	
1971	Схемы соединений решеток	Лист	2

Проектпромвентиляция г. Москва

Н. контр.	Чуйкин	
Нач. отдела	Бейзерман	
Т. контр.	Граевский	
Пров.	Граевский	

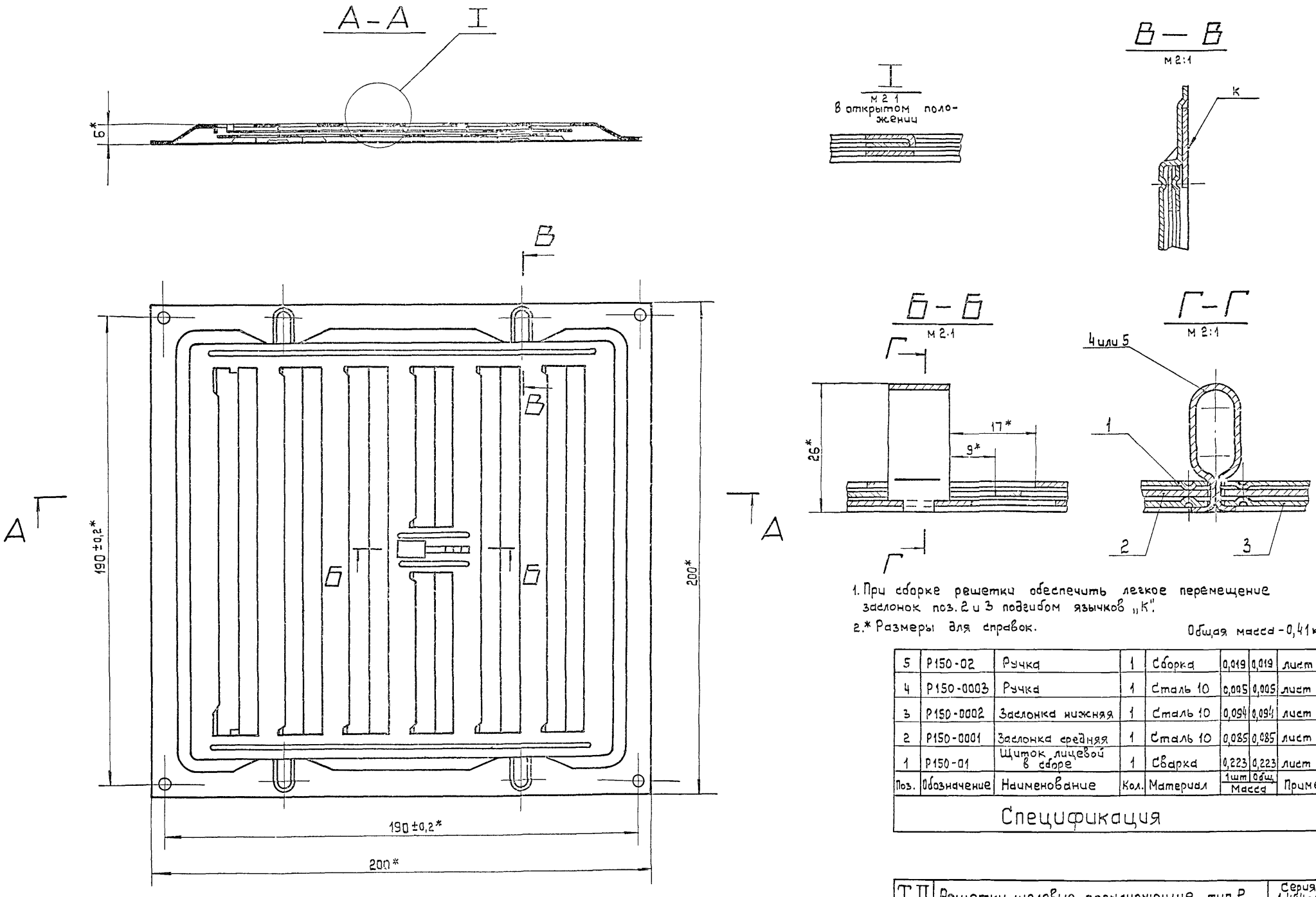

1. При сборке решетки обеспечить легкое перемещение заслонок поз. 2 и 3 подгибом язычков „К".
2.* Размеры для справок.

Общая масса - 0,41 кг

Поз.	Обозначение	Наименование	Кол.	Материал	Масса 1 шт	Масса Общ.	Примеч.
5	Р150-02	Ручка	1	Сборка	0,019	0,019	лист 15
4	Р150-0003	Ручка	1	Сталь 10	0,005	0,005	лист 6
3	Р150-0002	Заслонка нижняя	1	Сталь 10	0,094	0,094	лист 7
2	Р150-0001	Заслонка средняя	1	Сталь 10	0,085	0,085	лист 6
1	Р150-01	Щиток лицевой в сборе	1	Сварка	0,223	0,223	лист 4

Спецификация

ТД	Решетки щелевые регулирующие, тип Р.	Серия 1.494-10	
1971	Решетка Р150. Общий вид.	Лист	3

м 1:1

г Москва

Т. контр. Пров.

Сравский Гравский

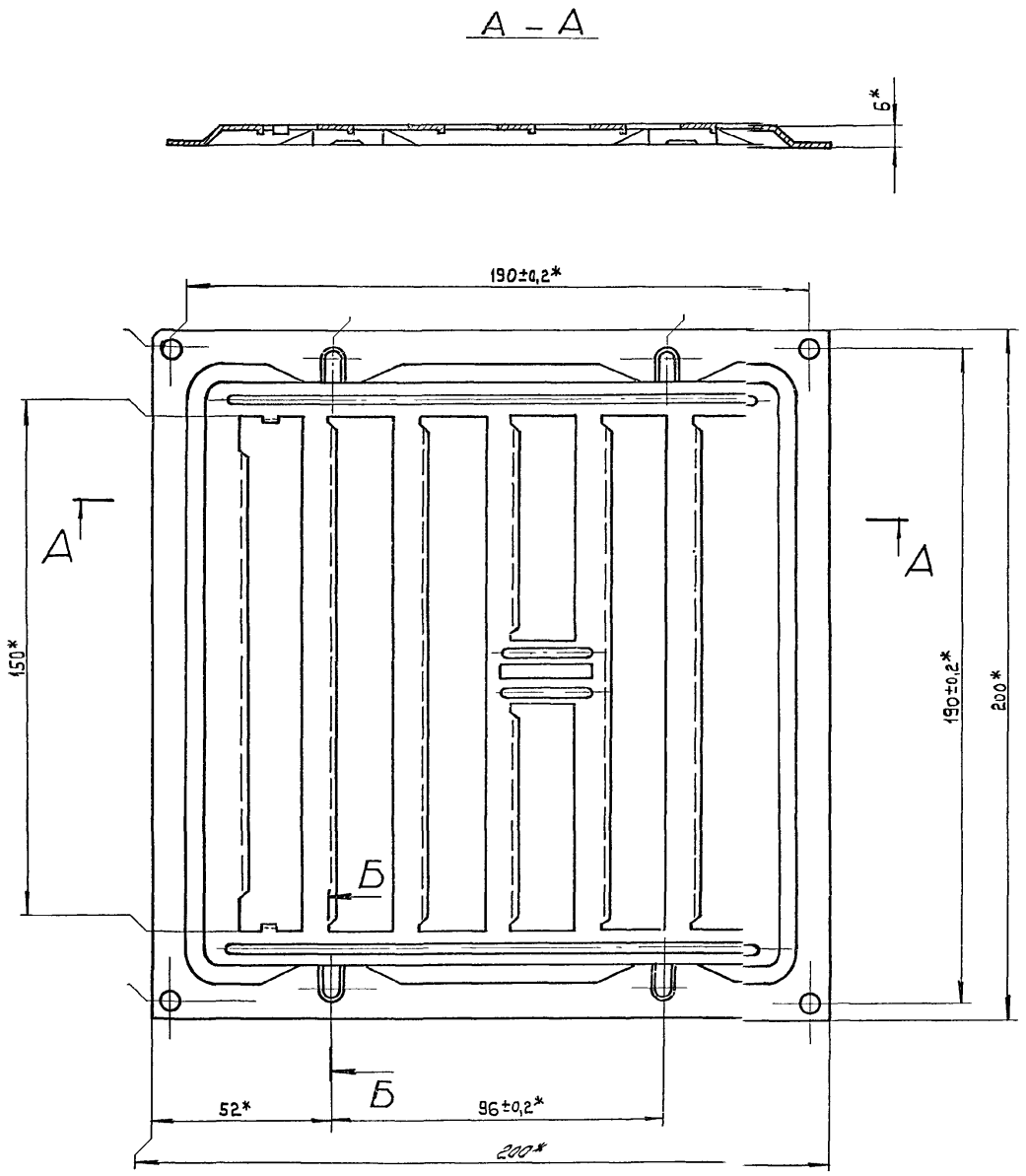

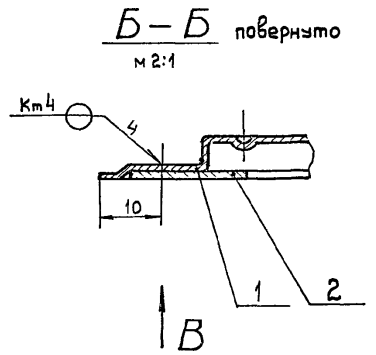

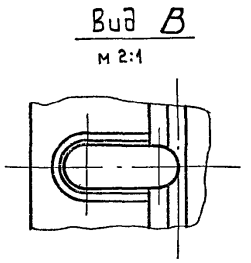

* Размеры для справок.

Общая масса 0,223 кг.

Поз.	Обозначение	Наименование	Кол.	Материал	Масса 1 шт.	Масса Общ	Примеч.
2	Р150-0102	Язычок	4	Сталь 10	0,0007	0,003	лист 6
1	Р150-0101	Щиток лицевой	1	Сталь 10	0,22	0,22	лист 5

Спецификация

ТД	Решетки щелевые регулирующие, тип Р	Серия 1.494-10	
1971	Щиток лицевой в сборе. Р150-01. Узел.	Лист	4

м 1:1

Проектпромвентиляция г Москва

Н контр	Гиммельфарб	
Т контр	Граевский	
Пров	Граевский	
Разраб	Дорожина	

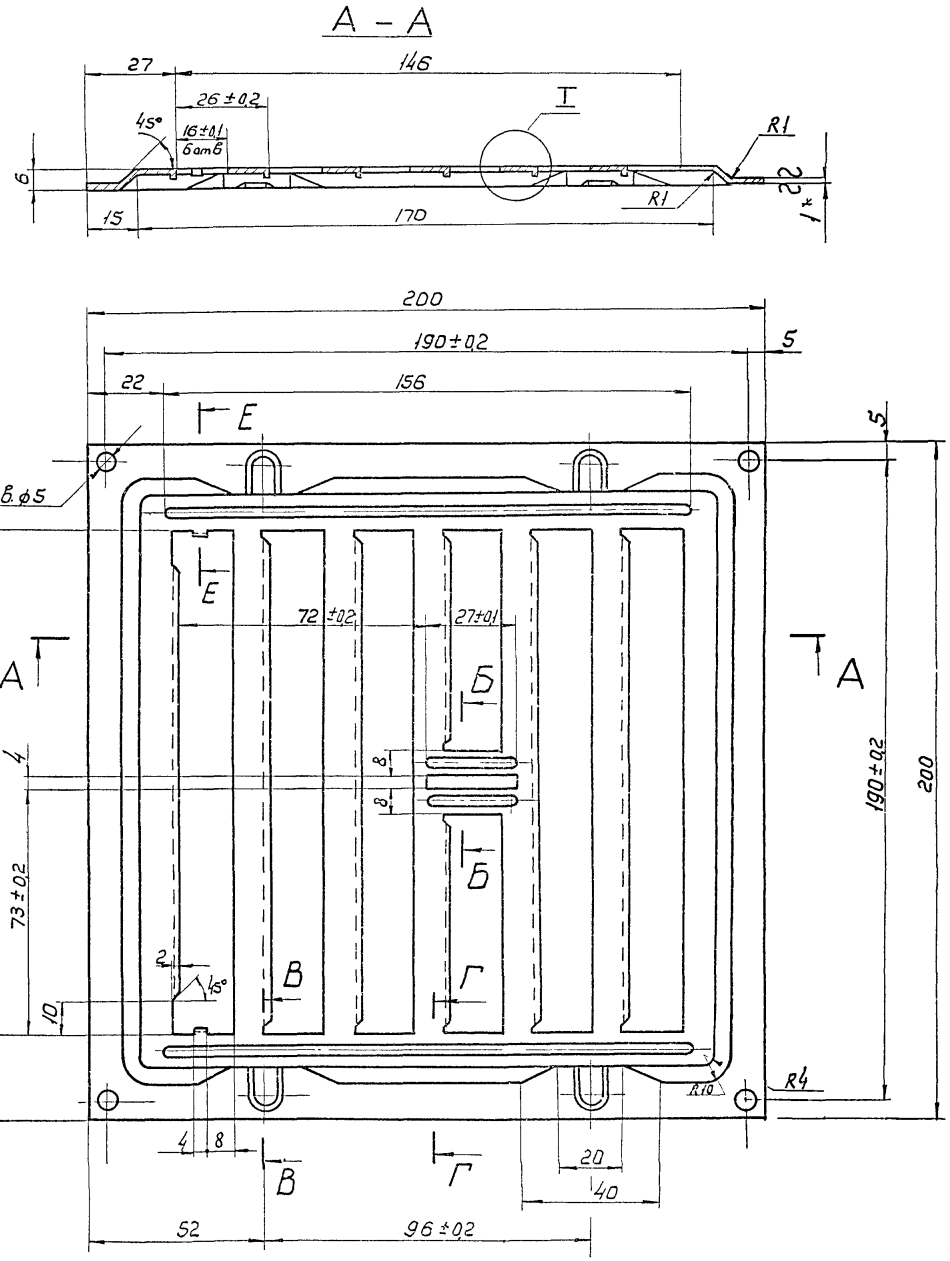

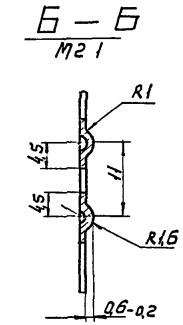

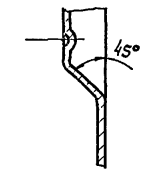

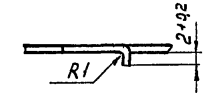

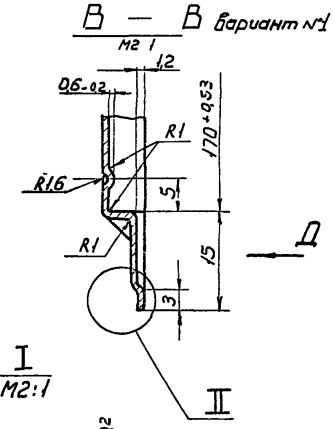

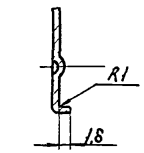



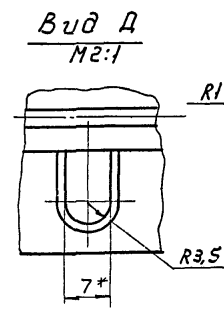

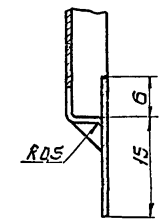

* Размеры для справок.

Р200-0101	Щиток лицевой	Сталь 10 ГОСТ 1050-60	Лсм 11 10-М-НТ 3 10-10 ГОСТ 5003-67	0,22	5
Обозначение	Наименование	Материал	Сортамент	Масса	Лист
ТП 1971	Решетки щелевые регулирующие, тип Р				Серия 1.494-10
	Деталь				Лист 5

М11

Инв.№ подл. | Подпись и дата | Взам.инв.№

Разраб. Ерабский
Пров. Дорохина
Н.контр.
Гл.инж.проекта
Гл.архитектор проекта

Госстрой СССР Союзгипростроммаш г. Москва

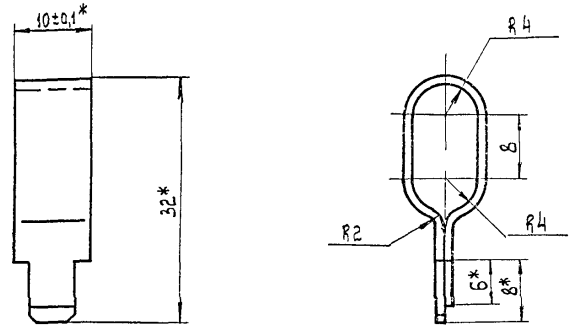

Развертка

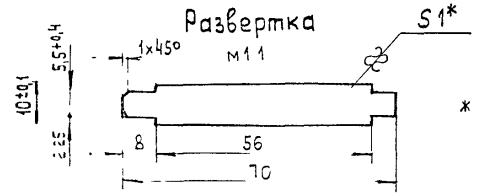

* Размеры для справок

	Р150-0003	Ручка	Сталь 10 ГОСТ 1050-60	лента 10-М НТ-3-НО-1,0 ГОСТ 503-67	0,005	6
м 2:1	Обозначение	Наименование	Материал	Сортамент	Масса	Лист

▽3 (▽)

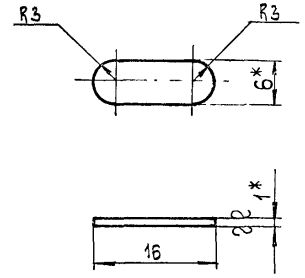

* Размеры для справок.

	Р150-0102	Язычок	Сталь 10 ГОСТ 1050-60	лента 10-М НТ-3-НО-1,0 ГОСТ 503-67	0,0007	6
м 2:1	Обозначение	Наименование	Материал	Сортамент	Масса	Лист

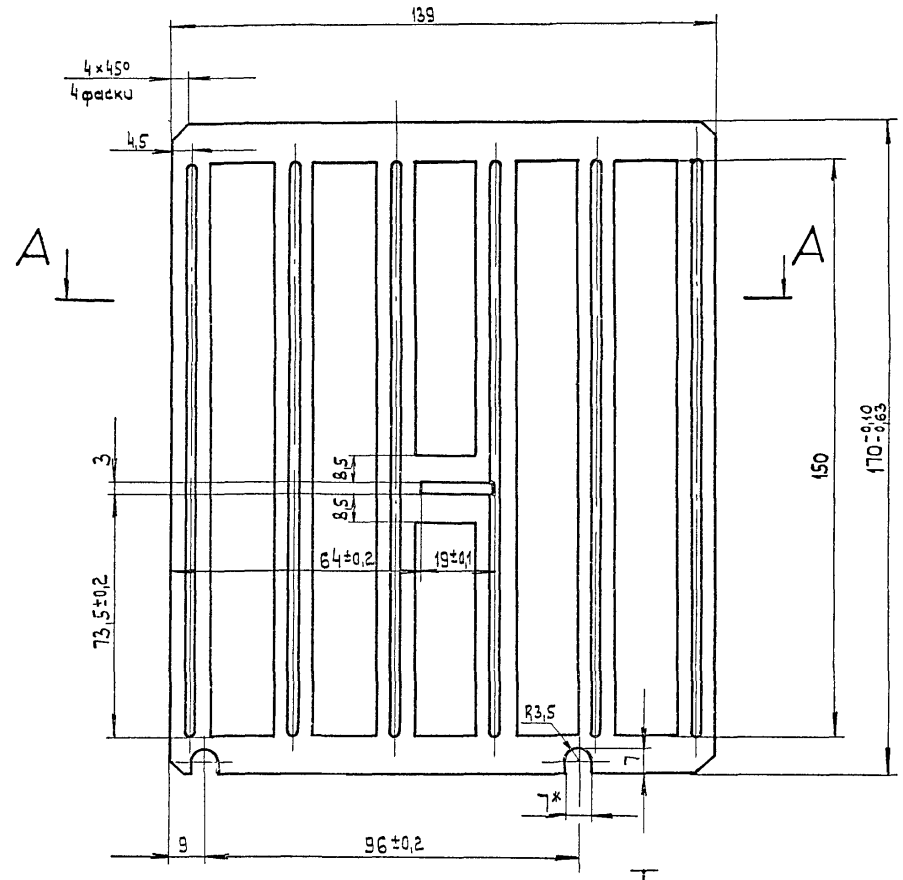

А–А

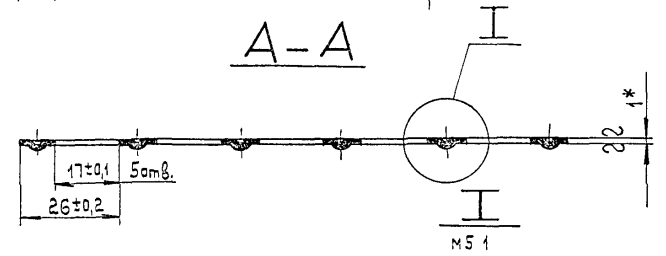

м 5 1

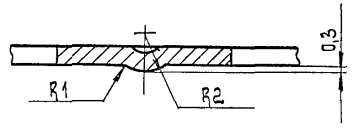

* Размеры для справок.

Р150-0001	Заслонка средняя	Сталь 10 ГОСТ 1050-60	лента 10-м-нт-3-но-1,0 ГОСТ 503-67	0,085	6
Обозначение	Наименование	Материал	Сортамент	Масса	Лист
ТП	Решетки щелевые регулирующие, тип Р				Серия 1.494-10
1971	Детали			Лист	6

м 1 1

Проектпромвентиляция г Москва	Т. контр.	Ераевский	
	Пров.	Ераевский	
	Разраб.	Дорохина	

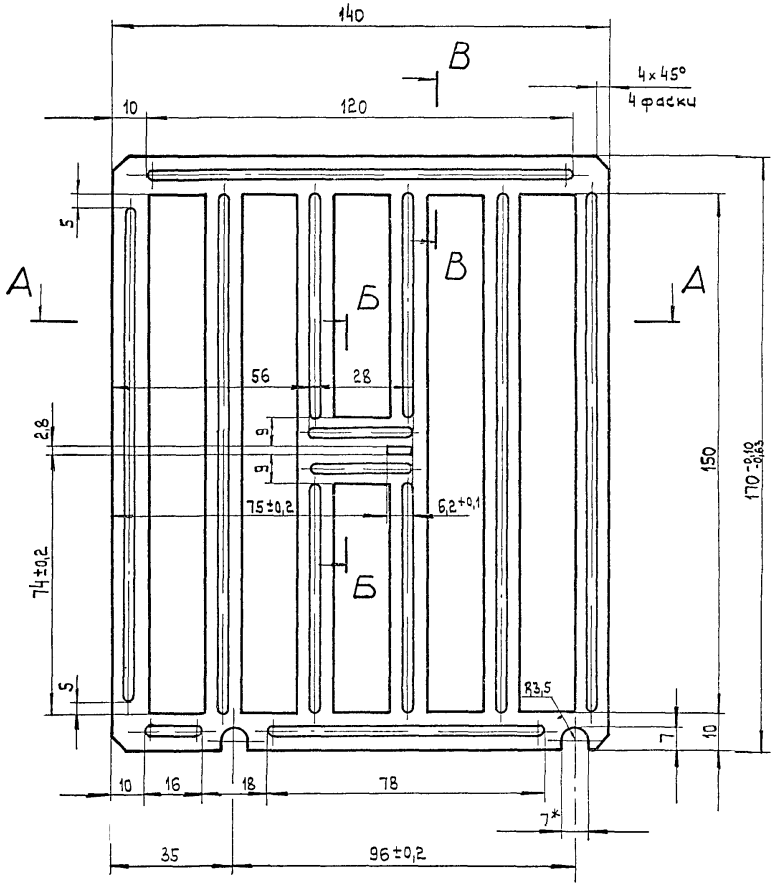

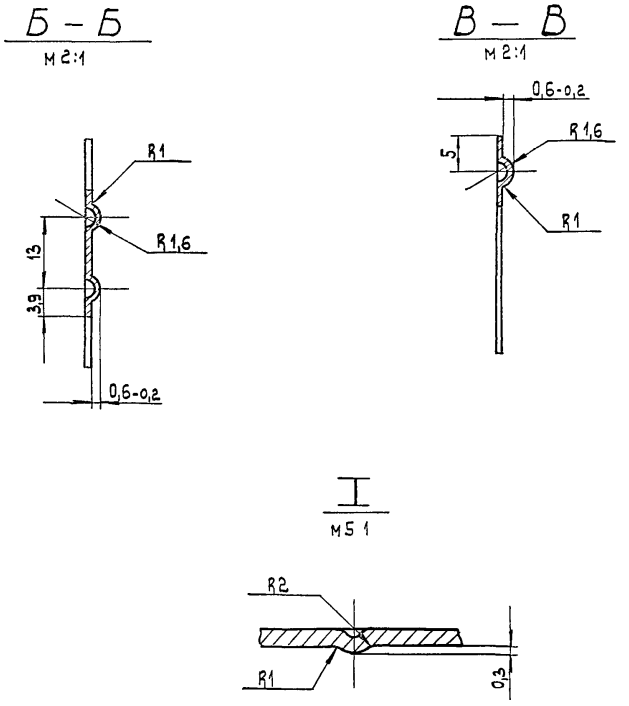

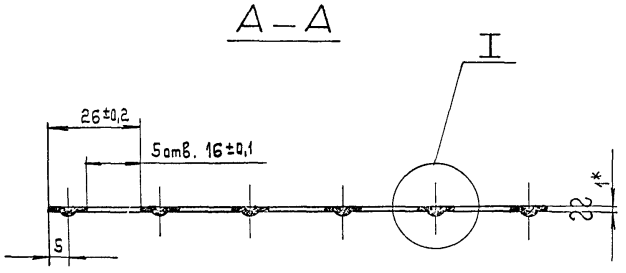

* Размеры, для справок.

Р150-0002	Заслонка нижняя	Сталь 10 ГОСТ 1050-60	Лента 10-М-НТ-3-НО-1,0 ГОСТ 503-57	0,094	7
Обозначение	Наименование	Материал	Сортамент	Масса	Лист
ТД	Решетки щелевые регулирующие, тип Р			Серия 1.494-10	
1971	Деталь.			Лист	7

М 1 1

Пров. Разраб. Гравский Дорожина

г Мос-ва

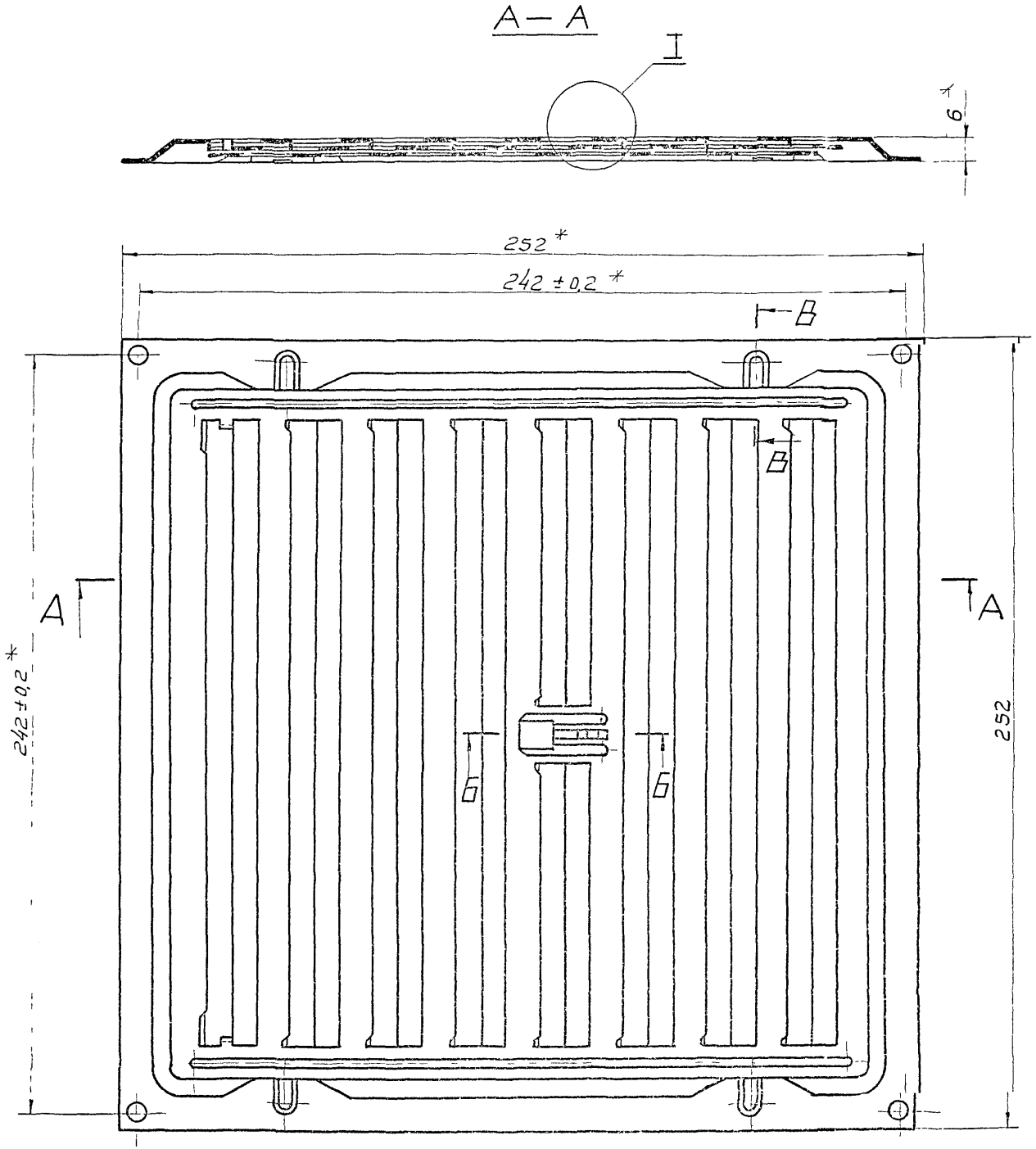

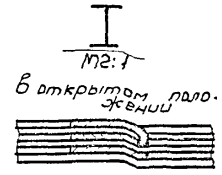

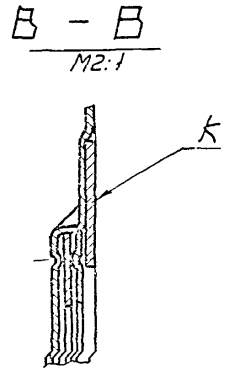

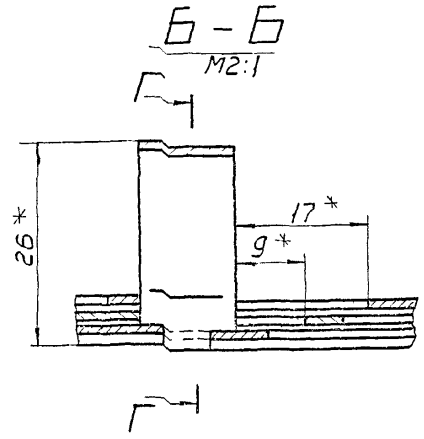

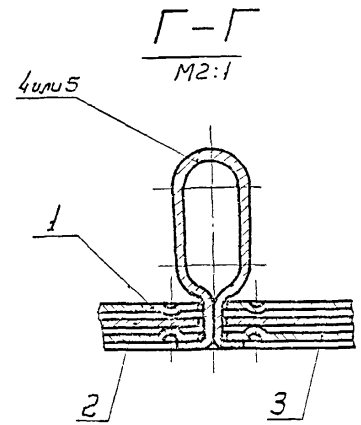

1. При сборке решетки обеспечить легкое перемещение заслонок поз. 2 и 3 подгибом язычков „К".
2. * Размеры для справок

Общая масса 0,64 кг

Поз.	Обозначение	Наименование	Кол.	Материал	1 шт.	Общ. масса	Примечание
5	Р150-02	Ручка	1	Сборка	0,019	0,019	Лист 15
4	Р150-0003	Ручка	1	Сталь 10	0,005	0,005	лист 6
3	Р200-0002	Заслонка нижняя	1	Сталь 10	0,159	0,159	лист 12
2	Р200-0001	Заслонка средняя	1	Сталь 10	0,146	0,146	лист 11
1	Р200-01	Щиток лицевой в сборе	1	Сборка	0,33	0,33	лист 9

Спецификация

Т Д	Решетки щелевые регулирующие, тип Р.	Серия 1.494-10	
М1:1 1971	Решетка Р200. Общий вид.	Лист	8

г. Москва

Т контр. Гинзельфарб
Пров. Граевский

А – А

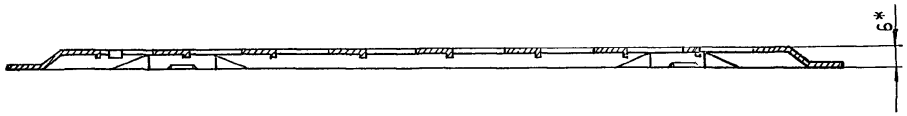

Б – Б повернуто

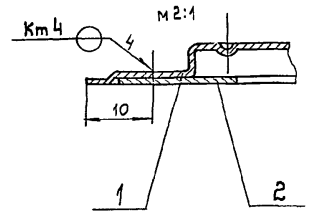

Вид В

м 2:1

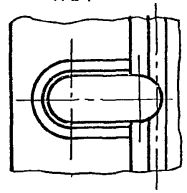

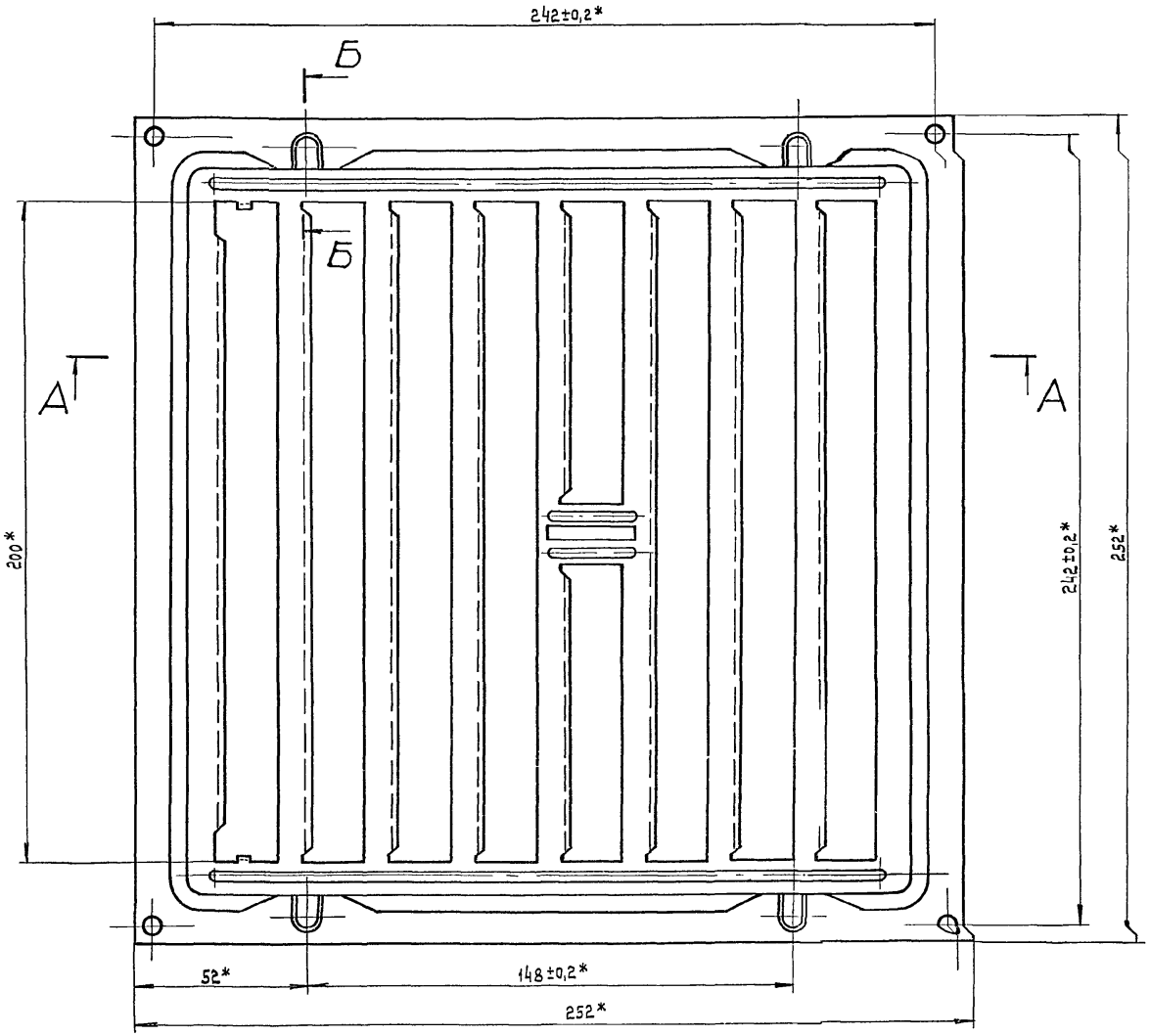

* Размеры для справок.

Общая масса 0,33 кг.

Поз	Обозначение	Наименование	Кол	Материал	Масса 1 шт	Масса Общ	Примеч
2	Р150-0102	Язычок	4	Сталь 10	0,0007	0,003	лист 6
1	Р200-0101	Щиток лицевой	1	Сталь 10	0,326	0,326	лист 10

Спецификация

ТП 1971	Решетки щелевые регулирующие, тип Р	Серия 1.494-10	
	Щиток лицевой в сборе. Р200-01. Узел.	Лист	9

Проектпромвентиляция г. Москва

Гл. конструктор		
Т. контр.	Сравевский	
Пров.	Сравевский	
Разраб.	Дорожкин	

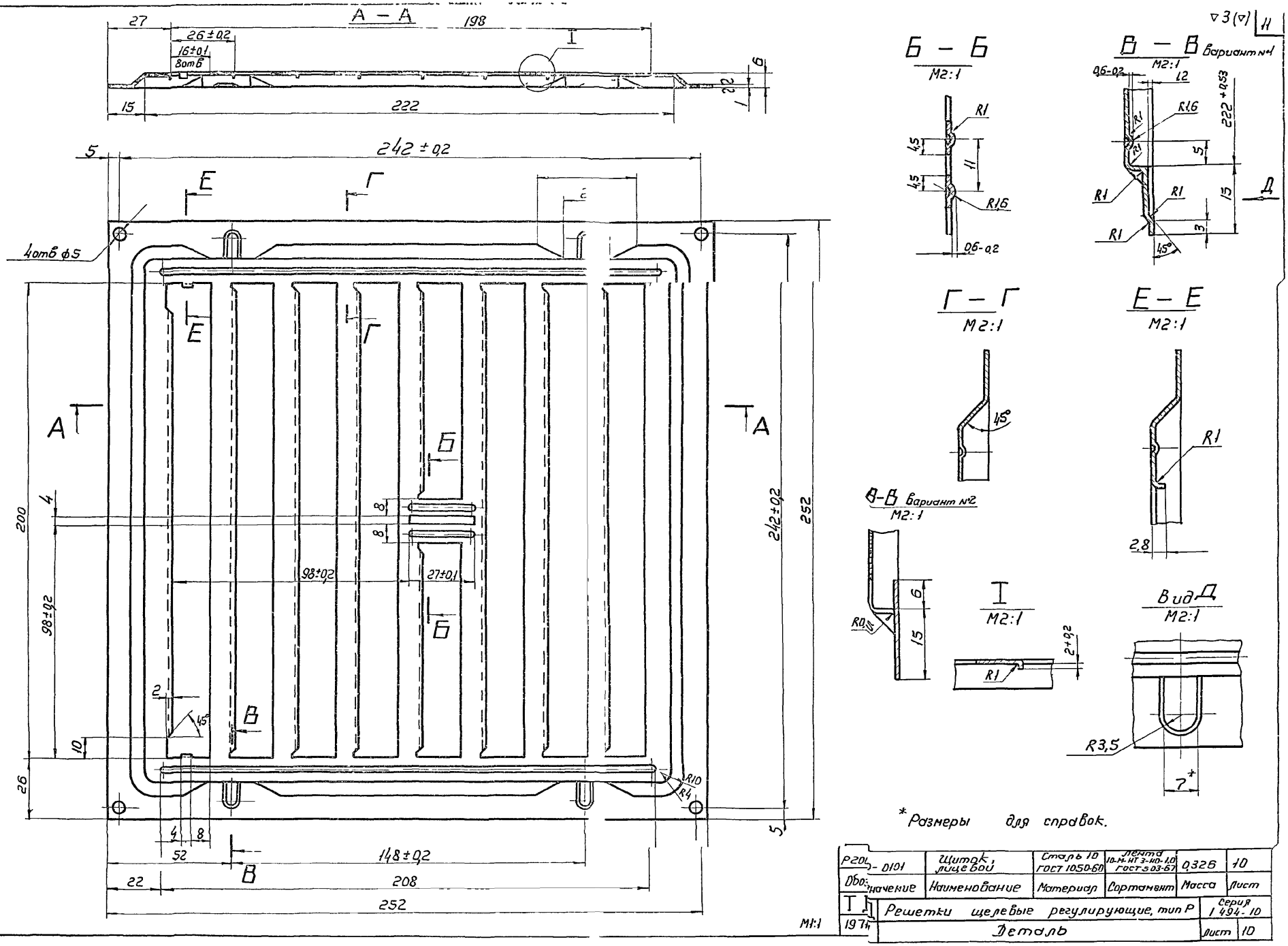

*Размеры для справок.

Р20 - 0101	Щиток лицевой	Сталь 10 ГОСТ 1050-60	Лента 10-М-НТ 3-НО-1,0 ГОСТ 503-67	0,326	10
Обозначение	Наименование	Материал	Сортамент	Масса	Лист
Т	Решетки щелевые регулирующие, тип Р			Серия 1 494-10	
1974	Деталь			Лист	10

М1:1

Институт Проектпромвентиляция г. Москва

Н контр.	Гинзельфарб	
Т контр.	Граевский	
Пров	Граевский	
Разраб	Дорожина	

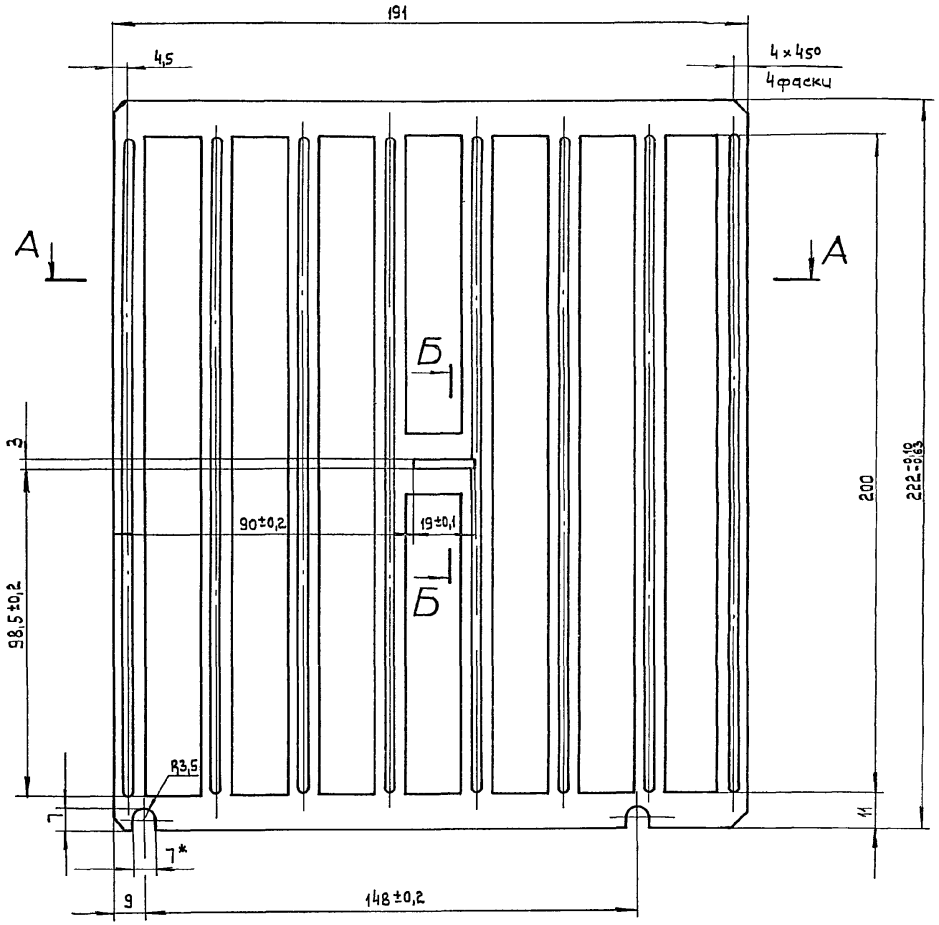

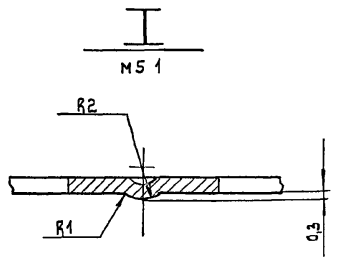

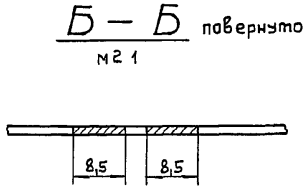

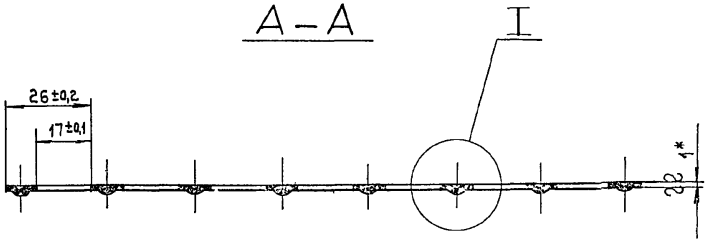

* Размеры для справок.

Р 200-0001	Заслонка средняя	Сталь 10 ГОСТ 1050-60	Лента 10-М-НТ-3-НО-1,0 ГОСТ 503-57	0,146	11
Обозначение	Наименование	Материал	Сортамент	Масса	Лист
ТП	Решетки щелевые регулирующие, тип Р			Серия 1 494-10	
1971	Деталь.			Лист	11

М 1:1

Проектпромвентиляция г Москва	Н контр	Гиммельфарб
	Т контр	Граевский
	Пров	Граевский
	Разраб	Дорожина

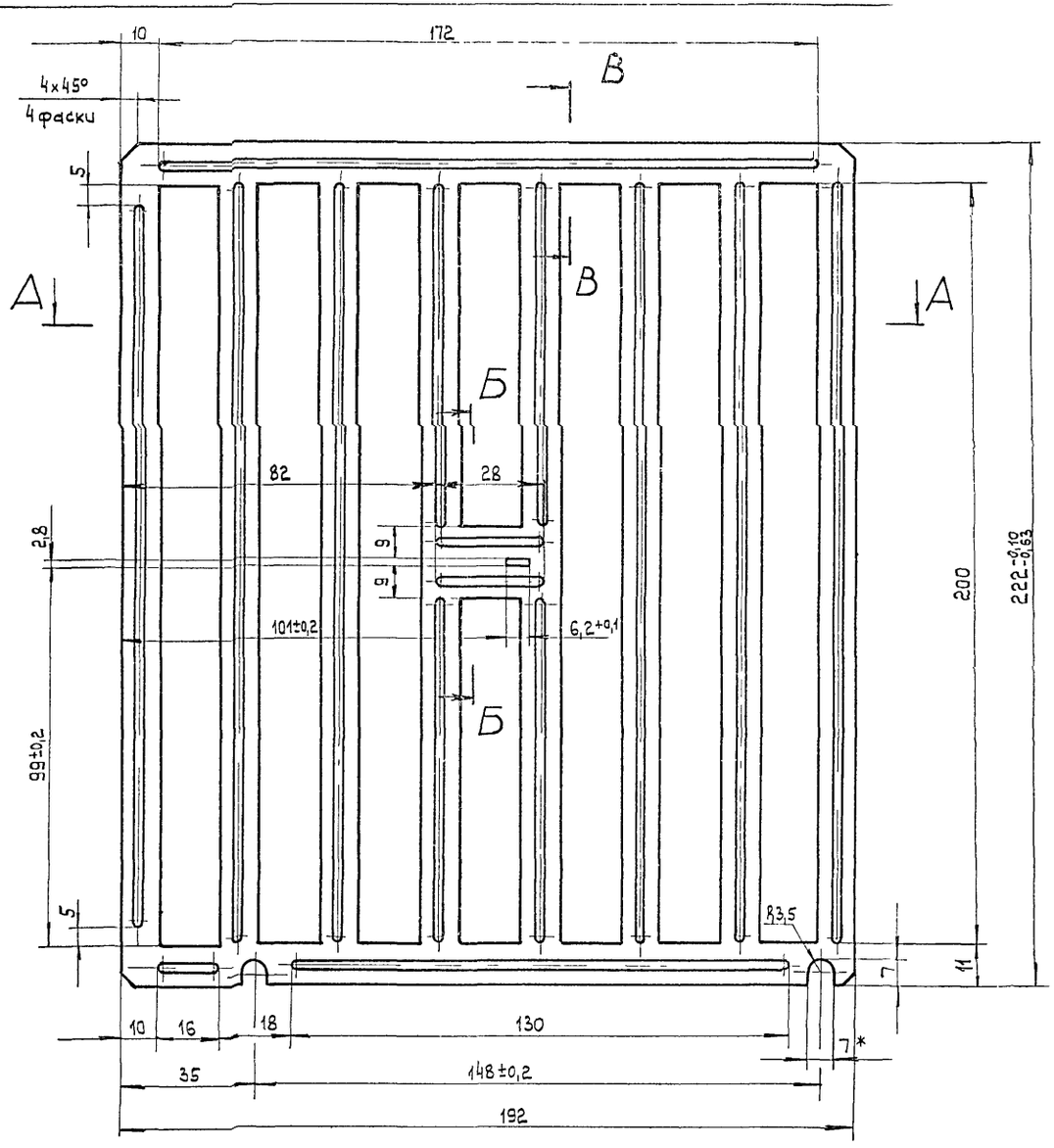

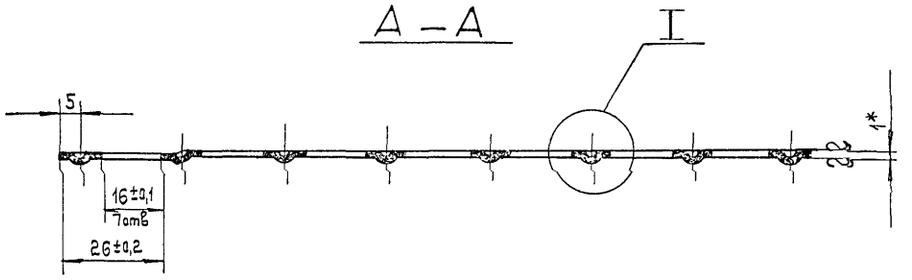

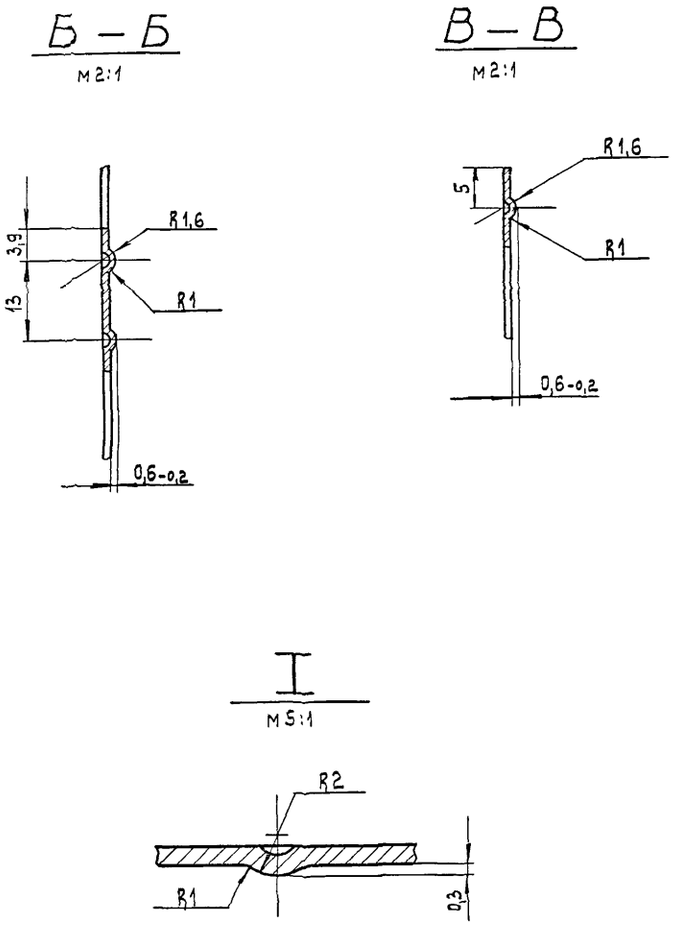

* Размеры для справок.

Р200-0002	Заслонка нижняя	Сталь 10 ГОСТ 1050-60	лента 10-М-НТ-3-НО-1,0 ГОСТ 503-67	0,159	12
Обозначение	Наименование	Материал	Сортамент	Масса	Лист
ТII	Решетки щелевые регулирующие, тип Р			Серия 1.494-10	
1971	Деталь.			Лист	12

м 1:1

Проектпромвентиляция г. Москва

Н. контр.	Сраевский	
Пров.	Сраевский	
Разраб.	Дорохина	

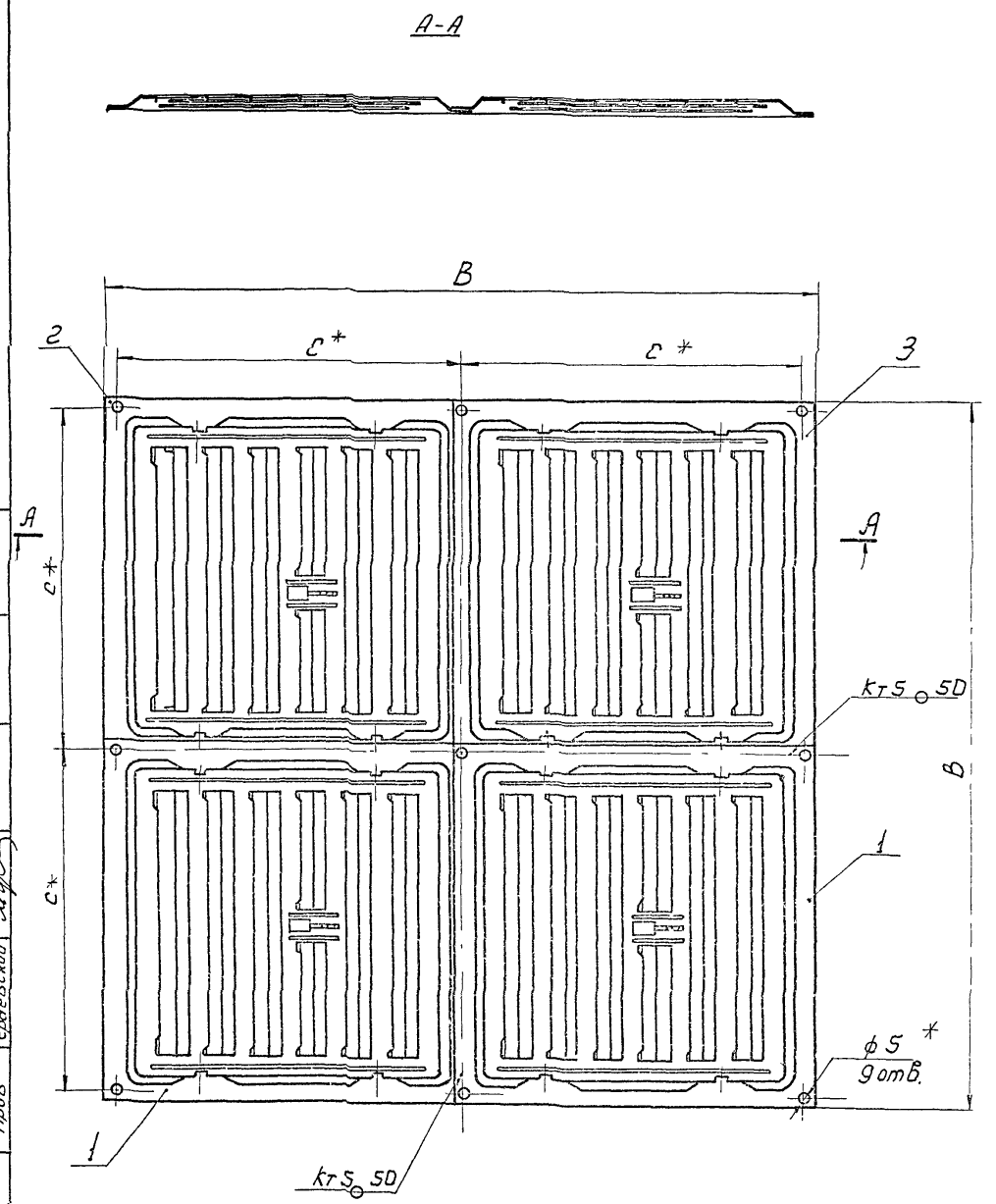

1. Решетки Р300 и Р400 собирать из решеток Р150 и Р200 с лицевыми щитками Р150-0101 и Р200-0101 выполненными по варианту N 2 (листы 5 и 10)

2. * Размеры для справок.

Тип решетки	В, мм	С, мм	масса, кг
Р300	390	190	1,64
Р400	494	242	2,56

Поз.	Обозначение	Наименование	Кол	Материал	1 шт	Общ	Примечание
3	Р200Б	Чертеж дополнительной обработки	1	Сборка	0,64	0,64	Лист 14
2	Р200А	Чертеж дополнительной обработки	1	Сборка	0,64	0,64	Лист 14
1	Р200	Решетка	2	Сборка	0,64	1,28	Лист 8

Спецификация на решетку Р400

Поз	Обозначение	Наименование	Кол	Материал	1 шт	Общ	Примечание
3	Р150Б	Чертеж дополнительной обработки	1	Сборка	0,41	0,41	Лист 14
2	Р150А	Чертеж дополнительной обработки	1	Сборка	0,41	0,41	Лист 14
1	Р150	Решетка	2	Сборка	0,41	0,82	Лист 3

Спецификация на решетку Р300

Т.Д.	Решетки щелевые регулирующие, тип Р	Серия 1.494-10	
1971	Решетки Р300 и Р400 Общий вид.	Лист	13

М1:2

Институт Проектпромвентиляция г. Москва

Утв	Журавлев	
Н контр	Гиммельфарб	
Нач отд	Вейзерман	
Т контр	Граевский	
Пров	Граевский	

Решетка Р150Б и Р200Б

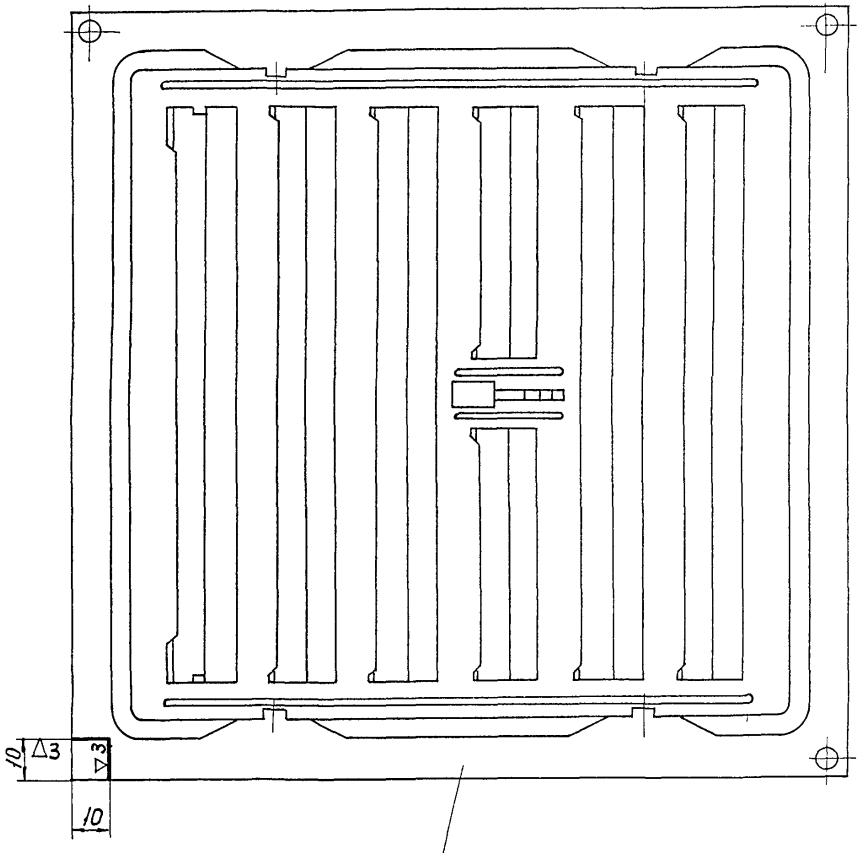

Решетка Р150 (см. лист 3)
или решетка Р200 (см. лист 8)

Решетка Р150А и Р200А

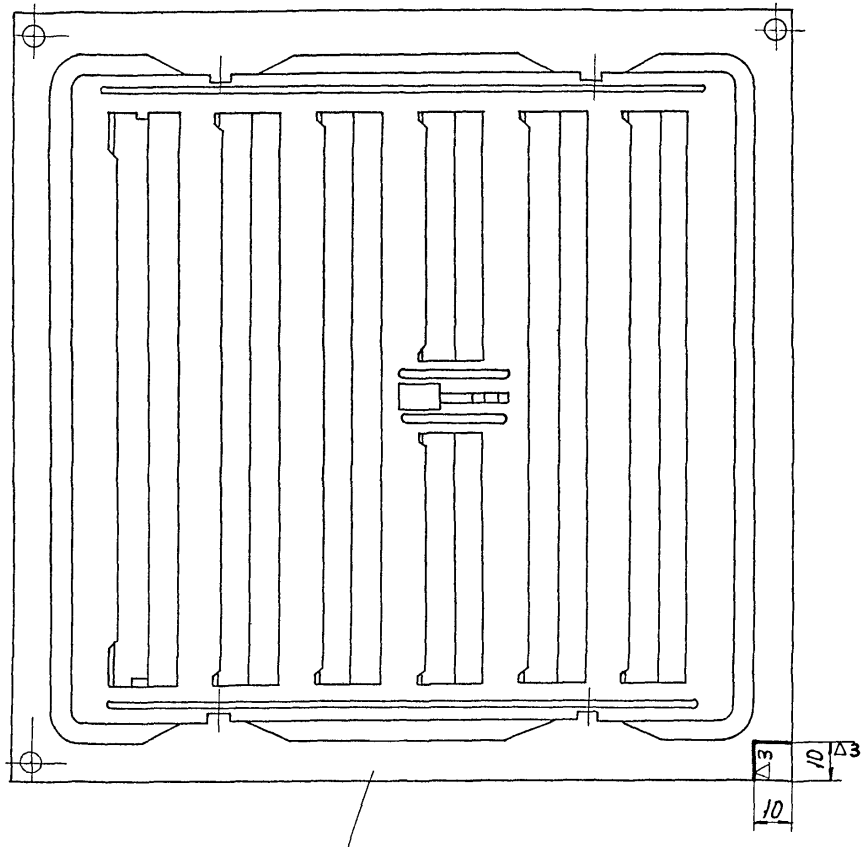

решетка Р150 (см лист 3)
или решетка Р200 (см. лист 8)

Изготовить из решеток Р150 и Р200 (см. листы 3 и 8) с лицевыми щитками Р150-0101 и Р200-0101, выполненными по варианту № 2 (см. листы 5 и 10)

Институт Проектпромвентиляция г. Москва	Утв.	Синнельфарб	
	Н. контр	Синнельфарб	
	Т. контр	Граевский	
	Пров.	Граевский	
	Разраб.	Горбунова	

ТД	Решетки щелевые регулирующие, тип Р	Серия 1494-10	
1971	Чертеж дополнительной обработки решеток для компоновки в блоки по схеме IV	Лист	14

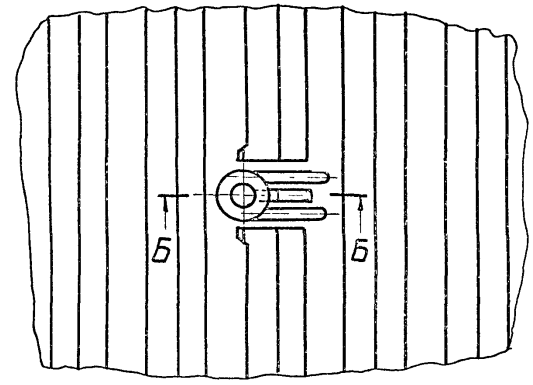

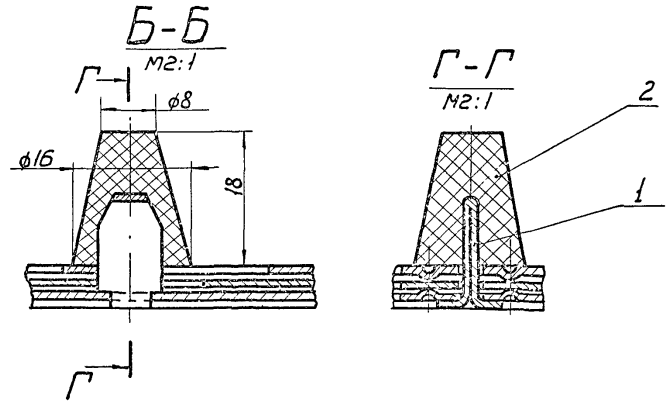

▽3

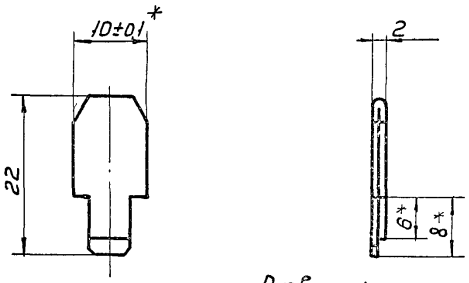

Развертка

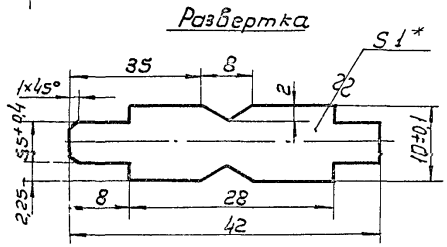

* Размеры для справок

Общая масса- 0,01кг

Поз	Обозначение	Наименование	Кол.	Материал	Масса 1шт	Масса Общ	Примечание
2	Р150-0202	Кнопка	1	Полистирол ГОСТ9440-60	0,006	0,006	Б.Ч
1	Р150-0201	Стержень	1	Сталь 10	0,004	0,004	Лист 15

Спецификация

Р150-0201	Стержень	Сталь 10 ГОСТ 1050-60	Лента 10-М-НТ-3-НД-10 ГОСТ 503-67	0,004
Обозначение	Наименование	Материал	Сортамент	Масса

М2:1

ТД	Решетки щелевые регулирующие, тип Р	Серия 1494-10	
1971	Ручка Р150-02. Узел. Деталь.	Лист	15

М1:1

Инстит. т
Проектпро ентиляция
г. М ква

Н. контр.	Гиммельфарб	
Т. контр.	Граевский	
Пров.	Граевский	
Разраб.	Дорожина	

gost.e-ecolog.ru