ТИПОВЫЕ КОНСТРУКЦИИ,
ИЗДЕЛИЯ И УЗЛЫ ЗДАНИЙ И СООРУЖЕНИЙ

СЕРИЯ 1.436.3-21

ОКНА С ПЕРЕПЛЕТАМИ ИЗ ГНУТОСВАРНЫХ СТАЛЬНЫХ ПРОФИЛЕЙ И МЕХАНИЗМЫ ОТКРЫВАНИЯ

ВЫПУСК 4

ОКНА С ОДИНАРНЫМИ ПЕРЕПЛЕТАМИ ДЛЯ ЗДАНИЙ С ПОВЫШЕННЫМИ ВЫДЕЛЕНИЯМИ ТЕПЛА

Указания по применению и рабочие чертежи

24501
цена 0-84

gost.e-ecolog.ru

ЦЕНТРАЛЬНЫЙ ИНСТИТУТ ТИПОВОГО ПРОЕКТИРОВАНИЯ
ГОССТРОЯ СССР

Москва. А-445. Смольная ул.. 22

Сдано в печать XI 1990 года

Заказ № 10037 Тираж 5300 экз.

ТИПОВЫЕ КОНСТРУКЦИИ,
ИЗДЕЛИЯ И УЗЛЫ ЗДАНИЙ И СООРУЖЕНИЙ

СЕРИЯ 1.436.3-21

ОКНА С ПЕРЕПЛЕТАМИ ИЗ ГНУТОСВАРНЫХ СТАЛЬНЫХ ПРОФИЛЕЙ И МЕХАНИЗМЫ ОТКРЫВАНИЯ

ВЫПУСК 4

ОКНА С ОДИНАРНЫМИ ПЕРЕПЛЕТАМИ ДЛЯ ЗДАНИЙ С ПОВЫШЕННЫМИ ВЫДЕЛЕНИЯМИ ТЕПЛА

Указания по применению и рабочие чертежи

Разработаны:
ЦНИИПРОМЗДАНИЙ

Зам. директора по научной работе С. М. Гликин

Зав. отделом светопрозрачных ограждений Ю. П. Александров

Гл. инж. проекта В. И. Глебочкин

Утверждены
Главпроектом Госстроя СССР
письмо № 5/6-706 от 10.08.90

Введены в действие
ЦНИИПРОМЗДАНИЙ
Госстроя СССР
Приказ № 101 от
13.08.90

© ЦИТП Госстроя СССР, 1990

Обозначение документа	Наименование	Стр.
1.436.3-21.4-ПЗ	Пояснительная записка	3
1.436.3-21.4-НН	Номенклатура окон	6
1.436.3-21.4-1	Спецификация стекол и стеклопакетов	7
1.436.3-21.4-2	Ведомость расхода материалов	8
1.436.3-21.4-3	Окно ОТД 48.12-1.4-ПС; ОТД 48.12-2.4-ПС; ОТД 48.12-1.4-МР1; ОТД 48.12-2.4-МР1	11
1.436.3-21.4-4	Окно ОТД 48.18-1.4-ПС; ОТД 48.18-2.4-ПС; ОТД 48.18-1.4-МР1; ОТД 48.18-2.4-МР1	15
1.436.3-21.4-5	Окно ОТД 60.12-1.5-ПС; ОТД 60.12-2.5-ПС; ОТД 60.12-1.5-МР1; ОТД 60.12-2.5-МР1	17
1.436.3-21.4-6	Окно ОТД 60.18-1.5-ПС; ОТД 60.18-2.5-ПС; ОТД 60.18-1.5-МР1; ОТД 60.18-2.5-МР1	19

Н. контр.	Константинова		
ГИП	Гладочкин		
Инж. II к	Копейка		

1.436.3-21.4

Содержание

Стадия	Лист	Листов
Р		1

ЦИНИПРОМЗДАНИЙ

Общие данные

Указания по применению и рабочие чертежи „Окна с одинарными переплетами для зданий с повышенными выделениями тепла" представленные в данном выпуске 4 являются дополнением действующей типовой серии 1.436.3-21 „Окна с переплетами из гнутосварных стальных профилей и механизмы открывания" и рассматриваются совместно с этой серией.

1. Конструктивное решение окон

1.1. Окна с одинарными переплетами разработаны шириной 4,8 и 6,0 м, высотой 1,2 и 1,8 м с четырьмя или пятью открывающимися фрамугами, на каждой из которых устанавливается механизм открывания типа ПС или МР1.

1.2. Номенклатура окон представлена в документе 1.436.3-21.4-НИ, а номенклатура стекла и стеклопакетов в документе 1.436.3-21.0-02.

1.3. Конструктивные решения переплетов, способы остекления, уплотнения притворов, навески фрамуг и механизмов открывания см. документ 1.436.3-21.0-00ПЗ пункты 1.1, 1.3 ... 1.6.

				1.436.3-21.4-ПЗ			
Зав. отд.	Александров			Пояснительная записка	Стадия	Лист	Листов
Н. контр.	Константинова				Р	1	3
ГИП	Глебочкин				ЦНИИПРОМЗДАНИЙ		
Инж. II к.	Копейка						

Взам. инв. №

Подпись и дата

Инв. № подл.

2. Характеристика и область применения окон.

2.1. Окна предназначены для применения в производственных зданиях промышленных предприятий со значительными технологическими тепловыделениями в помещениях с неагрессивной или слабоагрессивной средой, с сухим, нормальным и влажным режимом.

2.2. Характеристику и область применения окон см. документ 1.436.3-21.0-00 ПЗ пункты 2.1... 2.5 и 2.7.

3. Рекомендации по установке окон в стенах зданий

Рекомендации по установке окон в стенах зданий см. документ 1.436.3-21.0-00 ПЗ пункты 3.1... 3.6.

4. Маркировка

4.1. Окна имеют следующую структуру условного обозначения:

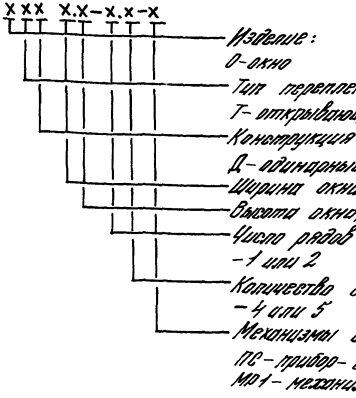

4.2. Примеры маркировки окон:

ОТД 48.12-1.4-ПС - окно открывающееся с одинарным переплетом шириной 48 дм, высотой 12 дм с одинарным остеклением, с четырьмя открывающимися фрамугами, с открыванием фрамуг прибором-стержнем ПС.

ОТД 48.12-2.4-ПС - то же, с двойным остеклением (стеклопакет)

ОТД 60.18-1.5-МР1 - окно открывающееся с одинарным переплетом шириной 60 дм, высотой 18 дм с одинарным остеклением, с пятью открывающимися фрамугами, с открыванием фрамуг механизмом рычажным МР1.

ОТД 60.18-2.5-МР1 — то же, с двойным остеклением (стеклопакет).

5. Комплектность

Поставка потребителю окон должна соответствовать документу 1.436.3-21.0-00 ПЗ пункты 5.1 и 5.2.

6. Указания по остеклению

Указания по остеклению переплетов даны в документе 1.436.3-21.0-00 ПЗ пункты 6.1 ... 6.16.

7. Технические требования

Окна с переплетами из гнутосварных стальных профилей должны изготовляться по рабочим чертежам настоящего выпуска и соответствовать требованиям по документу 1.436.3-21.1-000007ТО пункты 1.1 ... 1.4, 2.1, 3.1 ... 3.4, 4.1 ... 4.9, 5.1 ... 5.3.

Типовой проект разработан впервые

Марка	Эскиз	Площадь окна м²	Расход материалов на окно, кг: Сталь	Резина	Оргстекло	Стеклопакет	Масса окна кг
ОТД 48.12-1.4-ПС	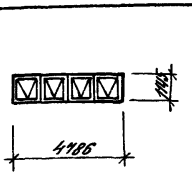	5,48	108,9	15,2	42,0	—	166
ОТД 48.12-2.4-ПС				17,0	—	88,1	214
ОТД 48.12-1.4-М01			112,5	15,2	42,0	—	170
ОТД 48.12-2.4-М01				17,0	—	88,1	218
ОТД 48.18-1.4-ПС	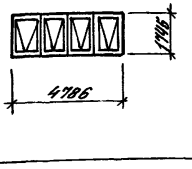	8,35	133,4	19,7	67,4	—	221
ОТД 48.18-2.4-ПС				21,1	—	141,5	296
ОТД 48.18-1.4-М01			137,1	19,7	67,4	—	224
ОТД 48.18-2.4-М01				21,1	—	141,5	300
ОТД 60.12-1.5-ПС	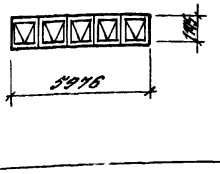	6,84	135,5	19,3	52,4	—	207
ОТД 60.12-2.5-ПС				20,7	—	110,1	266
ОТД 60.12-1.5-М01			140,1	19,3	52,4	—	212
ОТД 60.12-2.5-М01				20,7	—	110,1	271
ОТД 60.18-1.5-ПС	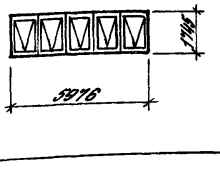	10,43	165,5	24,6	84,2	—	274
ОТД 60.18-2.5-ПС				26,4	—	176,9	369
ОТД 60.18-1.5-М01			170,1	24,6	84,2	—	279
ОТД 60.18-2.5-М01				26,4	—	176,9	373

			1.436.3-21.4-НИ		
Зав. отд.	Александров		Номенклатура окон	Стадия: Р	Лист	Листов: 1
Н. контр.	Константинов			ЦНИИЭПжилища	
ГИП	Евдокимов				
Инж. ПК.	Копейко				

Спецификация стекол

Марка окна	Размеры стекла, мм			Количество шт.
	высота	ширина	толщина	
ОТД 48.12-1.4-ПС	990	1060	4	4
ОТД 48.12-1.4-МР1				
ОТД 48.18-1.4-ПС	1590	1060		4
ОТД 48.18-1.4-МР1				
ОТД 60.12-1.5-ПС	990	1060		5
ОТД 60.12-1.5-МР1				
ОТД 60.18-1.5-ПС	1590	1060		5
ОТД 60.18-1.5-МР1				

Спецификация стеклопакетов

Марка окна	Размеры стеклопакета, мм			Количество шт.
	высота	ширина	толщина	
ОТД 48.12-2.4-ПС	990	1060	23	4
ОТД 48.12-2.4-МР1				
ОТД 48.18-2.4-ПС	1590	1060		4
ОТД 48.18.-2.4-МР1				
ОТД 60.12-2.5-ПС	990	1060		5
ОТД 60.12-2.5-МР1				
ОТД 60.18-2.5-ПС	1590	1060		5
ОТД 60.18-2.5-МР1				

Зав. отд.	Александров		1.436.3-21.4-1	
Н. контр.	Константинова		Спецификация стекол и стеклопакетов	Стадия: Р; Лист; Листов: 1
ГИП	Глебочкин			ЦНИИПРОМЗДАНИЙ
Инж. II к.	Копейка			

Инв. № подл. | Подпись и дата | Взам. инв. №

N строки	Наименование материала и единицы измерения	Код материала	Кол. ед. изм.	Количество на марку															
				ОТД 48.12-1.4-ПС	ОТД 48.12-2.4-ПС	ОТД 48.12-1.4-МР1	ОТД 48.12-2.4-МР1	ОТД 48.18-1.4-ПС	ОТД 48.18-2.4-ПС	ОТД 48.18-1.4-МР1	ОТД 48.18-2.4-МР1	ОТД 60.12-1.5-ПС	ОТД 60.12-2.5-ПС	ОТД 60.12-1.5-МР1	ОТД 60.12-2.5-МР1	ОТД 60.18-1.5-ПС	ОТД 60.18-2.5-ПС	ОТД 60.18-1.5-МР1	ОТД 60.18-2.5-МР1
1	Стальной лист, кг Рулон х/к $\frac{БТ-НО-1,8\times1000\ ГОСТ\ 19904-74}{К270В3-II-Н-3кп-св\ ГОСТ\ 16523-89}$	097300	116	[illegible]	93,2	93,8	93,8	114,8	114,8	115,4	115,4	116,0	116,0	116,8	116,8	[illegible]	142,3	143,1	143,1
2	Стальной лист, кг Рулон х/к $\frac{БТ-НО-3\times1000\ ГОСТ\ 19904-74}{ОК300В4-III-3пс-св\ ГОСТ\ 16523-89}$	097200	116	0,7	0,7	1,4	1,4	0,7	0,7	1,4	1,4	0,9	0,9	1,7	1,7	0,9	0,9	1,7	1,7
3	Стальной лист, кг Лист $\frac{Б-ПН-1,8\ ГОСТ\ 19904-74}{Ст\ 3кп\ ГОСТ\ 16523-89}$	097300	116	11,2	11,2	11,2	11,2	14,1	14,1	14,1	14,1	14,0	14,0	14,0	14,0	17,6	17,6	17,6	17,6
4	Стальной лист, кг Лист $\frac{Б-ПН-1,8\ ГОСТ\ 19903-74}{Ст\ 3кп\ ГОСТ\ 16523-89}$	097300	116	—	—	2,4	2,4	—	—	2,4	2,4	—	—	[illegible]	[illegible]	—	—	3,0	3,0

Зав. отд.	Александров	[signature]	
Н. контр.	Константинов	[signature]	
Гип	Глебочкин	[signature]	
Инж. II к.	Копейка	[signature]	

1.436.3-21.4-2

Ведомость расхода материалов

Стадия	Лист	Листов
Р	1	3

ЦНИИПРОМЗДАНИЙ

8

Инв. № подл.	Подпись и дата	Взам. инв. №

№ строки	Наименование материала и единицы измерения	Код материала	Код ед. изм.	Количество на марку															
				ОПЧ 18.12.14-ПС	ОПЧ 18.12.24-ПС	ОПЧ 18.12.24-М01	ОПЧ 18.12.24-М01	ОПЧ 18-14-ПС	ОПЧ 18-24-ПС	ОПЧ 18-14-М01	ОПЧ 18-24-М01	ОПД 60.12-15-ПС	ОПД 60.12-25-ПС	ОПД 60.12-15-М01	ОПД 60.12-25-М01	ОПД 60.18-15-ПС	ОПД 60.18-25-ПС	ОПД 60.18-15-М01	ОПД 60.18-25-М01
5	Стальной лист, кг Лист $\frac{Б\text{-}ПН\text{-}3\ ГОСТ\ 19904\text{-}74}{Ст\ 3кп\ ГОСТ\ 16523\text{-}89}$	091200	116	1,8	1,8	1,8	1,8	1,8	1,8	1,8	1,8	2,2	2,2	2,2	2,2	2,2	2,2	2,2	2,2
6	Круг $\frac{Б\text{-}В\ ГОСТ\ 2590\text{-}88}{Ст\ 3\ пс\ 1\text{-}I\ ГОСТ\ 535\text{-}88}$, кг	093000	116	—	—	0,1	0,1	—	—	0,1	0,1	—	—	0,1	0,1	—	—	0,1	0,1
7	Круг $\frac{8\text{-}В\ ГОСТ\ 2590\text{-}88}{Ст\ 3\ пс\ 1\text{-}I\ ГОСТ\ 535\text{-}88}$, кг	093000	116	0,5	0,5	0,4	0,4	0,5	0,5	0,4	0,4	0,6	0,6	0,5	0,5	0,6	0,6	0,5	0,5
8	Круг $\frac{10\text{-}В\ ГОСТ\ 2590\text{-}88}{Ст\ 3\ пс\ 1\text{-}I\ ГОСТ\ 535\text{-}88}$, кг	093000	116	1,5	1,5	1,5	1,5	1,5	1,5	1,5	1,5	1,8	1,8	1,8	1,8	1,9	1,9	1,9	1,9

N строки	Наименование материала и единицы измерения	Код материала	Код ед. изм.	Количество на марку															
				ОТД 48.12-1,4-ПС	ОТД 48.12-2,4-ПС	ОТД 48.12-1,4-МР1	ОТД 48.12-2,4-МР1	ОТД 48.18-1,4-ПС	ОТД 48.18-2,4-ПС	ОТД 48.18-1,4-МР1	ОТД 48.18-2,4-МР1	ОТД 60.12-1,5-ПС	ОТД 60.12-2,5-ПС	ОТД 60.12-1,5-МР1	ОТД 60.12-2,5-МР1	ОТД 60.18-1,5-ПС	ОТД 60.18-2,5-ПС	ОТД 60.18-1,5-МР1	ОТД 60.18-2,5-МР1
9	Резиновые профили, кг	250000	116	15,2	17,0	15,2	17,0	19,7	21,1	19,7	21,1	19,3	20,7	19,3	20,7	24,6	26,9	24,6	26,4
10	Стекло, м²	591120	055	4,2	—	4,2	—	6,7	—	6,7	—	5,2	—	5,2	—	8,4	—	8,4	—
11	Стеклопакет, м²	591320	055	—	4,2	—	4,2	—	6,7	—	6,7	—	5,2	—	5,2	—	8,4	—	8,4
12	Герметик УТ-32, кг	225700	116	0,5	0,5	0,5	0,5	0,8	0,8	0,8	0,8	0,7	0,7	0,7	0,7	1,0	1,0	1,0	1,0
13	Эмаль ПФ-1189, кг	231000	116	1,5	1,5	1,5	1,5	2,4	2,4	2,4	2,4	2,1	2,1	2,1	2,1	3,0	3,0	3,0	3,0

ОТД 48.12-1.4-ПС; ОТД 48.12-2.4-ПС; ОТД 48.12-1.4-МР1; ОТД 48.12-2.4-МР1

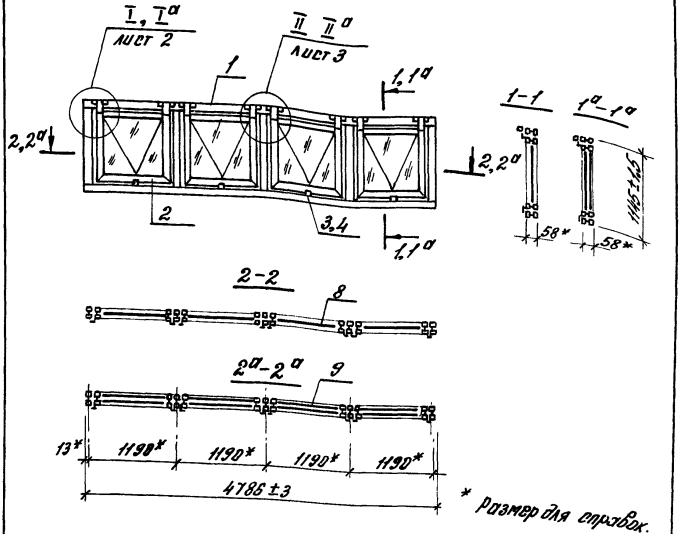

Наименование	Сечения	Узлы	Наименование	Сечения	Узлы
ОТД 48.12-1.4-ПС	1-1;	I, II	ОТД 48.12-2.4-ПС	1^a-1^a,	I^a, II^a
ОТД 48.12-1.4-МР1	2-2		ОТД 48.12-2.4-МР1	2^a-2^a	

1.436.3-21.4-3

Зав.отд.	Александров		
Н.контр.	Константинова		
ГИП	Глебочкин		
Инж. II к.	Копейка		

Окно ОТД 48.12-1.4-ПС; ОТД 48.12-2.4-ПС; ОТД 48.12-1.4-МР1; ОТД 48.12-2.4-МР1

Стадия	Лист	Листов
Р	1	4

ЦНИИПРОМЗДАНИЙ

Инв. № подл. | Подп. и дата | Взам.инв.№

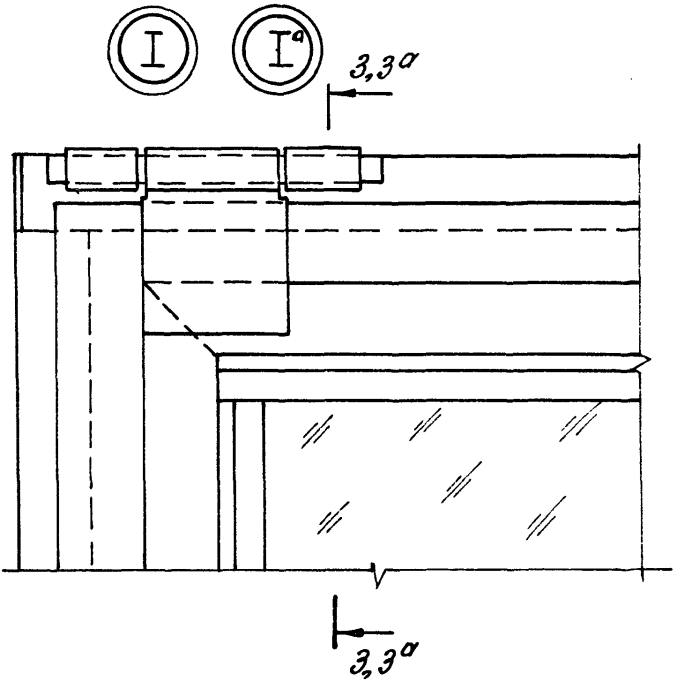

3 - 3
(для узла I)

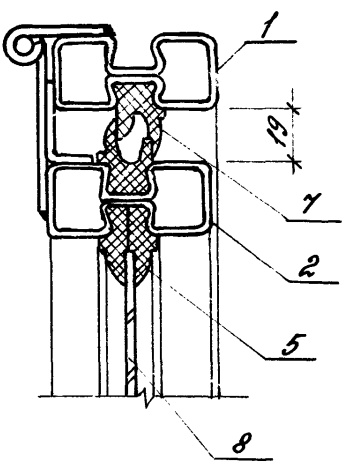

3^а - 3^а
(для узла I^а)

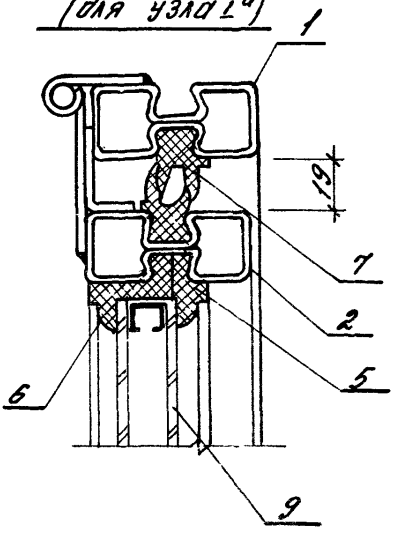

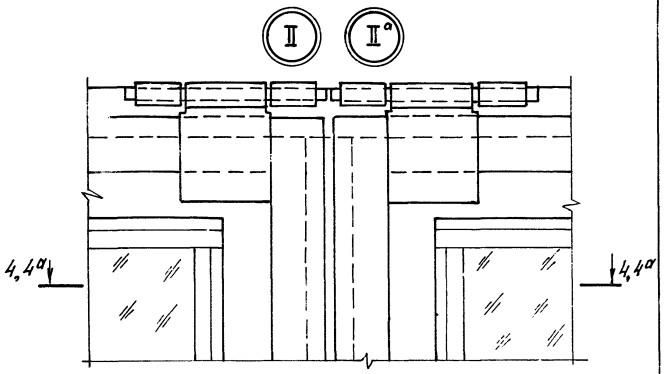

4–4
(для узла I)

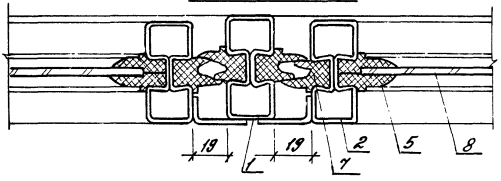

4^a–4^a
(для узла I^a)

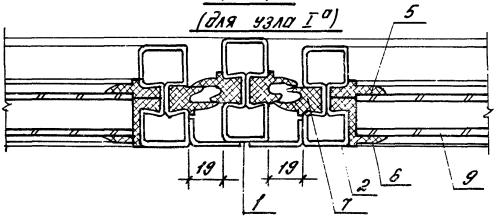

Инв. № подл. | Подпись и дата | Взам. инв. №

Поз.	Наименование	Количество на окно				Обозначение документа
		ОДП 09.12-14-ПС	ОДП 09.12-24-ПС	ОДП 09.12-28-МП	ОДП 09.12-24-МП	
1	Переплет П48.12	1	1	1	1	1.436.3-21.1-12000-01
2	Фрамуга Ф12.12	4	4	4	4	1.436.3-21.1-21100-01
3	Механизм стержневой ПС	4	4	—	—	1.436.3-21.3-100
4	Механизм рычажный МР1	—	—	4	4	1.436.3-21.3-200
5	Профиль резиновый Р-1, м	32,6	16,3	32,6	16,3	1.436.3-21.1-00001
6	Профиль резиновый Р-2, м	—	16,3	—	16,3	1.436.3-21.1-00002
7	Профиль резиновый Р-3, м	36,4	36,4	36,4	36,4	1.436.3-21.1-00003
8	Стекло размером 990 × 1060 × 4	4	—	4	—	ГОСТ 111-78
9	Стеклопакет размером 990 × 1060 × 23	—	4	—	4	ГОСТ 24866-89
	Масса, кг	156	214	170	218	

1. Монтаж стержневого механизма ПС см. в документе 1.436.3-21.3-000ТО лист 7, рис. 1.
2. Монтаж механизма рычажного МР1 см. в документе 1.436.3-21.3-000ТО листы 8 и 9, рис. 2 и 3.

ОТД. 48.18-1.4-ПС; ОТД. 48.18-2.4-ПС;
ОТД. 48.18-1.4-МР1; ОТД. 48.18-2.4-МР1

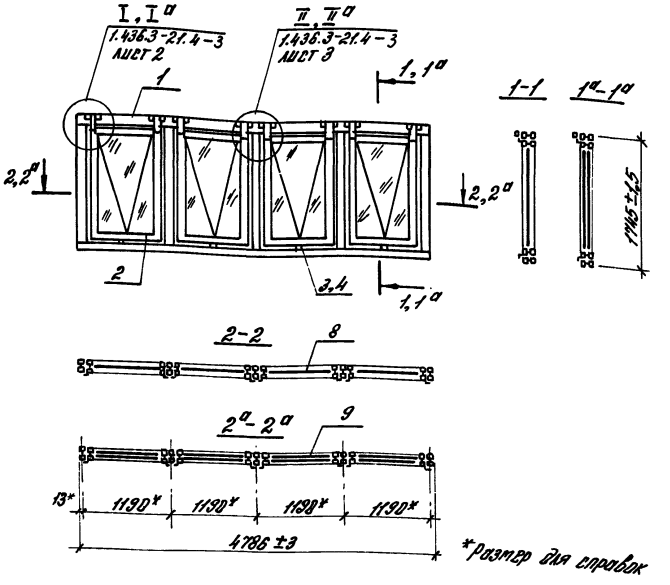

Наименование	Сечения	Узлы	Наименование	Сечения	Узлы
ОТД.48.18-1.4-ПС	1-1; 2-2	I, II	ОТД.48.18-2.4-ПВ	1^a-1^a; 2^a-2^a	I^a, II^a
ОТД.48.18-1.4-МР1			ОТД.48.18-2.4-МР1		

1.436.3-21.4-4

Зав.отд.	Александров		Окно ОТД.48.18-1.4-ПС; ОТД.48.18-2.4-ПС. ОТД.48.18-1.4-МР1; ОТД.48.18-2.4-МР1
Н.контр.	Константинова		
ГИП	Глебочкин		
Инж. пр.	Копейка		

Стадия	Лист	Листов
Р	1	2

ЦНИИПРОМЗДАНИЙ

Инв.№ подл. | Подпись и дата | Взам.инв.№

Поз.	Наименование	Количество на окно				Обозначение документа
		ОТД 48.18-14-ПС	ОТД 48.18-24-ПС	ОТД 48.18-14-МР	ОТД 48.18-24-МР	
1	Переплет П48.18	1	1	1	1	1.436.3-21.1-12000
2	Фрамуга Ф 12.18	4	4	4	4	1.436.3-21.1-21100
3	Механизм стержневой ПС	4	4	—	—	1.436.3-21.3-100
4	Механизм рычажный МР1	—	—	4	4	1.436.3-21.3-200
5	Профиль резиновый Р-1, м	42,2	21,1	42,2	21,1	1.436.3-21.1-00001
6	Профиль резиновый Р-2, м	—	21,1	—	21,1	1.436.3-21.1-00002
7	Профиль резиновый Р-3, м	46,0	46,0	46,0	46,0	1.436.3-21.1-00003
8	Стекло размером 1590 × 1060 × 4	4	—	4	—	ГОСТ 111-78
9	Стеклопакет размером 1590 × 1060 × 23	—	4	—	4	ГОСТ 24866-89
	Масса, кг	221	296	224	300	

1. Монтаж стержневого механизма ПС см. в документе 1.436.3-21.3-000ТО лист 7, рис. 1.
2. Монтаж механизма рычажного МР1 см. в документе 1.436.3-21.3-000ТО листы 8 и 9, рис. 2 и 3.

ОТД 60.12-1.5-ПС; ОТД 60.12-2.5-ПС; ОТД 60.12-1.5-МР1; ОТД 60.12-2.5-МР1

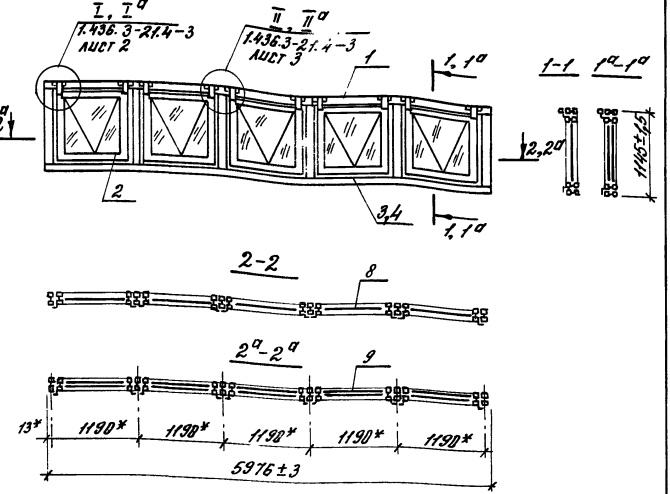

* Размер для справок

Наименование	Сечения	Узлы	Наименование	Сечения	Узлы
ОТД 60.12-1.5-ПС	1-1, 2-2	I, II	ОТД 60.12-2.5-ПС	1^a-1^a, 2^a-2^a	I^a, II^a
ОТД 60.12-1.5-МР1			ОТД 60.12-2.5-МР1		

1.436.3-21.4-5

Зав. отд.	Александрова		Окно ОТД 60.12-1.5-ПС; ОТД 60.12-2.5-ПС; ОТД 60.12-1.5-МР1; ОТД 60.12-2.5-МР1
Н. контр.	Константинова		
ГИП	Гавбучкин		
Нач. II к.	Капейка		

Стадия	Лист	Листов
Р	1	2

ЦИНИЭПРОМЗДАНИЙ

Инв. № подл. | Подпись и дата | Взам. инв. №

Поз.	Наименование	Количество на окно				Обозначение документа
		ОТД60.12-1,5-ПС	ОТД60.12-2,5-ПС	ОТД60.12-1,5-МР1	ОТД60.12-2,5-МР1	
1	Переплет П60.12	1	1	1	1	1.436.3-21.1-11000-01
2	Фрамуга Ф12.12	5	5	5	5	1.436.3-21.1-21100-01
3	Механизм стержневой ПС	5	5	—	—	1.436.3-21.3-100
4	Механизм рычажный МР1	—	—	5	5	1.436.3-21.3-200
5	Профиль резиновый Р-1, м	40,8	20,4	40,8	20,4	1.436.3-21.1-00001
6	Профиль резиновый Р-2, м	—	20,4	—	20,4	1.436.3-21.1-00002
7	Профиль резиновый Р-3, м	45,5	45,5	45,5	45,5	1.436.3-21.1-00003
8	Стекло размером 990 x 1060 x 4	5	—	5	—	ГОСТ 111-78
9	Стеклопакет размером 990 x 1060 x 23	—	5	—	5	ГОСТ 24866-89
	Масса, кг	207	266	212	271	

1. Монтаж стержневого механизма ПС см. в документе 1.436.3-21.3-000ТО лист 7, рис. 1.

2. Монтаж механизма рычажного МР1 см. в документе 1.436-3-21.3-000ТО листы 8 и 9, рис. 2 и 3.

ОТД 60.18-1.5-ПС; ОТД 60.18-2.5-ПС; ОТД 60.18-1.5-МР1; ОТД 60.18-2.5-МР1

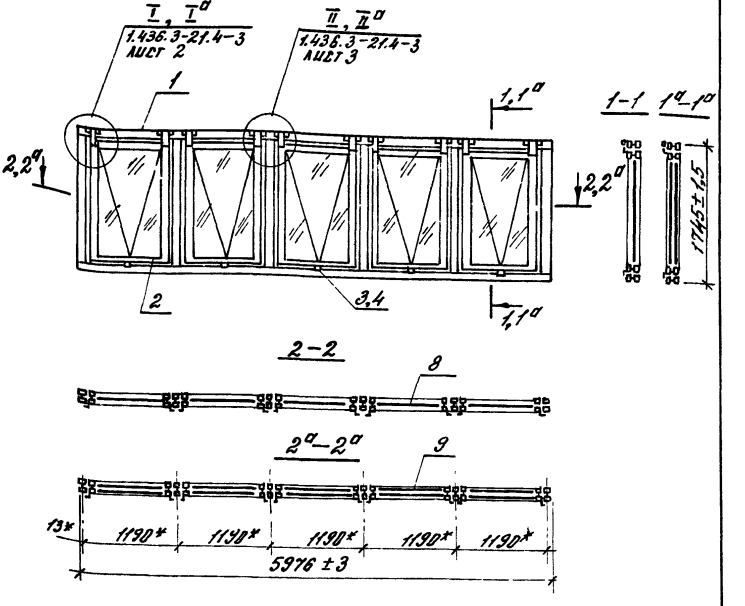

*Размер для справок.

Наименование	Сечения	Узлы	Наименование	Сечения	Узлы
ОТД 60.18-1.5-ПС ОТД 60.18-1.5-МР1	1-1; 2-2	I, II	ОТД 60.18-2.5-ПС ОТД 60.18-2.5-МР1	1^a-1^a; 2^a-2^a	I^a, II^a

1.436.3-21.4-6

Зав. отд.	Александров	
Н. контр.	Константинова	
ГИП	Глебочкин	
Инж. II к	Копейка	

Окно ОТД 60.18-1.5-ПС; ОТД 60.18-2.5-ПС; ОТД 60.18-1.5-МР1; ОТД 60.18-2.5-МР1

Стадия	Лист	Листов
Р	1	2

ЦНИИПРОМЗДАНИЙ

Взам. инв. №

Подпись и дата

Инв. № под.

Поз.	Наименование	Количество на окно				Обозначение документа
		ОТД 60.18-1,5-ПС	ОТД 60.18-2,5-ПС	ОТД 60.18-1,5-МР1	ОТД 60.18-2,5-МР1	
1	Переплет П 60.18	1	1	1	1	1.436.3-21.1-11000
2	Фрамуга Ф 12.18	5	5	5	5	1.436.3-21.1-21100
3	Механизм стержневой ПС	5	5	—	—	1.436.3-21.3-100
4	Механизм рычажный МР1	—	—	5	5	1.436.3-21.3-200
5	Профиль резиновый Р-1, м	52,8	26,4	52,8	26,4	1.436.3-21.1-00001
6	Профиль резиновый Р-2, м	—	26,4	—	26,4	1.436.3-21.1-00002
	Профиль резиновый Р-3, м	57,5	57,5	57,5	57,5	1.436.3-21.1-00003
8	Стекло размером 1590 × 1060 × 4	5	—	5	—	ГОСТ 111-78
9	Стеклопакет размером 1590 × 1060 × 23	—	5	—	5	ГОСТ 24866-89
	Масса, кг	274	369	279	373	

1. Монтаж стержневого механизма ПС см. в документе 1.436.3-21.3-000ТО лист 7, рис. 1.
2. Монтаж механизма рычажного МР1 см. в документе 1.436.3-21.3-000ТО листы 8 и 9, рис. 2 и 3.

gost.e-ecolog.ru