ТИПОВЫЕ КОНСТРУКЦИИ,
ИЗДЕЛИЯ И УЗЛЫ ЗДАНИЙ И СООРУЖЕНИЙ

СЕРИЯ 1.436.3-21

ОКНА С ПЕРЕПЛЕТАМИ ИЗ ГНУТОСВАРНЫХ СТАЛЬНЫХ ПРОФИЛЕЙ И МЕХАНИЗМЫ ОТКРЫВАНИЯ

ВЫПУСК 1

ОКНА С ОДИНАРНЫМИ ПЕРЕПЛЕТАМИ
РАБОЧИЕ ЧЕРТЕЖИ

РАЗРАБОТАНЫ:
ЦНИИПРОМЗДАНИЙ
Зам. директора по научной работе — Г.М. Гликин
Зав. отд. светопрозр. ограждений — Ю.П. Александров
Гл. специалист — С.К. Стрелков
Рук. группы — М.В. Прибытков

ВНИКТИСТАЛЬКОНСТРУКЦИЯ
Директор института — Г.И. Лашнев
Зав. лабораторией №2 — Г.В. Тесленко
Рук. бригады — А.И. Болгов

ЗЛАТОУСТОВСКИЙ ЗАВОД МЕТАЛЛОКОНСТРУКЦИЙ
Гл. инженер — А.В. Андреев
Гл. конструктор — Ю.Д. Лесков

Утверждены и введены в действие с 01.11.87 Госстроем СССР, протокол от 13.08.87 NАЧ-7ч

МОСКВА · 1986г.

gost.e-ecolog.ru

ТИПОВЫЕ КОНСТРУКЦИИ,
ИЗДЕЛИЯ И УЗЛЫ ЗДАНИЙ И СООРУЖЕНИЙ

СЕРИЯ 1.436.3-21

ОКНА С ПЕРЕПЛЕТАМИ ИЗ ГНУТОСВАРНЫХ СТАЛЬНЫХ ПРОФИЛЕЙ И МЕХАНИЗМЫ ОТКРЫВАНИЯ

ВЫПУСК 1

ОКНА С ОДИНАРНЫМИ ПЕРЕПЛЕТАМИ РАБОЧИЕ ЧЕРТЕЖИ

РАЗРАБОТАНЫ:

ЦНИИПРОМЗДАНИЙ

Зам. директора по научной работе — Г.М. Гликин
Зав. отд. светопрозр. ограждений — Ю.П. Александров
Гл. специалист — С.К. Стрелков
Рук. группы — И.В. Прибытков

ВНИКТИСТАЛЬКОНСТРУКЦИЯ

Директор института — Г.И. Лашнев
Зав. лабораторией №2 — Г.В. Тесленко
Рук. бригады — А.И. Болгов

ЗЛАТОУСТОВСКИЙ ЗАВОД МЕТАЛЛОКОНСТРУКЦИЙ

Гл. инженер — А.В. Андреев
Гл. конструктор — Ю.Д. Лесков

Утверждены и введены в действие с 01.11.87 Госстроем СССР, протокол от 13.08.87 НАЧ-7Ч

МОСКВА · 1986г.

Обозначение	Наименование	Стр.
1.436.3-21.1-00000 ТО	Техническое описание	6
1.436.3-21.1-10000	Окно марки ОГД с одинарным остеклением	10
1.436.3-21.1-10000 СБ	Окно марки ОГД с одинарным остеклением Сборочный чертеж	14
1.436.3-21.1-11000	Переплет П60 для окон марки ОГД	16
1.436.3-21.1-11000 СБ	Переплет П60 для окон марки ОГД Сборочный чертеж	17
1.436.3-21.1-11001	Балка	18
1.436.3-21.1-11002	Заглушка	19
1.436.3-21.1-12000	Переплет П48 для окон марки ОГД	20
1.436.3-21.1-12000 СБ	Переплет П48 для окон марки ОГД Сборочный чертеж	21
1.436.3-21.1-13000	Переплет П30 для окон марки ОГД	22
1.436.3-21.1-13000 СБ	Переплет П30 для окон марки ОГД Сборочный чертеж	23
1.436.3-21.1-14000	Переплет П24 для окон марки ОГД	24
1.436.3-21.1-14000 СБ	Переплет П24 для окон марки ОГД Сборочный чертеж	25
1.436.3-21.1-15000	Переплет П20 для окон марки ОГД	26
1.436.3.-21.1-15000 СБ	Переплет П20 для окон марки ОГД Сборочный чертеж	27
1.436.3-21.1-16000	Переплет П18 для окон марки ОГД	28
1.436.3-21.1-16000 СБ	Переплет П18 для окон марки ОГД Сборочный чертеж	29

Инв. № подл. | Подпись и дата | Взам. инв. №

Зав. отд.	Тесленко	
Н. контр.	Дмитриева	
Рук. бри.	Болгов	

1.436.3-21.1-00000

Содержание

Стадия	Лист	Листов
Р	1	4

Минмонтажспецстрой СССР ВНИКТИСК

Обозначение	Наименование	Стр.
1.436.3-21.1-20000	Окно марки ОТД с одинарным остеклением	30
1.436.3-21.1-20000 СБ	Окно марки ОТД с одинарным остеклением. Сборочный чертеж	33
1.436.3-21.1-21000	Переплет ПФ60 для окон марки ОТД	35
1.436.3-21.1-21000 СБ	Переплет ПФ60 для окон марки ОТД. Сборочный чертеж	36
1.436.3-21.1-21100	Фрамуга Ф12	37
1.436.3-21.1-21100 СБ	Фрамуга Ф12. Сборочный чертеж	38
1.436.3-21.1-21101	Балка	39
1.436.3-21.1-21102	Притвор	40
1.436.3-21.1-21103	Притвор	41
1.436.3-21.1-21110	Шарнир П1	42
1.436.3-21.1-21110 СБ	Шарнир П1. Сборочный чертеж	43
1.436.3-21.1-21111	Петля крайняя	44
1.436.3-21.1-21112	Петля средняя	45
1.436.3-21.1-21113	Ось	46
1.436.3-21.1-22000	Переплет ПФ48 для окон марки ОТД	47
1.436.3-21.1-22000 СБ	Переплет ПФ48 для окон марки ОТД. Сборочный чертеж	48
1.436.3-21.1-23000	Переплет ПФ30 для окон марки ОТД	49
1.436.3-21.1-23000 СБ	Переплет ПФ30 для окон марки ОТД. Сборочный чертеж	50
1.436.3-21.1-24000	Переплет ПФ24 для окон марки ОТД	51
1.436.3-21.1-24000 СБ	Переплет ПФ24 для окон марки ОТД. Сборочный чертеж	52
1.436.3-21.1-25000	Переплет ПФ20 для окон марки ОТД	53

Инв. № подл. | Подпись и дата | Взам. инв. №

Обозначение	Наименование	Стр.
1.436.3-21.1-25000 СБ	Переплет ПФ20 для окон марки ОТД. Сборочный чертеж	54
1.436.3-21.1-26000	Переплет ПФ18 для окон марки ОТД	55
1.436.3-21.1-26000 СБ	Переплет ПФ18 для окон марки ОТД. Сборочный чертеж	56
1.436.3-21.1-30000	Окно марки ОГД с двойным остеклением	57
1.436.3-21.1-30000 СБ	Окно марки ОГД с двойным остеклением. Сборочный чертеж.	60
1.436.3-21.1-40000	Окно марки ОТД с двойным остеклением.	62
1.436.3-21.1-40000 СБ	Окно марки ОТД с двойным остеклением. Сборочный чертеж	65
1.436.3-21.1-50000	Окно марки ОЖД	67
1.436.3-21.1-50000 СБ	Окно марки ОЖД. Сборочный чертеж	69
1.436.3-21.1-50001	Перо	71
1.436.3-21.1-00001	Профиль резиновый Р-1	72
1.436.3-21.1-00002	Профиль резиновый Р-2	73
1.436.3-21.1-00003	Профиль резиновый Р-3	74
1.436.3-21.1-00004	Профиль резиновый Р-4	75
1.436.3-21.1-00005	Профиль стальной замкнутый 58х26х1.8	76
1.436.3-21.1-00006	Нащельник А1	77
1.436.3-21.1-00007	Слив А2	78
1.436.3-21.1-00008	Нащельник А3; А4	79
1.436.3-21.1-00009	Сухарь М1	80

Инв. № подл. | Подпись и дата | Взам. инв. №

Обозначение	Наименование	Стр.
1.436.3-21.1-00010	Сухарь М2, М3	81
1.436.3-21.1-00011	Сухарь М4, М5	82
1.436.3-21.1-00012	Планка М6, М6Н	83
1.436.3-21.1-00013	Планка М7, М7Н	84
1.436.3-21.1-00014	Планка М8, М8Н	85
1.436.3-21.1-00015	Вилка М9	86
1.436.3-21.1-00016	Защелка М10	87

Инв.№ подл. | Подпись и дата | Взам. инв.№

1. Требования к конструкции.

1.1. Окна с переплетами из гнутосварных стальных профилей должны изготовляться по рабочим чертежам настоящего выпуска в соответствии с требованиями технических условий ТУ 36.26.11.01-01-87.

1.2. Окна запроектированы с фрамугами, без фрамуг и с жалюзийными решетками. Навеска фрамуг должна выполняться на заводе-изготовителе.

1.3. Окна с фрамугами должны быть снабжены ручными устройствами открывания и закрывания, обеспечивающими надежную фиксацию фрамуг в их открытом и закрытом положениях и плотность притворов в закрытом положении фрамуг.

Усилие при открывании и закрывании фрамуг не должно быть более 100 Н.

1.4. Конструкция окна должна подвергаться следующим испытаниям:

а) типовым - при изменении конструкции окон;

типовые испытания должны включать определение несущей способности окон, сопротивлений теплопередаче, воздухопроницанию и надежности работы устройств открывания при

				1.436.3-21.1-00000 ТО		
Зав. отд.	Тесленко			Техническое описание	Стадия	Лист	Листов
					Р	1	4
Н. контр.	Дмитриев				Минмонтажспецстрой СССР ВНИИТИСК		
Рук. бриг.	Болгов						

10000 циклах открывания и закрывания.

8) приемо-сдаточным при серийном и массовом производстве окон по ТУ 36.26.11.01-01-87.

2. Требования к материалам.

2.1. Качество материалов должно соответствовать требованиям государственных и отраслевых стандартов или технических условий.

Соответствие применяемых материалов предъявляемым требованиям должно подтверждаться сертификатами заводов поставщиков, а при их отсутствии – данными испытаний заводской лаборатории.

3. Требования к деталям.

3.1. Детали, выполняемые в штампах, должны быть без заусенцев.

3.2. Неуказанная чистота поверхности деталей не должна быть ниже R80 по ГОСТ 2789-73.

3.3. Неуказанные предельные отклонения размеров: отверстий H14, валов h14, остальных $\frac{JT14}{2}$.

3.4. Переплеты, их сборочные единицы, сливы и нащельники должны иметь правильную геометрическую форму.

Допускаемые отклонения от номинальных размеров не должны быть более ± 1мм на длине до 1м, с добавлением ± 0,5мм на каждый последующий метр и не более ± 3мм на всей длине или высоте по ГОСТ 23344-78.

Инв.№ подл. | Подпись и дата | Взам.инв.№

4. Требования к сборке.

4.1. Поступающие на сборку детали должны быть очищены от стружки и загрязнений, иметь клеймо ОТК или другие документы, удостоверяющие их качество.

4.2. Соединение элементов переплета, фрамуг и других деталей окна должно производиться в приспособлениях, обеспечивающих точность, указанную в чертежах.

Соединение элементов переплетов, фрамуг, выполненных из замкнутого профиля, и жалюзийных решеток должно производиться посредством сварки по ГОСТ 15878-79 и по ГОСТ 14771-76.

Допускается применение ручной электродуговой сварки по ГОСТ 5264-80 с применением электродов типа Э-42 по ГОСТ 9467-75.

4.3. Сварные швы должны быть равной толщины, без прожогов, шлаковых включений и других дефектов.

Устранение дефектов сварного шва в одном и том же месте допускается не более одного раза.

4.4. Смещение пазов от номинального положения в местах сопряжения элементов переплетов, фрамуг, выполненных из замкнутого профиля не должно быть более 0,5мм.

4.5. При установке фрамуг в раму переплета обеспечить одинаковый зазор по контуру фрамуги.

4.6. Технологию остекления переплетов см. выпуск 0.

4.7. Трущиеся поверхности приборов открывания в переплетах с фрамугами должны быть смазаны в процессе эксплуатации графитной смазкой по ГОСТ 3333-80 или другой рекомендованной смазкой.

4.8. Косоугольность переплетов, фрамуг, жалюзийных решеток и неперпендикулярность их элементов должны быть в пределах поля допуска на линейные размеры.

4.9. Неплоскостность переплетов, фрамуг, жалюзийных решеток не должна превышать 1мм на длине 1м и 3мм на всей длине по ГОСТ 23344-78.

4.10. Контроль качества сборки должен производить ОТК завода - изготовителя.

Контроль качества сварных швов производить в неокрашенном виде по ГОСТ 3242-79.

5. Требования к декоративно-защитным покрытиям.

5.1. Поверхности переплетов, фрамуг, жалюзийных решеток и других стальных деталей, подлежащих окраске, должны быть очищены от грязи, масел и ржавчины.

5.2. Окраска должна производиться двумя слоями эмали ПФ-1189 по ТУ 6-10-1710-79.

5.3. Окрашенные поверхности должны быть ровными, гладкими, без подтеков и не иметь отслоений.

Инв.№ подл. | Подпись и дата | Взам.инв.№

Инв. № подл.	Подпись и дата	Взам. инв. №

Формат	Зона	Поз.	Обозначение	Наименование	Кол на исполнение 1.436.3-21. 1-10000										Примечание
					–	01	02	03	04	05	06	07	08	09	
				Документация											
А4			1.436.3-21. 1-10000 СБ	Сборочный чертеж	X	X	X	X	X	X	X	X	X	X	
А4			1.436.3-21. 1-0000 ОТО	Техническое описание	X	X	X	X	X	X	X	X	X	X	
				Сборочные единицы											
А4		1	1.436.3-21. 1-11000	Переплет П 60.18	1										
			-01	Переплёт П 60.12		1									
А4		2	1.436.3-21. 1-12000	Переплёт П 48.18			1								
			-01	Переплёт П 48 12				1							

Исполнения 10...14 – см. листы 3, 4.

Зав. отд.	Теслемко		
Н. контр.	Дмитриев		
Рук. бриг.	Белгов		

1.436.3-21. 1-10000

Окно марки ОГД с одинарным остеклением

Стадия	Лист	Листов
Р	1	4

Минмонтажспецстрой СССР
ВНИКТИСК

22479-02 11

Копировал

Формат А4

10

Формат	Зона	Поз.	Обозначение	Наименование	Кол. на исполнение 1.436.3-21. 1-10000- —	01	02	03	04	05	06	07	08	09	Примечание
А4		3	1.436.3-21. 1-13000	Переплёт П.30.18					1						
			-01	Переплёт П.30.12						1					
			-02	Переплёт П.30.06							1				
А4		4	1.436.3-21. 1-14000	Переплёт П.24.18								1			
			-01	Переплёт П.24.12									1		
			-02	Переплёт П.24.06										1	
				Детали											
А4		7	1.436.3-21. 1-00001	Профиль резиновый Р1	57,2	45,2	45,2	35,6	31,6	24,2	17	22,6	17,8	13	М
		8	ГОСТ 111-78	Стекло разм. 1680×1150×4	5		4		2			2			
		9	ГОСТ 111-78	Стекло разм. 1080×1150×4		5		4		2			2		
		10	ГОСТ 111-78	Стекло разм. 1680×530×4					1						
		11	ГОСТ 111-78	Стекло разм. 1080×530×4						1					
		12	ГОСТ 111-78	Стекло разм. 480×1150×4							2			2	
		13	ГОСТ 111-78	Стекло разм. 480×530×4							1				

22479-02 12

1.436.3-21. 1-10000

Лист 2

Копировал

Формат А4

Инв. № подл.	Подпись и дата	Взам. инв. №

Формат	Зона	Поз.	Обозначение	Наименование	Кол. на исполнение 1.436.3-21. 1-10000- 10	11	12	13	14						Примечание
				Документация											
А4			1.436.3-21. 1-10000СБ	Сборочный чертеж	X	X	X	X	X						
А4			1.436.3-21. 1-0000ОТО	Техническое описание	X	X	X	X	X						
				Сборочные единицы											
А4		5	1.436.3-21. 1-15000	Переплет П20.18	1										
			-01	Переплет П20.12		1									
А4		6	1.436.3-21. 1-16000	Переплет П18.18			1								
			-01	Переплет П18.12				1							
			-02	Переплет П18.06					1						
				Детали											
		7	1.436.3-21. 1-00001	Профиль резиновый Р4	21	16,1	20,2	15,4	10,6						м

22479-02 13

Формат	Зона	Поз.	Обозначение	Наименование	Кол. на исполнение 1.436.3-21. 1-10000										Примечание
					10	11	12	13	14						
		8	ГОСТ 111-78	Стекло разм. 1680×1150×4	1		1								
		9	ГОСТ 111-78	Стекло разм. 1080×1150×4		1		1							
		10	ГОСТ 111-78	Стекло разм. 1680×530×4			1								
		11	ГОСТ 111-78	Стекло разм. 1080×530×4				1							
		12	ГОСТ 111-78	Стекло разм. 480×1150×4					1						
		13	ГОСТ 111-78	Стекло разм. 480×530×4					1						
		14	ГОСТ 111-78	Стекло разм. 1680×700×4	1										
		15	ГОСТ 111-78	Стекло разм. 1080×700×4		1									

22479-02 14

1.436.3-21. 1-10000

Лист 4

13

Копировал

Формат А4

Рис. 1

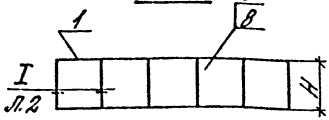

Рис. 2

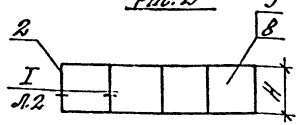

Рис. 3

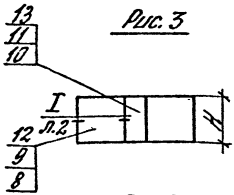

Рис. 4

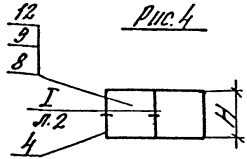

Рис. 5

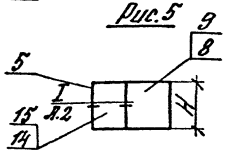

Рис. 6

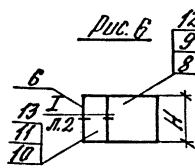

Обозначение	Марка окна	Рис.	H, мм	Масса, кг	Обозначение	Марка окна	Вес	H, мм	Масса, кг
1.436.3-21.1-10000	ОГД 60.18	1	1745	168	1.436.3-21.1-10000-08	ОГД 24.12	4	1145	51
-01	ОГД 60.12		1145	121	-09	ОГД 24.06		545	31
-02	ОГД 48.18	2	1745	135	-10	ОГД 20.18	5	1745	61
-03	ОГД 48.12		1145	97	-11	ОГД 20.12		1145	43
-04	ОГД 30.18	3	1745	89	-12	ОГД 18.18	6	1745	56
-05	ОГД 30.12		1145	64	-13	ОГД 18.12		1145	40
-06	ОГД 30.06		545	38	-14	ОГД 18.06		545	24
-07	ОГД 24.18	4	1745	70					

1.436.3-21.1-10000 СБ

Окно марки ОГД с одинарным остеклением. Сборочный чертеж

Стадия	Масса	Масштаб
Р	см. табл.	—

Лист 1 | Листов 2

Минмонтажспецстрой СССР ВНИИТИСК

Зав. отд.	Усленко	
Н. конт.	Тимофеева	
Рук. гр.	Болгов	

Формат А1

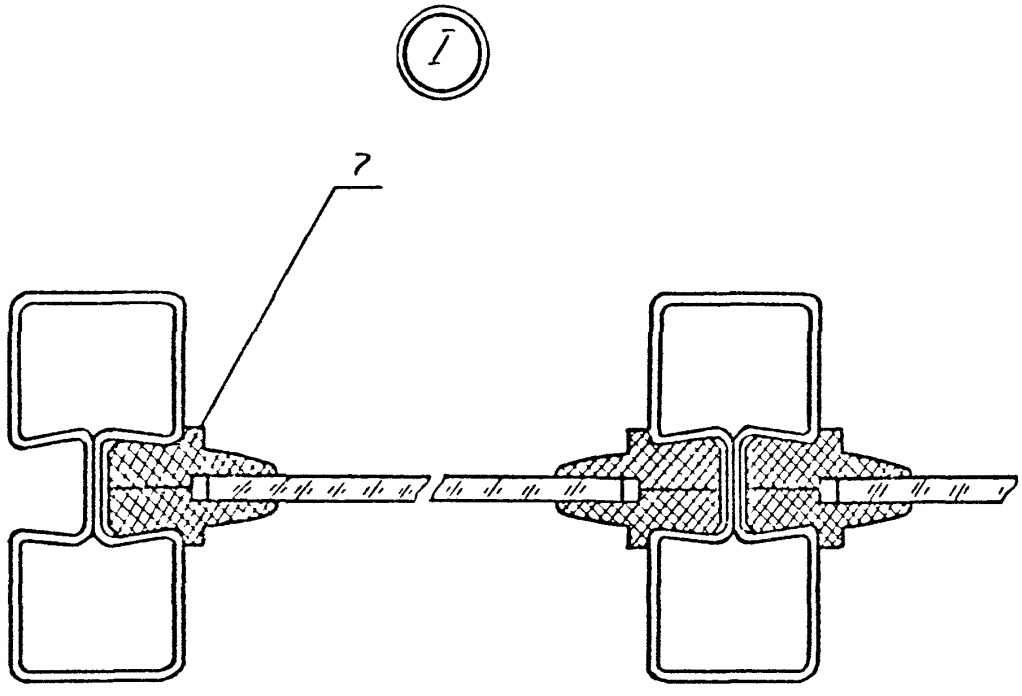

Инв. № подл.	Подпись и дата	Взам. инв. №

Формат	Зона	Поз	Обозначение	Наименование	Кол	Примечание
				Документация		
А4			1.436.3-21. 1-11000СБ	Сборочный чертеж		
				Детали		
А4		1	1436.3-21. 1-11001	Балка	2	
А4		2	1436.3-21. 1-11002	Заглушка	4	
			Переменные данные для исполнений			
				1436.3-21. 1-11000		
				Детали		
А4		3	1436.3-21. 1-11001-07	Балка	6	
				1436.3-21. 1-11000-01		
				Детали		
А4		3	1436.3-21. 1-11001-08	Балка	6	

Зав отд	Тесленко	[signature]	
Н контр	Дмитриева	[signature]	
Рук бриг.	Болгов	[signature]	

1. 436.3-21. 1-11000.

Переплет П60 для окон марки ОГД

Стадия	Лист	Листов
Р		1

Минмонтажспецстрой СССР.

ВНИКТИСК

22479-02 17

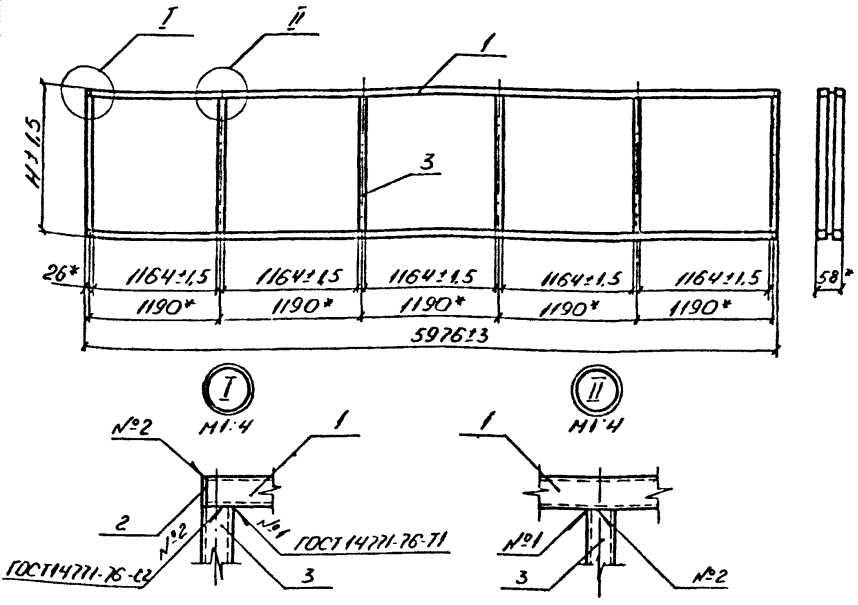

Обозначение	(Марка) Шифр	H, мм	Масса, кг
1.436.3-21.1-111000	ПО18	1745	62,5
-01	ПО12	1145	52,5

* Размер для справок

Зав.отд	Тесленко		
Н.контр.	Дмитриева		
Рук.бр.	Балгов		

1.436.3-21.1-111000 СБ

Переплет ПО для окон марки ОГД. Сборочный чертеж.

Стадия	Масса	Масштаб
Р	сметная	1:40
Лист	Листов 1	

Инмонтажспецстрой СССР ВНИКТИСК

Инв.№ подл. | Подпись и дата | Взам.инв.№

Rz 160 (√)

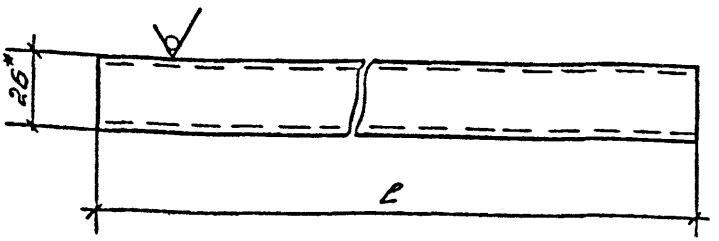

* Размер для справок

Обозначение	ℓ, мм	Масса, кг	Обозначение	ℓ, мм	Масса, кг
1.436.3-21.1-11001	5972±3	16,6	1.436.3-21.1-11001-05	1952±1,5	5,4
-01	4782±3	13,3	-06	1782-1,5	5,0
-02	3932±3	11.0	-07	1693±1.5	4,7
-03	2972±2	8,3	-08	1093±1,5	3,0
-04	2402±2	6,7	-09	493±1	1,4

Инв.№ подл. | Подпись и дата | Взам. инв.№

1.436.3-21.1-11001

Балка

Стадия	Масса	Масшт.
Р	см. табл	1:2
Лист	Листов 1	

Зав.отд. Тесленко
Н.контр. Дмитриева
Рук.фраг. Болгов

Профиль стальной замкнутый 58×26×1,8

Мосмонтажспецстрой СССР
ВНИКТИСК

$R_z 160$ (√)

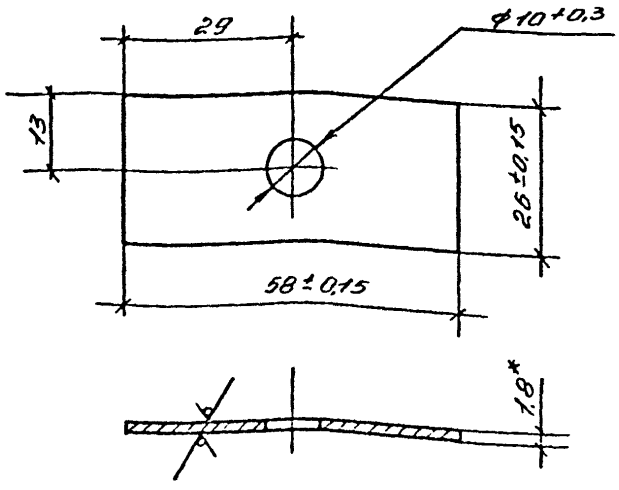

1.* Размер для справок

2. Неуказанные предельные отклонения размеров: h14, h14; $\frac{JT14}{2}$.

				1.436.3-21.1-11002		
				Заглушка	Стадия: Р	Масса: 0,04
					Масштаб: 1:1	
Зав.отд.	Тесленко				Лист	Листов 1
Н.контр.	Дмитриева			Лист 18 ГОСТ 19904-74 / Ст3 ГОСТ 380-71	Минмонтажспецстрой СССР ВНИКТИСК	
Рук.бриг.	Болгов					

Формат	Зона	Поз.	Обозначение	Наименование	Кол.	Примечание
				Документация		
А4			1436.3-21. 1-12000СБ	Сборочный чертеж		
				Детали		
А4		1	1 436 3-21. 1-11001 - 01	Балка	2	
А4		2	1.436 3-21. 1-11002	Заглушка	4	
			Переменные данные для исполнений			
				1436 3-21. 1-12000		
				Детали		
А4		3	1 436 3-21.1-11001-07	Балка	5	
				1436.3-21. 1-12000-01		
				Детали		
А4		3	1.436 3-21. 1-11001-08	Балка	5	

Взам. инв. №

Подпись и дата

Инв. № подл.

Зав. отд	Тесленко	[signature]
Н контр	Дмитриева	[signature]
Рук. бриг	Болгов	[signature]

1.436.3-21. 1-12000

Переплет П48 для окон марки ОГД

Стадия	Лист	Листов
Р		1

Минмонтажспецстрой СССР

ВНИКТИСК

Копировал

22479-02 21

Формат А4

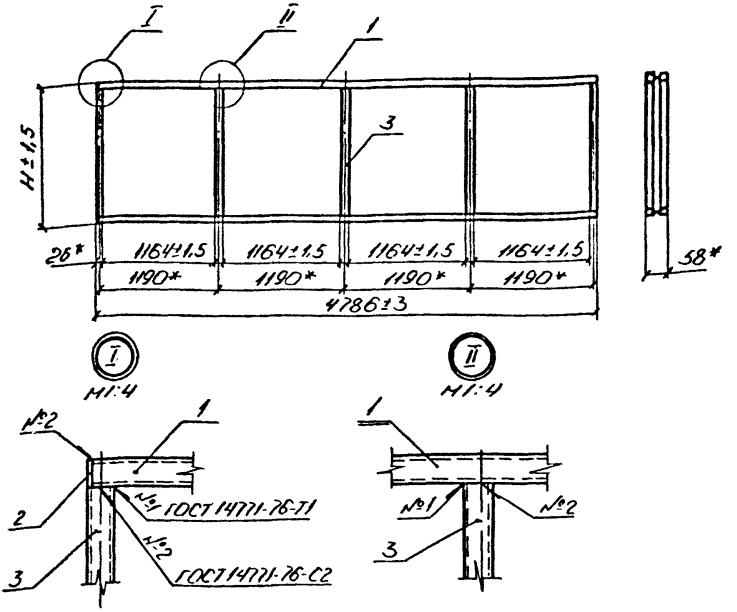

Обозначение	(Марка) Шифр	H, мм	Масса, кг
1.436.3-21. 1-12000	П 48.18	1745	51.0
-0Д	П 48.12	1145	42.5

* Размер для справок

		1.436.3-21. 1-12000 СБ	
		Переплет П48 для окон марки ОГД. Сборочный чертеж	Стадия: Р; Масса: см. тб; Масштаб: 1:40; Лист; Листов 1
Зав. отд	Тесленко		Нижнетагилспецстрой СССР ВНИКТИСК
Н.контр.	Дмитриева		
Рук. бри	Болгов		

22479-02 22

Копировал

Формат А4

Формат	Зона	Поз	Обозначение	Наименование	Кол	Примечание
				Документация		
А4			1.4363-21. 1-13000 СБ	Сборочный чертеж		
				Детали		
А4		1	1.4363-21. 1-11001-03	Балка	2	
А4		2	1.4363-21. 1-11002	Заглушка	4	
			Переменные данные для исполнений			
				1.4363-21. 1-13000		
				Детали		
А4		3	1.4363-21. 1-11001-07	Балка		
					4	
				1.4363-21. 1-13000-01		
				Детали		
А4		3	1.4363-21. 1-11001-08	Балка	4	
				1.4363-21. 1-13000-02		
				Детали		
А4		3	1.4363-21. 1-11001-09	Балка	4	

Инв. № подл. | Подпись и дата | Взам. инв. №

1.4363-21 1-13000

Переплет ПЗО для окон марки ОГД

Стадия	Лист	Листов
Р		1

Минмонтажспецстроя СССР

ВНИКТИСК

Зав. отд	Тесленко	
Н. контр	Дмитриева	
Рук. бриг	Болдов	

Копировал

22479-02 23

Формат А4

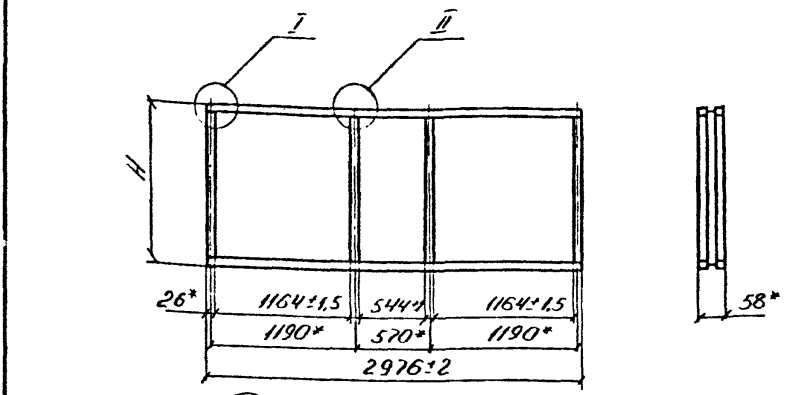

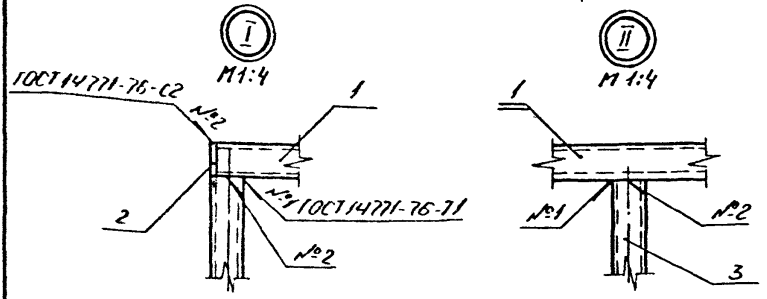

*Размер для справок

Обозначение	(Марка) Шифр	H, мм	Масса, кг	Примечания
1 4363-21.1-13000	ПЗО 18	1745±1,5	36	
-01	ПЗО 12	1145±1,5	29,5	
-02	ПЗО 06	545±1	22,5	

Инв. № подл. | Подпись и дата | Взам. инв. №

Зав. отд.	Тесленко	
Н. контр.	Дмитриева	
Рук. бриг.	Балгов	

1 4363-21.1-13000 СБ

Переплет ПЗО для окон марки ОГД. Сборочный чертеж

Стадия	Масса	Масштаб
Р	сметн.	1:40
Лист	Листов 1	

Минмонтажспецстрой СССР ВНИКТИСК

22479-02 24

Копировал

Формат А4

Формат	Зона	Поз.	Обозначение	Наименование	Кол.	Примечание
				Документация		
А4			1.436.3-21. 1-14000 СБ	Сборочный чертеж		
				Детали		
А4		1	1.436.3-21. 1-11001-04	Балка	2	
А4		2	1.436.3-21. 1-11002	Заглушка	4	
			Переменные данные для исполнений			
				1.436.3-21. 1-14000		
				Детали		
А4		3	1.436.3-21. 1-11001-07	Балка	3	
				1.436.3-21. 1-14000-01		
				Детали		
А4		3	1.436.3-21. 1-11001-08	Балка	3	
				1.436.3-21. 1-14000-02		
				Детали		
А4		3	1.436.3-21. 1-11001-09	Балка	3	

Взам. инв. №

Подпись и дата

Инв. № подл.

Зав. отд.	Тесленко	[signature]
Н. контр.	Дмитриева	[signature]
Рук. бриг.	Болгов	[signature]

1.436.3-21. 1-14000

Переплет П24 для окон марки ОГД

Стадия	Лист	Листов
Р		1

Минмонтажспецстрой СССР ВНИКТИСК

22479-02 25

Копировал

Формат А4

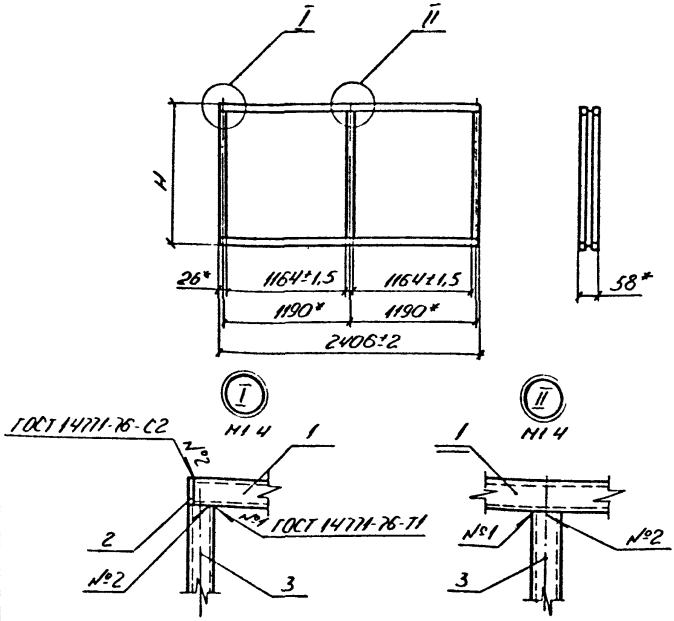

Обозначение	(Марка) Шифр	H, мм	Масса, кг	Примечание
1.436.3-21.1.14000	П24.18	1745±1,5	28	
-01	П24.12	1145±1,5	23	
-02	П24.06	545±1	18	

* Размер для справок

Зав отд	Тесленко		
Н контр	Дмитриева		
Рук бриг	Болгов		

1.436.3-21. 1-14000 СБ

Переплёт П24 для окон марки ОГД

Сборочный чертеж

Стадия	Масса	Масштаб
Р	см таб	1:40
Лист	Листов 1	

Минмонтажспецстрой СССР ВНИКТИСК

Инв № подл | Подпись и дата | Взам инв №

22479-02 26

Формат А4

Копировал

Формат	Зона	Поз.	Обозначение	Наименование	Кол	Примечание
				Документация		
А4			1.436.3-21. 1-15000 СБ	Сборочный чертёж		
				Детали		
А4		1	1.436.3-21. 1-11001-05	Балка	2	
А4		2	1.436.3-21.1-11002	Заглушка	4	
				Переменные данные для исполнений		
				1.436.3-21. 1-15000		
				Детали		
А4		3	1.436.3-21. 1-11001-07	Балка	3	
				1.436.3-21.1-15000-01		
				Детали		
А4		3	1.436.3-21. 1-11001-08	Балка	3	

Инв. № подл. | Подпись и дата | Взам. инв. №

Зав. отд	Тесленко		
Н. контр	Дмитриева		
Рук. брит	Болгов		

1.436.3-21. 1-15000

Переплет П20 для окон марки ОГД.

Стадия	Лист	Листов
Р		1

Химмонтажспецстрой СССР ВНИИТУСК

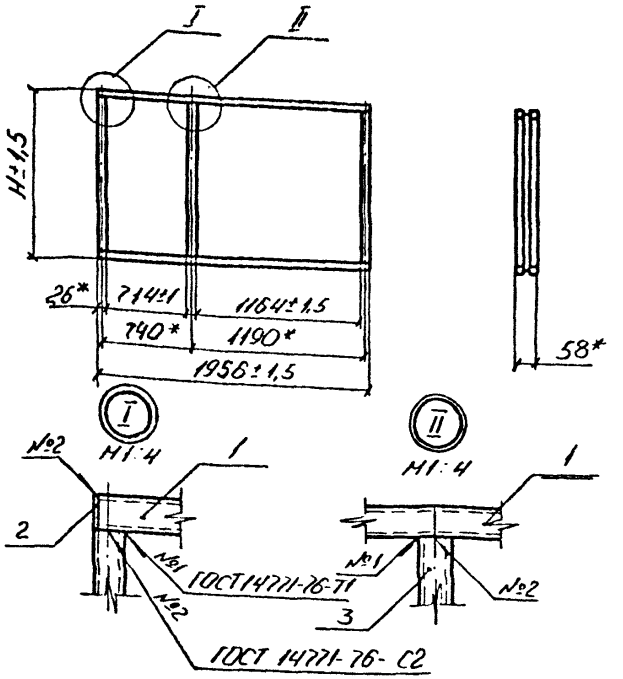

Обозначение	(Марка) Шифр	H, мм	Масса, кг
1436.3-21.1-15000	П2018	1745	26
-ОН	П2012	1145	20,5

* Размер для справок

				14363-21. 1-15000СБ		
				Переплет П20 для окон марки ОГД. Сборочный чертеж	Стадия: Р	Масса: см. таб	Масштаб: 1:40
					Лист	Листов 1
Зав.отд.	Тесленко				Инмонтажспецстрой СССР ВНИКТИСК	
Н.контр.	Дмитриева					
Рук.брит	Болгов					

Инв.№ подл. | Подпись и дата | Взам.инв.№

22479-02 28

Копировал Формат А4

Формат	Зона	Поз.	Обозначение	Наименование	Кол.	Примечание
				Документация		
А4			1.436.3-21. 1-16000 СБ	Сборочный чертеж		
				Детали		
А4		1	1.436.3-21. 1-11001-06	Балка	2	
А4		2	1.436.3-21. 1-11002	Заглушка	4	
			Переменные данные	для исполнений		
				1.436.3-21. 1-16000		
				Детали		
А4		3	1.436.3-21. 1-11001-07	Балка	3	
				1.436.3-21. 1-16000.01		
				Детали		
А4		3	1.436.3-21. 1-11001-08	Балка	3	
				1.436.3-21. 1-16000-02		
				Детали		
А4		3	1.436.3-21. 1-11001-09	Балка		

Взам. инв. №

Подпись и дата

Инв. № подл.

Зав. отд.	Тесленко	[signature]
Н. контр.	Дмитриева	[signature]
Рук. бриг.	Болгов	[signature]

1.436.3-21. 1-16000

Переплет П18 для окон марки ОГД

Стадия	Лист	Листов
Р		1

Минмонтажспецстрой СССР ВНИКТИСК

Копировал

22479-02 29

Формат А4

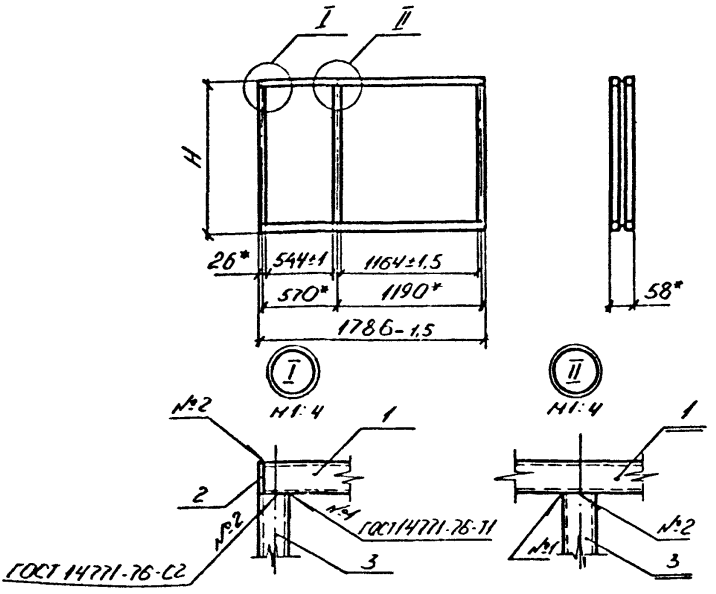

Обозначение	(Марка) Шифр	H, мм	Масса, кг	Примечания
1.436.3-21.1-16000	П18 18	1745±15	24,5	
-01	П18 12	1145±15	19,5	
-02	П18.06	545±1	14,5	

* Размер для справок.

Зав.отд.	Тесленко		
Н.контр.	Дмитриева		
Рук.бриг.	Балгов		

1.436.3-21.1-16000 СБ

Переплет ПП. Для окон марки ОГД. Сборочный чертеж.

Стадия	Масса	Масштаб
Р		1:40
Лист	Листов 1	

Минмонтажспецстрой СССР ВНИКТИСК

Инв.№ подл. | Подпись и дата | Взам.инв.№

Копировал

Формат	Зона	Поз.	Обозначение	Наименование	Кол. на исполнение 1.436.3-21. 1-20000										Примечание
					–	01	02	03	04	05	06	07	08	09	
				Документация											
А4			1.436.3-21. 1-20000 СБ	Сборочный чертеж	X	X	X	X	X	X	X	X	X	X	
А4			1.436.3-21. 1-0000010	Техническое описание	X	X	X	X	X	X	X	X	X	X	
				Сборочные единицы											
А4		1	1.436.3-21. 1-21000	Переплет ПФ 60.18	1										
			-01	Переплет ПФ 60.12		1									
А4		2	1.436.3-21. 1-22000	Переплет ПФ 48.18			1								
			-01	Переплет ПФ 48.12				1							

Исполнения 10...11 см. лист 3.

Зав.отд	Тресленко	
Н.контр.	Дмитриева	
Рук.бриг	Болгов	

1.436.3-21. 1-20000

Окно марки ОТД с одинарным остеклением

Стадия	Лист	Листов
Р	1	3

Минмонтажспецстрой СССР
ВНИКТИСК

Копировал

Формат А4

22479-02 31

30

Инв. № подл.	Подпись и дата	Взам. инв. №

Формат	Зона	Поз.	Обозначение	Наименование	Кол. на исполнение 1.436.3-21. 1-20000-										Примечание
					–	01	02	03	04	05	06	07	08	09	
А4		3	1.436.3-21. 1-23000	Переплёт ПФ 30.18					1						
			-01	Переплёт ПФ 60.12						1					
А4		4	1.436.3-21. 1-24000	Переплёт ПФ 24.18							1				
			-01	Переплёт ПФ 24.12								1			
А4		5	1.436.3-21. 1-25000	Переплёт ПФ 20.18									1		
			-01	Переплёт ПФ 20.12										1	
				Детали											
А4		7	1.436.3-21. 1-00001	Профиль резиновый Р-1	55,8	43,8	43,8	34,2	30,9	23,5	21,9	17,1	20,3	15,4	м
А4		8	1.436.3-21. 1-00003	Профиль резиновый Р-3	22,3	17,5	22,3	17,5	11,15	8,75	11,15	8,75	11,15	8,75	м
		9	ГОСТ 111-78	Стекло разм. 1680×1150×4	3		2		1		1				
		10	ГОСТ 111-78	Стекло разм. 1080×1150×4		3		2		1		1			
		11	ГОСТ 111-78	Стекло разм. 1590×1060×4	2		2		1		1		1		
		12	ГОСТ 111-78	Стекло разм. 990×1060×4		2		2		1		1		1	
		13	ГОСТ 111-78	Стекло разм. 1680×530×4					1						
		14	ГОСТ 111-78	Стекло разм. 1080×530×4						1					
		15	ГОСТ 111-78	Стекло разм. 1680×700×4									1		
		16	ГОСТ 111-78	Стекло разм. 1080×700×4										1	

22479-02 32

1.436.3-21. 1-20000

Лист 2

Копировал

Формат А4

Формат	Зона	Поз.	Обозначение	Наименование	Кол на исполнение 1.436.3-21. 1-20000- 10	11	Примечан.
				Документация			
А4			1.436.3-21. 1-20000СБ	Сборочный чертеж			
			1.436.3-21. 1-0000ОТО	Техническое описание			
				Сборочные единицы			
А4		6	1.436.3-21. 1-26000	Переплет ПФ 18.18	1		
			-01	Переплет ПФ 18.12		1	
				Детали			
А4		7	1.436.3-21. 1-00001	Профиль резиновый Р-1	19.5	14.7	
А4		8	1.436.3-21. 100003	Профиль резиновый Р-3	11.15	8.75	
		11	ГОСТ 111-78	Стекло разм. 1590х1060х4	1		
		12	ГОСТ 111-78	Стекло разм. 990х1060х4		1	
		13	ГОСТ 111-78	Стекло разм. 1690х530х4	1		
		14	ГОСТ 111-78	Стекло разм. 1080х530х4		1	

22479-02 33

1.436.3-21. 1-20000

Лист 3

Копировал

32

Рис. 1

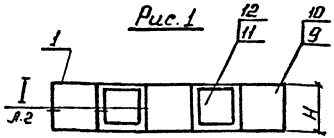

Рис. 2

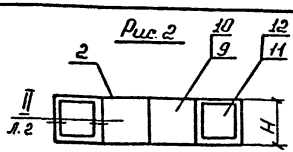

Рис. 3

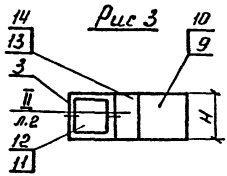

Рис. 4

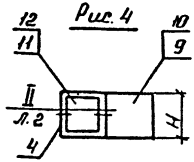

Рис. 5

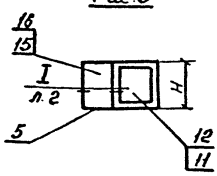

Рис. 6

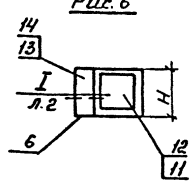

Обозначение	Марка окна	Рис	H, мм	Масса, кг	Обозначение	Марка окна	Рис	H, мм	Масса, кг
1436.3-21.1-20000	ОТД 60.18	1	1745	209	1436.3-21.1-20000-06	ОТД 24.18	4	1745	91
-01	ОТД 60.12		1145	154	-07	ОТД 24.12		1145	66
-02	ОТД 48.18	2	1745	176	-08	ОТД 20.18	5	1745	80
-03	ОТД 48.12		1145	130	-09	ОТД 20.12		1145	59
-04	ОТД 30.18	3	1745	109	-10	ОТД 18.18	6	1745	76
-05	ОТД 30.12		1145	80	-11	ОТД 18.12		1145	56

Инв. № подл. | Подпись и дата | Взам. инв. №

Зав. отд	Тесленко	
Н. контр.	Дмитриев	
Рук. фрм.	Болгов	

1.436.3-21.1-20000 СБ

Окно марки ОТД с одинарным остеклением. Сборочный чертеж

Стадия	Масса	Масштаб
Р	сп. тай	—
Лист 1	Листов 2	

Минмонтажспецстрой СССР ВНИКТИСК

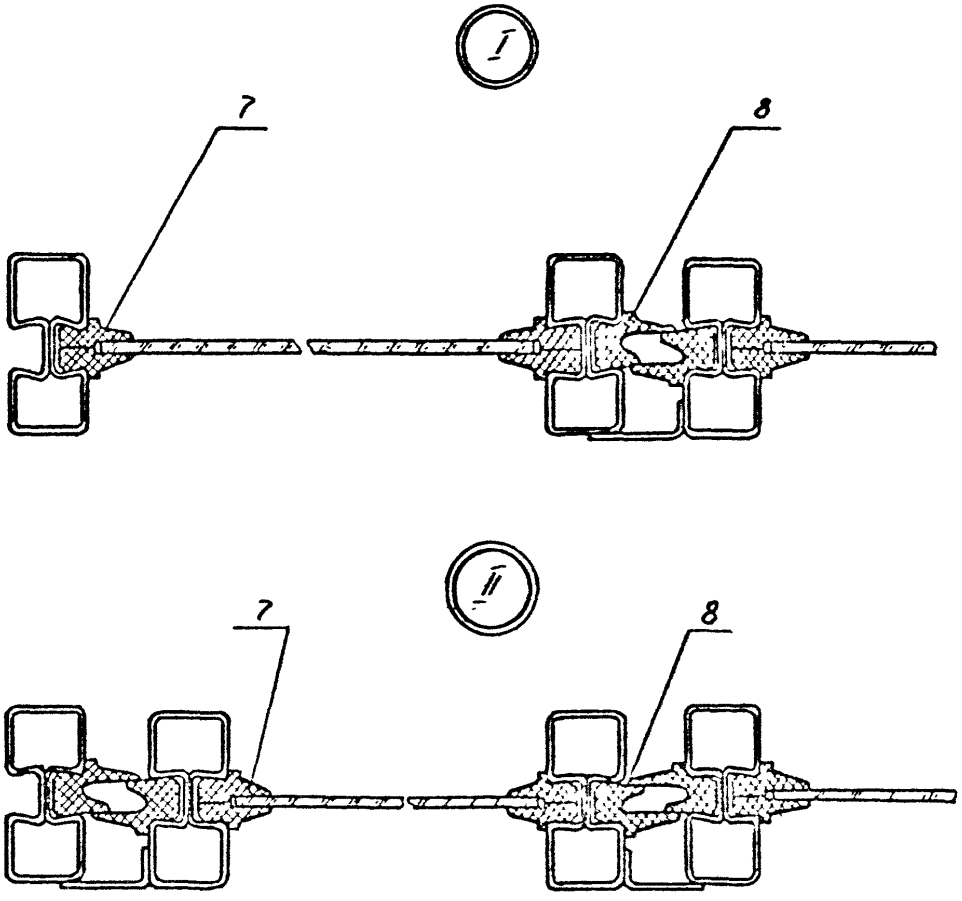

Инв.№ подл. | Подпись и дата | Взам. инв.№

Формат	Зона	Поз.	Обозначение	Наименование	Кол.	Примечание
				Документация		
А4			1.436.3-21. 1-21000 СБ	Сборочный чертеж		
			Переменные данные	Для исполнений		
				1.436.3-21. 1-21000		
				Сборочные единицы		
А4		1	1.436.3-21. 1-11000	Переплет ПО 18	1	
А4		2	1.436.3-21. 1-21100	Фрамуга Ф 12.18	2	
				1.436.3-21. 1-21000-01		
А4		1	1.436.3-21. 1-11000-01	Переплет ПО 12	1	
А4		2	1.436.3-21. 1-21100-01	Фрамуга Ф 12.12	2	

Инв. № подл. | Подпись и дата | Взам. инв. №

			1.436.3-21. 1-21000		
Зав. отд.	Тесленко		Переплет ПФ 60 для окон марки ОТД	Стадия: Р	Лист	Листов: 1
Н. контр.	Дмитриева			Минмонтажспецстрой СССР ВНИКТИСК		
Рук. бриг.	Болгов					

Копировал

22479-02 36 Формат А4

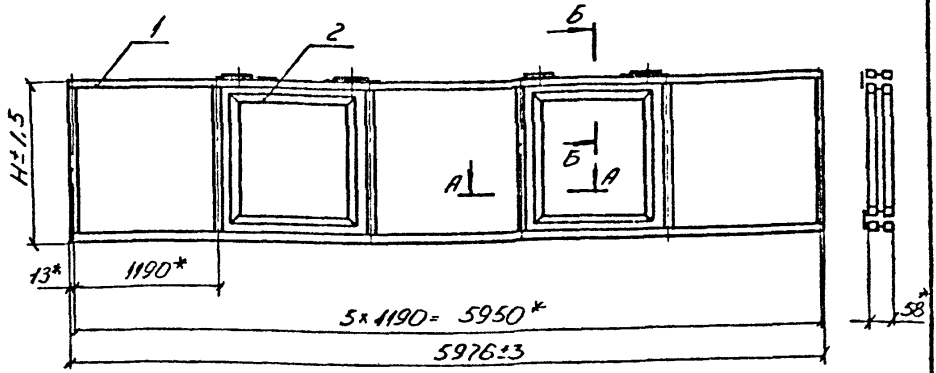

А-А
М1:4

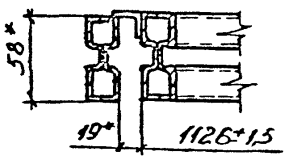

Б-Б
М1:4

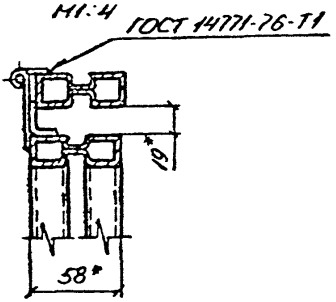

Обозначение	(Марка) Шифр	Н, мм	Масса, кг
1.4363-21. 1-21000	ПФ60.18	1745	102,5
-01	ПФ60.12	1145	84,5

* Размер для справок

Зав.отд	Тегленко		
Н.контр.	Дмитриева		
Рук.бриг	Болгов		

1436.3-21. 1-21000 СБ

Переплет ПФ60 для окон марки ОТД Сборочный чертеж

Стадия	Масса	Масштаб
Р	см. таб	1:40
Лист	Листов 1	

Минмонтажспецстрой СССР
ВНИКТИСК

Инв.№ подл. | Подписи и дата | Взам. инв.№

Копировал 22479-02 37 Формат А4

Формат	Зона	Поз.	Обозначение	Наименование	Кол	Примечание
				Документация		
А4			1.436.3-21. 1-21100 СБ	Сборочный чертеж		
				Сборочные единицы		
А4		1	1.436.3-21. 1-21110 СБ	Шарнир П1	2	
				Детали		
А4		2	1.436.3-21. 1-21101	Балка	2	
А4		3	1.436.3-21. 1-21102	Притвор	2	
			Переменные данные	Для исполнений		
				1.436.3-21. 1-21100		
				Детали		
А4		4	1.436.3-21. 1-21101-01	Балка	2	
А4		5	1.436.3-21. 1-21103-01	Притвор	2	
				1.436.3-21. 1-21100-01		
				Детали		
А4		4	1.436.3-21 1-21101-02	Балка	2	
А4		5	1.436.3-21. 1-21103-01	Притвор	2	

Инв. № подл. | Подп. и дата | Взам. инв. №

			1.436.3-21. 1-21100	
Зав. отд.	Тесленко		Франура Ф12	Стадия: Р; Лист: ; Листов: 1
Н. контр.	Дмитриева			Минмонтажспецстрой СССР ВНИКТИСК
Рук. бри.	Балгов			

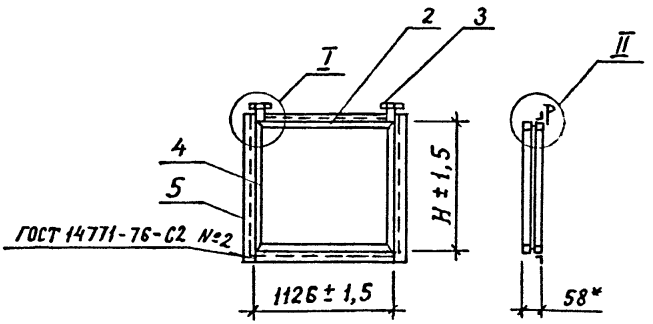



М1:4



М1:4

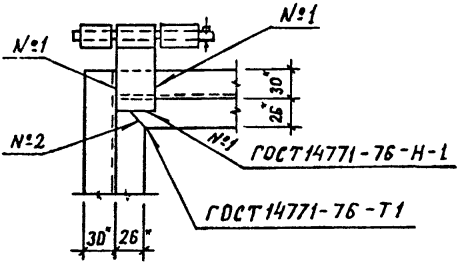

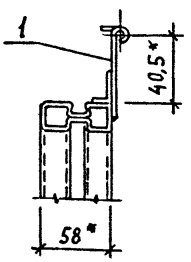

Обозначение	(Марка) Шифр	H, мм	Масса, кг
1.436.3-21.1-21100	Ф12.18	1655	20
-01	Ф12.12	1055	16

* Размер для справок

Завотд	Песленко		
Н контр	Дмитриева		
Рук.бр.	Болгов		

1.436.3-21.1-21100 СБ

Фрамуга Ф12
Сборочный чертеж

Стадия	Масса	Масштаб
Р	см. таб	1:40
Лист	Листов 1	

Минмонтажспецстрой СССР
ВНИКТИСК

Кг √(√)

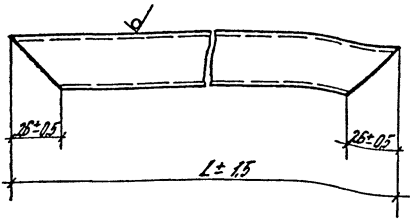

Обозначение	L, мм	Масса, кг
1.436.3-21.1-21101	1655	4,6
-01	1055	2,9
-02	1126	3,1
-03	706	2,0
-04	526	1,5

1. Неуказанные предельные отклонения размеров: H14, h14; $\frac{JT14}{2}$

				1.436.3-21 1-21101			
				Балка	Стадия	Масса	Масшт.
					Р	см. табл.	1:2
Зав. отд.	Тесленко			Профиль стальной замкнутый 58×26×1,8	Лист	Листов 1	
Н. контр.	Дмитриева				Минмонтажспецстрой СССР ВНИКТИСК		
Рук. бриг.	Белгов						

Инв. № подл. | Подпись и дата | Взам. инв. №

22479-02 40

R160 √(V)

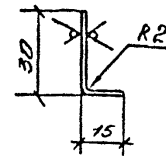

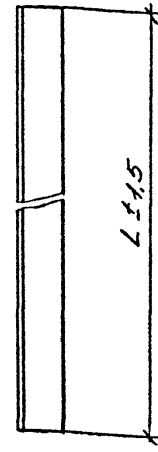

Обозначение	L мм	Масса кг
1.436.3-21.1-21102	1126	0,69
-01	415	0,26

1. Ширина заготовки B = 43 мм
2. Неуказанные предельные отклонения размеров: H14, h14, $\frac{JT14}{2}$

				1.436.3-21.1-21102	
				Притвор	Стадия: Р; Масса: см. табл.; Масшт.: 1:2
					Лист; Листов 1
Зав.отд.	Тесленко			1.8 ГОСТ 19904-74	Пинмонтажспецстрой СССР
Н.контр.	Дмитриева			Лист ст.3 ГОСТ 380-71	ВНИКТИСК
Рук.сект.	Болгов				

22479-02 41

Копировал

Формат А4

$R_z 160$ (√)

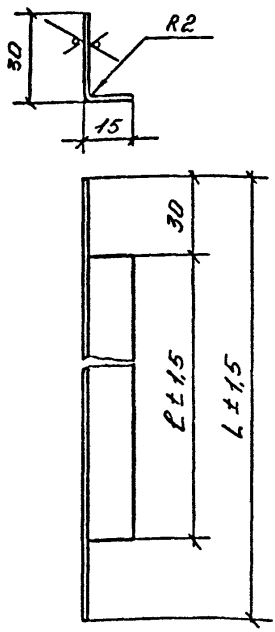

Обозначение	ℓ, мм	L, мм	Масса, кг
1.436.3-21.1-21103	1655	1715	1.05
-01	1055	1115	0,69

1. Ширина заготовки B = 43 мм.
2. Неуказанные предельные отклонения размеров: H14; h14; $\frac{JT14}{2}$.

				1.436.3-21.1-21103		
				Притвор	Стадия: Р	Масса: см. табл.	Масшт: 1:2
					Лист	Листов 1
Зав.отд	Тесленко			Лист 1.8 ГОСТ 19904-74 / Ст.3 ГОСТ 380-71	Минмонтажспецстрой СССР ВНИКТИСК	
Н.контр.	Дмитриева					
Рук.бриг.	Болгов					

Инв.№ подл. | Подпись и дата | Взам.инв.№

Копировал

22479-02 42

Формат А4

Формат	Зона	Поз	Обозначение	Наименование	Кол.	Примечание
				Документация		
А4			1.436.3-21. 1-21110СБ	Сборочный чертеж		
				Детали		
А4		1	1.436.3-21. 1-21111	Петля крайняя	2	
А4		2	1.436.3-21. 1-21112	Петля средняя	1	
А4		3	1.436.3-21 1-21113	Ось	1	
				Стандартные изделия		
		4		Шплинт 3.2×18 ГОСТ 397-79	1	0,0012

Взам инв №

Подпись и дата

Инв № подл

Зав отд	Тесленко	
Н контр	Дмитриева	
Рук. брит	Болгов	

1.436.3-21. 1-21110

Шарнир П1

Стадия	Лист	Листов
Р		1

Нинмонтажспецстрой СССР ВНИКТИСК

22479-02 43

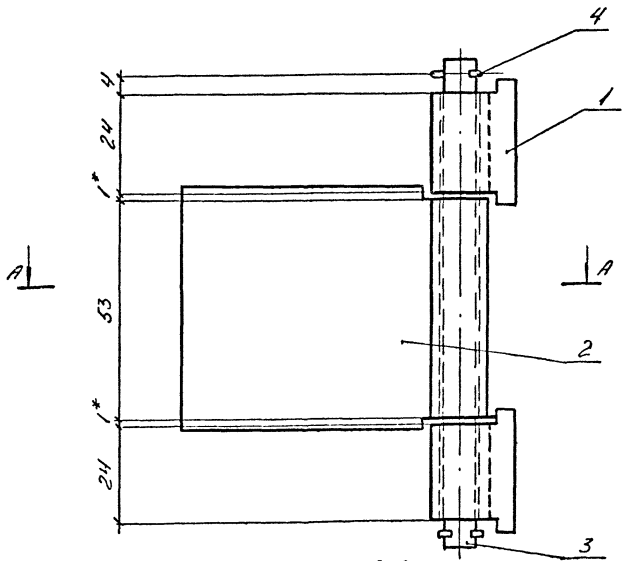

* Размеры для справок.

				1.436.3-21. 1-21110 СБ		
				Шарнир П1 Сборочный чертеж.	Стадия: Р	Масса: 0,28 / Масштаб: 1:1
					Лист	Листов 1
Зав.отд	Тесленко				Нижнетагилспецстрой СССР ВНИИТИСК	
Н.контр	Дмитриева					
Рук.бриг	Болгов					

22479-02 44

Копировал. Формат А4

R160 $\sqrt{}$ (V)

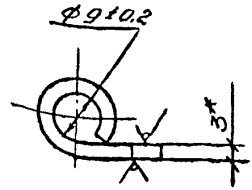

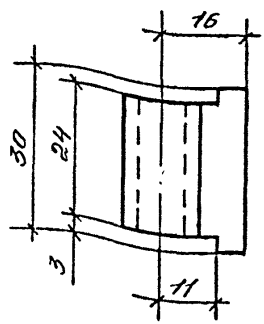

1.* Размер для справок.

2. Длина заготовки $\ell = 48$ мм

Инв. № подл.	Подпись и дата	Взам. инв. №				
				1.436.3-21.1-21111		
				Петля крайняя	Стадия: Р; Масса: 0,035; Масштаб: 1:1	
					Лист; Листов 1	
			Зав. отд. Тесленко	Лист 3 ГОСТ 19904-74 / Ст3кп2 ГОСТ 380-71	Минмонтажспецстрой СССР, ВНИКТИСК	
			Н. контр. Дмитриева			
			Рук. бриг. Балгаев			

Формат А4

Rz 160

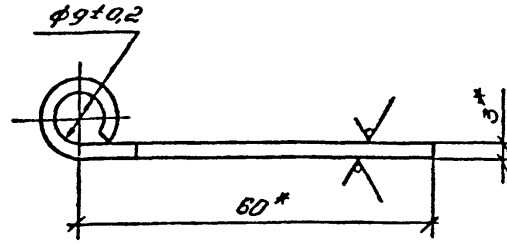

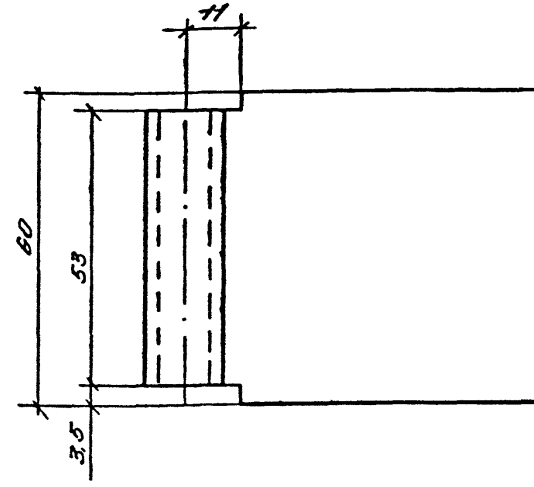

1. * размер для справок
2. Длина заготовки L = 101 мм

				1.436.3-21.1-21112		
				Петля средняя	Стадия: Р; Масса: 0,15; Масшт: 1:1	
					Лист; Листов 1	
Зав.отд.	Тесленко			Лист 3 ГОСТ 19904-74 / В Ст3 кп2 ГОСТ 380-71	Минмонтажспецстрой СССР ВНИКТИСК	
Н.контр.	Дмитриева					
Рук.бриг.	Болгов					

Копировал

Rz160 (√)

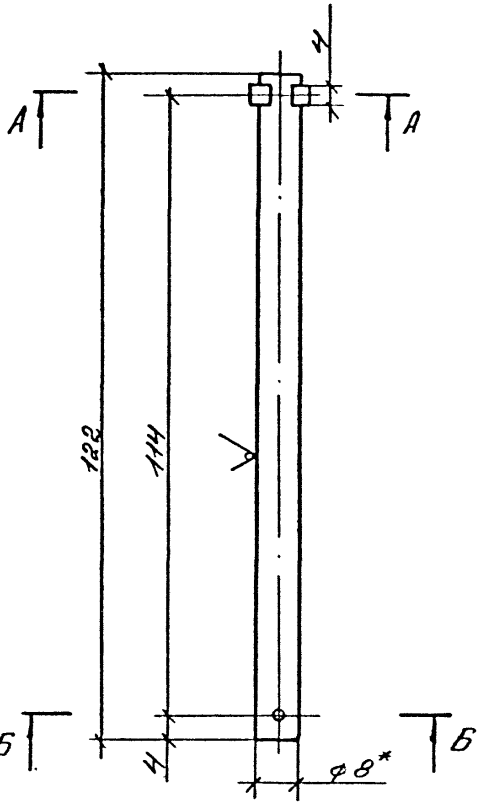

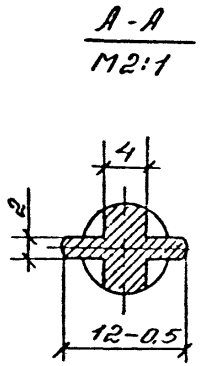

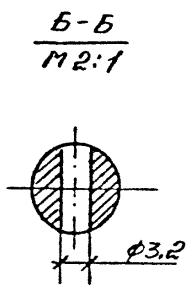

* Размер для справок

				1.436.3-21.1-21113			
				Ось	Стадия	Масса	Масшт.
					Р	0,05	1:1
					Лист	Листов 1	
Зав.отд.	Тесленко			Круг В-8 ГОСТ 2590-71 / В Ст3 КП2 ГОСТ 380-71	Минмонтажспецстрой СССР ВНИКТИСК		
Н.контр.	Дмитриева						
Рук.бриг.	Болгов						

22479-02 47

Копировал

Формат	Зона	Поз.	Обозначение	Наименование	Кол.	Примечание
				Документация		
А4			14363-21. 1-22000 СБ	Сборочный чертеж		
			Переменные данные	для исполнений		
				14363-21. 1-22000		
				Сборочные единицы		
А4		1	14363-21. 1-12000	Переплет П48 18	1	
А4		2	14363-21. 1-21100	Фрамуга Ф12 18	2	
				14363-21. 1-22000-01		
А4		1	14363-21. 1-12000-01	Переплет П48 12	1	
А4		2	14363-21. 1-21100-01	Фрамуга Ф12 12	2	

Инв. № подл. | Подпись и дата | Взам. инв. №

Зав. отд	Тесленко	
Н. контр.	Дмитриева	
Рук. бр.	Болгов	

14363-21. 1-22000

Переплёт ПФ48 для окон марки ОТД

Стадия	Лист	Листов
Р		1

Минмонтажспецстрой СССР ВНИИТЛИСК

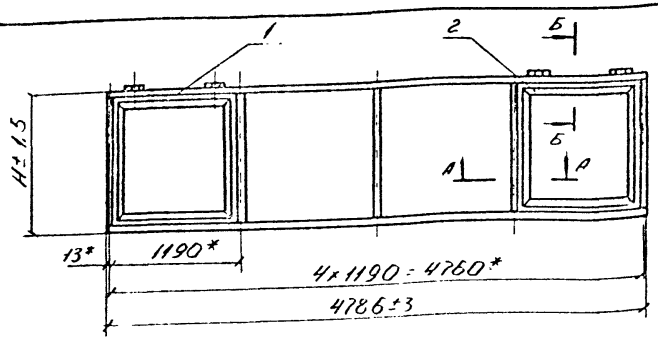

А-А
М1:4

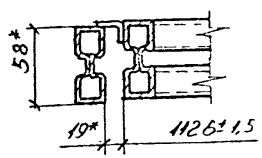

Б-Б
М1:4

ГОСТ 14771-76-Т1

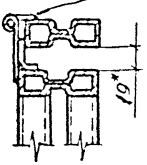

Обозначение	(Марка) Шифр	Н, мм	Масса, кг
1.436.3-21.1-22100	ПФ48В	1745	91
-01	ПФ48Г	1145	74

* Размер для справок

			1436.3-21.1-22000 СБ		
			Переплёт ПФ48 для окон марки ОТД. Сборочный чертеж	Стадия: Р	Масса: см табл.	Масштаб: 1:40
				Лист	Листов 1
Завотд	Тесленко			Нижнемонтажспецстрой СССР ВНИКТИСК	
Н.контр	Дмитриева				
Рук.брил	Богдов				

Формат	Зона	Поз	Обозначение	Наименование	Кол.	Примечание
				Документация		
А4			1.436.3-21. 1-23000 СБ	Сборочный чертеж		
			Переменные данные	Для исполнений		
				1.436.3-21. 1-23000		
				Сборочные единицы		
А4		1	1.436.3-21. 1-13000	Переплет П30.18	1	
А4		2	1.436.3-21. 1-21100	Фрамуга Ф12.18	1	
				1.436.3-21. 1-23000-01		
А4		1	1.436.3-21. 1-13000-01	Переплет П30.12	1	
А4		2	1.436.3-21. 1-21100-01	Фрамуга Ф12.12	1	

Инв. № подл. | Подпись и дата | Взам. инв. №

Зав. отд.	Тесленко	
Н. контр.	Дмитриева	
Рук. бриг.	Болгов	

1.436.3-21. 1-23000

Переплет ПФ30 для окон марки ОТД

Стадия	Лист	Листов
Р		1

Монтажспецстрой СССР ВНИКТИСК

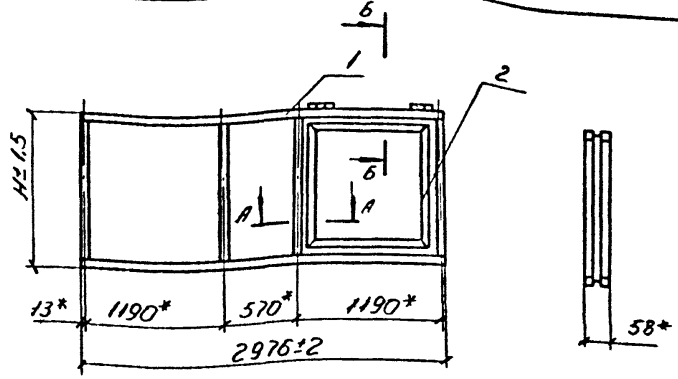

А-А
М1:4

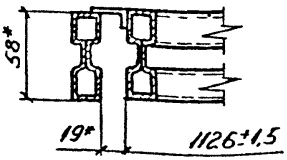

Б-Б
М1:4

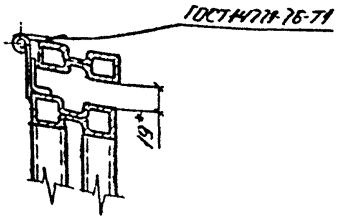

Обозначение	(Марка) Шифр	Н, мм	Масса, кг
1.436.3-21.1-23000	ПФ30 18	1745	56
-01	ПФ30 12	1145	45,5

* Размер для справок.

Зав отд	Тесленко		
Н контр	Дмитриева		
Рук брит	Болгив		

1.436.3-21.1-23000 СБ

Переплет ПФ30 для окон марки ОТД. Сборочный чертеж

Стадия	Масса	Масштаб
Р	см табл	1:40

Лист | Листов 1

Минмонтажспецстрой СССР ВНИКТИСК

Инв № подл | Подпись и дата | Взам инв №

22479 02

Формат	Зона	Поз	Обозначение	Наименование	Кол.	Примечание
				Документация		
А4			14363-21. 1-24000СБ	Сборочный чертеж		
			Переменные данные	Для исполнений		
				14363-21 1-24000		
				Сборочные единицы		
А4		1	14363-21. 1-14000	Переплет П2418	1	
А4		2	1.4363-21. 1-21100	Фрамуга Ф1218	1	
				1436.3-21. 1-24000-01		
А4		1	1 436.3-21. 1-14000-01	Переплет П2412	1	
А4		2	1.436.3-21. 1-21100-01	Фрамуга Ф1212	1	

Зав.отд	Тесленко	
Н.контр	Дмитриева	
Рук.бри	Болгов	

1.436.3-21. 1-24000

Переплет П24 для окон марки ОТД

Стадия	Лист	Листов
Р		1

Минмонтажспецстрой СССР ВНИКТИСК

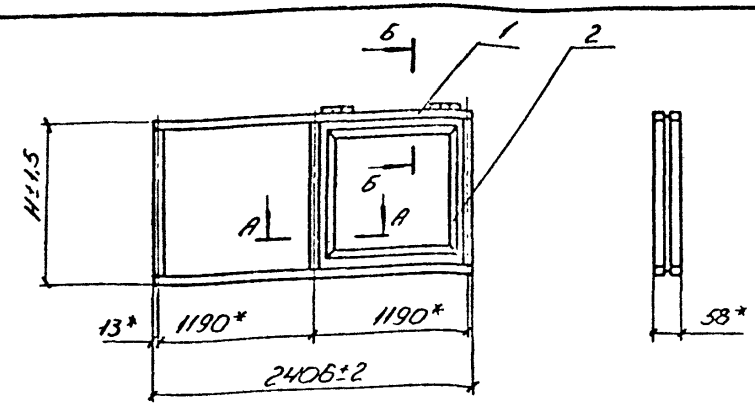

А-А
М1:4

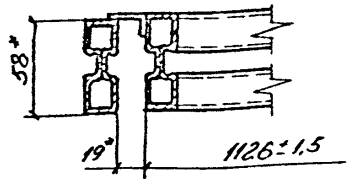

Б-Б
М1:4

ГОСТ 14771-76-Т1

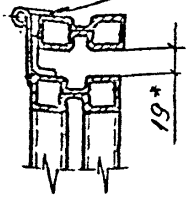

Обозначение	(Марка) Шифр	Н, мм	Масса, кг
1.436.3-21. 1-24000	ПР24-18	1745	48
-01	ПР24-12	1145	39

* Размер для справок.

Инв.№ подл. | Подпись и дата | Взам.инв.№

Зав.отд.	Тесленго		
Н.контр.	Дмитриева		
Рук.бриг.	Болов		

1.436.3-21. 1-24000 СБ

Переплёт ПР24 для окон марки ОТД. Сборочный чертеж

Стадия	Масса	Масштаб
Р	см. табл	1:40
Лист	Листов 1	

Минмонтажспецстрой СССР ВНИКТИСК

Формат	Зона	Поз.	Обозначение	Наименование	Кол	Примечание
				Документация		
А4			1.436.3-21. 1-25000 СБ	Сборочный чертеж		
			Переченные данные	для исполнений		
				1.436.3-21. 1-25000		
				Сборочные единицы		
А4		1	1.436.3-21. 1-15000	Переплет П 20 18	1	
А4		2	1.436.3-21. 1-21100	Фрамуга Ф 12.18	1	
				1.436.3-21. 1-25000-01		
А4		1	1.436.3-21. 1-15000-01	Переплет П 20.12	1	
А5		2	1.436.3-21. 1-21100-01	Фрамуга Ф 12.12	1	

Зав. отд	Гесленко		1.436.3-21. 1-25000
Н. контр	Дмитриева		Переплет ПФ20 для окон марки ОТД
Рук бриг	Болгов		Стадия: Р; Лист: ; Листов: 1
			Нижнемонтажспецстрой СССР ВНИКТЦСК

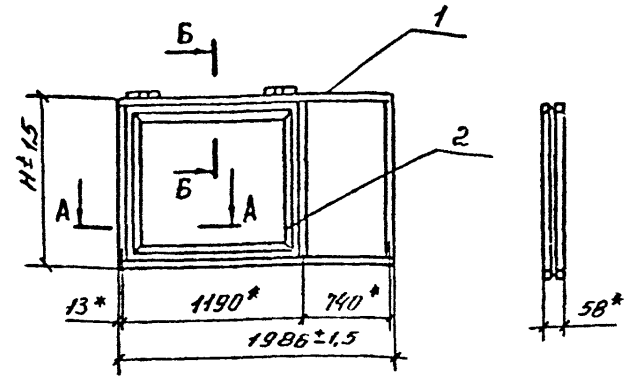

А-А
М 1:4

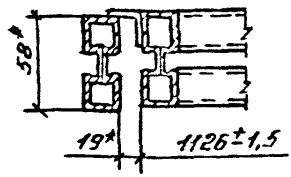

Б-Б
М 1:4

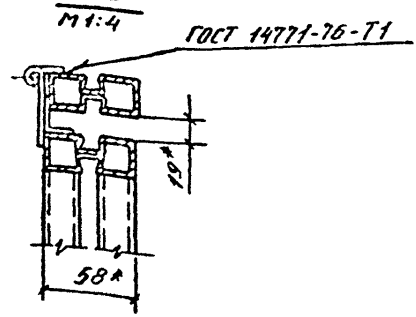

Обозначение	(Марка) Шифр	H, мм	Масса, кг
1.436.3-21.1 25000	ПФ20.15	1745	46
-01	ПФ20.12	1145	36,5

* Размер для справок.

				1.436.3-21. 1-25000СБ		
				Переплет П Ф20 для окон марки ОТД Сборочный чертеж	Стадия	Масса	Масштаб
					Р	см. табл.	1:40
					Лист	Листов 1	
Зав.отд	Тесленко				Минмонтажспецстрой СССР ВНИКТИСК		
Н.контр.	Дмитриева						
Рук.бюро	Болгов						

Формат	Поз.	Зона	Обозначение	Наименование	Кол.	Примеч.
				Документация		
А4			1.436.3-21.1-26 000СБ	Сборочный чертеж		
			Переменные данные	для исполнений		
				1.436.3-21.1-26000		
				Сборочные единицы		
А4	1		1.436.3-21.1-16 000	Переплет П 18,18	1	
А4	2		1.436.3-21.1-21100	Фрамуга ф 12.18	1	
				1.436.3-21.1-26000-01		
А4	1		1.436.3-21.1-16000-01	Переплет П 18,12	1	
А4	2		1.436.3-21.1-21100-01	Фрамуга ф 12,12	1	

Инв. № подл. | Подп. и дата | Взам. инв. №

Зав. отд.	Тесленко	
Н. контр.	Дмитриева	
Рук. бриг.	Болгов	

1.436.3-21.1-26000

Переплет П ф18 для окон марки ОТД

Стадия	Лист	Листов
Р		1

Минмонтажспецстрой СССР ВНИКТИСК

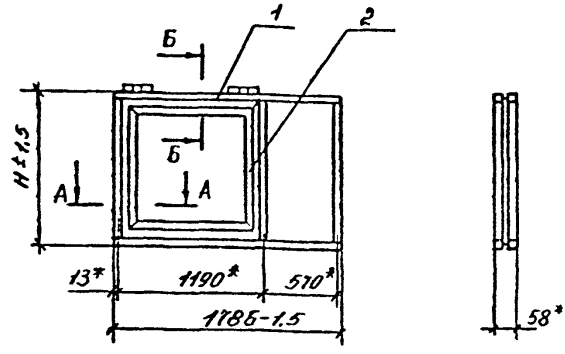

А-А
М 1:4

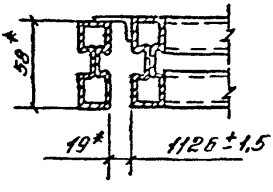

Б-Б
М 1:4

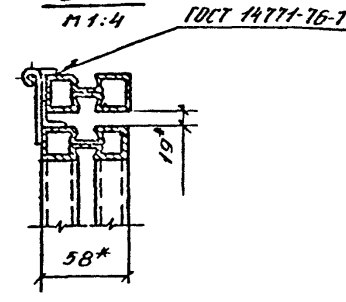

Обозначение	(Марка) Шифр.	H, мм	Масса, кг
1.436.3-21.1-26000	ПФ 18,18	1745	44,5
-01	ПФ 18,12	1145	35,5

Зав.отд	Тесленко		
Н.контр.	Дмитриева		
Рук.бриг	Болгов		

1.436.3-21. 1-26000 СБ

Переплет ПФ 18
для окон марки ОТД
Сборочный чертеж

Стадия	Масса	Масштаб
Р	см табл.	1:40
Лист	Листов 1	

Минмонтажспецстрой СССР
ВНИКТИСК

Инв. N подл.	Подпись и дата	Взам. инв. N

Формат	Зона	Поз.	Обозначение	Наименование	Кол. на исполнение 1.436.3-21. 1-30000 —	01	02	03	04	05	06	07	08	09	Примечан
				Документация											
А4			1436.3-21. 1-30000СБ	Сборочный чертеж											
А4			1.436.3-21. 1-0000070	Техническое описание											
				Сборочные единицы											
А4		1	1.436.3-21 1-11000	Переплет П 60.18	1										
			-01	Переплет П 60.12		1									
А4		2	1.436.3-21. 1-12000	Переплет П 48.18			1								
			-01	Переплет П 48.12				1							

Исполнения 10...11 - см. лист 3

Зав.отд	Тесленко		
Н.контр	Дмитриева		
Рук.бриг	Болгов		

1.436.3-21. 1-30000

Окно марки ОГД с двойным остеклением

Стадия	Лист	Листов
Р	1	3

Гипромонтажспецстрой СССР ВНИКТИСК

22479-02 58

57

Копировал

Формат А4

Инв. № подл.	Подпись и дата	Взам. инв. №

Формат	Зона	Поз.	Обозначение	Наименование	Кол. на исполнение 1436.3-21. 1-30000-										Примечание
					–	01	02	03	04	05	06	07	08	09	
А4		3	1436.3-21. 1-13000	Переплёт П30.18					1						
			-01	Переплёт П30.12						1					
А4		4	1436.3-21. 1-14000	Переплёт П24.18							1				
			-01	Переплёт П24.12								1			
А4		5	1436.3-21. 1-15000	Переплёт П20.18									1		
			-01	Переплёт П20.12										1	
				Детали											
А4		7	1.436.3-21. 1-00001	Профиль резиновый Р1	28,6	22,6	22,6	17,8	15,8	12,1	11,3	8,9	10,5	8,05	м
А4		8	1436.3-21. 1-00002	Профиль резиновый Р2	28,6	22,6	22,6	17,8	15,8	12,1	11,3	8,9	10,5	8,05	м
		9	ГОСТ 24866-81	Стеклопакет 1680×1150×23	5		4		2		2		1		
		10	ГОСТ 24866-81	Стеклопакет 1080×1150×23		5		4		2		2		1	
		11	ГОСТ 24866-81	Стеклопакет 1680×530×23					1						
		12	ГОСТ 24866-81	Стеклопакет 1080×530×23						1					
		13	ГОСТ 24866-81	Стеклопакет 1680×700×23									1		
		14	ГОСТ 24866-81	Стеклопакет 1080×700×23										1	

Инв.№ подл.	Подпись и дата	Взам. инв.№

Формат	Зона	Поз.	Обозначение	Наименование	Кол. на исполнение 1.436.3-21. 1-30000- 10	11	Примечан
				Документация			
А4			1.436.3-21. 1-3000005	Сборочный чертеж	X	X	
А4			1.436.3-21. 1-0000010	Техническое описание	X	X	
				Сборочные единицы			
А4		6	1.436.3-21. 1-15000	Переплёт П 18.18	1		
			-01	Переплёт П 18.12		1	
				Детали			
		7	1.436.3-21. 1-00001	Профиль резиновый Р-1	10,1	7,7	
		8	1.436.3-21. 1-00002	Профиль резиновый Р-2	10,1	7,7	М
		9	ГОСТ 24866-81	Стеклопакет 1680х1150х23	1		М
		10	ГОСТ 24866-81	Стеклопакет 1080х1150х23		1	
		11	ГОСТ 24866-81	Стеклопакет 1680х530х23	1		
		12	ГОСТ 24866-81	Стеклопакет 1080х530х23		1	

22479-02 60

	1.436.3-21. 1-30000	Лист 3

Копировал

Формат А4

59

Рис.1

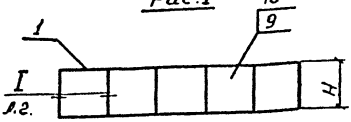

Рис 2

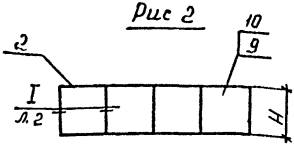

Рис.3

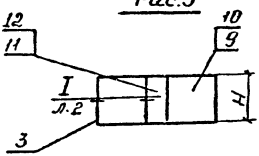

Рис.4

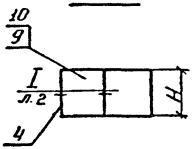

Рис.5

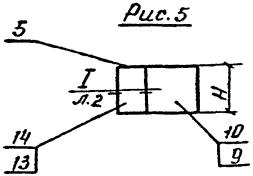

Рис.6

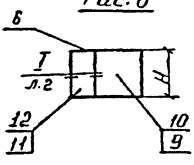

Обозначение	Марка окна	Рис	H, мм	Масса кг	Обозначение	Марка окна	Рис	H, мм	Масса, кг
1436.3-21.1-30000	ОГД 60.18	1	1745	278	1436.3-21.1-30000-06	ОГД 24.18	4	1745	113
-01	ОГД 60.12		1145	191	-07	ОГД 24.12		1145	78
-02	ОГД 48.18	2	1745	222	-08	ОГД 20.18	5	1745	96
-03	ОГД 48.12		1145	153	-09	ОГД 20.12		1145	66
-04	ОГД 30.18	3	1745	142	-10	ОГД 18.18	6	1745	88
-05	ОГД 30.12		1145	98	-11	ОГД 18.12		1145	61

Инв.№ подл. | Подпись и дата | Взам.инв.№

1436.3-21.1-30000 СБ

Окно марки ОГД с двойным остеклением. Сборочный чертеж

Стадия	Масса	Масштаб
Р	см табл	-
Лист 1	Листов 2	

Нижнетагилспецстрой СССР ВНИИТИСК

Зав.отд	Тесленко	
Н.контр	Дмитриева	
Рук.бриг	Болгов	

Копировал

22479-02 61

Формат А4

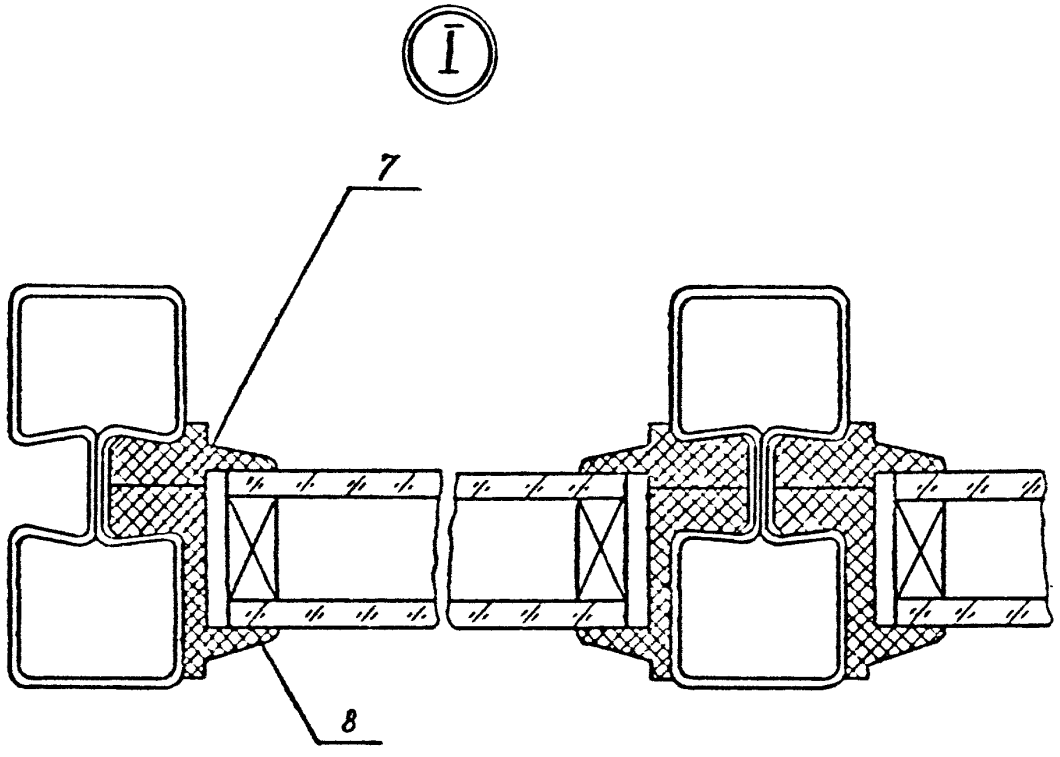
I
7
8

Формат	Зона	Поз.	Обозначение	Наименование	Кол. на исполнение 1.436.3-21. 1-40000-										Примечание
					–	01	02	03	04	05	06	07	08	09	
				Документация											
А4			1.436.3-21. 1-40000СБ	Сборочный чертеж	X	X	X	X	X	X	X	X	X	X	
А4			1.436.3-21. 1-00000ТО	Техническое описание	X	X	X	X	X	X	X	X	X	X	
				Сборочные единицы											
А4		1	1.436.3-21. 1-21000	Переплет ПФ 60.18	1										
			-01	Переплет ПФ 60.12		1									
А4		2	1.436.3-21. 1-22000	Переплет ПФ 48.18			1								
			-01	Переплет ПФ 48.12				1							

Исполнения 10...11 см. лист 3

Зав.отд	Тесленко	[signature]	
Н.контр	Дмитриева	[signature]	
Рук.бриг	Болгов	[signature]	

1.436.3-21. 1-40000

Окно марки ОТД с двойным остеклением

Стадия	Лист	Листов
Р	1	3

Минмонтажспецстрой СССР ВНИКТИСК

Копировал

Формат А4

22479-0

62

Инв. № подл.	Подпись и дата	Взам. инв. №

Формат	Зона	Поз.	Обозначение	Наименование	Кол. на исполнение 1.436.3-21. 1-40000- —	01	02	03	04	05	06	07	08	09	Примечание
А4		3	1.436.3-21. 1-23000	Переплет ПФ 30.18					1						
			-01	Переплет ПФ 30.12						1					
А4		4	1.436.3-21. 1-24000	Переплет ПФ 24.18							1				
			-01	Переплет ПФ 24.12								1			
А4		5	1.436.3-21 1-25000	Переплет ПФ 20.18									1		
			-01	Переплет ПФ 20.12										1	
				Детали											
А4		7	1.436.3-21. 1-00001	Профиль резиновый Р-1	21.9	21.9	21.9	17.1	15.45	11.75	10.95	8.55	10.15	7.7	м
А4		8	1.436.3-21. 1-00002	Профиль резиновый Р-2	21.9	21.9	21.9	17.1	15.45	11.75	10.95	8.55	10.15	7.7	м
А4		9	1.436.3-21. 1-00003	Профиль резиновый Р-3	22.3	17.5	22.3	17.5	11.15	8.75	11.15	8.75	11.15	8.75	м
		10	ГОСТ 24866-81	Стеклопакет 1680х1150х23	3		2		1		1				
		11	ГОСТ 24866-81	Стеклопакет 1080х1150х23		3		2		1		1			
		12	ГОСТ 24866-81	Стеклопакет 1590х1060х23	2		2		1		1		1		
		13	ГОСТ 24866-81	Стеклопакет 990х1060х23		2		2		1		1		1	
		14	ГОСТ 24866-81	Стеклопакет 1680х530х23					1						
		15	ГОСТ 24866-81	Стеклопакет 1080х530х23						1					
		16	ГОСТ 24866-81	Стеклопакет 1680х700х23									1		
		17	ГОСТ 24866-81	Стеклопакет 1080х700х23										1	

22479-02 64

1.436.3-21. 1-40000 Лист 2

Копировал Формат А4

63

Формат	Зона	Поз.	Обозначение	Наименование	Кол на исполнение 1.436.3-21. 1-40000- 10	11	Примечан.
				Документация			
А4			1.436.3-21 1-400006	Сборочный чертеж	X	X	
А4			1.436.3-21. 1-000070	Техническое описание	X	X	
				Сборочные единицы			
А4		6	1.436.3-21. 1-26000	Переплет ПФ 18.18	1		
			-01	Переплет ПФ 18.12		1	
				Детали			
А4		7	1.436.3-21. 1-00001	Профиль резиновый Р-1	9.75	7.35	М
А4		8	1.436.3-21. 1-00002	Профиль резиновый Р-2	9.75	7.35	М
А4		9	1.436.3-21. 1-00003	Профиль резиновый Р-3	11.15	8.75	М
		12	ГОСТ 24866-81	Стеклопакет 1590х1060х23	1		
		13	ГОСТ 24866-81	Стеклопакет 990х1060х23		1	
		14	ГОСТ 24866-81	Стеклопакет 1680х550х23	1		
		15	ГОСТ 24866-81	Стеклопакет 1080х550х23		1	

22479-02 65

1.436.3-21. 1-40000 Лист 3

Копировал Формат А4

49

Рис.1

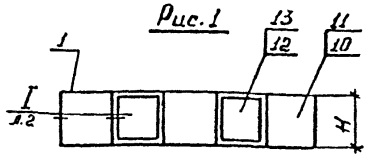

Рис.2

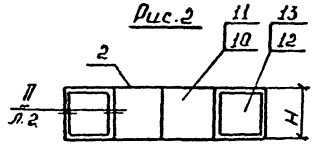

Рис.3

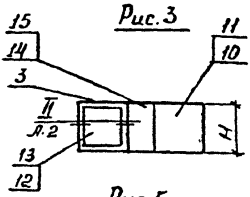

Рис 4

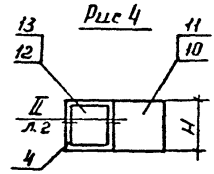

Рис.5

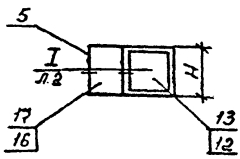

Рис.6

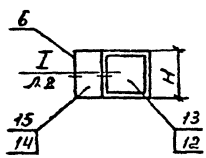

Обозначение	Марка окна	Рис	Н, мм	Масса, кг	Обозначение	Марка окна	Рис	Н, мм	Масса, кг
1.436.3-21.1-40000	ОТД 60.18	1	1745	310	1.436.8-21.1-40000-06	ОТД 24.18	4	1745	130
-01	ОТД 60.12		1145	219	-07	ОТД 24.12		1145	92
-02	ОТД 48.18	2	1745	256	-08	ОТД 20.18	5	1745	113
-03	ОТД 48.12		1145	180	-09	ОТД 20.12		1145	79
-04	ОТД 30.18	3	1745	159	-10	ОТД 18.18	6	1745	105
-05	ОТД 30.12		1145	112	-11	ОТД 18.12		1145	74

Взам инв.№ | Подпись и дата | Инв.№ подл.

1.436.3-21.1-40000 СБ

Окно марки ОТД с двойным остеклением
Сборочный чертеж

Стадия	Масса	Масштаб
Р	см.таб	—

Лист 1 | Листов 2

Зав отд. Тесленко
Н контр Дмитриева
Рук бриг. Балгоб

Минмонтажспецстрой СССР
ВНИКТИСК

22479-02 66

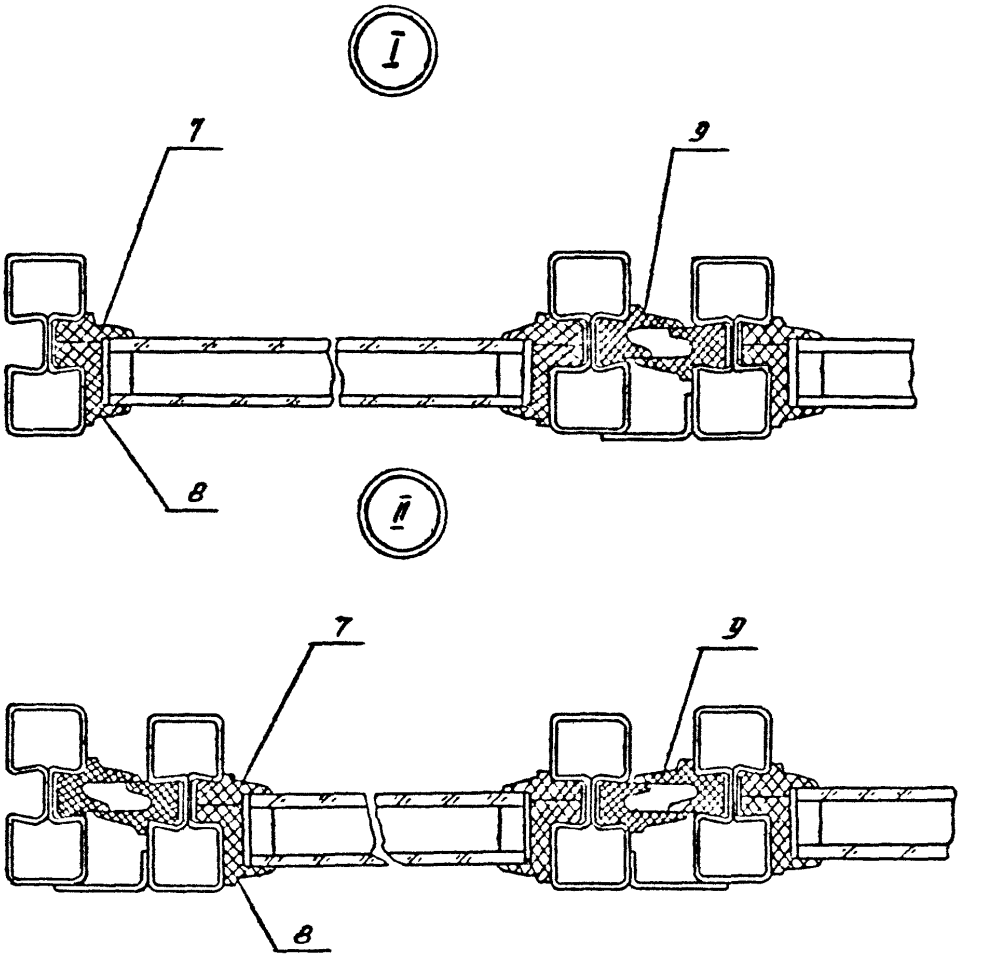

Инв. № подл. | Подп. и дата | Взам. инв. №

Формат	Зона	Поз.	Обозначение	Наименование	Кол на исполнение 1.436.3-21. 1-50000-										Примечание
					—	01	02	03	04	05					
				Документация											
А4			1.436.3-21. 1-50000СБ	Сборочный чертеж											
А4			1.436.3-21. 1-0000ОТО	Техническое описание											
				Сборочные единицы											
А4		1	1.436.3-21. 1-11000	Переплет П 60.18	1										
			-01	Переплет П 60.12		1									
А4		2	1.436.3-21. 1-12000	Переплет П 48.18			1								
			-01	Переплет П 48.12				1							

Завотд.	Гесленко		
Н.контр.	Дмитрикова		
Рук. брит.	Болгова		

1.436.3-21. 1-50000

Окно марки ОЖД

Стадия	Лист	Листов
Р	1	2

Минмонтажспецстрой СССР ВНИКТИСК

Копировал

Формат А4

22479-02 68

67

Инв. N подл.	Подпись и дата	Взам. инв. N

Формат	Зона	Поз.	Обозначения	Наименования	Кол. на исполнение 1.436.3-21. 1-50000-										Примечан.
					—	01	02	03	04	05					
А4		3	1.436.3-21. 1-14000	Переплет П24.18					1						
			-01	Переплет П24.12						1					
				Детали											
А4		4	1.436.3-21. 1-50001	Перо	80	50	64	40	32	20					

	1.436.3-21. 1-50000	Лист 2

Копировал Формат А4

22479-02 69

Рис. 1

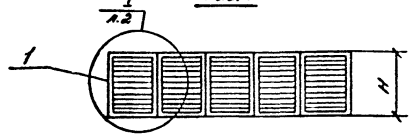

Рис. 2

Остальное см. рис. 1

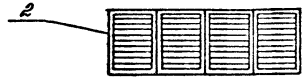

Рис. 3

Остальное см. рис. 1

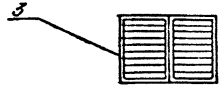

Обозначение	Марка окна	Рис.	H, мм	Масса, кг	Обозначение	Марка окна	Рис.	H, мм	Масса, кг
1.436.3-21.1-50000	ОЖД 60.18	1	1745	205	1.436.3-21.1-50000-03	ОЖД 48.12	2	1145	114
-01	ОЖД 60.12		1145	142	-04	ОЖД 24.18	3	1745	85
-02	ОЖД 48.18	2	1745	166	-05	ОЖД 24.12		1145	59

			1.436.3-21.1-50000СБ
			Окно марки ОЖД. Сборочный чертеж
Зав. отд	Тесленко		
Н. контр.	Дмитриева		
Рук. бриг.	Балгов		

Стадия	Масса	Масштаб
Р	см. табл.	—
Лист 1	Листов 2	

Минмонтажспецстрой СССР ВНИКТИСК

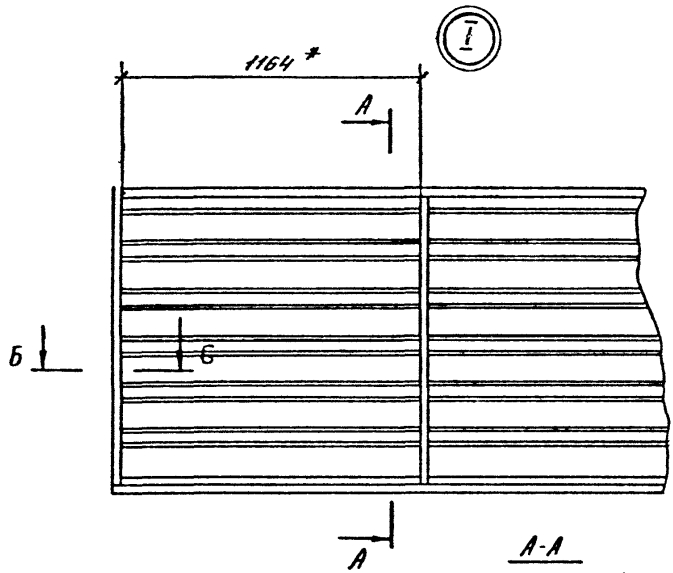

Обозначение окна	ℓ_1, мм	Кол-во в ячейке
1.436.3-21.1-50000	60	16
-01	75	10
-02	60	16
-03	75	10
-04	60	16
-05	75	10

* Размер для справок.

Rz 160 (√)

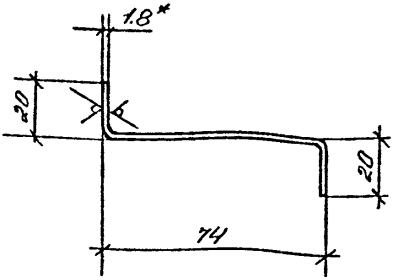

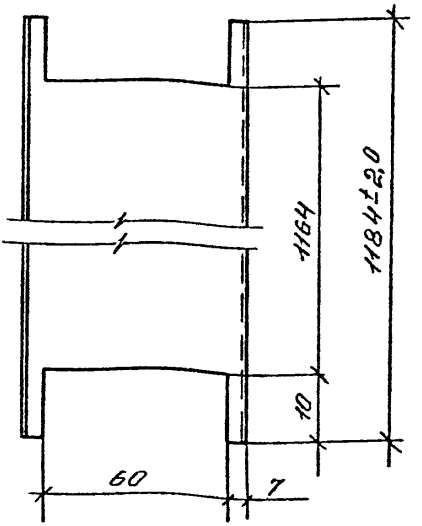

1.* Размер для справок.

2. Радиус гиба $R = 1.2\,\delta$

				1.436.3-21.1-50001			
				Перо	Стадия	Масса	Масшт
					Р	1.8	1:2
					Лист	Листов 1	
Зав отд.	Тесленко			Лист Б-ПН-1.8 ГОСТ 19904-74	Минмонтажспецстр. СССР		
Н контр.	Дмитриева			Ст. 10КП ГОСТ 16523-70	ВНИКТИСК.		
Рук. бриг	Болгов						

Инв № подл. | Подп и дата | Взам инв №

22479-02

Копировал

Формат А4

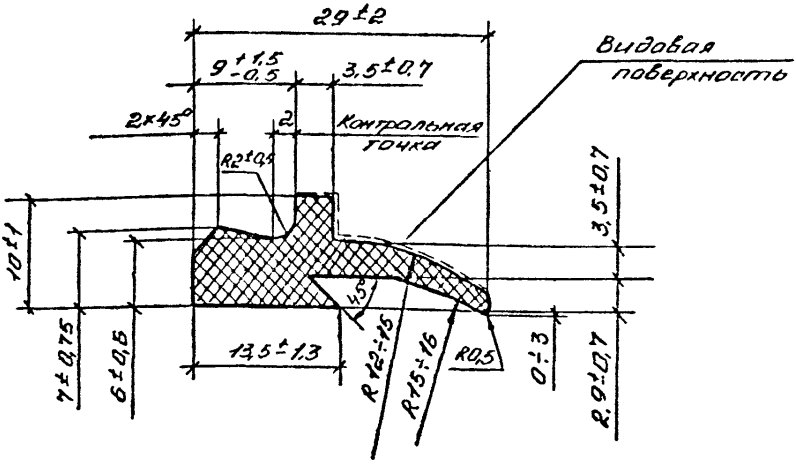

1. Условия работы: давление - атмосферное
   рабочая среда - воздух
   температура - -40°+70°С
2. Поставка в бухтах
3. Остальные технические требования и разбраковка по внешнему виду по ТУ38105376-82
4. Маркировка на ярлыках по ТУ38105376-82, тип II.

			1.436.3-21.1-00001		
			Профиль резиновый Р-1.	Стадия: Р	Масса: 1п.м. 0,15
					Масштаб: 2:1
Зав.отд	Тесленко			Лист	Листов 1
Н.контр	Дмитриева		Резина по ТУ38 105376-82 гр ВП (6190)	Минмонтажспецстрой СССР ВНИКТИСК	
Рук.бриг	Болгов				

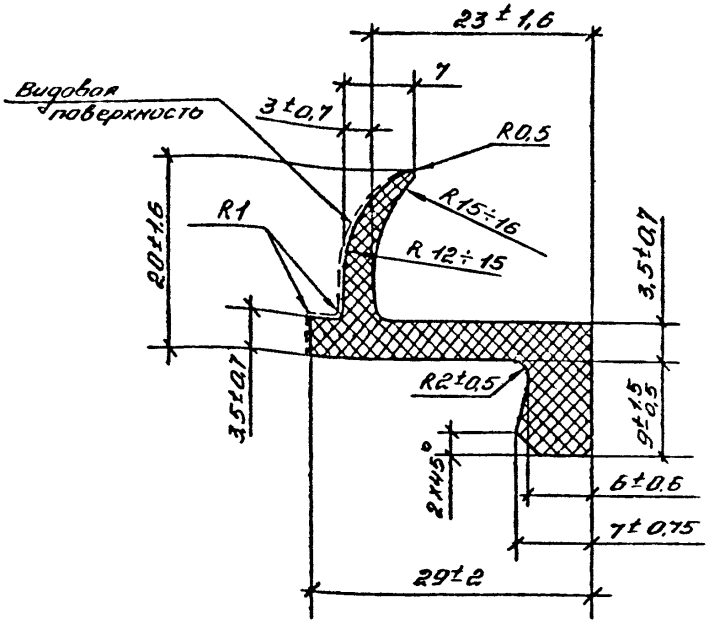

1. Условия работы: давление - атмосферное
рабочая среда - воздух
температура - -40°+70°С
2. Поставка в буктах.
3. Остальные технические требования и разбраковка по внешнему виду по ТУ38105376-82.
4. Маркировка на ярлыках по ТУ 38105376-82, тип II.

				1.436.3-21.1-00002			
				Профиль резиновый Р-2	Стадия	Масса	Масшт.
					Р	1п.м. 0.22	2:1
					Лист	листов 1	
Зав.отд.	Тесленко			Резина по ТУ 38105376-82 гр. ВП (6190)	Минмонтажспецстрой СССР ВНИКТИСК		
Н.контр.	Дмитриева						
Рук.брит.	Болгов						

Взам инв № | Подпись и дата | Инв № подл.

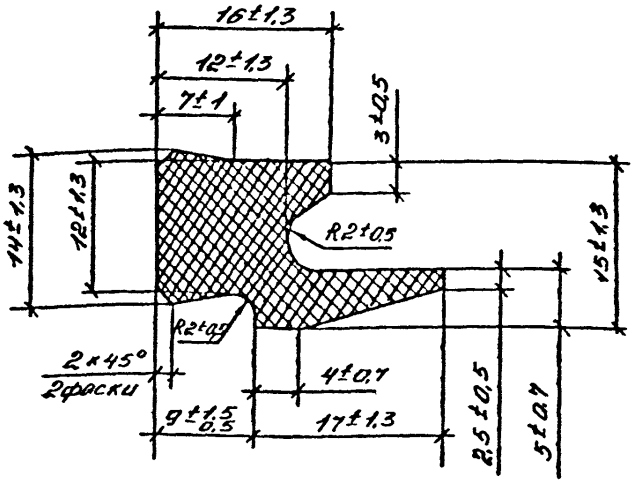

1. Условия работы: давление - атмосферное
рабочая среда - воздух
температура - -40°+70°С
2. Поставка в буктах.
3. Остальные технические требования и разбраковка по внешнему виду по ТУ 38105376-82
4. Маркировка на ярлыках по ТУ 38105376-82, тип II.

				1.436.3-21.1-00003			
				Профиль резиновый Р-3	Стадия	Масса	Масшт.
					Р	1п.м 0,29	2:1
					Лист	Листов 1	
Зав.отд.	Тесленко			Резина по ТУ 38105376-82 гр. ВП (6190)	Минмонтажспецстрой СССР ВНИКТИСК		
Н.контр.	Дмитриева						
Рук.бриг.	Болгов						

Инв. № подл. | Подпись и дата | Взам. инв. №

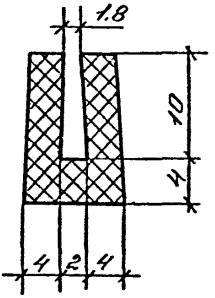

1. Условия работы: давление - атмосферное
   рабочая среда - воздух
   температура - -40°+70°С
2. Поставка в бухтах
3. Остальные технические требования и разбраковка по внешнему виду по ТУ38105376-82
4. Маркировка на ярлыках по ТУ38105376-82, тип II.

Инв. № подл. | Подп. и дата | Взам. инв. №

			1.436.3-21.1-00004
Зав. отд.	Тесленко		Профиль резиновый Р-4
Н. контр.	Дмитриева		
Рук. бриг.	Болгов		Резина по ТУ38105376-82 гр. ВП (6190)

Стадия	Масса	Масшт.
Р	1п.м 0,14	2:1
Лист	Листов 1	

Минмонтажспецстрой СССР ВНИКТИСК

Копировал

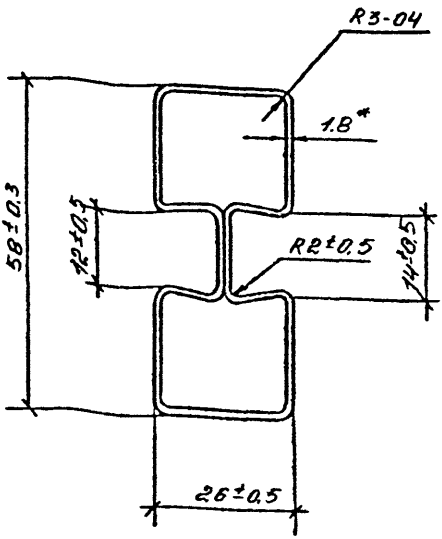

* Размер для справок.

Инв.№подл.	Подпись и дата	Взам.инв.№	

Зав.отд.	Тесленко		
Н.контр.	Дмитриева		
Рук.бриг.	Болгов		

1.436.3-21.1-00005

Профиль стальной замкнутый 58×26×1.8

Стадия	Масса	Масшт.
Р	1п.м 2.78	1:1
Лист	Листов 1	

Лист Б-ПН1.8 ГОСТ 19904-74
Лист ВСт3кп ГОСТ 16523-70

Минмонтажспецстрой СССР ВНИКТИСК

Копировал

$R_2 160$ $\sqrt{(\sqrt{})}$

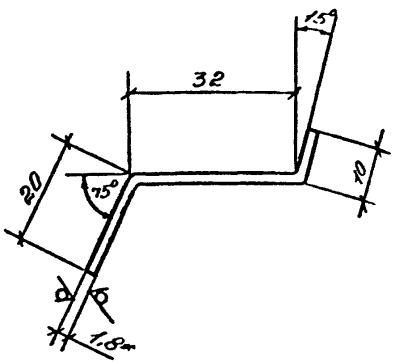

Обозначение	Марка	ℓ, мм	Масса, кг
1.436.3-21.1-00006	А1.18	1780	1.51
-01	А1.20	1990	1.71
-02	А1.24	2400	2,06
-03	А1.30	2990	2.57

1. * Размер для справок
2. Радиусы гиба $R = 1.2\delta$
3. Неуказанные предельные отклонения размеров: $H14$, $h14$, $\pm\frac{IT14}{2}$

Инв. № подл. | Подпись и дата | Взам. инв. №

			1.436.3-21.1-00006
Зав. отд.	Тесленко		Нащельник А1
Н. контр.	А. Митриева		Лист Б-ПН-1.8 ГОСТ 19904-74 / Ст 10 кп ГОСТ 16523-70
Рук. бри.	Болгов		

Стадия	Масса	Масштаб
Р	сп. табл.	1:1
Лист	Листов 1	

Минмонтажспецстрой СССР
ВНИКТИСК

Копировал

22479-02 78

Формат А4

Rz 160 (√)

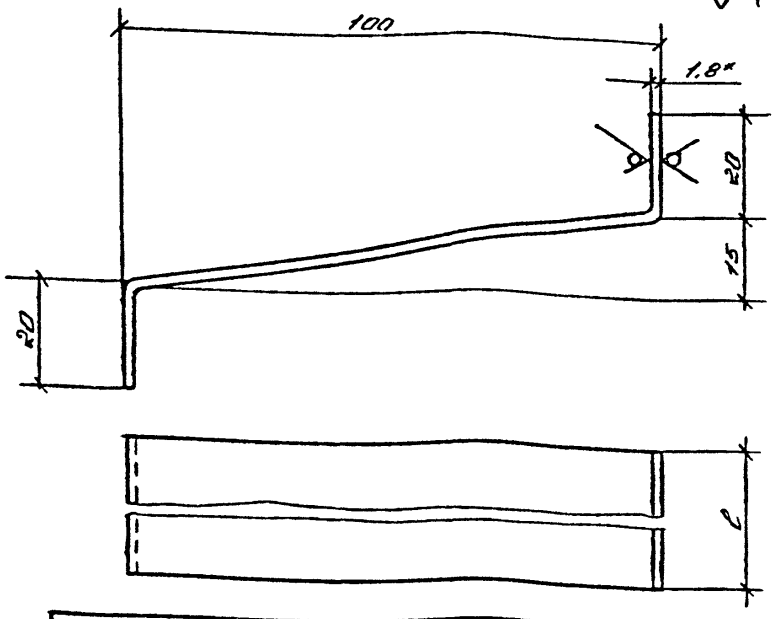

Обозначение	Марка	l, мм	Масса, кг
1.436.3-21.1-00007	А2.18	1800	3,3
-01	А2.20	1990	3,7
-02	А2.24	2400	4,4
-03	А2.30	2990	5,5

1. * Размер для справок
2. Радиусы гиба $R = 1.2\delta$
3. Неуказанные предельные отклонения размеров: $H14$, $h14$, $\frac{JT14}{2}$

Зав.отд.	Тесленко		
Н.контр.	Дмитриева		
Рук.бри.	Болгов		

1.436.3-21.1-00007

Слив А2

Стадия	Масса	Масшт.
Р	см. табл.	1:1
Лист	Листов 1	

Б-ПН-18 ГОСТ 19904-74
Лист Ст10кп ГОСТ 16523-70

Минмонтажспецстрой СССР
ВНИКТИСК

Копировал

R 160 √(√)

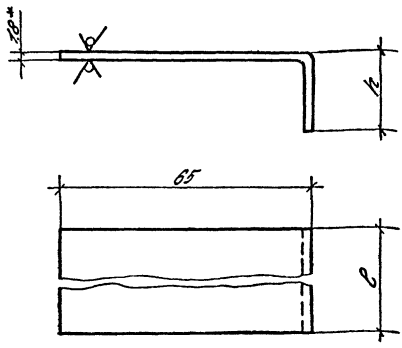

Обозначение	Марка	h, мм	l, мм	Масса, кг
1.436.3-21.1-00008	А3.12	20	1145	1,3
-01	А3.18	20	1745	2,1
-02	А3.20	20	2000	2,4
-03	А4.12	10	1145	1,2
-04	А4.18	10	1745	1,8
-05	А4.20	10	2000	2,1

1.* Размер для справок
2. Радиусы гиба R=1,2б
3. Неуказанные предельные отклонения размеров: Н 14, h 14, $\frac{IT\,14}{2}$

Инв. № подл.	Подпись и дата	Взам. инв. №		1.436.3-21.1-00008			
				Нащельник А3; А4	Стадия	Масса	Масштаб
					Р	См. табл.	1:1
Зав. отд.	Тесленко				Лист	Листов 1	
Н. контр.	Дмитриева			Лист Б-ПН-1.8 ГОСТ 19904-74 / В Ст3кп ГОСТ 16523-70	Минмонтажспецстрой СССР ВНИКТИСК		
Рук. бриг.	Болгов						

$R_z 160$ $\sqrt{(\sqrt{})}$

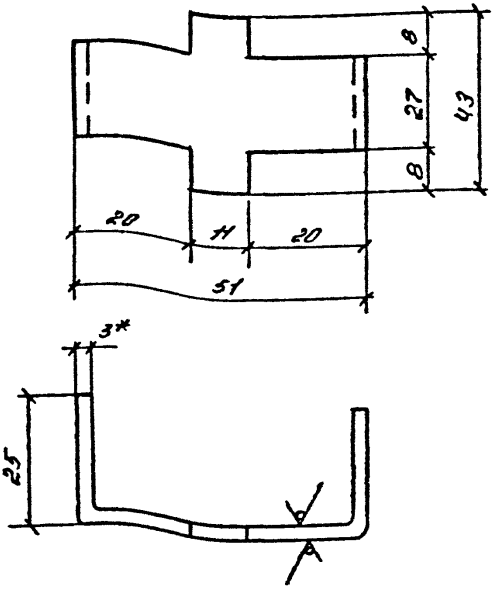

1.* Размер для справок.
2. Радиусы гиба $R = 1{,}2\delta$
3. Неуказанные предельные отклонения размеров: H14, h14; $\frac{JT14}{2}$

				1.436.3-21. т-00009		
				Сухарь М1	Стадия: Р	Масса: 0,05
					Масштаб: 1:1	
					Лист	Листов 1
Зав.отд.	Тесленко			Лист Б-ПН-3 ГОСТ 19904-74 / Ст 10кп ГОСТ 16523-70	Минмонтажспецстрой СССР ВНИКТИСК	
Н.контр.	Дмитриева					
Рук.бриг.	Болгов					

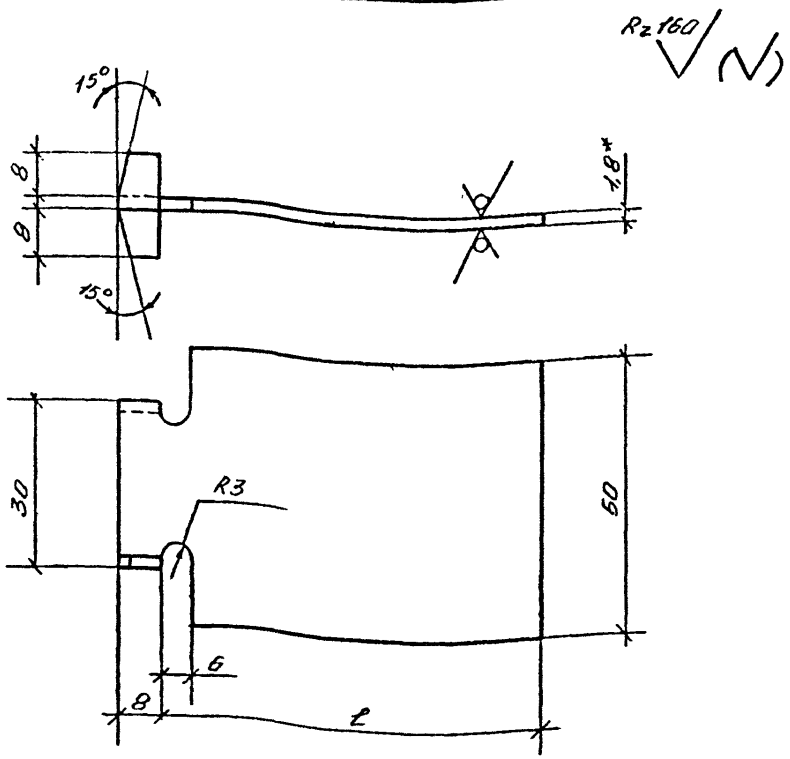

Обозначение	Марка	ℓ, мм	Масса кг
1.436 3-21.1-00010	М2	23	0,02
-01	М3	70	0,06

1.* Размер для справок
2. Радиусы гиба R = 1,2 δ
3. Неуказанные предельные отклонения размеров: H14, h14, $\frac{JT14}{2}$

				1.436.3-21.1-00010			
				Сухарь М2; М3	Стадия	Масса	Масшт.
					Р	см. табл.	1:1
					Лист	Листов 1	
Зав.отд.	Тесленко			Лист Б-ПН-1,8 ГОСТ 19904-74 / Ст 10кп ГОСТ 16523-70	Минмонтажспецстрой СССР ВНИКТИСК		
Н.контр.	Дмитриева						
Рук.бриг.	Болгов						

Инв.№ подл. | Подпись и дата | Взам.инв.№

22479-02 82

$R_z 160$ $\sqrt{(\sqrt{})}$

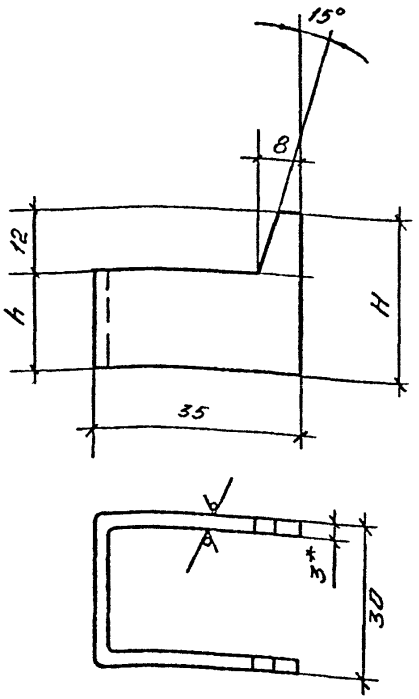

Обозначение	Наименование	h; мм	H, мм	Масса, кг
1.436.3-21.1-00011	Сухарь М4	43	55	0,07
-01	М5	13	25	0,04

1.* Размер для справок

2. Радиусы гиба $R = 1,2\delta$

3. Неуказанные предельные отклонения размеров: H14; h14; $\frac{JT14}{2}$.

Зав.отд.	Тесленко		
Н.контр.	Дмитриева		
Рук.бриг.	Болгов		

1.436.3-21.1-00011

Сухарь М4; М5.	Стадия	Масса	Масштаб
	Р	сл. табл.	1:1
	Лист	Листов 1	

Лист 6-ПН3 ГОСТ 19904-74
Ст 10кп ГОСТ 16523-70

Минмонтажспецстрой СССР ВНИКТИСК

Инв.№ подл. | Подпись и дата | Взам.инв.№

$R_z 160$ (V)

М6

М6Н - зеркальное отражение

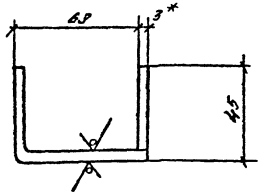

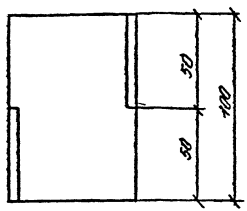

1.* Размеры для справок.

2. Радиусы гиба R=1,2 б

3. Неуказанные предельные отклонения размеров: H14; h14; $\pm \frac{JT14}{2}$.

Инв. № подл.	Подпись и дата	Взам. инв. №			1.436.3-21. 1-00012		
					Планка М6; М6Н	Стадия	Масса	Масштаб
						Р	0,21	1:2
						Лист	Листов 1	
Зав. отд.	Тесленко				Лист Б-ПН-3 ГОСТ 19904-74 / Ст 10 КП ГОСТ 16523-70	Минмонтажспецстрой СССР ВНИКТИСК		
Н. контр.	Дмитриева							
Рук. брис.	Болгов							

22479-02 84

$R_z 160$ √ (√)

М7

М7Н - зеркальное отражение

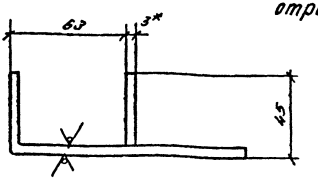

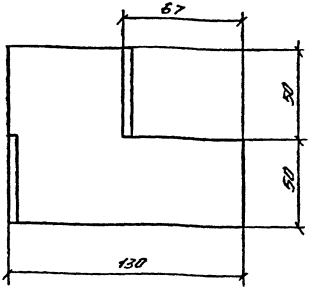

1.* Размер для справок.

2. Радиусы гиба R=1.2б

3. Неуказанные предельные отклонения размеров: H14; h14; $\pm \frac{IT14}{2}$

				1.436.3-21. 1-00013			
				Планка М7; М7Н	Стадия	Масса	Масштаб
					Р	0.33	1:2
					Лист	Листов 1	
Зав.отд.	Тесленко	[signature]		Лист Б-ПН-3 ГОСТ 19904-74 Ст 10 КП ГОСТ 16523-70	Минмонтажспецстрой СССР ВНИКТИСК.		
Н.контр	Дмитриева	[signature]					
Рук.бриг	Болгов	[signature]					

22479-02 8.5

Rz 160 √(√)

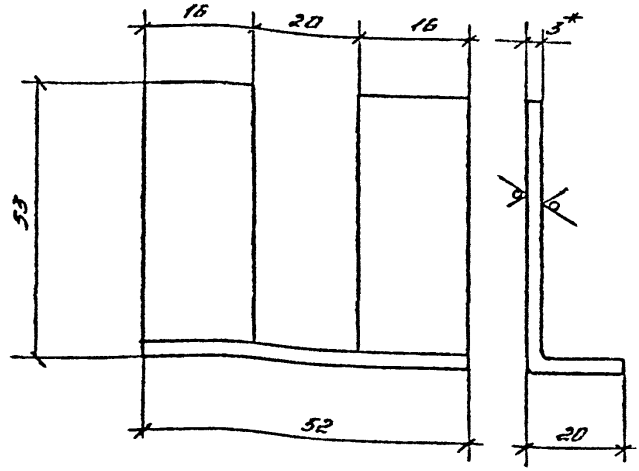

1. * Размеры для справок.
2. Радиусы гиба R=1,2 б
3. Неуказанные предельные отклонения размеров: H14; h14; $\pm \frac{JT14}{2}$

				1.436.3-21. 1-00015			
				Вилка М9	Стадия	Масса	Масштаб
					Р	0,85	1:1
					Лист	Листов 1	
Зав.отд.	Тесленко			Лист Б-ПН-3 ГОСТ 19904-74 / Ст3КП ГОСТ 16523-70	Минмонтажспецстрой СССР ВНИКТИСК		
Н.контр	Дмитриева						
Рук.бриг.	Болгов						

22479-02 87

R160

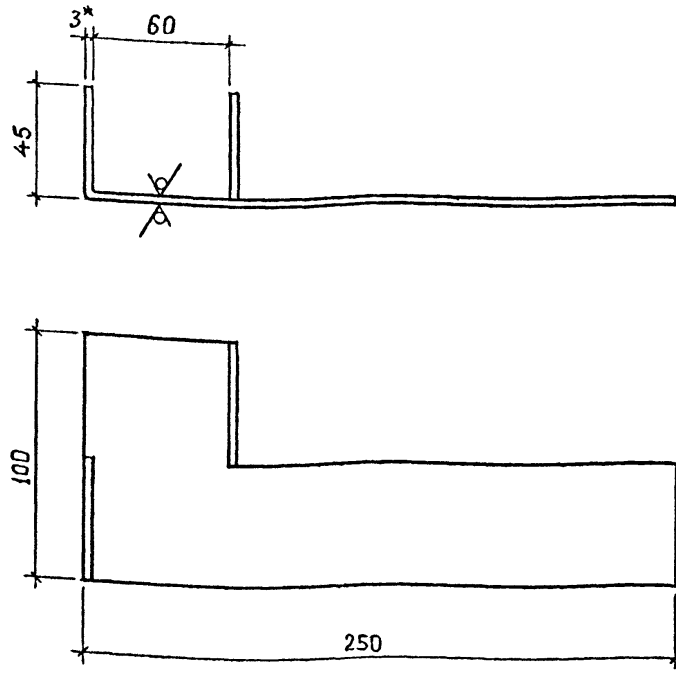

1. * Размер для справок
2. Радиусы гиба $R = 1,2\delta$
3. Неуказанные предельные отклонения размеров: $H14$, $h14$, $\frac{JT14}{2}$

				1.436.3-21.1-00014		
				Планка М8; М8Н	Стадия: Р; Масса: 0,47; Масштаб: 1:2	
					Лист	Листов 1
Зав отд.	Тесленко			Лист Б-ПН-3 ГОСТ 19904-74 / ВСт3 кп2 ГОСТ 16523-70	Минмонтажспецстрой СССР ВНИКТИСК	
Н. контр	Дмитриева					
Рук. бриг	Болгов					

Инв. № подл. | Подпись и дата | Взам. инв. №

22479-02 86

Копировал

Формат А4

$R_z 160$ $\sqrt{}$ $(\sqrt{})$

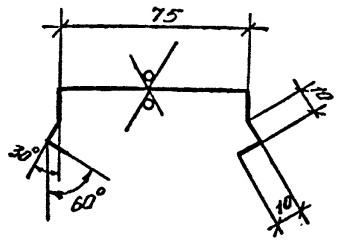

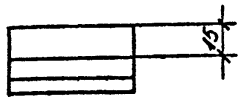

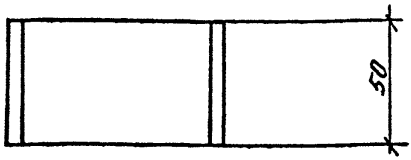

1. Радиусы гиба $R = 1.2\delta$
2. Неукозанные предельные отклонения размеров: $H14$, $h14$, $\frac{JT14}{2}$

		1.436.3-21.1-00016	
Защелка М10		Стадия: Р	Масса: 0,05	Масшт.: 1:2
		Лист	Листов 1
Зав.отд. Тесленко		ОЦ Б-ПВ-О-0,8 ГОСТ 19904-74 / Ст3кп-ХП-ПК-МТ ГОСТ 14918-80	Минмонтажспецстрой СССР ВНИИТИСК
Н.контр. Дмитриева			
Рук.бриг. Болгов			

Инв.№ | Взам.инв.№ | Подпись и дата

gost.e-ecolog.ru