Типовая документация на конструкции, изделия и узлы зданий и сооружений

СЕРИЯ 5.905-10

УСТАНОВКА ГАЗОВЫХ ПРИБОРОВ И АППАРАТОВ В ЖИЛЫХ И КОММУНАЛЬНО-БЫТОВЫХ ЗДАНИЯХ

ВЫПУСК 2

ГАЗООБОРУДОВАНИЕ ХЛЕБОПЕКАРНЫХ ПЕЧЕЙ

АЛЬБОМ 2

РАБОЧИЕ ЧЕРТЕЖИ

РАЗРАБОТАНЫ
институтом „МОСГАЗНИИПРОЕКТ"
Главный инженер института Маевский
Главный инженер проекта Иосилевич

УТВЕРЖДЕНЫ и введены в действие
Главстройпроектом Госстроя СССР
с 01.04.85 (протокол № 52 от 26.12.84)

gost.e-ecolog.ru

Типовая документация на конструкции, изделия и узлы зданий и сооружений

Серия 5.905-10

Установка газовых приборов и аппаратов в жилых и коммунально-бытовых зданиях

Выпуск 2

Газооборудование хлебопекарных печей

Альбом 2

Рабочие чертежи

20335-04
Цена: 2-47

Содержание

Обозначение	Наименование	Стр.
	Титульный лист	
	Содержание	2
УГП 26. 04. 00	Плита фронтовая	4
УГП25. 01. 04. 00	Глазок	4
УГП25. 01. 00СБ	Плита фронтовая	5
УГП25. 01. 02	Плита	6
УГП25. 01. 03	Труба	6
УГП25. 01. 04	Фланец	7
УГП25. 01. 05	Палец	7
УГП25. 01. 06	Уголок	8
УГП25. 01. 07	Фланец	8
УГП25. 02. 00	Коллектор	9
УГП25. 02. 05	Патрубок	9
УГП25. 02. 00СБ	Коллектор	10
УГП25. 02. 01	Ниппель	11
УГП25. 02. 02	Штуцер	11
УГП25. 02. 03	Заглушка	12
УГП25. 02. 04	Труба	12
УГП25. 02. 06	Патрубок	13
УГП25. 03. 00	Коллектор	13
УГП25. 03. 00СБ	Коллектор	14
УГП25. 03. 01	Труба	15
УГП25. 03. 02	Отвод	15
УГП 25. 04. 00	Трубка	16
УГП25. 04. 00СБ	Трубка	16
УГП25. 04. 01	Гайка накидная	17
УГП25. 04. 02	Ниппель	17
УГП25. 04. 03	Ниппель	18
УГП25. 05. 00	Установка взрывного клапана	18
УГП25. 05. 00СБ	Установка взрывного клапана	19
УГП25. 05. 01. 00	Клапан взрывной	20
УГП25. 05. 01. 05	Ось	20

Продолжение

Обозначение	Наименование	Стр.
УГП25. 05. 01. 00СБ	Клапан взрывной	21
УГП25. 05. 01. 01. 00	Седло	22
УГП25. 05. 01. 01. 01	Уголок	22
УГП25. 05. 01. 01. 00СБ	Седло	23
УГП25. 05. 01. 01. 02	Угольник	24
УГП25. 05. 01. 01. 03	Петля	24
УГП25. 05. 01. 02. 00	Рамка	25
УГП25. 05. 01. 02. 00СБ	Рамка	25
УГП25. 05. 01. 02. 01	Уголок	26
УГП25. 05. 01. 04	Лист	26
УГП25. 05. 02. 00	Стойка	27
УГП25. 05. 02. 00СБ	Стойка	27
УГП25. 05. 02. 02	Уголок	28
УГП25. 05. 02. 03	Уголок	28
УГП25. 05. 02. 04	Косынка	29
УГП25. 05. 04	Лист	29
УГП25. 05. 05	Ханут	30
УГП25. 05. 08	Болт анкерный	30
УГП25. 05. 08	Короб	31
УГП25. 06. 00	Устройство отборное	32
УГП25. 06. 00СБ	Устройство отборное	32
УГП25. 06. 01	Труба	33
УГП25. 06. 02	Патрубок	33
УГП25. 07. 00	Щит	34
УГП25. 07. 01	Уголок	34
УГП25. 07. 00СБ	Щит	35
УГП25. 07. 04	Лист	36
УГП25. 08. 00	Колено	36
УГП25. 08. 00СБ	Колено	37
УГП25. 08. 01	Труба	37
УГП25. 08. 02	Штуцер	38
УГП25. 09. 00	Трубка	38

Продолжение

Обозначение	Наименование	Стр.
УГП 25.10.00	Хомут	39
УГП 25.10.01	Хомут	39
УГП 25.18	Штуцер	40
УГП 25.19	Труба	40
УГП 25.20	Уголок	41
УГП 25.21	Ниппель	41
УГП 26.01.00	Фронтовая плита	42
УГП 26.01.00СБ	Фронтовая плита	42
УГП 26.01.01	Плита	43
УГП26.01.02	Уголок	43
УГП 26.01.03	Шпилька	44
УГП 26.02.00	Коллектор	44
УГП 26.02.00СБ	Коллектор	45
УГП26.02.01	Труба	46
УГП26.02.02	Патрубок	46
УГП26.02.03	Заглушка	47
УГП26.03.00	Катушка	47
УГП26.03.00СБ	Катушка	48
УГП 26.03.01	Труба	49
УГП26.03.02	Патрубок	49
УГП26.04.00	Катушка	50
УГП26.04.00СБ	Катушка	50
УГП26.05.00	Установка электромагнита ЛКН	51
УГП 26.05.01	Толкатель	51
УГП26.05.00СБ	Установка электромагнита ЛКН	52
УГП26.05.02	Кронштейн	53
УГП26.06.00	Колено	54
УГП26.06.00СБ	Колено	54
УГП26.07.00	Фланец	55
УГП26.07.00СБ	Фланец	55
УГП26.07.01	Фланец	56
УГП26.07.02	Втулка	56

Продолжение

Обозначение	Наименование	Стр.
УГП 26.08.00	Трубка	57
УГП 26.09.00	Трубка	57
УГП 26.10.00	Отвод	58
УГП 26.10.00СБ	Отвод	58
УГП 26.10.01	Труба	59
УГП 26.16	Уголок	59
УГП30.01.00	Плита фронтовая	60
УГП30.01.02	Плита	60
УГП30.01.00СБ	Плита фронтовая	61
УГП30.02.00	Коллектор	62
УГП30.02.01	Труба	62
УГП30.02.00СБ	Коллектор	63

Серия 5.905-10 Выпуск 2 альбом 2

Формат	Зона	Поз.	Обозначение	Наименование	Кол.	Примечание
				Документация		
А3			УГП25.01.00СБ	Сборочный чертеж		
				Сборочные единицы		
А4		1	УГП25.01.01.00	Глазок	1	
				Детали		
А4		2	УГП25.01.02	Плита	1	
А4		3	УГП25.01.03	Труба	1	
А4		4	УГП25.01.04	Фланец	1	
А4		5	УГП25.01.05	Палец	1	
А4		6	УГП25.01.06	Уголок	1	
		7	-01	Уголок	1	
А4		8	УГП25.01.07	Фланец	2	

Инв. № подл. | Подп. и дата | Взам. инв. № | Инв. № дубл. | Подп. и дата

Изм.	Лист	№ докум.	Подп.	Дата
Разраб.		Кудинов		12.84
Пров.		Иосилевич		12.84
Н. контр.		Иосилевич		12.84
Утв.				

УГП 25.01.00

Плита фронтовая

Лит	Масса	Масштаб
Лист	Листов 1	

институт Мосгазниипроект

Копировал: Формат А4

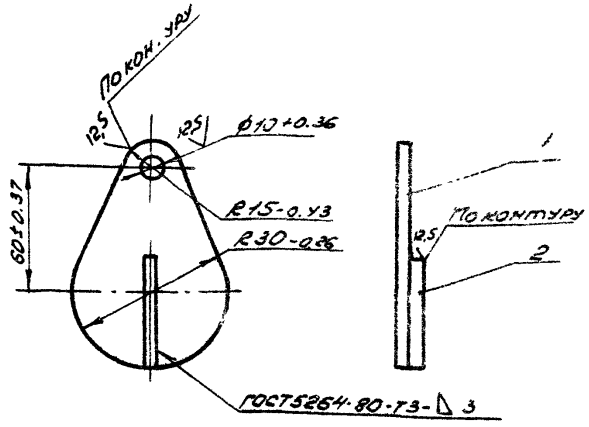

Формат	Зона	Поз.	Обозначение	Наименование	Кол.	Примечание
				Детали		
Б4		1	УГП25.01.01.01	Заслонка		
				Лист Б-ПН-4.0 ГОСТ 19903-74 / Ст3 ГОСТ 14637-79	1	0.16кг
Б4		2	УГП25.01.01.02	Ребро		
				Лист Б-ПН-4.0 ГОСТ 19903-74 / Ст3 ГОСТ 14637-79		
				50-0.82×8-0.36	1	0.01кг

Инв. № подл. | Подп. и дата | Взам. инв. № | Инв. № дубл. | Подп. и дата

Изм.	Лист	№ докум.	Подп.	Дата
Разраб.		Кудинов		12.84
Пров.		Иосилевич		12.84
Т. контр.				
Н. контр.		Иосилевич		12.84
Утв.				

УГП 25.01.01.00

Глазок

Лит	Масса	Масштаб
И	0.17	1:2
Лист	Листов 1	

институт Мосгазниипроект

Копировал: Формат А4

УГП 25.01.00 СБ

Серия 5.905-10 Выпуск 2 Альбом 2

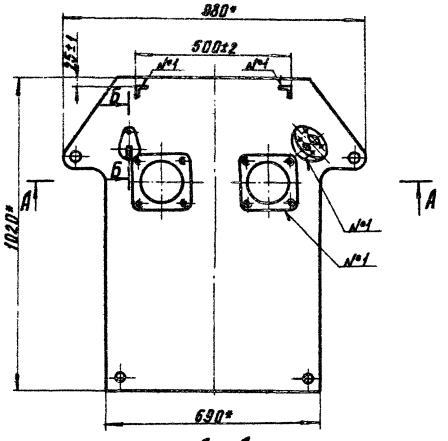

А – А

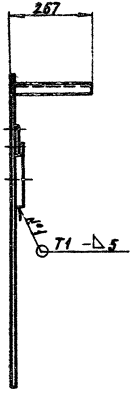

Б – Б
М 1:2

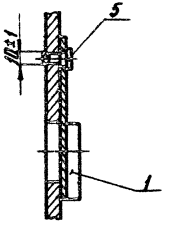

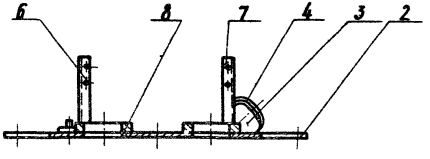

1. Сварные швы по ГОСТ 5264-80
2.* Размеры для справок

Изм.	Лист	№ докум.	Подп.	Дата
Разраб.		Кудинов		11.87
Провер.		Посилевич		11.87
Т. контр.				
Н. контр.		Посилевич		11.87
Утв.				

УГП25.01.00СБ

Плита фронтовая
Сборочный чертеж

Лит.	Масса	Масштаб
И	47,4	1:10

Лист | Листов 1

Институт МосгазНИИпроект

Инв. № подл. | Подпись и дата | Взам. инв. № | Инв. № дубл. | Подпись и дата

копировал: [illegible]

формат А3

УГП25.01.02

12.5

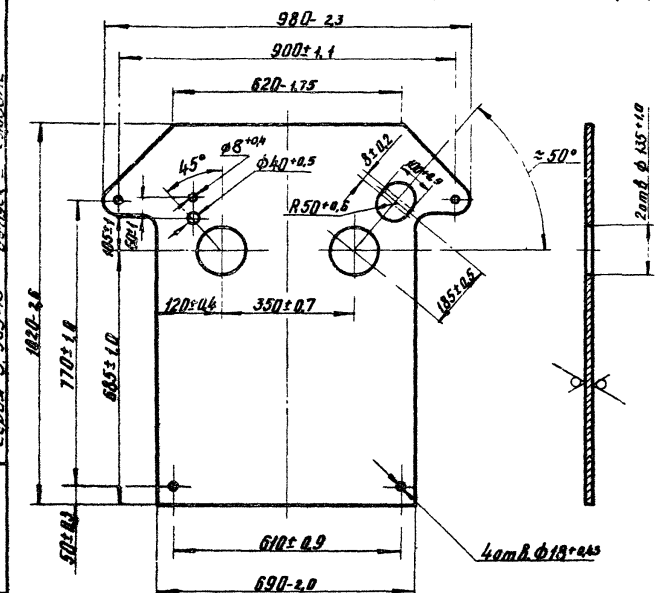

Серия 5.905-10 Альбом 1 страница

Инв.№ подл. | Подпись и дата | Взам. инв.№ | Инв.№ дубл. | Подпись и дата

Изм.	Лист	№ докум.	Подп.	Дата	УГП25.01.02		
Разраб.		Кудинов		12.84	Плита	Лит.	Масса	Масштаб
Провер.		Иосилевич		12.84		У	43,0	1:10
Т. контр.						Лист	Листов 1
Н. контр.		Иосилевич		12.84	Б-ПН-8.0 ГОСТ 19903-74 / Лист Ст3 ГОСТ 14637-79	Институт Мосгазниипроект	
Утв.							

Копировал: Ко

Формат А4

УГП25.01.03

12.5

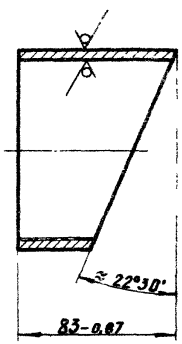

Инв.№ подл. | Подпись и дата | Взам. инв.№ | Инв.№ дубл. | Подпись и дата

Изм.	Лист	№ докум.	Подп.	Дата	УГП25.01.03		
Разраб.		Кудинов		12.84	Труба	Лит.	Масса	Масштаб
Провер.		Иосилевич		12.84		У	0,68	1:2
Т. контр.						Лист	Листов 1
Н. контр.		Иосилевич		12.84	108×3 ГОСТ 10704-76 / Труба Д ГОСТ 10705-80	Институт Мосгазниипроект	
Утв.							

Копировал: Ко

Формат А4

УГП 25.01.04

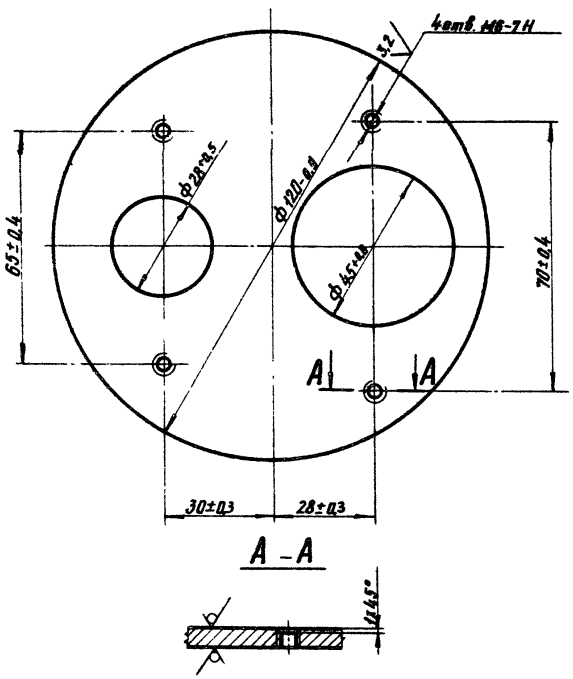

Серия 5.905-10 Выпуск 2 альбом 2

Изм.	Лист	N Докум.	Подп.	Дата
Разраб.		Кудинов		12.84
Провер.		Иосилевич		12.84
Т. контр.				
Н. контр.		Иосилевич		12.84
Утв.				

УГП25.01.04

Фланец

Лит.	Масса	Масштаб
И	0,28	1:1

Лист | Листов 1

Лист Б-ПН-4.0 ГОСТ 19903-74 Ст3 ГОСТ 14637-79

Институт МосгазНИИпроект

Инв. N подл. | Подпись и дата | Взам. инв. N | Инв. N дубл. | Подпись и дата

копировал: Формат А4

УГП 25.01.05

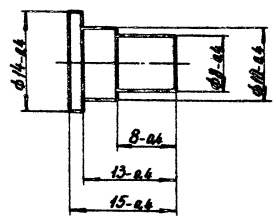

Изм.	Лист	N Докум.	Подп.	Дата
Разраб.		Кудинов		12.84
Провер.		Иосилевич		12.84
Т. контр.				
Н. контр.		Иосилевич		12.84
Утв.				

УГП25.01.05

Палец

Лит.	Масса	Масштаб
И	0,01	2:1

Лист | Листов 1

Ст3 ГОСТ 380-71

Институт МосгазНИИпроект

Инв. N подл. | Подпись и дата | Взам. инв. N | Инв. N дубл. | Подпись и дата

копировал: Формат А4

Серия 5.905-10 Выпуск 2, альбом 2

УГП 25.01.06

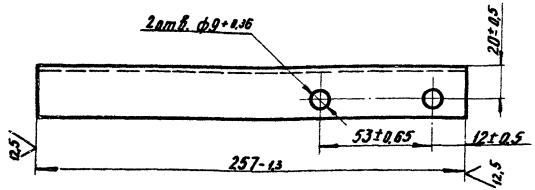

УГП 25.01.06-01 - зеркальное отражение
Остальное - см. УГП 25.01.06

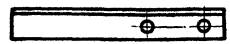

Изм.	Лист	№ докум.	Подп.	Дата
Разраб.		Хайлов		11.84
Провер.		Цесилевич		11.84
Т. контр.				
Н. контр.		Цесилевич		11.84
Утв.				

УГП25.01.06

Уголок

Лит.	Масса	Масштаб
У	0,4	1:2

Лист | Листов 1

Уголок Б-32×32×4 ГОСТ 8509-72 / Ст3-1-Т ГОСТ 535-79

Институт Мосгазнипроект

Инв. № подл. | Подпись и дата | Взам. инв. № | Инв. № дубл. | Подпись и дата

Копировал: | Формат А4

УГП 25.01.07

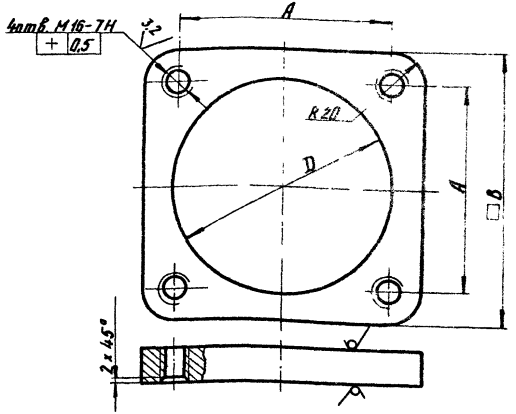

Обозначение	A, мм	B, мм	D, мм	Масса, кг
УГП 25.01.07	120±0,4	160-1,0	120+0,9	1,3
-01	140±0,5	180-1,0	135+1,0	2,4

Изм.	Лист	№ докум.	Подп.	Дата
Разраб.		Докин.		11.84
Провер.		Цесилевич		11.84
Т. контр.				
Н. контр.		Цесилевич		11.84
Утв.				

УГП25.01.07

Фланец

Лит.	Масса	Масштаб
У	См. табл.	1:2

Лист | Листов 1

Лист Б-ПН-1,6 ГОСТ 12.9.003-74 / А IIIСт.3 ГОСТ 16523-70

Институт Мосгазнипроект

Инв. № подл. | Подпись и дата | Взам. инв. № | Инв. № дубл. | Подпись и дата

Копировал: | Формат А4

Серия 5.905-10 Выпуск 2 альбом 2

Формат	Зона	Поз.	Обозначение	Наименование	Кол.	Примечание
				Документация		
А3			УГП 25.02.00СБ	Сборочный чертеж		
				Детали		
А4		1	УГП 25.02.01	Ниппель	2	
А4		2	УГП 25.02.02	Штуцер	2	
А4		3	УГП 25.02.03	Заглушка	1	
А4		4	УГП 25.02.04	Труба	1	
А4		5	УГП 25.02.05	Патрубок	2	
А4		6	УГП 25.02.06	Патрубок	1	
				Стандартные изделия		
		7		Фланец I-25-6 ст.25 ГОСТ 12820-80	2	
		8		Фланец I-40-6 ст.25 ГОСТ 12820-80	1	

Инв.№ подл. | Подп. и дата | Взам. инв.№ | Инв.№ дубл. | Подп. и дата

Изм.	Лист	№ докум.	Подп.	Дата
Разраб.		Кудинов		12.84
Провер.		Осипевич		12.84
Н.контр.		Осипевич		12.84
Утв.				

УГП 25.02.00

Коллектор

Лит.	Лист	Листов
		1

Институт Мосгазниипроект

Копировал: Гаврилова Формат А4

УГП 25.02.05

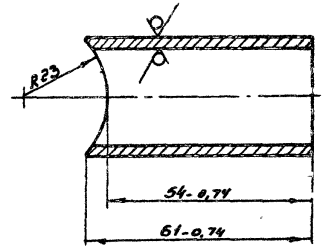

Патрубок

Лит.	Масса	Масштаб
Н	0,13	1:1

Лист | Листов 1

Институт Мосгазниипроект

Труба 32×3 ГОСТ 10704-76 / В-В Ст3сп3 ГОСТ 10705-80

Копировал: Гаврилова Формат А4

УГП25.02.00Сб

Серия 5.905-10 Выпуск 2 альбом2

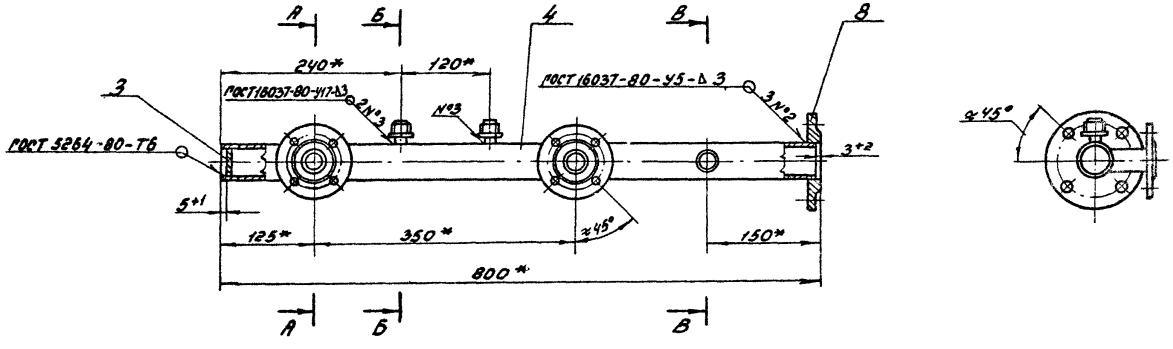

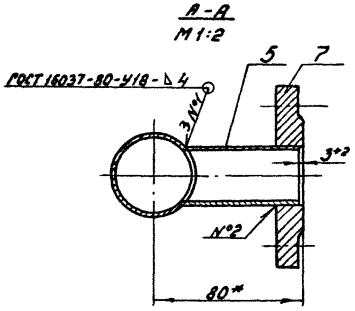

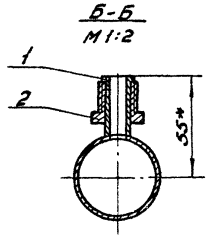

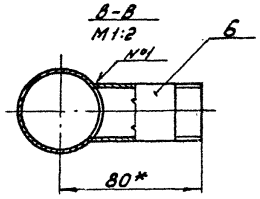

1. Коллектор испытать на прочность водой давлением 0,2 МПа (2 кгс/см²) и плотность воздухом давлением 0,1 МПа (1 кгс/см²).
2. Продолжительность испытания на прочность и плотность определяется временем необходимым для осмотра мест сварки, но не менее 1 мин. на каждое испытание. При этом падение давления не допускается.
3. * Размеры для справок.

					УГП25.02.00Сб		
Изм.	Лист	№ докум.	Подп.	Дата		Лит.	Масса	Масштаб
Разраб.		Кудинов		11.87	Коллектор			
Провер.		Иосилевич		11.87		Н	3,10	1:5
Т.контр.					Сборочный чертеж	Лист	Листов 1	
Н.контр.		Иосилевич		11.87		Институт		
Утв.						Мосгазниипроект		

Копировал: Гаврилова

Формат А3

Инв.№ подл. | Подп. и дата | Взам.инв.№ | Инв.№ дубл. | Подп. и дата

Серия 5.905-10 Выпуск 2 альбом 2

УГП25.02.01

12,5

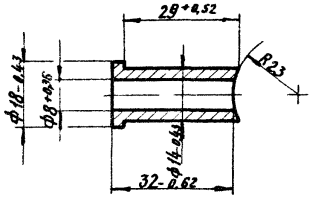

Инв.№подл.	Подпись и дата	Взам.инв.№	Инв.№дубл.	Подпись и дата				
Изм.	Лист	№докум.	Подп.	Дата	УГП25.02.01			
Разраб.		Кудинов		11.84	Ниппель	Лит.	Масса	Масштаб
Провер.		Иосилевич		11.84		У	0,03	1:1
Т.контр.						Лист	Листов 1	
Н.контр.		Иосилевич		12.84	Сталь 20-4-Б ГОСТ 1050-74	Институт Мосгазниипроект		
Утв.								

Копировал: Ред. Формат А4

УГП25.02.02

12,5

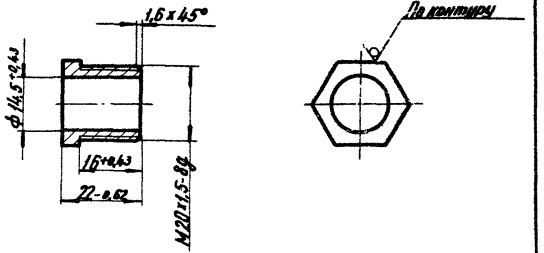

Инв.№подл.	Подпись и дата	Взам.инв.№	Инв.№дубл.	Подпись и дата				
Изм.	Лист	№докум.	Подп.	Дата	УГП25.02.02			
Разраб.		Кудинов		11.84	Штуцер	Лит.	Масса	Масштаб
Провер.		Иосилевич		12.84		У	0,03	1:1
Т.контр.						Лист	Листов 1	
Н.контр.		Иосилевич		12.84	Шестигранник 22-5 ГОСТ 8580-78 45-В ГОСТ 1051-73	Институт Мосгазниипроект		
Утв.								

Копировал: Ред. Формат А4

Серия 5.905-10 Выпуск 2 альбом 2

УГП 25.02.03

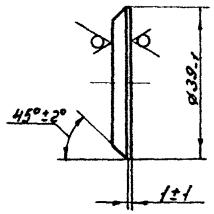

Изм.	Лист	№ докум.	Подп.	Дата
Разраб.		Кудинов		12.84
Провер.		Иосилевич		12.84
Т. контр.				
Н. контр.		Иосилевич		12.84
Утв.				

УГП 25.02.03

Заглушка

Лит.	Масса	Масштаб
И	0,04	1:1

Лист | Листов 1

Институт Мосгоз НИИпроект

Лист Б-ПН-4,0 ГОСТ 12803-74 / ВСт3сп2 ГОСТ 14637-79

Копировал: Гаврилова Формат А4

Инв. № подл. | Подп. и дата | Взам. инв. № | Инв. № дубл. | Подп. и дата

УГП 25.02.04

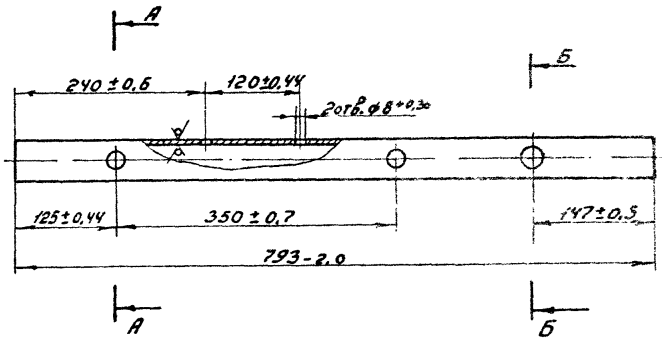

А-А
М1:2

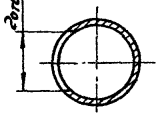

Б-Б
М1:2

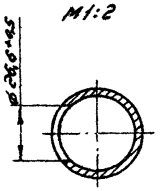

Изм.	Лист	№ докум.	Подп.	Дата
Разраб.		Кудинов		12.84
Провер.		Иосилевич		12.84
Т. контр.				
Н. контр.		Иосилевич		12.84
Утв.				

УГП 25.02.04

Труба

Лит.	Масса	Масштаб
И	2,49	1:5

Лист | Листов 1

Институт Мосгоз НИИпроект

Труба 45×3,0 ГОСТ 10704-76 / В-ВСт3сп3 ГОСТ 10705-80

Копировал: Гаврилова Формат А4

УГП 25.02.06

Серия 5.905-10 Выпуск 2 альбом 2

12.5 (√)

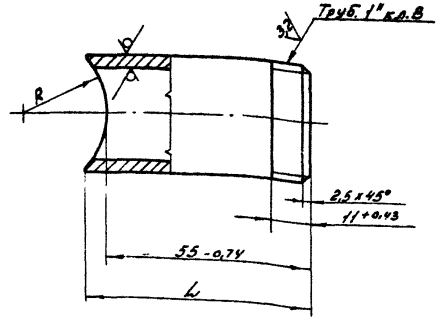

Обозначение	L, мм	R, мм
УГП 25.02.06	62-0,7	23+0,5
-01	60-0,7	29+0,5

Инв.№ подл. | Подп. и дата | Взам. инв.№ | Инв.№ дубл. | Подп. и дата

Изм.	Лист	№ докум.	Подп.	Дата
Разраб.		Кудинов		12.87
Провер.		Осипевич		12.87
Т.контр.				
Н.контр.		Осипевич		12.87
Утв.				

Патрубок

УГП 25.02.06

Лит.	Масса	Масштаб
И	0,13	1:1

Лист | Листов 1

Институт МосгазНИИпроект

Труба 25х3,2 ГОСТ 3262-75

Копировал: Гаврилова Формат А4

13

Формат	Зона	Поз.	Обозначение	Наименование	Кол.	Примечание
				Документация		
А3			УГП 25.03.00СБ	Сборочный чертеж		
				Детали		
А4		1	УГП 25.03.01	Труба	2	
А4		2	УГП 25.03.02	Отвод	2	
А6		3	УГП 25.02.01	Ниппель	1	
А6		4	УГП 25.02.02	Штуцер	1	
А4		5	УГП 25.02.03	Заглушка	2	
А4		6	УГП 25.02.05	Патрубок	2	
				Стандартные изделия		
		7		Фланец I-25-6 ст.25 ГОСТ 12820-80	2	

Инв.№ подл. | Подп. и дата | Взам. инв.№ | Инв.№ дубл. | Подп. и дата

Изм.	Лист	№ докум.	Подп.	Дата
Разраб.		Кудинов		12.87
Провер.		Осипевич		12.87
Н.контр.		Осипевич		12.87
Утв.				

Коллектор

УГП 25.03.00

Лит.	Масса	Масштаб
И		

Лист | Листов 1

Институт МосгазНИИпроект

Копировал: Гаврилова Формат А4

УГП 25.03.00СБ

Серия 5.905-10 Выпуск 2 альбом 2

Инв. № подл. | Подпись и дата | Взам. инв. № | Инв. № дубл. | Подпись и дата

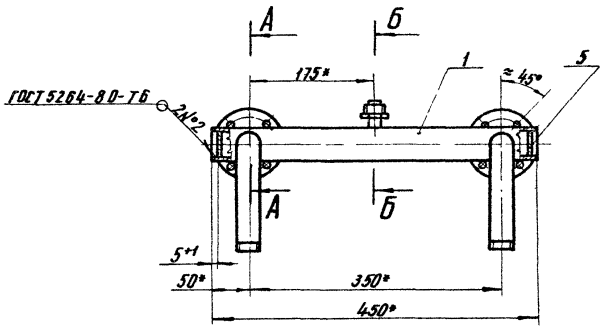

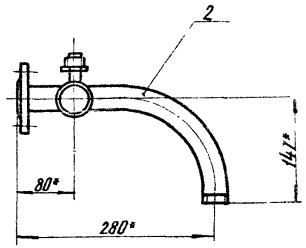

А – А
М1:2

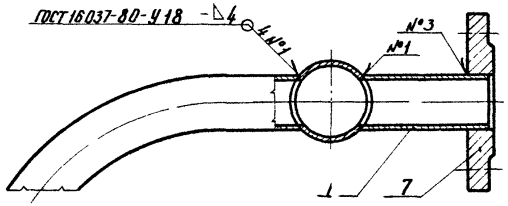

Б – Б
М1:2

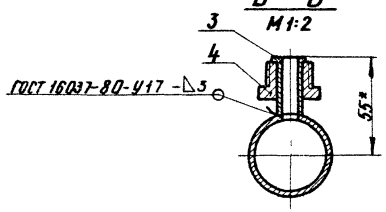

1. Коллектор испытать на прочность водой давлением 0,2мПа (2кгс/см²) и плотность воздухом давлением 0,1мПа (1кгс/см²)
2. Продолжительность испытания на прочность и плотность определяется временем необходимым для осмотра мест сварки, но не менее 1мин, на каждое испытание.
   При этом падение давления не допускается
3. * Размеры для справок.

					УГП 25.03.00СБ	
Изм.	Лист	№ докум.	Подп.	Дата		
Разраб.		Кудинов		12.84	Коллектор Сборочный чертеж	Лит. / Масса / Масштаб: У / 4,20 / 1:5
Провер.		Иосилевич		12.84		Лист / Листов 1
Т.контр.						Институт Мосгазниипроект
Н.контр.		Иосилевич		12.84		
Утв.						

Копировал: Ба/

Формат А3

УГП 25.03.01

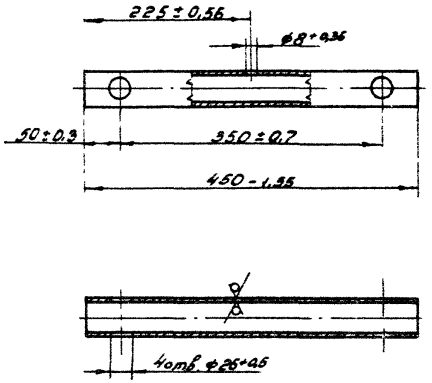

Серия 5.903-10 Выпуск 2 альбом 2

Изм.	Лист	№ докум.	Подп.	Дата	УГП 25.03.01		
Разраб.	Кудинов			12.84	Труба	Лит.	Масса	Масштаб
Провер.	Иосилевич			12.84		Н	1,40	1:5
Т.контр.						Лист	Листов 1
Н.контр.	Иосилевич			12.84	Труба 45×3,0 ГОСТ 10704-76 / В-В Ст 3сп3 ГОСТ 10705-80	Институт Мосгазниипроект	
Утв.							

Копировал: Гаврилова Формат А4

УГП 25.03.02

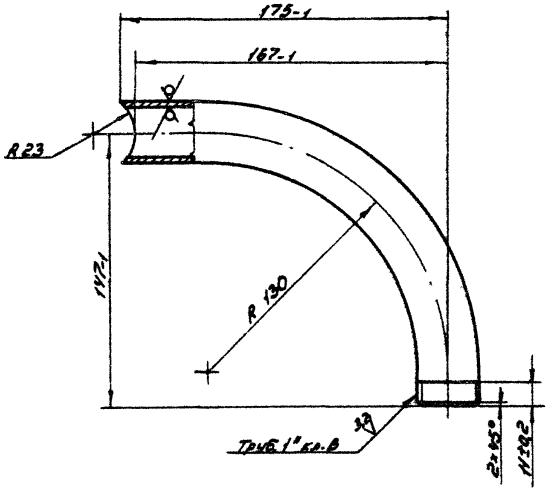

Изм.	Лист	№ докум.	Подп.	Дата	УГП 25.03.02		
Разраб.	Кудинов			12.84	Отвод	Лит.	Масса	Масштаб
Провер.	Иосилевич			12.84		Н	0,67	1:2
Т.контр.						Лист	Листов 1
Н.контр.	Иосилевич			12.84	Труба 25×3,2 ГОСТ 3262-75	Институт Мосгазниипроект	
Утв.							

Копировал: Гаврилова Формат А4

Серия 5.905-10 Альбом 2 альбом 2

Формат	Зона	Поз	Обозначение	Наименование	Кол.	Примечание
				Документация		
			УГП 25.04.00	Сборочный чертеж		
				Детали		
А4		1	УГП 25.04.01-01	Гайка накидная	1	
А4		2	УГП 25.04.02-01	Ниппель	1	
А4		3	УГП 25.04.03-01	Ниппель	1	
А4		4	УГП 25.02.02	Штуцер	1	
				Материалы		
		5		Труба М2-М-10×1 ГОСТ 617-72	2	м

Изм.	Лист	№ докум.	Подп.	Дата
Разраб.		Кудинов		12.84
Провер.		Масалевич		12.84
Н. контр.		Масалевич		12.84
Утв.				

УГП 25.04.00

Трубка

Лит.	Лист	Листов
У		1

Институт МосгазНИИпроект

Инв. № подл. | Подпись и дата | Взам. инв. № | Инв. № дубл. | Подпись и дата

Копировал: [illegible] Формат А4

УГП 25.04.00СБ

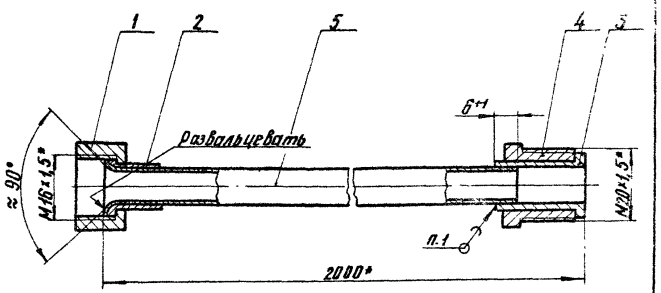

1. Прилой Пр2 ЛОС40 ГОСТ 21931-76
2. * Размеры для справок

Изм.	Лист	№ докум.	Подп.	Дата
Разраб.		Кудинов		12.84
Провер.		Масалевич		12.84
Т. контр.				
Н. контр.		Масалевич		12.84
Утв.				

Трубка
Сборочный чертеж

Лит.	Масса	Масштаб
У	0,35	1:1
Лист	Листов 1	

Институт МосгазНИИпроект

Инв. № подл. | Подпись и дата | Взам. инв. № | Инв. № дубл. | Подпись и дата

Копировал: [illegible] Формат А4

Серия 5.905-10 Выпуск 2 альбом 2

Инв. № подл. | Подпись и дата | Взам. инв. № | Инв. № дубл. | Подпись и дата

УГП 25.04.01

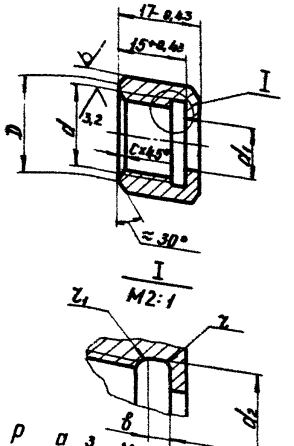

Размеры в мм

Обозначение	Резьба d	d_1	d_2	D	b	z	z_1	C	S	Масса, кг
УГП 25.04.01	М12×1,5-7Н	12,7	$8,5^{+0,36}$	$16^{+0,43}$					17	
— 01	М16×1,5-7Н	16,7	$12,5^{+0,43}$	$18^{+0,43}$	$2,5^{+0,25}$	1	0,5	1,6		0,02
— 02	Труб $\frac{1}{2}$"	$21,4^{+0,43}$	$14^{+0,43}$	$25^{+0,52}$	$5^{+0,30}$	1,6		2,0	26	0,04

Изм.	Лист	№ докум.	Подп.	Дата
Разраб.		Худинов		12.84
Провер.		Иосилевич		12.84
Т. контр.				
Н. контр.		Иосилевич		12.84
Утв.				

Гайка накидная

Лит.	Масса	Масштаб
У	Сн. табл.	—

Лист | Листов 1

Шестигранник 45-В ГОСТ 8560-78 ГОСТ 1051-73

Институт МосгазНИИпроект

Копировал: Ред. Формат А4

УГП 25.04.02

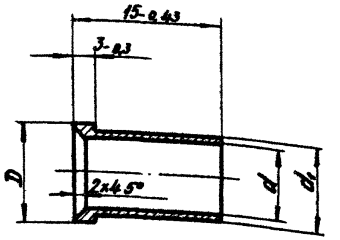

Размеры в мм

Обозначение	D	d	d_1	Масса, кг
УГП 25.04.02	$10^{+0,36}$	$6^{+0,30}$	8-0,36	0,004
— 01	$14^{+0,43}$	$10^{+0,36}$	12-0,43	0,005

Изм.	Лист	№ докум.	Подп.	Дата
Разраб.		Худинов		12.84
Провер.		Иосилевич		12.84
Т. контр.				
Н. контр.		Иосилевич		12.84
Утв.				

Ниппель

Сталь 45-4-Б ГОСТ 1050-74

Лит.	Масса	Масштаб
У	Сн. табл.	—

Лист | Листов 1

Институт МосгазНИИпроект

Копировал: Ред. Формат А4

УГП25.04.03

12,5

Серия 5.905-10 Выпуск 2 Альбом 2

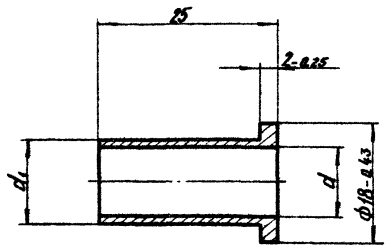

Размеры в мм

Обозначение	d	d_1	Масса, кг
УГП25.04.03	6	8	0,008
-01	10	12	0,009

Инв.№ подл. | Подпись и дата | Взам. инв.№ | Инв.№ дубл. | Подпись и дата

Изм.	Лист	№ докум.	Подп.	Дата
Разраб.		Кудинов		12.84
Провер.		Василевич		12.84
Т.контр.				
Н.контр.		Василевич		12.84
Утв.				

УГП25.04.03

Ниппель

Лит.	Масса	Масштаб
И	См. табл.	
Лист	Листов 1	

45-4-Б ГОСТ 1050-74

Институт МосгазНИИпроект

Копировал:

Формат А4

Формат	Зона	Поз.	Обозначение	Наименование	Кол.	Примечание
				Документация		
А3			УГП25.05.00СБ	Сборочный чертеж		
				Сборочные единицы		
А4		1	УГП25.05.01.00	Клапан взрывной	1	
А4		2	УГП25.05.02.00	Стойка	1	
		3	-01	Стойка	1	
				Детали		
А4		4	УГП25.05.04	Лист	1	
А4		5	УГП25.05.05	Хомут	1	
А4		6	УГП25.05.06	Болт анкерный	2	
Б4		7	УГП25.05.07	Уголок L = 580 - 4,7		
				Уголок Б-40×40×4 ГОСТ 8509-72 Ст3-4-Т ГОСТ 535-79	1	4,88 кг
				Стандартные изделия		
		8		Болт М8×18.58 ГОСТ 7798-70	6	
		9		Болт М16×30.58 ГОСТ 7798-70	4	
		10		Гайка М8 5 ГОСТ 5915-70	6	
		11		Гайка М16.5 ГОСТ 5915-70	6	
			Переменные данные	для исполнений		
				УГП25.05.00		
				Детали		
А3		12	УГП25.05.08	Короб	1	
				УГП25.05.00-01		
				Детали		
А3		12	УГП25.05.08-01	Короб	1	
				УГП25.05.00-02		
				Детали		
А3		12	УГП25.05.08-02	Короб	1	

Инв.№ подл. | Подпись и дата | Взам. инв.№ | Инв.№ дубл. | Подпись и дата

Изм.	Лист	№ докум.	Подп.	Дата
Разраб.		Кудинов		12.84
Провер.		Василевич		12.84
Н.контр.		Василевич		12.84
Утв.				

УГП25.05.00

Установка взрывного клапана

Лит.	Лист	Листов
И		1

Институт МосгазНИИпроект

Копировал:

Формат А4

УГП 25.05.00СБ

Серия 5.905-10 Выпуск 2 основной

Инв.№подл. | Подп. и дата | Взам.инв.№ | Инв.№дубл. | Подп. и дата

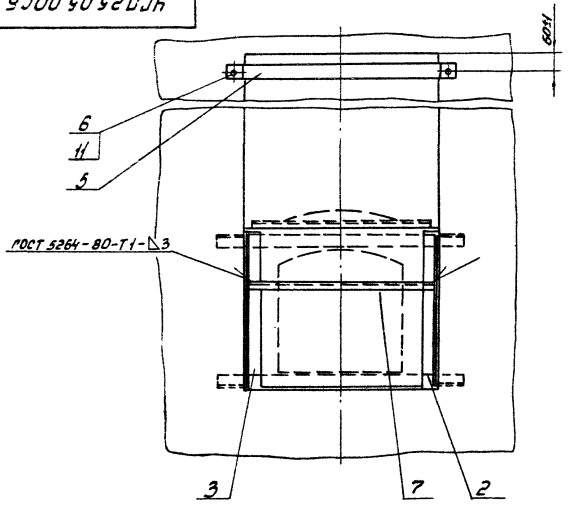

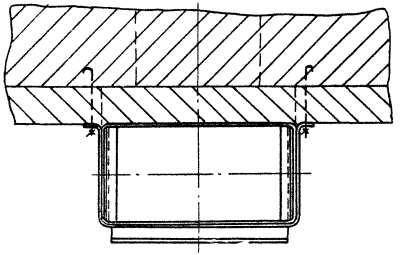

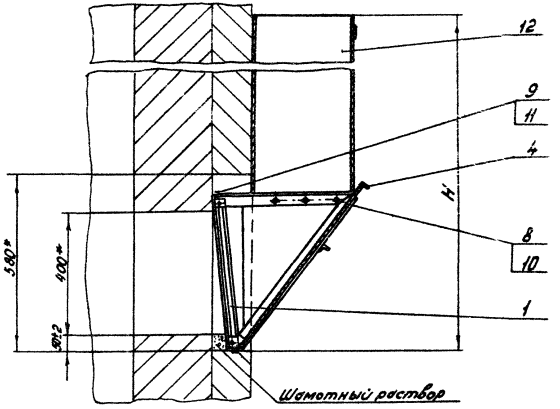

Обозначение	H, мм	Масса, кг
УГП 25.05.00	1200	48
-01	1435	50
-02	1880	54

Изм.	Лист	№ докум.	Подп.	Дата	
Разраб.		Кудинов		11.84	
Провер.		Иосилевич		11.84	
Т.контр.					
Н.контр.		Иосилевич		11.84	
Утв.					

УГП 25.05.00СБ

Установка взрывного клапана

Сборочный чертеж

Лит.	Масса	Масштаб
И	см. табл.	1:10
Лист	Листов 1	

Институт Мосгоз НИИпроект

Копировал: Гаврилова

Формат А3

Серия 5.905-10 Выпуск 2 альбом 2

Формат	Зона	Поз.	Обозначение	Наименование	Кол.	Примечание
				Документация		
А3			УГП 25.05.01.00СБ	Сборочный чертеж		
				Сборочные единицы		
А4		1	УГП25.05.01.01.00	Седло	1	
А4		2	УГП25.05.01.02.00	Рамка	1	
				Детали		
А4		4	УГП25.05.01.04	Лист	1	
А4		5	УГП25.05.01.05	Ось	1	
				Стандартные изделия		
		7		Болт М6×18-6g.58 ГОСТ 7798-70	14	
		8		Гайка М16-5М.5 ГОСТ 5915-70	14	
		9		Шайба 10.02 ГОСТ 11371-78	2	
		10		Шплинт 2,5×22-001 ГОСТ 397-79	2	
				Материалы		
		11		Сетка №10-2.00 ГОСТ 3826-66 (440×440)-20	1	
		12		Картон асбестовый КАОН-5 ГОСТ 2850-75; 450×435	1	
		13		Битый шамот, глина, асбест с битумом	1	

Изм.	Лист	№ Докум.	Подп.	Дата
Разраб.		Кудинов		12.84
Провер.		Иосилевич		12.84
Н.контр.		Иосилевич		12.84
Утв.				

Клапан взрывной

УГП 25.05.01.00

Лит.	Лист	Листов
И		1

Институт Мосгаз НИИпроект

Инв. № подл. | Подпись и дата | Взам. инв. № | Инв. № дубл. | Подпись и дата

копировал: [illegible]

формат А4

УГП 25.05.01.05

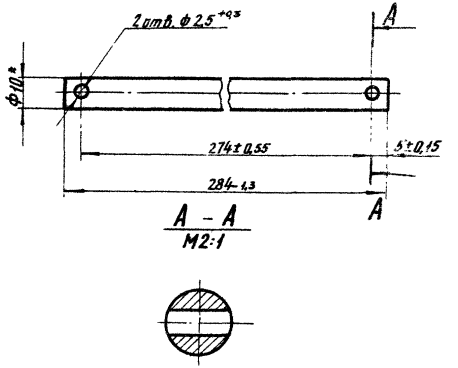

* Размер для справок

Изм.	Лист	№ Докум.	Подп.	Дата
Разраб.		Гулина		12.84
Пров.		Иосилевич		12.84
Т.контр.				
Н.контр.		Иосилевич		12.84
Утв.				

Ось

УГП25.05.01.05

Лит.	Масса	Масштаб
И	0,18	1:1

Лист | Листов 1

Круг 810 ГОСТ 2590-71 / Ст3-1-I ГОСТ 535-79

Институт Мосгаз НИИпроект

Инв. № подл. | Подпись и дата | Взам. инв. № | Инв. № дубл. | Подпись и дата

копировал: [illegible]

формат А4

УГП25.05.01.00СБ

Серия 5.905-10 Выпуск 2 Альбом 2

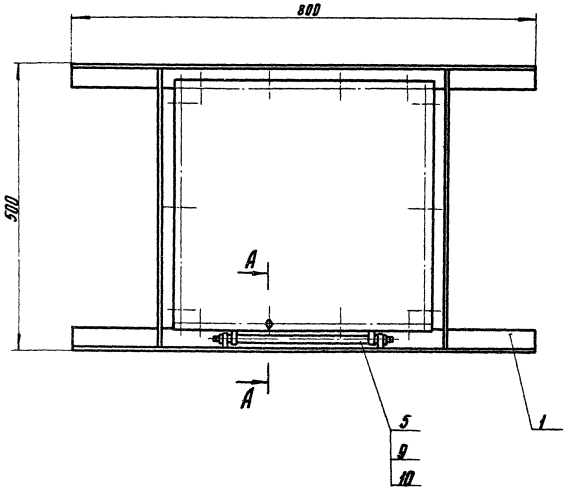

А – А
М 1:1

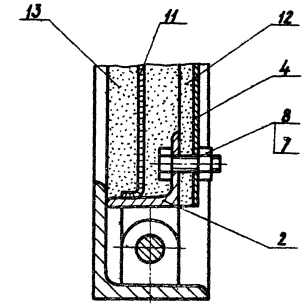

Размеры для справок

Изм.	Лист	№ докум.	Подп.	Дата
Разраб.		Кудинов		11.84
Провер.		Носилевич		11.84
Т. контр.				
Н. контр.		Носилевич		11.84
Утв.				

УГП25.05.01.00СБ

Клапан взрывной
Сборочный чертеж

Лит.	Масса	Масштаб
И	21,1	1:5

Лист | Листов 1

Институт
Мосгаз НИИпроект

копировал:

Инв. № подл. | Подпись и дата | Взам. инв. № | Инв. № дубл. | Подпись и дата

Серия 5.905-10 выпуск 2 альбом 2

Формат	Зона	Поз.	Обозначение	Наименование	Кол.	Примечание
				Документация		
А3			УГП 25.05.01.01.00	Сборочный чертеж		
				Детали		
А4		1	УГП 25.05.01.01.01	Уголок	2	
А4		2	УГП 25.05.01.01.02	Уголок	2	
А4		3	УГП 25.05.01.01.03	Петля	2	

Инв. № подл. | Подп. и дата | Взам. инв. № | Инв. № дубл. | Подп. и дата

Изм.	Лист	№ докум.	Подп.	Дата
Разраб.		Кудинов		12.84
Пров.		Иосилевич		12.84
Н. контр.		Иосилевич		11.84
Утв.				

УГП 25.05.01.01.00

Седло

Лит	Лист	Листов
И		1

Институт Мосгазниипроект

Копировал: Родин

Формат А4

УГП 25.05.01.01.01

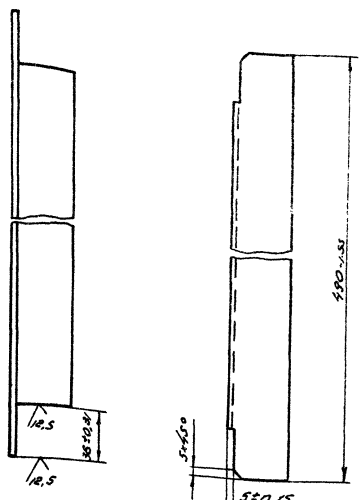

Инв. № подл. | Подп. и дата | Взам. инв. № | Инв. № дубл. | Подп. и дата

Изм.	Лист	№ докум.	Подп.	Дата
Разраб.		Кудинов		12.84
Пров.		Иосилевич		12.84
Т. контр.				
Н. контр.		Иосилевич		12.84
Утв.				

УГП 25.05.01.01.01

Уголок

Лит	Масса	Масштаб
И	1.10	1:2

Лист | Листов 1

Уголок Б.40х40х4 ГОСТ 8509-72 / Ст 3-1-I ГОСТ 535-79

Институт Мосгазниипроект

Копировал: Родин

Формат А4

УГП 25.05.01.01.00СБ

Серия 5.905-10 Выпуск 2 альбом 2

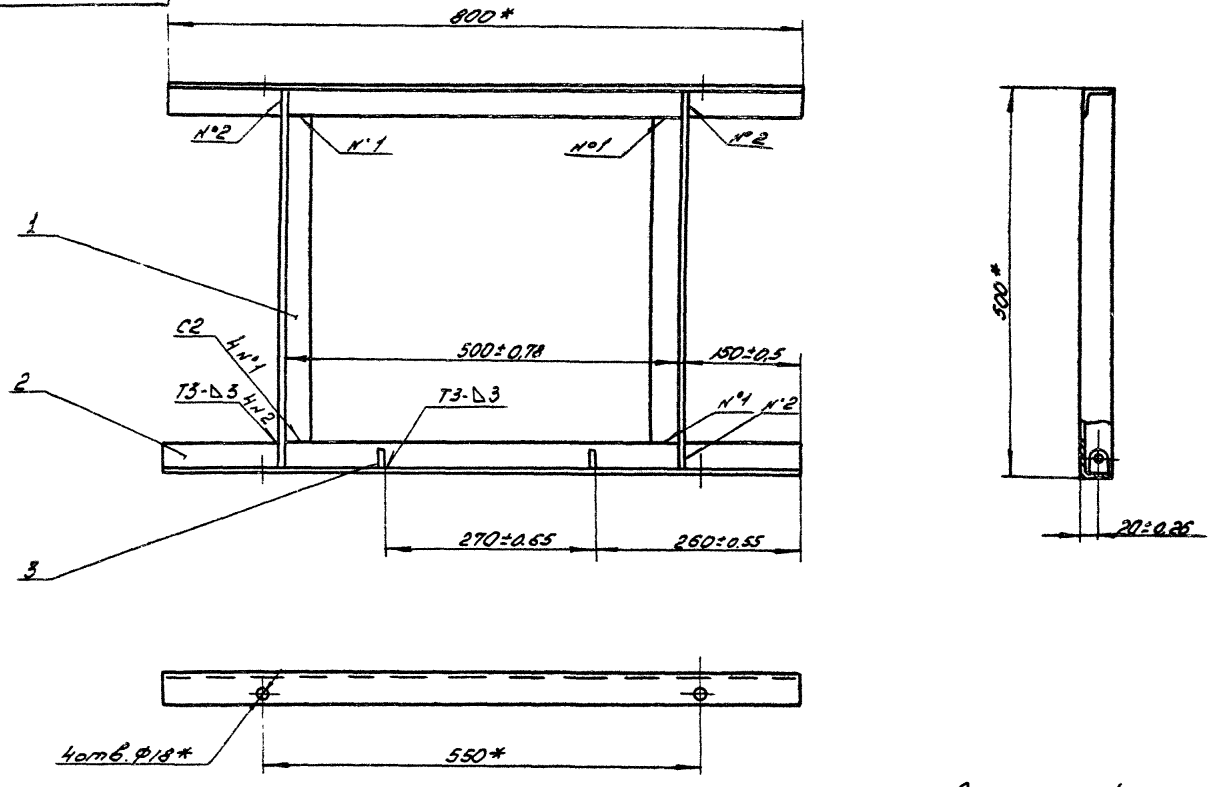

1. Сварные швы по ГОСТ 5264-80
2* Размер для справки

Изм.	Лист	№ докум.	Подп.	Дата
Разраб.		Кудинов		12.84
Пров.		Иосилевич		12.84
Т.контр.				
Н.контр.		Иосилевич		12.84
Утв.				

УГП 25.05.01.01.00СБ

Седло
Сборочный чертеж

Лит	Масса	Масштаб
И	6,0	1:5

Лист | Листов 1

Институт Мосгазниипроект

Копировал: Родин

Формат Р3

Инв. № подл. | Подп. и дата | Взам. инв. № | Инв. № дубл. | Подп. и дата

УГП 25.05.01.01.02

Серия 5.903-10 Выпуск 2 Альбом 2

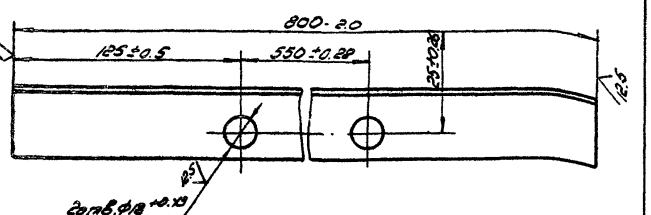

Изм.	Лист	№ докум.	Подп.	Дата
Разраб.		Кудинов		12.84
Пров.		Иосилевич		12.84
Т.контр.				
Н.контр.		Иосилевич		12.84
Утв.				

Уголок

Лит.	Масса	Масштаб
И	1,94	1:2
Лист	Листов 1	

Уголок Б-40×40×4 ГОСТ 8509-72 / ст 3-1-1 ГОСТ 535-79

Институт Мосгазниипроект

Копировал: Радина Формат А4

УГП 25.05.01.01.03

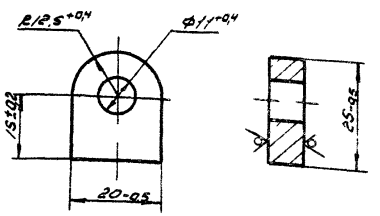

Изм.	Лист	№ докум.	Подп.	Дата
Разраб.		Кудинов		12.84
Пров.		Иосилевич		12.84
Т.контр.				
Н.контр.		Иосилевич		12.84
Утв.				

Петля

Лит.	Масса	Масштаб
И	0,04	1:1
Лист	Листов 1	

Лист Б-ДН-10 ГОСТ 19903-74 / ст 3 ГОСТ 14637-79

Институт Мосгазниипроект

Копировал: Радина Формат А4

Серия 5.905-10 Выпуск 2 альбом 2

Формат	Зона	Поз.	Обозначение	Наименование		Примечание
				Документация		
А4			УГП 25.05.01.02.00СБ	Сборочный чертеж		
				Детали		
А4		1	УГП 25.05.01.02.01	Уголок	1	
		2	-01	Уголок	1	
А4		3	УГП 25.05.01.01.03	Петля	2	

Инв.№ подл. | Подп. и дата | Взам.инв.№ | Инв.№ дубл. | Подп. и дата

Изм.	Лист	N докум.	Подп.	Дата
Разраб.	Кудинов			12.84
Пров.	Осипевич			12.84
Н.контр.	Осипевич			12.84
Утв.				

УГП 25.05.01.02.00

Ролка

Лит	Масса	Масштаб
Лист	Листов	
	1	

Институт Мосгазниипроект

Копировал: Радин Формат А4

УГП 25.05.01.02.00СБ

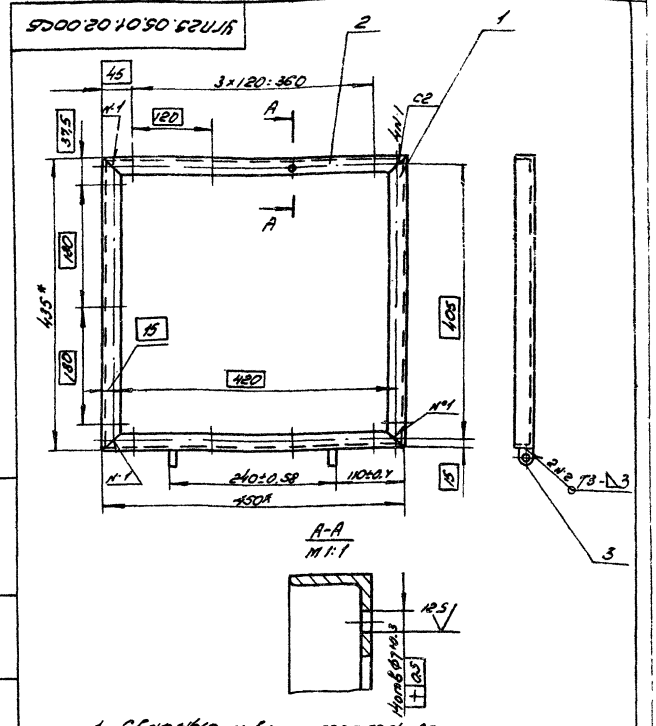

1. Сборные швы по ГОСТ 5264-80
2. *Размеры для справок

Инв.№ подл. | Подп. и дата | Взам.инв.№ | Инв.№ дубл. | Подп. и дата

Изм.	Лист	N докум.	Подп.	Дата
Разраб.	Кудинов			12.84
Пров.	Осипевич			12.84
Т.контр.				
Н.контр.	Осипевич			12.84
Утв.				

Ролка

Сборочный чертеж

Лит	Масса	Масштаб
	26	1:5
Лист	Листов 1	

Институт Мосгазниипроект

Копировал: Радин Формат А4

Серия 5.905-10 Выпуск 2 лист 2

УГП 25.05.01.02.01

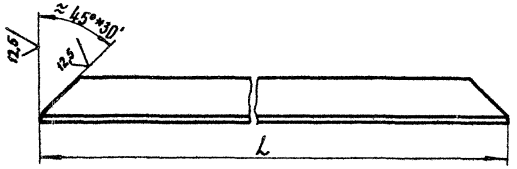

Обозначение	L, мм	Масса, кг
УГП 25.05.01.02.01	427-4,55	0,60
—01	442-4,55	0,63

Изм.	Лист	N докум.	Подп.	Дата
Разраб.		Кудинов		12.84
Провер.		Осипелевич		12.84
Т. контр.				
Н. контр.		Осипелевич		12.84
Утв.				

Уголок

Уголок Б-25×25×4 ГОСТ 8509-72 / Ст3-1-I ГОСТ 535-79

Лит.	Масса	Масштаб
У	См. табл.	1:2
Лист	Листов 1	

Институт Мосгазниипроект

Инв. № подл. | Подпись и дата | Взам. инв. № | Инв. № дубл. | Подпись и дата

Копировал: Ред. Формат А4

УГП 25.05.01.04

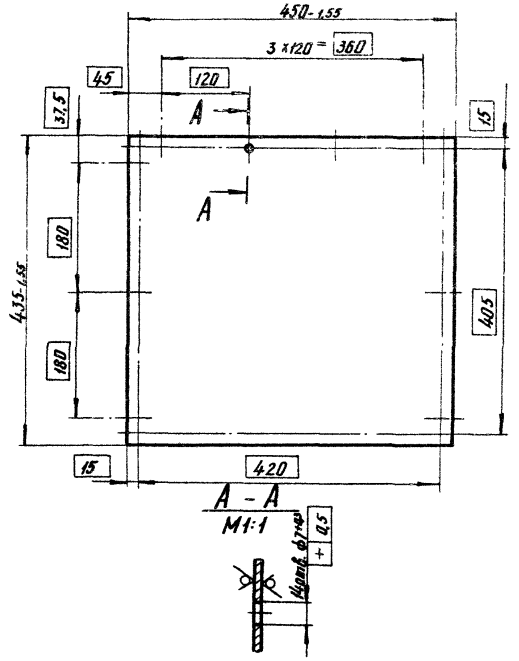

Изм.	Лист	N докум.	Подп.	Дата
Разраб.		Кудинов		12.84
Провер.		Осипелевич		12.84
Т. контр.				
Н. контр.		Осипелевич		12.84
Утв.				

Лист

Лист Б-ПЧ-0,5 ГОСТ 19903-74 / 3-IV Ст3 ГОСТ 16523-70

Лит.	Масса	Масштаб
У	0,8	1:5
Лист	Листов 1	

Институт Мосгазниипроект

Инв. № подл. | Подпись и дата | Взам. инв. № | Инв. № дубл. | Подпись и дата

Копировал: Ред. Формат А4

Серия 5.905-10 Выпуск 2 альбом 2

Формат	Зона	Поз.	Обозначение	Наименование	Кол.	Примечание
				Документация		
А4			УГП 25.05.02.00СБ	Сборочный чертеж		
				Детали		
А4		1	УГП 25.05.02.01	Косынка	1	
			Переменные данные для исполнений			
				УГП 25.05.02.00		
				Детали		
А4		2	УГП 25.05.02.02	Уголок	1	
А4		3	УГП 25.05.02.03	Уголок	1	
				УГП 25.05.02.00-01		
				Детали		
А4		2	УГП 25.05.02.02-01	Уголок	1	
А4		3	УГП 25.05.02.03-02	Уголок	1	

Инв.№ подл. | Подп. и дата | Взам.инв.№ | Инв.№ дубл. | Подп. и дата

Изм.	Лист	№ докум.	Подп.	Дата
Разраб.		Кудинов		12.84
Провер.		Осипович		12.84
Н.контр.		Осипович		12.84
Утв.				

УГП 25.05.02.00

Стойка

Лит. | Масса | Масштаб
А | 5 | 1:5

Лист | Листов 1

Институт Мосгазниипроект

Копировал: Гаврилова | Формат А4

УГП 25.05.02.00СБ

УГП 25.05.02.00 – изображено
УГП 25.05.02.00-01 – зеркальное отражение

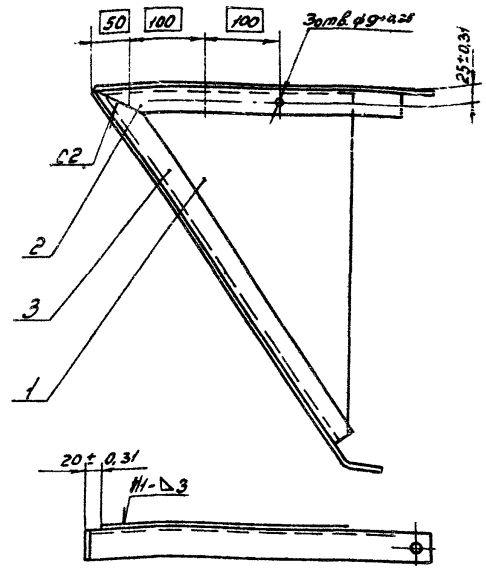

Сварные швы по ГОСТ 5264-80.

Изм.	Лист	№ докум.	Подп.	Дата
Разраб.		Кудинов		12.84
Провер.		Осипович		12.84
Т.контр.				
Н.контр.		Осипович		12.84
Утв.				

Стойка

Сборочный чертеж

Лит. | Масса | Масштаб
А | 5 | 1:5

Лист | Листов 1

Институт Мосгазниипроект

Копировал: Гаврилова | Формат А4

УГП 25.05.02.02

УГП 25.05.02.02 - изображено

УГП 25.05.02.02 - 01 — зеркальное отражение

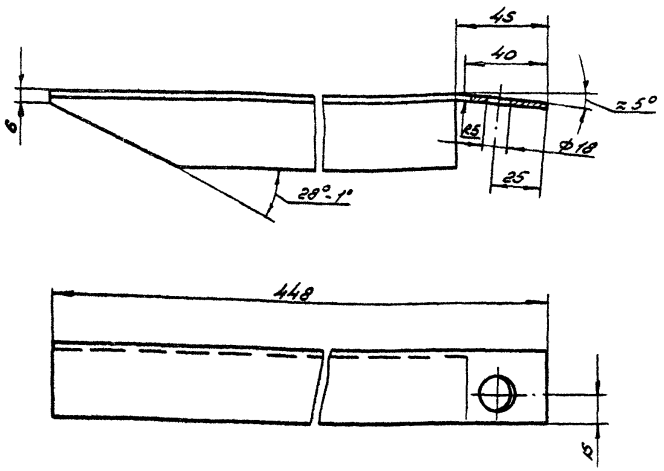

Неуказанные предельные отклонение отверстий Н14, валов h14, остальных $\pm\frac{УТ14}{2}$

Изм.	Лист	N докум.	Подп.	Дата	УГП 25.05.02.02			
Разраб.		Кудинов		12.84	Уголок	Лит	Масса	Масштаб
Пров.		Иосилевич		12.84		Н	1,1	1:2
Т.контр.						Лист	Листов 1	
Н.контр.		Иосилевич		12.84	Уголок Б-40×40×4 ГОСТ 8509-72 Ст3-1-I ГОСТ 535-79	Институт Мосгазниипроект		
Утв.								

Копировал: Радин Формат А4

Серия 5.905-10 выпуск 2, альбом 2

Инв. N подл. | Подп. и дата | Взам. инв. N | Инв. N дубл. | Подп. и дата

УГП 25.05.02.03

УГП 25.05.02.03 — изображено

УГП 25.05.02.03 - 01 зеркальное отражение

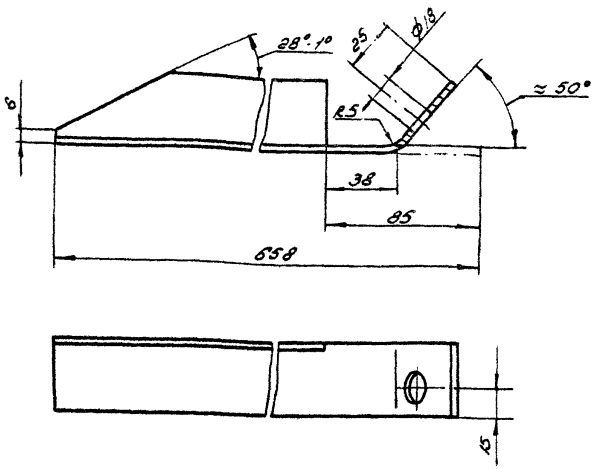

Неуказанные предельные отклонения: отверстий Н14, валов h14, остальных $\pm\frac{УТ14}{2}$

Изм.	Лист	N докум.	Подп.	Дата	УГП 25.05.02.03			
Разраб.		Кудинов		12.84	Уголок	Лит.	Масса	Масштаб
Пров.		Иосилевич		12.84		Н	1,4	1:2
Т.контр.						Лист	Листов 1	
Н.контр.		Иосилевич			Уголок Б-40×40×4 ГОСТ 8509-72 Ст3-1-I ГОСТ 535-79	Институт Мосгазниипроект		
Утв.								

Копировал: Радин Формат А4

Инв. N подл. | Подп. и дата | Взам. инв. N | Инв. N дубл. | Подп. и дата

УГП 25.05.02.01

12,5

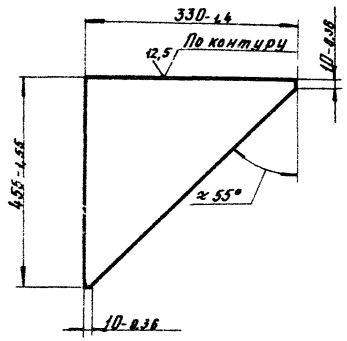

Серия 5.905-10 Выпуск 2 альбом 2

Инв. № подл.	Подпись и дата	Взам. инв. №	Инв. № дубл.	Подпись и дата

Изм.	Лист	№ докум.	Подп.	Дата
Разраб.		Кудинов		12.84
Провер.		Иосилевич		12.84
Т. контр.				
Н. контр.		Иосилевич		12.84
Утв.				

УГП 25.05.02.01

Косынка

Лит.	Масса	Масштаб
Ц	1,2	1:10

Лист | Листов 1

Лист Б-ПН-2,0 ГОСТ 19903-74 / 3-IV-Ст3 ГОСТ 16523-70

Институт МосгазНИИпроект

копировал: [illegible]

формат А4

УГП 25.05.04

12,5

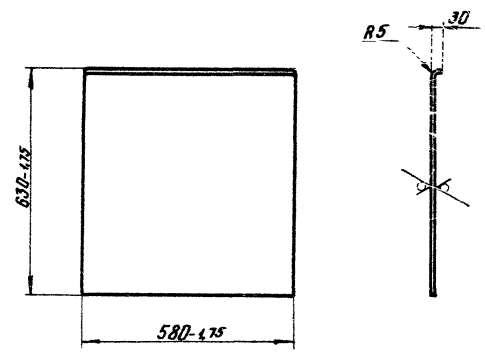

Инв. № подл.	Подпись и дата	Взам. инв. №	Инв. № дубл.	Подпись и дата

Изм.	Лист	№ докум.	Подп.	Дата
Разраб.		Кудинов		12.84
Провер.		Иосилевич		12.84
Т. контр.				
Н. контр.		Иосилевич		12.84
Утв.				

УГП 25.05.04

Лист

Лит.	Масса	Масштаб
Ц	7,2	1:10

Лист | Листов 1

Лист Б-ПН-2,0 ГОСТ 19903-74 / 3-IV-Ст3 ГОСТ 16523-70

Институт МосгазНИИпроект

копировал: [illegible]

формат А4

УГП 25.05.05

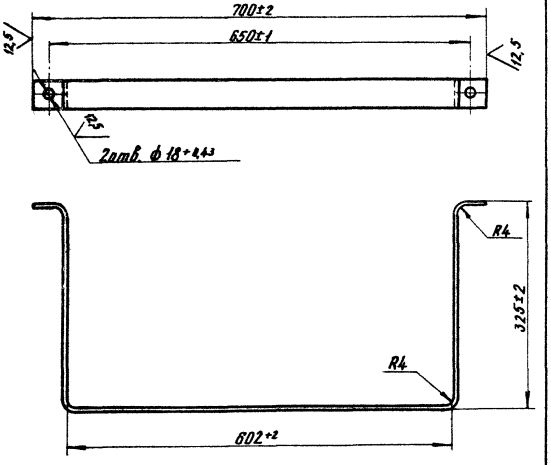

Изм.	Лист	N Докум.	Подп.	Дата	Хомут	Лит.	Масса	Масштаб
Разраб.		Кудинов		12.84		И	1,7	1:5
Провер.		Иосилевич		12.84		Лист	Листов 1	
Т. контр.								
Н. контр.		Иосилевич		12.84	Полоса 6-2 4×40 ГОСТ 103-76 Ст3-1-I ГОСТ 535-79	Институт Мосгаз НИИпроект		
Утв.								

копировал: [signature] формат А4

Серия 5.905-10 Выпуск 2 альбом 2

Инв. N подл. | Подпись и дата | Взам. инв. N | Инв. N дубл. | Подпись и дата

УГП 25.05.06

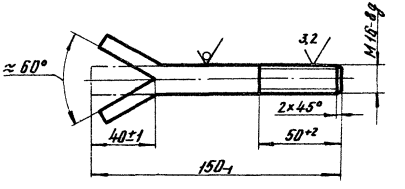

Изм.	Лист	N Докум.	Подп.	Дата	Болт анкерный	Лит.	Масса	Масштаб
Разраб.		Кудинов		12.84		И	0,24	1:2
Провер.		Иосилевич		12.84		Лист	Листов 1	
Т. контр.								
Н. контр.		Иосилевич		12.84	Круг В16 ГОСТ 259-071 Ст3-1-I ГОСТ 535-79	Институт Мосгаз НИИпроект		
Утв.								

копировал: [signature] формат А4

Инв. N подл. | Подпись и дата | Взам. инв. N | Инв. N дубл. | Подпись и дата

УГП 25.05.08

Серия 5.905-10 выпуск 2 альбом 2

Развертка

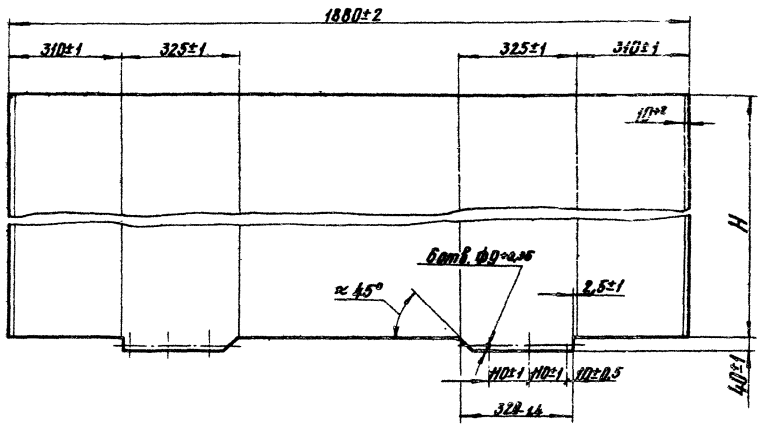

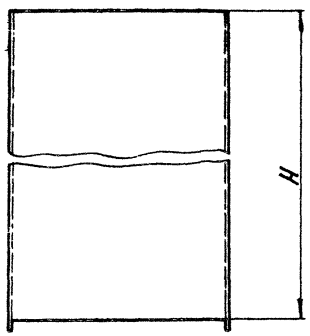

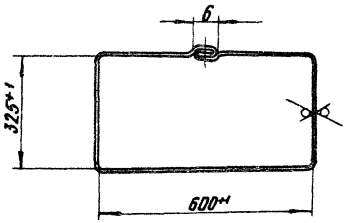

Обозначение	H, мм	Масса, кг
УГП25.05.08	680-1,5	6,4
—01	915-1,5	8,4
—02	1310-1,5	12,4

Изм.	Лист	N. докум.	Подп.	Дата
Разраб.		Кудинов		12.84
Провер.		Иосилевич		12.84
Т. контр.				
Н. контр.		Иосилевич		12.84
Утв.				

УГП25.05.08

Короб

Лит. | Масса | Масштаб
И | См. табл. | 1:10

Лист | Листов 1

Лист Б-0,6 ГОСТ 19903-74 / СТК ГОСТ 17715-72

Институт Мосгаз НШ Проект

Инв. N подл. | Подпись и дата | Взам. инв. N | Инв. N дубл. | Подпись и дата

копировал: [illegible]

формат А3

Серия 5.905-10 выпуск 2 альбом 2

Формат	Зона	Поз.	Обозначение	Наименование	Кол.	Примечание
				Документация		
А4			УГП 25. 06. 00 СБ	Сборочный чертеж		
				Детали		
А4		1	УГП 25. 06. 01	Труба	1	
А4		2	УГП 25. 06. 02	Патрубок	1	
Б4		3	УГП 25. 06. 03	Шайба		
				Лист Б-ПН-3,0 ГОСТ 19903-74 / 3-IV-Ст3 ГОСТ 16523-70		
				ф 70-0,74 х ф 23+0,52	1	0,08 кг
				Материалы		
		4		Шамот молотый с добавкой жидкого стекла	0,5 кг	

Инв. № подл. | Подпись и дата | Взам. инв. № | Инв. № дубл. | Подпись и дата

Изм.	Лист	№ докум.	Подп.	Дата	УГП 25. 06. 00
Разраб.		Кудинов		12.84	Устройство отборное
Провер.		Васильевич		12.84	Лит. У / Лист / Листов 1
Т. контр.					Институт МосгазНИИпроект
Н. контр.		Васильевич		12.84	
Утв.					

Копировал: Бел Формат А4

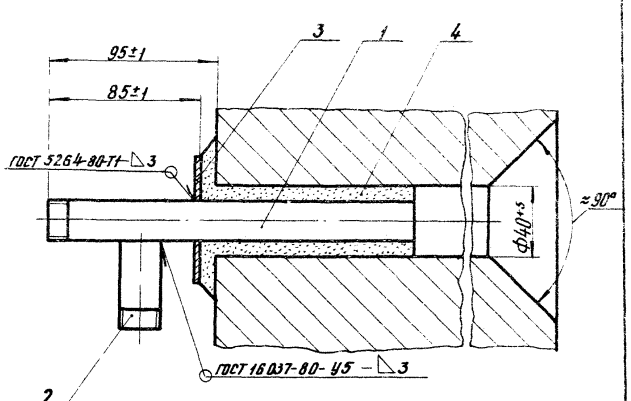

Изм.	Лист	№ докум.	Подп.	Дата	УГП 25. 06. 00 СБ
Разраб.		Кудинов		12.84	Устройство отборное
Провер.		Васильевич		12.84	Лит. / Масса 0,93 / Масштаб 1:2
Т. контр.					Лист / Листов 1
Н. контр.		Васильевич		12.84	Институт МосгазНИИпроект
Утв.					

Копировал: Бел Формат А4

УГП 25.06.01

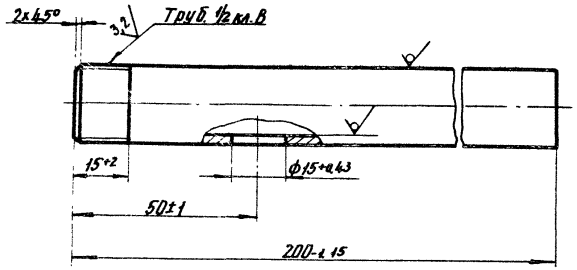

Изм.	Лист	N Докум.	Подп.	Дата
Разраб.		Кудинов		12.84
Провер.		Иосилевич		12.84
Т. контр.				
Н. контр.		Иосилевич		12.84
Утв.				

УГП 25.06.01

Труба

Лит.	Масса	Масштаб
И	0,28	1:1

Лист | Листов 1

Труба 15×2,8 ГОСТ 3262-75

Институт МосгазНИИпроект

копировал: [signature] формат А4

Серия 5.905-10 Выпуск 2 альбом 2

Инв. N подл. | Подпись и дата | Взам. инв. N | Инв. N дубл. | Подпись и дата

УГП 25.06.02

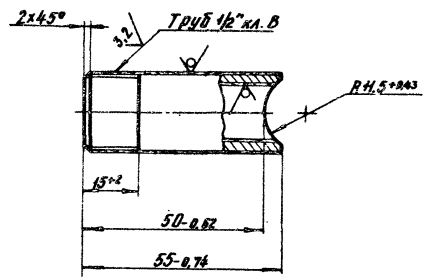

Изм.	Лист	N Докум.	Подп.	Дата
Разраб.		Иосилевич		12.84
Провер.		Иосилевич		12.84
Т. контр.				
ГИП				
Н. контр.		Иосилевич		12.84
Утв.				

УГП 25.06.02

Патрубок

Лит.	Масса	Масштаб
И	0,07	1:1

Лист | Листов 1

Труба 15×2,8 ГОСТ 3262-75

Институт МосгазНИИпроект

копировал: [signature] формат А4

Инв. N подл. | Подпись и дата | Взам. инв. N | Инв. N дубл. | Подпись и дата

Серия 5.905-10 Выпуск 2 альбом 2

Формат	Зона	Поз.	Обозначение	Наименование	Кол.	Примечание
				Документация		
А3			УГП 25.07.00СБ	Сборочный чертеж		
				Детали		
А4		1	УГП 25.07.01	Уголок	2	
		2	-01	Уголок	2	
Б4		3	УГП 25.07.03	Уголок		
				Уголок $\frac{Б\text{-}32\times32\times4\ ГОСТ\ 8509\text{-}72}{Ст3\text{-}1\text{-}I\ ГОСТ\ 535\text{-}79}$		
				L = 300-1,3	4	0,72 кг
			Переменные данные	для исполнений		
				УГП 25.07.00		
				Детали		
А3		4	УГП 25.07.04	Лист	1	
				УГП 25.07.00-01		
				Детали		
		4	УГП 25.07.04 - 01	Лист		

Подп. и дата | Инв. № дубл. | Взам. инв. № | Подп. и дата | Инв. № подл.

Изм.	Лист	№ докум.	Подп.	Дата
Разраб.		Кудинов		12.84
Провер.		Иосилевич		12.84
Н.контр.		Иосилевич		12.84
Утв.				

УГП 25.07.00

Щит

Лит.	Лист	Листов
Н		1

Институт МосгазНИИпроект

Копировал: Гаврилова

Формат А4

УГП 25.07.01

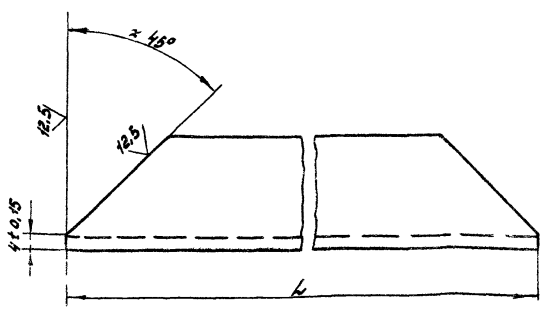

Обозначение	L, мм	Масса, кг
УГП 25.07.01	692-2,0	1,35
-01	842-2,3	1,65

Подп. и дата | Инв. № дубл. | Взам. инв. № | Подп. и дата | Инв. № подл.

Изм.	Лист	№ докум.	Подп.	Дата
Разраб.		Кудинов		12.84
Провер.		Иосилевич		12.84
Т. контр.				
Н.контр.		Иосилевич		12.84
Утв.				

УГП 25.07.01

Уголок

Лит.	Масса	Масштаб
Н	см. табл.	1:1

Лист | Листов 1

Уголок $\frac{Б\text{-}32\times32\times4\ ГОСТ\ 8509\text{-}72}{Ст3\text{-}1\text{-}I\ ГОСТ\ 535\text{-}79}$

Институт МосгазНИИпроект

Копировал: Гаврилова

Формат А4

УГП 25.07.00 СБ

Серия 5.905-10 Выпуск 2 альбом 2

Рис. 1

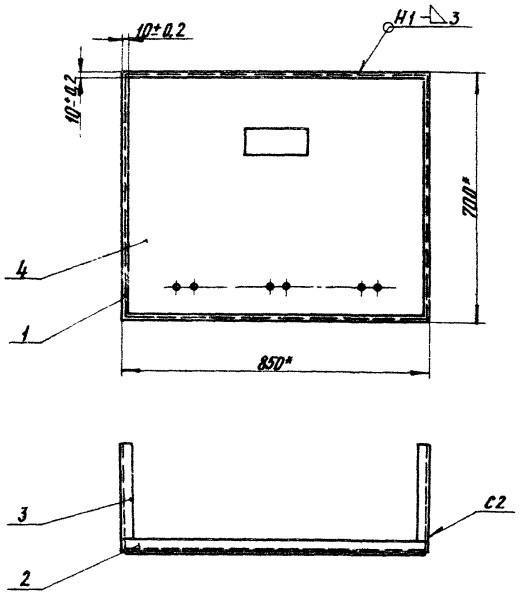

Рис. 2

Остальное - см. рис. 1

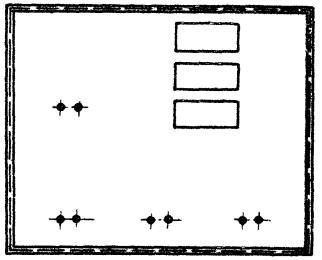

Обозначение	Рис.	Масса, кг
УГП 25.07.00	1	17,5
-01	2	17,1

1. Сварные швы по ГОСТ 5264-80
2. * Размеры для справок

Изм.	Лист	№ докум.	Подп.	Дата
Разраб.		Кудинов		12.84
Провер.		Иосилевич		12.84
Т.контр.				
Н.контр.		Иосилевич		12.84
Утв.				

УГП25.07.00СБ

Щит

Сборочный чертеж

Лит.	Масса	Масштаб
И	См. табл.	1:10

Лист | Листов 1

Институт Массаз НИИпроект

Инв. № подл. | Подпись и дата | Взам. инв. № | Инв. № дубл. | Подпись и дата

копировал: [illegible]

формат А3

УГП 25.07.04

Рис 1

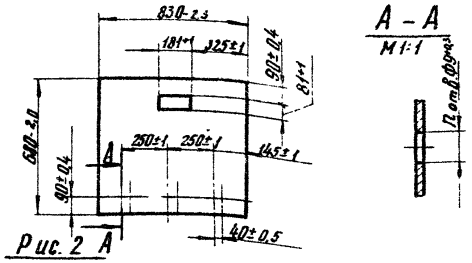

Рис. 2 А

Остальное-см. рис. 1

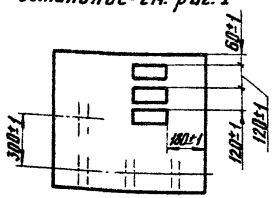

Обозначение	Рис.	Масса. кг
УГП32. 07. 04	1	8,6
– 01	2	8,2

Серия 5.905-10 выпуск 2 альбом 2

Инв. № подл. | Подпись и дата | Взам. инв. № | Инв. № дубл. | Подпись и дата

Изм.	Лист	N Докум.	Подп.	Дата
Разраб.		Кудинов		12.84
Провер.		Иосилевич		12.84
Т. контр.				
Н. контр.		Иосилевич		12.84
Утв.				

УГП25.07.04

Лист

Лит.	Масса	Масштаб
И	см. табл.	1:20

Лист | Листов 1

Лист 6-ПН-2,8 ГОСТ 19903-74
3-IV-Ст3 ГОСТ 16523-70

Институт МосгазНИИпроект

копировал: [illegible]

формат А4

Формат	Зона	Поз.	Обозначение	Наименование	Кол.	Примечание
				Документ		
А4			УГП25 08. 00 СБ	Сборочный чертеж		
				Детали		
А4		1	УГП 25. 08. 01	Труба	1	
А4		2	УГП 25. 08. 02	Штуцер	1	
А4		3	УГП 25. 02. 06	Штуцер	1	
				Стандартные изделия		
		4		Фланец I-40-6 ст25 ГОСТ 12820-80	1	

Инв. № подл. | Подпись и дата | Взам. инв. № | Инв. № дубл. | Подпись и дата

Изм.	Лист	N Докум.	Подп.	Дата
Разраб.		Кудинов		12.84
Провер.		Иосилевич		12.84
Н. контр.		Иосилевич		12.84
Утв.				

УГП25.08.00

Колено

Лит.	Лист	Листов
И		1

Институт МосгазНИИпроект

копировал: [illegible]

формат А4

УГП 25.08.00СБ

Серия 5.905-10 Выпуск 2 альбом 2

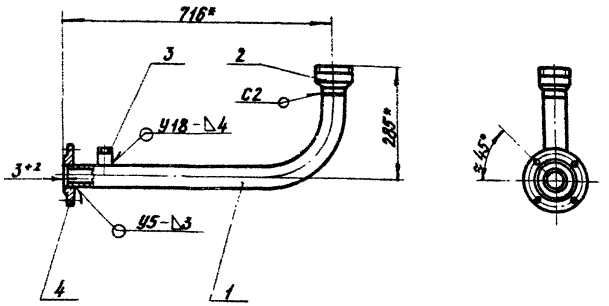

1. Коллектор испытать на прочность водой давлением 0,2 мПа (2кгс/см²) и плотность воздухом давлением 0,1 мПа (1кгс/см²)
2. Продолжительность испытания на прочность и плотность определяется временем необходимым для осмотра мест сварки, но не менее 1 мин. на каждое испытание. При этом падение давления не допускается.
3. Сварные швы по ГОСТ 16037-80
4. * Размеры для справок

Изм	Лист	N Докум.	Подп.	Дата
Разраб.		Кудинов		12.84
Провер.		Иосилевич		12.84
Т. контр.				
Н. контр.		Иосилевич		12.84
Утв.				

Колено

Сборочный чертеж

УГП 25.08.00СБ

Лит.	Масса	Масштаб
И	4,98	1:10

Лист | Листов 1

Институт МосгазНИИпроект

копировал: [signature] формат А4

Подпись и дата | Инв. N дубл. | Взам. инв. N | Подпись и дата | Инв. N подл.

УГП 25.08.01

12,5 √(√)

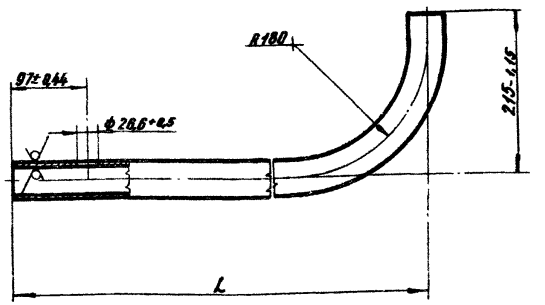

Обозначение	D×S	L, мм	Масса кг
УГП 25.08.01	45×3,0	713-2,0	3,20
—01	57×3,0	437-1,6	2,00

Изм	Лист	N Докум.	Подп.	Дата
Разраб.		Кудинов		12.84
Провер.		Иосилевич		12.84
Т. контр.				
Н. контр.		Иосилевич		12.84
Утв.				

Труба

УГП 25.08.01

Лит.	Масса	Масштаб
И	см. табл.	1:5

Лист | Листов 1

Труба D×S ГОСТ 10704-76 / В-В Ст3сп3 ГОСТ 10705-80

Институт МосгазНИИпроект

копировал: [signature] формат А4

Подпись и дата | Инв. N дубл. | Взам. инв. N | Подпись и дата | Инв. N подл.

УГП 25.08.02

Серия 5.905-10 Выпуск 2 альбом 2

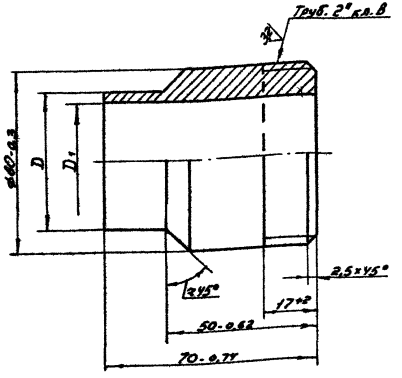

Обозначение	D, мм	D1, мм	Масса, кг
УГП 25.08.02	45-0,6	3[illegible]	0,70
-01	57-0,7	5[illegible]	0,40

УГП 25.08.02

Изм.	Лист	№ докум.	Подп.	Дата
Разраб.		Кудинов		11.84
Провер.		Иосилевич		12.84
Т.контр.				
Н.контр.		Иосилевич		12.84
Утв.				

Штуцер

Лит.	Масса	Масштаб
И	см.табл.	1:1

Лист | Листов 1

Сталь 45-4-Б ГОСТ 1050-74

Институт Мосгазниипроект

Копировал: Гаврилова

Формат А4

УГП 25.09.00

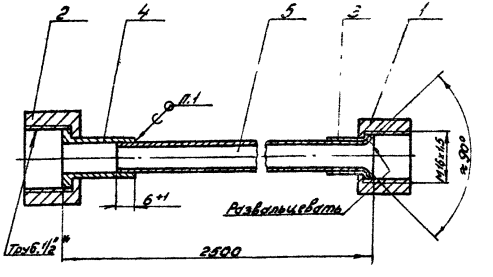

1. Припой Пр 2 ПОСУО ГОСТ 21931-76.
2.* Размеры для справок.

Форм.	Зона	Поз.	Обозначение	Наименование	Кол.	Примечание
				Детали		
А4		1	УГП 25.04.01-01	Гайка накидная	1	
		2	-02	Гайка накидная	1	
А4		3	УГП 25.04.02-01	Ниппель	1	
А4		4	УГП 25.04.03-01	Ниппель	1	
				Материалы		
		5		Труба М2-М-10×1 ГОСТ 617-72	2,5	м

УГП 25.09.00

Изм.	Лист	№ докум.	Подп.	Дата
Разраб.		Кудинов		11.84
Провер.		Иосилевич		12.84
Т.контр.				
Н.контр.		Иосилевич		12.84
Утв.				

Трубка

Лит.	Масса	Масштаб
И	0,4	1:1

Лист | Листов 1

Институт Мосгазниипроект

Копировал: Гаврилова

Формат А4

УГП 25.10.00

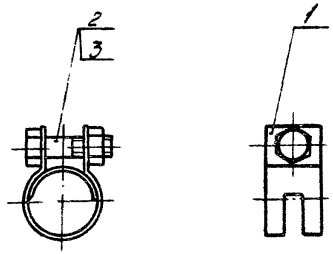

Формат	Зона	Поз.	Обозначение	Наименование	Кол.	Примечание
				Детали		
А4		1	УГП 25.10.01	Хомут	1	
				Стандартные изделия		
		2		Болт М5х18. 5В ГОСТ 7805-70	1	
		3		Гайка М5. 5 ГОСТ 5927-70	1	

Изм.	Лист	№ докум.	Подп.	Дата
Разраб.		Кудинов		12.84
Пров.		Иосилевич		12.84
Т. контр.				
Н. контр.		Иосилевич		12.84
Утв.				

УГП 25.10.00

Хомут

Лит.	Масса	Масштаб
	0,03	1:1

Лист | Листов 1

Институт Мосгазниипроект

Копировал: Радин

Формат А4

Серия 5.905-10 Выпуск 2 альбом 2

Инв. № подл. | Подп. и дата | Взам. инв. № | Инв. № дубл. | Подп. и дата

УГП 25.10.01

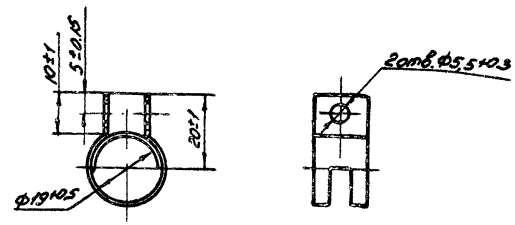

Развертка

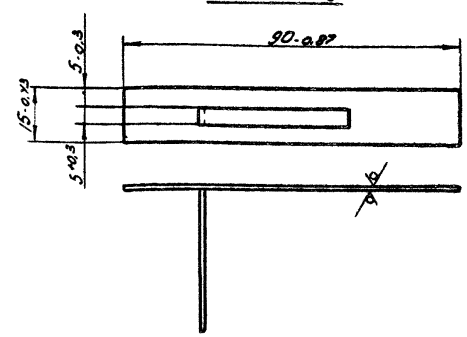

Изм.	Лист	№ докум.	Подп.	Дата
Разраб.		Кудинов		12.84
Пров.		Иосилевич		12.84
Т. контр.				
Н. контр.		Иосилевич		12.84
Утв.				

УГП 25.10.01

Хомут

Лит.	Масса	Масштаб
Н	0,01	1:1

Лист | Листов 1

Лист Б-ПН-10 ГОСТ 19903-74 / 3-IV-СТ3 ГОСТ 16523-70

Институт Мосгазниипроект

Копировал: Радин

Формат А4

Инв. № подл. | Подп. и дата | Взам. инв. № | Инв. № дубл. | Подп. и дата

Серия 5.905-10 выпуск 2 альбом 2

УГП 25.18

12,5

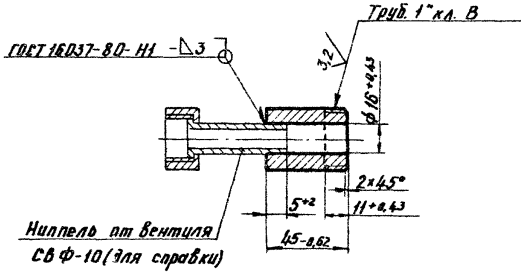

Изм.	Лист	N Докум.	Подп.	Дата
Разраб.		Кудинов		12.84
Провер.		Иосилевич		12.84
Т. контр.				
Н. контр.		Иосилевич		12.84
Утв.				

Штуцер

Сталь 45-4-Б ГОСТ 1050-74

Лит.	Масса	Масштаб
И	0,23	1:2

Лист | Листов 1

Институт Мосгаз НИИпроект

копировал: [signature] формат А4

УГП 25.19

12,5

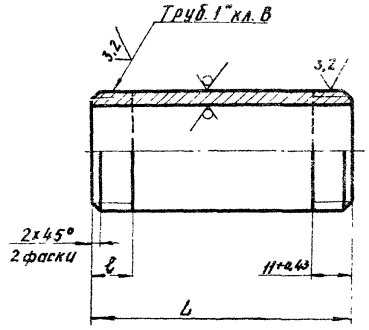

Обозначение	L, мм	ℓ, мм	Масса, кг
УГП 25.19	70-0,7	11+1,0	0,17
-01	176-1,0	50+1,0	0,56

Изм.	Лист	N Докум.	Подп.	Дата
Разраб.		Кудинов		12.84
Провер.		Иосилевич		12.84
Т. контр.				
Н. контр.		Иосилевич		12.84
Утв.				

Труба

Труба 25×3,2 ГОСТ 3262-75

Лит.	Масса	Масштаб
И	0,17	1:1

Лист | Листов 1

Институт Мосгаз НИИпроект

копировал: [signature] формат А4

Инв. N подл. | Подпись и дата | Взам. инв. N | Инв. N дубл. | Подпись и дата

Серия 5.903-10 выпуск 2 альбом 2

Инв. № подл. | Подп. и дата | Взам. инв. № | Инв. № дубл. | Подп. и дата

УГП 25.20

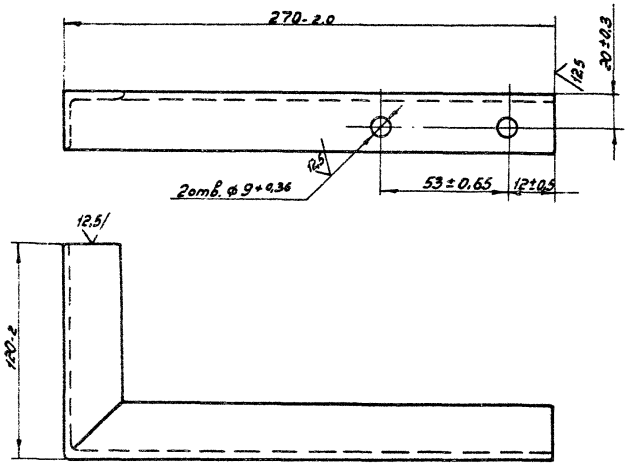

Изм.	Лист	№ докум.	Подп.	Дата	УГОЛОК	Лит.	Масса	Масштаб
Разраб.		Кудинов		12.84		И	0,6	1:2
Провер.		Усилевич		12.84		Лист	Листов 1	
Т.контр.								
Н.контр.		Усилевич		12.84	Уголок Б-32×32×4 ГОСТ 8509-72 / Ст3-1-I ГОСТ 535-79	Институт Мосгазпроект НИИпроект		
Утв.								

Копировал: Гаврилова — Формат А4

УГП 25.21

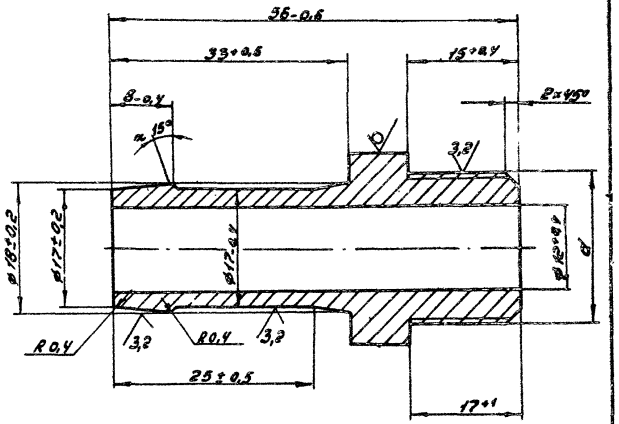

Обозначение	Резьба d, мм	Масса, кг
УГП 25.21	Труб 1 1/2" Кл.В	0,05
-01	Труб 2" Кл.В	0,06

Изм.	Лист	№ докум.	Подп.	Дата	НИППЕЛЬ	Лит.	Масса	Масштаб
Разраб.		Кудинов		12.84		И	0,05	2:1
Провер.		Усилевич		12.84		Лист	Листов 1	
Т.контр.								
Н.контр.		Усилевич		12.84	Шестигранник 28-Б ГОСТ 8560-78 / 45-В ГОСТ 1051-73	Институт Мосгазпроект НИИпроект		
Утв.								

Копировал: Гаврилова — Формат А4

Серия 5.905-10 Выпуск 2 ч.1 до 5.01.12

Форм.	Зона	Поз.	Обозначение	Наименование	Кол.	Примечание
				Документация		
А4			УГП 26.01.00СБ	Сборочный чертеж		
				Детали		
А4		1	УГП 26.01.02	Уголок	1	
		2	-01	Уголок	1	
А4		3	УГП 26.01.03	Шпилька	4	
			Переменные данные	для исполнений:		
				УГП 26.01.00		
				Детали		
А4		4	УГП 26.01.01	Фронтовая плита	1	
				УГП 26.01.00-01		
				Детали		
А4		4	УГП 26.01.01-01	Фронтовая плита	1	

Подп. и дата | Инв. № дубл. | Взам. инв. № | Подп. и дата | Инв. № подл.

Изм.	Лист	№ докум.	Подп.	Дата
Разраб.		Кудинов		12.84
Пров.		Иосилевич		12.84
Н.контр.		Иосилевич		12.84
Утв.				

УГП 26.01.00

Фронтовая плита

Лит.	Лист	Листов
Н		1

Институт МосгазНИИпроект

Копировал: Гаврилова

Формат А4

УГП 26.01.00СБ

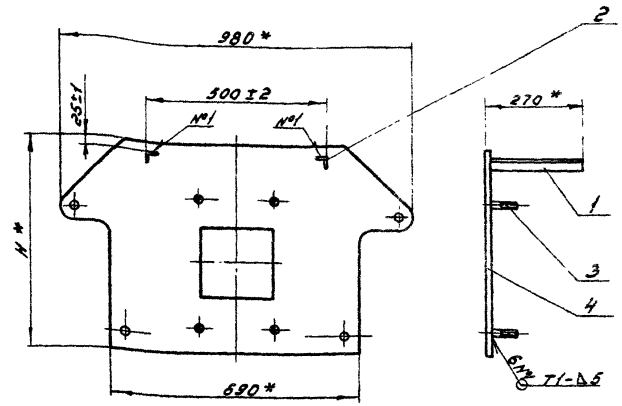

Обозначение	H,* мм	Масса, кг
УГП 26.01.00	590	27,3
-01	1020	44,3

1. Сварные швы по ГОСТ 5264-80.
2* Размеры для справок.

Подп. и дата | Инв. № дубл. | Взам. инв. № | Подп. и дата | Инв. № подл.

Изм.	Лист	№ докум.	Подп.	Дата
Разраб.		Кудинов		12.84
Провер.		Иосилевич		12.84
Т.контр.				
Н.контр.		Иосилевич		12.84
Утв.				

УГП 26.01.00СБ

Фронтовая плита
Сборочный чертеж

Лит.	Масса	Масштаб
Н	см.табл.	—

Лист | Листов 1

Институт МосгазНИИпроект

Копировал: Гаврилова

Формат А4

УГП 26.01.01

Серия 5.905-10 Выпуск 2 альбом 2

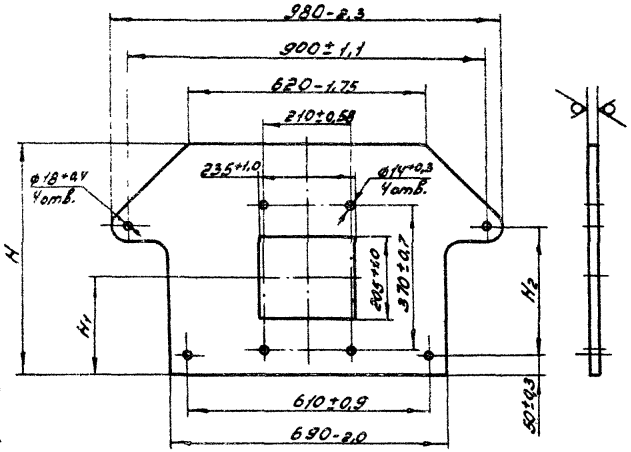

Обозначение	H, мм	H1, мм	H2, мм	Масса, кг
УГП 26.01.01	590-1,8	255±0,6	340±0,7	26,0
-01	1020-2,6	685±1,0	770±1,0	43,0

Изм.	Лист	№ докум.	Подп.	Дата
Разраб.		Кудинов		12.84
Провер.		Иосилевич		12.84
Т.контр.				
Н.контр.		Иосилевич		12.84
Утв.				

УГП 26.01.01

Плита

Лит.	Масса	Масштаб
Н	см. табл.	—

Лист | Листов 1

Институт Мосгазниипроект

Лист 6-ПН-8,0 ГОСТ 19903-74
Ст 3 ГОСТ 14637-79

Копировал: Гаврилова Формат А4

УГП 26.01.02

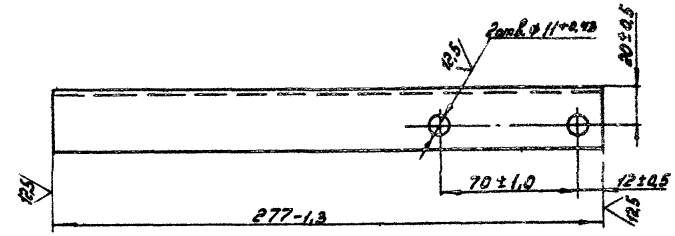

УГП 26.01.02-01 - зеркальное отражение
остальное - см. УГП 26.01.02

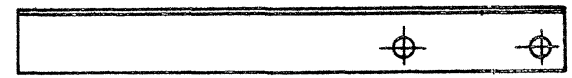

Изм.	Лист	№ докум.	Подп.	Дата
Разраб.		Кудинов		12.84
Провер.		Иосилевич		12.84
Т.контр.				
Н.контр.		Иосилевич		12.84
Утв.				

Уголок

Лит.	Масса	Масштаб
Н	0,42	1:2

Лист | Листов 1

Институт Мосгазниипроект

Уголок Б-32х32х4 ГОСТ 8509-72
Ст 3-1-Т ГОСТ 535-79

Копировал: Гаврилова Формат А4

УГП26.01.03

Серия 5.905-10 выпуск 2 чертеж 2

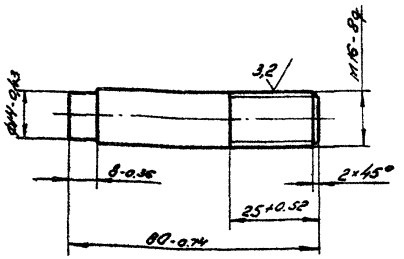

Изм.	Лист	№ докум.	Подп.	Дата
Разраб.		Кудинов		12.84
Пров.		Иосилевич		12.84
Т. контр.				
Н. контр.		Иосилевич		12.84
Утв.				

УГП26.01.03

Шпилька

Лит	Масса	Масштаб
И	0,11	1:1

Лист | Листов 1

Сталь 45-4-Б ГОСТ 1050-74

институт Мосгазниипроект

Копировал: Родина Формат А4

Инв. № подл. | Подп. и дата | Взам. инв. № | Инв. № дубл. | Подп. и дата

Формат	Зона	Поз.	Обозначение	Наименование	Кол.	Примечание
				Документация		
А3			УГП26.02.00СБ	Сборочный чертеж		
				Детали		
А4		1	УГП26.02.01	Труба	1	
А4		2	УГП26.02.02	Патрубок	1	
А4		3	УГП26.02.03	Заглушка	1	
А4		4	УГП25.02.01	Ниппель	2	
А4		5	УГП25.02.02	Штуцер	2	
				Стандартные изделия		
		6		Фланец I-50-1 ст.25 ГОСТ 12820-80	1	

Изм.	Лист	№ докум.	Подп.	Дата
Разраб.		Кудинов		12.84
Пров.		Иосилевич		12.84
Н. контр.		Иосилевич		12.84
Утв.				

УГП26.02.00

Коллектор

Лит.	Лист	Листов
И		1

институт Мосгазниипроект

Копировал: Родина Формат А4

Инв. № подл. | Подп. и дата | Взам. инв. № | Инв. № дубл. | Подп. и дата

УГП26.02.00СБ

Серия 5.905-10 Выпуск 2 альбом 2

Инв.№ подл. | Подпись и дата | Взам. инв.№ | Инв.№ дубл. | Подпись и дата

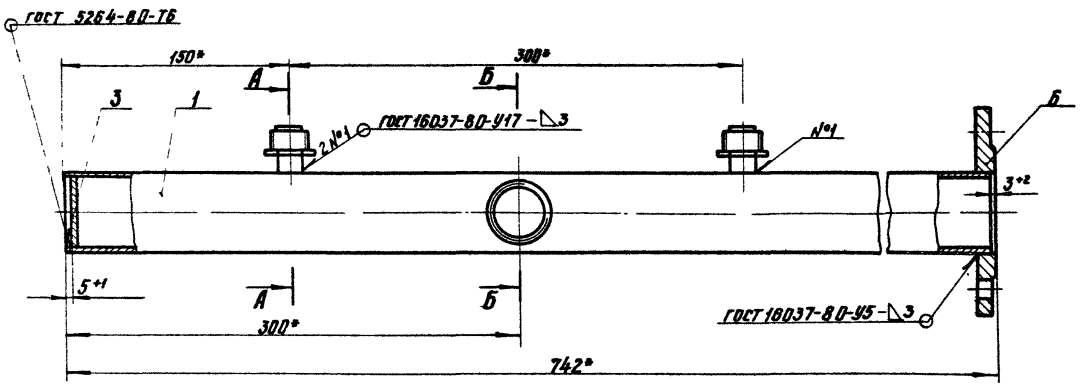

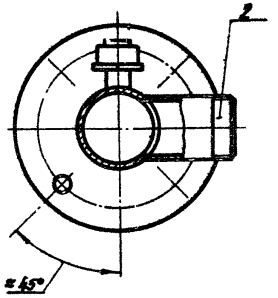

А – А
М1:2

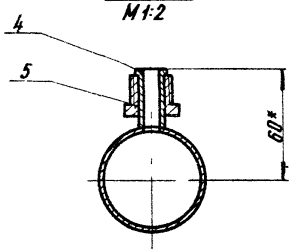

Б – Б
М1:2

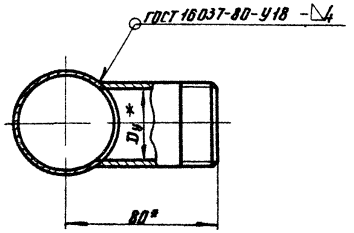

1. Коллектор испытать на прочность водой давлением 0,2 мПа (2 кгс/см²) и плотность воздухом давлением 0,1 мПа (1 кгс/см²)
2. Продолжительность испытания на прочность и плотность определяется временем необходимым для осмотра мест сварки, но не менее 1 мин, на каждое испытание. При этом падение давления не допускается.
3. * Размеры для справок.

Обозначение	Условный проход Dy*, мм	Масса, кг
УГП26.02.00	40	4,25
-01	25	4,15

Изм.	Лист	№ докум.	Подп.	Дата
Разраб.		Гулина		12.84
Провер.		Юсилевич		12.84
Т. контр.				
Н. контр.		Юсилевич		12.84
Утв.				

УГП26.02.00СБ

Коллектор

Сборочный чертеж

Лит.	Масса	Масштаб
	см. табл.	1:2,5
Лист	Листов 1	

Институт МосгазНИИпроект

Копировал:

Формат А3

УГП 26.02.01

12,5

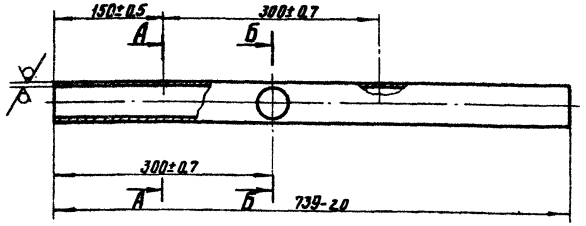

А – А
М1:2

Б – Б
М1:2

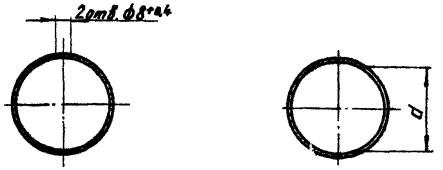

Обозначение	d, мм
УГП 26.02.01	46+0,6
-01	27,1+0,5

Изм.	Лист	N Докум.	Подп.	Дата
Разраб.		Гулина		11.84
Провер.		Иосилевич		11.84
Т.контр.				
Н.контр.		Иосилевич		11.84
Утв.				

УГП26.02.01

Труба

Лит.	Масса	Масштаб
И	2,8	1:5

Лист | Листов 1

Труба 57×3,0 ГОСТ 10704-76
В-ВСт3сп3 ГОСТ 10705-80

Институт МосгазНИИпроект

копировал: [signature]

формат А4

Серия 5.905-10 Выпуск 2 альбом 2

Инв. № подл. | Подпись и дата | Взам. инв. № | Инв. № дубл. | Подпись и дата

УГП 26.02.02

12,5

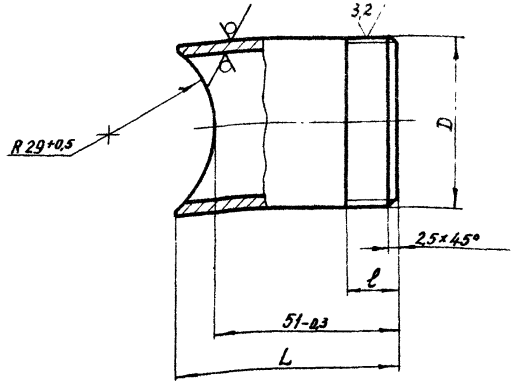

Обозначение	Dy×S*, мм	D	L, мм	l, мм	Масса, кг
УГП26.02.02	40×3,5	1½" кл. В	61-0,7	15+1,0	0,23
-01	25×3,2	1" кл. В	54-0,7	11+1,0	0,13

Изм.	Лист	N Докум.	Подп.	Дата
Разраб.		Гулина		11.84
Провер.		Иосилевич		12.84
Т.контр.				
Н.контр.		Иосилевич		12.84
Утв.				

УГП26.02.02

Патрубок

Лит.	Масса	Масштаб
И	См.табл.	–

Лист | Листов 1

Труба Dy×S ГОСТ 3262-75

Институт МосгазНИИпроект

копировал: [signature]

формат А4

Инв. № подл. | Подпись и дата | Взам. инв. № | Инв. № дубл. | Подпись и дата

УГП 26.02.03

Серия 5.905-10 Выпуск 2 альбом 2

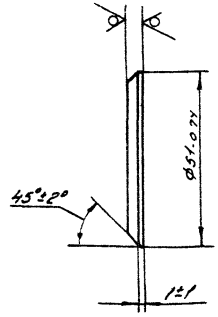

Изм.	Лит.	N докум.	Подп.	Дата
Разраб.	Гулина			12.84
Пров.	Иосилевич			12.84
Н.контр.	Иосилевич			12.84
Утв.				

УГП 26.02.03

Заглушка

Лит	Масса	Масштаб
И	0,06	1:1

Лист | Листов 1

Лист Б-ПН-4,0 ГОСТ 19903-74 / В Ст3 сп 2 ГОСТ 14637-79

Институт Мосгазниипроект

Копировал: Родин

Формат А4

Инв. N подл. | Подп. и дата | Взам. инв. N | Инв. N дубл. | Подп. и дата

Форм.	Зона	Поз.	Обозначение	Наименование	Кол.	Примечание
				Документация		
А4			УГП 26.03.00СБ	Сборочный чертеж		
				Детали		
А4		1	УГП 26.03.01	Труба	1	
А4		2	УГП 26.03.02	Штуцер	1	
				Стандартные изделия		
		3		Фланец I-50-1 ст 25		
				ГОСТ 12820-80	1	
		4		Фланец I-50-16 ст 25		
				ГОСТ 12820-80	1	

Изм.	Лит.	N докум.	Подп.	Дата
Разраб.	Кудинов			12.84
Пров.	Иосилевич			12.84
Н.контр.	Иосилевич			12.84
Утв.				

УГП 26.03.00

Катушка

Лит	Лист	Листов
И		1

Институт Мосгазниипроект

Копировал: Родин

Формат А4

Инв. N подл. | Подп. и дата | Взам. инв. N | Инв. N дубл. | Подп. и дата

УГП 26.03.00СБ

Серия 5.905-10 Выпуск 2 альбом 2

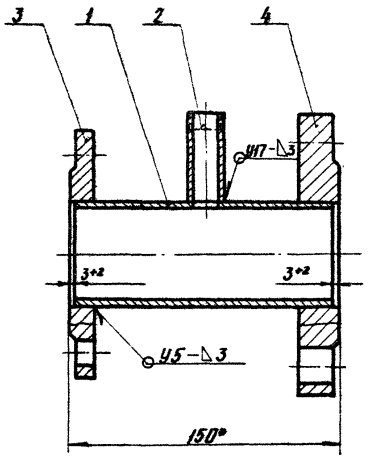

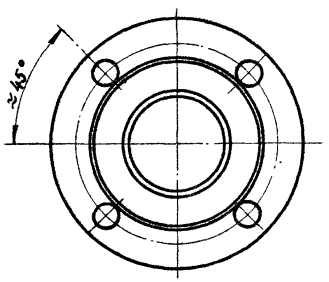

1. Катушку испытать на прочность водой давлением 0,2 мПа (2 кгс/см²) и плотность воздухом давлением 0,1 мПа (1 кгс/см²)
2. Продолжительность испытания на прочность и плотность определяется временем необходимым для осмотра мест сварки, но не менее 1 мин, на каждое испытание.
   При этом падение давления не допускается
3. Сварные швы по ГОСТ 16037-80
4. * Размеры для справок

					УГП26.03.00СБ			
Изм.	Лист	№ докум.	Подп.	Дата	Катушка Сборочный чертеж	Лит.	Масса	Масштаб
Разраб.		Кудинов		11.84		И	4,3	1:2
Провер.		Иосилевич		12.84		Лист	Листов 1	
Т.контр.						Институт МосгазНЦИпроект		
Н.контр.		Иосилевич		12.84				
Утв.								

Инв. № подл. | Подпись и дата | Взам. инв. № | Инв. № дубл. | Подпись и дата

копировал: [signature]

формат А3

Серия 5.905-10 Выпуск 2, альбом 2

УГП 26.03.01

12,5

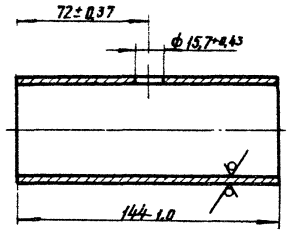

Обозначение	D S,*	Масса, кг
УГП 26.03.01	57×3,0	0,58
-01	89×3,0	0,92

Изм.	Лист	№ докум.	Подп.	Дата
Разраб.		Кудинов		12.84
Провер.		Иосилевич		12.84
Т. контр.				
Н. контр.		Иосилевич		12.84
Утв.				

УГП26.03.01

Труба

Лит. У | Масса 0,58 | Масштаб 1:2

Лист | Листов 1

Труба D×S ГОСТ 10704-76 / 8-В Ст3сп3 ГОСТ 10705-80

Институт МосгазНИИпроект

Копировал: Fal

Формат А4

УГП 26.03.02

12,5

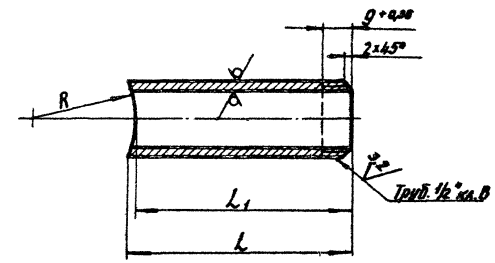

Обозначение	L, мм	L1 мм	R,° мм
УГП 26.03.02	62,5-0,8	60-0,8	29
-01	61,5-0,8		45

Изм.	Лист	№ докум.	Подп.	Дата
Разраб.		Кудинов		12.84
Провер.		Иосилевич		12.84
Т. контр.				
Н. контр.		Иосилевич		12.84
Утв.				

УГП26.03.02

Патрубок

Лит. У | Масса 0,88 | Масштаб 1:1

Лист | Листов 1

Труба 15×2,8 ГОСТ 3262-75

Институт МосгазНИИпроект

Копировал: Fal

Формат А4

Инв. № подл. | Подпись и дата | Взам. инв. № | Инв. № дубл. | Подпись и дата

Серия 5.905-10 Выпуск 2 Альбом 2

Формат	Зона	Поз.	Обозначение	Наименование	Кол.	Примечание
				Документация		
А4			УГП 26.04.00СБ	Сборочный чертеж		
				Детали		
А4		1	УГП 26.03.01-01	Труба	1	
А4		2	УГП 26.03.02.-01	Штуцер	1	
				Стандартные изделия		
		3		Фланец I-80-1 ст.25 ГОСТ 12820-80	1	

Инв.№ подл. | Подп. и дата | Взам.инв.№ | Инв.№ дубл. | Подп. и дата

Изм.	Лист	№ докум.	Подп.	Дата
Разраб.		Будунов		12.84
Пров.		Иосилевич		12.84
Н. контр.		Иосилевич		12.84
Утв.				

УГП 26.04.00

Катушка

Лит.	Масса	Масштаб
Лист	Листов 1	

Институт Мосгазниипроект

Копировал: Родина Формат А4

УГП 26.04.00СБ

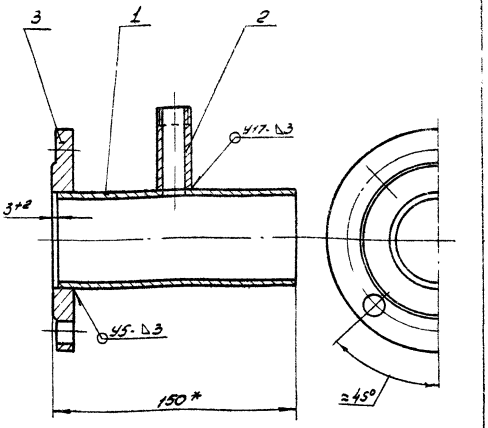

1. Сварные швы по ГОСТ 16037-80
2. *Размер для справки

Инв.№ подл. | Подп. и дата | Взам.инв.№ | Инв.№ дубл. | Подп. и дата

Изм.	Лист	№ докум.	Подп.	Дата
Разраб.		Будунов		12.84
Пров.		Иосилевич		12.84
Т.контр.				
Н. контр.		Иосилевич		12.84
Утв.				

Катушка

Сборочный чертеж

Лит.	Масса	Масштаб
И	2,85	1:2
Лист	Листов 1	

Институт Мосгазниипроект

Копировал: Родина Формат А4

Серия 5.905-10 Выпуск 2 альбом

Формат	Зона	Поз.	Обозначение	Наименование	Кол.	Примечание
				Документация		
А3			УГП26.05.00СБ	Сборочный чертеж		
				Детали		
А4		1	УГП 26.05.01	Толкатель	1	
А3		2	УГП 26.05.02	Кронштейн	1	
				Стандартные изделия		
		3		Болт М5×20.58.096 ГОСТ 7805-70	4	
		4		Гайка М5.5.096 ГОСТ 5927-70	4	
				Прочие изделия		
		5		Электромагнит ЭД 061 01 У3; 20мм; 220В; 50Гц ТУ 16-529.161-75	1	

Изм.	Лист	N Докум.	Подп.	Дата
Разраб.		Кудинов		12.84
Провер.		Иосилевич		12.84
Н.контр.		Иосилевич		12.84
Утв.				

УГП26.05.00

Установка электромагнита ПКН

Лит.	Лист	Листов
И		

Институт МосгазНИИпроект

Инв. N подл. | Подпись и дата | Взам. инв. N | Инв. N дубл. | Подпись и дата

копировал: [signature] формат А4

УГП 26.05.01

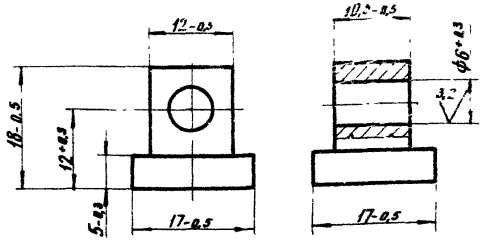

Изм.	Лист	N Докум.	Подп.	Дата
Разраб.		Кудинов		12.84
Провер.		Иосилевич		12.84
Т.контр.				
Н.контр.		Иосилевич		12.84
Утв.				

Толкатель

Сталь 45-4-Б ГОСТ 1050-74

Лит.	Масса	Масштаб
И	0,01	2:1

Лист | Листов 1

Институт МосгазНИИпроект

Инв. N подл. | Подпись и дата | Взам. инв. N | Инв. N дубл. | Подпись и дата

копировал: [signature] формат А4

УГП 26.05.00СБ

Серия 5.905-10 Выпуск 2 альбом 2

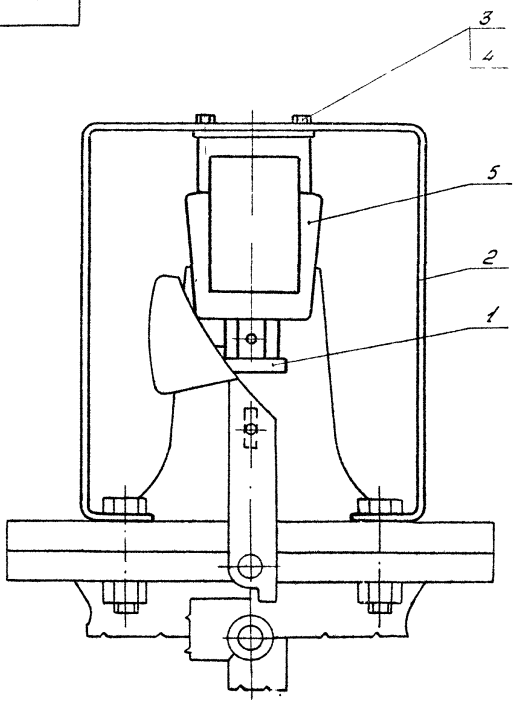

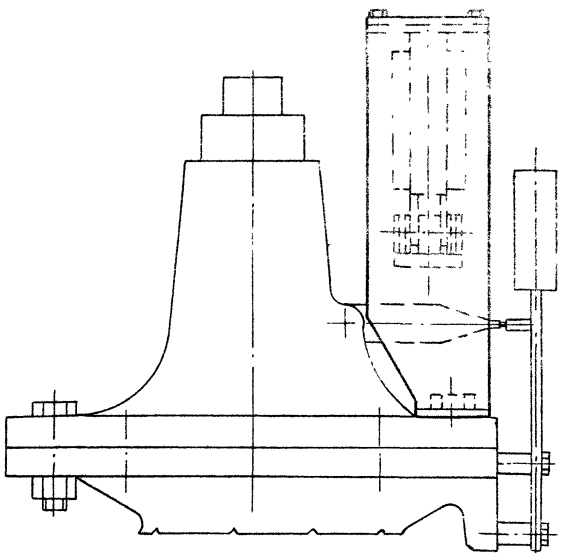

Инв.№ подл.	Подп. и дата	Взам.инв.№	Инв.№ дубл.	Подп. и дата			

					УГП26.05.00СБ			
Изм.	Лист	№ докум.	Подп.	Дата	Установка электрогенерато	Лит.	Масса	Масштаб
Разраб.		Ефимов		12.84		И	1,20	1:2
Пров.		Иосилевич		12.84	Сборочный чертеж			
Т.контр.						Лист	Листов 1	
Н.контр.		Иосилевич		12.84		Институт Мосгазниипроект		
Утв.								

Копировал: Рядина Формат А3

УГП 26.05.02

Серия 5.905-10 Выпуск 2 Альбом 2

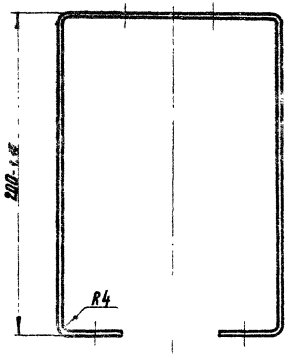

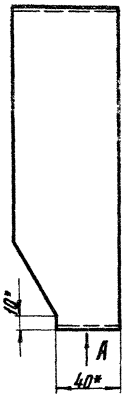

Вид А

Развертка

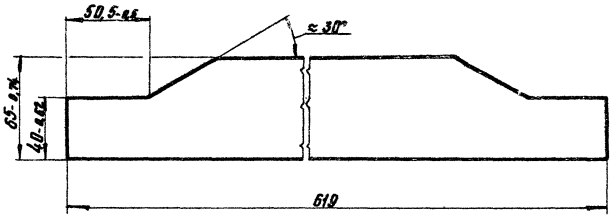

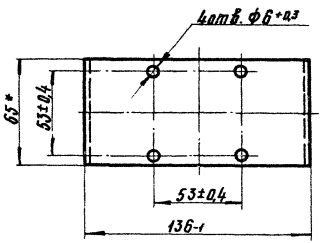

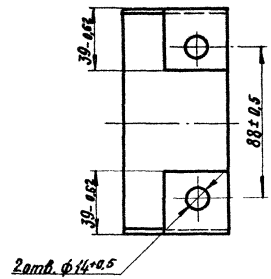

* Размеры для справок

Изм.	Лист	№ докум.	Подп.	Дата	УГП 26.05.02		
Разраб.		Кудинов В.			Кронштейн	Лит.	Масса	Масштаб
Провер.		Посилевич				У	4,18	1:2
Т. контр.						Лист	Листов 1	
Н. контр.		Посилевич			Б-ПН-4,0 ГОСТ 19903-74 / Ст3 ГОСТ 14637-79	Институт Мосгазниипроект		
Утв.								

Копировал: Гал

Формат А3

Инв. № подл. | Подпись и дата | Взам. инв. № | Инв. № дубл. | Подпись и дата

Серия 5.905-10 Выпуск 2 альбом 2

Форм.	Зона	Поз.	Обозначение	Наименование	Кол.	Примечание
				Документация		
А4			УГП 26.06.00СБ	Сборочный чертеж		
				Детали		
А4		1	УГП 25.02.06-01	Патрубок	1	
А4		2	УГП 25.08.01-01	Труба	1	
А4		3	УГП 25.08.02-01	Штуцер	1	
				Стандартные изделия		
		4		Фланец I-50-16 ст.25 ГОСТ 12820-80	1	

Инв. № подл. | Подп. и дата | Взам. инв. № | Инв. № дубл. | Подп. и дата

Изм.	Лист	№ докум.	Подп.	Дата
Разраб.		Гулина		11.84
Провер.		Иосилевич		12.84
Н. контр.		Иосилевич		12.84
Утв.				

УГП 26.06.00

Колено

Лит.	Лист	Листов
Н		1

Институт Мосгаз НИИпроект

Копировал: Гаврилова

Формат А4

9000'90'9с ИЛ

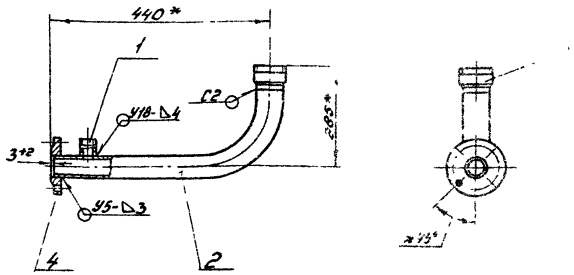

1. Колено испытать на прочность водой давлением 0,2 МПа (2 кгс/см²) и плотность воздухом давлением 0,1 МПа (1 кгс/см²).
2. Продолжительность испытания на прочность и плотность определяется временем необходимым для осмотра мест сварки, но не менее 1 мин., на каждое испытание. При этом падение давления не допускается.
3. Сварные швы по ГОСТ 16037-80.
4. *Размеры для справок.

Инв. № подл. | Подп. и дата | Взам. инв. № | Инв. № дубл. | Подп. и дата

Изм.	Лист	№ докум.	Подп.	Дата
Разраб.		Гулина		11.84
Провер.		Иосилевич		12.84
Т. контр.				
Н. контр.		Иосилевич		12.84
Утв.				

УГП 26.06.00СБ

Колено

Сборочный чертеж

Лит.	Масса	Масштаб
Н	5,13	1:10

Лист | Листов 1

Институт Мосгаз НИИпроект

Копировал: Гаврилова

Формат А4

Серия 5.905-10 Выпуск 2 альбом 2

Формат	Зона	Поз.	Обозначение	Наименование	Кол.	Примечание
				Документация		
А4			УГП 26. 07. 00СБ	Сборочный чертеж		
				Детали		
А4		1	УГП 26. 07. 01	Фланец	1	
А4		2	УГП 26. 07. 02	Втулка	1	
				Стандартные изделия		
		3		Винт М6×12.48 ГОСТ 1482-75	1	

Инв. № подл. | Подпись и дата | Взам. инв. № | Инв. № дубл. | Подпись и дата

Изм.	Лист	№ докум.	Подп.	Дата
Разраб.		Гулина		12.84
Провер.		Иосилевич		12.84
Н. контр.		Иосилевич		12.84
Утв.				

УГП 26.07.00

Фланец

Лит.	Лист	Листов
У		1

Институт МосгазНИИпроект

Копировал: Кал Формат А4

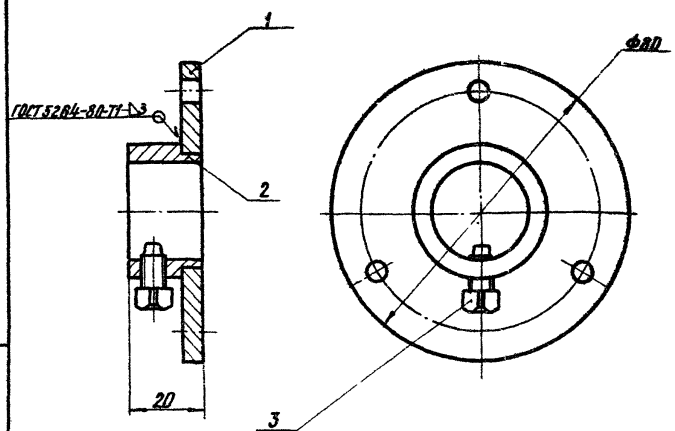

Размеры для справок

УГП 26.07.00СБ

Изм.	Лист	№ докум.	Подп.	Дата
Разраб.		Гулина		12.84
Провер.		Иосилевич		12.84
Т. контр.				
Н. контр.		Иосилевич		12.84
Утв.				

Фланец
Сборочный чертеж

Лит.	Масса	Масштаб
У	0,27	1:1
Лист	Листов 1	

Институт МосгазНИИпроект

Копировал: Кал Формат А4

УГП 26.07.01

12,5 (√)

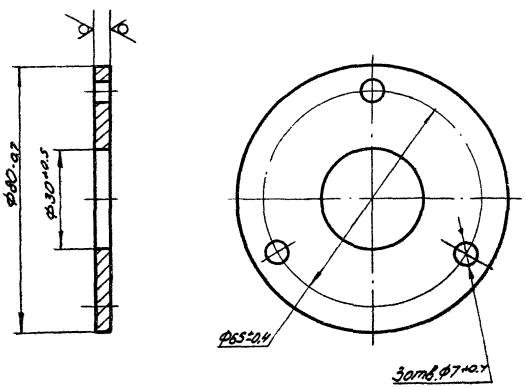

Серия 5.905-10 Выпуск 2 альбом 2

Изм.	Лист	N докум.	Подп.	Дата
Разраб.		Гулина		12.84
Пров.		Иосилевич		12.84
Т.контр.				
Н.контр.		Иосилевич		12.84
Утв.				

УГП 26.07.01

Фланец

Лит.	Масса	Масштаб
И	0,17	1:1

Лист | Листов 1

Лист Б-ПН-50 ГОСТ 19903-74 Ст3 ГОСТ 14637-79

Институт МосгазНИИпроект

Копировал: Родин Формат А4

УГП 26.07.02

12,5 (√)

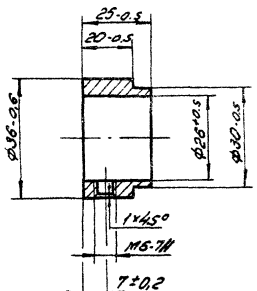

Изм.	Лист	N докум.	Подп.	Дата
Разраб.		Гулина		12.84
Пров.		Иосилевич		12.84
Т.контр.				
Н.контр.		Иосилевич		12.84
Утв.				

УГП 26.07.02

Втулка

Лит.	Масса	Масштаб
И	0,09	1:1

Лист | Листов 1

Ст3 ГОСТ 380-71

Институт МосгазНИИпроект

Копировал: Родин Формат А4

Инв. N подл. | Подп. и дата | Взам. инв. N | Инв. N дубл. | Подп. и дата

УГП 26.08.00

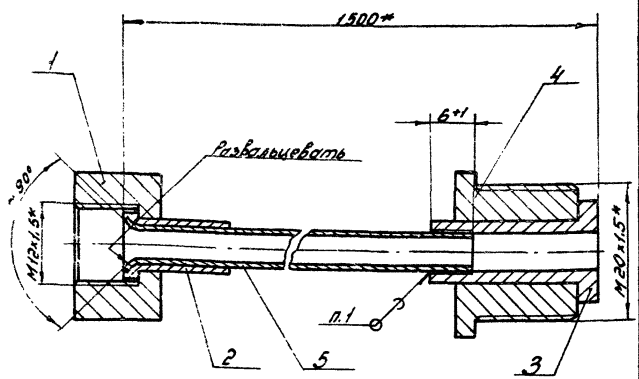

1. Припой Пр 2 ПОС40 ГОСТ 21931-76
2. * Размеры для справок.

Формат	Зона	Поз.	Обозначение	Наименование	Кол.	Примечание
				Детали		
А4		1	УГП 25.04.01	Гайка накидная	1	
А4		2	УГП 25.04.02	Ниппель	1	
А4		3	УГП 25.04.03	Ниппель	1	
А4		4	УГП 25.02.02	Штуцер	1	
				Материалы		
		5		Труба М2-М-6х1 ГОСТ 617-72	1,5	м

УГП 26.08.00

Изм.	Лист	№ докум.	Подп.	Дата
Разраб.		Гулина		12.84
Провер.		Иосилевич		12.84
Т.контр.				
Н.контр.		Иосилевич		12.84
Утв.				

Трубка

Лит.	Масса	Масштаб
Н	0,27	2:1

Лист | Листов 1

Институт МосгазНИИпроект

Копировал: Гаврилова

Формат А4

Серия 5.905-10 Выпуск 2 альбом 2

Подп. и дата | Инв. № дубл. | Взам. инв. № | Подп. и дата | Инв. № подл.

УГП 26.09.00

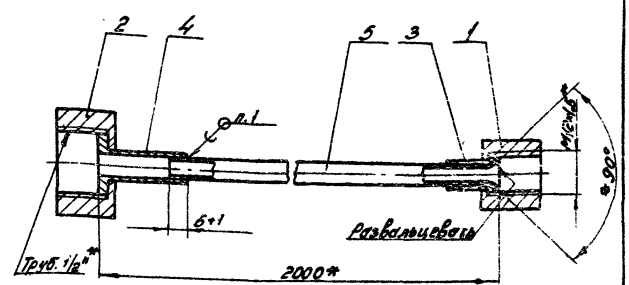

1. Припой Пр 2 ПОС40 ГОСТ 21931-76.
2. * Размеры для справок.

Форм.	Зона	Поз.	Обозначение	Наименование	Кол.	Примечание
				Детали		
А4		1	УГП 25.04.01	Гайка накидная	1	
		2	-02	Гайка накидная	1	
А4		3	УГП 25.04.02	Ниппель	1	
А4		4	УГП 25.04.03	Ниппель	1	
				Материалы		
		5		Труба М2-М-6х1 ГОСТ 617-72	2	м

УГП 26.09.00

Изм.	Лист	№ докум.	Подп.	Дата
Разраб.		Гулина		12.84
Провер.		Иосилевич		12.84
Т.контр.				
Н.контр.		Иосилевич		12.84
Утв.				

Трубка

Лит.	Масса	Масштаб
Н	0,3	1:1

Лист | Листов 1

Институт МосгазНИИпроект

Копировал: Гаврилова

Формат А4

Подп. и дата | Инв. № дубл. | Взам. инв. № | Подп. и дата | Инв. № подл.

Серия 5.905-10 Выпуск 2 Альбом 2

Формат	Зона	Поз.	Обозначение	Наименование	Кол.	Примечание
				Документация		
А4			УГП 26.10.00СБ	Сборочный чертеж		
				Детали		
А4		2	УГП 25.02.01	Ниппель	1	
А4		3	УГП 25.02.02	Штуцер	1	
			Переменные данные для исполнений:			
				УГП26.10.00 Детали		
А4		1	УГП 26.10.01	Труба	1	
				УГП26.10.00-01 Детали		
А4		1	УГП 26.10.01-01	Труба	1	

Изм.	Лист	№ докум.	Подп.	Дата
Разраб.		Кудинов		11.84
Провер.		Иосилевич		11.84
Н. контр.		Иосилевич		11.84
Утв.				

УГП26.10.00

Отвод

Лит.	Лист	Листов
И		1

Институт Мосгаз НИИпроект

копировал: [signature] формат А4

УГП 26.10.00СБ

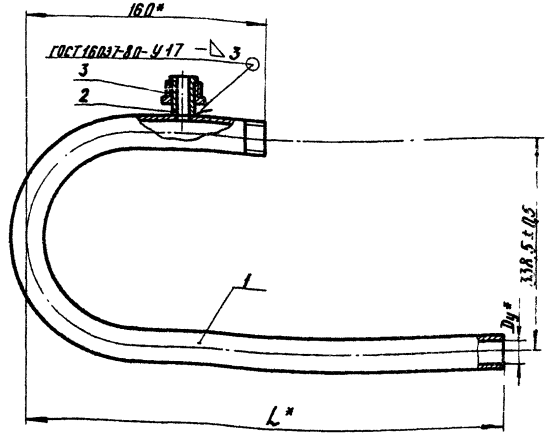

Обозначение	Условный проход Dy*, мм	L*, мм	Масса, кг
УГП 26.10.00	40	311	2,10
-01	25	343	1,86

Изм.	Лист	№ докум.	Подп.	Дата
Разраб.		Кудинов		11.84
Провер.		Иосилевич		11.84
Т. контр.				
Н. контр.		Иосилевич		11.84
Утв.				

УГП26.10.00СБ

Отвод

Сборочный чертеж

Лит.	Масса	Масштаб
И	См. табл.	—

Лист | Листов 1

Институт Мосгаз НИИпроект

копировал: [signature] формат А4

УГП 26. 10. 01

Серия 5.905-10 Выпуск 2 альбом 2

Инв. № подл. | Подп. и дата | Взам. инв. № | Инв. № дубл. | Подп. и дата

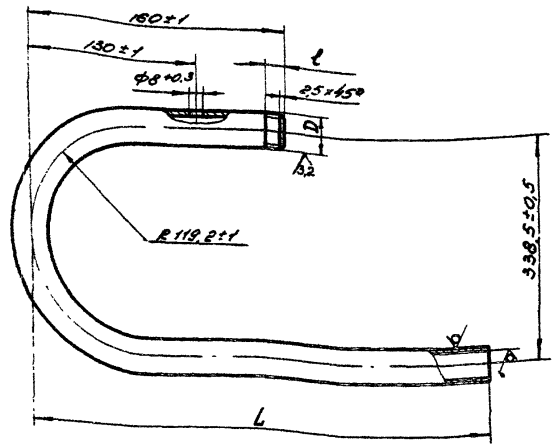

Обозначение	Dy×S*, мм	D	L, мм	l, мм	Масса, кг
УГП 26. 10.01	40×3,5	1½" кл. В	311±1,0	15+1,0	2,0
-01	25×3,2	1" кл. В	343±1,0	11+1,0	1,8

УГП 26. 10. 01

Изм.	Лист	N докум.	Подп.	Дата	Труба	Лит.	Масса	Масштаб
Разраб.		Кудинов		11.84			Сч.табл.	—
Пров.		Осколевич		11.84		Лист	Листов 1	
Т.контр.								
Н.контр.		Осколевич		11.84	Труба Dy×S ГОСТ 3262-75	институт Мосгазниипроект		
Утв.								

Копировал: Формат А4

УГП 26. 16

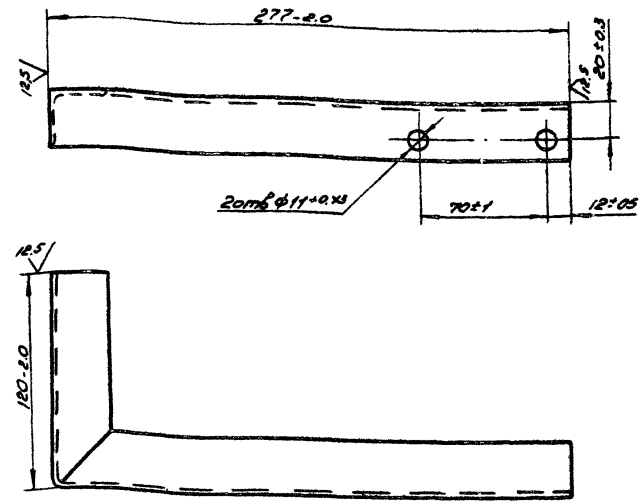

УГП 26. 16

Изм.	Лист	N докум.	Подп.	Дата	Уголок	Лит.	Масса	Масштаб
Разраб.		Кудинов		11.84			0,6	1:2
Пров.		Осколевич		11.84		Лист	Листов 1	
Т.контр.								
Н.контр.		Осколевич		12.84	Уголок 532×32×4 ГОСТ 8509-72 / Ст3-1-3 ГОСТ 535-79	институт Мосгазниипроект		
Утв.								

Копировал: Формат А1

Формат	Зона	Поз.	Обозначение	Наименование	Кол.	Примечание
				Документация		
А3			УГП30.01.00 СБ	Сборочный чертеж		
				Сборочные единицы		
А4		1	УГП25.01.01.00	Глазок	1	
				Детали		
А4		2	УГП30.01.02	Плита	1	
А3		3	УГП25.01.03	Труба	1	
А3		4	УГП25.01.04	Фланец	1	
А4		5	УГП25.01.05	Палец	1	
А4		6	УГП25.01.06	Уголок	1	
		7	-01	Уголок	1	
А4		8	УГП25.01.07	Фланец	1	

Сварка 5.905-10 вып.2 с.1 и 2

Инв.№ подл. | Подпись и дата | Взам. инв.№ | Инв.№ дубл. | Подпись и дата

Инв.№ подл.	Подпись и дата	Взам. инв.№	Инв.№ дубл.

Изм.	Лист	№ докум.	Подп.	Дата
Разраб.		Кудинов		11.84
Пров.		Васильевич		12.84
Н. контр.		Васильевич		12.84
Утв.				

УГП30.01.00

Плита фронтовая

Лит.	Лист	Листов
И		1

Институт МосгазНИИпроект

Копировал: Ко

Формат А4

2О 10 ОЕ ОЛК

12,5

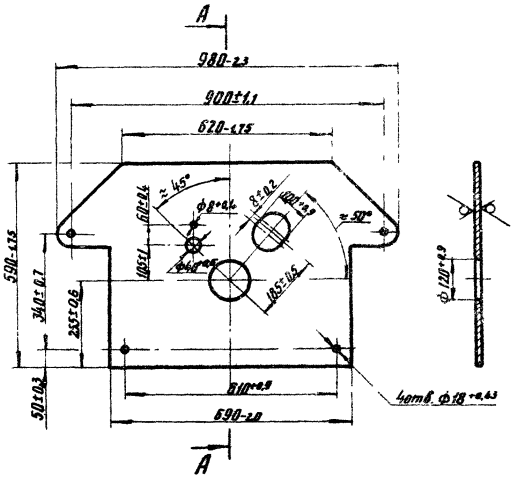

Изм.	Лист	№ докум.	Подп.	Дата
Разраб.		Кудинов		12.84
Пров.		Васильевич		12.84
Т. контр.				
Н. контр.		Васильевич		12.84
Утв.				

УГП30.01.02

Плита

Лит.	Масса	Масштаб
И	26,0	1:10

Лист	Листов 1

Институт МосгазНИИпроект

Б-ПН-8.0 ГОСТ 19903-74
Лист Ст3 ГОСТ 14637-79

Копировал: Ко

Формат А4

УГП 30.01.00СБ

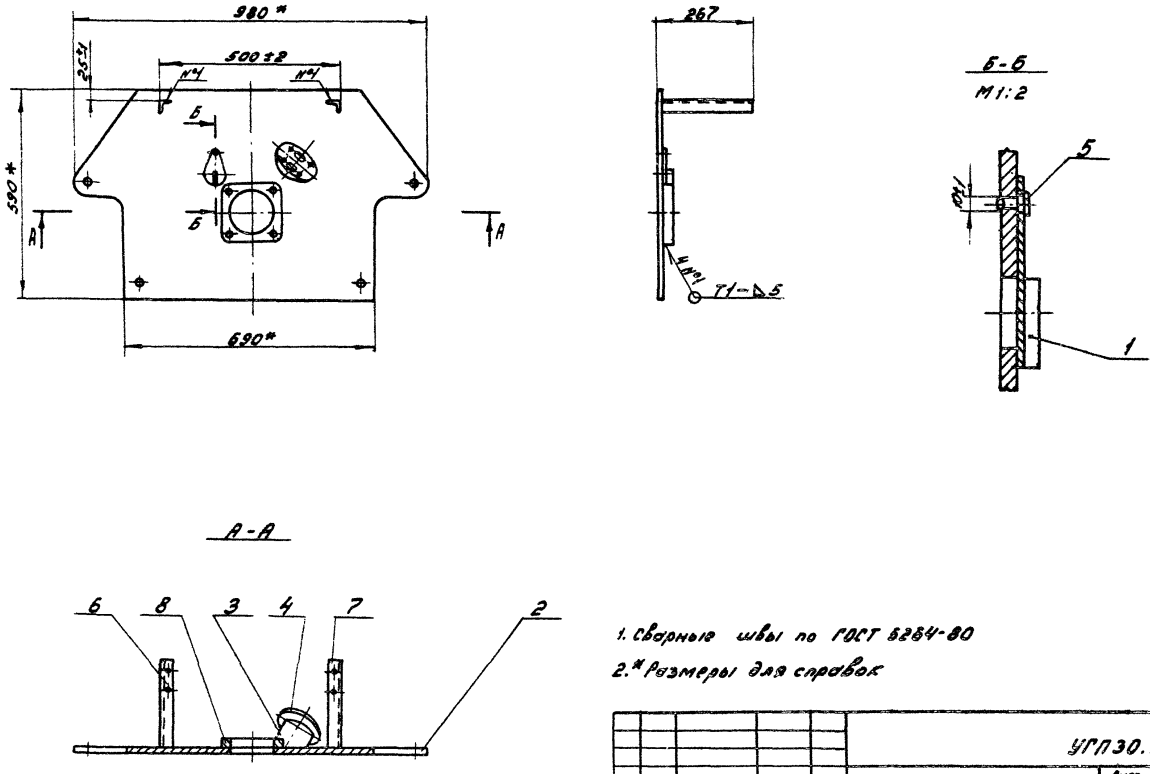

1. Сварные швы по ГОСТ 5264-80
2.* Размеры для справок

					УГП30.01.00СБ			
Изм.	Лист	№ докум.	Подп.	Дата	Плита фронтовая	Лит.	Масса	Масштаб
Разраб.		Кудинов		11.84		Н	29,0	1:10
Провер.		Иосилевич		11.84	Сборочный чертеж	Лист	Листов 1	
Т.контр.						Институт МосгазНИИпроект		
Н.контр.		Иосилевич		11.84				
Утв.								

Серия 5.905-10 Выпуск 2 альбом 2

Инв. № подл.	Подп. и дата	Взам. инв. №	Инв. № дубл.	Подп. и дата

Копировал: Гаврилова

Формат А3

Серия 5.905-10 Выпуск 2 альбом 2

Формат	Зона	Поз.	Обозначение	Наименование	Кол.	Примечание
				Документация		
А3			УГП30.02.00 СБ	Сборочный чертеж		
				Детали		
А4		1	УГП 30.02.01	Труба	1	
А4		2	УГП 25.03.02	Отвод	1	
А4		3	УГП 25.02.01	Ниппель	1	
А4		4	УГП 25.02.02	Штуцер	1	
А4		5	УГП 25.02.03	Заглушка	2	
А4		6	УГП 25.02.05	Патрубок	2	
				Стандартные изделия		
		7		Фланец I-25-6ст 25 ГОСТ 12820-80	2	

Изм.	Лист	№ докум.	Подп.	Дата
Разраб.		Кудинов		12.84
Провер.		Иосилевич		12.84
Н. контр.		Иосилевич		12.84
Утв.				

Коллектор

УГП30.02.00

Лит.	Лист	Листов
И		1

Институт МосгазНИИпроект

Инв. № подл. | Подпись и дата | Взам. инв. № | Инв. № дубл. | Подпись и дата

копировал: [signature] формат А4

УГП 30.02.01

12,5

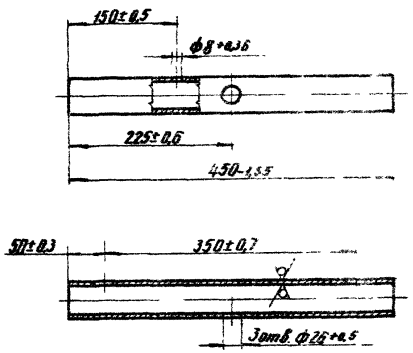

Изм.	Лист	№ докум.	Подп.	Дата
Разраб.		Кудинов		12.84
Провер.		Иосилевич		12.84
Т. контр.				
Н. контр.		Иосилевич		12.84
Утв.				

Труба

УГП30.02.01

Лит.	Масса	Масштаб
И	1,40	1:5

Лист | Листов 1

Труба 45×3,0 ГОСТ 10704-76 / В-ВСт3сп3 ГОСТ 10705-80

Институт МосгазНИИпроект

Инв. № подл. | Подпись и дата | Взам. инв. № | Инв. № дубл. | Подпись и дата

копировал: [signature] формат А4

УГП 30.02.00СБ

Серия 5.905-10 Выпуск 2 альбом 2

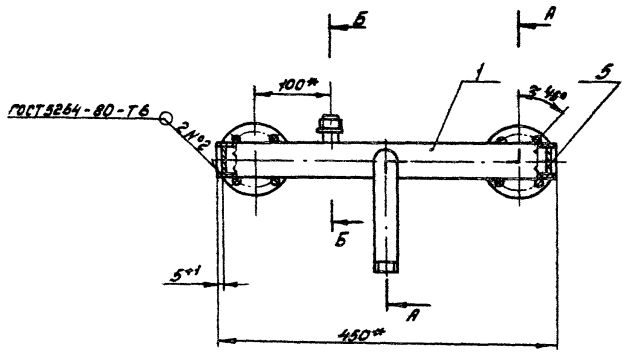

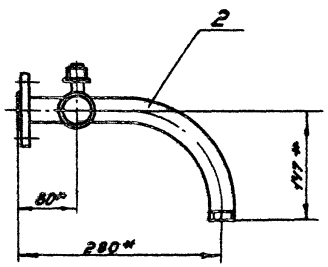

А-А
М1:2

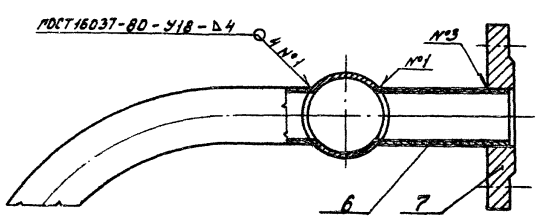

Б-Б
М1:2

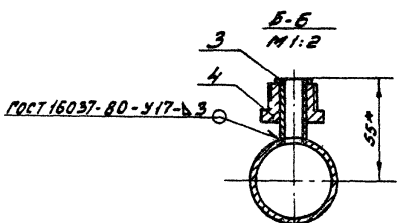

1. Коллектор испытать на прочность водой давлением 0,2 МПа (2 кгс/см²) и плотность воздухом давлением 0,1 МПа (1 кгс/см²).
2. Продолжительность испытания на прочность и плотность определяется временем необходимым для осмотра мест сварки, но не менее 1 мин., на каждое испытание. При этом падение давления не допускается.
3. * Размеры для справок.

					УГП 30.02.00СБ		
Изм.	Лист	№ докум.	Подп.	Дата	Коллектор Сборочный чертеж	Лит.	Масса	Масшт.
Разраб.		Кудинов		12.84		Р	3,53	1:5
Пров.		Иосилевич		12.84		Лист	Листов 1
Т. контр.						Институт Мосгазниипроект	
Н. контр.		Иосилевич		12.84			
Утв.							

Копировал: Гаврилова Формат А3

Госстрой СССР

Тбилисский филиал
ЦИТП
Типовой проект /серия/
№ 5.905-10 82.02
Заказ № 1303
Цена 2 руб 47 коп.
Тираж 4300
Дата "9" 12 1985 г.

gost.e-ecolog.ru