Типовая документация на конструкции, изделия и узлы зданий и сооружений

СЕРИЯ 5.905-10

УСТАНОВКА ГАЗОВЫХ ПРИБОРОВ И АППАРАТОВ В ЖИЛЫХ И КОММУНАЛЬНО-БЫТОВЫХ ЗДАНИЯХ

ВЫПУСК 2

ГАЗООБОРУДОВАНИЕ ХЛЕБОПЕКАРНЫХ ПЕЧЕЙ

АЛЬБОМ 1

МОНТАЖНЫЕ ЧЕРТЕЖИ

20335-03
Цена: 0-99

gost.e-ecolog.ru

Типовая документация на конструкции, изделия и узлы зданий и сооружений

СЕРИЯ 5.905-10

УСТАНОВКА ГАЗОВЫХ ПРИБОРОВ И АППАРАТОВ В ЖИЛЫХ И КОММУНАЛЬНО-БЫТОВЫХ ЗДАНИЯХ

ВЫПУСК 2

ГАЗООБОРУДОВАНИЕ ХЛЕБОПЕКАРНЫХ ПЕЧЕЙ

АЛЬБОМ 1

МОНТАЖНЫЕ ЧЕРТЕЖИ

РАЗРАБОТАНЫ
институтом „МОСГАЗНИИПРОЕКТ"
Главный инженер института Маевский
Главный инженер проекта Иосилевич

УТВЕРЖДЕНЫ и введены в действ
Главстройпроектом Госстроя СС
с 01.04.85 (ПРОТОКОЛ №52 ОТ 26.12.8

Содержание

Обозначение	Наименование	Стр.
	Титульный лист	
	Содержание	2
УГП 25.00 МЧ	Газооборудование хлебопекарной печи ХПА-40 с горелками среднего давления	3
УГП 26.00 МЧ	Газооборудование хлебопекарной печи ХПА-40 с горелкой низкого давления	7
УГП 27.00	Газооборудование хлебопекарной печи РЗ-ХПУ-25 с горелкой среднего давления	11
УГП 27.00 МЧ	Газооборудование хлебопекарной печи РЗ-ХПУ-25 с горелкой среднего давления	12
УГП 28.00	Газооборудование хлебопекарной печи ПХС-25М с горелкой среднего давления	13
УГП 28.00 МЧ	Газооборудование хлебопекарной печи ПХС-25М с горелкой среднего давления	14
УГП 29.00	Газооборудование хлебопекарной печи ФТЛ-2-В1 с горелкой среднего давления	15
УГП 29.00 МЧ	Газооборудование хлебопекарной печи ФТЛ-2-В1 с горелкой среднего давления	16
УГП 30.00 МЧ	Газооборудование хлебопекарной печи ФТЛ-20-2М с горелками среднего давления	17
УГП 31.00 МЧ	Газооборудование хлебопекарной печи ФТЛ-20-2М с горелкой низкого давления	21

УГП 25.00 МЧ

Поз.	Обозначение	Наименование	Кол.	Примечание
		Сборочные единицы		
1	УГП 25. 01. 00	Плита фронтовая	1	
2	УГП 25. 02. 00	Коллектор	1	
3	УГП 25. 03. 00	Коллектор	1	
4	УГП 25. 04. 00	Трубка	2	
5	УГП 25. 05. 00	Установка взрывного клапана	1	
6	УГП 25. 06. 00	Устройство отборное	1	
7	УГП 25. 07. 00	Щит	1	
8	УГП 25. 08. 00	Колено	1	
9	УГП 25. 09. 00	Трубка	1	
10	УГП 25. 10. 00	Хомут	2	
		Детали		
14	УГП 25. 14	Прокладка ф (18×8)		
		Паронит ПМБ-2,0 ГОСТ 481-80	6	
15	УГП 25. 15	Прокладка ф (20×14)		
		Паронит ПМБ-2,0 ГОСТ 481-80	1	
16	УГП 25. 16	Прокладка ф (60×25)		
		Паронит ПМБ-2,0 ГОСТ 481-80	4	
17	УГП 25. 17	Прокладка ф (80×40)		
		Паронит ПМБ-2,0 ГОСТ 481-80	2	
18	УГП 25. 18	Штуцер	1	
19	УГП 25. 19	Труба	2	
20	УГП 25. 20	Уголок	1	
21	УГП 25. 21	Штуцер	1	

Продолжение

Поз.	Обозначение	Наименование	Кол.	Примечание
24	УГП 25. 23	Рукав L = 1500 мм		
		Рукав 16×26-1 ГОСТ 10362-76	1	
25	УГП 25. 24	Труба L = 500		
		Труба 10×1,2 ГОСТ 10704-76		
		Труба В-В Ст3 сп3 ГОСТ 10705-80	1	

Техническая характеристика

1. Номинальная тепловая мощность, квт (мкал/ч) 46 (400)
2. Номинальное давление газа перед горелками, кПа (кгс/см²) (0,3)

Технические требования

1. Колосниковые решетки печи заложить асбестовым картоном КАОН 1-5 ГОСТ 2850-80 и шамотным кирпичем ША-1 ГОСТ 8691-73 в 2 слоя насухо без раствора.
2. Зазоры между горелочными камнями и фронтовой плитой и соплами горелок заполнить шамотно глиняным раствором густой консистенции на жидком стекле (мартель шамотный ШТ-1, жидкое стекло плотностью 1,3 г/см³)
3. Сварные швы по ГОСТ 5264-80-Т1-Δ4
4. * Размеры для справок

Изм.	Лист	№ докум.	Подп.	Дата
Разраб.		Гулина		11.84
Провер.		Иосилевич		11.84
Т. контр.				
Н. контр.		Иосилевич		11.84
Утв.		Заславский		11.84

УГП 25.00 МЧ

Газооборудование хлебопекарной печи ХПА 40 с горелками среднего давления
Монтажный чертеж

Лит.	Масса	Масштаб
И	—	1:20

Лист 1 Листов 4

Институт Мосгазниипроект

Инв. № подл. | Подпись и дата | Взам. инв. № | Инв. № дубл. | Подпись и дата

Серия 5.905.10 Выпуск 2 Альбом 1

копировал: Кар.

формат А3

АИ 00 ЭГ-ВЛ.ВВ

Дополнительное

Поз.	Обозначение	Наименование	Кол.	Приме-чание
		Стандартные изделия		
26		Муфта 15 ГОСТ 8966-75	1	
27		Муфта 25 ГОСТ 8966-75	2	
28		Муфта 50 ГОСТ 8966-75	1	
29		Контргайка 20 ГОСТ 8968-75	2	
30		Контргайка 25 ГОСТ 8968-75	3	
31		Контргайка 50 ГОСТ 8968-75	1	
32		Ниппель 25×20 ГОСТ 8967-75	3	
33		Сгон 20 ГОСТ 8969-75	3	
34		Сгон 25 ГОСТ 8969-75	3	
35		Сгон 50 ГОСТ 8969-75	1	
36		Кран 25 ГОСТ 12154-76	3	
37		Кран 40 ГОСТ 12154-76	1	
		Болты ГОСТ 7798-70		
38		М8. 16. 58	4	
39		М12×80.58	6	
40		М10×50.58	10	
41		М16×90.58	8	
		Гайки ГОСТ 5915-70		
42		М8.5	12	
43		М10.5	10	
44		М16.5	8	
45		Хомут 40-Ст.ИПГ.ТУ 36-1469-80	3	

Поз.	Обозначение	Наименование	Кол.	Приме-чание
		Прочие изделия		
46		Клапан регул. давления		
		1.1.12С-ФТЦ 25-02.1В1964-90	2	
47		Клапан регул. температ. и непр.		
		25ч 30нж 7925.02.16.1964-90	1	
48		Манометр ВБ44-16Э.2		
		ТУ25.02.28-74		
49		Термометр ТТКП-52		
		прямой, шкала 0÷120°С, L=120мм,		
		резьба присоединит. 1/2		
		ТУ25.02.УВ 149-77	1	
50		Кран муфтовый двойной регулировочный с фланцем для		
		присоединения манометра		
		ТУ25-07-1081-73	4	
		Вентиль чугунный с		
		электромагнитным приводом		
		фланцевый 7925.07.000-01		
51		Ду 25	2	
52		Ду 40	1	
53		Клапан обратный		
		867 100 ОСТ 102-79	1	
54		Электрод L=350мм		
		ОСТ 102.233.102-79	1	
55		Контрольный электрод		
		КЭ ТУ25-02.02.02.0092-81	1	
56		Горелка типа ПУ-65/4.2		
		ТУ 14	2	

Изм.	Кол. уч.	Лист	№ док.	Подп.	Дата
Разраб.					
Пров.					
Н. контр.					
Утв.					

УГП25.00МЧ

Лист 2

Инв. № подл. | Подп. и дата | Взам. инв. №

Формат А3

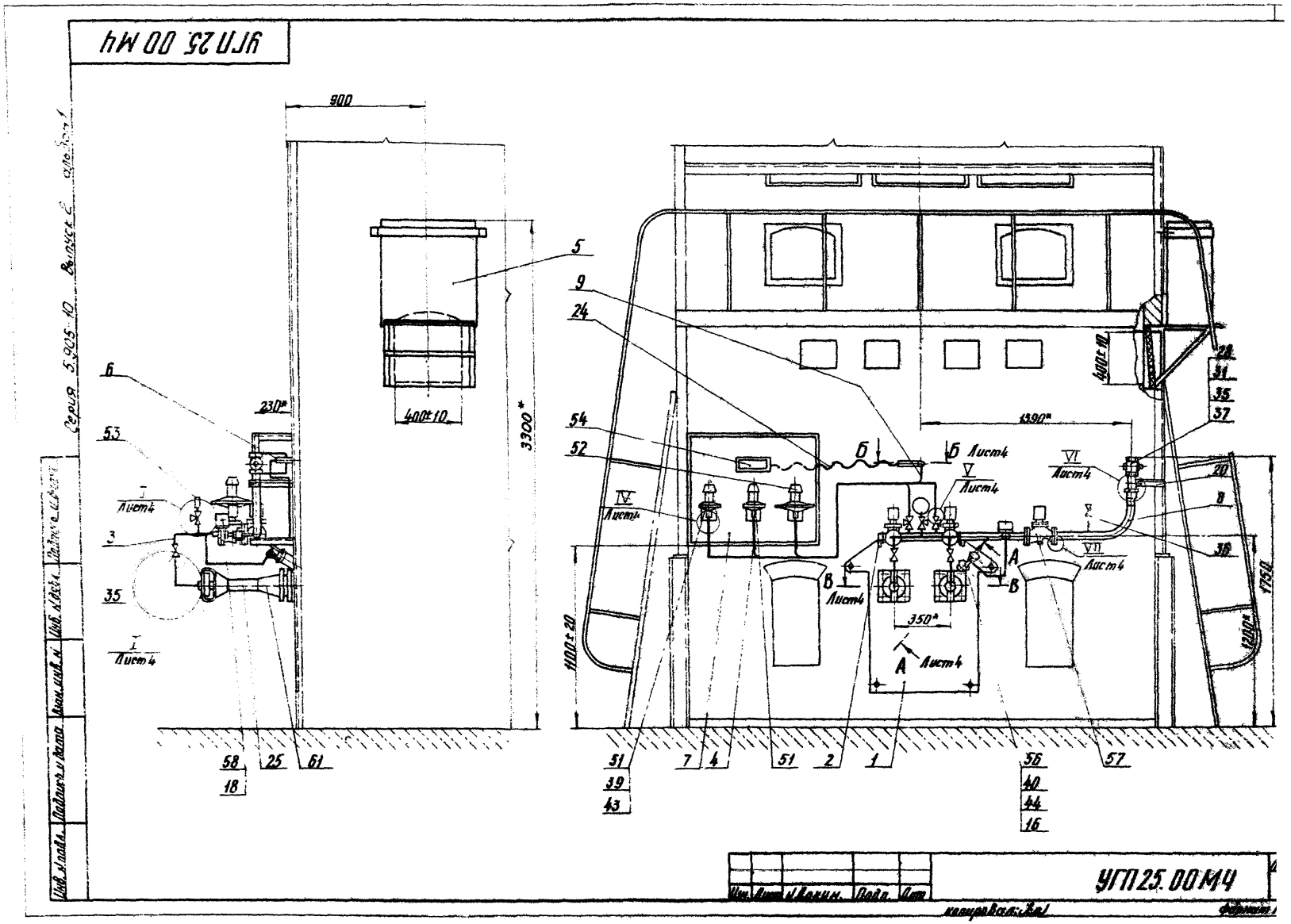
УГП 25.00 МЧ
Серия 5.905-10 Выпуск 2 альбом 1
900
400±10
3300*
230*
1390*
350*
1100±20
1750
1200*
400±10
Лист4
УГП 25.00 МЧ

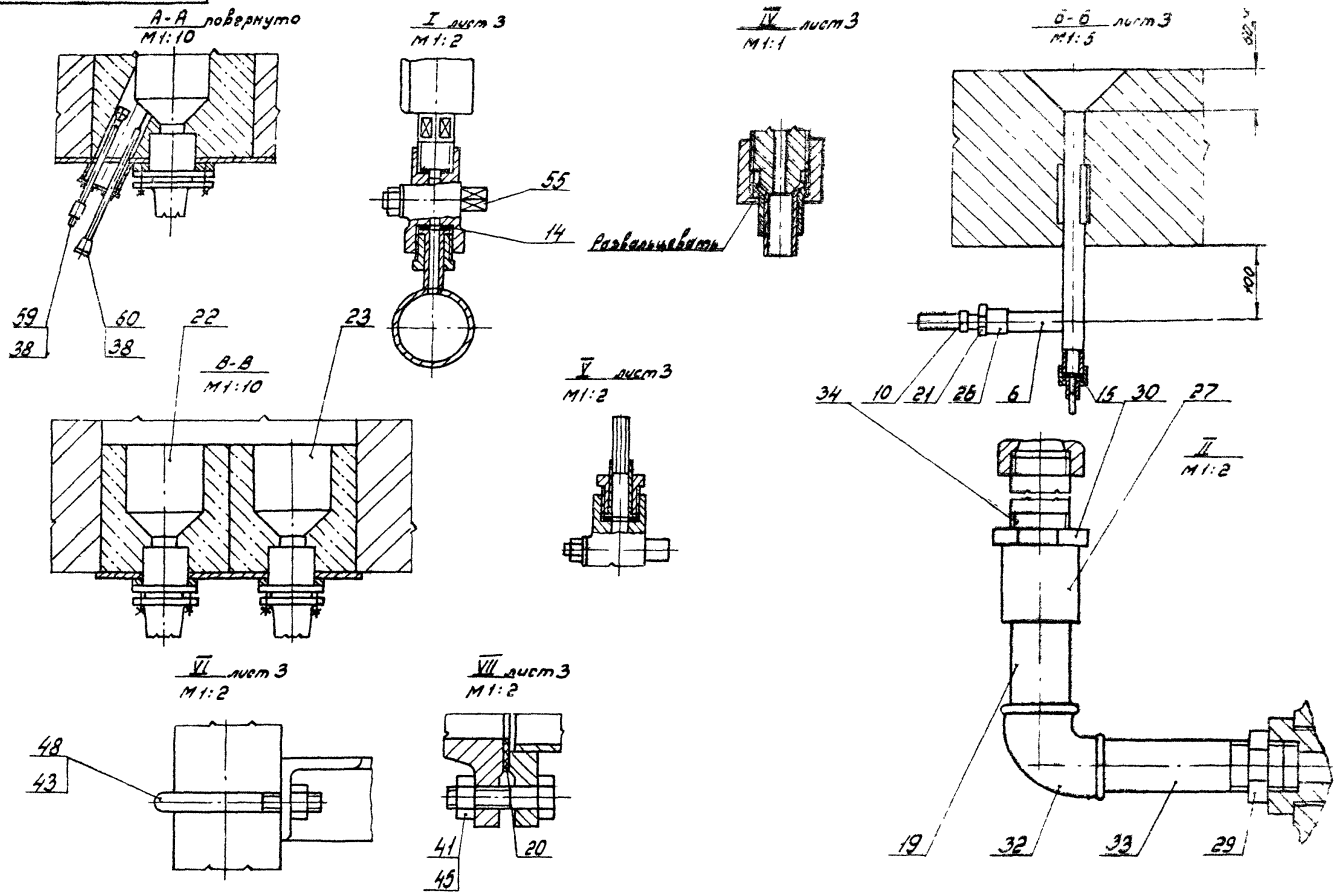

Серия 5.905-10 Выпуск 2 альбом 1

Инв. № подл. | Подп. и дата | Взам. инв. № | Инв. № дубл. | Подп. и дата

Изм.	Лист	№ докум.	Подп.	Дата

УГП 25.00М4

Лист 4

Копировал: Гавриловой

Формат А3

УГП 26. 00 МЧ

Поз.	Обозначение	Наименование	Кол.	Примечание
		Сборочные единицы		
1	УГП 26. 01. 00-01	Плита фронтовая	1	
2	УГП 26. 02. 00	Коллектор	1	
3	УГП 26. 03. 00	Катушка	1	
4	УГП 26. 04. 00	Катушка	1	
5	УГП 26. 05. 00	Установка электромагнита	1	
6	УГП 26. 06. 00	Колено	1	
7	УГП 26. 07. 00	Фланец	2	
8	УГП 26. 08. 00	Трубка	1	
9	УГП 26. 09. 00	Трубка	2	
10	УГП 26. 10. 00	Отвод	1	
11	УГП 25. 04. 00	Трубка	2	
12	УГП 25. 05. 00	Установка взрывного клапана	1	
13	УГП 25. 06. 00	Устройство отборное	1	
14	УГП 25. 07. 00	Щит	1	
15	УГП 25. 08. 00	Трубка	2	
		Детали		
16	УГП 26. 11	Прокладка ф (18×8)		
		Паронит ПМБ-2.0 ГОСТ 481-80		
17	УГП 26. 12	Прокладка ф (20×14)		
		Паронит ПМБ-2.0 ГОСТ 481-80		
18	УГП 26. 13	Прокладка ф (102×50)		
		Паронит ПМБ-2.0 ГОСТ 481-80	4	
19	УГП 26. 14	Прокладка ф (128×89)		
		Паронит ПМБ-2.0 ГОСТ 481-80	2	
21	УГП 26. 16	Уголок	1	
22	УГП 25. 18	Штуцер	1	

Продолжение

Поз.	Обозначение	Наименование	Кол.	Примечание
24	УГП 26. 19	Труба L = 1000-s		
		Труба 10×1.2 ГОСТ 10704-76 / В-ВСт3 спэ ГОСТ 10705-80	1	

Техническая характеристика

1. Номинальная тепловая мощность, кВт (Мкал/ч) 465 (400)
2. Номинальное давление газа перед горелками кПа (кгс/см²) 3,9 (0,039)

Технические требования

1. Колосниковые решетки печи заложить асбестовым картоном КАОН 1-5 ГОСТ 2850-80 и шамотным кирпичем ША-1 ГОСТ 8691-73 в 2 слоя насухо без раствора.
2. Зазоры между горелочными камнями и фронтовой плитой и соплами горелок заполнить шамотно глиняным раствором густой консистенции на жидком стекле (мертель шамотный ШТ-1, жидкое стекло плотностью 1,3 г/см³)
3. Сварные швы по ГОСТ 5264-80-Т1-△4
4. * Размеры для справок

					УГП 26. 00 МЧ		
Изм.	Лист	№ докум.	Подп.	Дата	Газооборудование хлебопекарной печи ХПА-40 с горелкой низкого давления. Монтажный чертеж	Лит.	Масса	Масштаб
Разраб.		Гилина		11.87		У	—	1:20
Провер.		Шкилевич		11.87				
Т.контр.						Лист 1	Листов 4	
Н.контр.		Шкилевич		11.87		Институт Мосгазниипроект		
Нач.		Ярославский		11.87				

Инв.№ подл. | Подпись и дата | Взам.инв.№ | Инв.№ дубл. | Подпись и дата

Серия 5.905-10 Выпуск 2 А.ТХ.3.1м.1

копировал: Ред.

формат А3

Серия 5.905-10 выпуск 2 альбом 1

Продолжение

Поз.	Обозначение	Наименование	Кол.	Примечание
		Стандартные изделия		
27		Муфта 40 ГОСТ 8966-75	1	
28		Муфта 50 ГОСТ 8966-75	1	
29		Контргайка 40 ГОСТ 8968-75	1	
30		Контргайка 50 ГОСТ 8968-75	1	
31		Сгон 40 ГОСТ 8969-75	1	
32		Сгон 50 ГОСТ 8969-75	1	
34		Кран 25 ГОСТ 12154-74	2	
35		Кран 40 ГОСТ 12154-74	1	
36		Кран 50 ГОСТ 12154-74	1	
		Болты ГОСТ 7798-70		
38		М6 х 16.58	6	
39		М8 х 16.58	8	
40		М12х45.58	8	
41		М16х45.58	8	
42		М16х55.58	8	
		Гайки ГОСТ 5915-70		
44		М8.5	8	
45		М10.5	6	
46		М12.5	8	
47		М16.5	16	
48		Хомут 60-Ст3 ГОСТ 24137-80	3	
		Прочие изделия		
49		Датчик-реле напора		
		ДН-600-11 ТУ25-02.161384-78	3	
50		Датчик-реле напора и тяги		
		ДНТ-100 ТУ25-02.161384-78	1	

Продолжение

Поз.	Обозначение	Наименование	Кол.	Примечание
51		Напоромер НМ1.7-52		
		предел измерений 0÷600 кгс/м²		
		класс точности 2.5		
		ТУ 25.02.111116-77	2	
52		Тягонапоромер ТНМ.7-52		
		предел измерений ± 12.5 кгс/м²		
		класс точности 2.5		
		ТУ 25.02.111116-77	1	
53		Кран трехходовой натяжной муфтовый с фланцем для контрольного манометра		
		ТУ 26-07-1061-73	3	
54		Клапан соленоидный		
		ОСТ 108833.103-79	1	
55		Запальник L = 350 мм		
		ОСТ 108.833.103-79	1	
56		Контрольный электрод		
		КЭТУ25-02.02.020092-81	1	
57		Горелка ГДУВ-0,4-81-7,1		
		Н6023-01	1	
58		Клапан ПКН-50		
		ТУ 400-10-34-76	1	
59		Заслонка дроссельная		
		ЗД-50	1	
60		Заслонка дроссельная		
		ЗД-80	1	

Инв. № подл. | Подп. и дата | Взам. инв. № | Инв. № дубл. | Подп. и дата

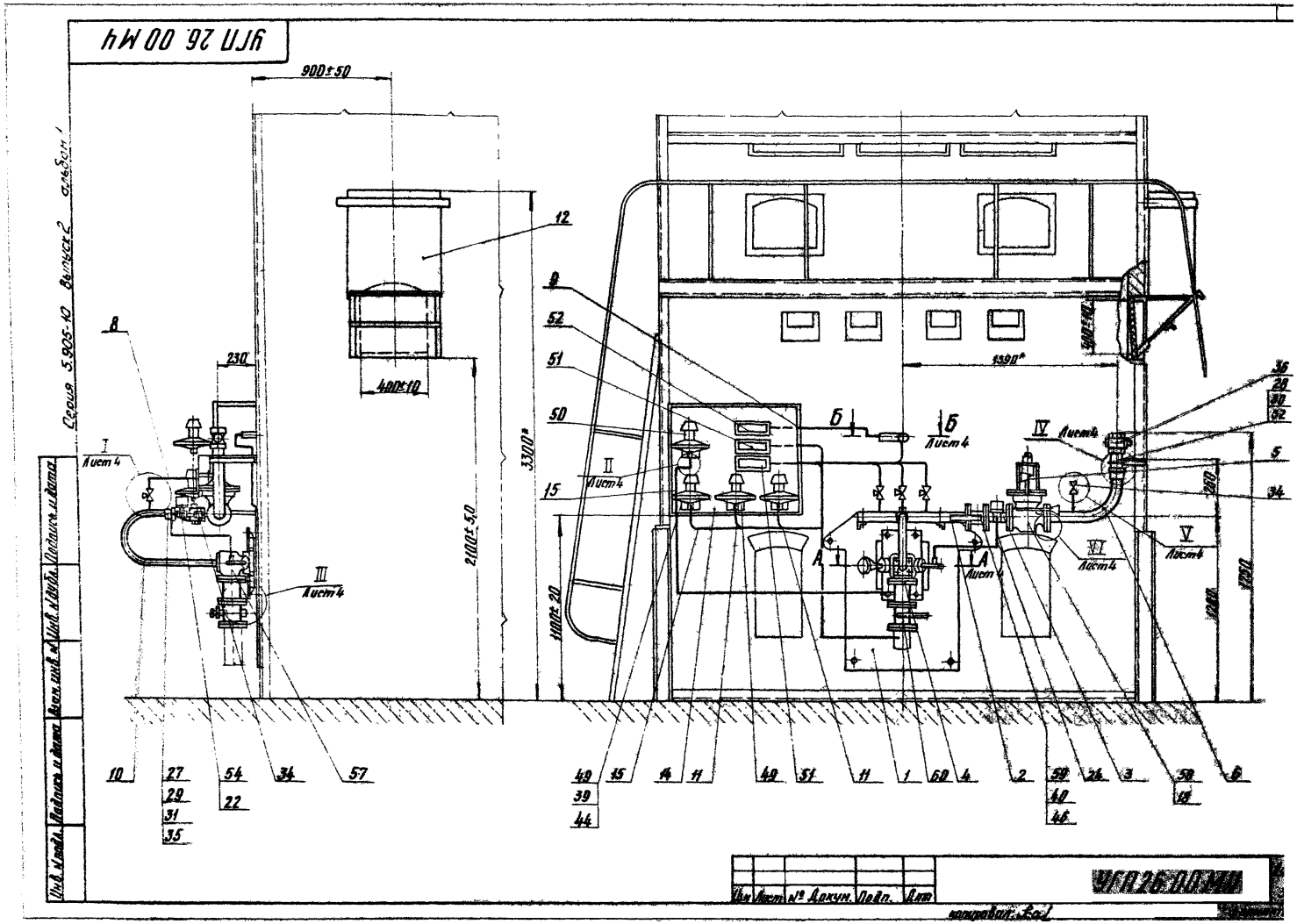
УГП 26.00 М4
Серия 5.905-10 Выпуск 2 альбом 1
900±50
400±10
230
3300*
2100±5,0
1100±20
1390*
I Лист 4
II Лист 4
III Лист 4
IV Лист 4
V Лист 4
VI Лист 4
Б Лист 4
А Лист 4
УГП 26.00 М4
Инв. № подл.
Подпись и дата
Взам. инв. №
Инв. № дубл.
Подпись и дата
Изм. Лист № Докум. Подп. Дата
копировал: Sal

УГП 26.00М4

Серия 5.905-10 Выпуск 2 альбом 1

Инв.№подл. | Подп. и дата | Взам.инв.№ | Инв.№дубл. | Подп. и дата

А-А лист 3
М1:5

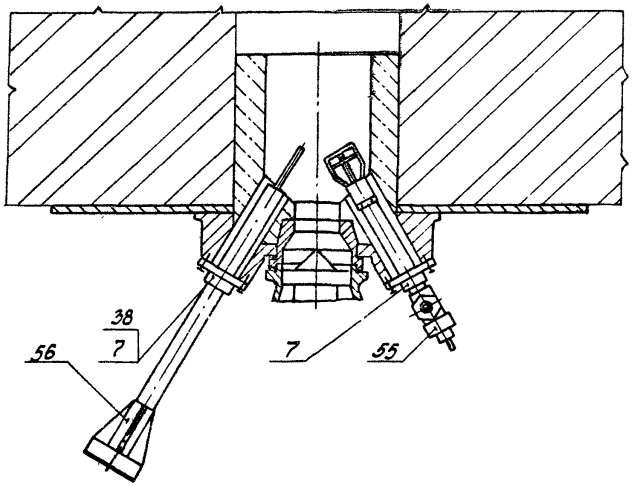

Б-Б лист 3
М1:5

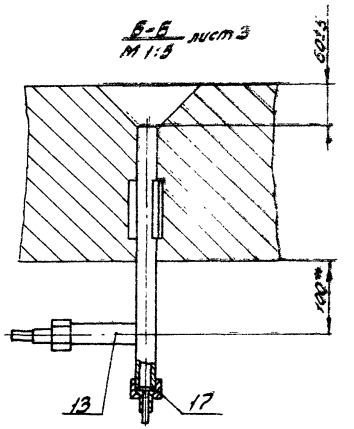

I лист 3
М1:2

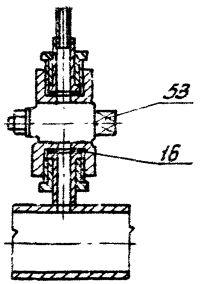

V лист 4
М1:2

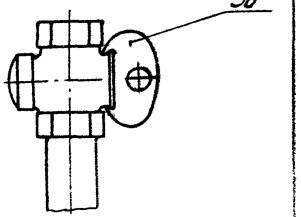

I лист 3
М1:1

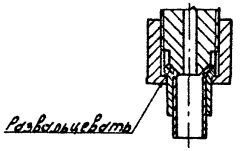

II
М1:2

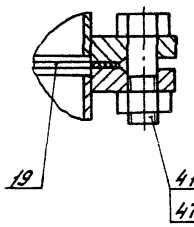

IV лист 4
М1:2

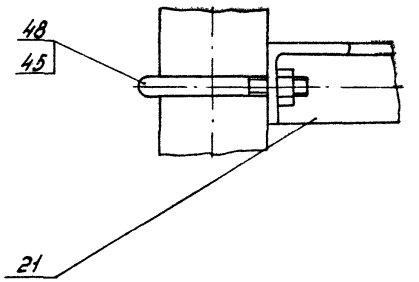

VI лист 4
М1:2

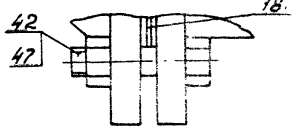

Изм.	Лист	№докум.	Подп.	Дата	УГП 26.00М4	Лист 4

Копировал: Гаврилова Формат А3

Формат	Зона	Поз.	Обозначение	Наименование	Кол.	Примечание
				Документация		
А3			УПП 27.00 МЧ	Монтажный чертеж		
				Комплект монтажных частей		
				Сборочные единицы		
А3		1	РЗ-ХПУ-25.90.090	Труба	4	
А4		3	РЗ-ХПУ-25.90.130	Кронштейн	2	
А4		4	РЗ-ХПУ-25.90.140	Труба	1	
А4		5	РЗ-ХПУ-25.90.150	Кронштейн	2	
А4		6	РЗ-ХПУ-25.90.160	Труба	1	
А4		7	РЗ-ХПУ-25.90.170	Переходник	1	
А4		8	432838	Горелка газовая ВП 36/3,2	1	
				Детали		
А4		12	РЗ-ХПУ-25.90.014	Хомут	4	
А4		13	РЗ-ХПУ-25.90.015	Прокладка	4	
А4		14	РЗ-ХПУ-25.90.019	Прокладка	6	
А4		15	РЗ-ХПУ-25.90.161	Труба	2	
А4		16	РЗ-ХПУ-25.90.162	Фланец	1	
А4		17	РЗ-ХПУ-25.90.163	Труба	1	
А4		18	РЗ-ХПУ-25.90.164	Труба	1	
А4		20	РЗ-ХПУ-25.90.166	Труба	1	
А4		21	РЗ-ХПУ-25.90.167	Планка	1	
А4		22	РЗ-ХПУ-25.90.168	Прокладка	1	
А4		23	РЗ-ХПУ-25.90.169	Труба М10х1.0Н3 L=500±0,78 ГОСТ 494-76	1	
А4		24	РЗ-ХПУ-25.90.171	Труба	1	
А4		25	РЗ-ХПУ-25.90.172	Труба	1	

Серия 5.905-10 Альбом 1

Инв. № подл. | Подп. и дата | Взам. инв. № | Инв. № дубл. | Подп. и дата

Изм.	Лист	№ докум.	Подп.	Дата
Разраб.		Кубинов		11.84
Пров.		Иосилевич		1.84
Н. контр.		Иосилевич		11.84
ГИП		Заславский		11.84

УПП 27.00

Газооборудование хлебопекарной печи РЗ-ХПУ-25 с горелкой среднего давления

Лит.	Лист	Листов
И	1	2

Институт Мосгазпроект

Копировал: Гаврилова Формат А4

Формат	Зона	Поз.	Обозначение	Наименование	Кол.	Примечание
А4		29	ПКС-25М 41.044	Штуцер	2	
А4		30	ПКС-25М 41.045	Прокладка	3	
А4		31	РЗ-ХПУ-25.90.004	Ниппель	1	
				Стандартные изделия		
				Кран муфтовый ГОСТ 2704-77		
		50		Ду 15	3	
		51		Ду 25	5	
		74		Манометр технический ОБМ 1-160 шкала 0÷1 кгс/см² ГОСТ 2405-80	1	
		75		Манометр электроконтактный ЭКМ-1У ГОСТ 13717-74	1	
				Прочие изделия		
		80		Вентиль СВМГ Ду 25 ТУ 26-07-038-71	3	
		81		Вентиль СВФ Ду 10 ТУ 24.312-12-67		
		83		Датчик ионной проводимости КЭ ТУ 25-08-478-70		
		84		Датчик-реле тяги ДТ-40-11 пред. изм. 4÷40 кг/м²	1	
		85		Электрозапальник газовый ЭЗ; l=500 ТУ 24-3-12-67	1	

Инв. № подл. | Подп. и дата | Взам. инв. № | Инв. № дубл. | Подп. и дата

Изм.	Лист	№ докум.	Подп.	Дата

УПП 27.00

Лист 2

Копировал: Гаврилова Формат А4

УГП27.00МЧ

Серия 5.905-10 Выпуск 2 альбом 1

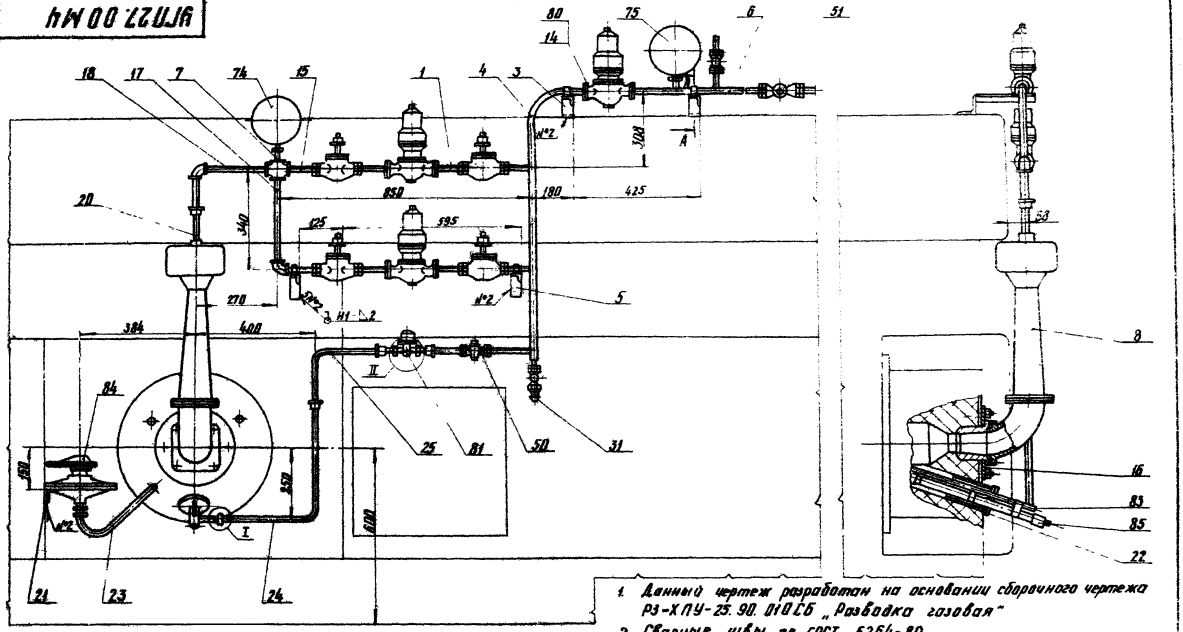

1. Данный чертеж разработан на основании сборочного чертежа РЗ-ХПУ-25.90.010СБ „Разводка газовая"
2. Сварные швы по ГОСТ 5264-80
3. * Размеры для справок

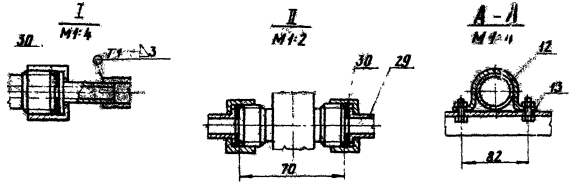

Изм.	Лист	N Докум.	Подп.	Дата
Разраб.		Кудинов		12.84
Провер.		Иосилевич		12.84
Т.контр.				
Н.контр.		Иосилевич		12.84
Утв.		Заславский		12.84

УГП27 00МЧ

Газооборудование хлебопекарной печи РЗ-ХПУ-25 с горелкой среднего давления

Монтажный чертеж

Лит	Масса	Масштаб
И	125	1:10

Лист | Листов 1

Институт МосгазНИИпроект

копировал: [illegible]

формат А3

Формат	Зона	Поз.	Обозначение	Наименование	Кол.	Примечание
				Документация		
А3			УПП 28.00 МЧ	Монтажный чертеж		
				Комплект монтажных частей		
				Сборочные единицы		
А4		1	ПХС-25М 41.010	Коллектор	1	
А4		2	ПХС-25М 41.020	Коллектор	2	
		3				
А4		4	ПХС-25М 41.040	Вентиль	2	
		5				
А4		6	ПХС-25М 41.060	Рама	1	
А4		7	ПХС-25М 41.070	Колено	2	
А4		8	ПХС-25М 41.080	Труба	2	
А4		9	ПХС-25М 41.090	Тройник	2	
А4		10	ПХС-25М 41.100	Тройник	1	
А4		11	ПХС-25М 41.110	Труба	2	
А4		12	ПХС-25М 41.120	Патрубок	1	
А4		13	ПХС-25М 41.130	Запольно контрольное устройство	2	
				Детали		
Б4		18	ПХС-25М 41.002	Хомут	4	
Б4		19	ПХС-25М 41.003	Рукав Г(IV)-10-12,5 P_s=1600 ГОСТ 18698-79	2	0,96кг
А4		20	ПХС-25М 41.004	Ручка	3	
А4		21	-01	Ручка	1	
А4		22	-02	Ручка	1	
Б4		23	ПХС-25М 41.007	Прокладка	8	

Инв.№ подл. | Подп. и дата | Взам.инв.№ | Инв.№ дубл. | Подп. и дата

Изм.	Лист	№ докум.	Подп.	Дата
Разраб.	Кудинов	Кудинов		11.84
Перевер.	Цесилевич			1.84
Н.контр.	Цесилевич			11.84
Утв.	Заславский			11.84

УПП 28.00 МЧ

Газооборудование хлебопекарной печи ПХС-25М с горелкой среднего давления

Лит.	Лист	Листов
И	1	2

Институт Мосгазниипроект

Копировал: Гаврилова Формат А4

Формат	Зона	Поз.	Обозначение	Наименование	Кол.	Примечание
А4		24	ПХК-25 20.009	Прокладка	12	
А4		25	ПХС-25М 01.128	Ниппель	2	
А4		26	ПХС-25М 01 129	Гайка	6	
А4		27	ПХС-25М 41.012	Крюк	4	
А4		28	ПХС-25М 41.013	Шайба	2	
		29	-01	Шайба	2	
А4		30	ПХС-25М 41.171	Прокладка	2	
				Стандартные изделия		
				Краны муфтовые		
				ГОСТ 2704-77		
		38		Ду15	3	
		39		Ду20	1	
		40		Ду40	1	
				Датчики-реле		
				ГОСТ 12997-76		
		42		ДНТ 100	2	
		43		ВА-1,6	2	
				Прочие изделия		
		60		Вентиль СВМГ Ду25		
				ТУ 26-07-038-71	4	
		61		Вентиль СВМГ Ду40		
				ТУ 26-07-038-71	1	
		64		Манометр технический ОБМ-1-160 шкала 0...1(1,6) кгс/см²		
				ТУ 25-02-26-74	2	

Инв.№ подл. | Подп. и дата | Взам.инв.№ | Инв.№ дубл. | Подп. и дата

Изм.	Лист	№ докум.	Подп.	Дата

УПП 28.00 МЧ

Лист 2

Копировал: Гаврилова Формат А4

УГП 28.00МЧ

Серия 5.905-10 Выпуск 2 альбом 1

Инв. № подл. | Подпись и дата | Взам. инв. № | Инв. № дубл. | Подпись и дата

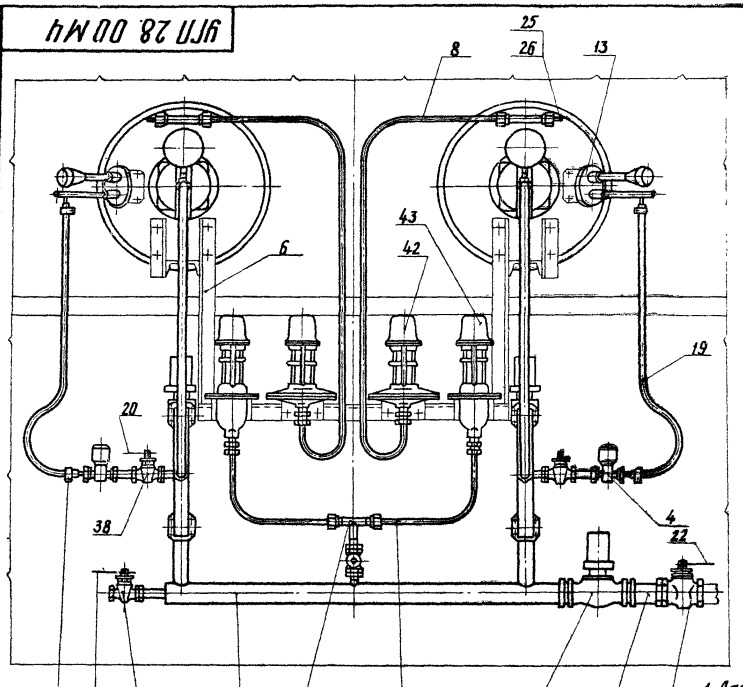

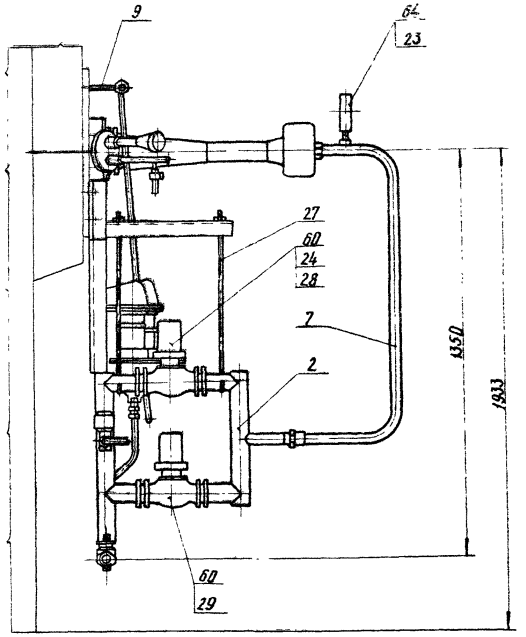

1. Данный чертеж разработан на основании сборочного чертежа ПХС-25М 4ч. 000СБ „Разводка газовая"
2. Размеры для справок

					УГП 28.00МЧ		
Изм.	Лист	№ докум.	Подпись	Дата	Газооборудование хлебопекарной печи ПХС-25М с горелкой среднего давления. Монтажный чертеж	Лит.	Масса	Масштаб
Разраб.		Кулинов		12.84		Ш	127	1:10
Провер.		Чесилевич		12.84		Лист	Листов 1	
Т.контр.						Институт Мосгазниипроект		
Н.контр.		Чесилевич		12.84				
Утв.		Заславский		12.84				

копировал Ке

Формат А3

Формат	Зона	Поз.	Обозначение	Наименование	Кол.	Примечание
				Документация		
А3			УГП 29.00 МЧ	Монтажный чертеж		
				Комплект монтажных частей		
				Сборочные единицы		
А4		1	ФТЛ-2-81 11.010	Коллектор	1	
А4		2	ФТЛ-2-81 11.030	Коллектор	1	
А4		3	ФТЛ-2-81 11.040	Патрубок	1	
А4		4	ФТЛ-2-81 11.050	Тройник	1	
А4		5	ФТЛ-2-81 11.060	Кронштейн	1	
А4		6	ФТЛ-2-81 11.070	Кронштейн	2	
А4		7	ФТЛ-2-81 11.080	Труба	1	
А4		8	ФТЛ-2-81 11.090	Труба	1	
А4		9	ФТЛ-2-81 11.100	Труба	1	
А4		11	ФТЛ-2-81 11.200	Электрозапальник	1	
А4		13	ПХС-25М 41.090	Тройник	1	
А4		14	ПХС-25М 41.100	Тройник	1	
А4		16	ПХК-25М 20.100	Запальник	1	
				Детали		
Б4		18	ФТЛ-2-81 11.001	Рукав Г(IV) 10-12,5		
				ГОСТ 18698-79; ℓ=1000	1	
А4		19	ПХС-25М 41.002	Хомут	3	
А4		21	ПХС-25М 41.004	Рукоятка	1	
		22	-01	Рукоятка	1	

Серия 5.905-10 Выпуск 2 альбом

Подпись и дата | Инв. № дубл. | Взам. инв. № | Подпись и дата | Инв. № подл.

Изм.	Лист	№ докум.	Подп.	Дата
Разраб.		Кудинов		12.84
Провер.		Иоселевич		12.84
Н. контр.		Иоселевич		12.84
Утв.		Заславский		12.84

УГП 29.00

Газооборудование хлебопекарной печи ФТЛ-2-81 с горелкой среднего давления

Лит.	Лист	Листов
И	1	2

Институт МосгазНИИпроект

копировал: [signature] формат А4

Формат	Зона	Поз.	Обозначение	Наименование	Кол.	Примечание
А4		23	ПХС-25М 41.004-02	Рукоятка	1	
А4		24	ПХС-25М 41.007	Прокладка	6	
А4		25	РЗ-ХПУ-25.90.004	Ниппель	1	
А4		26	ПХС-25М 01.129	Гайка	4	
А4		27	ПХК-25 20.009	Прокладка	4	
Б4		28	ПХС-25М 41.003	Рукав Г(IV) 10-12,5		
				ГОСТ 18698-79; ℓ=1600	1	
А4		29	ПХС-25М 01.128	Ниппель	1	
				Стандартные изделия		
				Кран муфтовый ГОСТ 2704-77		
		48		Ду15	2	
		49		Ду20	2	
		50		Ду25	2	
				Датчики реле ГОСТ 12997-76		
		52		ДНТ-100	1	
		53		DD-0,6	2	
				Прочие изделия		
		55		Вентиль мембранный с		
				электромагнитным приво-		
				-дом СВМГ Ду25		
				ТУ26-07-038-71	2	
		56		Манометр технический		
				ОБМ1-160		
				шкала 0÷1кгс/см²		
				ТУ25-02-026-74	1	
		58		Контрольный электрод	1	Из компл. прибора ф24,2

Подпись и дата | Инв. № дубл. | Взам. инв. № | Подпись и дата | Инв. № подл.

Изм.	Лист	№ докум.	Подп.	Дата

УГП 29.00

Лист 2

копировал: [signature] формат А4

УГП 29.00 МЧ

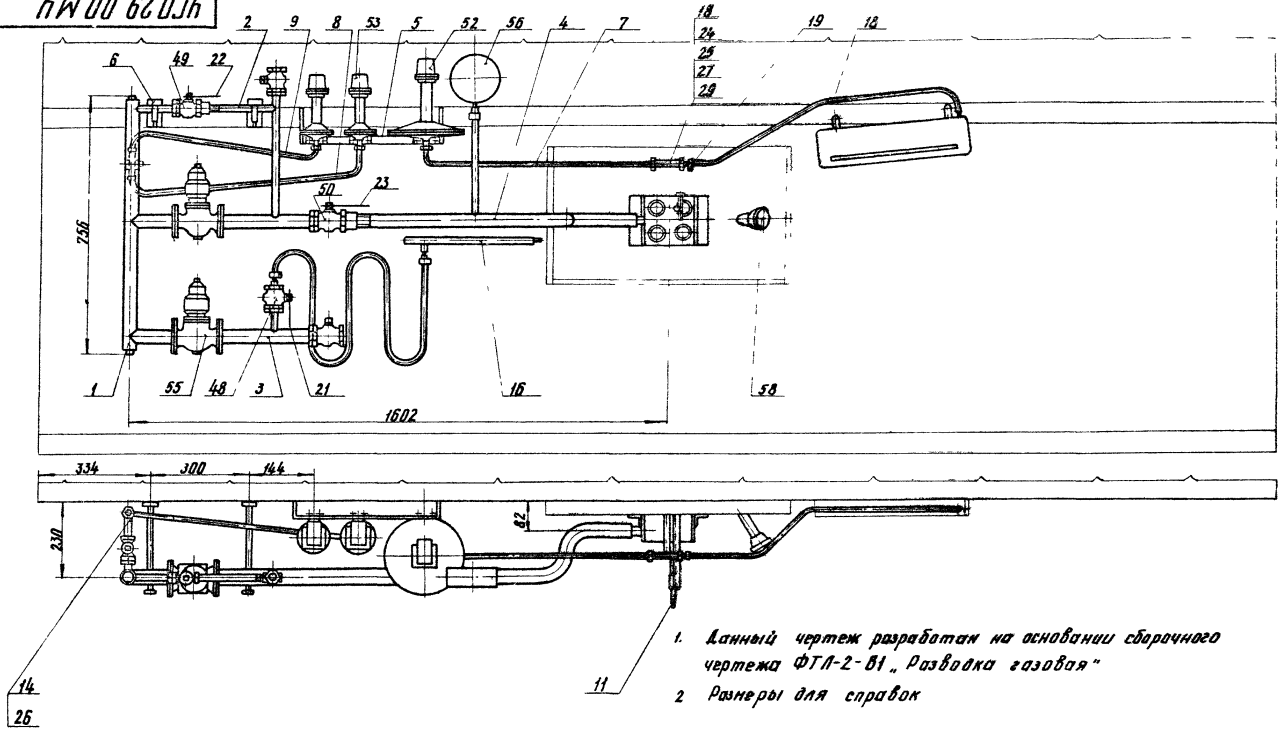

1. Данный чертеж разработан на основании сборочного чертежа ФТЛ-2-В1 „Разводка газовая"
2. Размеры для справок

Изм.	Лист	N докум.	Подп.	Дата
Разраб.		Кудинов		12.84
Провер.		Иосилевич		12.84
Т. контр.				
Н. контр.		Иосилевич		12.84
Утв.		Заславский		12.84

УГП 29.00 МЧ

Газооборудование хлебопекарной печи ФТЛ-2-В1 с горелкой среднего давления
Монтажный чертеж

Лит	Масса	Масштаб
И	45	1:10

Лист | Листов 1

Институт МосгазНИИпроект

Серия 5.905-10 Выпуск 2 альбом 1

Инв. N подл.	Подпись и дата	Взам. инв. N	Инв. N дубл.	Подпись и дата

копировал: [illegible]

формат А3

УГП 30.00МЧ

Поз.	Обозначение	Наименование	Кол.	Примечание
		Сборочные единицы		
1	УГП 30.01.00	Плита фронтовая	1	
2	УГП 30.02.00	Коллектор	1	
3	УГП 25.02.00	Коллектор	1	
4	УГП 25.04.00	Трубка	2	
5	УГП 25.05.00	Установка взрывного клапана	1	
6	УГП 25.06.00	Устройство отборное	1	
7	УГП 25.07.00	Щит	1	
8	УГП 25.08.00	Колено	1	
9	УГП 25.09.00	Трубка	1	
10	УГП 25.10.00	Хомут	2	
		Детали		
14	УГП 25.14	Прокладка ⌀ (18×8)		
		Паронит ПМБ-2,0 ГОСТ 481-80	6	
15	УГП 25.15	Прокладка ⌀ (20×14)		
		Паронит ПМБ-2,0 ГОСТ 481-80	1	
16	УГП 25.16	Прокладка ⌀ (60×25)		
		Паронит ПМБ-2,0 ГОСТ 481-80	4	
17	УГП 25.17	Прокладка ⌀ (80×40)		
		Паронит ПМБ-2,0 ГОСТ 481-80	2	
18	УГП 25.18	Штуцер	1	
19	УГП 25.19	Труба	1	
20	-01	Труба	1	
21	УГП 25.20	Уголок	1	
22	УГП 25.21	Штуцер	1	

Продолжение

Поз.	Обозначение	Наименование	Кол.	Примечание
24	УГП 25.23	Рукав L = 1500 мм		
		Рукав 16×26-1 ГОСТ 10362-76	1	
25	УГП 25.24	Труба L = 500		
		Труба 10×1,2 ГОСТ 10704-76		
		В-ВСт3сп3 ГОСТ 10705-80	1	

Техническая характеристика

1. Номинальная тепловая мощность, квт (Мкал/ч) 162 (140)
2. Номинальное давление газа перед горелками, кПа (кгс/см²) 30 (0,3)

Технические требования

1. Колосниковые решетки печи заложить асбестовым картоном КАОН1-5 ГОСТ 2850-80 и шамотным кирпичем ША-1 ГОСТ 8691-73 в 2 слоя насухо без раствора.
2. Зазоры между горелочными камнями и фронтовой плитой и соплами горелок заполнить шамотно глиняным раствором густой консистенции на жидком стекле (мартель шамотный ШТ-1, жидкое стекло плотностью 1,3 г/см³)
3. Сварные швы по ГОСТ 5264-80-Т1-Δ4
4.* Размеры для справок.

Изм.	Лист	№ докум.	Подп.	Дата
Разраб.		Гулина		11.84
Провер.		Иосилевич		11.84
Т. контр.				
Н. контр.		Иосилевич		11.84
Утв.		Заславский		11.84

УГП 30.00МЧ

Газооборудование хлебопекарной печи ФТЛ20-2М с горелками среднего давления
Монтажный чертеж

Лит.	Масса	Масшт.
Н	–	1:20

Лист 1 Листов 4

Институт МосгазНИИпроект

Копировал: Гаврилова Формат А3

Серия 5.905.10 Выпуск 2 альбом 1

Инв. № подл. | Подп. и дата | Взам. инв. № | Инв. № дубл. | Подп. и дата

УГП 30.00МЧ

Серия 5.905-10 выпуск 2 альбом 1

Продолжение

Поз.	Обозначение	Наименование	Кол.	Примечание
		Стандартные изделия		
26		Муфта 15 ГОСТ 8966-75	1	
27		Муфта 25 ГОСТ 8966-75	1	
28		Муфта 50 ГОСТ 8966-75	1	
29		Контргайка 20 ГОСТ 8968-75	1	
30		Контргайка 25 ГОСТ 8968-75	1	
31		Контргайка 50 ГОСТ 8968-75	1	
32		Угольник 25×20 ГОСТ 8947-75	1	
33		Сгон 20 ГОСТ 8969-75	1	
34		Сгон 25 ГОСТ 8969-75	1	
35		Сгон 50 ГОСТ 8969-75	1	
36		Кран 25 ГОСТ 12154-74	3	
37		Кран 50 ГОСТ 12154-74	1	
		Болты ГОСТ 7798-70		
38		М6×16.58	4	
39		М8×16.58	6	
40		М10×50.58	16	
41		М12×50.58	8	
		Гайки ГОСТ 5915-70		
43		М8.5	12	
44		М10.5	16	
45		М12.5	8	
48		Хомут 45-Ст3 ГОСТ 24137-80	3	

Продо[illegible]

Поз.	Обозначение	Наименование	Кол.	Примечание
		Прочие изделия		
51		Датчик-реле давления		
		ДД 1,0-11 ТУ25-02 161384-78	2	
52		Датчик-реле напора и тя-		
		ги ДНТ-100 ТУ 25-02 161384-78	1	
53		Манометр ОБМ1-100-1		
		ТУ 25.02.26-74		
54		Тягонапоромер ТНМП-52.		
		предел измерений ±12,5 кгс/м²		
		класс точности 2,5		
		ТУ 25.02.111116-77	1	
55		Кран трехходовой натяж-		
		ной муфтовый с фланцем		
		для контрольного манометра		
		ТУ 26-07-1061-73	4	
56		Вентили мембранные с		
		электромагнитным приводом		
		фланцевые ТУ26-07-038-71		
56		Ду 25	2	
57		Ду 40	1	
58		Клапан соленоидный		
		ОСТ 108833.103-79	1	
59		Запальник h = 350 мм		
		ОСТ 108.833.103-79	1	
60		Контрольный электрод		
		КЭ ТУ 25-02.02020092-81	1	
61		Горелка типа ЦУ-65/4,2		
		ТУ 14.	1	

Изм.	Лист	№ докум.	Подп.	Дата

УГП 30.00МЧ

Лист 2

Копировал: Гаврилова

Формат А3

Инв. № подл. | Подп. и дата | Взам. инв. № | Инв. № дубл. | Подп. и дата

УГП 30.00 МЧ

Серия 5.905-10 Выпуск 1

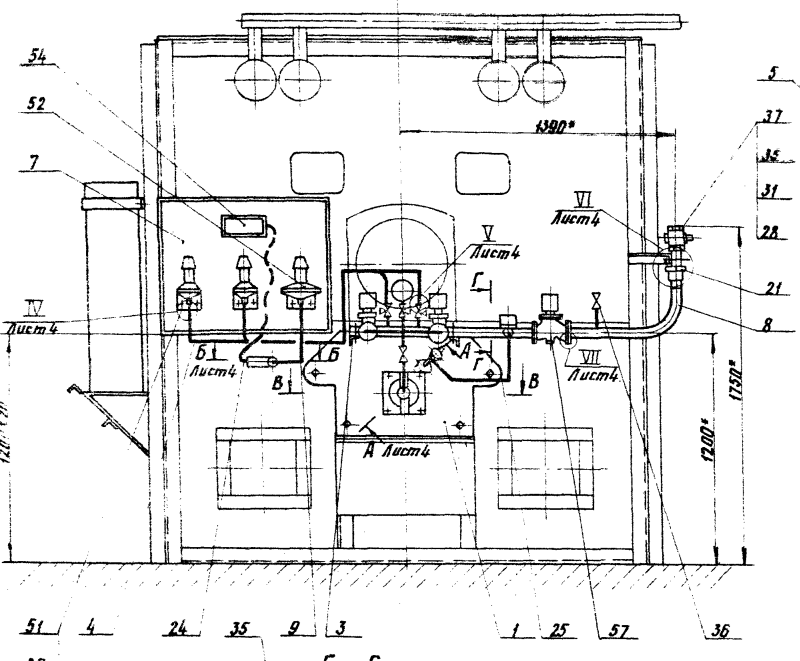
4390*
1200*
1750*
Лист4
Лист4
Лист4

УГП 30.00 МЧ

Серия 5.905-10 Выпуск 2 альбом 1

Инв. № подл. | Подп. и дата | Взам. инв. № | Инв. № дубл. | Подп. и дата

А-А повернуто
М1:10

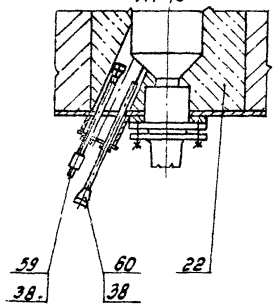

I лист 3
М1:2

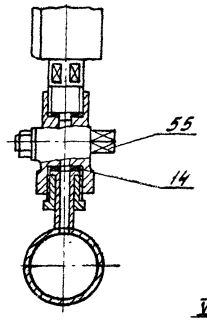

IV лист 3
М1:1

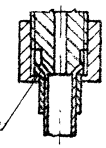

Б-Б лист 3
М1:5

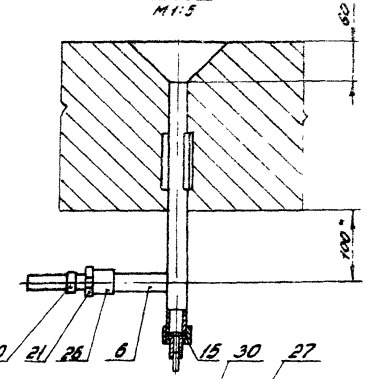

V лист 3
М1:2

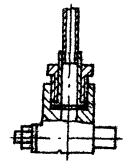

II
М1:2

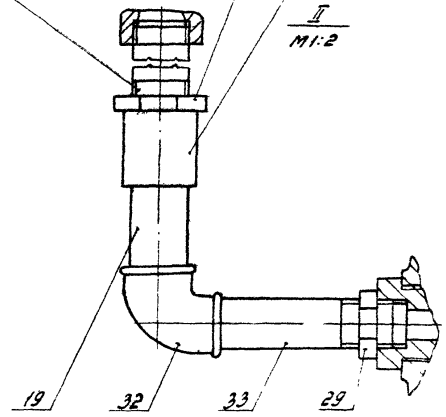

VI лист 3
М1:2

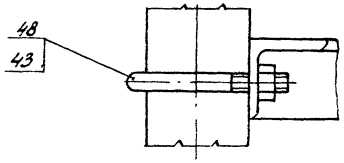

VII лист 3
М1:2

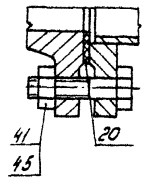

Изм.	Лист	№ докум.	Подп.	Дата	УГП 30.00 МЧ	Лист 4

Копировал: Гаврилова Формат А3

УГП 31.00 МЧ

Поз.	Обозначение	Наименование	Кол.	Примечание
		Сборочные единицы		
1	УГП 26.01.00	Плита фронтовая	1	
2	УГП 26.02.00	Коллектор	1	
3	УГП 26.03.00	Катушка	1	
4	УГП 26.04.00	Катушка	1	
5	УГП 26.05.00	Установка электромагнита	1	
6	УГП 26.06.00	Колено	1	
7	УГП 26.07.00	Фланец	2	
8	УГП 26.08.00	Трубка	1	
9	УГП 26.09.00	Трубка	2	
10	УГП 26.10.00	Отвод	1	
11	УГП 25.04.00	Трубка	2	
12	УГП 25.05.00	Установка взрывного клапана	1	
13	УГП 25.06.00	Устройство отборное	1	
14	УГП 25.07.00	Щит	1	
15	УГП 25.09.00	Трубка	2	
		Детали		
16	УГП 26.11	Прокладка ф(18×8)		
		Паронит ПМБ-2,0 ГОСТ 481-80		
17	УГП 26.12	Прокладка ф (20×14)		
		Паронит ПМБ-2,0 ГОСТ 481-80		
18	УГП 26.13	Прокладка ф (102×50)		
		Паронит ПМБ-2,0 ГОСТ 481-80	2	
19	УГП 26.14	Прокладка ф (102×57)		
		Паронит ПМБ-2,0 ГОСТ 481-80	5	
21	УГП 26.16	Уголок	1	
22	УГП 25.18	Штуцер	1	

Продолжение

Поз.	Обозначение	Наименование	Кол.	Примечание
24	УГП 26.19	Труба L = 1000-5		
		Труба 10×1,2 ГОСТ 10704-76 / В-В Ст3сп3 ГОСТ 10705-80	1	

Техническая характеристика

1. Номинальная тепловая мощность, кВт (Мкал/ч) 162 (140)
2. Номинальное давление газа перед горелками, кПа (кгс/см²) 39 (0,039)

Технические требования

1. Колосниковые решетки печи заложить асбестовым картоном КАОН1-5 ГОСТ 2850-80 и шамотным кирпичем ША-1 ГОСТ 8691-73 в 2 слоя насухо без раствора.
2. Зазоры между горелочными камнями и фронтовой плитой и соплами горелок заполнить шамотно глиняным раствором густой консистенции на жидком стекле (мартель шамотный ШТ-1, жидкое стекло плотностью 1,3 г/см³).
3. Сварные швы по ГОСТ 5264-80-Т1-Δ4.
4. * Размеры для справок.

Изм.	Лист	№ докум.	Подп.	Дата
Разраб.		Гулина		11.84
Провер.		Иосилевич		11.84
Т. контр.				
Н. контр.		Иосилевич		11.84
Утв.		Заславский		11.84

УГП 31.00 МЧ

Газооборудование хлебопекарной печи ФТЛ20-2М с горелкой низкого давления

Монтажный чертеж

Лит.	Масса	Масштаб
Н	–	1:20

Лист 1 | Листов 4

Институт Мосгаз НИИпроект

Копировал: Гаврилова

Формат А3

Серия 5.905-10 выпуск 2 альбом 1

Инв. № подл. | Подп. и дата | Взам. инв. № | Инв. № дубл. | Подп. и дата

Серия 5.905-10 Выпуск 2 альбом 1

Продолжение

Поз.	Обозначение	Наименование	Кол.	Примечание
		Стандартные изделия		
27		Муфта 25 ГОСТ 8966-75	1	
28		Муфта 50 ГОСТ 8966-75	1	
29		Контргайка 40 ГОСТ 8968-75	1	
30		Контргайка 50 ГОСТ 8968-75	1	
31		Сгон 25 ГОСТ 8969-75	1	
32		Сгон 50 ГОСТ 8969-75	1	
34		Кран 25 ГОСТ 12154-74	3	
36		Кран 50 ГОСТ 12154-74	1	
		Болты ГОСТ 7798-70		
38		М6х16.58	6	
39		М8х16.58	8	
40		М12х45.58	16	
42		М16х55.58	8	
		Гайки ГОСТ 5915-70		
44		М8.5	8	
45		М10.5	6	
46		М12.5	16	
47		М16.5	8	
48		Хомут 60-Ст3ГОСТ24137-80	3	
		Прочие изделия		
49		Датчик-реле напора		
		АН-600-11 ТУ 25-02.161384-78	3	
50		Датчик-реле напора и т.п.		
		АНТ-100 ТУ 25-02.161384-78	1	

Поз.	Обозначение	Наименование	Кол.	Примечание
51		Напоромер НМП-52		
		предел измерений 0÷600 кгс/см²		
		класс точности 2.5		
		ТУ 25.02.111116-77	2	
52		Тягонапоромер ТНМП-52		
		предел измерений ±10.5 кгс/см²		
		класс точности 2.5		
		ТУ 25.02.111116-77	1	
53		Кран трехходовой натяжной		
		муфтовый с фланцем для		
		контрольного манометра		
		ТУ 26-07-1061-73	3	
54		Клапан соленоидный		
		ОСТ 108.833.103-79	1	
55		Запальник L = 350мм		
		ОСТ 108.833.103-79	1	
56		Контрольный электрод		
		КЗ ТУ 25-02.020200 92-81	1	
57		Горелка ГАУВ-0.18-81-4.5		
		Н 6021-01	1	
58		Клапан ПКН-50		
		ТУ 400-10-34-76	1	
59		Заслонка дроссельная		
		3,4-50	2	

Инв. № подл. | Подп. и дата | Взам. инв. № | Инв. № дубл. | Подп. и дата

Изм.	Лист	№ докум.	Подп.	Дата

УПП31.00М4

Лист 2

Копировал: Гаврилова

Формат А3

УГП31.00МЧ

Серия 5.905-10 Выпуск 2 альбом I

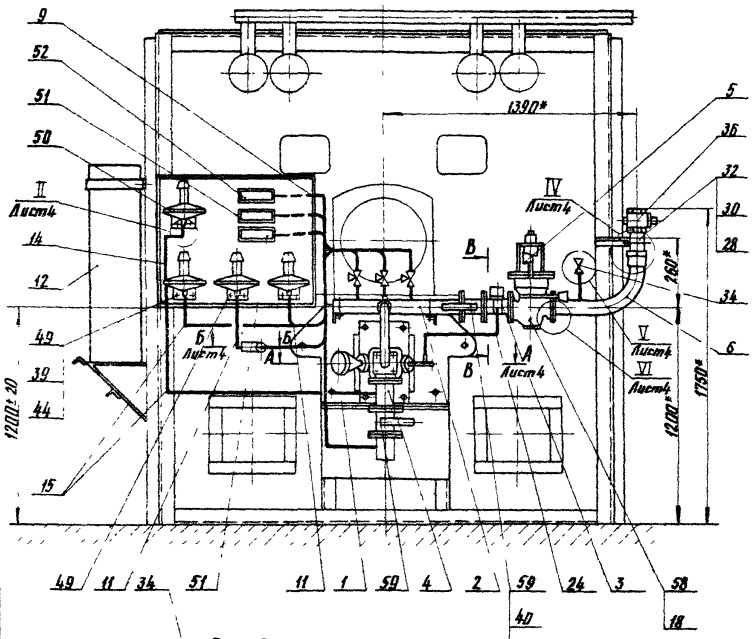

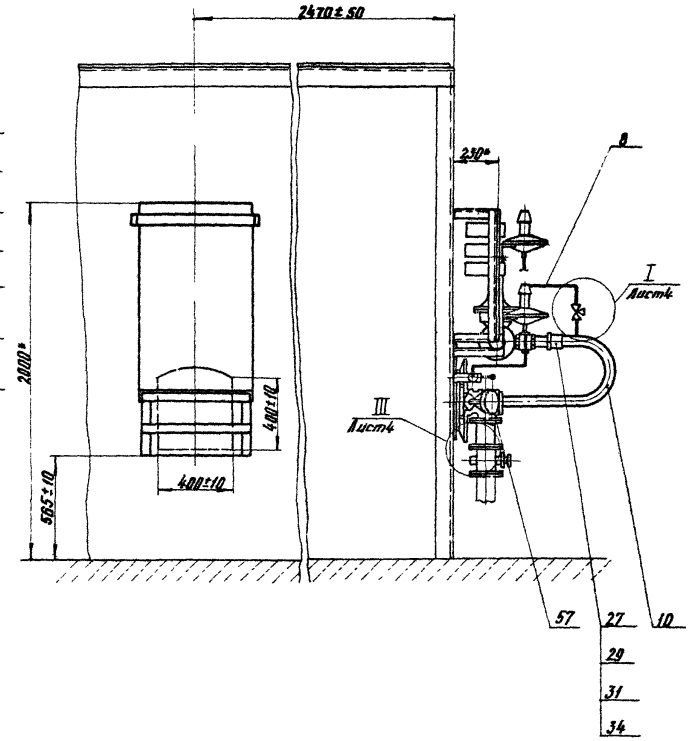

В – В
М1:5

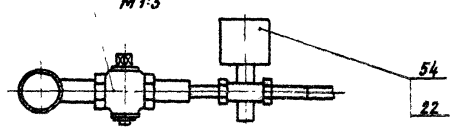

Инв.№ подл.	Подпись и дата	Взам. инв.№	Инв.№ дубл.	Подпись и дата

Изм.	Лист	№ докум.	Подп.	Дата

УГП31.00МЧ

Лист 3

Копировал: Ко[illegible]

Формат А3

УГП31.00МЧ

Серия 5.905-10 Выпуск 2 альбом 1

Инв.№ подл. | Подпись и дата | Взам. инв.№ | Инв.№ дубл. | Подпись и дата

А – А
Лист3
М1:5

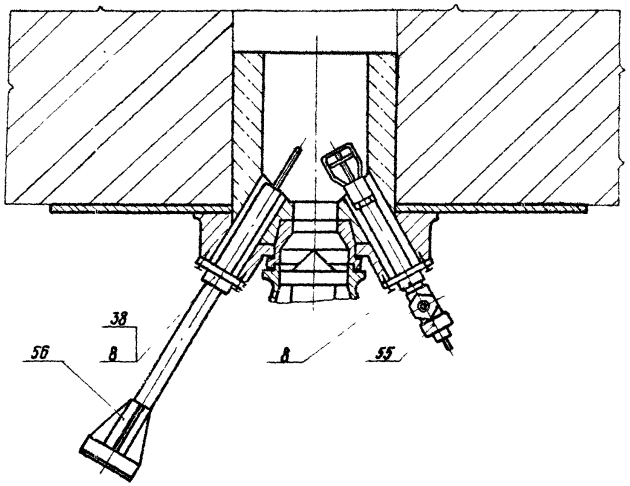

Б – Б
Лист3
М1:5

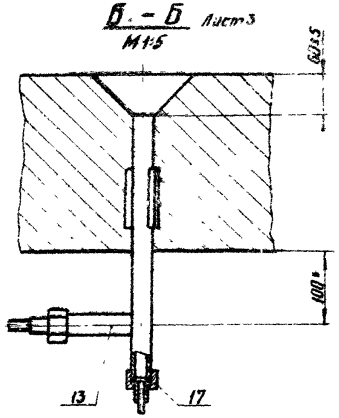

Лист3
М1:

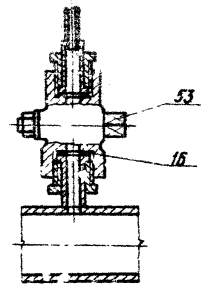

II
Лист3
М1:1

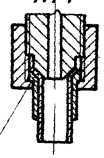

III
М1:2

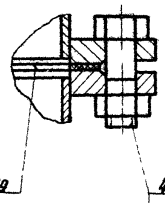

IV
Лист4
М1:2

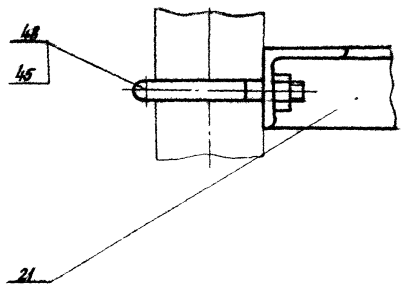

V
Лист4
М1:2

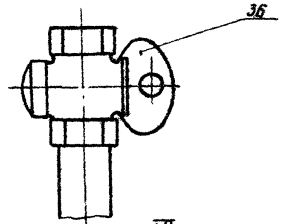

VI
Лист4
М1:2

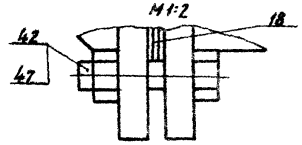

Изм.	Лист	№ докум.	Подп.	Дата

УГП31.00МЧ

Лист 4

копировал:

формат А3

Госстрой СССР

Тбилисский филиал
ЦИТП
Типовой проект /серия/
№ 5-905-10 Вып.1
Заказ № 1302
Цена 0 руб 99 коп
Тираж 4300
Дата "9" 12 1988 г.

gost.e-ecolog.ru