Типовая документация на конструкции, изделия и узлы зданий и сооружений

СЕРИЯ 5.905-10

УСТАНОВКА ГАЗОВЫХ ПРИБОРОВ И АППАРАТОВ В ЖИЛЫХ И КОММУНАЛЬНО-БЫТОВЫХ ЗДАНИЯХ

ВЫПУСК 1

УСТАНОВКА ГАЗОВЫХ ПРИБОРОВ И АППАРАТОВ

АЛЬБОМ 2

РАБОЧИЕ ЧЕРТЕЖИ

20335-02
Цена 2-65

gost.e-ecolog.ru

Типовая документация на конструкции, изделия и узлы зданий и сооружений

СЕРИЯ 5.905-10

УСТАНОВКА ГАЗОВЫХ ПРИБОРОВ И АППАРАТОВ В ЖИЛЫХ И КОММУНАЛЬНО-БЫТОВЫХ ЗДАНИЯХ

ВЫПУСК 1

УСТАНОВКА ГАЗОВЫХ ПРИБОРОВ И АППАРАТОВ

АЛЬБОМ 2

РАБОЧИЕ ЧЕРТЕЖИ

РАЗРАБОТАНЫ
институтом „МОСГАЗНИИПРОЕКТ"
Главный инженер института Маевский
Главный инженер проекта Иосилевич

УТВЕРЖДЕНЫ и введены в действие
Главстройпроектом Госстроя СССР
с 01.04.85 (протокол №52 от 26.12.84)

Содержание

Обозначение	Наименование	Стр.
	Титульный лист	
	Содержание	2
УГП 1.01	Труба	4
УГП 1.02	Труба	5
УГП2.01.00	Хомут для баллона	5
УГП2.01.00СБ	Хомут для баллона	6
УГП2.01.01	Крюк	6
УГП2.01.02	Скоба опорная	7
УГП2.01.03	Петля	7
УГП2.01.04	Рычаг	8
УГП2.01.05	Петля	9
УГП2.01.06	Хомут	9
УГП2.02	Хомут	10
УГП2.03	Крючок	10
УГП2.04	Болт анкерный	11
УГП.2.05	Ниппель	11
УГП4.01.00	Заглушка	12
УГП4.01.00СБ	Заглушка	12
УГП4.01.01	Рукоятка	13
УГП 4.01.02	Цилиндр	13
УГП 4.02	Колено	14
УГП 4.03	Труба соединительная	15
УГП4.04	Патрубок	16
УГП 10.01.00	Кронштейн	17
УГП 10.01.01	Крючок	17
УГП 10.01.02	Кронштейн	18
УГП 10.02	Кронштейн	18
УГП 12.01.00	Труба соединительная	19
УГП 12.01.00СБ	Труба соединительная	19
УГП 12.01.01.00	Фланец	20
УГП 12.02.00	Кронштейн	20
УГП 12.02.01	Крючок	21
УГП 12.02.02	Кронштейн	21
УГП 14.01.00	Газопровод	22
УГП 14.01.01	Штуцер	22
УГП 14.01.00СБ	Газопровод	23
УГП 14.01.02	Труба	24
УГП 14.01.03	Патрубок	24
УГП 14.02.00	Дымоход	25
УГП 14.02.01	Лист передний	25
УГП 14.02.00СБ	Дымоход	26
УГП 14.02.02	Патрубок	27
УГП 14.02.03	Патрубок	27
УГП 14.03.00	Зонт	28
УГП 14.03.01	Фланец	28
УГП 14.03.00СБ	Зонт	29
УГП 14.03.02	Уголок	30
УГП 14.04.00	Колено	30
УГП 14.04.00СБ	Колено	31
УГП 14.05.00	Колено	31
УГП 14.05.01	Фланец	32
УГП 14.06.00	Труба соединительная	32
УГП 14.07.00	Патрубок	33
УГП 14.07.01	Шпилька	33
УГП 14.09.00	Переходник	34
УГП 14.09.01	Короб	34
УГП 14.02.07	Ухо	35
УГП 14.10.00	Переходник	35
УГП 14.11	Хомут	36
УГП 14.12	Хомут	36
УГП 14.13	Уголок	37
УГП 14.15	Прокладка	37
УГП 17.02.00	Труба соединительная	38
УГП 17.02.00СБ	Труба соединительная	38

Продолжение

Продолжение

Обозначение	Наименование	Стр.
УГП 17.03.00	Зонт	39
УГП 17.03.02	Ушко	39
УГП 17.03.00СБ	Зонт	40
УГП 17.03.01	Рама	41
УГП 19.01.00	Тройник	42
УГП 19.01.00СБ	Тройник	44
УГП 19.01.01	Труба	45
УГП 19.01.02	Кольцо	45
УГП 19.01.03	Труба	46
УГП 19.01.04	Фланец	46
УГП 19.01.05	Заглушка	47
УГП 19.02.00	Песочница	47
УГП 19.02.01	Короб	48
УГП 19.02.00СБ	Песочница	49
УГП 19.02.02	Дно	50
УГП 19.02.03	Труба	50
УГП 19.03.00	Хомут	51
УГП 19.05	Полухомут	51
УГП 19.03.00СБ	Хомут	52
УГП 19.03.01	Полухомут	52
УГП 19.06	Кронштейн	53
УГП 19.07	Кронштейн	53
УГП 19.08	Фартук	54
УГП 19.09	Кровля	54
УГП 21.01.00	Кронштейн	55
УГП 21.01.00СБ	Кронштейн	56
УГП 21.01.01	Уголок	57
УГП 21.01.02	Уголок	57

Продолжение

Обозначение	Наименование	Стр.
УГП 22.01.00	Изолятор	58
УГП 22.01.00СБ	Изолятор	59
УГП 12.03	Труба	60
УГП 23.01.00	Задвижка шиберная	60
УГП 23.01.00СБ	Задвижка шиберная	61
УГП 23.01.01	Патрубок	62
УГП 23.01.02	Лист	62
УГП 23.01.03	Лист	63
УГП 23.01.04	Рукоятка	63
УГП 23.01.05	Щека	64
УГП 23.02.00	Переход	65
УГП 23.02.00СБ	Переход	65
УГП 23.02.01	Отвод	66
УГП 23.02.02	Диффузор	66
УГП 23.03.00	Газопровод	67
УГП 23.03.00СБ	Газопровод	67
УГП 23.03.01	Труба	68
УГП 23.03.02	Штуцер	68

УГП 1.01

Серия 5.905-10 Выпуск 1 альбом 2

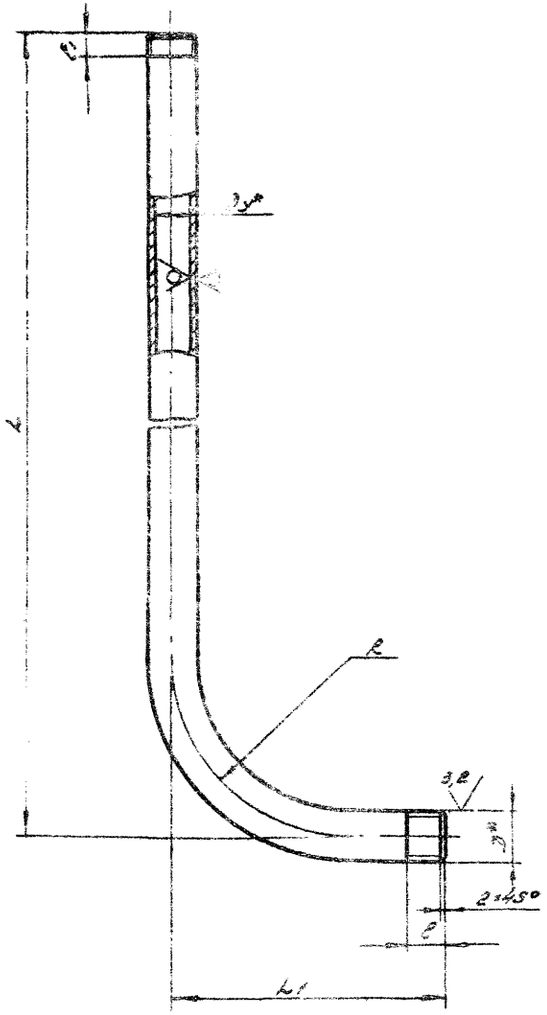

Обозначение	Условный проход D_y*, мм	D, мм	D×S*, мм	L, мм	L_1, мм	l, мм	l_1, мм	R, мм	Масса, кг
УГП 1.01	15	Труб. 1/2" клВ	15×2,8	600±0,9	120±0,4	17^{+1}	9^{+1}	$80^{+0,9}$	0,9
-01				700±1,0	275±0,6				1,3
-02				900±1,2	460±0,8				1,7
-03				700±1,0	410±0,8				1,4
-04				1270±1,6	120±0,4				1,7
-05				870±1,2	475±0,8				
-06				370±0,7	250±0,6				0,8
-07				730±1,0	550±0,8				1,6
-08	20	Труб. 3/4" клВ	20×2,8	620±0,9	400±0,7	20^{+1}	11^{+1}	$95^{+0,9}$	
-09				625±0,9	410±0,8				1,7

* Размеры для справок

Изм.	Лист	№ докум.	Подп.	Дата	УГП 1.01	Лит.	Масса	Масштаб
Разраб.		Гулина		11.84	Труба	Н	см. табл.	—
Пров.		Иосилевич		12.84		Лист	Листов 1	
Т. контр.								
Н. контр.		Иосилевич		12.84	Труба D×S ГОСТ 3262-75	институт Мосгазниипроект		
Утв.								

Копировал: Радин

Формат А4

Инв. № подл. | Подп. и дата | Инв. № дубл. | Подп. и дата

УГП 1. 02

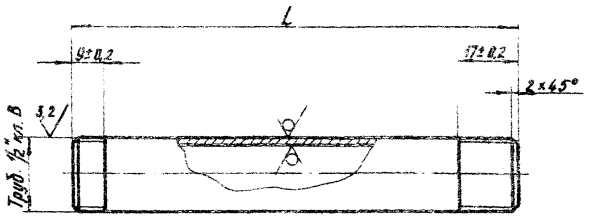

Обозначение	L, мм	Масса, кг
УГП 1. 02	125-2,0	0,15
—01	635-2,0	0,82

Изм.	Лист	N Докум.	Подп.	Дата
Разраб.		Гулина		11.84
Провер.		Иосилевич		12.84
Т. контр.				
Н. контр.		Иосилевич		12.84
Утв.				

Труба

Труба 15×2,8 ГОСТ 3262-75

Лит.	Масса	Масштаб
И	см. табл.	1:1

Лист | Листов 1

Институт МосгазНИИпроект

Серия 5.905-10 Выпуск 1 альбом 2

Инв. № подл. | Подпись и дата | Взам. инв. № | Инв. № дубл. | Подпись и дата

копировал: [illegible] формат А4

Формат	Зона	Поз.	Обозначение	Наименование	Кол.	Примечание
				Документация		
А4			УГП 2. 01. 00 СБ	Сборочный чертеж		
				Детали		
А4		1	УГП 2. 01. 01	Крюк	1	
А4		2	УГП 2. 01. 02	Скоба опорная	1	
А4		3	УГП 2. 01. 03	Петля	1	
А3		4	УГП 2. 01. 04	Рычаг	1	
А4		5	УГП 2. 01. 05	Петля	1	
А4		6	УГП 2. 01. 06	Хомут	1	
				Стандартные изделия		
		7		Ось 2-12h 11×30. Ст3сп		
				ГОСТ 9650-80	1	
		8		Шплинт 1×10.0		
				ГОСТ 397-79	2	
		9		Шайба 4.01		
				ГОСТ 11371-78	2	
		10		Штифт 4h9×16		
				ГОСТ 10774-80	1	

Изм.	Лист	N Докум.	Подп.	Дата
Разраб.		Гулина		11.84
Провер.		Иосилевич		12.84
Н. контр.		Иосилевич		12.84
Утв.				

Хомут для баллона

УГП 2. 01. 00

Лит.	Лист	Листов
И		1

Институт МосгазНИИпроект

Инв. № подл. | Подпись и дата | Взам. инв. № | Инв. № дубл. | Подпись и дата

копировал: [illegible] формат А4

УГП2.01.00СБ

Серия 5.905-10 Выпуск 1 слайд 12

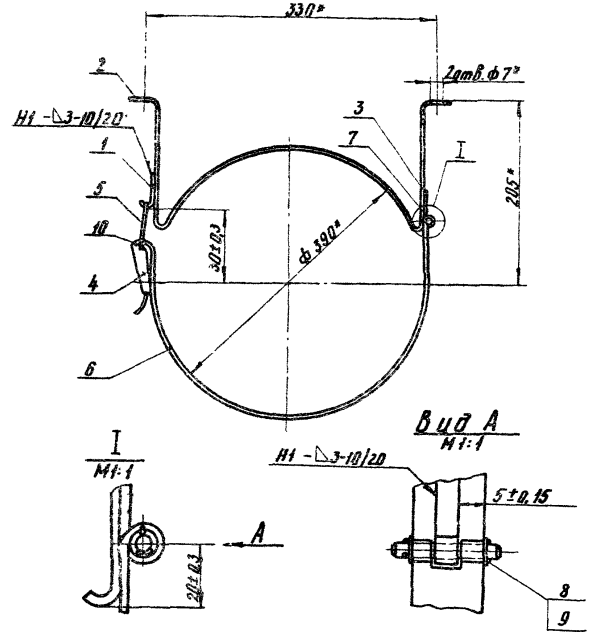

1. Сварные швы по ГОСТ 5264-80
2.* Размеры для справок

Изм.	Лист	N докум.	Подп.	Дата	Хомут для баллона Сборочный чертеж	Лит.	Масса	Масштаб
Разраб.		Гулина		11.84		У	0,8	1:4
Провер.		Иосилевич		12.84		Лист	Листов 1	
Т.контр.						Институт Мосгазниипроект		
Н.контр.		Иосилевич		12.84				
Утв.								

Копировал

Формат А4

УГП2.01.01

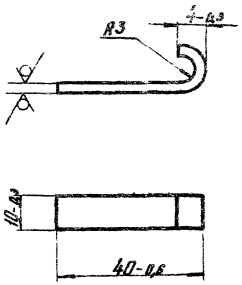

Изм.	Лист	N докум.	Подп.	Дата	Крюк	Лит.	Масса	Масштаб
Разраб.		Гулина		11.84		У	0,01	1:1
Провер.		Иосилевич		12.84		Лист	Листов 1	
Т.контр.						Институт Мосгазниипроект		
Н.контр.		Иосилевич		12.84	Лист Б-ПН-3.0 ГОСТ 19903-74, 1-IV-Ст3 ГОСТ 16523-70			
Утв.								

Копировал

Формат А4

УГП2.01.02

Серия 5.905-10 Выпуск 1 альбом 2

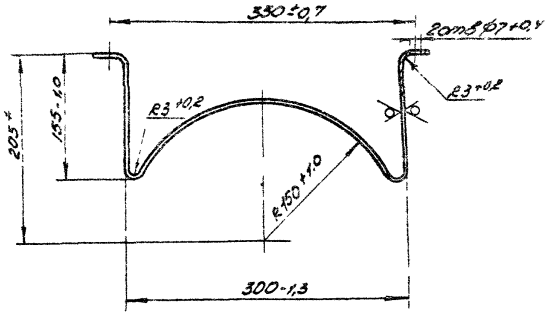

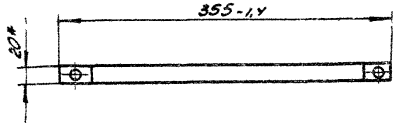

Изм.	Лист	№ докум.	Подп.	Дата
Разраб.		Зулина		11.84
Пров.		Иосилевич		12.84
Т.контр.				
Н.контр.		Иосилевич		12.84
Утв.				

Скоба опорная

Лит.	Масса	Масштаб
И	0,35	1:4
Лист	Листов 1	

Лист: Б-ПН-3.0 ГОСТ 19903-74 / 1-И-Ст3 ГОСТ 16523-70

Институт Мосгазниипроект

Копировал: Радина Формат А4

Инв. № подл. | Подп. и дата | Взам. инв. № | Инв. № дубл. | Подп. и дата

УГП2.01.03

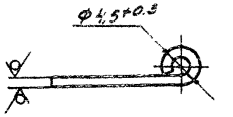

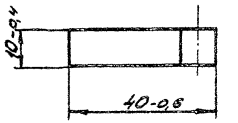

Изм.	Лист	№ докум.	Подп.	Дата
Разраб.		Зулина		11.84
Пров.		Иосилевич		12.84
Т.контр.				
Н.контр.		Иосилевич		12.84
Утв.				

Петля

Лит.	Масса	Масштаб
И	0,01	1:1
Лист	Листов 1	

Лист: Б-ПН-3.0 ГОСТ 19903-74 / 1-И-Ст3 ГОСТ 16523-70

Институт Мосгазниипроект

Копировал: Радина Формат А"

Инв. № подл. | Подп. и дата | Взам. инв. № | Инв. № дубл. | Подп. и дата

УГП 2.01.04

12,5 (√)

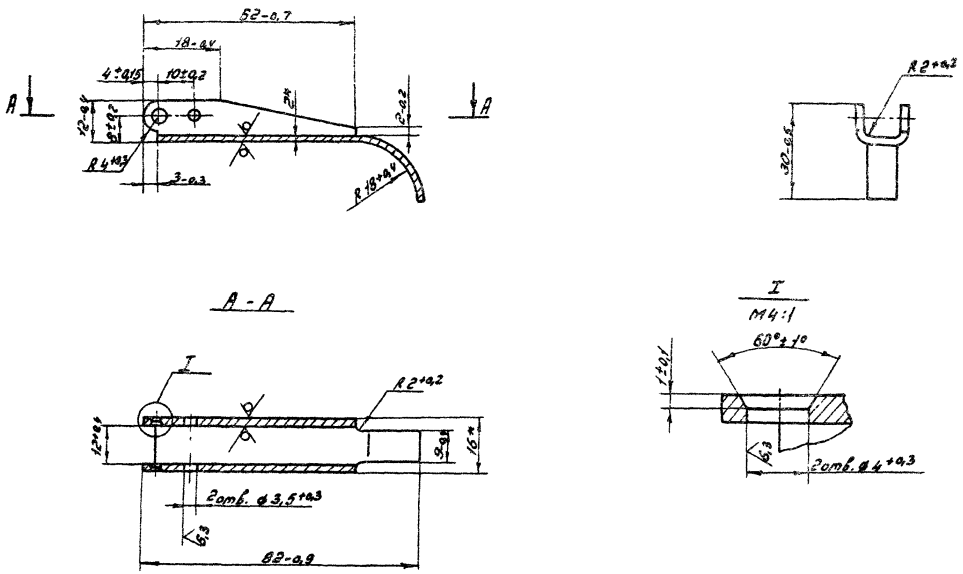

* Размер для справки

					УГП 2.01.04			
Изм.	Лист	№ докум.	Подп.	Дата	Рычаг	Лит.	Масса	Масштаб
Разраб.		Гулина		11.84		Н	0,03	1:1
Провер.		Иосилевич		12.84		Лист	Листов 1	
Т.контр.								
Н.контр.		Иосилевич		12.84	Лист Б-ПН-2,0 ГОСТ 19903-74 / 1-IV-Ст3 ГОСТ 16523-70	Институт Мосгаз НИИпроект		
Утв.								

Копировал: Гаврилова

Формат А3

Серия 5.905-10 Выпуск 1 альбом 8

Инв. № подл.	Подп. и дата	Взам. инв. №	Инв. № дубл.	Подп. и дата

Серия 5.905-10 Выпуск 1

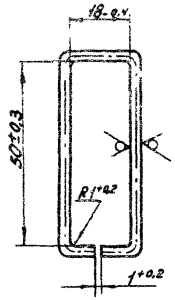

Изм.	Лист	№ докум.	Подп.	Дата
Разраб.		Гулина		11.84
Провер.		Усилевич		12.84
Т.контр.				
Н.контр.		Усилевич		12.84
Утв.				

УГП 2.01.05

Петля

Лит.	Масса	Масштаб
Н	0,007	1:1

Лист | Листов 1

Проволока 3-45 ГОСТ 17305-71

Институт Мосгоз НИИпроект

Копировал: Гаврилова Формат А4

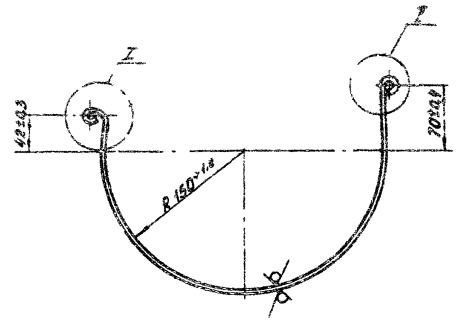

I М1:1

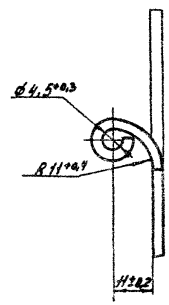

II М1:1

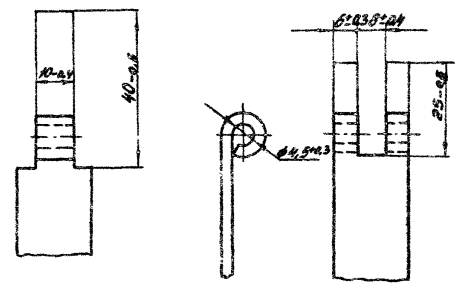

Изм.	Лист	№ докум.	Подп.	Дата
Разраб.		Гулина		11.84
Провер.		Усилевич		12.84
Т.контр.				
Н.контр.		Усилевич		12.84
Утв.				

УГП 2.01.06

Хомут

Лит.	Масса	Масштаб
Н	0,3	1:4

Лист | Листов 1

Лист Б-ПН-3.0 ГОСТ 18903-74
1-IV-Ст3 ГОСТ 16523-70

Институт Мосгоз НИИпроект

Копировал: Гаврилова Формат А4

Серия 5.905-10 Выпуск 1 альбом 2

Инв.№ подл. | Подп. и дата | Взам.инв.№ | Инв.№ дубл. | Подп. и дата

УГП 2.02

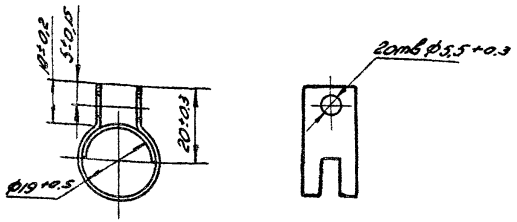

Развертка

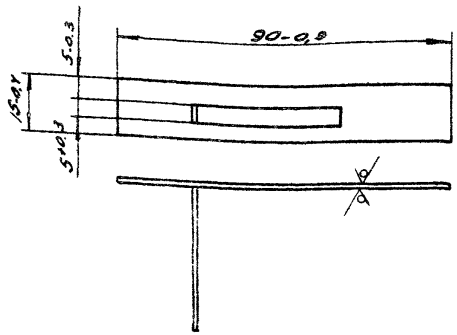

Изм.	Лист	N докум.	Подп.	Дата
Разраб.	Сулина			12.84
Пров.	Осипович			12.84
Т.контр.				
Н.контр.	Осипович			12.84
Утв.				

Хомут

Лит	Масса	Масштаб
И	005	1:1
Лист	Листов 1	

Лист Б-ЛН-1,0 ГОСТ 19903-74 / 1-И-Ст3 ГОСТ 16523-70

Институт Мосгазниипроект

Копировал: Раз

Формат А4

УГП 2.03

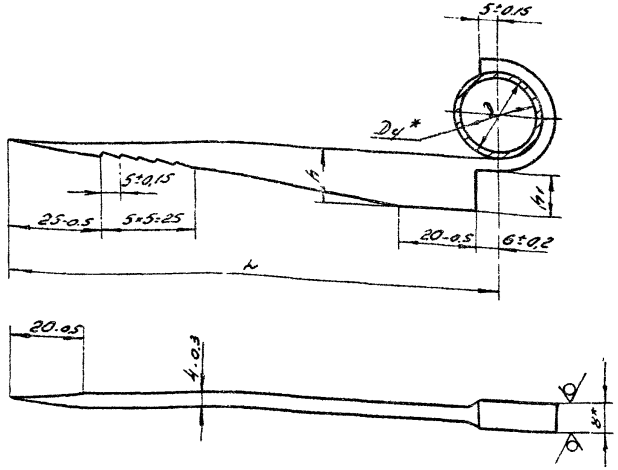

Обозначение	Dу* мм	D, мм	L, мм	h1, мм	h2, мм	Масса, кг
УГП 2.03	15	23±0,5	130-0,5	15-0,3	10-0,3	0,11
-01			215-1,2	20-0,3	15-0,3	0,23
-02	20	28±0,5				
-03	32	43±0,5	140-0,5	15-0,3	10-0,3	0,13
-04	40	48±0,6	200-1,2	20-0,3	15-0,3	0,30

* Размер для справки

Изм.	Лист	N докум.	Подп.	Дата
Разраб.	Сулина			12.84
Пров.	Осипович			12.84
Т.контр.				
Н.контр.	Осипович			12.84
Утв.				

Крючок

Лит	Масса	Масштаб
И	см. табл.	—
Лист	Листов 1	

Лист Б-ЛН-8,0 ГОСТ 19903-74 / Ст3 ГОСТ 14637-79

Институт Мосгазниипроект

Копировал: Раз

Формат А4

Серия 5.905-10 Выпуск 1 альбом 2

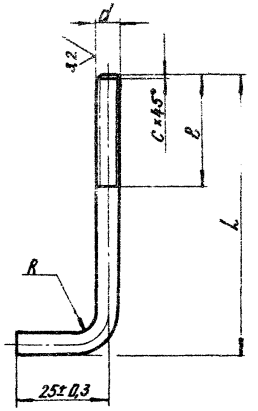

Обозначение	D, мм	d	R, мм	L, мм	ℓ, мм	C, мм	Масса кг
УГП 2.04	6	М6-8g	6+0,3	75-0,7	25±0,3	1,0	0,013
-01	8	М8-8g	8+0,3	105-1,0	30±0,3	1,6	0,05

Инв. № подл. | Подпись и дата | Взам. инв. № | Инв. № дубл. | Подпись и дата

Изм.	Лист	№ докум.	Подп.	Дата
Разраб.		Гулина		11.84
Провер.		Васильевич		12.84
Т. контр.				
Н. контр.		Васильевич		12.84
Утв.				

УГП 2.04

Болт анкерный

Круг В.Д ГОСТ 2590-71 / Ст3 ГОСТ 535-79

Лит.	Масса	Масштаб
У	См. табл.	—
Лист	Листов 1	

Институт МосгазНИИпроект

Копировал: Ед. Формат А4

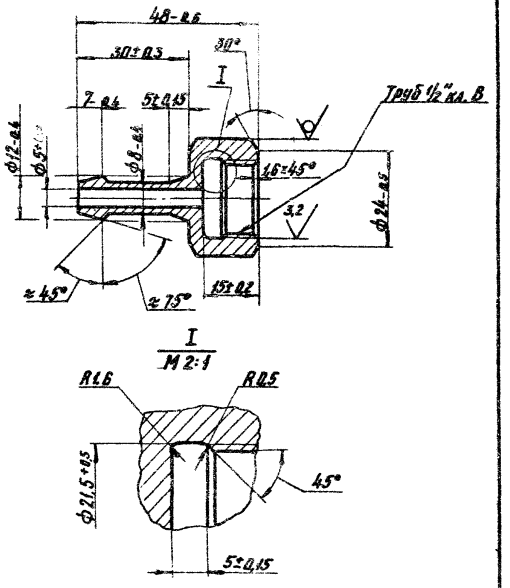

I
М 2:1

Инв. № подл. | Подпись и дата | Взам. инв. № | Инв. № дубл. | Подпись и дата

Изм.	Лист	№ докум.	Подп.	Дата
Разраб.		Гулина		11.84
Провер.		Васильевич		12.84
Т. контр.				
Н. контр.		Васильевич		12.84
Утв.				

УГП 2.05

Ниппель

Лит.	Масса	Масштаб
У	0,07	1:1
Лист	Листов 1	

Шестигранник 27-5 ГОСТ 8560-78 / 45-В ГОСТ 1051-73

Институт МосгазНИИпроект

Копировал: Ед. Формат А4

Серия 5.905-10 Выпуск 1 альбом 2

Формат	Зона	Поз.	Обозначение	Наименование	Кол.	Примечание
				Документация		
А4			УГП 4. 01. 00 СБ	Сборочный чертеж		
				Детали		
А4		1	УГП 4. 01. 01	Рукоятка	1	
А4		2	УГП 4. 01. 02	Цилиндр	1	
Б4		3	УГП 4. 01. 03	Крышка		
				Лист Б 0,6 ГОСТ 19903-74 / СТК ГОСТ 17715-72		
				ф 144-1,0	1	0,065кг

Подпись и дата | Инв. № дубл. | Взам. инв. № | Подпись и дата | Инв. № подл.

Изм.	Лист	№ докум.	Подп.	Дата
Разраб.		Гулина		11.84
Провер.		Иосилевич		12.84
Н.контр.		Иосилевич		12.84
Утв.				

УГП4.01.00

Заглушка

Лит.	Лист	Листов
И		1

Институт МосгазНИИпроект

копировал: [illegible]

формат А4

УГП 4. 01. 00 СБ

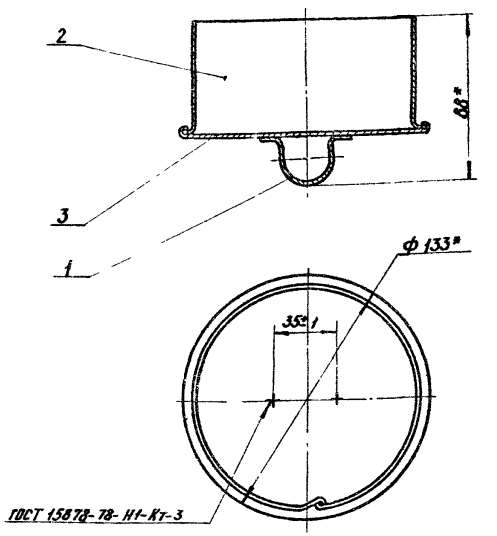

* Размеры для справок

Подпись и дата | Инв. № дубл. | Взам. инв. № | Подпись и дата | Инв. № подл.

Изм.	Лист	№ докум.	Подп.	Дата
Разраб.		Гулина		11.84
Провер.		Иосилевич		12.84
Т.контр.				
Н.контр.		Иосилевич		12.84
Утв.				

УГП4.01.00СБ

Заглушка

Сборочный чертеж

Лит.	Масса	Масштаб
И	0,2	1:2

Лист | Листов 1

Институт МосгазНИИпроект

копировал: [illegible]

формат А4

УГП 4.01.01

12,5 (V)

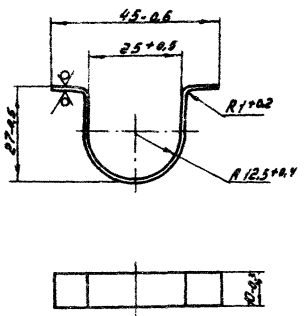

Серия 5.905-10 Выпуск 1 альбом 2

Изм.	Лист	№ докум.	Подп.	Дата
Разраб.		Гулина		11.84
Пров.		Иосилевич		11.84
Т.контр.				
Н.контр.		Иосилевич		11.84
Утв.				

УГП 4.01.01

Рукоятка

Лит.	Масса	Масштаб
Н	0,005	1:1

Лист | Листов 1

Лист Б 0,6 ГОСТ 19903-74 / СТК ГОСТ 17715-72

Институт Мосгаз НИИпроект

Копировал: Гаврилова

Формат А4

Инв. № подл. | Подп. и дата | Взам. инв. № | Инв. № дубл. | Подп. и дата

УГП 4.01.02

12,5 (V)

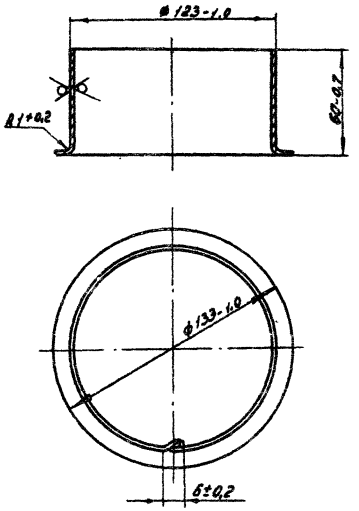

Изм.	Лист	№ докум.	Подп.	Дата
Разраб.		Гулина		11.84
Пров.		Иосилевич		11.84
Т.контр.				
Н.контр.		Иосилевич		11.84
Утв.				

УГП 4.01.02

Цилиндр

Лит.	Масса	Масштаб
Н	0,13	1:2

Лист | Листов 1

Лист Б 0,6 ГОСТ 19903-74 / СТК ГОСТ 17715-72

Институт Мосгаз НИИпроект

Копировал: Гаврилова

Формат А4

Инв. № подл. | Подп. и дата | Взам. инв. № | Инв. № дубл. | Подп. и дата

УГП 4.02

Серия 5.905-10 Выпуск 1 альбом 2

Инв.№подл. | Подп. и дата | Взам.инв.№ | Инв.№дубл. | Подп. и дата

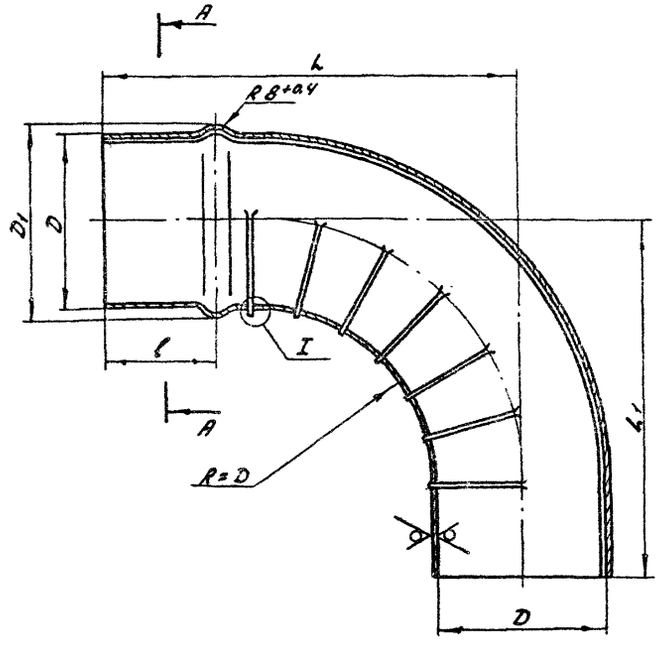

Обозначение	D, мм	D1, мм	L, мм	L1, мм	l, мм	l1, мм	Масса, кг
УГП 4.02	82±0,4	92-0,9	180±0,6	160±0,5	40±0,3	4-0,3	0,95
-01	102±0,4	112-0,9	220±0,6	200±0,6	50±0,3	7-0,4	1,48
-02	115±0,4	125-1,0	240±0,6	230±0,6	57±0,4	9-0,4	2,00
-03	135±0,5	145-1,0	280±0,7	270±0,7	67±0,4	10-0,4	2,60
-04	138±0,5	148-1,0	290±0,7	280±0,7	70±0,4		2,70
-05	145±0,5	155-1,0	300±0,7	290±0,7	72±0,4		3,30
-06	220±0,5	230-1,0	450±1	440±1,0	110±0,5	15-0,4	6,20

A-A

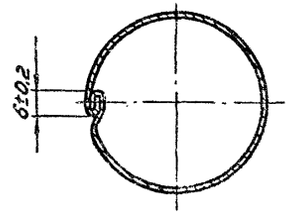

I
М2:1

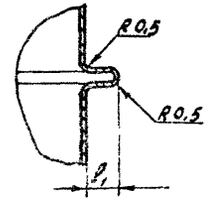

Изм.	Лист	№ докум.	Подп.	Дата
Разраб.		Гупинд		11.84
Пров.		Усилевич		11.84
Т.контр.				
Н.контр.		Усилевич		11.84
Утв.				

УГП 4.02

Колено

Лит.	Масса	Масштаб
И	см.табл.	–

Лист | Листов 1

Лист 5 0,6 ГОСТ 19903-74
СТК ГОСТ 17715-72

Институт Мосгазниипроект

Копировал: Гаврилова

Формат А3

УГП 4.03

Серия 5.905-10 Выпуск 1 альбом 2

12.5 (V)

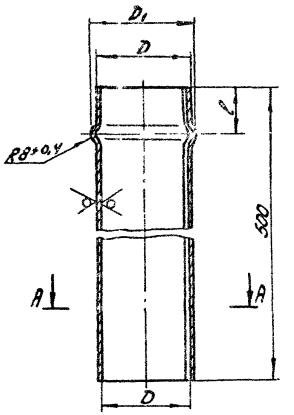

А-А

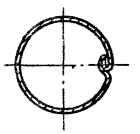

Обозначение	D, мм	D1, мм	ℓ, мм	Масса, кг
УГП 4.03	82±0,4	92-0,9	40±0,3	0,63
-01	102±0,4	112-0,9	50±0,3	0,80
-02	115±0,4	125-1,0	57±0,4	0,90
-03	135±0,5	145-1,0	67±0,4	1,05
-04	138±0,5	148-1,0	70±0,4	1,10
-05	145±0,5	155-1,0	72±0,4	1,20
-06	220±0,5	230-1,0	110±0,4	2,00

Инв.№ подл. | Подп. и дата | Взам. инв.№ | Инв.№ дубл. | Подп. и дата

Изм.	Лист	№ докум.	Подп.	Дата
Разраб.		Гулина		11.84
Пров.		Васильевич		12.84
Т.контр.				
Н.контр.		Васильевич		12.84
Утв.				

УГП 4.03

Труба соединительная

Лит.	Масса	Масштаб
И	см. табл.	—
Лист	Листов 1	

Институт МосгазНИИпроект

Копировал: Гаврилова

Формат А3

УГП 4.04

12.5 (√)

Серия 5.905-10 Выпуск 1 альбом 2

Инв.№подл. | Подп. и дата | Взам.инв.№ | Инв.№дубл. | Подп. и дата | Подп. и дата

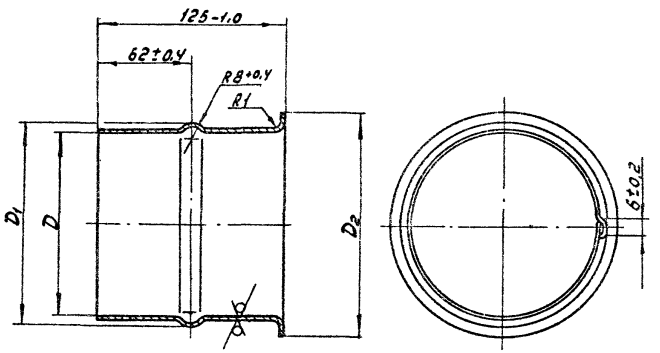

Обозначение	D, мм	D_1, мм	D_2, мм	Масса, кг
УГП4.04	82±0.4	92-0.9	107-0.9	0.16
-01	102±0.4	112-0.9	127-1.0	0.20
-02	115±0.4	125-1.0	140-1.0	0.22
-03	125±0.5	135-1.0	150-1.0	0.25
-04	135±0.5	145-1.0	160-1.0	0.27
-05	138±0.5	148-1.0	163-1.0	0.30
-06	145±0.5	155-1.0	170-1.0	0.32
-07	220±0.5	230-1.0	250-1.0	0.61

Изм.	Лист	№ докум.	Подп.	Дата
Разраб.		Гулима		11.84
Провер.		Усилевич		11.84
Т.контр.				
Н.контр.		Усилевич		11.84
Утв.				

УГП4.04

Патрубок

Лит.	Масса	Масштаб
И	см.табл.	—

Лист | Листов 1

Лист Б 0.6 ГОСТ 19903-74
СТК ГОСТ 17715-72

Институт Мосгазпроект

Копировал: Гаврилова

Формат А3

УГП 10.01.00

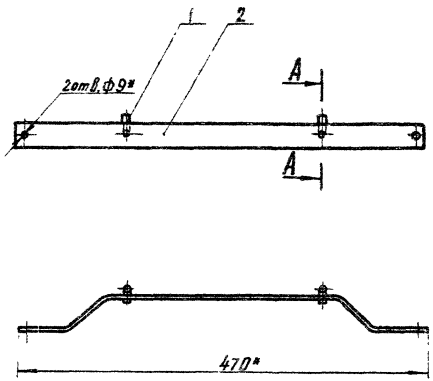

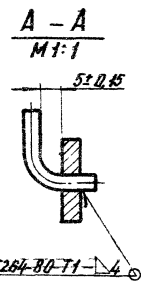

* Размеры для справок

Формат	Зона	Поз.	Обозначение	Наименование	Кол.	Примечание
				Детали		
А4		1	УГП 10.01.01	Крючок	2	
А4		2	УГП 10.01.02	Кронштейн	1	

УГП 10.01.00

Изм.	Лист	N докум.	Подп.	Дата
Разраб.		Гулина		11.84
Провер.		Иосилевич		12.84
Т. контр.				
Н. контр.		Иосилевич		12.84
Утв.				

Кронштейн

Лит.	Масса	Масштаб
И	0,52	1:4

Лист | Листов 1

Институт Мосгаз НИИпроект

Серия 5.905-10 Выпуск 1 альбом 2

Подпись и дата | Инв. № дубл. | Взам. инв. № | Подпись и дата | Инв. № подл.

копировал: [illegible] формат А4

УГП 10.01.01

Изм.	Лист	N докум.	Подп.	Дата
Разраб.		Гулина		11.84
Провер.		Иосилевич		12.84
Т. контр.				
Н. контр.		Иосилевич		12.84
Утв.				

Крючок

Лит.	Масса	Масштаб
И	0,03	1:1

Лист | Листов 1

Круг В7 ГОСТ 2590-71
Ст3 ГОСТ 535-75

Институт Мосгаз НИИпроект

Подпись и дата | Инв. № дубл. | Взам. инв. № | Подпись и дата | Инв. № подл.

копировал: [illegible] формат А4

УГП 10.01.02

12,5

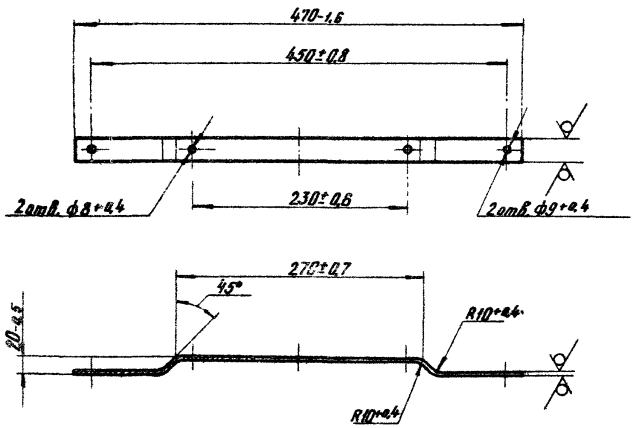

Серия 5.905-10 Выпуск 1 альбом 2

Изм.	Лист	N докум.	Подп.	Дата
Разраб.		Гулина		11.84
Провер.		Иосилевич		12.84
Т.контр.				
Н.контр.		Иосилевич		12.84
Утв.				

Кронштейн

Лит.	Масса	Масштаб
И	0,46	1:4

Лист | Листов 1

Полоса Б-2 5×25 ГОСТ 103-76
Ст3-1-II ГОСТ 535-79

Институт Мосгаз НИИпроект

Инв. № подл. | Подпись и дата | Взам. инв. № | Инв. № дубл. | Подпись и дата

копировал: [illegible]

формат А4

УГП 10.02

12,5

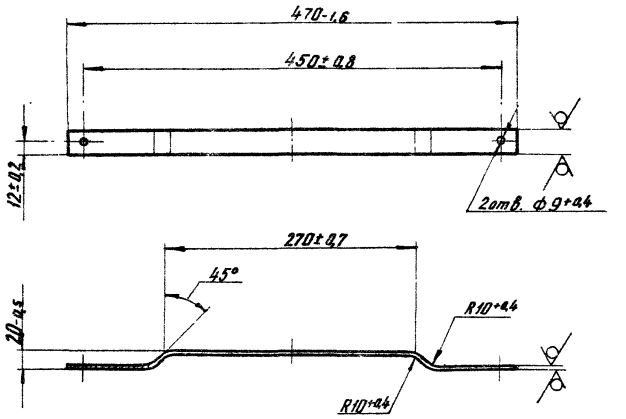

Изм.	Лист	N докум.	Подп.	Дата
Разраб.		Гулина		11.84
Провер.		Иосилевич		12.84
Т.контр.				
Н.контр.		Иосилевич		12.84
Утв.				

Кронштейн

Лит.	Масса	Масштаб
И	0,46	1:4

Лист | Листов 1

Полоса Б-2 5×25 ГОСТ 103-76
Ст3-1-II ГОСТ 535-79

Институт Мосгаз НИИпроект

Инв. № подл. | Подпись и дата | Взам. инв. № | Инв. № дубл. | Подпись и дата

копировал: [illegible]

формат А4

Серия 5.905-10 Выпуск 1 стр 30 стр 2

Формат	Зона	Поз.	Обозначение	Наименование	Кол.	Примечание
				Документация		
А4			УГП 12. 01. 00 СБ	Сборочный чертеж		
				Сборочные единицы		
А4		1	УГП 12. 01. 01. 00	Фланец	1	
				Детали		
Б4		2	УГП 12. 01. 02	Переход		
				Лист $\frac{\text{БДВ ГОСТ 19903-74}}{\text{СТК-ГОСТ 17745-72}}$	1	8,4 кг
Б4		3	УГП 12. 01. 03	Патрубок		
				Лист $\frac{\text{БДВ ГОСТ 19903-74}}{\text{СТК-ГОСТ 17745-72}}$	1	0,5 кг

Инв. № подл. | Подпись и дата | Взам. инв. № | Инв. № дубл. | Подпись и дата

Изм.	Лист	№ докум.	Подп.	Дата
Разраб.		Гулина		11.84
Пров.		Писаревич		12.84
Н. контр.		Писаревич		12.84
Утв.				

УГП 12. 01. 00

Труба соединительная

Лит.	Лист	Листов
У	1	

Институт Мосгазпроект

Копировал: Ерд Формат А4

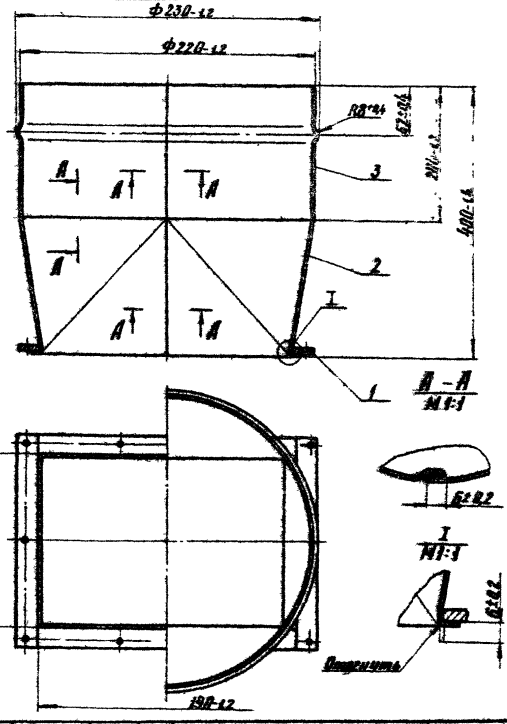

УГП 12. 01. 00 СБ

Изм.	Лист	№ докум.	Подп.	Дата
Разраб.		Гулина		11.84
Пров.		Писаревич		11.84
Т. контр.				
Н. контр.		Писаревич		12.84
Утв.				

Труба соединительная

Сборочный чертеж

Лит.	Масса	Масштаб
У	2,84	1:4
Лист	Листов 1	

Институт Мосгазпроект

Копировал: Ерд Формат А4

УГП 12.01.01.00

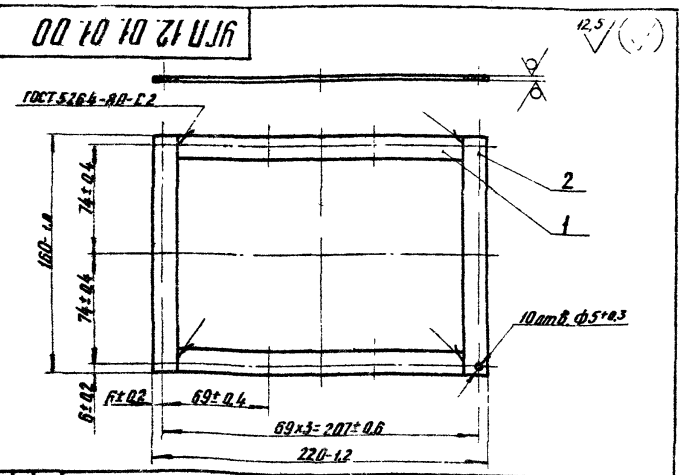

Формат	Зона	Поз.	Обозначение	Наименование	Кол.	Примечание
				Детали		
БЧ		1	УГП 12.01.01.01	Полоса		
				Лист Б-ПН-4,0 ГОСТ 19903-74 / ВСт3сп4 ГОСТ 14637-79		
				190-1,2×15-0,4	1	0,094
БЧ		2	УГП 12.01.01.02	Полоса		
				Лист Б-ПН-4,0 ГОСТ 19903-74 / ВСт3сп4 ГОСТ 14637-79		
				160-1,0×15-0,4	1	0,075

Изм.	Лист	N Докум.	Подп.	Дата
Разраб.		Гулина		11.84
Провер.		Иосилевич		12.84
Т.контр.				
Н.контр.		Иосилевич		12.84
Утв.				

УГП 12.01.01.00

Фланец

Лит.	Масса	Масштаб
И	0,34	1:4

Лист | Листов 1

Институт МосгазНИИпроект

Серия 5.905-10 Выпуск 1 альбом 2

Инв. № подл. | Подпись и дата | Взам. инв. № | Инв. № дубл. | Подпись и дата

копировал: [illegible] формат А4

УГП 12.02.00

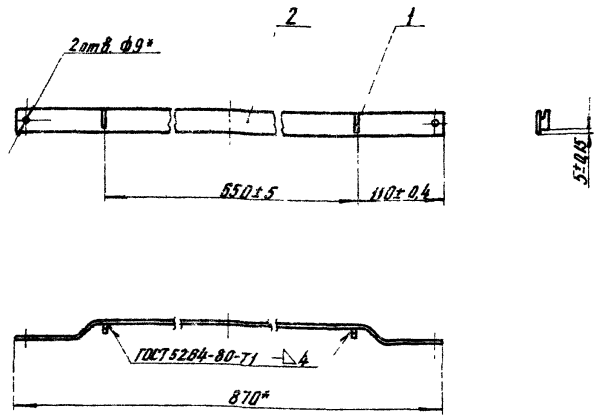

* Размеры для справок

Формат	Зона	Поз.	Обозначение	Наименование	Кол.	Примечание
				Детали		
А4		1	УГП 12.02.01	Крючок	2	
А4		2	УГП 12.02.02	Кронштейн	1	

Изм.	Лист	N Докум.	Подп.	Дата
Разраб.		Гулина		11.84
Провер.		Иосилевич		12.84
Т.контр.				
Н.контр.		Иосилевич		12.84
Утв.				

УГП 12.02.00

Кронштейн

Лит.	Масса	Масштаб
И	1,07	1:5

Лист | Листов 1

Институт МосгазНИИпроект

Инв. № подл. | Подпись и дата | Взам. инв. № | Инв. № дубл. | Подпись и дата

копировал: [illegible] формат А4

Серия 5.905-10 Выпуск 1 альбом 2

УГП 12.02.01

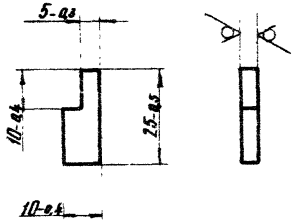

Изм.	Лист	N докум.	Подпись	Дата	Крючок	Лит.	Масса	Масштаб
Разраб.		Гулина		11.84		У	0,01	1:1
Провер.		Шеслевич		12.84		Лист	Листов 1
Т. контр.						Институт Мосгазниипроект	
Н. контр.		Шеслевич		12.84	Лист Б-ПН-5.0 ГОСТ 19903-74 / В Ст3сп4 ГОСТ 14637-79		
Утв.							

Инв. № подл. | Подпись и дата | Взам. инв. № | Инв. № дубл. | Подпись и дата

Копировал: Ед

Формат А4

УГП 12.02.02

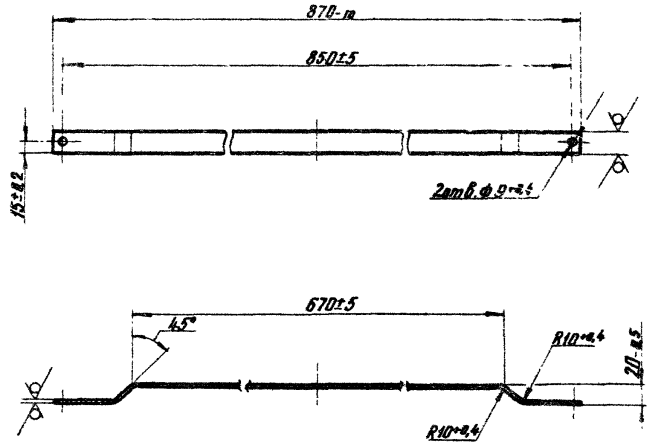

Изм.	Лист	N докум.	Подп.	Дата	Кронштейн	Лит.	Масса	Масштаб
Разраб.		Гулина		11.84		У	1,06	1:4
Провер.		Шеслевич		12.84		Лист	Листов 1
Т. контр.						Институт Мосгазниипроект	
Н. контр.		Шеслевич		12.84	Полоса Б-2 5×30 ГОСТ 103-76 / Ст3-1-II ГОСТ 535-79		
Утв.							

Инв. № подл. | Подпись и дата | Взам. инв. № | Инв. № дубл. | Подпись и дата

Копировал: Ед

Формат А4

Серия 5.905-10 Выпуск 1 альбом 2

Формат	Зона	Поз.	Обозначение	Наименование	Кол.	Примечание
				Документация		
А3			УГП 14.01.00СБ	Сборочный чертеж		
				Переменные данные для исполнений		
				УГП 14.01.00		
				Детали		
А4		1	УГП 14.01.01	Штуцер	1	
А4		2	УГП 14.01.02	Труба	1	
				УГП 14.01.00-01		
				Детали		
А4		1	УГП 14.01.01	Штуцер	2	
А4		2	УГП 14.01.02	Труба	1	
А4		3	УГП 14.01.03	Патрубок	1	
				УГП 14.01.00-02		
				Детали		
А4		1	УГП 14.01.01	Штуцер	3	
А4		2	УГП 14.01.02-01	Труба	1	
А4		3	УГП 14.01.03	Патрубок	2	

Инв.№ подл. | Подпись и дата | Взам. инв.№ | Инв.№ дубл. | Подпись и дата

Изм.	Лист	№ докум.	Подп.	Дата
Разраб.		Кудинов		12.84
Провер.		Шешелевич		12.84
Н.контр.		Шешелевич		12.84
Утв.				

УГП 14.01.00

Газопровод

Лит. | Лист | Листов
И | | 1

Институт Мосгазнипроект

Копировал: Бол Формат А4

10 10 ГОСТ 8734

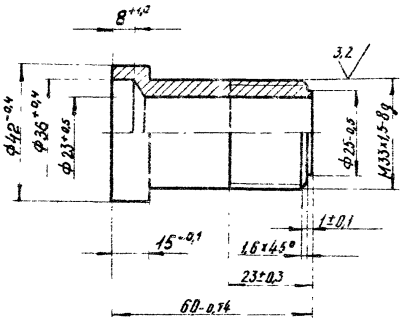

Изм.	Лист	№ докум.	Подп.	Дата
Разраб.		Кудинов		12.84
Провер.		Шешелевич		12.84
Т.контр.				
Н.контр.		Шешелевич		12.84
Утв.				

УГП 14.01.01

Штуцер

Лит.	Масса	Масштаб
И	0,21	1:1
Лист	Листов 1	

В Ст3сп2 ГОСТ 380-71

Институт Мосгазнипроект

Копировал: Бол Формат А4

УГП 14.01.00СБ

Серия 3.903-10 Выпуск 1 альбом 2

Инв.№ подл. | Подп. и дата | Взам. инв.№ | Инв.№ дубл. | Подп. и дата

Рис. 1

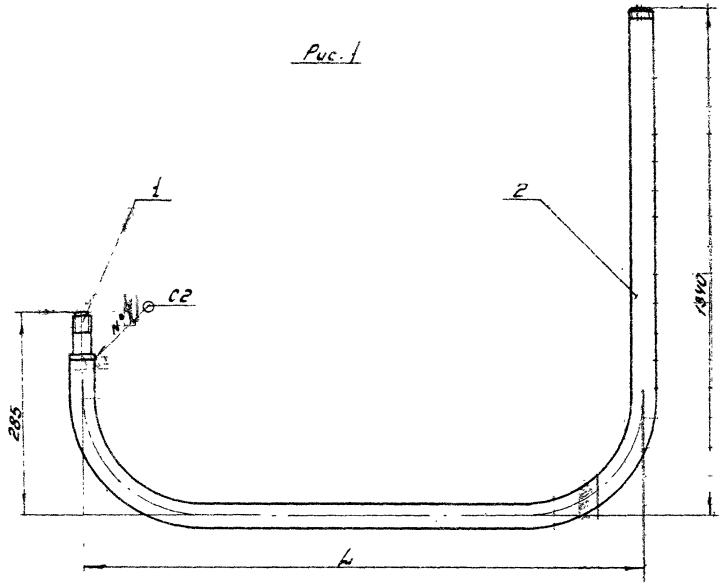

Рис. 2 остальное см. рис. 1

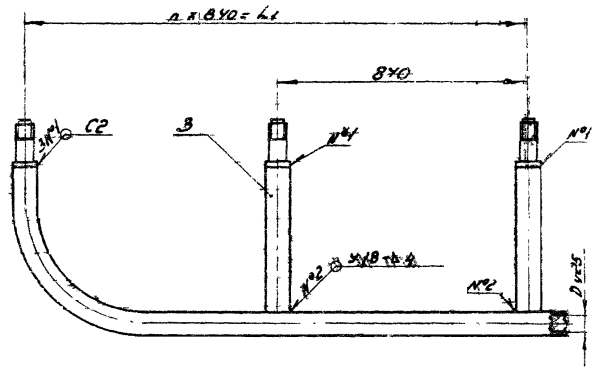

Обозначение	Рис.	L, мм	L1, мм	n отв.	Масса, кг
УГП 14.01 00	1	2020	–	–	7,70
-01	2	2440	840	1	11,38
-02		3280	1680	2	13,36

1. Сварные швы по ГОСТ 16037-80

2. Размеры для справок

Изм.	Лист	№ докум.	Подп.	Дата
Разраб.		Кудинов		12.84
Провер.		Васильевич		12.84
Т. контр.				
Н. контр.		Васильевич		12.84
Утв.				

УГП 14.01.00СБ

Газопровод

Сборочный чертеж

Лит.	Масса	Масштаб
Р		

Лист | Листов 1

Институт Мосгазниипроект

Копировал: Гаврилова

Формат А3

УГП 14.01.03

12,5

Серия 5.906-10 Выпуск 1 альбом 2

Рис. 1

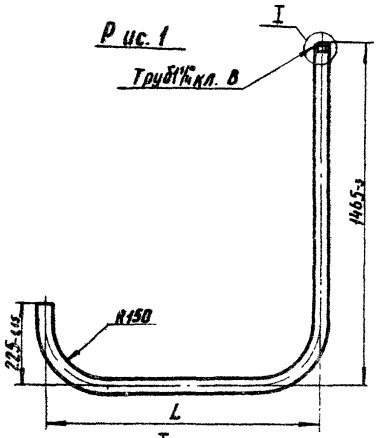

Рис. 2 Остальное см. Рис.1

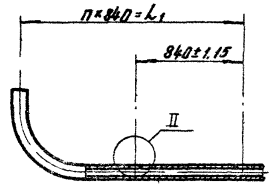

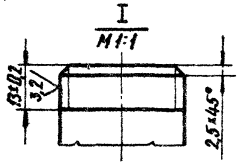

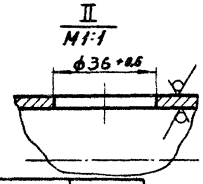

Обозначение	Рис.	L, мм	L_1, мм	n, отв.	Масса, кг
УГП 14.01.02	1	2020-3,5	—	—	6,49
—01	2	2440-4,4	840±1,15	1	9,73
—02		3280-6,6	1680±1,9	2	11,08

Изм.	Лист	№ докум.	Подп.	Дата
Разраб.		Кудинов		12.84
Провер.		Иосилевич		12.84
Т. контр.				
Н. контр.		Иосилевич		12.84
Утв.				

УГП 14.01.02

Труба

Лит.	Масса	Масштаб
И	Сн. табл.	—

Лист | Листов 1

Труба 32×3,2 ГОСТ 3262-75

Институт МосгазНИИпроект

Инв. № подл. | Подпись и дата | Взам. инв. № | Инв. № дубл. | Подпись и дата

копировал: [illegible] формат А4

УГП 14.01.03

12,5

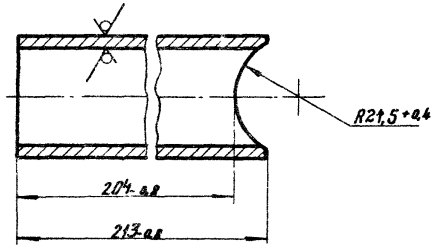

Изм.	Лист	№ докум.	Подп.	Дата
Разраб.		Кудинов		12.84
Провер.		Иосилевич		12.84
Т. контр.				
Н. контр.		Иосилевич		12.84
Утв.				

УГП 14.01.03

Патрубок

Лит.	Масса	Масштаб
И	1,65	1:1

Лист | Листов 1

Труба 32×3,2 ГОСТ 3262-75

Институт МосгазНИИпроект

Инв. № подл. | Подпись и дата | Взам. инв. № | Инв. № дубл. | Подпись и дата

копировал: [illegible] формат А4

Серия 5.905-10 Выпуск 1 альбом 2

Формат	Зона	Поз.	Обозначение	Наименование	Кол.	Примечание
				Документация		
А3			УГП14.02.00СБ	Сборочный чертеж		
				Детали		
А4		1	УГП14.02.01	Лист передний	1	
А4		2	УГП14.02.02	Патрубок	2	
А4		3	УГП14.02.03	Патрубок	1	
Б4		4	УГП14.02.04	Лист нижний		
				Лист Б-ПН-1,0 ГОСТ 19903-74 / 1-IV-Ст3 ГОСТ 16523-70		
				720-2 × 78-0,74	1	0,44 кг
Б4		5	УГП14.02.05	Лист боковой		
				Лист Б-ПН-1,0 ГОСТ 19903-74 / 1-IV-Ст3 ГОСТ 16523-70		
				1500-3,1 × 77-0,74	4	0,90 кг
Б4		6	УГП14.02.06	Лист задний		
				Лист Б-ПН-1,0 ГОСТ 19903-74 / 1-IV-Ст3 ГОСТ 16523-70		
				1500-3,1 × 720-2	1	7,50 кг
А4		7	УГП14.02.07-03	Ушко	4	

Инв. № подл. | Подпись и дата | Взам. инв. № | Инв. № дубл. | Подпись и дата

Изм.	Лист	№ докум.	Подп.	Дата
Разраб.		Кудинов		11.84
Провер.		Шосилевич		11.84
Н. контр.		Шосилевич		11.84
Утв.				

УГП14.02.00

Дымоход

Лит.	Лист	Листов
И		1

Институт Мосгазниипроект

копировал: Бал

формат А4

УГП14.02.01

12,5 (√)

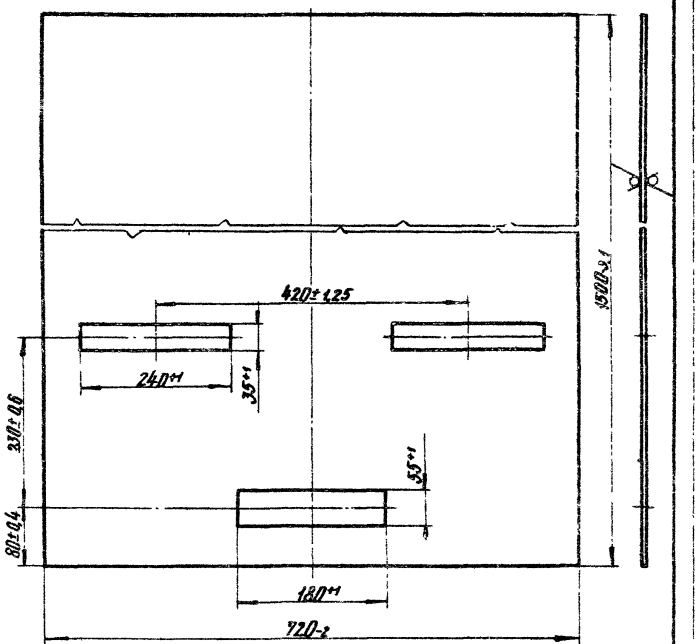

Инв. № подл. | Подпись и дата | Взам. инв. № | Инв. № дубл. | Подпись и дата

Изм.	Лист	№ докум.	Подп.	Дата
Разраб.		Кудинов		11.84
Провер.		Шосилевич		11.84
Т. контр.				
Н. контр.		Шосилевич		12.84
Утв.				

Лист передний

Лист Б-ПН-1,0 ГОСТ 19903-74 / 1-IV-Ст3 ГОСТ 16523-70

Лит.	Масса	Масштаб
И	7,5	1:5

Лист	Листов 1

Институт Мосгазниипроект

копировал: Бал

формат А4

УГП 14.02.00СБ

Серия 5.905-10 Выпуск 1 альбом 2

Инв.№ подл. | Подпись и дата | Взам. инв.№ | Инв.№ дубл. | Подпись и дата

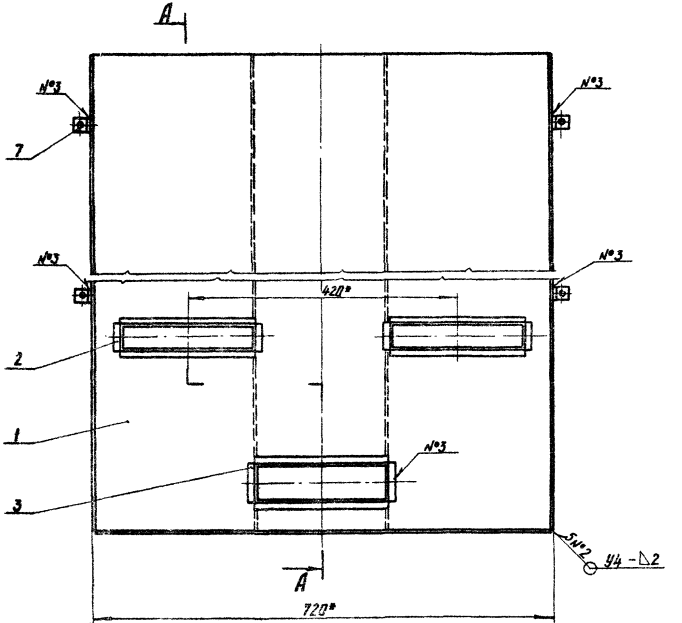

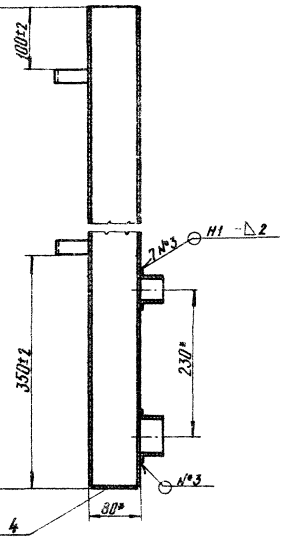

1. Сварные швы по ГОСТ 5264-80
2.* Размеры для справок

Изм.	Лист	№ докум.	Подп.	Дата	УГП14.02.00СБ	
Разраб.		Кудинов		12.84	Дымоход	Лит. / Масса / Масштаб: У / 19,7 / 1:5
Провер.		Васильевич		12.84	Сборочный чертеж	Лист / Листов 1
Т.контр.						Институт МосгазНИИпроект
Н.контр.		Васильевич		12.84		
Утв.						

Копировал: Ле4 Формат А3

Серия 5.905-10 Выпуск 1 альбом 2

УГП 14.02.02

12,5

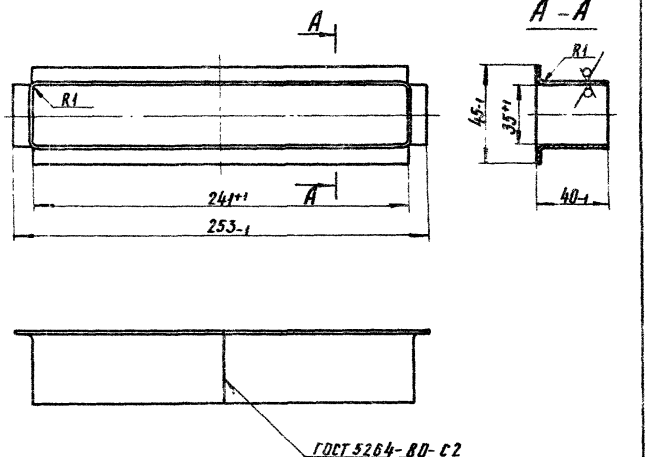

Изм.	Лист	N докум.	Подп.	Дата		
Разраб.		Кудинов		11.84	Патрубок	Лит. / Масса / Масштаб: У / 0,22 / 1:2
Провер.		Василевич		12.84		Лист / Листов 1
Т.контр.						
Н.контр.		Василевич		12.84	Лист 6-ПН-1.0 ГОСТ 19903-74 I-IV Ст3 ГОСТ 16523-70	Институт Мосгазниипроект
Утв.						

Инв. № подл. | Подпись и дата | Взам. инв. № | Инв. № дубл. | Подпись и дата

Копировал: Формат А4

УГП 14.02.03

12,5

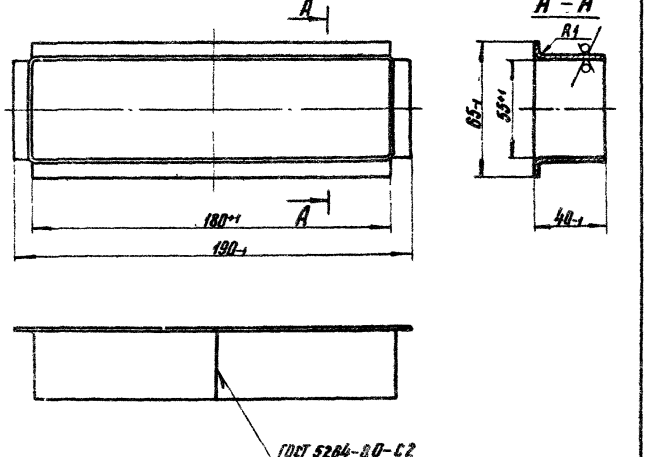

Изм.	Лист	N докум.	Подп.	Дата		
Разраб.		Кудинов		12.84	Патрубок	Лит. / Масса / Масштаб: У / 0,18 / 1:2
Провер.		Василевич		12.84		Лист / Листов 1
Т.контр.						
Н.контр.		Василевич		12.84	Лист 6-ПН-1.0 ГОСТ 19903-74 I-IV Ст3 ГОСТ 16523-70	Институт Мосгазниипроект
Утв.						

Инв. № подл. | Подпись и дата | Взам. инв. № | Инв. № дубл. | Подпись и дата

Копировал: Формат А4

Серия 5.905-10 Выпуск 1 альбом 2

Формат	Зона	Поз.	Обозначение	Наименование	Кол.	Примечание
				Документация		
А3			УГП 14.03.00 СБ	Сборочный чертеж		
				Детали		
А4		1	УГП 14.03.01	Фланец	1	
А4		2	УГП 14.03.02	Уголок	2	
Б4		3	УГП 14.03.02	Уголок L = 100 – 0,87		
				Уголок Б-25х25х3 ГОСТ 8.509-72 Ст3-I-I ГОСТ 535-79	2	0,11 кг
				Стандартные изделия		
		4		Болт М6х12.58.096 ГОСТ 7798-70	4	
		5		Гайка М6.5.096 ГОСТ 5915-70	4	
			Переменные данные	**для исполнений**		
				УГП 14.03.00		
				Материалы		
		6		Лист Б-0,6 ГОСТ 19903-74 СТК1 ГОСТ 17715-72	3,0	м²
				УГП 14.03.00-01		
				Материалы		
		6		Лист Б 0,6 ГОСТ 19903-74 СТК1 ГОСТ 17715-72	4,0	м²
				УГП 14.03.00-02		
				Материалы		
		6		Лист Б 3,6 ГОСТ 19903-74 СТК1 ГОСТ 17715-72	5,0	м²

Инв. № подл. | Подпись и дата | Взам. инв. № | Инв. № дубл. | Подпись и дата

Изм.	Лист	№ докум.	Подп.	Дата
Разраб.		Кудинов		12.84
Провер.		Иосилевич		12.84
Н. контр.		Иосилевич		12.84
Утв.				

УГП 14.03.00

Узел

Лит.	Масса	Масштаб
Лист	Листов	Листов
	1	

Институт МосгазНИИпроект

Копировал Бол. Формат А4

УГП 14.03.01

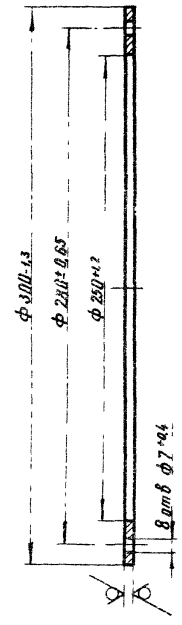

Инв. № подл. | Подпись и дата | Взам. инв. № | Инв. № дубл. | Подпись и дата

Изм.	Лист	№ докум.	Подп.	Дата
Разраб.		Кудинов		12.84
Провер.		Иосилевич		12.84
Т. контр.				
Н. контр.		Иосилевич		12.84
Утв.				

УГП 14.03.01

Фланец

Лит.	Масса	Масштаб
У	0,51	1:2
Лист	Листов 1	

Лист Б-ПН-4,0 ГОСТ 19903-74 Ст3 ГОСТ 14637-79

Институт МосгазНИИпроект

Копировал Бол. Формат А4

УГП 14.03.00СБ

Серия 5.905-10 Выпуск 1 альбом 2

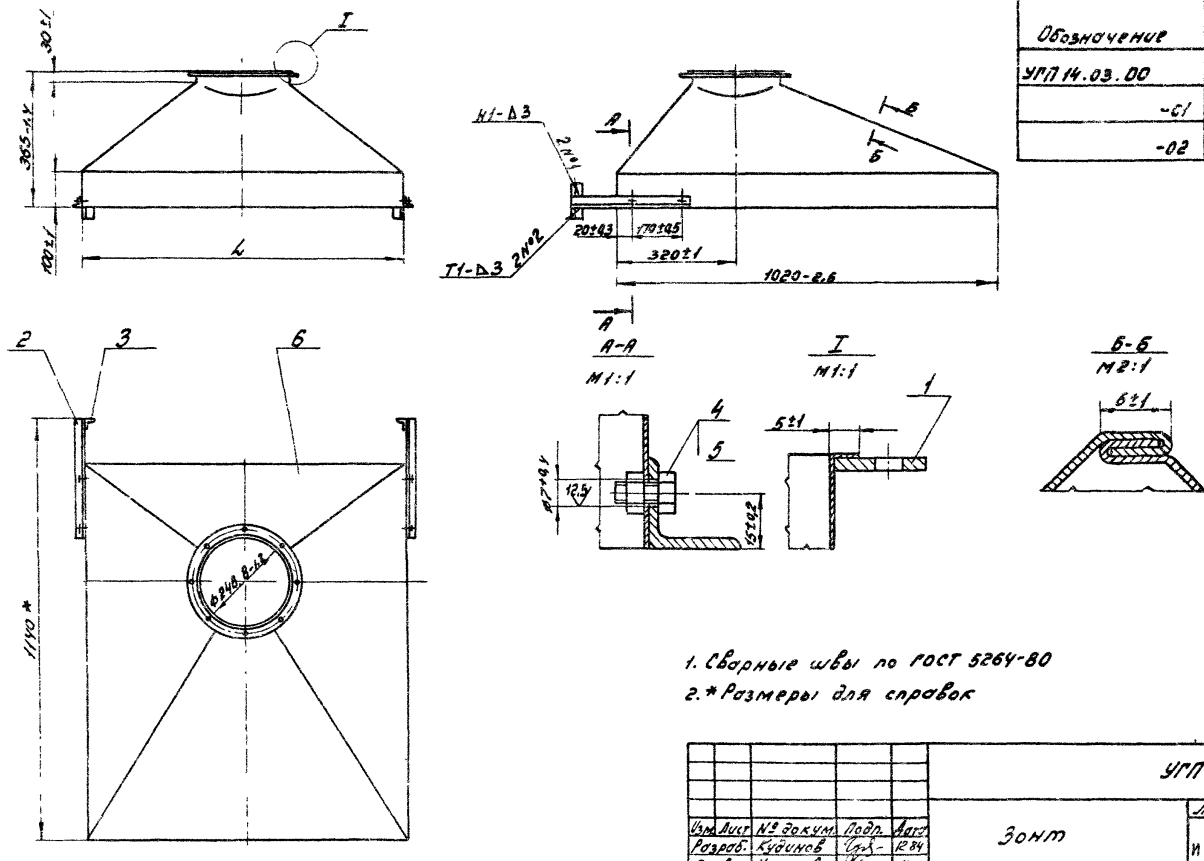

Обозначение	L, мм	Масса, кг
УГП 14.03.00	860-2,3	15,0
-01	1700-3,7	20,0
-02	2540-5,4	25,0

1. Сварные швы по ГОСТ 5264-80
2. * Размеры для справок

Изм.	Лист	№ докум.	Подп.	Дата
Разраб.		Кудинов		12.84
Провер.		Иосилевич		12.84
Т.контр.				
Н.контр.		Иосилевич		12.84
Утв.				

УГП 14.03.00СБ

Зонт
Сборочный чертеж

Лит.	Масса	Масштаб
И	см. табл.	–

Лист | Листов 1

Институт Мосгаз НИИпроект

Инв. № подл. | Подп. и дата | Взам. инв. № | Инв. № дубл. | Подп. и дата

Копировал: Гаврилова

Формат А3

УГП 14 03 02

Серия 5.905-10 Выпуск 1 альбом 2

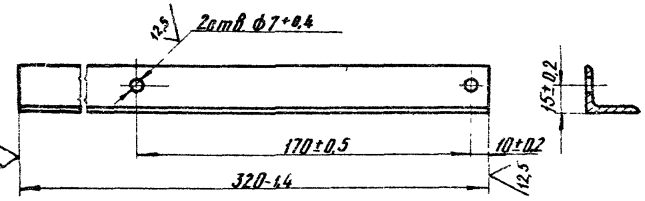

Инв. № подл.	Подпись и дата	Взам. инв. №	Инв. № дубл.	Подпись и дата

УГП 14.03.02

Изм.	Лист	№ докум.	Подп.	Дата
Разраб.		Кудинов		12.84
Провер.		Носилевич		12.84
Т.контр.				
Н.контр.		Носилевич		12.84
Утв.				

Уголок

Лит.	Масса	Масштаб
У	0,09	1:2

Лист	Листов 1

Институт МосгазНИИпроект

Уголок 6-25х25х3 ГОСТ 8509-72 / Ст3 ГОСТ 535-79

Копировал

Формат А4

Формат	Зона	Поз.	Обозначение	Наименование	Кол.	Примечание
				Документация		
А4			УГП 14.04.00СБ	Сборочный чертеж		
				Детали		
А4		1	УГП 14.03.01	Фланец	2	
				Переменные данные для исполнений		
				УГП 14.04.00		
				Материалы		
		2		Лист 6-0,6 ГОСТ 19903-74 / СтК1 ГОСТ 17715-72		Н2.
				УГП 14.04.00-01		
				Материалы		
		2		Лист 6-0,6 ГОСТ 19903-74 / СтК1 ГОСТ 17715-72		Н2

Инв. № подл.	Подпись и дата	Взам. инв. №	Инв. № дубл.	Подпись и дата

УГП 14.04.00

Изм.	Лист	№ докум.	Подп.	Дата
Разраб.		Кудинов		12.84
Провер.		Носилевич		12.84
Н.контр.		Носилевич		12.84
Утв.				

Колено

Лит.	Лист	Листов
У		1

Институт МосгазНИИпроект

Копировал

Формат А4

УГП 14.04.00СБ

Серия 5.905-10 Выпуск 1 альбом 2

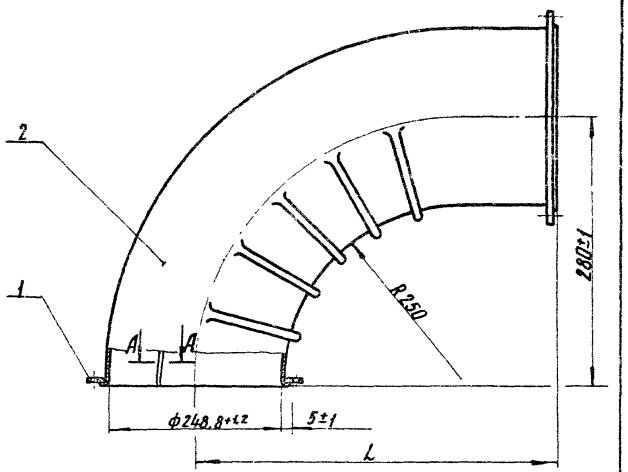

А – А
М 2:1



Обозначение	L, мм	Масса, кг
УГП 14.04.00	440-1,6	3,80
—01	880-2,3	6,60

Изм	Лист	N Докум	Подп.	Дата
Разраб.		Кудинов		12.84
Провер.		Иосилевич		12.84
Т.контр.				
Н.контр.		Иосилевич		12.84
Утв.				

УГП 14.04.00СБ

Колено

Сборочный чертеж

Лит.	Масса	Масштаб
И	Ст табл.	—

Лист | Листов 1

Институт МосгазНИИпроект

Инв. N подл. | Подпись и дата | Взам. инв. N | Инв. N дубл. | Подпись и дата

копировал: [signature] формат А4

УГП 14.05.00

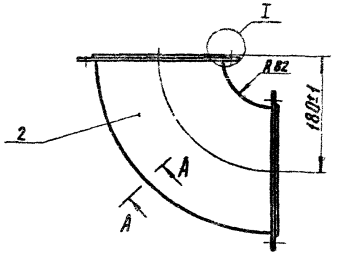

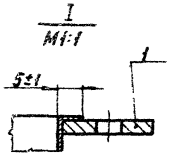

А – А повернуто
М2:1

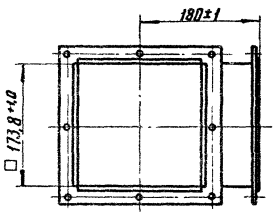

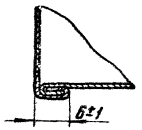

Формат	Зона	Поз.	Обозначение	Наименование	Кол.	Примечание
				Детали		
А4		1	УГП 14.05.01	Фланец	2	
				Материалы		
		2		Лист Б-0,6 ГОСТ 19903-74 СТК1 ГОСТ 17715-72	0,5	м²

Изм	Лист	N Докум	Подп.	Дата
Разраб.		Кудинов		12.84
Провер.		Иосилевич		12.84
Т.контр.				
Н.контр.		Иосилевич		12.84
Утв.				

УГП 14.05.00

Колено

Лит.	Масса	Масштаб
И	4,60	1:5

Лист | Листов 1

Институт МосгазНИИпроект

Инв. N подл. | Подпись и дата | Взам. инв. N | Инв. N дубл. | Подпись и дата

копировал: [signature] формат А4

УГП 14.05.01

12,5

Серия 5.905-10 Выпуск 1 стр. 2

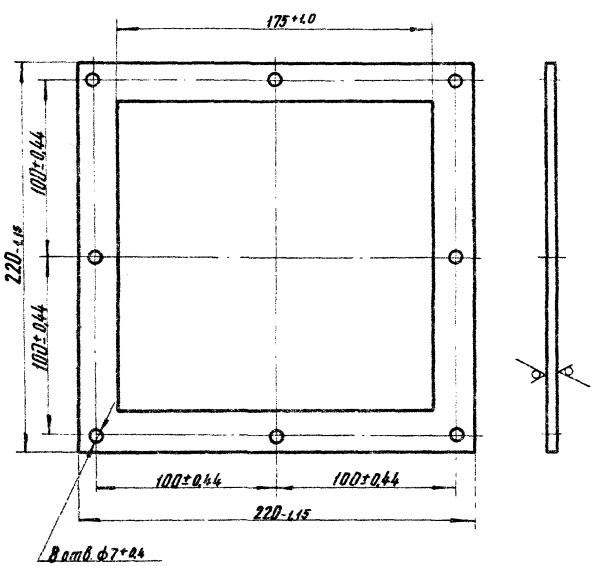

Допускается изготовление в сварном варианте

Изм.	Лист	№ докум.	Подп.	Дата
Разраб.		Кудинов		12.84
Провер.		Иосилевич		12.84
Т. контр.				
Н. контр.		Иосилевич		12.84
Утв.				

УГП14.05.01

Фланец

Лит.	Масса	Масштаб
У	1,10	1:2

Лист | Листов 1

Лист 6-ПН-4,0 ГОСТ 19903-74 Ст3 ГОСТ 14637-79

Институт МосгазНИИпроект

Копировал: Ба1 Формат А4

УГП 14.06.00

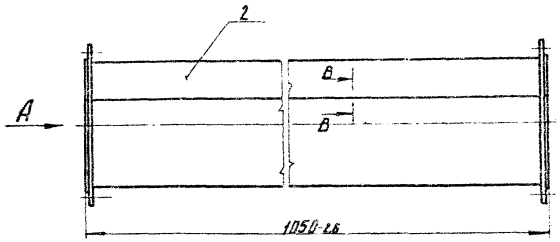

Вид А

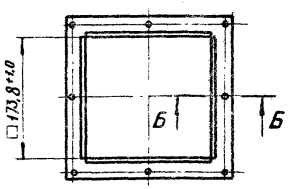

Б – Б
М1:1

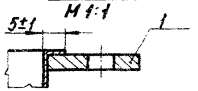

В – В повернуто
М2:1

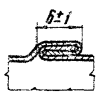

Формат	Зона	Поз.	Обозначение	Наименование	Кол.	Примечания
				Детали		
А4		1	УГП14.05.01	Фланец	2	
				Материалы		
		2		Лист 6-В ГОСТ 19903-74 СТК1 ГОСТ 17715-72	0,8	кг

Изм.	Лист	№ докум.	Подп.	Дата
Разраб.		Кудинов		12.84
Провер.		Иосилевич		12.84
Т. контр.				
Н. контр.		Иосилевич		12.84
Утв.				

УГП14.06.00

Труба соединительная

Лит.	Масса	Масштаб
У	6,0	1:5

Лист | Листов 1

Институт МосгазНИИпроект

Копировал: Ба1 Формат А4

УГП 14.07.00

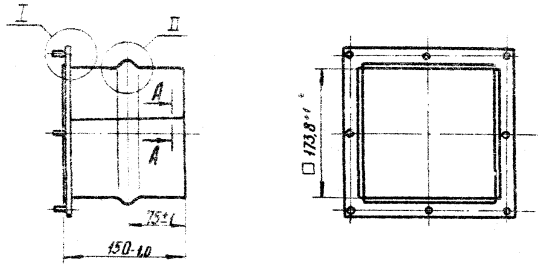

I повернуто / М1:1

II / М1:1

А – А повернуто / М2:1

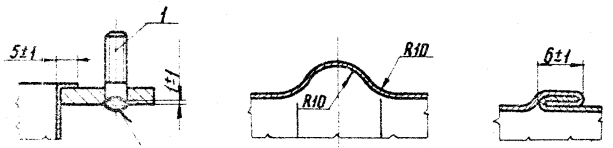

Сварка ручная электродуговая

Формат	Зона	Поз.	Обозначение	Наименование	Кол.	Примечание
				Детали		
А4		1	УГП 14.07.01	Шпилька	1	
А4		2	УГП 14.05.01	Фланец	8	
				Материалы		
		3		Лист Б 0,6 ГОСТ 19903-74		
				СТК1 ГОСТ 17715-72	0,1	кг

Изм.	Лист	№ докум.	Подп.	Дата	УГП 14.07.00			
Разраб.		Кудинов		12.84	Патрубок	Лит.	Масса	Масштаб
Провер.		Иосилевич		12.84		И	1,6	1:5
Т.контр.						Лист	Листов 1	
Н.контр.		Иосилевич		12.84		Институт Мосгазниипроект		
Утв.								

Копировал: Кал

Формат А4

УГП 14.07.01

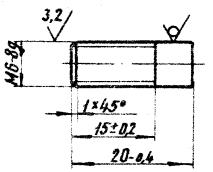

Изм.	Лист	№ докум.	Подп.	Дата	УГП 14.07.01			
Разраб.		Кудинов		12.84	Шпилька	Лит.	Масса	Масштаб
Провер.		Иосилевич		12.84		И	0,004	2:1
Т.контр.						Лист	Листов 1	
Н.контр.		Иосилевич		12.84	Круг В6 ГОСТ 5290-71 Ст3 ГОСТ 535-79	Институт Мосгазниипроект		
Утв.								

Копировал: Кал

Формат А4

Инв. № подл. | Подпись и дата | Взам. инв. № | Инв. № дубл. | Подпись и дата

УГП 14.09.00

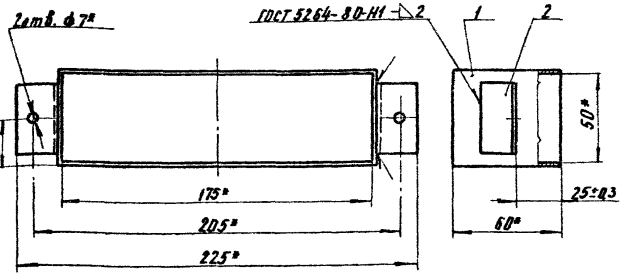

* Размеры для справок

Формат	Зона	Поз.	Обозначение	Наименование	Кол.	Примечание
				Детали		
А4		1	УГП 14.09.01	Короб	1	
А4		2	УГП 14.02.01	Ушко	2	

Изм.	Лист	N Докум.	Подп.	Дата
Разраб.		Кудинов		12.84
Провер.		Иосилевич		12.84
Т. контр.				
Н. контр.		Иосилевич		12.84
Утв.				

УГП 14.09.00

Переходник

Лит.	Масса	Масштаб
И	0,48	1:2

Лист | Листов 1

Институт МосгазНИИпроект

копировал: [signature] формат А4

Серия 5.905-10 Выпуск 1 альбом 2

Подпись и дата | Инв. N дубл. | Взам. инв. N | Подпись и дата | Инв. N подл.

УГП 14.09.01

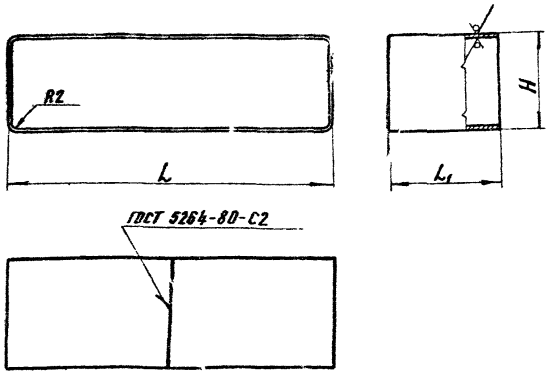

Обозначение	L, мм	L_1, мм	H, мм	Масса, кг
УГП 14.09.01	179-1,0	60-0,74	54-0,74	0,45
—01	240-1,15	120-0,87	34-0,52	1,04

Изм.	Лист	N Докум.	Подп.	Дата
Разраб.		Кудинов		12.84
Провер.		Иосилевич		12.84
Т. контр.				
Н. контр.		Иосилевич		12.84
Утв.				

УГП 14.09.01

Короб

Лит.	Масса	Масштаб
И	Сн. табл.	—

Лист | Листов 1

Лист 6-ПН-2,0 ГОСТ 19903-74 / 1-IV Ст3 ГОСТ 16523-70

Институт МосгазНИИпроект

копировал: [signature] формат А4

Подпись и дата | Инв. N дубл. | Взам. инв. N | Подпись и дата | Инв. N подл.

УГП 14.02.07

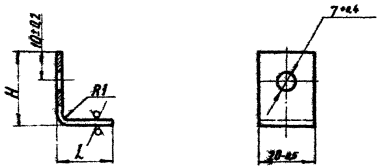

Обозначение	L, мм	H, мм	Масса, кг
УГП 14.02.07	20-0,5	18-0,4	0,012
—01		23-0,5	0,014
—02		26-0,5	0,016
—03	130-1,0		0,047

Изм.	Лист	№ докум.	Подп.	Дата
Разраб.		Кудинов		12.84
Провер.		Носилевич		12.84
Т. контр.				
Н. контр.		Носилевич		12.84
Утв.				

УГП 14.02.07

Ушко

Лит.	Масса	Масштаб
И	См. табл.	1:1

Лист | Листов 1

Лист 6-ПП-2.0 ГОСТ 19903-74 / 1-IV-Ст3 ГОСТ 16523-70

Институт Мосгазнипроект

копировал: [illegible]

Формат А4

УГП 14.10.00

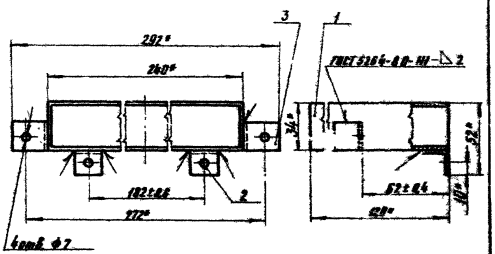

* Размеры для справок

Формат	Зона	Поз.	Обозначение	Наименование	Кол.	Примечание
				Детали		
А4		1	УГП 14.09.01-01	Короб	1	
А4		2	УГП 14.02.07	Ушко	2	
А4		3	-02	Ушко	2	

Изм.	Лист	№ докум.	Подп.	Дата
Разраб.		Кудинов		12.84
Провер.		Носилевич		12.84
Т. контр.				
Н. контр.		Носилевич		12.84
Утв.				

УГП 14.10.00

Переходник

Лит.	Масса	Масштаб
И	1,10	1:2

Лист | Листов 1

Институт Мосгазнипроект

Формат А4

Серия 5.905-10 Выпуск 1 альбом 2

Серия 5.905-10 Выпуск 1 Альбом 2

УГП 14.11

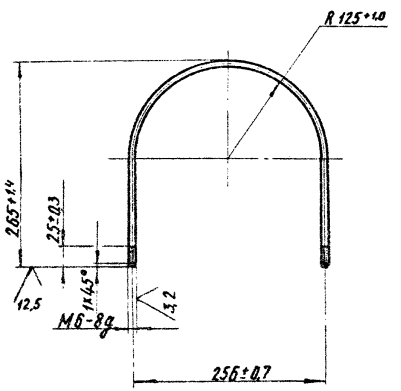

Изм.	Лист	N Докум.	Подп.	Дата
Разраб.		Гулина		12.84
Провер.		Иосилевич		12.84
Т.контр.				
Н.контр.		Иосилевич		12.84
Утв.				

Хомут

Лит.	Масса	Масштаб
И	0,20	1:5

Лист | Листов 1

Круг В6 ГОСТ 2590-71
Ст3 ГОСТ 535-79

Институт МосгазНИИпроект

Инв. N подл. | Подпись и дата | Взам. инв. N | Инв. N дубл. | Подпись и дата

копировал: [signature] формат А4

УГП 14.12

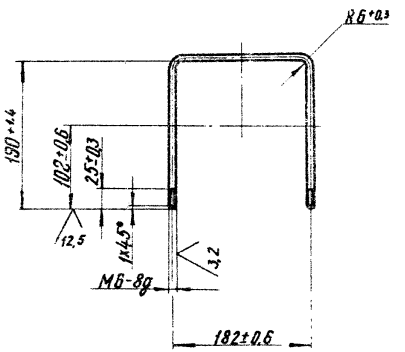

Изм.	Лист	N Докум.	Подп.	Дата
Разраб.		Гулина		12.84
Провер.		Иосилевич		12.84
Т.контр.				
Н.контр.		Иосилевич		12.84
Утв.				

Хомут

Лит.	Масса	Масштаб
И	0,12	1:5

Лист | Листов 1

Круг В6 ГОСТ 2590-71
Ст3 ГОСТ 535-79

Институт МосгазНИИпроект

Инв. N подл. | Подпись и дата | Взам. инв. N | Инв. N дубл. | Подпись и дата

копировал: [signature] формат А4

УГП 14.13

Серия 5.905-10 Выпуск 1 альбом 2

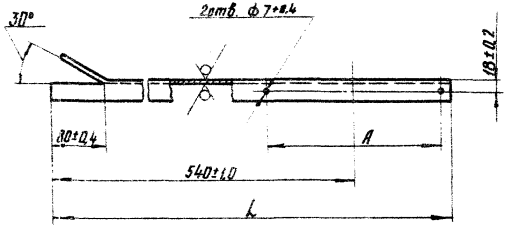

Обозначение	L, мм	A, мм	Масса, кг
УГП 14.13	683-2,0	256±0,7	1,33
— 01	646-2,0	182±0,6	1,24

Изм.	Лист	№ докум.	Подп.	Дата
Разраб.		Гулина		12.84
Провер.		Иосилевич		12.84
Т. контр.				
Н. контр.		Иосилевич		12.84
Утв.				

УГП 14.13

Уголок

Лит.	Масса	Масштаб
И	См. табл.	—

Лист | Листов 1

Уголок Б-32х32х4 ГОСТ 8509-72 Ст3 ГОСТ 535-79

Институт МосгазНИИпроект

Инв. № подл. | Подпись и дата | Взам. инв. № | Инв. № дубл. | Подпись и дата

копировал: [illegible] формат А4

УГП 14.15

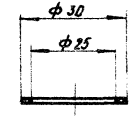

Размеры обеспечить инструментом

Изм.	Лист	№ докум.	Подп.	Дата
Разраб.		Гулина		12.84
Провер.		Иосилевич		12.84
Т. контр.				
Н. контр.		Иосилевич		12.84
Утв.				

УГП 14.15

Прокладка

Лит.	Масса	Масштаб
И	0,001	1:1

Лист | Листов 1

Паронит ПМБ-2,0 ГОСТ 481-80

Институт МосгазНИИпроект

Инв. № подл. | Подпись и дата | Взам. инв. № | Инв. № дубл. | Подпись и дата

копировал: [illegible] формат А4

Серия 5.905-10 Выпуск 1 альбом 2

Поз.	Зона	Поз.	Обозначение	Наименование	Кол.	Примечание
				Документация		
ВУ			УГП 17.02.00СБ	Сборочный чертеж		
				Детали		
ВУ		1	УГП 14.03.01	Фланец	2	
				Материалы		
БУ		2		Лист Б06 ГОСТ 19903-74 сталь К1 ГОСТ 17715-72	0,981	м²

Инв. № подл. | Подп. и дата | Взам. инв. № | Инв. № дубл. | Подп. и дата

Изм.	Лист	№ докум.	Подп.	Дата
Разраб.		Кудинов		12.84
Провер.		Усилевич		12.84
Н. контр.		Усилевич		12.84
Утв.				

УГП 17.02.00

Труба соединительная

Лит.	Лист	Листов
Н		1

Институт Мосгазниипроект

Копировал: Гаврилова Формат А4

УГП 17.02.00

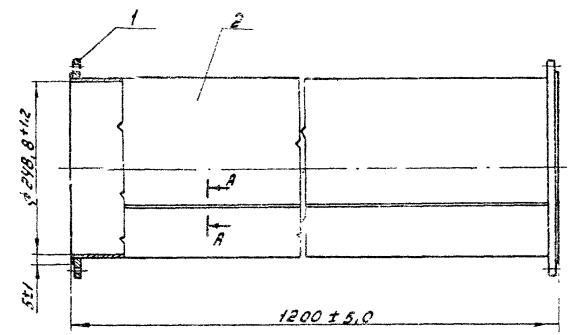

А-А повернуто
М 2:1



Инв. № подл. | Подп. и дата | Взам. инв. № | Инв. № дубл. | Подп. и дата

Изм.	Лист	№ докум.	Подп.	Дата
Разраб.		Кудинов		12.84
Провер.		Усилевич		12.84
Т. контр.				
Н. контр.		Усилевич		12.84
Утв.				

УГП 17.02.00СБ

Труба соединительная
Сборочный чертеж

Лит.	Масса	Масштаб
Н	5,13	1:5
Лист	Листов 1	

Институт Мосгазниипроект

Копировал: Гаврилова Формат А4

Серия 5.905-10 Выпуск 1 альбом 2

Формат	Зона	Поз.	Обозначение	Наименование	Кол.	Примечание
				Документация		
А3			УГП17.03.00 СБ	Сборочный чертеж		
				Детали		
А3		1	УГП17.03.01	Рама	1	
А4		2	УГП17.03.02	Ушко	4	
А4		3	УГП14.03.01	Фланец	1	
				Стандартные изделия		
		4		Болт М6×12.58.096 ГОСТ 7798-70	38	
		5		Гайка М6.5.096 ГОСТ 5915-70	38	
				Материалы		
		6		Лист Б-0,6 ГОСТ 19903-74 / СТК1 ГОСТ 17715-72	6	м²

Изм.	Лист	N Докум.	Подп.	Дата
Разраб.		Кудинов		12.84
Провер.		Иосилевич		12.84
Н. контр.		Иосилевич		12.84
Утв.				

УГП17.03.00

Зонт

Лит.	Лист	Листов
И		1

Институт МосгазНИИпроект

копировал: [signature] формат А4

УГП17.03.02

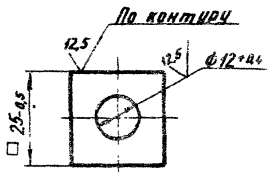

Изм.	Лист	N Докум.	Подп.	Дата
Разраб.		Кудинов		12.84
Провер.		Иосилевич		12.84
Т. контр.				
Н. контр.		Иосилевич		12.84
Утв.				

УГП17.03.02

Ушко

Лит.	Масса	Масштаб
И	0,016	1:1

Лист Б-ПН-4,0 ГОСТ 19903-74 / Ст3 ГОСТ 14637-79

Лист | Листов 1

Институт МосгазНИИпроект

копировал: [signature] формат А4

УГП17.03.00СБ

Серия 5.905-10 Выпуск 1 Альбом 2

Инв.№подл. | Подп. и дата | Взам.инв.№ | Инв.№дубл. | Подп. и дата

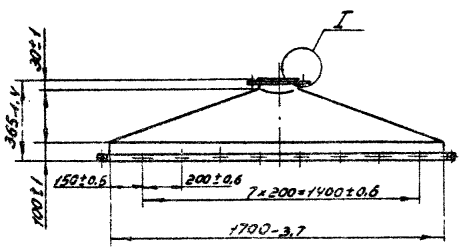

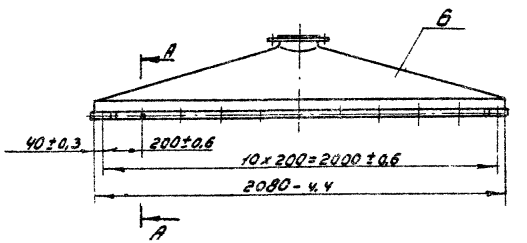

I
М1:1

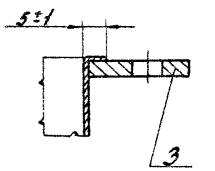

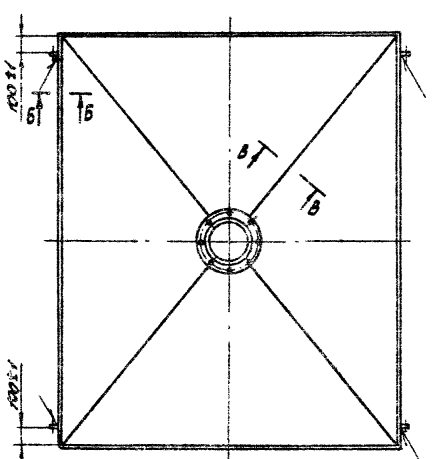

А-А
М1:1

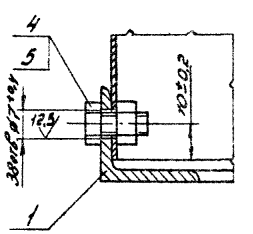

Б-Б
М1:1

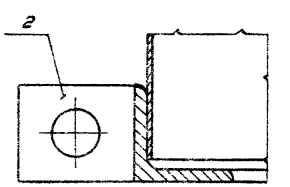

В-В
М2:1

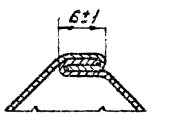

					УГП17.03.00СБ		
Изм.	Лист	№ докум.	Подп.	Дата	Зонт	Лит.	Масса	Масштаб
Разраб.		Кудинов		12.84			38,0	1:20
Провер.		Иосилевич		12.84	Сборочный чертеж	Лист	Листов 1
Т.контр.						Институт Мосгазниипроект	
Н.контр.		Иосилевич		12.84			
Утв.							

Копировал: Гаврилова

Формат А3

УГП 17.03.01

Серия 5.905-10 Выпуск 1 альбом 2

Инв.№подл. | Подп. и дата | Взам. инв.№ | Инв.№дубл. | Подп. и дата

12.5

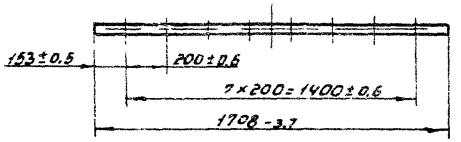

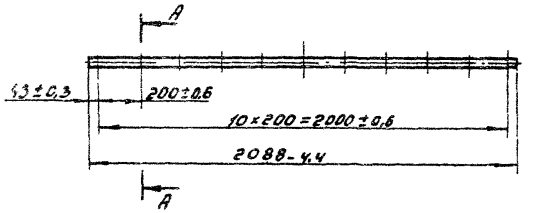

А-А
М1:1

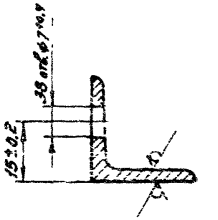

I
М1:1

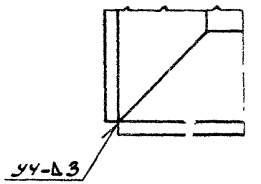

II
М1:1

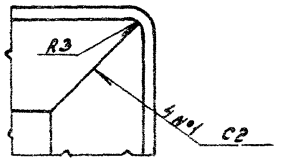

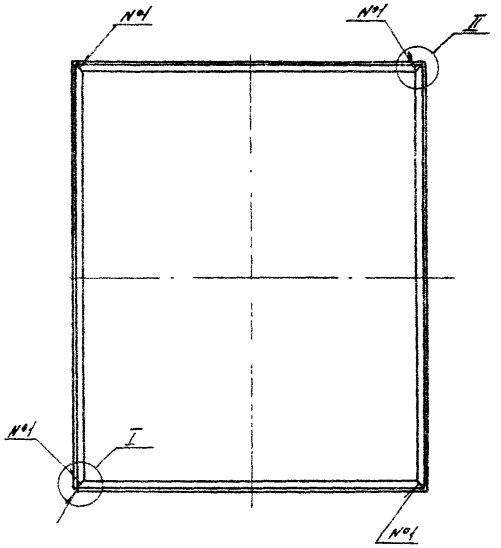

Развертка

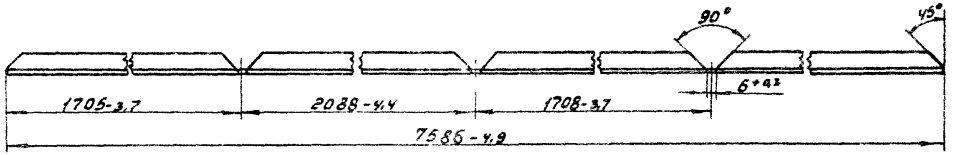

Сварные швы по ГОСТ 5264-80

					УГП 17.03.01		
Изм.	Лист	№ докум.	Подп.	Дата		Лит.	Масса	Масштаб
Разраб.		Кудинов		12.84	Рама			
Провер.		Иосилевич		12.84		Н	8.50	1:20
Т. контр.						Лист	Листов 1
Н. контр.		Иосилевич		12.84	Уголок Б-25×25×3 ГОСТ 8509-72 / Ст 3 ГОСТ 535-79	Институт Мосгазниипроект	
Утв.							

Копировал: Гаврилова

Формат А3

Серия 5.905-10 Выпуск 1 альбом 2

Формат	Зона	Поз.	Обозначение	Наименование	Кол.	Примечание
				Документация		
А3			УГП 19.01.00	Сборочный чертеж		
				Стандартные изделия		
		1		Болт М8х18.58 ГОСТ 7798-70	8	
		2		Гайка М8.5 ГОСТ 5915-70	8	
			Переменные данные	для исполнений:		
				УГП 19.01.00		
				Детали		
А4		3	УГП 19.01.01	Труба	1	
А4		4	УГП 19.01.02	Кольцо	1	
А4		5	УГП 19.01.03	Труба	1	
А4		6	УГП 19.01.04	Фланец	1	
А4		7	УГП 19.01.05	Заглушка	1	
				Материалы		
		8		Шнур асбестовый ШАОН-3		
				ГОСТ 1779-83	1,1	м
				УГП 19.01.00-01		
				Детали		
А4		3	УГП 19.01.01	Труба	1	
А4		4	УГП 19.01.02	Кольцо	1	
А4		5	УГП 19.01.03-01	Труба	1	
А4		6	УГП 19.01.04	Фланец	1	
А4		7	УГП 19.01.05	Заглушка	1	
				Материалы		
		8		Шнур асбестовый ШАОН-3		
				ГОСТ 1779-83	1,1	м

Инв. № подл. | Подп. и дата | Взам. инв. № | Инв. № дубл. | Подп. и дата

Изм.	Лист	№ докум.	Подп.	Дата
Разраб.		Гулина		11.84
Провер.		Шкляревич		12.84
Н. контр.		Шкляревич		12.84
Утв.				

УГП 19.01.00

Тройник

Лит.	Лист	Листов
Н	1	4

Институт Мосгазниипроект

Копировал: Гаврилова Формат А4

Формат	Зона	Поз.	Обозначение	Наименование	Кол.	Примечание
				УГП 19.01.00-02		
				Детали		
А4		3	УГП 19.01.01-01	Труба	1	
А4		4	УГП 19.01.02-01	Кольцо	1	
А4		5	УГП 19.01.03-02	Труба	1	
А4		6	УГП 19.01.04-01	Фланец	1	
А4		7	УГП 19.01.05-01	Заглушка	1	
				Материалы		
		8		Шнур асбестовый ШАОН-3		
				ГОСТ 1779-83	1,42	м
				УГП 19.01.00-03		
				Детали		
А4		3	УГП 19.01.01-01	Труба	1	
А4		4	УГП 19.01.02-01	Кольцо	1	
А4		5	УГП 19.01.03-03	Труба	1	
А4		6	УГП 19.01.04-01	Фланец	1	
А4		7	УГП 19.01.05-01	Заглушка	1	
				Материалы		
		8		Шнур асбестовый ШАОН-3		
				ГОСТ 1779-83	1,42	м
				УГП 19.01.00-04		
				Детали		
А4		3	УГП 19.01.01-02	Труба	1	
А4		4	УГП 19.01.02-01	Кольцо	1	
А4		5	УГП 19.01.03-04	Труба	1	
А4		6	УГП 19.01.04-01	Фланец	1	
А4		7	УГП 19.01.05-01	Заглушка	1	
				Материалы		
		8		Шнур асбестовый ШАОН-3		
				ГОСТ 1779-83	1,42	м

Инв. № подл. | Подп. и дата | Взам. инв. № | Инв. № дубл. | Подп. и дата

Изм.	Лист	№ докум.	Подп.	Дата

УГП 19.01.00

Лист 2

Копировал: Гаврилова Формат А4

Серия 5.905-10 Выпуск 1 альбом 2

Формат	Зона	Поз.	Обозначение	Наименование	Кол.	Примечание
				УГП 19.01.00-05		
				Детали		
А4		3	УГП19.01.01-02	Труба	1	
А4		4	УГП 19.01.02-01	Кольцо	1	
А4		5	УГП19.01.03-05	Труба	1	
А4		6	УГП 19.01.04-01	Фланец	1	
А4		7	УГП 19.01.05-01	Заглушка	1	
				Материалы		
		8		Шнур асбестовый ШАОН-3		
				ГОСТ 1779-83	1,42	м
				УГП19.01.00-06		
				Детали		
А4		3	УГП19.01.01-03	Труба	1	
А4		4	УГП19.01.02-02	Кольцо	1	
А4		5	УГП19.01.03-05	Труба	1	
А4		6	УГП19.01.04-02	Фланец	1	
А4		7	УГП19.01.05-02	Заглушка	1	
				Материалы		
		8		Шнур асбестовый ШАОН-3		
				ГОСТ 1779-83	1,8	м
				УГП 19.01.00-07		
				Детали		
А4		3	УГП 19.01.01-03	Труба	1	
А4		4	УГП19.01.02-02	Кольцо	1	
А4		5	УГП19.01.03-07	Труба	1	
А4		6	УГП19.01.04-02	Фланец	1	
А4		7	УГП19 01.05-02	Заглушка	1	
				Материалы		
		8		Шнур асбестовый ШАОН-3		
				ГОСТ 1779-83	1,8	м

Инв. № подл. | Подп. и дата | Взам. инв. № | Инв. № дубл. | Подп. и дата

Изм. Лист № докум. Подп. Дата

УГП 19.01.00

Лист 3

Формат А4

Формат	Зона	Поз.	Обозначение	Наименование	Кол.	Примечание
				УГП 19.01.00-08		
				Детали		
А4		3	УГП 19.01.01-04	Труба	1	
А4		4	УГП 19.01.02-02	Кольцо	1	
А4		5	УГП 19.01.03-08	Труба	1	
А4		6	УГП 19.01.04-02	Фланец	1	
А4		7	УГП 19.01.05-02	Заглушка	1	
				Материалы		
		8		Шнур асбестовый ШАОН-3		
				ГОСТ 1779-83	1,8	м
				УГП 19.01.00-09		
				Детали		
А4		3	УГП 19.01.01-04	Труба	1	
А4		4	УГП 19.01.02-02	Кольцо	1	
А4		5	УГП 19.01.03-09	Труба	1	
А4		6	УГП 19.01.04-02	Фланец	1	
А4		7	УГП 19.01.05-02	Заглушка	1	
				Материалы		
		8		Шнур асбестовый ШАОН-3		
				ГОСТ 1779-83	1,8	м

Инв. № подл. | Подп. и дата | Взам. инв. № | Инв. № дубл. | Подп. и дата

Изм. Лист № докум. Подп. Дата

УГП 19.01.00

Лист 4

Копировал: Гаврилова Формат А4

93 00 10 61 ИЛ6

Серия 5.905-10 Выпуск 1 альбом 9

Инв. № подл. | Подпись и дата | Взам. инв. № | Инв. № дубл. | Подпись и дата

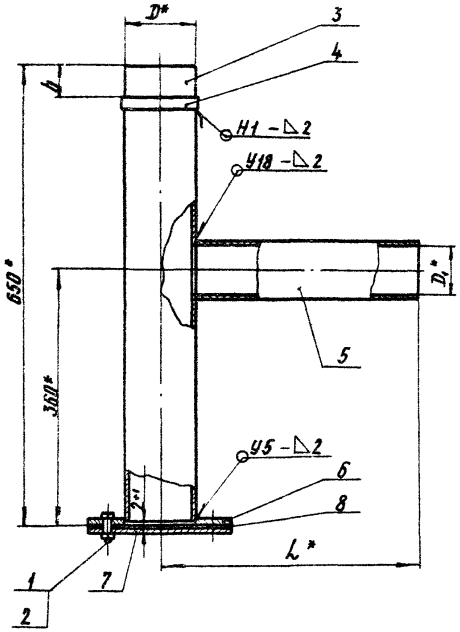

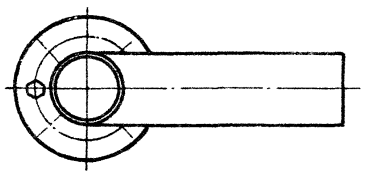

Обозначение	D*, мм	D1*, мм	L*, мм	h, мм	Масса, кг
УГП 19. 01. 00	99	85	350	45±0,3	5,5
–01			950		7,9
–02	140	104	370	55±0,4	7,7
–03			970		10,9
–04		118	370	65±0,4	8,0
–05			970		11,5
–06	188	138	390	75±0,4	9,6
–07			990		12,6
–08		148	390	80±0,4	10,5
–09			990		14,7

1. Сварные швы по ГОСТ 16037-80
2. Размеры для справок

					УГП 19. 01. 00СБ		
Изм.	Лист	№ докум.	Подп.	Дата	Тройник	Лит.	Масса	Масштаб
Разраб.		Гулина		12.84	Сборочный чертеж	У		—
Провер.		Васильевич		12.84		Сп. табл.		
Т.контр.						Лист	Листов 1	
Н.контр.		Васильевич		12.84		Институт МосгазНИИпроект		
Утв.								

Копировал: Ед

Формат А3

Серия 5.905-10 Выпуск 1 альбом 2

УГП 19.01.01

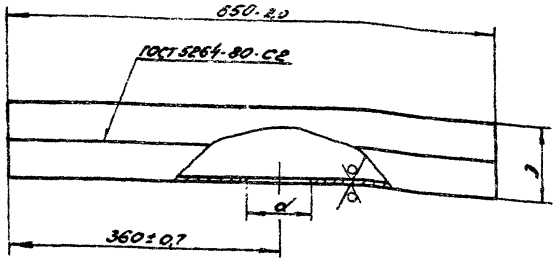

Обозначение	D, мм	d, мм	Масса, кг
УГП 19.01.01	99-0,9	85+0,4	3,15
-01	140-1,0	104+0,4	4,43
-02		118+0,5	
-03	188-1,2	138+0,9	5,8
-04		148+1,0	

Изм.	Лист	N докум.	Подп.	Дата
Разраб.		Гулина		11.84
Пров.		Иосилевич		12.84
Т. контр.				
Н. контр.		Иосилевич		12.84
Утв.				

УГП 19.01.01

Труба

Лит.	Масса	Масшт.
И	см. табл.	—

Лист | Листов 1

Лист: Б-ПН-2,0 ГОСТ 19903-74; 1-IV-Ст 3 ГОСТ 16523-70

Институт Мосгазниипроект

Копировал: Родин

Формат А4

Инв. N подл. | Подп. и дата | Взам. инв. N | Инв. N дубл. | Подп. и дата

УГП 19.01.02

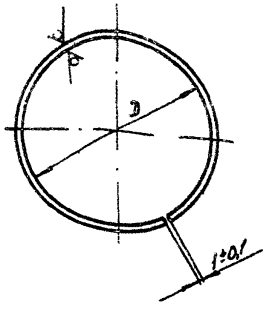

Обозначение	D, мм	Масса, кг
УГП 19.01.02	100+0,9	0,099
-01	141+1,0	0,103
-02	189+1,2	0,138

Изм.	Лист	N докум.	Подп.	Дата
Разраб.		Гулина		11.84
Пров.		Иосилевич		12.84
Т. контр.				
Н. контр.		Иосилевич		12.84
Утв.				

УГП 19.01.02

Кольцо

Лит.	Масса	Масшт.
И	см. табл.	—

Лист | Листов 1

Полоса: Б-2 4×20 ГОСТ 103-76; Ст3-1-II ГОСТ 535-79

Институт Мосгазниипроект

Копировал: Родин

Формат А4

Инв. N подл. | Подп. и дата | Взам. инв. N | Инв. N дубл. | Подп. и дата

УГП 19.01.03

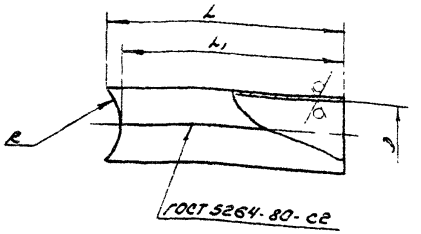

Обозначение	D, мм	L, мм	L1, мм	R, мм	Масса кг
УГП 19.01.03	85+0.9	330-1.4	300-1.3	50+0.6	1.20
-01		930-2.0	900-2.0		3.60
-02	104+0.9	328-1.4	300-1.3	70+0.7	1.56
-03		928-2.0	900-2.0		4.80
-04	118+0.9	340-1.4	300-1.3		1.85
-05		940-2.0	900-2.0		5.40
-06	138+1.0	334-1.4	300-1.3	94+0.9	1.85
-07		934-2.0	900-2.0		5.40
-08	148+1.0	340-1.4	300-1.3		2.18
-09		940-2.0	900-2.0		6.26

УГП 19.01.03

Изм.	Лист	N докум.	Подп.	Дата
Разраб.		Гулина		11.84
Пров.		Носилевич		12.84
Т.контр.				
Н.контр.		Носилевич		12.84
Утв.				

Труба

Лит	Масса	Масштаб
И	см.табл.	—

Лист | Листов 1

Лист Б-ПН-20 ГОСТ 19903-74
1-14-Ст3 ГОСТ 16523-70

Институт Мосгазнийпроект

Копировал: Формат А4

Серия 5.905-10 Выпуск 1 альбом 2

Подп. и дата | Инв. N дубл. | Взам. инв. N | Подп. и дата | Инв. N подл.

УГП 19.01.04

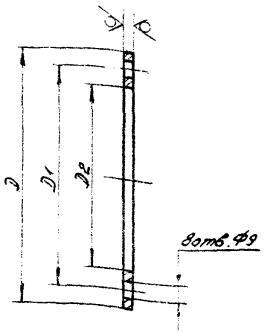

Обозначение	D, мм	D1, мм	D2, мм	Масса, кг
УГП 19.01.04	141-1.0	121±0.5	101+0.9	0.28
-01	182-1.2	162+0.5	142+1.0	0.40
-02	230-1.2	210+0.6	190+1.2	0.50

УГП. 19.01.04

Изм.	Лист	N докум.	Подп.	Дата
Разраб.		Гулина		11.84
Пров.		Носилевич		12.84
Т.контр.				
Н.контр.		Носилевич		12.84
Утв.				

Фланец

Лит	Масса	Масштаб
И	см.табл.	—

Лист | Листов 1

Лист Б-ПН-5.0 ГОСТ 19903-74
Ст3 ГОСТ 14637-79

Институт Мосгазнийпроект

Копировал: Формат А4

Подп. и дата | Инв. N дубл. | Взам. инв. N | Подп. и дата | Инв. N подл.

УГП 19.01.05

Серия 5.905-10 Выпуск 1 альбом 2

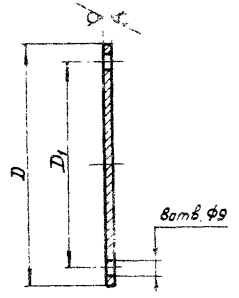

Обозначение	D, мм	D_1, мм	Масса, кг
УГП19.01.05	141-1,0	121±0,5	0,611
-01	192-1,2	162±0,5	1,000
-02	230-1,2	210±0,6	1,61

Изм.	Лист	N Докум.	Подп.	Дата
Разраб.		Гулина		12.84
Провер.		Иосилевич		12.84
Т. контр.				
Н. контр.		Иосилевич		12.84
Утв.				

УГП 19.01.05

Заглушка

Лит.	Масса	Масштаб
И	См. табл.	—

Лист | Листов 1

Лист Б-ПН-5.0 ГОСТ 19903-74 / Ст3 ГОСТ 14637-79

Институт МосгазНИИпроект

Инв. N подл. | Подпись и дата | Взам. инв. N | Инв. N дубл. | Подпись и дата

копировал: [illegible] формат А4

Формат	Зона	Поз.	Обозначение	Наименование	Кол.	Примечание
				Документация		
А4			УГП19.02.00 СБ	Сборочный чертеж		
			Переменные данные	для исполнений		
				УГП19.02.00		
				Детали		
А4		1	УГП 19.02.01-05	Короб	1	
А4		2	УГП 19.02.02	Дно	1	
А4		3	УГП 19.02.03	Труба	1	
				УГП19.02.00-01		
				Детали		
А4		1	УГП 19.02.01-06	Короб	1	
А4		2	УГП 19.02.02-01	Дно	1	
А4		3	УГП 19.02.03	Труба	1	
				УГП19.02.00-02		
				Детали		
А4		1	УГП 19.02.01-07	Короб	1	
А4		2	УГП 19.02.02-02	Дно	1	
А4		3	УГП 19.02.03-01	Труба	1	
				УГП19.02.00-03		
				Детали		
А4		1	УГП 19.02.01-08	Короб	1	
А4		2	УГП 19.02.02-03	Дно	1	
А4		3	УГП 19.02.03-01	Труба	1	
				УГП19.02.00-04		
				Детали		
А4		1	УГП19.02.01-09	Короб	1	
А4		2	УГП19.02.02-04	Дно	1	
А4		3	УГП19.02.03-02	Труба	1	

Изм.	Лист	N Докум.	Подп.	Дата
Разраб.		Гулина		12.84
Провер.		Иосилевич		12.84
Н. контр.		Иосилевич		12.84
Утв.				

УГП19.02.00

Песочница

Лит.	Лист	Листов 1
И	1	2

Институт МосгазНИИпроект

Инв. N подл. | Подпись и дата | Взам. инв. N | Инв. N дубл. | Подпись и дата

копировал: [illegible] формат А4

Серия 5.905-10 Выпуск 1 альбом 2

Формат	Зона	Поз.	Обозначение	Наименование	Кол.	Примечание
				УГП 19.02.00 - 05		
				Детали		
А4		1	УГП 19.02.01-10	Короб	1	
А4		2	УГП 19.02.02-05	Дно	1	
А4		3	УГП 19.02.03-02	Труба	1	

Подпись и дата | Инв. № дубл. | Взам. инв. № | Подпись и дата | Инв. № подл.

Изм.	Лист	№ докум.	Подп.	Дата

УГП 19.02.00

Лист 2

копировал: [signature] формат А4

УГП 19.02.01

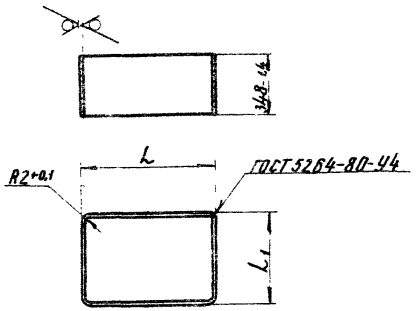

Обозначение	L, мм	L1, мм	Масса, кг
УГП 19.02.01	635-2,0	635-2,0	14,0
—01	655-2,0	655-2,0	14,4
—02	675-2,0	675-2,0	14,8
—03	685-2,0	685-2,0	15,0
—04	705-2,0	705-2,0	15,5
—05	880-2,0	680-2,0	17,1
—06		880-2,0	19,3
—07	920-2,0	720-2,0	18,0
—08		920-2,0	20,2
—09	970-2,0	770-2,0	35,2
—10		970-2,0	19,1

Подпись и дата | Инв. № дубл. | Взам. инв. № | Подпись и дата | Инв. № подл.

Изм.	Лист	№ докум.	Подп.	Дата
Разраб.		Гулина	[signature]	12.84
Провер.		Иосилевич	[signature]	12.84
Т. контр.				
Н. контр.		Иосилевич	[signature]	12.84
Утв.				

УГП19.02.01

Короб

Лист 6-ПН-2,0 ГОСТ19903-74
1-IV-Ст3 ГОСТ16523-70

Лит.	Масса	Масштаб
И	См. табл.	—

Лист | Листов 1

Институт МосгазНИИпроект

копировал: [signature] формат А4

УГП 19.02.00СБ

Серия 5.905-10 Выпуск 1 альбом 2

Инв.№ подл. | Подп. и дата | Взам.инв.№ | Инв.№ дубл. | Подп. и дата

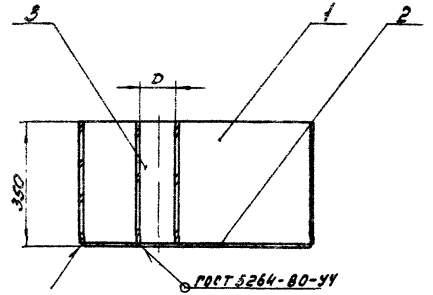

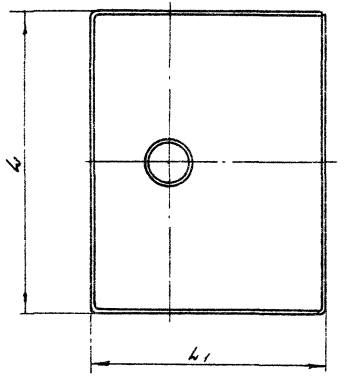

Обозначение	D, мм	L, мм	L1, мм	Масса, кг
УГП 19.02.00	120	880	680	28,0
-01			880	
-02	183	920	720	32,4
-03			920	
-04	213	970	770	35,2
-05			970	

Изм.	Лист	№ докум.	Подп.	Дата
Разраб.		Гудина		11.94
Провер.		Осиповичу		12.94
Т.контр.				
Н.контр.		Осиповичу		12.94
Утв.				

УГП 19.02.00СБ

Лесочница

Сборочный чертеж

Лит.	Масса	Масштаб
Р	см. табл.	–

Лист | Листов 1

Институт Мосгазниипроект

Копировал: Гаврилова

Формат А3

Серия 5.905-10 Выпуск 1 альбом 2

УГП 19.02.02

12,5

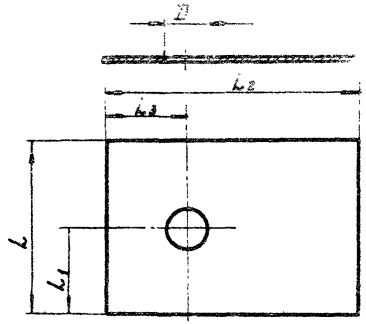

Обозначение	D, мм	L, мм	L_1, мм	L_2, мм	L_3, мм	Масса, кг
УГП 19.02.02	$124^{+0,5}$	876-2	438±1	676-2	235±1	9,3
-01				876-2	432±1	11,8
-02	$167^{+0,5}$	916-2	458±1	716-2	255±1	10,1
-03				916-2	455±1	13,0
-04	$217^{+0,5}$	966-2	483±1	766-2	280±1	11,4
-05				966-2	478±1	14,4
-06	$239^{+0,5}$	632-2	316±1	632-2	316±1	6,2
-07	$259^{+0,5}$	652-2	326±1	652-2	326±1	6,6
-08	$279^{+0,5}$	672-2	336±1	672-2	336±1	7,0
-09	$289^{+0,5}$	682-2	341±1	682-2	341±1	7,2
-10	$309^{+0,5}$	702-2	351±1	702-2	351±1	7,6

УГП 19.02.02

Изм.	Лист	N Докум.	Подп.	Дата
Разраб.		Гулина		12.84
Провер.		Иосилевич		12.84
Т.контр.				
Н.контр.		Иосилевич		12.84
Утв.				

Дно

Лит.	Масса	Масштаб
И	См.табл.	—

Лист | Листов 1

Лист 6-ПН-2,0 ГОСТ 19903-74 / 1-IV-Ст3 ГОСТ 16523-70

Институт Мосгаз НИИпроект

Инв. N подл. | Подпись и дата | Взам. инв. N | Инв. N дубл. | Подпись и дата

копировал: [signature]

формат А4

УГП 19.02.03

12,5

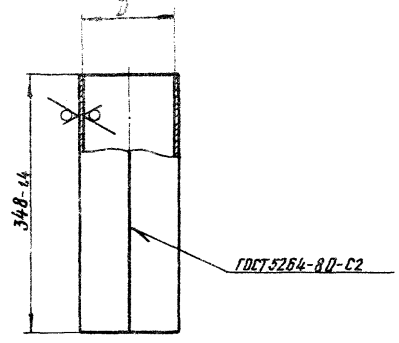

Обозначение	D, мм	Масса, кг
УГП 19.02.03	120	2,1
-01	163	2,8
-02	213	3,7
-03	235	4,0
-04	255	4,4
-05	275	4,7
-06	285	4,9
-07	305	5,2

УГП 19.02.03

Изм.	Лист	N Докум.	Подп.	Дата
Разраб.		Гулина		12.84
Провер.		Иосилевич		12.84
Т.контр.				
Н.контр.		Иосилевич		12.84
Утв.				

Труба

Лит.	Масса	Масштаб
И	См.табл.	—

Лист | Листов 1

Лист 6-ПН-2,0 ГОСТ 19903-74 / 1-IV-Ст3 ГОСТ 16523-70

Институт Мосгаз НИИпроект

Инв. N подл. | Подпись и дата | Взам. инв. N | Инв. N дубл. | Подпись и дата

формат А4

Серия 5.905-10 Выпуск 1 альбом 2

Формат	Зона	Поз.	Обозначение	Наименование	Кол.	Примеч.
				Документация		
А4			УГП 19.03.00СБ	Сборочный чертеж		
				Стандартные изделия		
		1		Болт М8х20.58 ГОСТ 7798-70	2	
		2		Гайка М8.5 ГОСТ 5915-70	2	
			Переменные данные для исполнений:			
				УГП 19.03.00		
				Детали		
А4		3	УГП 19.03.01	Полухомут	2	
				УГП 19.03.00-01		
				Детали		
А4		3	УГП 19.03.01-01	Полухомут	2	
				УГП 19.03.00-02		
				Детали		
А4		3	УГП 19.03.01-02	Полухомут	2	

Подп. и дата | Инв. № дубл. | Взам. инв. № | Подп. и дата | Инв. № подл.

Изм.	Лист	№ докум.	Подп.	Дата
Разраб.		Гулина		12.84
Пров.		Иосилевич		12.84
Н.контр.		Иосилевич		12.84
Утв.				

УГП 19.03.00

Хомут

Лит.	Лист	Листов
Н		1

Институт Мосгаз НИИпроект

Копировал: Гаврилова

Формат А4

УГП 19.05

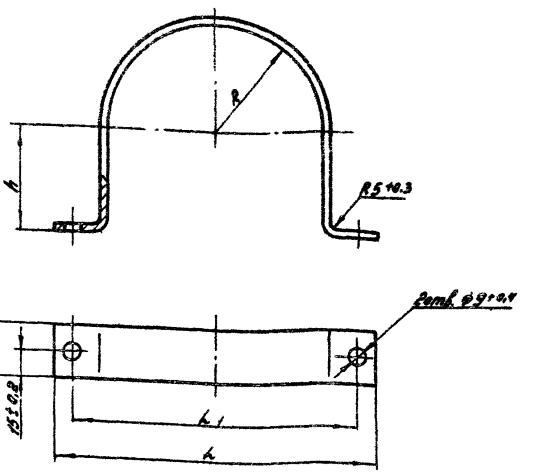

Обозначение	L, мм	L1, мм	h, мм	R, мм	Масса, кг
УГП 19.05	170-1.0	150±0.5	55±1	60+0.7	0,43
-01	212-1.2	190±0.6	76±1	81+0.9	0,57
-02	262-1.3	240±0.6	101±1	106+0.9	0,72

Подп. и дата | Инв. № дубл. | Взам. инв. № | Подп. и дата | Инв. № подл.

Изм.	Лист	№ докум.	Подп.	Дата
Разраб.		Гулина		12.84
Пров.		Иосилевич		12.84
Т.контр.				
Н.контр.		Иосилевич		12.84
Утв.				

УГП 19.05

Полухомут

Лит.	Масса	Масштаб
Н	см. табл.	—

Лист | Листов 1

Полоса $\frac{6-2\ 5\times30\ ГОСТ\ 103-76}{Ст\ 3-1-II\ ГОСТ\ 535-79}$

Институт Мосгаз НИИпроект

Копировал: Гаврилова

Формат А4

УГП 19.03.00 СБ

Серия 5.905-10 Выпуск 1 альбом 2

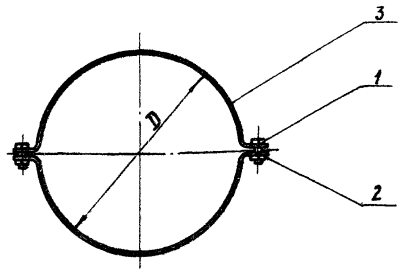

Обозначение	D, мм	Масса, кг
УГП 19.03.00	280	0,46
—01	320	0,52
—02	370	0,60

Размеры для справок

Изм.	Лист	№ докум.	Подп.	Дата
Разраб.		Гулина		12.84
Провер.		Иосилевич		12.84
Т. контр.				
Н. контр.		Иосилевич		12.84
Утв.				

УГП19.03.00СБ

Хомут

Сборочный чертеж

Лит.	Масса	Масштаб
У	См. табл.	—

Лист | Листов 1

Институт МосгазНИИпроект

Копировал: Ед

Формат А4

Инв. № подл. | Подпись и дата | Взам. инв. № | Инв. № дубл. | Подпись и дата

УГП 19.03.01

12,5

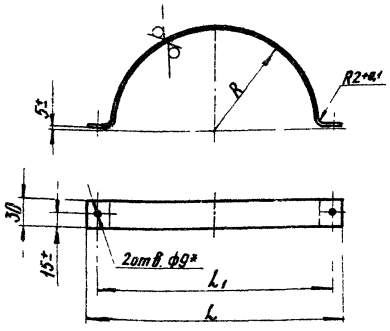

Обозначение	L, мм	L1, мм	R, мм	Масса, кг
УГП 19.03.01	332 -1,6	312 ±0,6	140 +1,0	0,42
—01	372 -1,6	352 ±0,7	160 +1,0	0,48
—02	422 -1,6	402 ±0,8	185 +1,2	0,55

Изм.	Лист	№ докум.	Подп.	Дата
Разраб.		Гулина		12.84
Провер.		Иосилевич		12.84
Т. контр.				
Н. контр.		Иосилевич		12.84
Утв.				

УГП19.03.01

Полухомут

Лит.	Масса	Масштаб
У	См. табл.	—

Лист | Листов 1

Лист 5-ПЧ-2,0 ГОСТ 19903-74
1-IV-Ст3 ГОСТ 16523-70

Институт МосгазНИИпроект

Копировал: Ед

Формат А4

Инв. № подл. | Подпись и дата | Взам. инв. № | Инв. № дубл. | Подпись и дата

Серия 5.905-10 Выпуск 1 альбом 2

Инв. № подл. | Подпись и дата | Взам. инв. № | Инв. № дубл. | Подпись и дата

90 61 ИЛ6

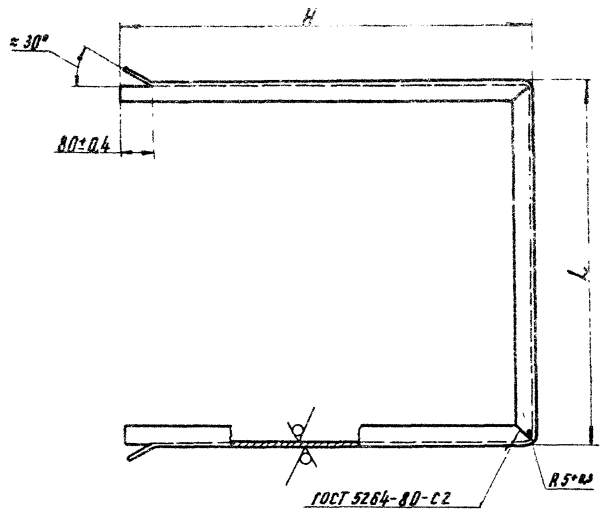

Обозначение	L, мм	H, мм	Масса, кг
УГП 19. 06	900-5,0	1000-5,0	11,4
— 01	940-5,0	1040-5,0	11,8
— 02	990-5,0	1100-5,0	12,4

Изм.	Лист	№ докум.	Подп.	Дата
Разраб.		Гулина		12.84
Провер.		Усеилевич		12.84
Т. контр.				
Н. контр.		Усеилевич		12.84
Утв.				

УГП 19. 06

Кронштейн

Уголок Б-50×50×5 ГОСТ 8509-72 / Ст3 ГОСТ 535-79

Лит.	Масса	Масштаб
И	Сн. табл.	—

Лист | Листов 1

Институт МосгазНИИпроект

Копировал: Lof. Формат А4

70 61 ИЛ6

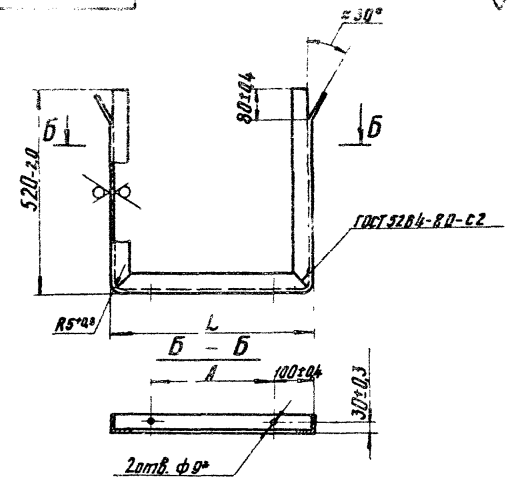

Обозначение	A, мм	L, мм	Масса, кг
УГП 19. 06	150±0,6	370-2,0	5,70
— 01	190±0,8	410-2,0	6,10
— 02	240±0,8	460-2,0	6,30

Изм.	Лист	№ докум.	Подп.	Дата
Разраб.		Гулина		12.84
Провер.		Усеилевич		12.84
Т. контр.				
Н. контр.		Усеилевич		12.84
Утв.				

УГП 19. 07

Кронштейн

Уголок Б-50×50×5 ГОСТ 8509-72 / Ст3 ГОСТ 535-79

Лит.	Масса	Масштаб
И	Сн. табл.	—

Лист | Листов 1

Институт МосгазНИИпроект

Копировал: Lof. Формат А4

УГП 19.08

12,5

Серия 5.905-10 Выпуск 1 альбом 2

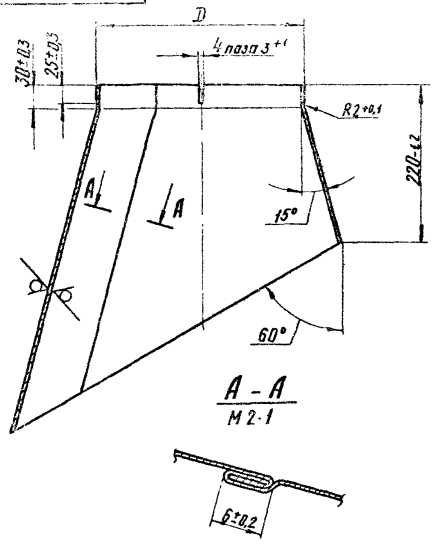

А - А
М 2·1

Обозначение	D, мм	Масса, кг
УГП 19. 08	280-1,3	0,7
— 01	320-1,4	1,6
— 02	370-1,4	1,8

Изм.	Лист	№ докум.	Подп.	Дата
Разраб.		Гулина		12.84
Провер.		Иосилевич		12.84
Т. контр.				
Н. контр.		Иосилевич		12.84
Утв.				

УГП 19.08

Фартук

Лит.	Масса	Масштаб
И	См табл.	—

Лист | Листов 1

Лист Б 0,6 ГОСТ 19903-74
СТК1 ГОСТ 17715-72

Институт Мосгаз НИИпроект

Инв. № подл. | Подпись и дата | Взам. инв. № | Инв. № дубл. | Подпись и дата

копировал: [signature] формат А4

УГП 19.09

12,5

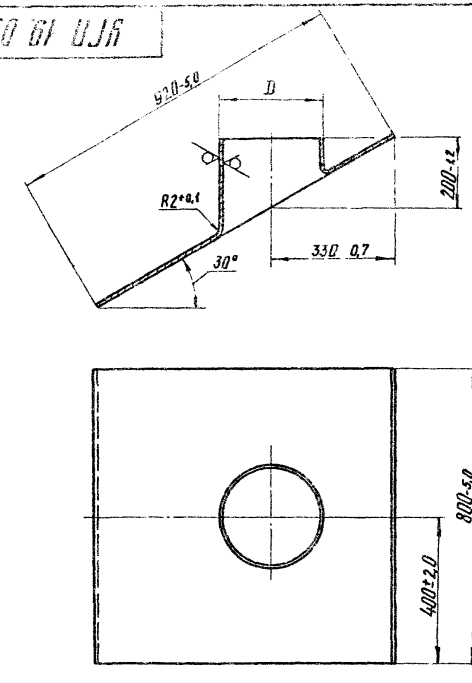

Обозначение	D, мм
УГП 19. 09	280-1,3
— 01	320-1,4
— 02	370-1,4

Изготовление детали должно производиться из 2х частей

Изм.	Лист	№ докум.	Подп.	Дата
Разраб.		Гулина		12.84
Провер.		Иосилевич		12.84
Т. контр.				
Н. контр.		Иосилевич		12.84
Утв.				

УГП 19.09

Кровля

Лит.	Масса	Масштаб
И	0,5	—

Лист | Листов 1

Лист Б 0,6 ГОСТ 19903-74
СТК1 ГОСТ 17715-72

Институт Мосгаз НИИпроект

Инв. № подл. | Подпись и дата | Взам. инв. № | Инв. № дубл. | Подпись и дата

копировал: [signature] формат А4

Серия 5.905-10 выпуск 1 альбом 2

Формат	Зона	Поз.	Обозначение	Наименование	Кол.	Примечание
				Документация		
А4			УГП 21.01.00СБ	Сборочные единицы		
				Детали		
А4		1	УГП 21.01.01	Уголок	2	
			Перечень данных для исполнений			
				УГП. 21.01.00		
				Детали		
А4		2	УГП 21.01.02	Уголок	1	
				УГП 21.01.00-01		
				Детали		
А4		2	УГП 21.01.02-01	Уголок	1	
				УГП 21.01.00-02		
				Детали		
А4		2	УГП 21.01.02-02	Уголок	1	
				УГП 21.01.00-03		
				Детали		
А4		2	УГП 21.01.02-03	Уголок	1	
				УГП 21.01.00-04		
				Детали		
А4		2	УГП 21.01.02-04	Уголок	1	
				УГП 21.01.00-05		
				Детали		
А4		2	УГП 21.01.02-05	Уголок	1	
				УГП 21.01.00-06		
				Детали		
А4		2	УГП 21.01.02-06	Уголок	1	

Инв. № подл. | Подп. и дата | Взам. инв. № | Инв. № дубл. | Подп. и дата

Изм.	Лист	№ докум.	Подп.	Дата
Разраб.	Кудинов			12.84
Пров.	Осипевич			12.84
Н. контр.	Осипевич			12.84
Утв.				

УГП 21.01.00

Кронштейн

Лит.	Лист	Листов
И	1	2

Институт Мосагропроект

Копировал: Формат А4

Формат	Зона	Поз.	Обозначение	Наименование	Кол.	Примечание
				УГП 21.01.00-07		
А4		2	УГП 21.01.02-07	Детали		
				Уголок	1	
				УГП 21.01.00-08		
А4		2	УГП 21.01.02-08	Детали		
				Уголок	1	

Инв. № подл. | Подп. и дата | Взам. инв. № | Инв. № дубл. | Подп. и дата

Изм.	Лист	№ докум.	Подп.	Дата

УГП 21.01.00

Лист 2

Копировал: Формат А4

УГП 21.01.00СБ

Серия 5.905-10 Выпуск 1 альбом 2

Рис. 1

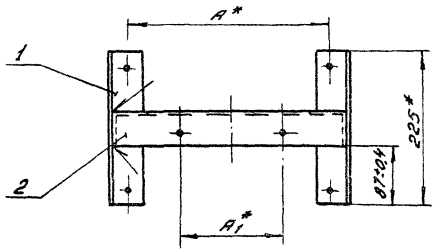

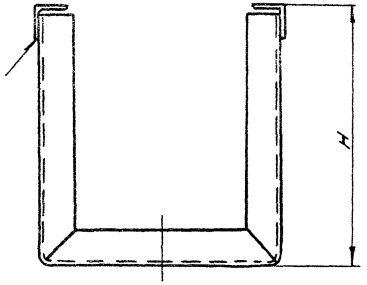

Рис. 2
остальное см. рис. 1

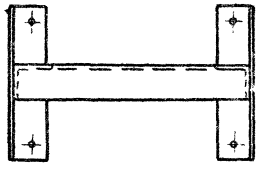

Обозначение	Рис.	A^*, мм	A_1, мм	H, мм	Масса, кг.
УГП 21.01.00	1	320	150	180-2	3,53
-01				380-2	5,03
-02		360	190	180-2	3,68
-03				380-2	5,18
-04		410	240	180-2	3,88
-05				380	5,38
-06	2	850	-	895	10,91
-07		890		935	11,37
-08		940		985	11,93

1. Сварные швы по ГОСТ 5264-80-Н1-△4
2. *Размеры для справок

Изм.	Лист	N° докум.	Подп.	Дата
Разраб.		Гулина		11.84
Пров.		Носилевич		12.84
Т. контр.				
Н. контр.		Носилевич		12.84
Утв.				

УГП 21.01.00СБ

Кронштейн
Сборочный чертеж

Лит.	Масса	Масштаб
И	см. табл.	—

Лист | Листов 1

Институт Мосгазниипроект

Копировал: Радин

Формат А3

Инв. N подл. | Подп. и дата | Взам. инв. N | Инв. N дубл. | Подп. и дата

Серия 5.905-10 Выпуск 1 альбом 2

УГП 21.01.01

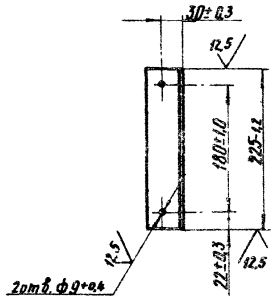

Изм.	Лист	№ докум.	Подп.	Дата
Разраб.		Гулина		12.84
Провер.		Иосилевич		
Т.контр.				
Н.контр.		Иосилевич		12.84
Утв.				

УГП 21.01.01

Уголок

Лит.	Масса	Масштаб
И	0,85	1:5

Лист | Листов 1

Уголок 6-50×50×5 ГОСТ 8509-72 / Ст3 ГОСТ 535-79

Институт МосгазНИИпроект

копировал: [signature] формат А4

УГП 21.01.02

12,5

Рис. 1

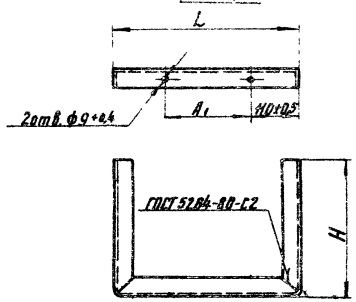

Рис. 2

Остальное-см. рис 1

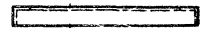

Обозначение	Рис.	L, мм	A1, мм	H, мм	Масса, кг
УГП 21.01.02	1	370-2,0	150±1,0	170-2,0	2,68
-01				370-2,0	4,18
-02		410-2,0	190±1,0	170-2,0	2,83
-03				370-2,0	4,33
-04		460-2,0	240±1,0	170-2,0	3,03
-05				370-2,0	4,53
-06	2	900-2,0	—	885-2,0	10,06
-07		940-2,0		925-2,0	10,52
-08		990-2,0		975-2,0	11,08

Изм.	Лист	№ докум.	Подп.	Дата
Разраб.		Гулина		12.84
Провер.		Иосилевич		12.84
Т.контр.				
Н.контр.		Иосилевич		12.84
Утв.				

УГП 21.01.02

Уголок

Лит.	Масса	Масштаб
И	Сн.табл.	—

Лист | Листов 1

Уголок 6-50×50×5 ГОСТ 8509-72 / Ст3 ГОСТ 535-79

Институт МосгазНИИпроект

копировал: [signature] формат А4

Подпись и дата | Инв. № дубл. | Взам. инв. № | Подпись и дата | Инв. № подл.

Альбом 2

Выпуск 1

Серия 5.905-10

Формат	Зона	Поз.	Обозначение	Наименование	Кол.	Примечание
				Документация		
А4			УГП 22.01.00СБ	Сборочный чертеж		
				Материалы		
		1		Вата минеральная		
				марки 100 ГОСТ 4640-76	0,5	м³
			Переменные данные	для исполнений		
				УГП 22.01.00		
				Детали		
А4		1	УГП19.02.01	Короб	1	
А4		2	УГП19.02.02-06	Дно	2	
А4		3	УГП19.02.03-03	Труба	1	
				УГП 22.01.00-01		
				Детали		
А4		1	УГП19.02.01-01	Короб	1	
А4		2	УГП19.02.02-07	Дно	2	
А4		3	УГП19.02.03-04	Труба	1	
				УГП 22.01.00-02		
				Детали		
А4		1	УГП19.02.01-02	Короб	1	
А4		2	УГП19.02.02-08	Дно	2	
А4		3	УГП19.02.03-05	Труба	1	
				УГП 22.01.00-03		
				Детали		
А4		1	УГП19.02.01-03	Короб	1	
А4		2	УГП19.02.02-09	Дно	2	
А4		3	УГП19.02.03-06	Труба	1	

Инв. № подл. | Подпись и дата | Взам. инв. № | Инв. № дубл. | Подпись и дата

Изм.	Лист	№ докум.	Подп.	Дата	УГП 22.01.00			
Разраб.		Кудинов		12.84	Изолятор	Лит.	Лист 1	Листов 2
Провер.		Шкилевич		12.84				
Н. контр.		Шкилевич		12.84		Институт Мосгазниипроект		
Утв.								

Копировал: Ед

Формат А4

Формат	Зона	Поз.	Обозначение	Наименование	Кол.	Примечание
				УГП 22.01.00-04		
				Детали		
А4		1	УГП19.02.01-04	Короб	1	
А4		2	УГП19.02.02-10	Дно	2	
А4		3	УГП19.02.03-07	Труба	1	

Инв. № подл. | Подпись и дата | Взам. инв. № | Инв. № дубл. | Подпись и дата

Изм.	Лист	№ докум.	Подп.	Дата	УГП22.01.00	Лист 2

Копировал: Ед

Формат А4

Серия 5.905-10 Выпуск 1 альбом 2

Инв.№ подл. | Подп. и дата | Взам. инв.№ | Инв.№ дубл. | Подп. и дата

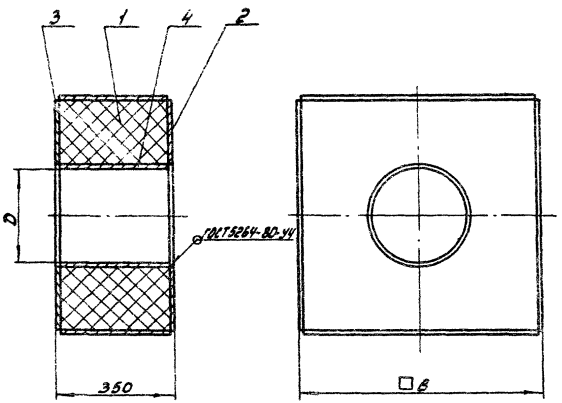

Обозначение	D, мм	□в, мм	Масса, кг
УГП 22.01.00	235	635	30,4
-01	255	655	32,0
-02	275	675	33,5
-03	285	685	34,3
-04	305	705	35,9

Размеры для справок

Изм.	Лист	№ докум.	Подп.	Дата	Изолятор сборочный чертеж
Разраб.		Гулина		11.87	
Пров.		Васильевич		12.87	
Т.контр.					
Н.контр.		Васильевич		12.87	
Утв.					

УГП 22.01.00СБ

Лит.	Масса	Масштаб
	см. табл.	–
Лист	Листов 1	

Институт Мосгазниипроект

Копировал: Гаврилова Формат А3

УГП 12.03

Серия 5.905-10 Выпуск 1 альбом 2

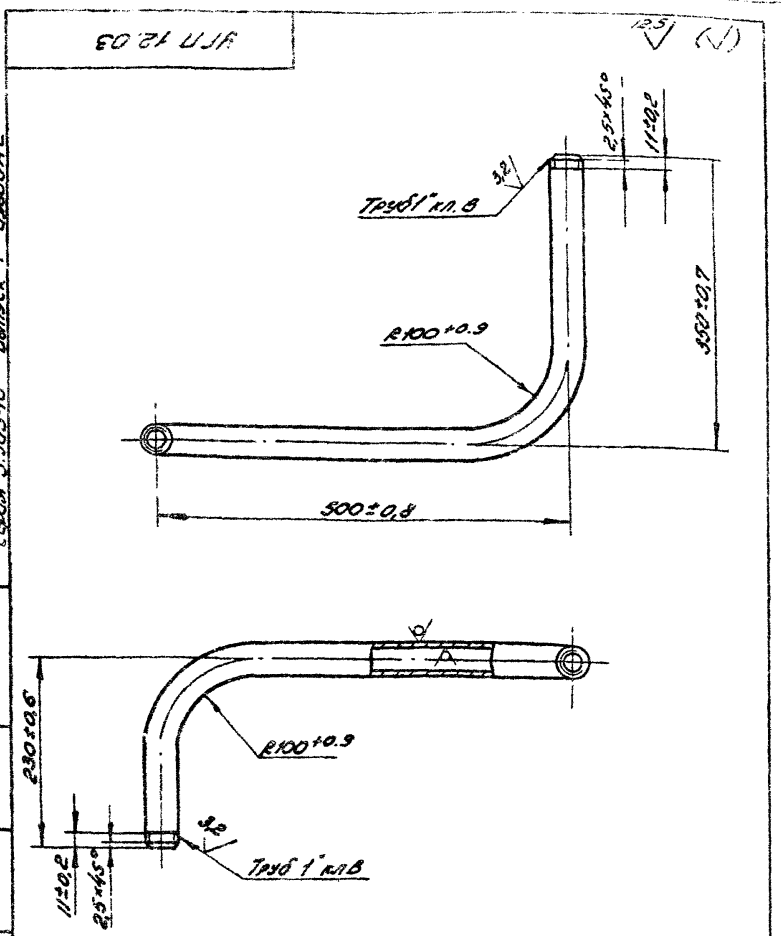

Изм.	Лист	№ докум.	Подп.	Дата
Разраб.		Гулина		12.84
Пров.		Иосилевич		12.84
Т.контр.				
Н.контр.		Иосилевич		12.84
Утв.				

УГП 12.03

Труба

Лит.	Масса	Масштаб
И	2,30	1:5

Лист | Листов 1

Труба 25×3,2 ГОСТ 3262-75

институт МосгазНИИпроект

Копировал: Родин

Формат А4

Инв. № подл. | Подп. и дата | Взам. инв. № | Инв. № дубл. | Подп. и дата

50

Форм.	Зона	Поз.	Обозначение	Наименование	Кол.	Примечание
				Документация		
А3			УГП 23.01.00СБ	Сборочный чертеж		
				Детали		
А4		1	УГП 23.01.01	Патрубок	1	
		2	-01	Патрубок	1	
А4		3	УГП 23.01.02	Лист	1	
А4		4	УГП 23.01.03	Лист	1	
А4		5	УГП 23.01.04	Рукоятка	1	
А3		6	УГП 23.01.05	Щека	1	
		7	-01	Щека	1	
				Стандартные изделия		
		8		Заклепка 2×7.00 ГОСТ 10299-80	2	

Изм.	Лист	№ докум.	Подп.	Дата
Разр.		Кудинов		12.84
Пров.		Иосилевич		12.84
Н.контр.		Иосилевич		12.84
Утв.				

УГП 23.01.00

Задвижка шиберная

Лит.	Лист	Листов
И		1

институт МосгазНИИпроект

Копировал: Родин

Формат А4

Инв. № подл. | Подп. и дата | Взам. инв. № | Инв. № дубл. | Подп. и дата

УГП 23.01.00СБ

Серия 5.905-10 Выпуск 1 стр 50-42

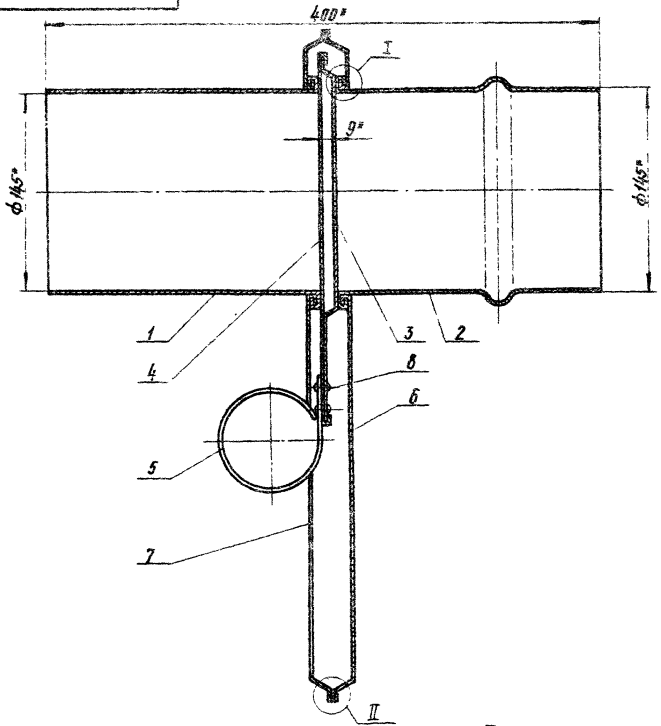

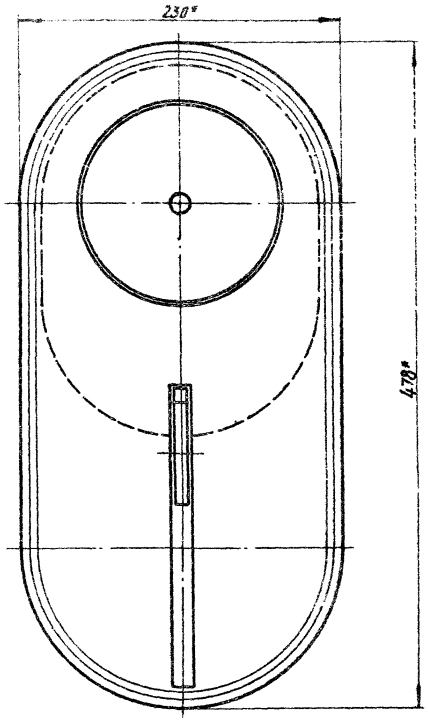

I
М 2:1

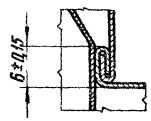

II
М 2:1

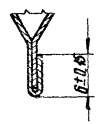

* Размеры для справок

Изм.	Лист	N докум.	Подп.	Дата	УГП23.01.00СБ		
Разраб.		Кудинов		12.84	Задвижка шиберная	Лит.	Масса	Масштаб
Провер.		Емельянович		12.84		И	2.4	1:25
Т.контр.					Сборочный чертеж	Лист	Листов 1	
Н.контр.		Емельянович		12.84		Институт Мосгазпроект		
Утв.								

Копировал: Кед

Формат А3

Инв.№ подл. | Подпись и дата | Взам. инв.№ | Инв.№ дубл. | Подпись и дата

УГП 23. 01. 01

12,5

Рис. 1

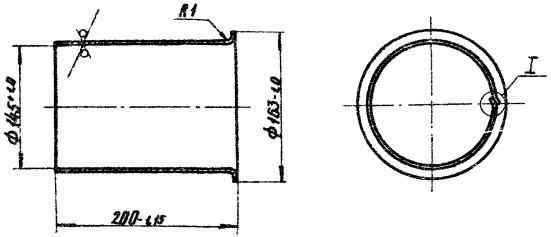

Рис. 2

остальное см. Рис. 1

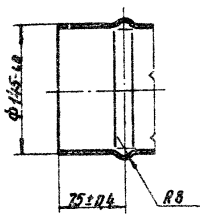

I

М 2:1

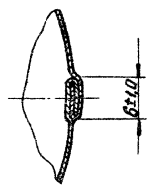

Обозначение	Рис.	Масса, кг
УГП 23. 01. 01	1	4,45
- 01	2	4,50

Серия 5.905-10 Выпуск 1 альбом 2

Инв. № подл. | Подпись и дата | Взам. инв. № | Инв. № дубл. | Подпись и дата

Изм.	Лист	N докум.	Подп.	Дата	
Разраб.		Кудинов		12.84	
Провер.		Иосилевич		12.84	
Т. контр.					
Н. контр.		Иосилевич		12.84	
Утв.					

Патрубок

УГП23. 01. 01

Лит.	Масса	Масштаб
У	см. табл.	1:4
Лист	Листов 1	

Институт Мосгазниипроект

Б-Д.Б ГОСТ 19903-74
Лист СТК 1 ГОСТ 17715-72

Копировал: Rol

Формат А4

УГП 23. 01. 02

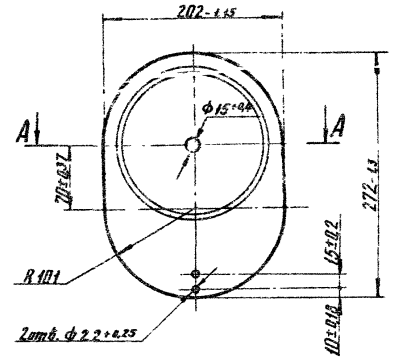

А - А

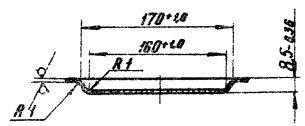

Инв. № подл. | Подпись и дата | Взам. инв. № | Инв. № дубл. | Подпись и дата

Изм.	Лист	N докум.	Подп.	Дата	
Разраб.		Кудинов		12.84	
Провер.		Иосилевич		12.84	
Т. контр.					
Н. контр.		Иосилевич		12.84	
Утв.					

Лист

УГП23. 01. 02

Лит.	Масса	Масштаб
У	0,24	1:4
Лист	Листов 1	

Институт Мосгазниипроект

Б-Д.Б ГОСТ 19903-74
Лист СТК 1 ГОСТ 17715-72

Копировал: Rol

Формат А4

УГП 23.01.03

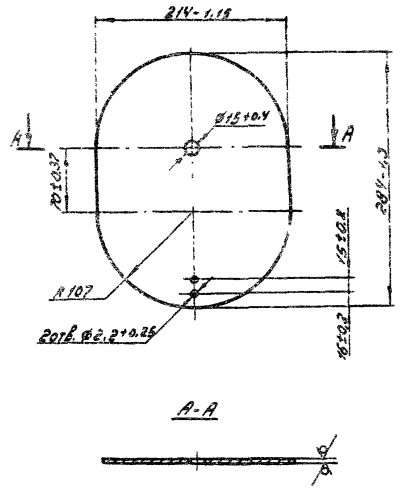

Изм.	Лист	№ докум.	Подп.	Дата
Разраб.		Кудинов В		12.84
Пров.		Васильевич		12.84
Т.контр.				
Н.контр.		Васильевич		12.84
Утв.				

Лист

Лит.	Масса	Масштаб
А	0,25	1:4
Лист	Листов 1	

Лист Б-0,6 ГОСТ 19903-74 СТК ГОСТ 17715-72

Институт Мосгазнипроект

Копировал: Гаврилова Формат А4

УГП 23.01.04

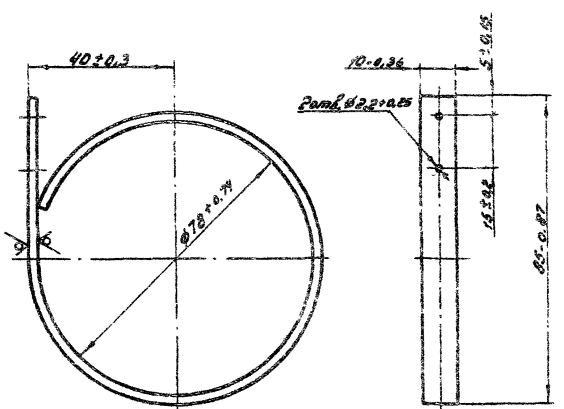

Изм.	Лист	№ докум.	Подп.	Дата
Разраб.		Кудинов		12.84
Пров.		Васильевич		12.84
Т.контр.				
Н.контр.		Васильевич		12.84
Утв.				

Рукоятка

Лит.	Масса	Масштаб
А	0,04	1:1
Лист	Листов 1	

Лист Б-0,6 ГОСТ 19903-74 СТК ГОСТ 17715-72

Институт Мосгазнипроект

Копировал: Гаврилова Формат А4

УГП 23.01.05

Серия 5.905-10 Выпуск 1 альбом 2

Рис. 1

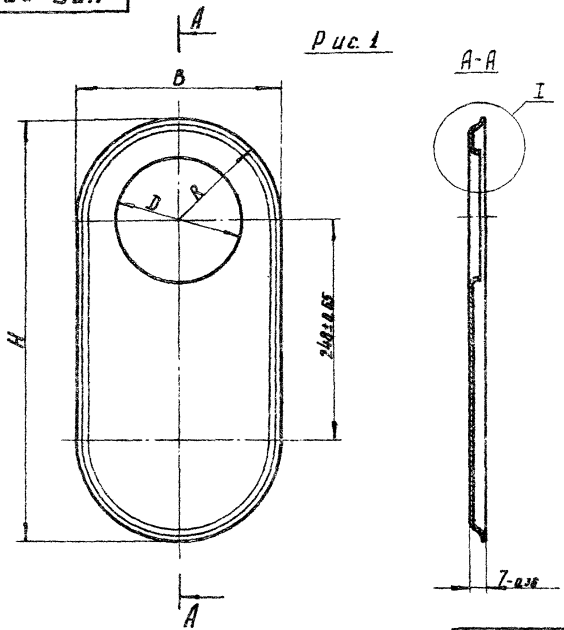

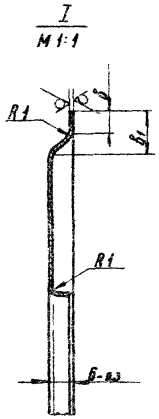

Рис. 2

Остальное см. Рис. 1

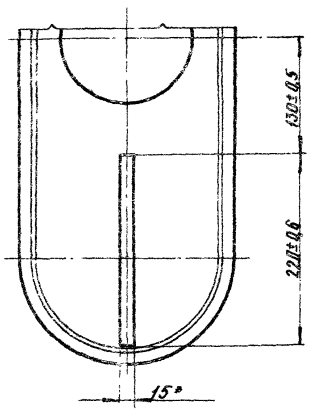

Обозначение	Рис.	D, мм	R, мм	B, мм	H, мм	в, мм	в1, мм	Масса, кг
УГП 23.01.05	1	147+1,0	114	228-1,15	476-1,55	6-0,3	12-0,43	0,41
—01	2	145+1,0	120	240-1,15	488-1,55	12-0,43	18-0,43	0,43

Изм.	Лист	№ докум.	Подп.	Дата
Разраб.		Кудинов		12.84
Провер.		Иосилевич		12.84
Т. контр.				
Н. контр.		Иосилевич		12.84
Утв.				

УГП 23.01.05

Щека

Лит.	Масса	Масштаб
И	См. табл.	1:4

Лист | Листов 1

Лист Б-0,6 ГОСТ 19903-74 / СТК1 ГОСТ 17715-72

Институт Мосгазнишпроект

копировал: [illegible]

формат А3

Инв. № подл. | Подпись и дата | Взам. инв. № | Инв. № дубл. | Подпись и дата

Серия 5.905-10 Выпуск 1 альбом 2

Формат	Зона	Поз.	Обозначение	Наименование	Кол.	Примечание
				Документация		
АУ			УГП 23.02.00СБ	Сборочный чертеж		
				Детали		
АУ		1	УГП 23.02.01	Отвод	1	
АУ		2	УГП 23.02.02	Диффузор	1	
АУ		3	УГП 23.01.01.01	Патрубок	1	

Подп. и дата | Инв. № дубл. | Взам. инв. № | Подп. и дата | Инв. № подл.

УГП 23.02.00

Изм.	Лист	№ докум.	Подп.	Дата
Разр.		Кудинов		12.84
Пров.		Иосилевич		12.84
Н. контр.		Иосилевич		12.84
Утв.				

Переход

Лит.	Лист	Листов
		1

Институт Мосгазниипроект

Копировал: Радин Формат А4

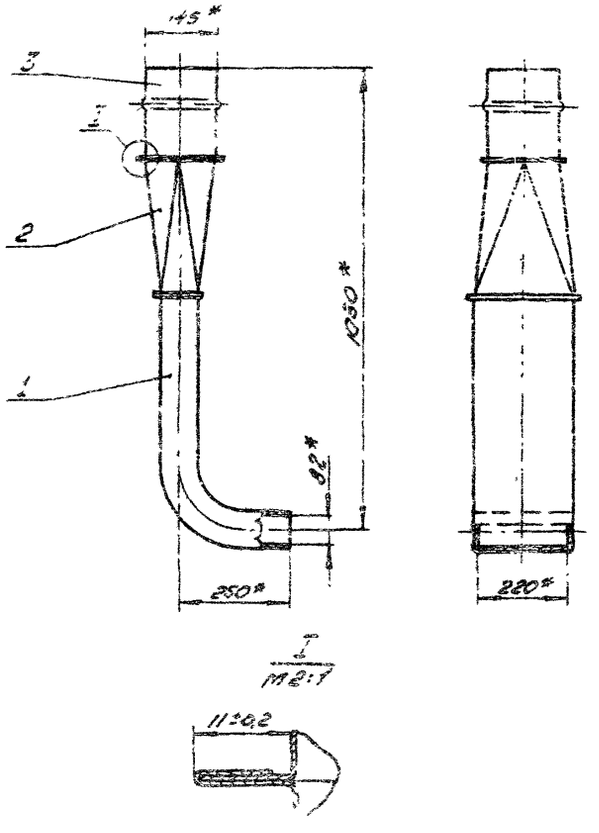

* Размеры для справок

УГП 23.02.00СБ

Изм.	Лист	№ докум.	Подп.	Дата
Разраб.		Кудинов		
Пров.		Иосилевич		
Т. контр.				
Н. контр.		Иосилевич		12.84
Утв.				

Переход

Сборочный чертеж

Лит.	Масса	Масштаб
	23	1:10

Лист | Листов 1

Институт Мосгазниипроект

Копировал: Радин Формат А4

УГП 23.02.01

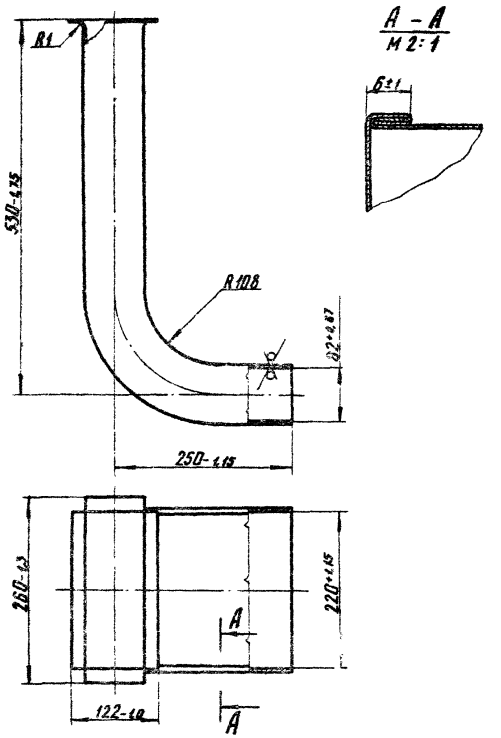

Серия 5.905-10 Выпуск 1 альбом 2

Изм.	Лист	N Докум.	Подп.	Дата
Разраб.		Кудинов		12.84
Провер.		Иосилевич		12.84
Т.контр.				
Н.контр.		Иосилевич		12.84
Утв.				

УГП23.02.01

Отвод

Лит.	Масса	Масштаб
И	2,25	1:5

Лист | Листов 1

Лист 6-0,6 ГОСТ 19903-74 СТК1 ГОСТ 17715-72

Институт МосгазНИИпроект

копировал: [illegible] формат А4

УГП 23.02.02

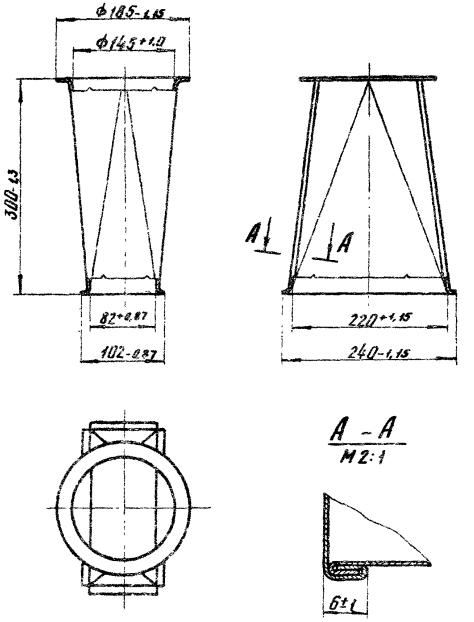

Изм.	Лист	N Докум.	Подп.	Дата
Разраб.		Кудинов		12.84
Провер.		Иосилевич		12.84
Т.контр.				
Н.контр.		Иосилевич		12.84
Утв.				

УГП23.02.02

Диффузор

Лит.	Масса	Масштаб
И	0,55	1:5

Лист | Листов 1

Лист 6-0,6 ГОСТ 19903-74 СТК1 ГОСТ 17715-72

Институт МосгазНИИпроект

копировал: [illegible] формат А4

Серия 5.905-10 Выпуск 1 альбом 2

Формат	Зона	Поз.	Обозначение	Наименование	Кол.	Примечание
				Документация		
А4			УГП23.03.00СБ	Сборочный чертеж		
				Детали		
А4		1	УГП 23 03.01	Труба	1	
А4		2	УГП 23.03.02	Штуцер	1	

Изм.	Лист	N докум.	Подп.	Дата
Разр.		Кудинов		12.84
Пров.		Цосилевич		12.84
Н.контр.		Цосилевич		12.84
Утв.				

УГП 23.03.00

Газопровод

Лит	Лист	Листов
Н		

Институт Мосгазниипроект

Копировал: Родин

Формат А4

Инв. N подл. | Подп. и дата | Взам. инв. N | Инв. N дубл. | Подп. и дата

9000 [illegible]

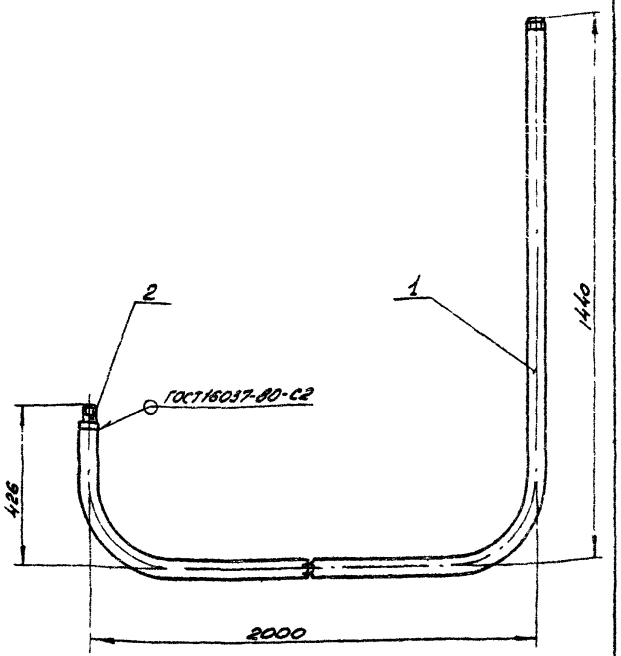

Размеры для справок

Изм.	Лист	N докум.	Подп.	Дата
Разраб.		Кудинов		12.84
Пров.		Цосилевич		12.84
Т.контр.				
Н.контр.		Цосилевич		12.84
Утв.				

УГП23.03.00СБ

Газопровод

Сборочный чертеж

Лит	Масса	Масштаб
Н	14,9	1:10

Лист | Листов 1

Институт Мосгазниипроект

Копировал: Родин

Формат А4

Инв. N подл. | Подп. и дата | Взам. инв. N | Инв. N дубл. | Подп. и дата

УГП23.03.01

Серия 5.905-10 Выпуск 1 альбом 2

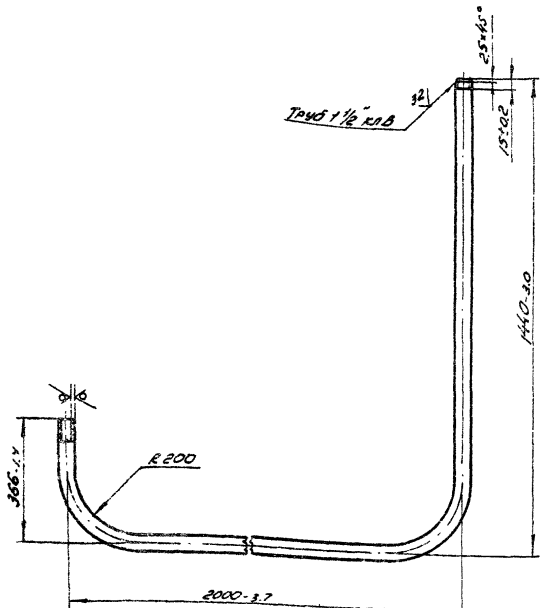

Изм.	Лист	N докум.	Подп.	Дата		
Разраб.		Кудинов		12.84	Труба	
Пров.		Осипович		12.84		
Т.контр.						
Н.контр.		Осипович		12.84	Труба 40х3,5 ГОСТ 3262-75	
Утв.						

Лит.	Масса	Масштаб
И	14,6	1:10
Лист	Листов 1	

Институт Мосгазниипроект

Копировал: Родин Формат А4

УГП23.03.02

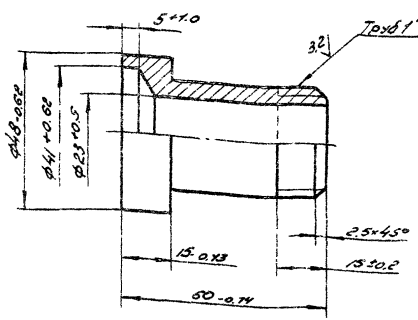

Изм.	Лист	N докум.	Подп.	Дата		
Разраб.		Кудинов		12.84	Штуцер	
Пров.		Осипович		12.84		
Т.контр.						
Н.контр.		Осипович		12.84	Ст3сп2 ГОСТ 380-71	
Утв.						

Лит.	Масса	Масштаб
И	0,25	1:1
Лист	Листов 1	

Институт Мосгазниипроект

Копировал: Родин Формат А4

Госстрой СССР
Тбилисский филиал
ЦИТП
Типовой проект /серия/
№ 5-905-10 вып.2
Заказ № 1301
Цена 2 руб 66 коп
Тираж 4300
Дата "9" IX 1965 г.

gost.e-ecolog.ru