Типовая документация на конструкции, изделия и узлы зданий и сооружений

СЕРИЯ 5.905-10

УСТАНОВКА ГАЗОВЫХ ПРИБОРОВ И АППАРАТОВ В ЖИЛЫХ И КОММУНАЛЬНО-БЫТОВЫХ ЗДАНИЯХ

ВЫПУСК 1

УСТАНОВКА ГАЗОВЫХ ПРИБОРОВ И АППАРАТОВ

АЛЬБОМ 1

МОНТАЖНЫЕ ЧЕРТЕЖИ

20335-01
Цена 1-86

gost.e-ecolog.ru

Типовая документация на конструкции, изделия и узлы зданий и сооружений

СЕРИЯ 5.905-10

УСТАНОВКА ГАЗОВЫХ ПРИБОРОВ И АППАРАТОВ В ЖИЛЫХ И КОММУНАЛЬНО-БЫТОВЫХ ЗДАНИЯХ

ВЫПУСК 1

УСТАНОВКА ГАЗОВЫХ ПРИБОРОВ И АППАРАТОВ

АЛЬБОМ I

МОНТАЖНЫЕ ЧЕРТЕЖИ

РАЗРАБОТАНЫ
институтом „МОСГАЗНИИПРОЕКТ"
Главный инженер института Маевский
Главный инженер проекта Иосилевич

УТВЕРЖДЕНЫ и введены в действие
Главстройпроектом Госстроя СССР
с 01.04.85 (протокол №52 от 26.12.84)

Серия 5.905-10 Выпуск 1 альбом 1

Содержание

Обозначение	Наименование	Стр.
	Титульный лист	
	Содержание	2
УГП0.00Д	Установка газовых приборов и аппаратов в	2
	жилых и коммунально-бытовых зданиях	
УГП 1.00МЧ	Установка плиты газовой бытовой ГОСТ 10798-77	4
УГП 2.00МЧ	Установка плиты газовой бытовой ГОСТ 10798-77 с баллоном	6
УГП 3.00МЧ	Установка плиты газовой бытовой ГОСТ 10798-77	
	с встроенным баллоном	8
УГП 4.00МЧ	Установка аппарата АГВ-80 ГОСТ 11032-80	9
УГП 5.00МЧ	Установка аппарата АГВ-120 ГОСТ 11032-80	11
УГП 6.00МЧ	Установка аппарата АОГВ-11,3-3-У ГОСТ 20219-74	13
УГП 7.00МЧ	Установка аппарата АОГВ-11,3-3-У ГОСТ 20219-74	15
УГП 8.00МЧ	Установка аппарата АОГВ-17,4-3-У ГОСТ 20219-74	17
УГП 9.00МЧ	Установка аппарата АОГВ-23,2-1-У ГОСТ 20219-74	19
УГП 10.00МЧ	Установка аппарата водонагревательного	
	ВПГ-18-1-3-П и ВПГ-20-1-3-П ГОСТ 19910-74	21
УГП 11.00МЧ	Установка аппарата комбинированного газово-	
	го бытового с водяным контуром АКГВ-23,2-3-4	23
УГП 12.00МЧ	Установка водонагревателя моечной машины ММУ-2000	25
УГП 14.00МЧ	Установка газовой плиты ПГСМ-2Ш	27
УГП 15.00МЧ	Установка 2-х газовых плит ПГСМ-2Ш	29
УГП 16.00МЧ	Установка 3-х газовых плит ПГСМ-2Ш	31
УГП 17.00МЧ	Установка 4-х газовых плит ПГСМ-2Ш	33
УГП 18.00МЧ	Установка устройства для опаливания птицы УОП-1	35
УГП 19.00МЧ	Установка дымовой трубы у кирпичной стены внутри здания	37
УГП 20.00МЧ	Установка дымовой трубы у кирпичной стены снаружи здания	40
УГП 21.00МЧ	Установка дымовой трубы у деревянной стены внутри здания	42
УГП 22.00МЧ	Установка дымовой трубы у деревянной стены снаружи здания	44
УГП 23.00МЧ	Установка котла пищеварочного стационарного	
	КПГ-250	46

1. Введение

1.1. Монтажные и рабочие чертежи типовой документации „Установка газовых приборов и аппаратов в жилых и коммунально-бытовых зданиях" разработаны институтом „Мосгазниипроект" в соответствии с планом типового проектирования на 1984г по теме I-III п. 4.3.1. „Корректировка типовых проектов утвержденным постановлением Госстроя СССР от 18.11.83г № 303

1.2. Корректировка типовой документации серии 5.905-1 „Установка газовых приборов и аппаратов в жилых и коммунально-бытовых зданиях" производилась на основании задания на корректировку, утвержденного институтом „Главпромстройпроект", а также с учетом опыта проектирования и эксплуатации установок газовых приборов и аппаратов.

1.3. Основные решения при разработке монтажных и рабочих чертежей типовой документации приняты на основании следующих нормативных документов

СНиП II-37-76 „Газоснабжение. Внутренние и наружные устройства"

СНиП III-29-76 „Газоснабжение Внутренние устройства. Наружные сети и сооружения

„Правила безопасности в газовом хозяйстве", утвержденных Госгортехнадзором СССР 25.06.79г

СНиП II-33-75 „Отопление, вентиляция и кондиционирование воздуха"

1.4. В типовую документацию включены следующие монтажные и рабочие чертежи:

а) установки бытовых газовых плит;

Изм	Лист	№ докум.	Подп.	Дата
Разраб.		Гулина	[подпись]	12.84
Пров.		Иосилевич	[подпись]	12.84
Н.контр.		Иосилевич	[подпись]	12.84
Утв.		Заславский	[подпись]	12.84

УГП0.00Д

Установка газовых приборов и аппаратов в жилых и коммунально-бытовых зданиях

Общие данные

Лит	Лист	Листов
Н	1	3

Институт Мосгазниипроект

Инв. № подл. | Подп. и дата | Взам. инв. № | Инв. № дубл. | Подп. и дата

б) установка газовых аппаратов типа АГВ-80, АГВ-120 АОГВ-11,3-3-У, АОГВ-17,4-3-У, АОГВ-23,2-1-У, ВПГ-18-1-3-П, ВПГ-20-1-3-П, АКГВ-23,2-3-У

в) установка водонагревателя моечной машины ММУг-2000

г) установка газовых плит ПГСМ-2Ш в количестве 1, 2, 3, 4 шт

д) установка устройства для опаливания птицы УОП-1

е) установка дымовых труб у кирпичной стены внутри и снаружи здания

ж) установка дымовых труб у деревянной стены внутри и снаружи здания

з) установка пищеварочного котла КПГ-250

и) газооборудование хлебопекарных печей ФТЛ20-2М, ФТЛ2-21, ПХС-25, ХПА-40, РЗ-ХПУ-25

2. Назначение и область применения

2.1. Плиты газовые предназначены для приготовления пищи и подогрева воды для бытовых нужд. Плиты устанавливаются в жилых и общественных зданиях, а также на коммунально-бытовых объектах.

2.2. Емкостные водонагреватели АГВ-80, АГВ-120, аппараты отопительные АОГВ-11,3-3-У, АОГВ-17,4-3-У, АОГВ-23,2-1-У предназначены для местного водяного отопления в жилых помещениях.

2.3. Аппарат комбинированный с водяным контуром АКГВ-23,2-3-У предназначен для отопления помещений и горячего водоснабжения.

2.4. Аппараты водонагревательные пробочные ВПГ-18-1-3-П, ВПГ-20-1-3-П и ММУг-2000 предназначены для подогрева проточной воды, потребляемой для бытовых нужд.

2.5. Газовые плиты ПГСМ-2Ш и пищеварочные котлы КПГ-250 предназначены для приготовления пищи на предприятиях общественного питания.

2.6. Дымовые трубы предназначены для установки в одноэтажных или двухэтажных жилых зданиях с стенами, в которых не могут размещаться дымовые каналы.

Серия 5.905-10 Выпуск 1 Разработ.

Инв. № подл. | Подп. и дата | Взам. инв. № | Инв. № дубл. | Подп. и дата

Изм.	Лист	№ докум.	Подп.	Дата	УГП 0.00Д	Лист 2

Копировал: Гаврилова Формат А4

3. Рекомендации по монтажу

3.1 При монтаже газовых приборов и аппаратов необходимо соблюдать требования СНиП III-29-76, „Правил безопасности в газовом хозяйстве", а также монтажных чертежей, разработанных в настоящей типовой документации.

3.2. На монтажных чертежах установок газовых приборов и аппаратов разводка газопроводов, соединительных и дымовых труб может быть изменена применительно к существующим условиям строительства с учетом требований СНиП II-37-76.

3.3. Все соединения на трубных цилиндрических резьбах должны производиться на белилах ГОСТ 202-76 разведенных на натуральной олифе ГОСТ 7931-76 с подмоткой трепаного льна ГОСТ 10330-76.

3.4. Монтажные и рабочие чертежи газооборудования хлебопекарных печей разработаны с учетом приборов и арматуры, обязательных для автоматизации системы безопасности и регулирования, которые установлены на фронте хлебопекарных печей. Рабочие чертежи автоматики в типовую документацию не включены и должны разрабатываться индивидуально в зависимости от технической оснащенности хлебозавода, на котором монтируется данная хлебопекарная печь.

3.5. Рабочие чертежи узлов и деталей, включенные в перечни на монтажных чертежах альбома 1 выпусков 1 и 2, помещены в альбоме 2 выпусков 1 и 2.

Типовая документация разработана в соответствии с действующими нормами и правилами и предусматривает мероприятия обеспечивающие взрывную, взрывопожарную и пожарную безопасность.

Главный инженер проекта: /Иосилевич/

Инв. № подл. | Подп. и дата | Взам. инв. № | Инв. № дубл. | Подп. и дата

Изм.	Лист	№ докум.	Подп.	Дата	УГП 0.00Д	Лист 3

Копировал: Гаврилова Формат А4

УГП 1.00 МЧ

Поз.	Обозначение	Наименование	Кол.	Примечание
		Детали		
1	УГП1.01	Труба		1шт. допуск. замена на поз. 3 или 4
2	УГП1.02	Труба		1шт. допуск. замена на поз. 2 или 4
3	-01	Труба		1шт. допуск. замена на поз. 2 или 3
		Стандартные изделия		
4		Угольник 15 ГОСТ 8945-75	1	
5		Муфта короткая 15 ГОСТ 8954-75	1	
6		Контргайка 15 ГОСТ 8968-75	2	
7		Сгон 15 ГОСТ 8969-75	1	
8		Кран 15 ГОСТ 16155-70	1	11Б 12 бк
9		Плита газовая бытовая ГОСТ 10798-77	1	

Техническая характеристика

1. Число горелок стола, шт. не менее — 2
2. Тепловая мощность горелок стола, кВт (ккал/ч):
   - пониженной — 0,7 (600)
   - нормальной — 1,9 (1600)
   - повышенной — 2,8 (2400)
3. Тепловая мощность жарочной горелки духовки, кВт (ккал/ч) — 3,5 (3000)
4. К.п.д. горелок стола, кроме горелок пониженной тепловой мощности, % не менее — 56
5. Номинальное давление газа, кПа (мм вод. ст.)
   - природного — 1,3 (130)
   - сжиженного — 3,0 (300)

Технические требования

1. В кухнях с деревянными неоштукатуренными стенами в местах установки плит следует предусматривать изоляцию стен штукатуркой, асбофанерой или кровельной сталью по листу асбеста толщиной 3мм. Изоляция стен должна предусматриваться от пола и выступать за габариты плиты на 0,1м с каждой стороны и не менее чем на 0,8м сверху.
2. Расстояние от неизолированной боковой стены духового шкафа плиты до мебели должно предусматриваться не менее 0,15м. Между плитой и противоположной стеной должен быть обеспечен проход шириной не менее 1м.
3. * Размеры для справок.

Изм.	Лист	N Докум.	Подп.	Дата
Разраб.		Гулина		11.84
Провер.		Иосилевич		11.84
Т.контр.				
Н.контр.		Иосилевич		11.84
Утв.		Заславский		11.84

УГП1.00МЧ

Установка плиты газовой бытовой ГОСТ 10798-77

Монтажный чертеж

Лит.	Масса	Масштаб
И	—	1:10

Лист 1 Листов 2

Институт МосгазНИИпроект

Серия 5.900-10 Выпуск 1 альбом 1

Инв. N подл. | Подпись и дата | Взам. инв. N | Инв. N дубл. | Подпись и дата

копировал: [illegible]

Формат А3

АИ 00 1 ИЗА

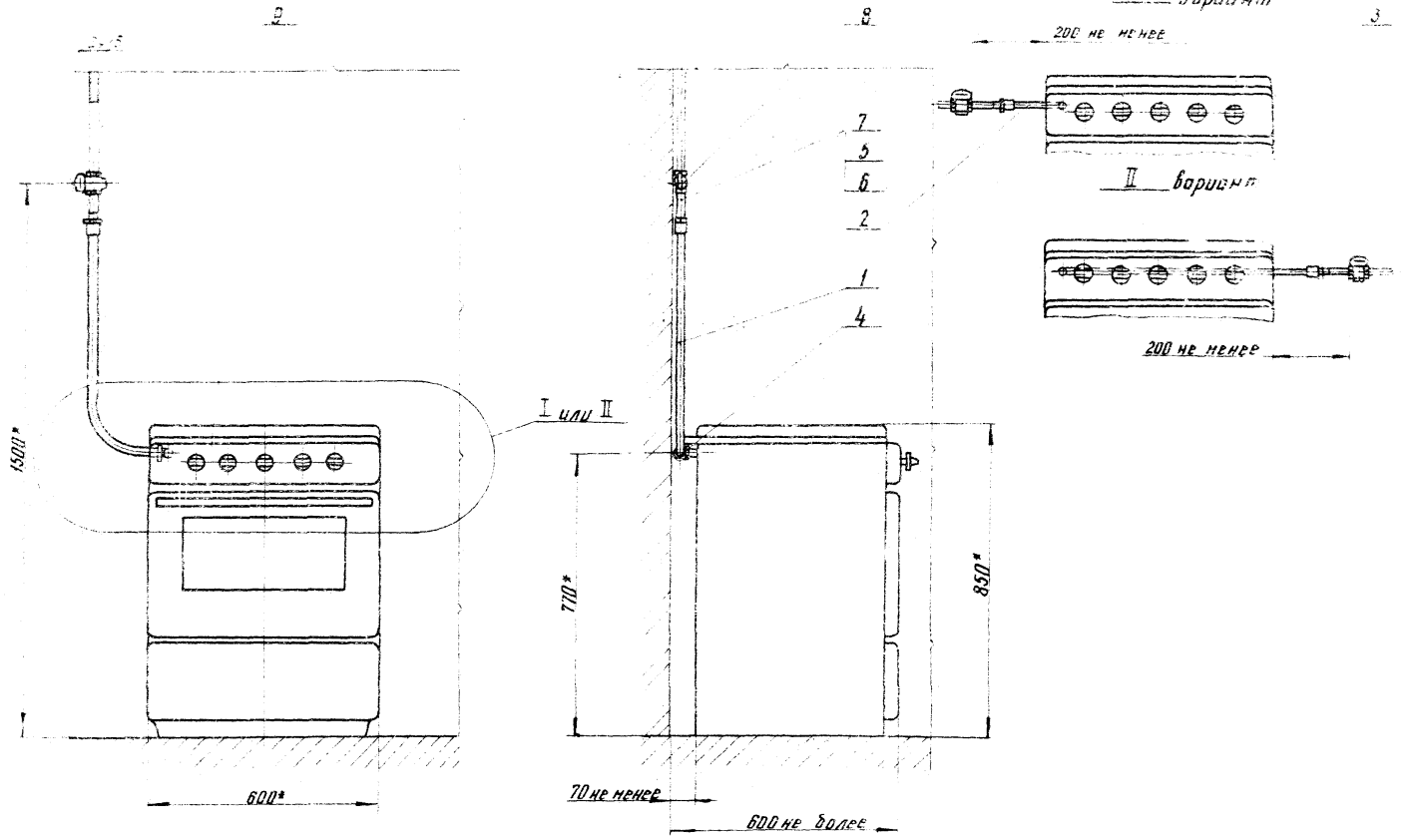

Серия 5.905-10 Выпуск 1

Инв. № подл. | Подп. и дата | Взам. инв. № | Инв. № дубл. | Подп. и дата

Изм.	Лист	№ докум.	Подп.	Дата

УГП1.00МЧ

Лист 2

Копировал: Бер

Формат А3

УГП2.00МЧ

Поз.	Обозначение	Наименование	Кол.	Примечание
		Сборочные единицы		
1	УГП2.01.00	Хомут для баллона	1	
		Детали		
2	УГП2.02	Хомут	2	
3	УГП2.03	Крючок	1	
4	УГП2.04	Болт анкерный	2	
5	УГП2.05	Ниппель	1	
6	УГП2.06	Прокладка		
		Паронит ПМБ-2.0 ГОСТ 481-80		
		ф (19×11)	1	
7	УГП1.02	Труба		1шт. допуск. замена на
				поз. 8
8	—01	Труба		1шт. допуск. заменен. на
				поз. 7
		Стандартные изделия		
9		Угольник 15 ГОСТ 8946-75	1	
10		Регулятор давления		
		РДСГ 1-1,2 ГОСТ 21805-76	1	
11		Винт М6×25.58 ГОСТ 1491-80	2	
12		Гайка М6.5 ГОСТ 5915-70	4	
13		Баллон 3-50 ГОСТ 15860-70	1	
14		Рукав 10×18,5-10		
		ГОСТ 10362-76; L=500	1	
15		Плита газовая бытовая		
		ГОСТ 10798-77	1	

Техническая характеристика

1. Число горелок стола, шт не менее 2
2. Тепловая мощность горелок стола квт (ккал/ч):
   - пониженной 0,7 (600)
   - нормальной 1,9 (1600)
   - повышенной 2,8 (2400)
3. Тепловая мощность жарочной горелки духовки квт (ккал/ч) 3,5 (3000)
4. К.п.д. горелок стола, кроме горелок пониженной тепловой мощности, % не менее 56
5. Номинальное давление сжиженного газа перед плитой кПа (мм. вод. ст.) 3,0 (300)

Технические требования

1. В кухнях с деревянными неоштукатуренными стенами в местах установки плит следует предусматривать изоляцию стен штукатуркой, асбофанерой или кровельной сталью по листу асбеста толщиной 3мм. Изоляция стен должна предусматриваться от пола и выступать за габариты плиты на 0,1м с каждой стороны и не менее чем на 0,8м сверху.
2. Расстояние от неизолированной боковой стены духового шкафа плиты до мебели должно предусматриваться не менее 0,15м. Между плитой и противоположной стеной должен быть обеспечен проход шириной не менее 1м
3. * Размеры для справок

Изм	Лист	N Докум.	Подп.	Дата
Разраб.		Гулина		11.84
Провер.		Иосилевич		11.84
Т.контр.				
Н.контр.		Иосилевич		11.84
Утв.		Заславский		11.84

УГП2.00МЧ

Установка плиты газовой бытовой ГОСТ 10798-77 с баллоном

Монтажный чертеж

Лит.	Масса	Масштаб
И	—	1:10

Лист 1 | Листов 2

Институт МосгазНИИпроект

Инв. № подл. | Подпись и дата | Взам. инв. № | Инв. № дубл. | Подпись и дата

Серия 5.905-10 Выпуск 1 альбом 1

копировал: [signature]

формат А3

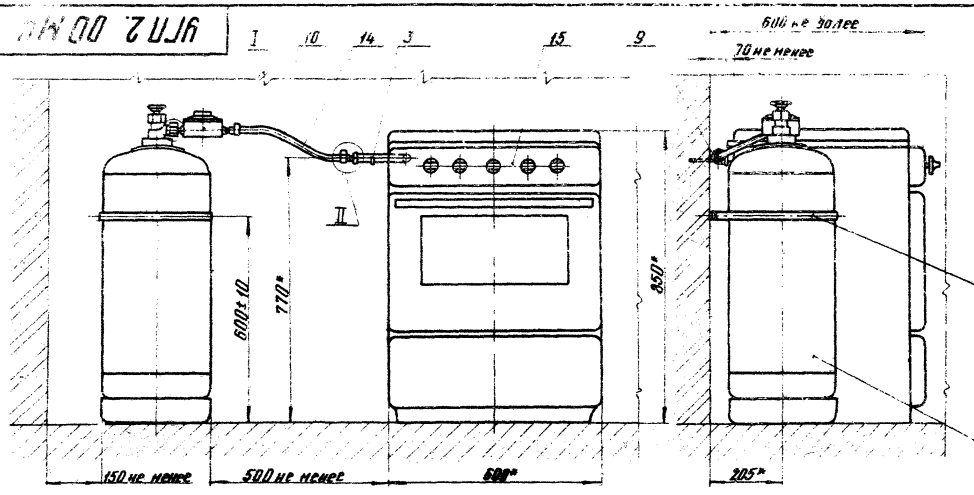

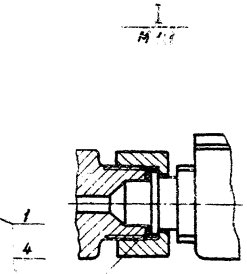

8 Вариант

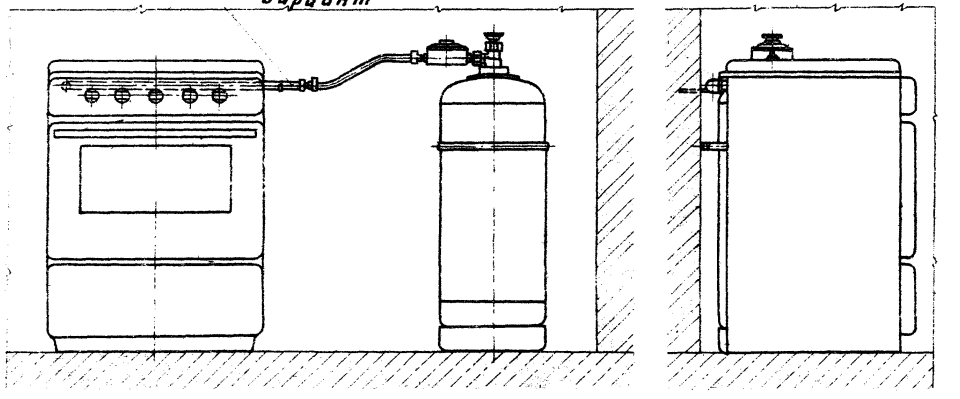

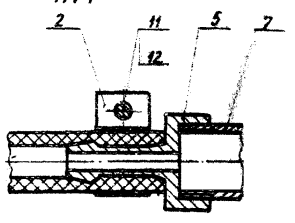

Серия 5.905-10 Выпуск 1 альбом 1

Инв. № подл. | Подпись и дата | Взам. инв. № | Инв. № дубл. | Подпись и дата

Изм.	Лист	№ докум.	Подп.	Дата

УГП2.00МЧ Лист 2

Копировал: Зай. Формат А3

УГПЗ.00МЧ

Серия 5.905.10 Выпуск 1 альбом 1

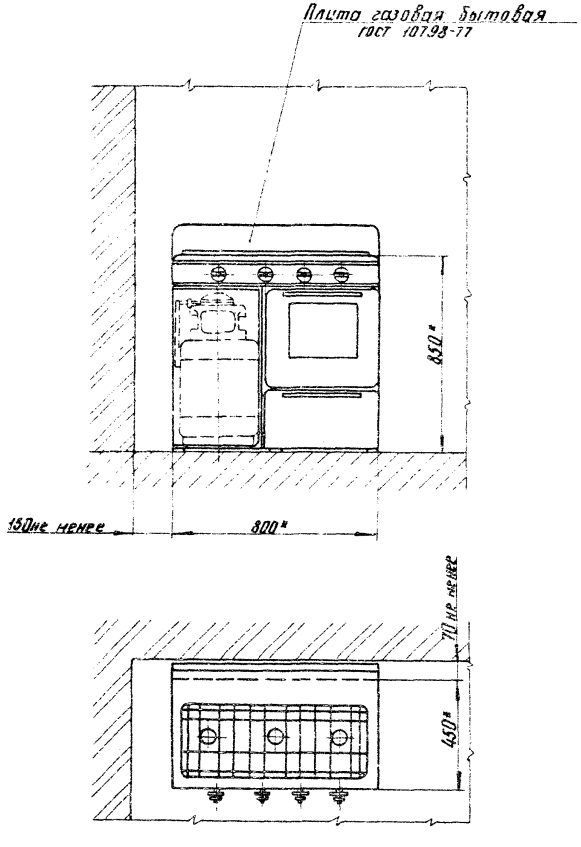

Техническая характеристика

1. Число горелок стола, шт. не менее — 2
2. Тепловая мощность горелок стола, квт (ккал/ч):
   - пониженной — 0,7 (600)
   - нормальной — 1,9 (1600)
   - повышенной — 2,8 (2400)
3. Тепловая мощность жарочной горелки духовки квт (ккал/ч): — 3,5 (3000)
4. К.п.д. горелок стола, кроме горелок пониженной тепловой мощности, % не менее — 55
5. Номинальное давление сжиженного газа перед плитой кПа (мм. вод. ст.) — 3,0 (300)

Технические требования

1. В кухнях с деревянными неоштукатуренными стенами в местах установки плит следует предусматривать изоляцию стен штукатуркой, асбофанерой или кровельной сталью по листу асбеста толщиной 3мм. Изоляция стен должна предусматриваться от пола и выступать за габариты плиты на 0,1м с каждой стороны и не менее, чем на 0,8м сверху
2. Расстояние от неизолированной боковой стены духового шкафа плиты до мебели должно предусматриваться не менее 0,15м. Между плитой и противоположной стеной должен быть обеспечен проход шириной не менее 1м.
3. * Размеры для справок

Изм.	Лист	N Докум.	Подп.	Дата
Разраб.		Гулина		12.84
Провер.		Иосилевич		12.84
Т.контр.				
Н.контр.		Иосилевич		12.84
Утв.		Заславский		12.84

УГПЗ.00МЧ

Установка плиты газовой бытовой ГОСТ 10798-77 с встроенным баллоном
Монтажный чертеж

Лит.	Масса	Масштаб
Ц	—	1:15

Лист | Листов 1

Институт Мосгазниипроект

Инв. № подл. | Подпись и дата | Взам. инв. № | Инв. № дубл. | Подпись и дата

копировал: [signature]

формат А3

Поз.	Обозначение	Наименование	Кол.	Примечание
		Сборочные единицы		
1	УГП 4.01.00	Заглушка	1	
		Детали		
2	УГП 4.02	Колено	3	
3	УГП 4.03	Труба соединительная		Кол. уточн. при привяз.
4	УГП 4.04	Патрубок	1	
5	-03	Патрубок	1	
6	УГП 1.01	Труба	1	
7	УГП 2.03	Крючок	1	
		Стандартные изделия		
8		Угольник 15 ГОСТ 8946-75	1	
9		Муфта короткая 15 ГОСТ 8954-75	1	
10		Контргайка 15 ГОСТ 8968-75	2	
11		Сгон 15 ГОСТ 8969-75	1	
12		Кран 15 ГОСТ 16153-70	1	11Б 12Бк
13		АГВ-80 ГОСТ 11032-80	1	Поставляется в комплекте с аппаратурой

5. Допускается установка аппарата у трудносгораемых стен при условии изоляции стены кровельной сталью по листу асбеста толщиной 3мм или асбестофанерой, которая должна выступать на 10см за габариты корпуса.

6. При установке аппарата на деревянном полу под ним должна предусматриваться изоляция пола из кровельной стали по листу асбеста толщиной 3мм. Изоляция должна выступать за габариты корпуса на 10см.

7.* Размеры для справок.

Техническая характеристика

1. Номинальная тепловая мощность, квт (ккал/ч)	6,96 (6000)
2. Расход газа, м³/ч природного	0,70
сжиженного	0,27
3. Вместимость бака, л	80
4. Номинальное давление газа, кПа (мм вод.ст) природного	1,3 (130); 2,0 (200)
сжиженного	3,0 (300)
5. Минимальное разрежение в дымоходе, Па (мм вод. ст.)	2 (0,2)
6. Максимальное избыточное давление воды перед аппаратом не более, мПа (кгс/см²)	0,6 (6)
7. Температура уходящих газов, °С	110
8. Минимальная площадь сечения дымохода, м²	0,05
9. Температура воды на выходе из аппарата, °С	от 50 до 90

Технические требования

1. Длина вертикальной части соединительной трубы, считая от дымоотводящего патрубка аппарата до горизонтального участка соединительной трубы должна быть не менее 0,5м.

2. Суммарная длина горизонтального участка соединительных труб во вновь строящихся зданиях должна быть не более 3м, в существующих зданиях - не более 6м.

3. Горизонтальный участок соединительных труб должен иметь уклон в сторону аппарата не менее 0,01

4. Расстояние „L" до несгораемого потолка или стены должна быть не менее 0,05м, до трудносгораемых потолков и стен - не менее 0,25м. Допускается уменьшение указанного расстояния с 0,25м до 0,1м при условии обивки трудносгораемых стен или потолка кровельной сталью по листу асбеста толщиной 3мм. Обивка должна выступать за габариты соединительной трубы на 0,15м с каждой стороны.

					УГП 4.00МЧ		
Изм.	Лист	№ докум.	Подп.	Дата	Установка аппарата АГВ-80 ГОСТ 11032-80 Монтажный чертеж	Лит.	Масса	Масштаб
Разраб.		Гулина		12.84		И	—	1:20
Провер.		Иосилевич		12.84		Лист 1	Листов 2	
Т.контр.						Институт Мосгазниипроект		
Н.контр.		Иосилевич		12.84				
Утв.		Заславский		12.84				

Копировал: Гаврилова — Формат А3

Инв.№ подл. | Подп. и дата | Взам.инв.№ | Инв.№ дубл. | Подп. и дата

Справ. № | Перв. примен.

Взам. инв. № 5 903-10.10 Выпуск 1 альбом 1

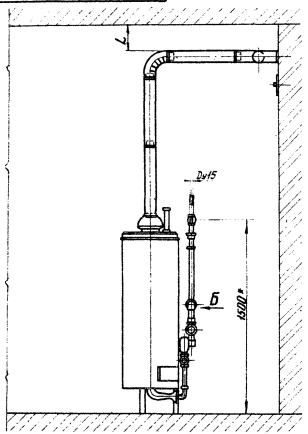
Dн15
Б
4500*

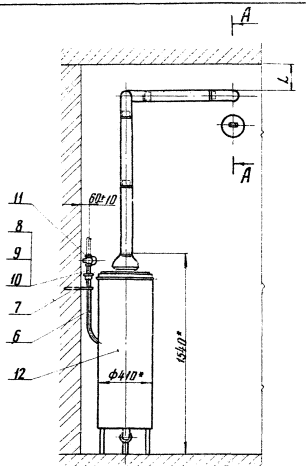
А
А
11
8
9
10
7
6
12
612±10
1540*
ф410*

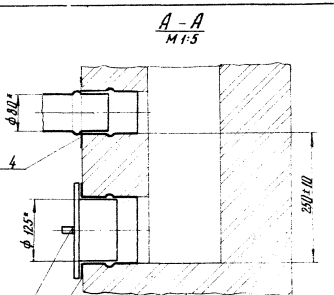
А – А
М 1:5
ф340*
4
ф125*
1
5
2450±10

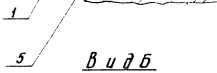
В и д Б
М 1:2

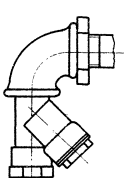

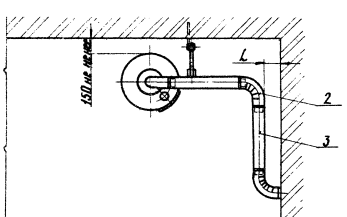
150 не менее
L
2
3

АИОС 5 УПА

Поз.	Обозначение	Наименование	Кол.	Примечание
		Сборочные единицы		
1	УГП 4.01.00	Заглушка	1	
		Детали		
2	УГП 4.01-02	Труба	1	
3	УГП 2.03	Крючок	1	
4	УГП 4.02-01	Колено	3	
5	УГП 4.03-01	Труба соединительная		Кол. уточн. при проект.
6	УГП 4.04-01	Патрубок	1	
7	-03	Патрубок	1	
		Стандартные изделия		
8		Уголь 15 ГОСТ 8946-75	1	
9		Муфта короткая 15 ГОСТ 8954-75	1	
10		Контргайка 15 ГОСТ 8968-75	2	
11		Сгон 15 ГОСТ 8969-75	1	
12		Кран 15 ГОСТ 16155-70	1	116 128к
13		АГВ 120 ГОСТ 11032-80	1	Указано в технической спецификации

5. Допускается установка аппарата у трудносгораемых стен при условии изоляции стены кровельной сталью по листу асбеста толщиной 3мм или асбестофанерой, которая должна выступать на 10см за габариты корпуса.
6. При установке аппарата на деревянном полу под ним должна предусматриваться изоляция пола из кровельной стали по листу асбеста толщиной 3мм. Изоляция должна выступать за габариты корпуса на 10см.
7.* Размеры для справок.

Техническая характеристика

1. Номинальная тепловая мощность, квт (ккал/ч)		13,9 (12000)
2. Расход газа, м³/ч	природного	1,41
	сжиженного	0,54
3. Вместимость бака, л		120
4. Номинальное давление газа, кПа (мм вод.ст.)	природного	1,3 (130); 2,0 (200)
	сжиженного	3,0 (300)
5. Температура уходящих газов, °С		180
6. Минимальное разрежение в дымоходе, Па (мм вод.ст.)		2,0 (0,2)
7. Максимальное избыточное давление воды перед аппаратом не более, мПа (кгс/см²)		0,6 (6)
8. Минимальная площадь сечения дымохода, м²		0,08
9. Температура воды на выходе из аппарата, °С		от 50 до 90

Технические требования

1. Длина вертикальной части соединительной трубы, считая от дымоотводящего патрубка аппарата до оси горизонтального участка соединительной трубы должна быть не менее 0,9м.
2. Суммарная длина горизонтального участка соединительных труб во вновь строящихся зданиях должна быть не более 3м, в существующих зданиях – не более 6м.
3. Горизонтальный участок соединительных труб должен иметь уклон в сторону аппарата не менее 0,01.
4. Расстояние „L" до несгораемого потолка или стены должно быть не менее 0,65м, до трудносгораемых потолков и стен не менее 0,25м. Допускается уменьшение укороченного расстояния с 0,25 до 0,1м при условии обивки трудносгораемых стен или потолка кровельной сталью по листу асбеста толщиной 3мм. Обивка должна выступать за габариты соединительной трубы на 0,15м с каждой стороны.

Гип	Гуляев			УГП 5.00М4
Нач.отд.	Васильев			Установка аппарата АГВ 120 ГОСТ 11032-80
Гл.констр.				Монтажный чертеж
Н.контр.	Васильев			
Утв.	Засядько			

Лит. | Масса | Масшт.
А | – | 1:30
Лист 1 | Листов 2
Институт Мосгазпроект

Копировал: Заболотная

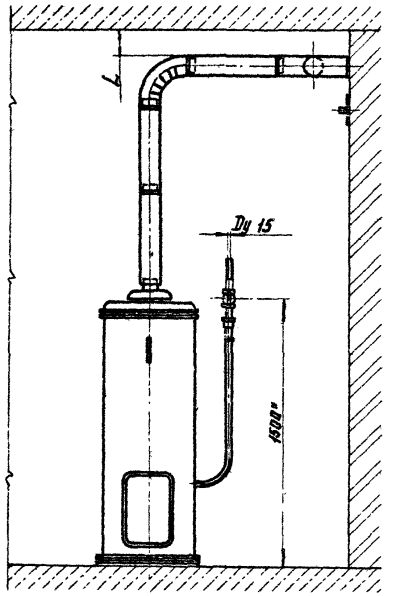

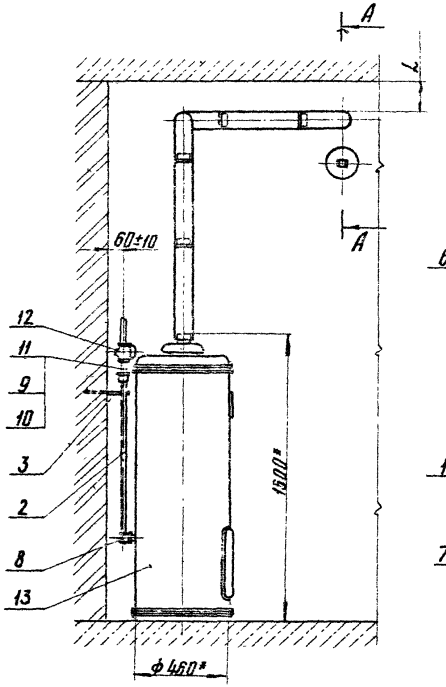

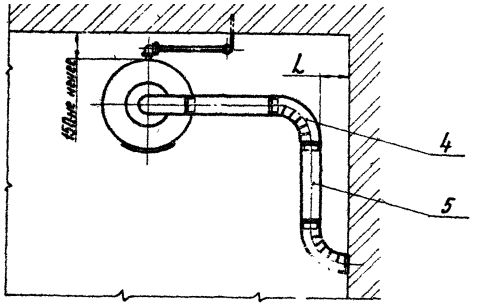

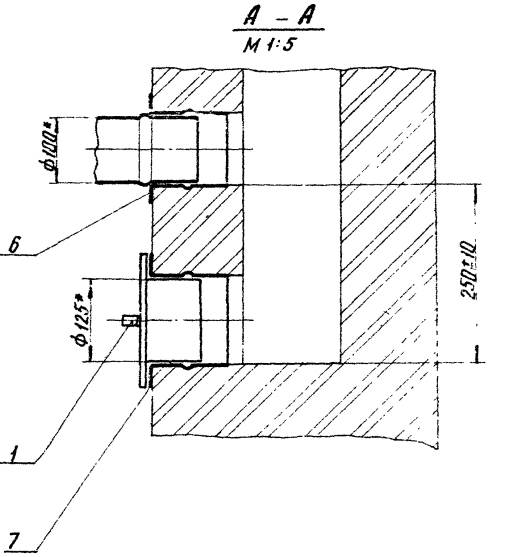

Серия 5.905-10 Выпуск 1

Инв. № подл. | Подпись и дата | Взам. инв. № | Инв. № дубл. | Подпись и дата

Изм.	Лист	№ докум.	Подп.	Дата	

УГП5.00М4

Лист 2

Копировал Ред.

Формат А3

УГП 6.00 МЧ

Поз	Обозначение	Наименование	Кол.	Примечание
		Сборочные единицы		
1	УГП 4.01 00	Заглушка	1	
		Детали		
2	УГП 1.01-03	Труба	1	
3	УГП 2.03	Крючок	1	
4	УГП 4.02-02	Колено	3	
5	УГП 4.03-02	Труба соединительная		Кол. уточнить при проект.
6	УГП 4.04-02	Патрубок	1	
7	-03	Патрубок	1	
		Стандартные изделия		
8		Угольник 15 ГОСТ 8946-75	1	
9		Муфта короткая 15		
		ГОСТ 8954-75	1	
10		Контргайка 15 ГОСТ 8968-75	2	
11		Сгон 15 ГОСТ 8969-75	1	
12		Кран 15 ГОСТ 16155-70	1	11Б 12бк
13		Аппарат АОГВ-11,3-3-У		
		ГОСТ 20219-74	1	Ростовский з-д газовой аппаратуры

5. Допускается установка аппарата у трудносгораемых стен при условии изоляции стены кровельной сталью по листу асбеста толщиной 3мм или асбестофанерой, которая должна выступать на 10см за габариты корпуса.

6. При установке аппарата на деревянном полу под ним должна предусматриваться изоляция пола из кровельной стали по листу асбеста толщиной 3мм. Изоляция должна выступать за габариты корпуса на 10 см

7. * Размеры для справок.

Техническая характеристика

1. Номинальная тепловая мощность кВт (ккал/ч) — 11,3 (10000)
2. Расход газа, м³/ч; природного — 1,18; сжиженного — 0,45
3. Номинальное давление газа, кПа (мм вод.ст.): природного — 1,3 (130); сжиженного — 3,0 (300)
4. Температура воды на выходе из аппарата, °С — от 50 до 90
5. Емкость водонагревателя, л — 5
6. Максимальное избыточное давление воды перед аппаратом мПа (кгс/см²) — 0,07 (0,7)
7. Разрежение в дымоходе, Па (мм. вод. ст.) — 3,0 (0,3)
8. Минимальная площадь сечения дымохода, м² — 0,05
9. Температура уходящих газов, °С — 110

Технические требования

1. Длина вертикальной части соединительной трубы, считая от дымоотводящего патрубка водонагревателя до оси горизонтального участка соединительной трубы должна быть не менее 0,5м.
2. Суммарная длина горизонтального участка соединительных труб во вновь строящихся зданиях должна быть не более 3м, в существующих зданиях - не более 6м.
3. Горизонтальный участок соединительных труб должен иметь уклон в сторону водонагревателя не менее 0,01.
4. Расстояние „L" до несгораемого потолка или стены должно быть не менее 0,05м, до трудносгораемых потолков и стен - не менее 0,25м. Допускается уменьшение указанного расстояния с 0,25м до 0,1м при условии обивки трудносгораемых стен или потолка кровельной сталью по листу асбеста толщиной 3мм. Обивка должна выступать за габариты соединительной трубы 0,15м с каждой стороны.

Изм.	Лист	N Докум.	Подп.	Дата
Разраб.		Гулина		11.84
Провер.		Иосилевич		11.84
Т. контр.				
Н. контр.		Иосилевич		11.84
Утв.		Заславский		11.84

УГП 6.00 МЧ

Установка аппарата АОГВ-11,3-3-У ГОСТ 20219-74

Монтажный чертеж

Лит.	Масса	Масштаб
И	—	1:15

Лист 1 Листов 2

Институт МосгазНИИпроект

Инв. № подл. | Подпись и дата | Взам. инв. № | Инв. № дубл. | Подпись и дата

Серия 5.905-10 выпуск 1 альбом 1

копировал: [illegible]

формат А3

УГП 6.00М4

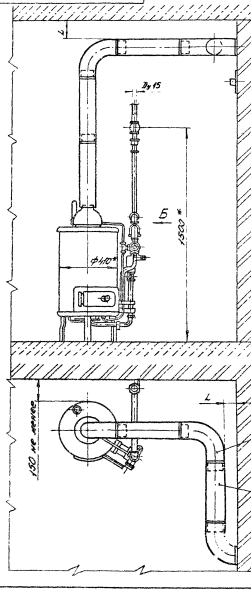

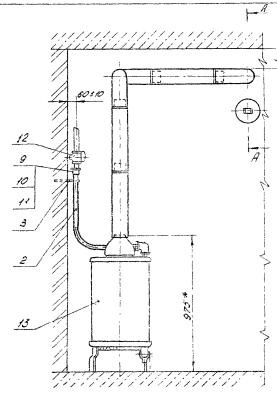

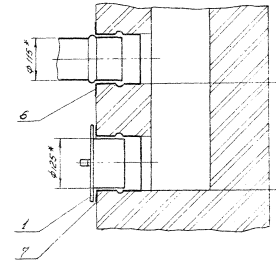

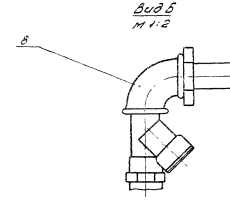

Серия 5.905-10 Выпуск 2 сборник 1

Инв. № подл.	Подп. и дата	Взам. инв. №	Инв. № дубл.	Подп. и дата

Изм.	Лист	№ докум.	Подп.	Дата

УГП 6.00М4

Лист

Копировал: Родин

Формат 43

КЖ00 2 ИЛ

Серия 5.905-10 Выпуск 1 альбом 1

Поз.	Обозначение	Наименование	Кол.	Примечание
		Сборочные единицы		
1	УГП 4.01.00	Заглушка	1	
		Детали		
2	УГП 1.01-04	Труба	1	
3	УГП 2.03	Крючок	1	
4	УГП 4.04-03	Патрубок	1	
		Стандартные изделия		
5		Угольник 15 ГОСТ 8946-75	1	
6		Муфта короткая 15		
		ГОСТ 8954-75	1	
7		Контргайка 15 ГОСТ 8968-75	2	
8		Сгон 15 ГОСТ 8969-75	1	
9		Кран 15 ГОСТ 16155-70	1	115 12бк
10		Аппарат АОГВ-11,3-3У		
		ГОСТ 20219-74	1	Г.О. Жановтехмаш

Техническая характеристика

1. Номинальная тепловая мощность кВт (Мкал/ч) 11,6(10000)
2. Расход газа, м³/ч : природного 1,2
   сжиженного 0,45
3. Номинальное давление газа, кПа (мм вод.ст.): природного 1,3
   сжиженного 0,013
4. Температура воды на выходе из аппарата, °С от 50 до 90
5. Емкость водонагревателя; л 5
6. Максимальное избыточное давление воды перед аппаратом, МПа (кгс/см²) 0,1(1)
7. Разрежение в дымоходе, Па (мм вод. ст.) 3(0,3)
8. Минимальная площадь сечения дымохода, м² 0,01
9. Температура уходящих газов, °С —

Технические требования

1. Допускается установка аппарата у трудносгораемых стен при условии изоляции стены кровельной сталью по листу асбеста толщиной 3 мм или асбестофанерой, которая должна выступать на 10 см за габариты корпуса.
2. При установке аппарата на деревянном полу под ним должна предусматриваться изоляция пола из кровельной стали по листу асбеста толщиной 3 мм. Изоляция должна выступать за габариты корпуса на 10 см.
3. * Размеры для справок.

Изм.	Лист	№ докум.	Подп.	Дата
Разраб.		Гулина		12.84
Провер.		Иосилевич		12.84
Т.контр.				
Н.контр.		Иосилевич		12.84
Утв.		Засревский		12.84

УГП 7.00МЧ

Установка аппарата АОГВ-11,3-3У ГОСТ 20219-74 Монтажный чертеж

Лит.	Масса	Масшт.
М	—	1:10

Лист 1 Листов 2

Институт Мосгазниипроект

Копировал: Гаврилова

Формат А3

Инв. № подл. | Подп. и дата | Взам. инв. № | Инв. № дубл. | Подп. и дата

УГП 7.00МЧ

Серия 5.905-10 Выпуск 1 стадия 1

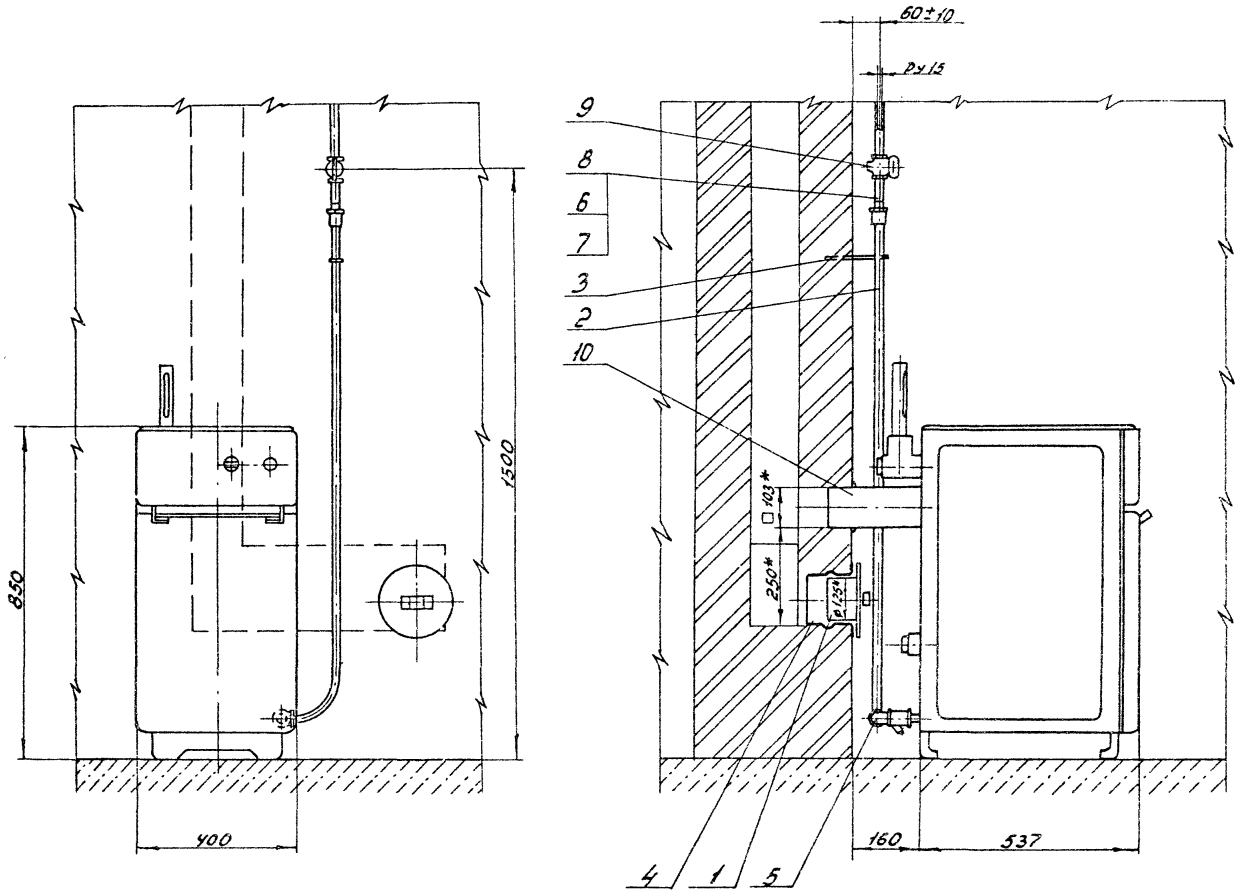

Изм	Лист	№ докум.	Подп.	Дата

УГП 7.00 МЧ

Лист 2

Копировал: Гаврилова

Формат А3

Инв. № подл.	Подп. и дата	Взам. инв. №	Инв. № дубл.	Подп. и дата

УГП8.00МЧ

Серия 5.905-10 Выпуск 1 альбом I

Поз	Обозначение	Наименование	Кол	Примечание
		Сборочные единицы		
1	УГП 4.01.00	Заглушка	1	
		Детали		
2	УГП 1.01-08	Труба	1	
3	УГП2.03-02	Крючок	1	
4	УГП4.02-03	Колено	3	
5	УГП4.03-03	Труба соединительная		Кол. уточн. при привяз.
6	УГП4.04-04	Патрубок	1	
7	-03	Патрубок	1	
		Стандартные изделия		
8		Угольник 20 ГОСТ 8946-75	1	
9		Муфта короткая 20 ГОСТ 8954-75	1	
10		Контргайка 20 ГОСТ 8968-75	2	
11		Сгон 20 ГОСТ 8969-75	1	
12		Кран 20 ГОСТ 16155-70	1	11б12бк
13		Аппарат АОГВ-17,4-3-У ГОСТ 20219-74	1	Жуковский маш. завод

вии изоляции стены кровельной сталью по листу асбеста толщиной 3мм или асбестофанерой, которая должна выступать на 10см за габариты корпуса.

6. При установке аппарата на деревянном полу под ним должна предусматриваться изоляция пола из кровельной стали по листу асбеста толщиной 3мм. Изоляция должна выступать за габариты корпуса на 10см.

7. * Размеры для справок

Техническая характеристика

1.	Номинальная тепловая мощность квт (Мкал/ч)	17,4 (15 000)
2.	Расход газа, м³/ч природного	1,77
	сжиженного	0,65
3.	Номинальное давление газа, кПа (кг/см²): природного	1,3 (0,013)
	сжиженного	3 (0,03)
4.	Температура воды на выходе из аппарата, °С	от 50 до 90
5	Емкость водонагревателя, л	64
6.	Максимальное избыточное давление воды перед аппаратом, не более (кг/см²)	0,1 (1)
7	Разрежение в дымоходе, Па (мм. вод. ст.)	3 (0,3)
8.	Температура уходящих газов, °С	180
9.	Минимальная площадь сечения дымохода, м²	0,07

Технические требования

1. Длина вертикальной части соединительной трубы, считая от дымоотводящего патрубка водонагревателя до оси горизонтального участка соединительной трубы должна быть не менее 0,5м.

2. Суммарная длина горизонтального участка соединительных труб во вновь строящихся зданиях должна быть не более 3м, в существующих зданиях – не более 6м.

3. Горизонтальный участок соединительных труб должен иметь уклон в сторону водонагревателя не менее 0,01

4. Расстояние „L" до несгораемого потолка или стены должна быть не менее 0,05м, до трудносгораемых потолков и стен – не менее 0,25м. Допускается уменьшение указанного расстояния с 0,25м до 0,1м при условии обивки трудносгораемых стен или потолка кровельной сталью по листу асбеста толщиной 3мм. Обивка должна выступать за габариты соединительной трубы на 0,15м с каждой стороны.

5. Допускается установка аппарата у трудносгораемых стен при усло-

Инж.	Кисс	Кисс		Дата
Разраб.	Гуцина			12.84
Провер.	Василевич			12.84
Т.контр.				
Н.контр.	Василевич			12.84
Утв.	Заславский			12.84

УГП8.00МЧ

Установка аппарата АОГВ-17,4-3-У ГОСТ 20219-74 Монтажный чертеж

Лит.	Масса	Масштаб
У	—	1:20

Лист | Листов 2

Институт Мосгазпроект

Инв. № подл. | Подпись и дата | Взам. инв. № | Инв. № дубл. | Подпись и дата

Копировал: Гол

Формат А3

УГП 8.00 М4

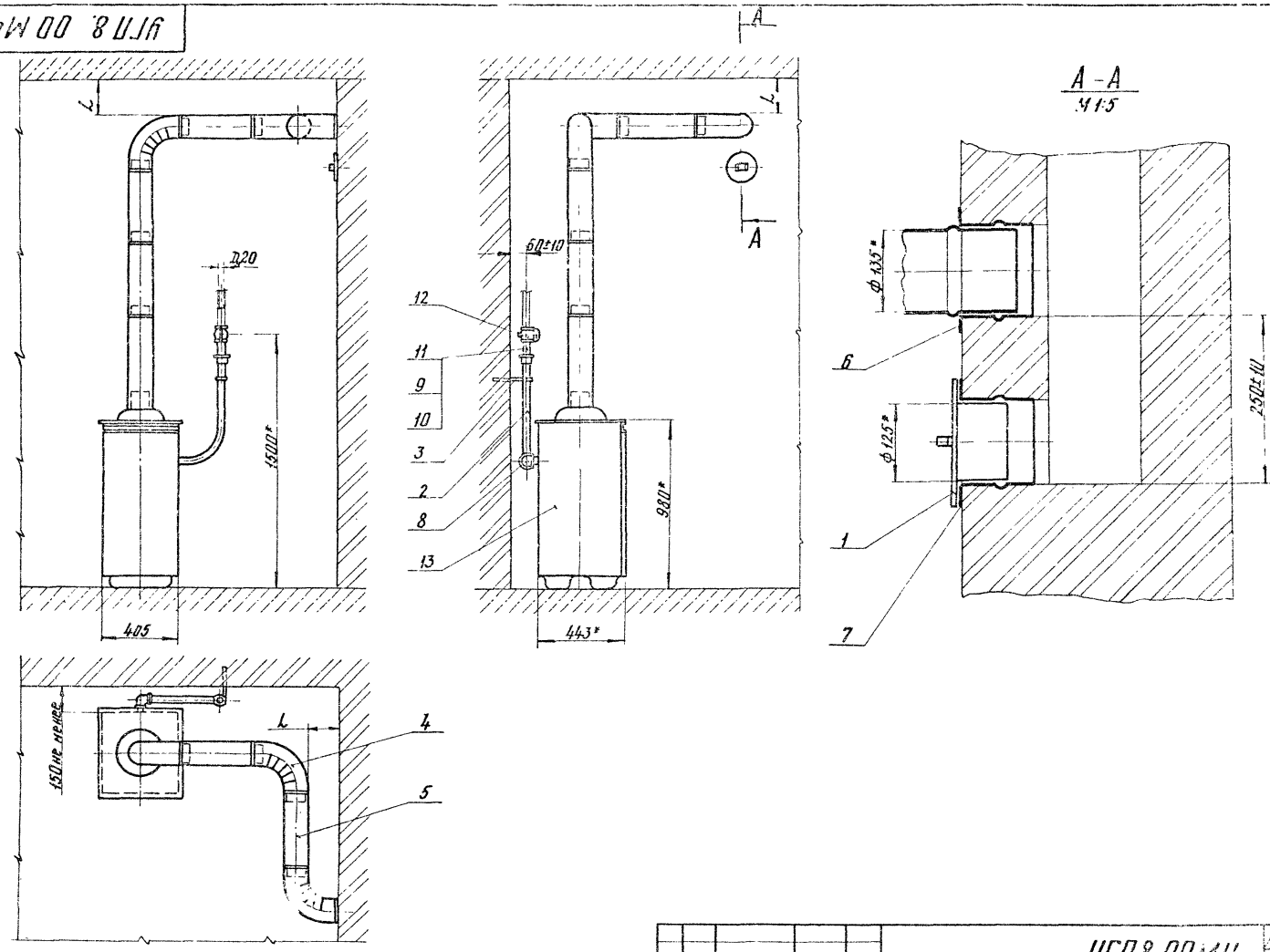

Серия 5.905-10 Выпуск 1

Инв. № подл.	Подпись и дата	Взам. инв. №	Инв. № дубл.	Подпись и дата

Изм	Лист	№ докум.	Подп.	Дат

УГП 8.00 М4

Лист 2

копировал: Вар.

Формат А3

УГП 9.00 МЧ

Поз.	Обозначение	Наименование	Кол.	Примечание
		Сборочные единицы		
1	УГП 4.01.00	Заглушка	1	
		Детали		
2	УГП 1.01-09	Труба	1	
3	УГП 2.03-02	Крючок	1	
4	УГП 4.02-03	Колено	3	
5	УГП 4.03-03	Труба соединительная		Кол. уточн. при проект.
6	УГП 4.04-04	Патрубок	1	
7	-03	Патрубок	1	
		Стандартные изделия		
8		Угольник 20 ГОСТ 8946-75	1	
9		Муфта короткая 20 ГОСТ 8954-75	1	
10		Контргайка 20 ГОСТ 8968-75	2	
11		Сгон 20 ГОСТ 8969-75	1	
12		Кран 20 ГОСТ 16155-70	1	11б12бк
13		Аппарат АО ГВ-23, 2-1-У ГОСТ 20219-74	1	Жуковский маш. завод

изоляции стены кровельной сталью по листу асбеста толщиной 3мм или асбестофанерой, которая должна выступать на 10см за габариты корпуса.

6. При установке аппарата на деревянном полу под ним должна предусматриваться изоляция пола из кровельной стали по листу асбеста толщиной 3мм. Изоляция должна выступать за габариты корпуса на 10 см.

7.* Размеры для справок

Техническая характеристика

1	Номинальная тепловая мощность кВт (Мкал/ч)	23,2 (20000)
2	Расход природного газа, м³/ч	2,35
3.	Номинальное давление природного газа, кПа (мм вод. ст)	1,3 (0,013)
4.	Температура воды на выходе из аппарата, °С	от 50 до 90
5.	Емкость водонагревателя, л	64
6.	Максимальное избыточное давление воды перед аппаратом МПа (кгс/см²)	0,1 (1)
7.	Разрежение в дымоходе, Па (мм. вод. ст.)	3 (0,3)
8.	Максимальная площадь сечения дымохода, м²	0,07
9.	Температура уходящих газов, °С	180°

Технические требования

1. Длина вертикальной части соединительной трубы, считая от дымоотводящего патрубка водонагревателя до оси горизонтального участка соединительной трубы должна быть не менее 0,5м.

2. Суммарная длина горизонтального участка соединительных труб во вновь строящихся зданиях должна быть не более 3м, в существующих зданиях - не более 6м.

3. Горизонтальный участок соединительных труб должен иметь уклон в сторону водонагревателя не менее 0,01.

4. Расстояние „С" до несгораемого потолка или стены должно быть не менее 0,05м, до трудносгораемых потолков и стен - не менее 0,25м. Допускается уменьшение указанного расстояния с 0,25м до 0,1м при условии обивки трудносгораемых стен или потолка кровельной сталью по листу асбеста толщиной 3мм. Обивка должна выступать за габариты соединительной трубы на 0,15м с каждой стороны.

5. Допускается установка аппарата у трудносгораемых стен при условии

Изм.	Лист	№ докум.	Подп.	Дата
Разраб.		Гулина		12.84
Провер.		Иосилевич		12.84
Т. контр.				
Н. контр.		Иосилевич		12.84
Утв.		Заславский		12.84

УГП 9.00 МЧ

Установка аппарата АОГВ-23, 2-1-У ГОСТ 20219-74

Монтажный чертеж

Лит.	Масса	Масштаб
У	—	1:20

Лист | Листов 1

Институт Мосгаз

Инв. № подл. | Подпись и дата | Взам. инв. № | Инв. № дубл. | Подпись и дата

Серия 5.905-10 Выпуск 1 альбом 1

копировал: [illegible]

УГП 9.00 МЧ

Серия 5.905-10 Выпуск 1 стр. 4

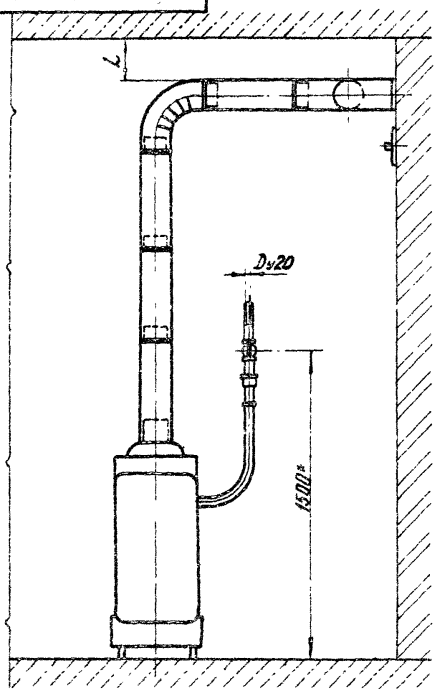

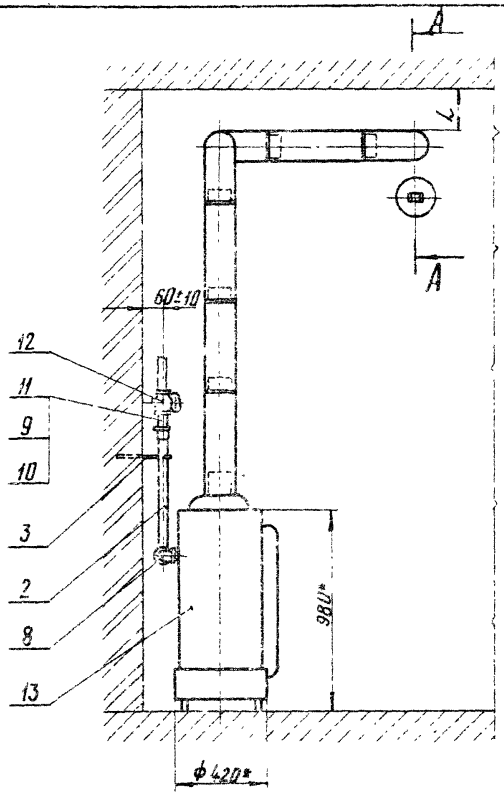

А - А
М 1:5

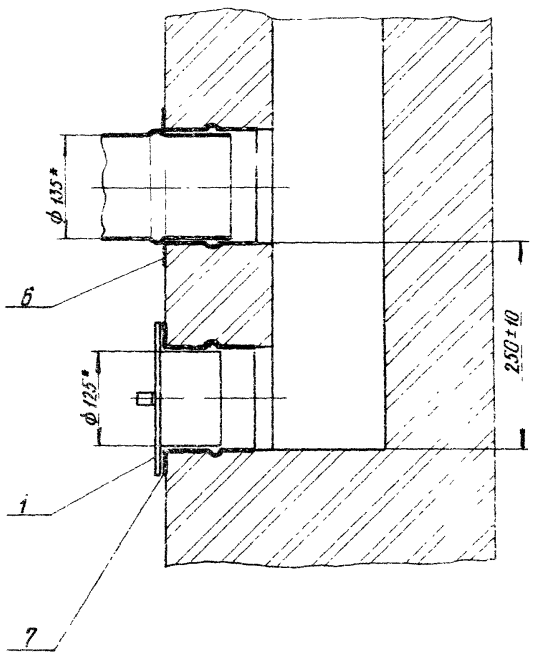

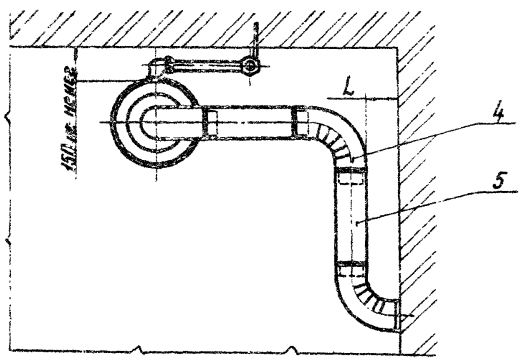

Изм.	Лист	№ докум.	Подп.	Дата

УГП 9.00 МЧ

Лист 2

Копировал: Ваф

Формат А3

АМ00.01 ИЭ

Серия 5.905-10 Выпуск 1 альбом I

Поз.	Обозначение	Наименование	Кол.	Примечание
		Сборочные единицы		
1	УГП 10.01.00	Кронштейн	1	
2	УГП Ч.01.00	Заглушка	1	
		Детали		
3	УГП 10.02	Кронштейн	1	
4	УГП 2.04-01	Болт анкерный	4	
5	УГП 1.01-06	Труба	1	
6	УГП 2.03-01	Крючок	1	
7	УГП Ч.02-04	Колено	3	
8	УГП Ч.03-04	Труба соединительная		Кол. уточн. при проект.
9	УГП Ч.04-05	Патрубок	1	
10	-03	Патрубок	1	
		Стандартные изделия		
11		Уголник 15 ГОСТ 8946-75	1	
12		Муфта короткая 15 ГОСТ 8954-75	1	
13		Контргайка 15 ГОСТ 8968-75	2	
14		Сгон 15 ГОСТ 8969-75	1	
15		Гайка М 8.5 ГОСТ 5915-70	4	
16		Кран 15 ГОСТ 16155-70	1	НБ126к

5. Допускается установка аппарата на трудносгораемых стенах при условии изоляции стены кровельной сталью по листу асбеста толщиной 3 мм, которая должна выступать на 10см за габариты корпуса. При установке водонагревателя на стене, облицованной глазурованными плитками, устройство изоляции не требуется. При этом расстояние от стены до аппарата должно быть не менее 0,03м.

6. * Размеры для справок.

7. Изготовитель Ленинградский эксперим. завод газовой аппаратуры.

Техническая характеристика

Наименование показателей	Нормы по типоразмерам ВПГ-18-1-3-П	ВПГ-20-1-3-П
1. Номинальная мощность, кВт (ккал/ч)	20,9 (18000)	25,2 (20000)
2. Расход газа, м³/ч: природного	2,1	2,3
сжиженного	0,8	0,9
3. Номинальное давление газа, кПа (кгс/см²) природного	1,3 (0,013)	
сжиженного	3,0 (0,03)	
4. Расход воды при нагреве на 50°С, л/мин, не менее	5,0	
5. Номинальное давление воды перед аппаратом, МПа (кгс/см²)	1,5	
6. Разрежение в дымоходе, Па (мм вод. ст)	2 (0,2)	
7. Минимальная площадь сечения дымохода, м²	0,015	
8. Температура уходящих газов, °С	126-213	

Технические требования

1. Длина вертикальной части соединительной трубы, считая от дымоотводящего патрубка водонагревателя до оси горизонтального участка соединительной трубы должна быть не менее 0,5 м.

2. Суммарная длина горизонтального участка соединительных труб во вновь строящихся зданиях должна быть не более 3м, в существующих зданиях должна быть не более 6м.

3. Горизонтальный участок соединительных труб должен иметь уклон в сторону водонагревателя не менее 0,01.

4. Расстояние, L* до несгораемого потолка или стены должно быть не менее 0,05м; до трудносгораемых потолков и стен - не менее 0,25м. Допускается уменьшение указанного расстояния с 0,25м до 0,1м при условии обивки трудносгораемых стен или потолка кровельной сталью по листу асбеста толщиной 3мм. Обивка должна выступать за габариты соединительной трубы 0,15м с каждой стороны.

Изм. Лист	№ докум.	Подп.	Дата	Установка аппарата водонагревательного ВПГ-18-1-3-П и ВПГ-20-1-3-П ГОСТ 19910-74 Монтажный чертеж	Лит. А	Масса	Масштаб
Разраб.	Ушунина		11.84			-	1:20
Провер.	Васильева		11.84				
Т. контр.					Лист 1	Листов 2	
Н. контр.	Васильева		11.84		Ленинградский Экспериментальный завод газовой аппаратуры		
Утв.	Завьялова		11.84				

УГП 10.00 МЧ

Копировал: Кабанова Формат А3

Инв. № подл. | Подп. и дата | Взам. инв. № | Инв. № дубл. | Подп. и дата

УГП 10.00МЧ

Серия 5.905-10 Выпуск 1 альбом 1

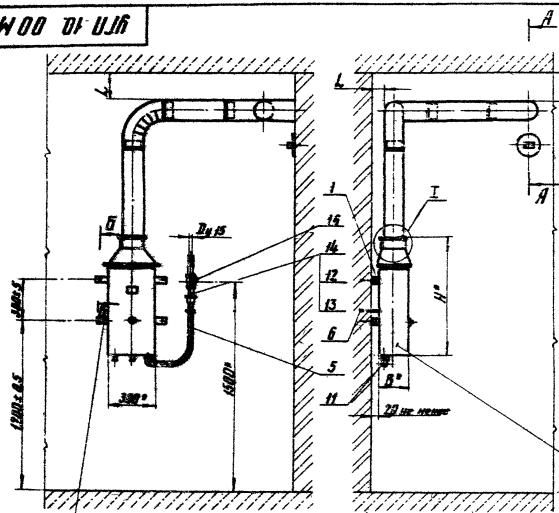

А – А
М 1:10

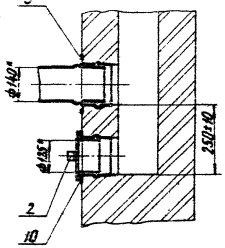

Б – Б
М 1:2

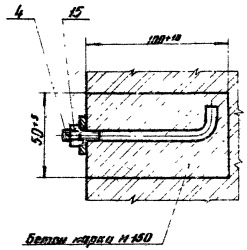

I
М 1:10

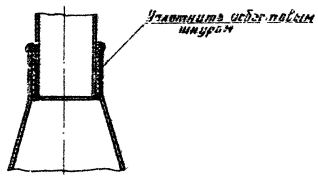

Тип прибора	B, мм	H, мм
ВПГ-16-1-3-П	285	780
ВПГ-20-1-3-П	315	860

Инв.№ подл. | Подпись и дата | Взам. инв.№ | Инв.№ дубл. | Подпись и дата

Изм. Лист № докум. Подп. Дата

УГП 10.00МЧ

Лист 2

Копировал: Ед.

Формат А3

Поз.	Обозначение	Наименование	Кол.	Примечание
		Сборочные единицы		
1	УГП 4.01.00	Заглушка	1	
		Детали		
2	УГП 1.01-05	Труба	1	
3	УГП 2.03	Крючок	1	
4	УГП 4.02-05	Колено	3	
5	УГП 4.03-05	Труба соединительная		Кол. уточн. при проект.
6	УГП 4.04-06	Патрубок	1	
7	-03	Патрубок	1	
		Стандартные изделия		
8		Угольник 15 ГОСТ 8946-75	1	
9		Муфта короткая 15 ГОСТ 8954-75	1	
10		Контргайка 15 ГОСТ 8968-75	2	
11		Сгон 15 ГОСТ 8969-75	1	
12		Кран 15 ГОСТ 16155-70	1	11Б126К

тупать на 10см за габариты корпуса.

6. При установке аппарата на деревянном полу под ним должна предусматриваться изоляция пола из кровельной стали по листу асбеста толщиной 3мм. Изоляция должна выступать за габариты корпуса на 10 см

7. * Размеры для справок.

8. Изготовитель Днепропетровский экспериментальный завод газовой аппаратуры.

Техническая характеристика

1. Номинальная тепловая мощность газогорелочного устройства, кВт (Мкал/ч) — 23,5 (20000)
2. Вместимость бака, л — 20
3. Номинальное давление газа, кПа (мм вод.ст.): природного — 1,3 (0,013); 2,0 (0,02)
   сжиженного — 3,0 (0,03)
4. Минимальное разрежение в дымоходе, Па (мм вод.ст.) — 2,0 (0,2)
5. Максимальное избыточное давление воды перед аппаратом не более, мПа (кгс/см²) — 0,5 (6)
6. Минимальная площадь сечения дымохода, м² — 0,016
7. Температура уходящих газов, °С — 210°

Технические требования

1. Длина вертикальной части соединительной трубы, считая от дымоотводящего патрубка аппарата до оси горизонтального участка соединительной трубы должна быть не менее 0,5м.
2. Суммарная длина горизонтального участка соединительных труб во вновь строящихся зданиях должна быть не более 3м, в существующих зданиях – не более 6м.
3. Горизонтальный участок соединительных труб должен иметь уклон в сторону аппарата не менее 0,01.
4. Расстояние „L" до несгораемого потолка или стены должно быть не менее 0,05м, до трудносгораемых потолков и стен не менее 0,25м. Допускается уменьшение расстояния с 0,25м до 0,1м при условии обивки трудносгораемых стен или потолка кровельной сталью по листу асбеста толщиной 3мм. Обивка должна выступать за габариты соединительной трубы на 0,15м с каждой стороны.
5. Допускается установка аппарата у трудносгораемых стен при условии изоляции стены кровельной сталью по листу асбеста толщиной 3мм или асбестофанерой, которая должна выс-

Изм.	Лист	№ докум.	Подп.	Дата
Разраб.		Гулина		12.84
Провер.		Иосилевич		12.84
Т.контр.				
Н.контр.		Иосилевич		12.84
Утв.		Заславский		12.84

УГП 11.00МЧ

Установка аппарата комбинированного газового бытового с водяным контуром АКГВ-23,2-3-У

Монтажный чертеж

Лит.	Масса	Масштаб
Н	–	1:20

Лист 1 | Листов 2

Институт МосгазНИИпроект

Копировал: Гаврилова

Формат А3

Серия 5.905-10 Выпуск 1 альбом 1

Инв. № подл. | Подп. и дата | Взам. инв. № | Инв. № дубл. | Подп. и дата

УГП 11.00 М4

Серия 5.905-10 Выпуск 1 альбом 1

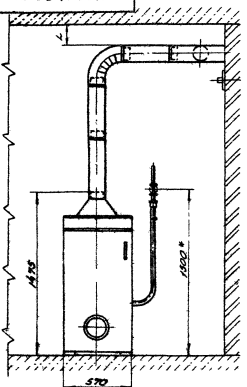

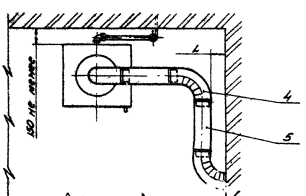

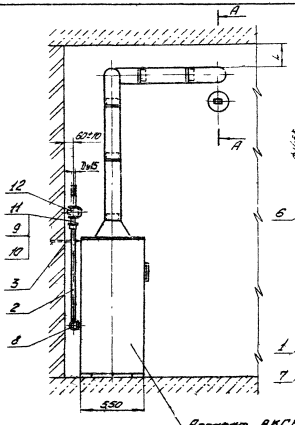

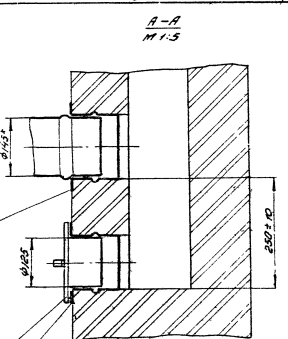

Изм.	Лист	№ докум.	Подп.	Дата

Копировал

Формат А3

УГП 12.00МЧ

Поз.	Обозначение	Наименование	Кол.	Примечание
		Сборочные единицы		
1	УГП 12. 01. 00	Труба соединительная	1	
2	УГП 12. 02. 00	Кронштейн	1	
3	УГП 4. 01. 00	Заглушка	1	
		Детали		
4	УГП 12. 02. 02	Кронштейн	1	
5	УГП 12. 03	Труба	1	
6	УГП 2. 03-03	Крючок	1	
7	УГП 2. 04-01	Болт анкерный	4	
8	УГП 4. 02-06	Колено	3	
9	УГП 4. 03-06	Труба соединительная	2	Кол. уточн. при проект
10	УГП 4. 04-07	Патрубок	1	
11	-03	Патрубок	1	
		Стандартные изделия		
12		Угольник 25 ГОСТ 8948-75	1	
13		Муфта короткая 25 ГОСТ 8954-75	1	
14		Контргайка 25 ГОСТ 8968-75	2	
15		Сгон 25 ГОСТ 8969-75	1	
16		Болт М4х10.58 ГОСТ 7805-70	10	
17		Гайка М4.5 ГОСТ 5915-70	10	
18		Гайка М8.5 ГОСТ 5915-70	4	
19		Кран 25 ГОСТ 12154-74	1	11Б12Бк

асбеста толщиной 3мм, которая должна выступать на 10см за габариты корпуса. При установке водонагревателя на стене, облицованной глазурованными плитками, устройство изоляции не требуется. При этом расстояние от стены до аппарата должно быть не менее 0,03м.

в * Размеры для справок.

г Изготовитель Гродненский завод торгового машиностроения.

Техническая характеристика

1	Номинальная мощность, кВт (ккал/ч)	73,8(63500)
2.	Расход газа, м³/ч: природного	7,5
	сжиженного	2,9
3.	Номинальное давление газа, кПа (мм вод. ст.): природного	1,3(0,013)
	сжиженного	3,0(0,03)
4.	Температура нагрева воды, °С	93±3
5.	Давление воды перед аппаратом, мПа (кгс/см²)	0,2(2)
6.	Разрежение в дымоходе, Па (мм вод. ст.)	10(1)
7.	Температура уходящих газов, °С	—
8.	Минимальная площадь сечения дымохода, м²	0,07

Технические требования

1. Длина вертикальной части соединительной трубы, считая от дымоотводящего патрубка водонагревателя до оси горизонтального участка соединительной трубы должна быть не менее 0,5м.
2. Суммарная длина горизонтального участка соединительных труб во вновь строящихся зданиях должна быть не более 3м, в существующих зданиях – не более 6м.
3. Горизонтальный участок соединительных труб должен иметь уклон в сторону водонагревателя не менее 0,01
4. Расстояние „L" до несгораемого потолка или стены должно быть не менее 0,05м; до трудносгораемых потолков и стен – не менее 0,25м. Допускается уменьшение указанного расстояния с 0,25м до 0,1м при условии обивки трудносгораемых стен или потолка кровельной сталью по листу асбеста толщиной 3мм. Обивка должна выступать за габариты соединительной трубы на 0,15м с каждой стороны.
5. Допускается установка аппарата на трудносгораемых стенах при условии изоляции стены кровельной сталью по листу

Изм.	Лист	№ докум.	Подп.	Дата
Разраб.		Гулина	[подпись]	11.84
Провер.		Иосилевич	[подпись]	11.84
Т.контр.				
Н.контр.		Иосилевич	[подпись]	11.84
Утв.		Заславский	[подпись]	11.84

УГП 12.00МЧ

Установка водонагревателя моечной машины ММУ₁-2000

Монтажный чертеж

Лит.	Масса	Масштаб
Ц	—	1:20

Лист 1 Листов 2

Институт Мосгаз НИИпроект

Копировал: Гаврилова

Формат А3

Серия 5.905-10 Выпуск 1 альбом 1

Инв. № подл. | Подп. и дата | Взам. инв. № | Инв. № дубл. | Подп. и дата

УГП 12.00М4

Серия 5.905-10 Выпуск 1 альбом 1

Инв. № подл. | Подпись и дата | Взам. инв. № | Инв. № дубл. | Подпись и дата

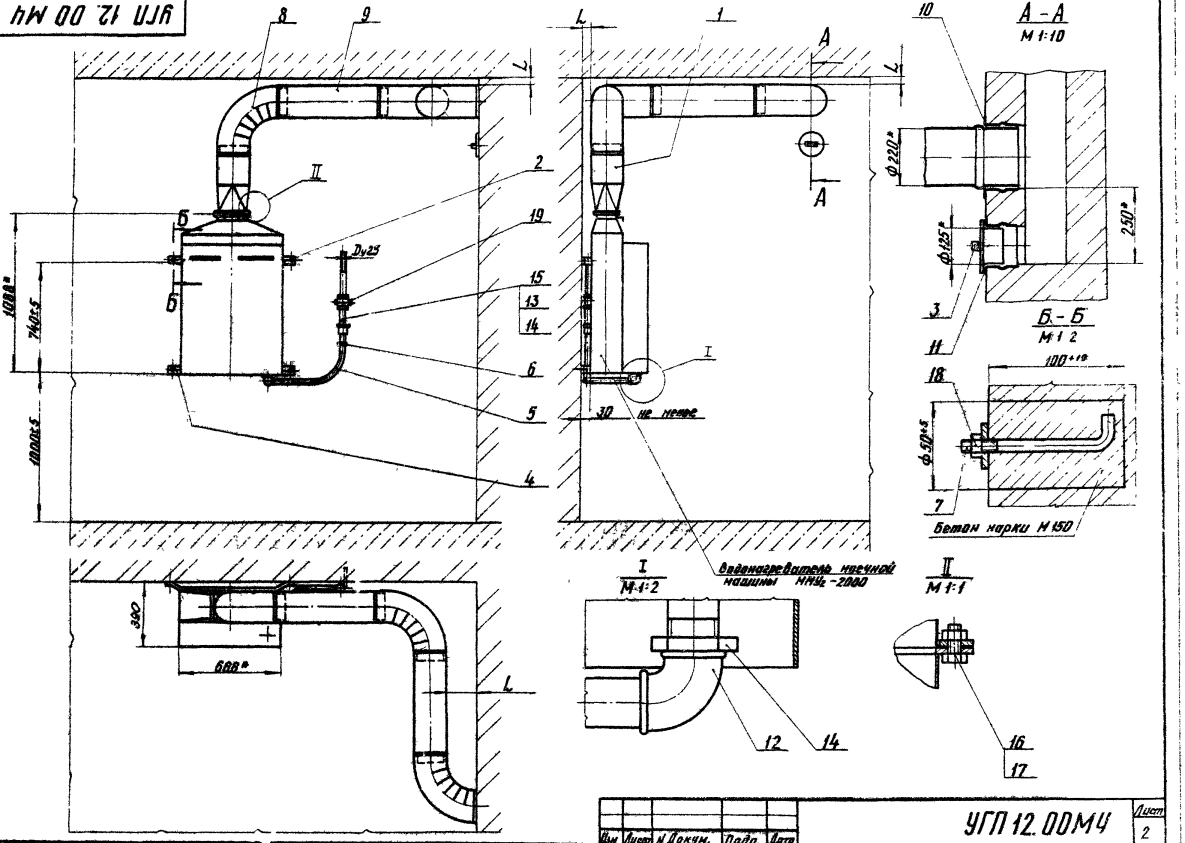

Изм.	Кол. уч.	Лист	№ док.	Подп.	Дата

УГП 12.00М4

Лист 2

Копировал:

Формат А3

УГП 14.00 МЧ

Поз	Обозначение	Наименование	Кол.	Приме-чание
		Сборочные единицы		
1	УГП 14.01.00	Газопровод	1	
2	УГП 14.02.00	Дымоход	1	
3	УГП 14.03.00	Зонт	1	
4	УГП 14.04.00	Колено	1	
5	УГП 14.05.00	Колено	3	
6	УГП 14.06.00	Труба соединительная		Кол. уточн. при привяз.
7	УГП 14.07.00	Патрубок	1	
8	УГП 14.01.00	Заглушка	1	
9	УГП 14.09.00	Переходник	1	
10	УГП 14.10.00	Переходник	2	
11	ВВ-17	Вставка гибкая	1	Серия 5.904-5
12	ВН-10	Вставка гибкая	1	Серия 5.904-5
13	67А041.000	Установка и крепление вентилятора Ц4-70 к стене	1	Серия 4.903-10 вып. 2
		Детали		
14	УГП 14.11	Хомут	1	
15	УГП 14.12	Хомут		Кол. уточн. при привяз.
16	УГП 14.13	Уголок	1	
17	УГП 14.14	Уголок		Кол. уточн. при привяз.
18	УГП 2.04	Болт анкерный	4	
19	УГП 14.15	Прокладка	1	
		Стандартные изделия		
20		Муфта 32 ГОСТ 8966-75	1	
21		Контргайка-32 ГОСТ 8968-75	1	
22		Сгон 32 ГОСТ 8969-75	1	
23		Кран 32 ГОСТ 12154-74	1	
24		Болт М6х15.58 ГОСТ 7798-70		Кол. уточн. при привяз.
25		Гайка М6.5 ГОСТ 5915-70		Кол. уточн. при привяз.
		Прочие изделия		
28		Плита газовая ПГСМ-2Ш		
		ТУ-27-51-3575-73	1	
29		Вентилятор радиальный		
		В-Ц4-70-2,5-01 У3 ДОЛ 11-4		
		ТУ 22-31-51-75	1	

Техническая характеристика

1. Площадь рабочей поверхности конфорок, м² — 0,56
2. Внутренние размеры жарочного шкафа, мм — 488×57×300
3. Номинальное давление газа, кПа (мм. вод. ст.):
   природного — 1,3 (133)
   сжиженного — 3 (300)
4. Номинальная тепловая мощность горелок кВт (ккал/ч):
   рабочей поверхности конфорок — 38,6 (33000)
   жарочного шкафа — 11,7 (10000)
5. Минимальная площадь сечения дымохода, м² — 0,05

Технические требования

1. Расстояние „L" до несгораемой стены должно быть не менее 0,05м, до трудносгораемых стен не менее 0,25м. Допускается уменьшение указанного расстояния с 0,25м до 0,1м при условии обивки трудносгораемых стен кровельной сталью по листу асбеста толщиной 3мм. Обивка должна выступать за габариты плиты на 0,15м с каждой стороны.
2. При монтаже соединительных труб стыки уплотнить асбестовым шнуром.
3. Размеры для справок

Инж. Лист	И.Бокий		Подп.	Дата	УГП 14.00 МЧ
Разраб.	Г.Удилин				Установка газовой плиты ПГСМ-2Ш
Проверил	Николаева				Монтажный чертеж
Т.контр.					Лит. У; Масса —; Масштаб 1:20
Н.контр.	Николаева				Лист; Листов 1
Утв.	Боклавский				Институт МосгоспНИИпроект

Копировал: Ро1 Формат А3

Инв. № подл. | Подпись и дата | Взам. инв. № | Инв. № дубл. | Подпись и дата

Серия 5.905-10 Выпуск 1 альбом 1

УГП 14.00 МЧ

Серия 5.905-10 Выпуск 1

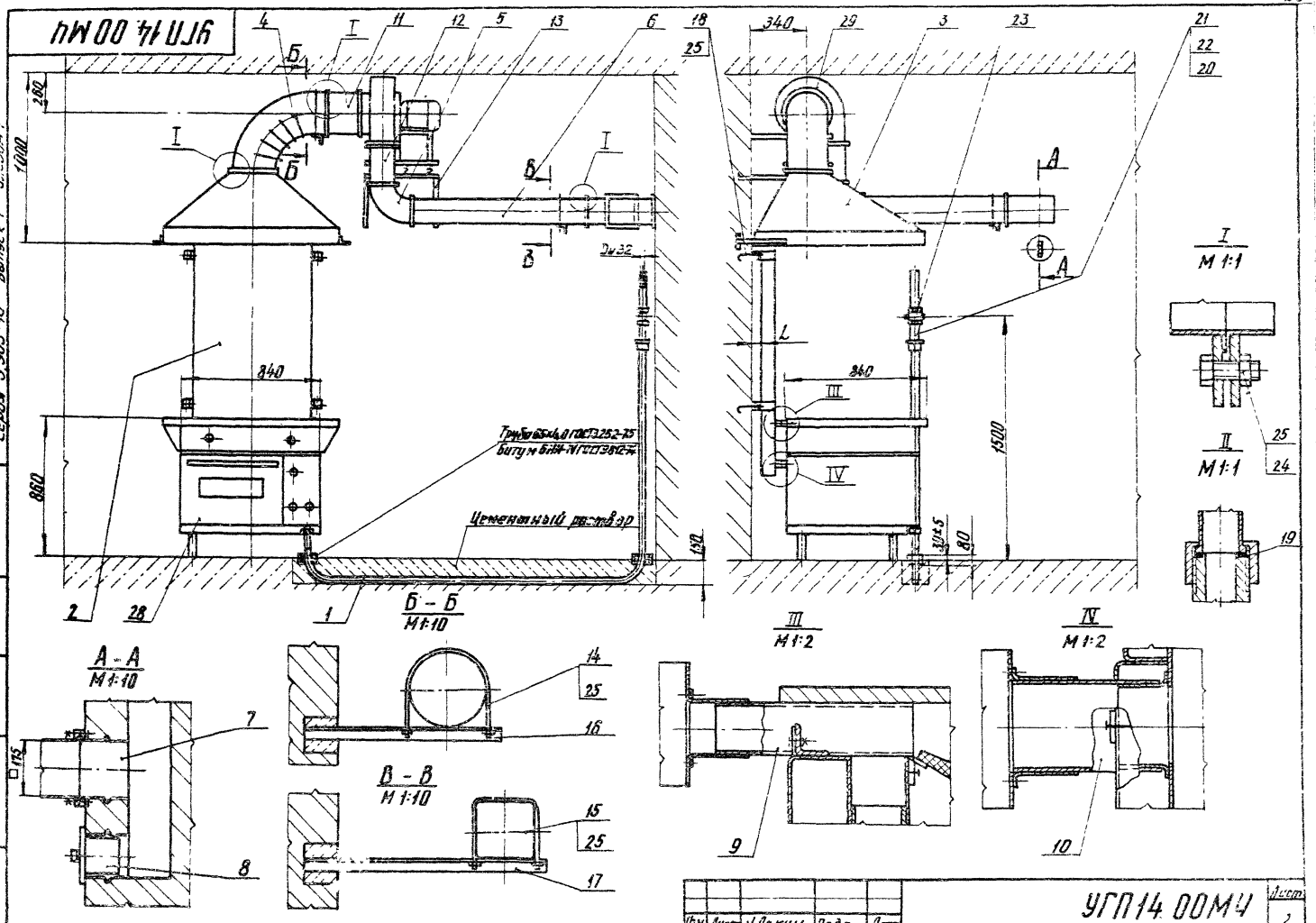

Изм.	Лист	№ докум.	Подп.	Дата

УГП 14.00 МЧ

Лист 2

Копировал: Ле

Формат А3

УГП 15.00МУ

Поз.	Обозначение	Наименование	Кол.	Примечание
		Сборочные единицы		
1	УГП 14.01.00-01	Газопровод	1	
2	УГП 14.02.00	Дымоход	2	
3	УГП 14.03.00	Зонт	1	
4	УГП 14.04.00	Колено	1	
5	УГП 14.05.00	Колено	3	
6	УГП 14.06.00	Труба соединительная		Кол. уточн. при проект.
7	УГП 14.07.00	Патрубок	1	
8	УГП 14.01.00	Заглушка	1	
9	УГП 14.09.00	Переходник	2	
10	УГП 14.10.00	Переходник	4	
11	ВВ-17	Вставка гибкая	1	серия 5.904-5
12	ВН-10	Вставка гибкая	1	серия 5.904-5
13	Б7А01Ч.000	Установка и крепление вентилятора Ц4-70 к стене	1	серия 1.494-30 вып. 2
		Детали		
14	УГП 14.11	Хомут	1	
15	УГП 14.12	Хомут		Кол. уточн. при проект.
16	УГП. 14.13	Уголок	1	
17	УГП 14.14	Уголок		Кол. уточн. при проект.
18	УГП 2.03	Болт анкерный	8	
19	УГП 14.15	Прокладка	2	
		Стандартные изделия		
20		Муфта 32 ГОСТ 8966-75	1	
21		Контргайка 32 ГОСТ 8968-75	1	
22		Сгон 32 ГОСТ 8958-75	1	
23		Кран 32 ГОСТ 12154-74	1	
24		Болт М6-15.58 ГОСТ 7798-70		Кол. уточн. при проект.
25		Гайка М6.5 ГОСТ 5915-70		Кол. уточн. при проект.

Продолжение

Поз.	Обозначение	Наименование	Кол.	Примечание
		Прочие изделия		
28		Плита газовая ПГСМ-2Ш		
		ТУ 27-51-3575-73	2	
29		Вентилятор радиальный В-Ц4-70-2,5-01 ЭД 0,12/1500 У11-Ч		
		ТУ 22-31-51-75	1	

Техническая характеристика

1. Площадь рабочей поверхности конфорок, м² — 0,56
2. Внутренние размеры жарочного шкафа, мм — 480×670×300
3. Номинальное давление газа, кПа (мм вод.ст.):
   природного — 1,3 (130)
   сжиженного — 3 (300)
4. Номинальная тепловая мощность горелок, квт (ккал/ч):
   рабочей поверхности конфорок — 38,6 (33200)
   жарочного шкафа — 11,7 (10100)
5. Минимальная площадь сечения дымохода, м² — 0,05

Технические требования

1. Расстояние, L° до несгораемой стены должно быть не менее 0,05м; до трудносгораемых стен не менее 0,25 м. Допускается уменьшение указанного расстояния с 0,25м до 0,1м при условии обивки трудносгораемых стен кровельной сталью по листу асбеста толщиной 3 мм. Обивка должна выступать за габариты плит не 0,15м с тыловой стороны.
2. При монтаже соединительных труб стыки уплотнить асбестовым шнуром.
3. Размеры для справок.

Изм.	Лист	№ докум.	Подп.	Дата	УГП 15.00МУ
Разраб.	Гуляев			11.84	Установка 2-х газовых плит ПГСМ-2Ш
Провер.	Косилевич			11.84	Монтажный чертеж
Т.контр.					
Н.контр.	Косилевич			11.84	
Утв.	Заславский			11.84	

Лит.	Масса	Масштаб
Н	—	1:20

Лист 1 Листов 2

Институт Мосгазниипроект

Копировал: Гаврилова

Формат А3

Инв. № подл. | Подп. и дата | Взам. инв. № | Инв. № дубл. | Подп. и дата

Серия 5.905-10 Выпуск 1 (альбом)

УГП 14.00М4

Серия 5.905-10 Выпуск 1 альбом 1

Инв.№ подл. | Подп. и дата | Взам. инв.№ | Инв.№ дубл. | Подп. и дата

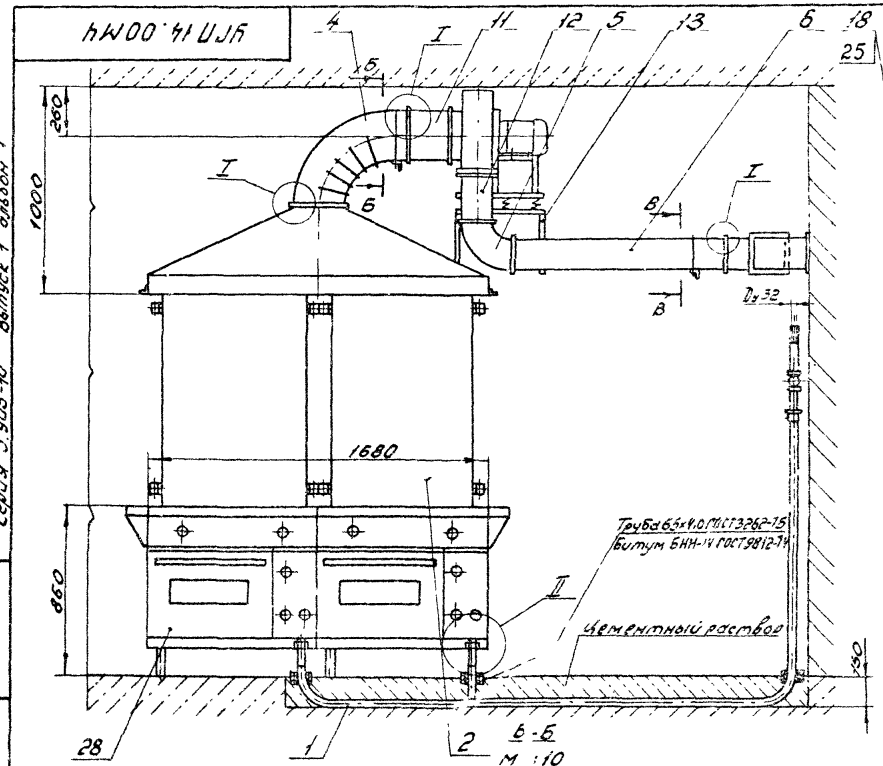

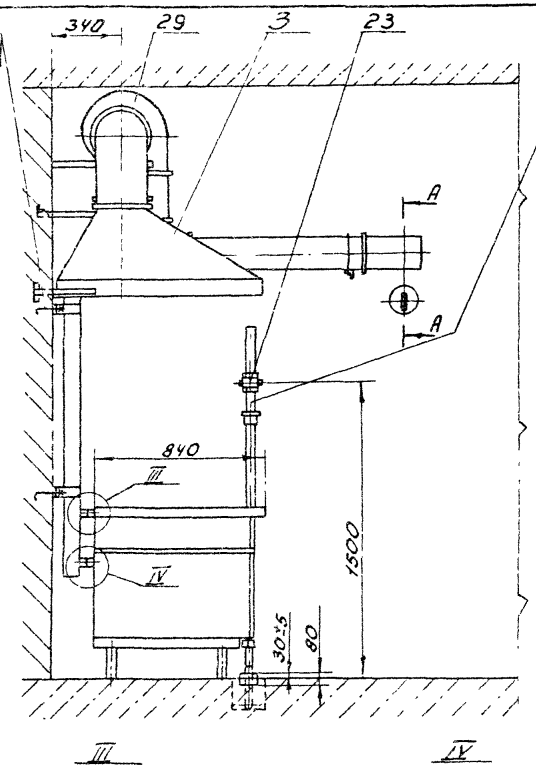

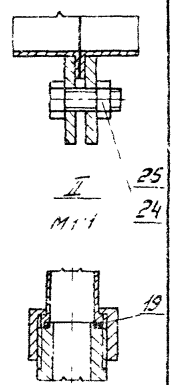

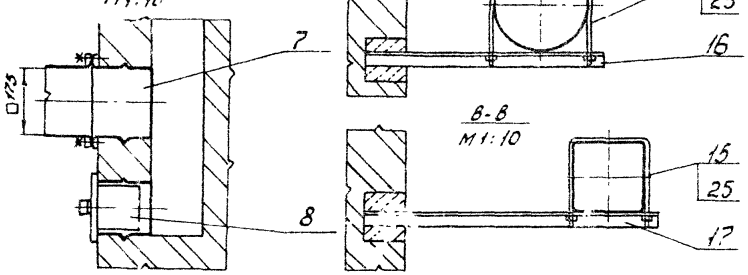

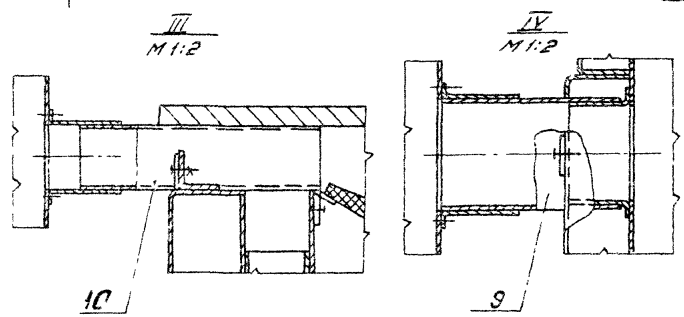

Изм.	Лист	№ докум.	Подп.	Дата	УГП 15.00М4	Лист 2

Копировал: Гаврилова Формат А3

УГП 16.00 МЧ

Поз.	Обозначение	Наименование	Кол.	Примечание
		Сборочные единицы		
1	УГП 14.01.00-02	Газопровод	1	
2	УГП 14.02.00	Дымоход	3	
3	УГП 14.03.00	Зонт	1	
4	УГП 14.04.00	Колено	1	
5	УГП 14.05.00	Колено	3	
6	УГП 14.06.00	Труба соединительная		Кол. уточн. при проект.
7	УГП 14.07.00	Патрубок	1	
8	УГП 4.01.00	Заглушка	1	
9	УГП 14.09.00	Переходник	3	
10	УГП 14.10.00	Переходник	6	
11	ВВ-17	Вставка гибкая	1	серия 5.904-5
12	ВН-10	Вставка гибкая	1	серия 5.904-5
13	Б 7А011.000	Установка и крепление вентилятора ЦЧ-70 к стене	1	Серия 1-494-30 Вып. 2
		Детали		
14	УГП 14.11	Хомут	1	
15	УГП 14.12	Хомут		Кол. уточн. при проект.
16	УГП 14.13	Уголок	1	
17	УГП 14.14	Уголок		Кол. уточн. при проект.
18	УГП 2.03	Болт анкерный	12	
19	УГП 14.15	Прокладка	3	
		Стандартные изделия		
20		Муфта 32 ГОСТ 8966-75	1	
21		Контргайка 32 ГОСТ 8968-75	1	
22		Сгон 32 ГОСТ 8969-75	1	
23		Кран 32 ГОСТ 12154-74	1	
24		Болт М6х15.58 ГОСТ 7798-70		Кол. уточн. при проект.
25		Гайка М6.5 ГОСТ 5915-70		Кол. уточн. при проект.

Продолжение

Поз.	Обозначение	Наименование	Кол.	Примечание
		Прочие изделия		
28		Плита газовая ПГСМ-2Ш		
		ТУ 27-51-3575-73	3	
29		Вентилятор радиальный В-ЦЧ-70-2,5-01У3А0Л11-4		
		ТУ 22-31-51-75	1	

Техническая характеристика

1. Площадь рабочей поверхности конфорок, м² — 0,56
2. Внутренние размеры жарочного шкафа, мм — 480х67х300
3. Номинальное давление газа, кПа (мм вод. ст):
   природного — 1,3 (130)
   сжиженного — 3 (300
4. Номинальная тепловая мощность горелок квт (кал/ч):
   рабочей поверхности конфорок — 38,6 (33000)
   жарочного шкафа — 117 (10000)
5. Минимальная площадь сечения дымохода, м² — 0,05

Технические требования

1. Расстояние „h" до несгораемой стены должно быть не менее 0,05м; до трудносгораемых стен не менее 0,25м. Допускается уменьшение указанного расстояния с 0,25м до 0,1м при условии обивки трудносгораемых стен кровельной сталью по листу асбеста толщиной 3мм. Обивка должна выступать за габариты плит на 0,15м с каждой стороны.
2. При монтаже соединительных труб стыки уплотнить асбестовым шнуром.
3. Размеры для справок.

Изм.	Лист	№ докум.	Подп.	Дата
Разраб.		Гулина	[signature]	11.84
Провер.		Иосилевич		
Т.контр.				
Н.контр.		Иосилевич		
Утв.				

УГП 16.00 МЧ

Установка 3-х газовых плит ПГСМ-2Ш

Монтажный чертеж

Лит.	Масса	Масштаб
4	–	1:20

Лист | Листов 1

Институт Мосгаз НИИпроект

Копировал: Гаврилова

Формат А3

Серия 5.905-10 Выпуск 1 альбом 1

Инв. № подл. | Подп. и дата | Взам. инв. № | Инв. № дубл. | Подп. и дата

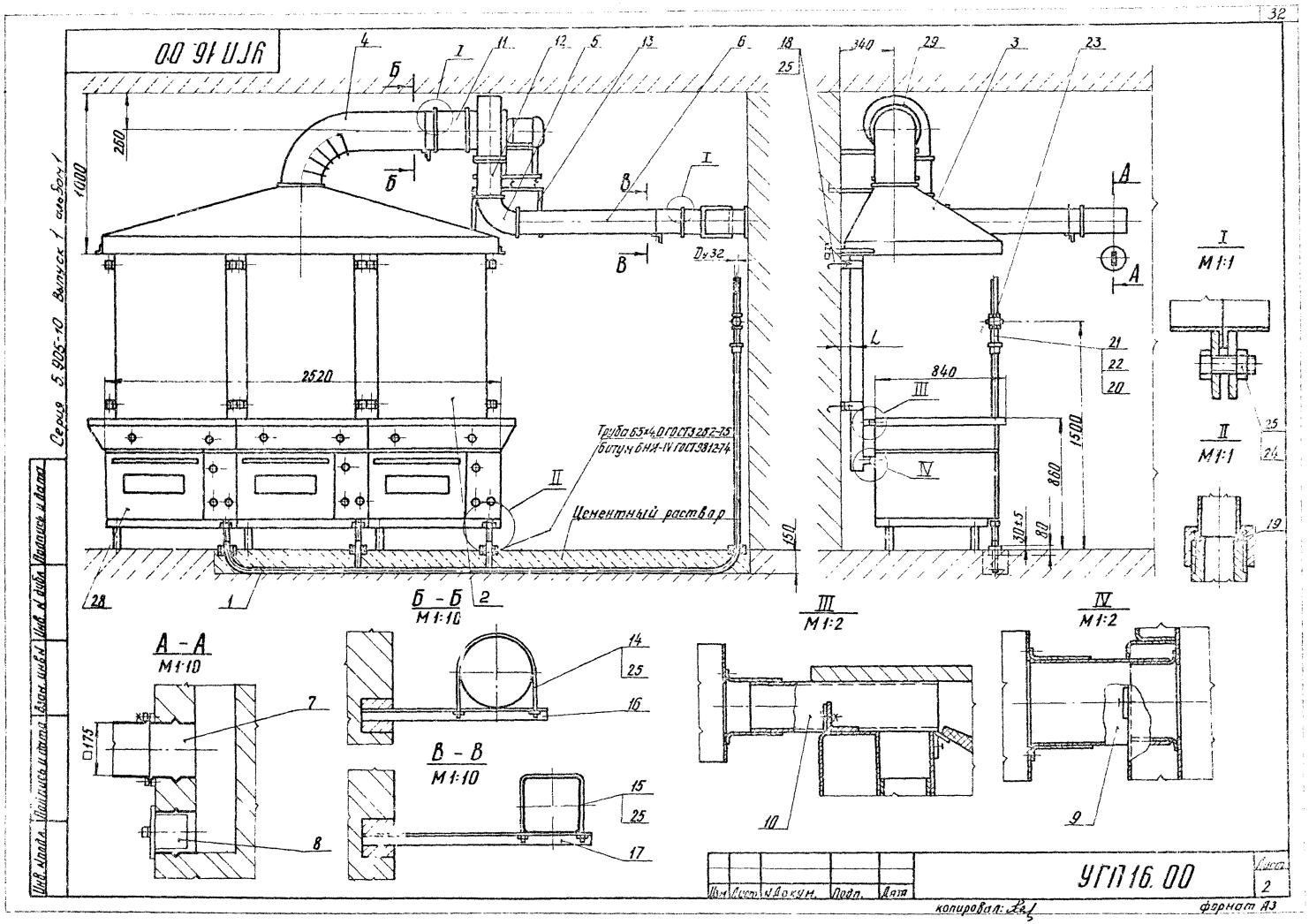
УГП 16.00
Серия 5.905-10 Выпуск 1 альбом 1
Труба 65×4,0 ГОСТ 3262-75
Битум БНИ-IV ГОСТ 9812-74
Цементный раствор
Б - Б
М 1:10
А - А
М 1:10
В - В
М 1:10
I
М 1:1
II
М 1:1
III
М 1:2
IV
М 1:2
Изм. Лист № докум. Подп. Дата
УГП 16.00
Лист 2
копировал:
формат А3

АМ 00 21 ИОВ

Поз.	Обозначение	Наименование	Кол.	Примечание
		Сборочные единицы		
1	УГП 14. 01. 00-01	Газопровод	2	
2	УГП 17. 02. 00	Труба соединительная		Кол. уточн. при проект.
3	УГП 14. 02. 00	Дымоход	2	
4	УГП 17. 03. 00	Зонт	1	
5	УГП 14. 04. 00	Колено	2	
6	УГП 14. 05. 00	Колено	3	
7	УГП 14. 06. 00	Труба соединительная		Кол. уточн. при проект.
8	УГП 14. 07. 00	Патрубок	1	
9	УГП 4. 01. 00	Заглушка	1	
10	УГП 14. 09. 00	Переходник	4	
11	УГП 14. 10. 00	Переходник	8	
12	ВВ-17	Вставка гибкая	1	Серия 5.904-5
13	ВН-10	Вставка гибкая	1	Серия 5.904-5
14	6ТА 011. 000	Установка и крепление вентилятора Ц4-70 к стене	1	Серия 1-409-3 Вып. 2
		Детали		
15	УГП14. 11	Хомут	1	
16	УГП14. 12	Хомут		Кол. уточн. при проект.
17	УГП14. 13	Уголок	1	
18	УГП14. 14	Уголок		Кол. уточн. при проект.
19	УГП14. 15	Прокладка	4	
		Стандартные изделия		
20		Муфта 32 ГОСТ 8926-75	2	
21		Контргайка 32 ГОСТ 8968-75	2	
22		Сгон 32 ГОСТ 8969-75	2	
23		Кран 32 ГОСТ 12154-74	2	
24		Болт М6х15.58 ГОСТ 7798-70		Кол. уточн. при проект.
25		Гайка М6.5 ГОСТ 5915-70		Кол. уточн. при проект.
26		Подвеска ПТ-32-50-1 ГОСТ 16127-70	4	

Продолжение

Поз.	Обозначение	Наименование	Кол.	Примечание
		Прочие изделия		
28		Плита газовая ПГСМ-2Ш		
		ТУ 27-51-3575-73	4	
29		Вентилятор радиальный		
		8-Ц4-70-2,5-01 УЗ.К.М11-4		
		ТУ 22-31-51-75	1	

Техническая характеристика

1. Площадь рабочей поверхности конфорок, м² — 0,56
2. Внутренние размеры жарочного шкафа, мм — 480×673×300
3. Номинальное давление газа, кПа (мм вод.ст.):
   природного — 1,3 (130)
   сжиженного — 3 (300)
4. Номинальная тепловая мощность горелок кВт (ккал/ч). рабочей поверхности конфорок — 38,6 (33000)
   жарочного шкафа — 11,7 (10000)
5. Минимальная площадь сечения дымохода, м² — 0,05

Технические требования

1. Расстояние „L" до несгораемой стены должно быть не менее 0,05 м; до трудносгораемых стен не менее 0,25 м. Допускается уменьшение указанного расстояния с 0,25 м до 1 м при условии обивки трудносгораемых стен кровельной сталью по листу асбеста толщиной 3 мм. Обивка должна выступать за габариты плит на 0,15 м с каждой стороны.
2. При монтаже соединительных труб стыки уплотнить асбестовым шнуром
3. Размеры для справок.

Инж.	Н.Лескин	Подп.	Дата	
Нач.отд.	Гулина		12.84	
Гл.констр.	Иосилевич		12.84	
Н.контр.	Иосилевич		12.84	
Утв.	Зюзьковский		12.84	

УГП17.00МЧ

Установка 4-х газовых плит ПГСМ-2Ш

Монтажный чертеж

Лит.	Масса	Масштаб
У	—	1:20

Лист | Листов 1

Институт МосгазНИИпроект

Инв.№ подл. | Подпись и дата | Взам.инв.№ | Инв.№ дубл. | Подпись и дата

Серия 5... Выпуск 1 сов...

Копировал: [illegible] Формат А3

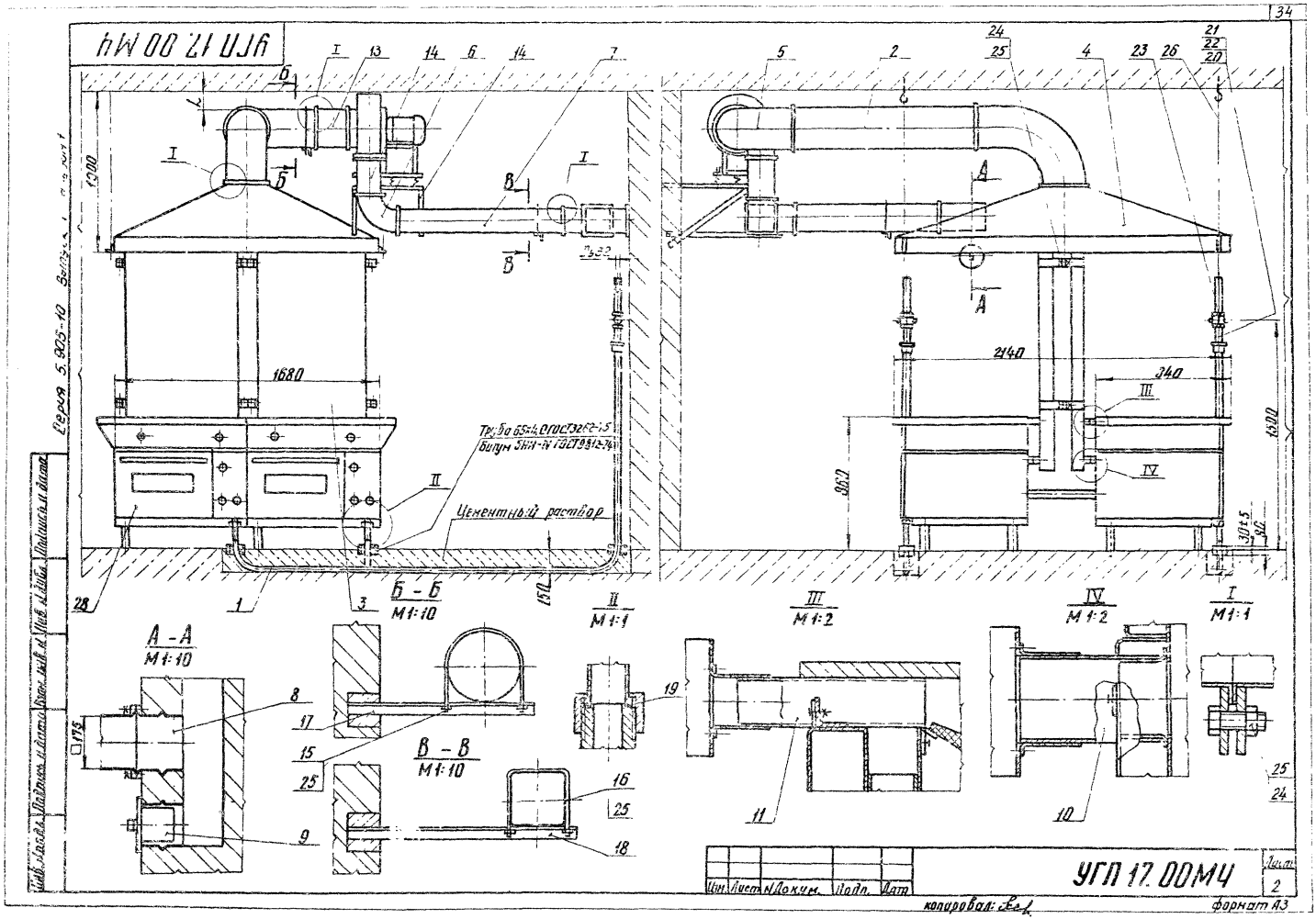

УГП 17.00 МЧ
Серия 5.905-10
Цементный раствор
Б - Б
М1:10
А - А
М1:10
В - В
М1:10
II
М1:1
III
М1:2
IV
М1:2
I
М1:1
1680
2140
340
1500
1300
860
150
Изм. Лист № Докум. Подп. Дат.
УГП 17.00МЧ
Лист 2
копировал:
формат А3

КШ00 '81 ИЛ

Серия 5.905-10 Выпуск 1 альбом 1

Поз.	Обозначение	Наименование	Кол.	Примечание
		Детали		
1	УГП 1.01-07	Труба	1	
		Стандартные изделия		
2		Муфта короткая 15		
		ГОСТ 8954-75	1	
3		Контргайка 15 ГОСТ 8968-75	2	
4		Сгон 15 ГОСТ 8969-75	1	
5		Кран 15 ГОСТ 16155-70	1	11Б 12бк
		Прочие изделия		
6		Устройство для опаливания птицы УОП-1		
		ТУ27-51-3341-78	1	

Техническая характеристика

1. Производительность при весе тушки 1,5 кгс, не менее, шт — 40
2. Тепловая мощность, кВт (ккал/ч) — 11,6 (10000)
3. Номинальное давление газа, кПа (мм вод.ст.) — 1,5 (130)

Технические требования

1. Устройство должно оборудовываться вытяжной вентиляцией обеспечивающей производительность 500 м³/ч
2. * Размеры для справок
3. Завод изготовитель – П.О. „Киргизторгмаш"

Изм.	Лист	№ докум.	Подп.	Дата
Разраб.		Гулина		11.84
Пров.		Иосилевич		11.84
Т. контр.				
Н. контр.		Иосилевич		11.84
Утв.		Заславский		11.84

УГП 18.00 МЧ

Установка устройства для опаливания птицы УОП-1

Монтажный чертеж

Лит	Масса	Масштаб
Н	—	1:10

Лист 1 | Листов 2

Институт Мосгазниипроект

Копировал: Родин

Формат А3

Инв. № подл. | Подп. и дата | Взам. инв. № | Инв. № дубл. | Подп. и дата

УГП 18.00 М4

Серия 5.905-10

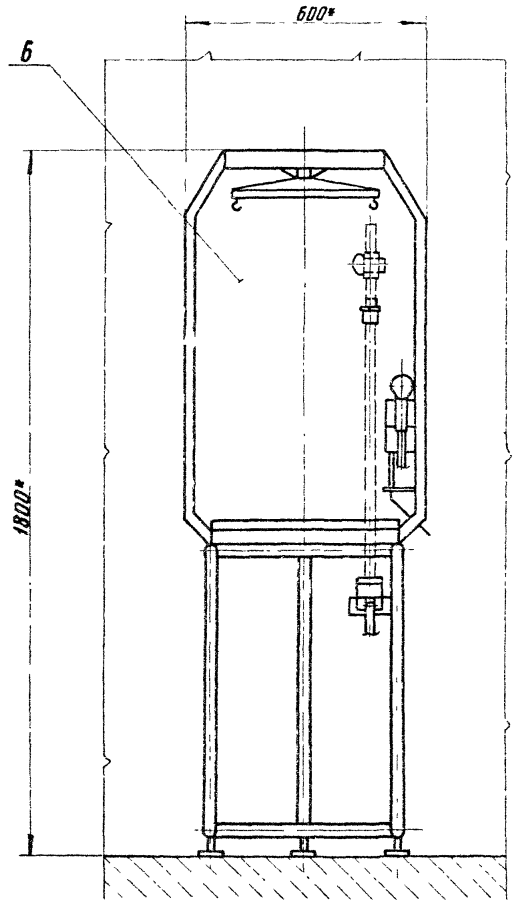

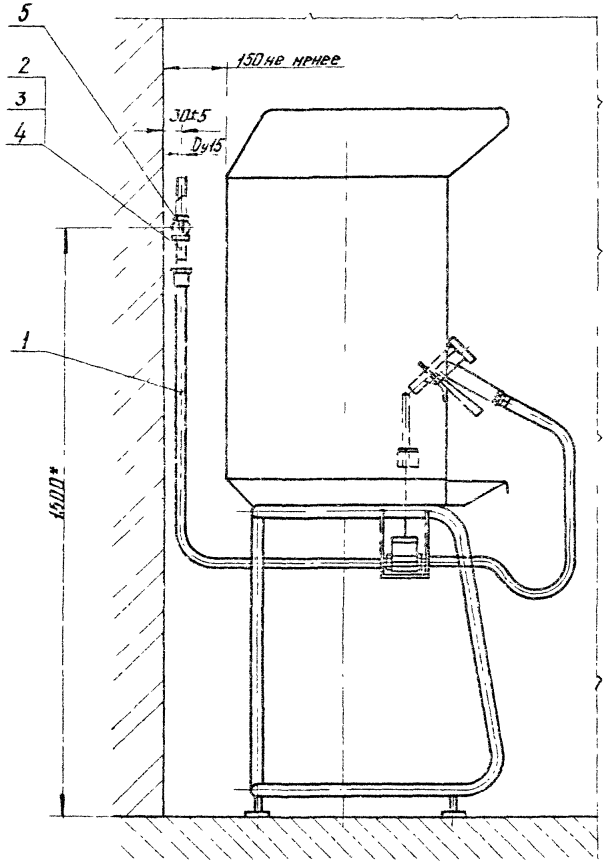

Инв. № подл. | Подпись и дата | Взам. инв. № | Инв. № дубл. | Подпись и дата

Изм.	Лист	№ докум.	Подп.	Дата

УГП 18.00 М4

Лист 2

копировал: Ед

Формат А3

АЖ00-61 ИЗ

Поз.	Обозначение	Наименование	Кол.	Примечание
		Сборочные единицы		
1	УГП 19.01.00	Тройник	1	
2	УГП 19.02.00	Песочница	1	
3	УГП 19.03.00	Хомут	2	
		Детали		
5	УГП 19.05	Полухомут		Кол. уточн. при проект.
6	УГП 19.06	Кронштейн	1	
7	УГП 19.07	Кронштейн		Кол. уточн. при эскиз.
8	УГП 19.08	Фартук	1	
9	УГП 19.09	Кровля	1	
11				
12		Стандартные изделия		
13		Болт М8х20.58 ГОСТ 7796-70		Кол. уточн. при проект.
14		Гайка М8.5 ГОСТ 5915-70		Кол. уточн. при проект.
15		БНТ Ду ГОСТ 1839-80		Кол. уточн. при проект.
		БНМ Ду ГОСТ 1839-80		Кол. уточн. при проект.
16		Маты минеральные МВС-100		
		С-РК-600.80 ГОСТ 23307-78		Кол. уточн. при проект.
		Лист Б 0,6 ГОСТ 19903-74		
		СТК 1 ГОСТ 17715-72		Кол. уточн. при проект.

Размеры в мм

Обозначение	Ду	D
УГП 19.00	100	85
-01	150	104
-02		118

Продолжение

Обозначение	Ду	D
УГП 19.00-03	200	133
-04		159

1. Температура продуктов сгорания на входе в дым. трубу должна быть не более 450°С.
2. Дымовая труба должна быть выведена на 0,5м более конька крыши при расположении ее (считая по горизонтали) не более 1,5м от конька крыши; в уровень с коньком крыши, если она отстоит на расстоянии до 3м от конька крыши; не ниже прямой проведенной от конька вниз под углом 10° к горизонту, при расположении трубы на расстоянии более 3м от конька крыши.
Во всех случаях высота дымовой трубы над прилегающей частью крыши должна быть не менее 0,5м.
Если вблизи находятся более высокие части здания, дымовая труба должна выводиться выше границы зоны ветрового подпора.
3. Высота дымовой трубы от плоскости горелки газового аппарата до устья должна быть как правило, не менее 5м.
4. Наружная поверхность дымовой трубы должна иметь жаростойкое лакокрасочное покрытие.
5. Дымовую трубу в зданиях с кровлями из сгораемых материалов следует предусматривать с искроуловителями (металлические сетки) с отверстиями не более 5х5мм.
6. * Размеры для справок.

Изм.	Кол. уч.	Лист	№ докум.	Подп.	Дата
Разраб.		Гулина			12.84
Провер.		Васильева			12.84
Т.контр.					
Н.контр.		Шишарьков			12.84
Утв.		Зосимовский			12.84

УГП 19.00МЧ

Установка дымовой трубы у кирпичной стены внутри здания

Монтажный чертеж

Лит.	Масса	Масштаб
Н	-	-

Лист 1 Листов 3

Институт Мосгазниипроект

Копировал: Гаврилова Формат А3

Серия 3.903-10 Альбом 1 выпуск 1

Газ. плита, газ. с/котел

Котлы АОГВ-11,6; АОГВ-17,4

Газ. плита, газ. с/котел

УГП 19.00 МЧ

Серия 5.905-10 Выпуск 1 альбом 1

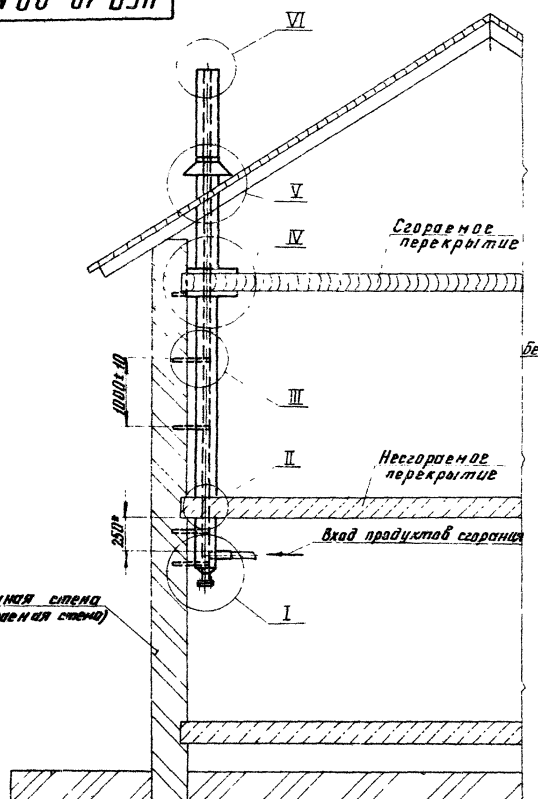

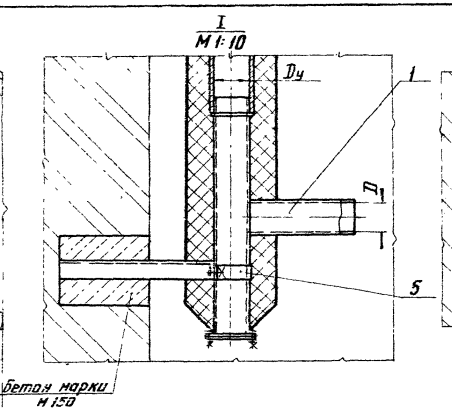

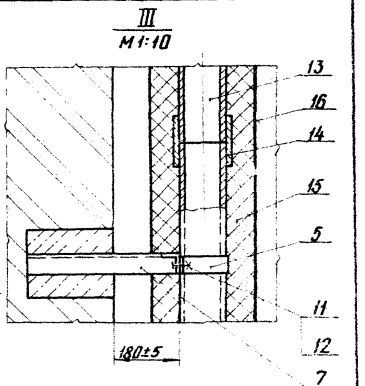

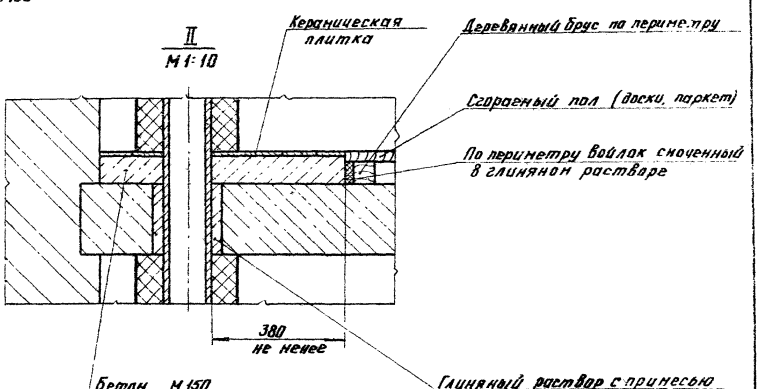

Изм.	Лист	№ докум.	Подп.	Дата

УГП 19.00 МЧ

Лист 2

Копировал: Гал

Формат А3

Инв. № подл. | Подпись и дата | Взам. инв. № | Инв. № дубл. | Подпись и дата

УГП 19.00 МЧ

Серия 5.905-10 Выпуск 1 альбом 1

IV
М 1:10

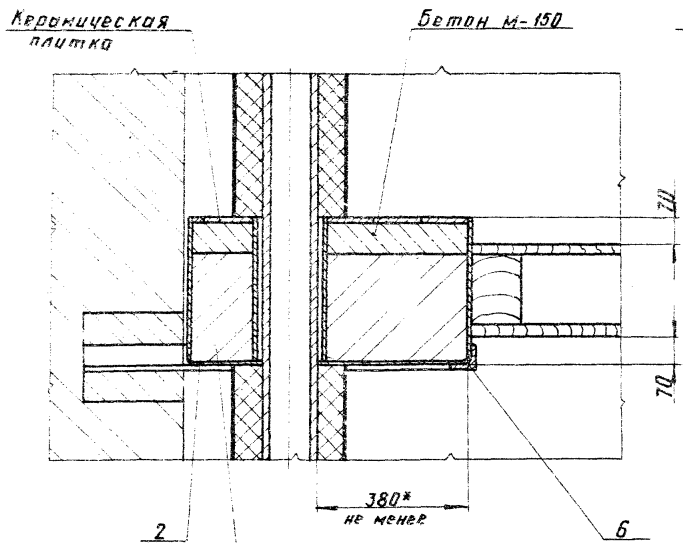

V
М 1:10

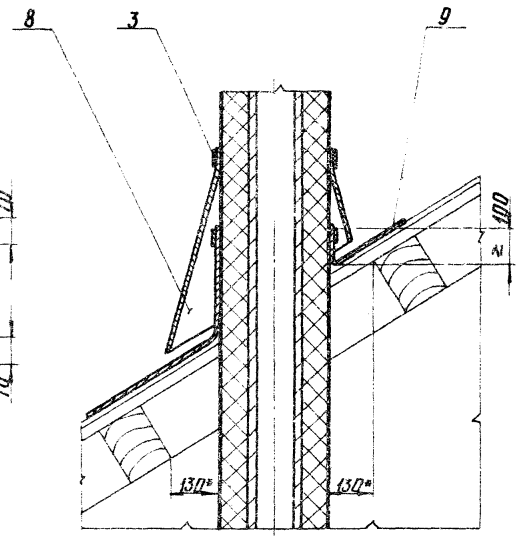

VI
М 1:10

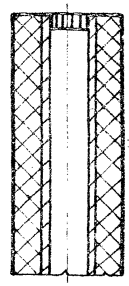

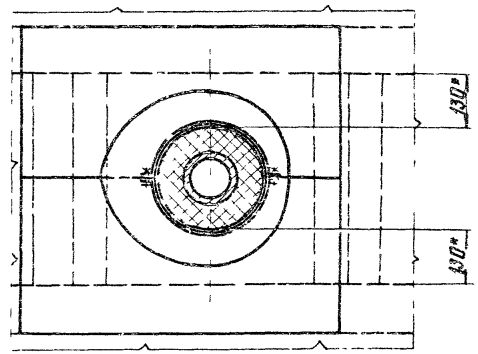

Инв.№ подл. | Подпись и дата | Взам. инв.№ | Инв.№ дубл. | Подпись и дата

Изм.	Лист	№ докум.	Подп.	Дата

УГП 19.00 МЧ

Лист 3

Копировал

Формат А3

УПП 20.00М

Поз.	Обозначение	Наименование	Кол.	Примечание
		Сборочные единицы		
1	УПП 19.01.00	Тройник	1	
2	УПП 19.03.00	Хомут	2	
3				
		Детали		
5	УПП 20.01	Труба		
		Труба Dх5 ГОСТ 10704-76 / В-В Ст3сп3 ГОСТ 10705-80	1	
6	УПП 19.05	Полухомут		Кол. уточн. при проект.
7	УПП 19.07	Кронштейн		Кол. уточн. при проект.
8	УПП 19.08	Фартук	1	
9	УПП 19.09	Кровля	1	
11		Стандартные изделия		
12		Болт М8х20.58 ГОСТ 7798-70		Кол. уточн. при проект.
13		Гайка М8.5 ГОСТ 5915-70		Кол. уточн. при проект.
14		БНТ Dу ГОСТ 1839-80		Кол. уточн. при проект.
15		БНМ Dу ГОСТ 4839-80		Кол. уточн. при проект.
		Маты минеральные МВС-100		
16		С-РК-600.80 ГОСТ 23307-78		Кол. уточн. при проект.
		Лист-Б 0.6 ГОСТ 19903-74 / стк 1 ГОСТ 17715-72		Кол. уточн. при проект.

Инв. № подл. | Подп. и дата | Взам. инв. № | Инв. № дубл. | Подп. и дата

Серия 5.905-42 Выпуск 1 стр. 4

Размеры в мм

Обозначение	Dу	D	D₁ x S
УПП 20 00	100	85	219х3,5
-01		104	
-02		118	

Продолжение

Обозначение	Dу	D	D₁ x S
УПП 20 00-03	200	138	273х4
-04		148	

1. Температура продуктов сгорания на входе в дымовую трубу должна быть не более 450 °С
2. Дымовая труба должна быть выведена: на 0,5м выше конька крыши при расположении её (считая по горизонтали) не далее 1,5м от конька крыши; в уровень с коньком крыши, если она отстоит на расстоянии до 3м от конька крыши; не ниже прямой проведённой от конька вниз под углом 10° к горизонту, при расположении трубы на расстоянии более 3м от конька крыши.
Во всех случаях высота дымовой трубы над примыкающей частью крыши должна быть не менее 0,5м.
Если вблизи находятся более высокие части здания, дымовая труба должна выводиться выше границы зоны ветрового подпора.
3. Высота дымовой трубы от плоскости горелки газового аппарата до устья должна быть как правило, не менее 5м
4. Наружная поверхность дымовой трубы должна иметь жаростойкое лакокрасочное покрытие.
5. Дымовую трубу в зданиях с кровлями из сгораемых материалов следует предусматривать с искрогасителями (металлические сетки) с отверстиями не более 5х5мм
6. * Размеры для справок

					УПП 20.00М
Изм.	Лист	№ докум.	Подп.	Дата	Установка дымовой трубы у кирпичной стены снаружи здания
Разраб.		Гулина		12.84	
Пробер.		Васильева		12.84	
Т. контр.					Монтажный чертеж
Н. контр.		Васильева		12.84	
Утв.		Засимовский		12.84	

Лит.	Масса	Масштаб
	—	—
Лист 1	Листов 2	
Институт Мосгазниипроект		

Копировал: Гаврилова Формат А3

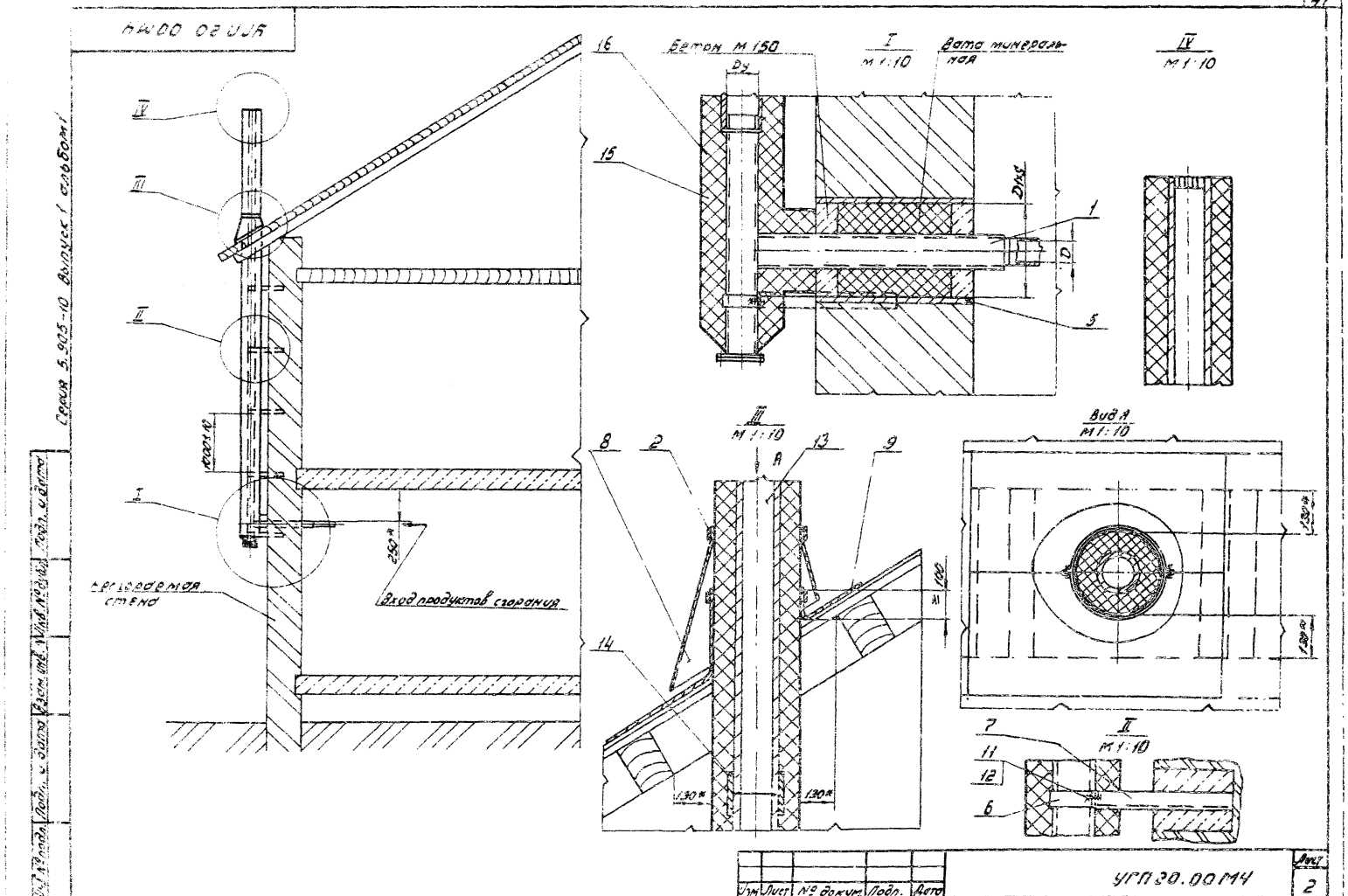

Серия 5.905-10 Выпуск 1 альбом 1
IV
III
II
I
1000±10
250*
Кирпичная стена
Вход продуктов сгорания
16
15
Бетон М 150
Dy
I
М 1:10
Вата минеральная
Dнс
1
D
5
IV
М 1:10
III
М 1:10
8
2
13
9
A
100
14
130*
130*
Вид А
М 1:10
130*
130*
7
II
М 1:10
11
12
6
Изм
Лист
№ докум.
Подп.
Дата
УГП 30.00 МЧ
Лист
2
Копировал: Гаврилова
Формат А3

УГП 21.00МЧ

Поз.	Обозначение	Наименование	Кол.	Примечание
		Сборочные единицы		
1	УГП 21.01.00	Кронштейн	1	
2	УГП 21.02.00	Кронштейн		кол. уточн. при проект.
3	УГП 19.01.00	Тройник	1	
4	УГП 19.02.00	Песочница	1	
5	УГП 19.03.00	Хомут	2	
		Детали		
7	УГП 19.05	Полухомут		Кол. уточн. при проект.
8	УГП 19.08	Фартук	1	
9	УГП 19.09	Кровля	1	
		Стандартные изделия		
11		Болт М8×20.58 ГОСТ 7798-70		Кол. уточн. при проект.
12		Гайка М8.5 ГОСТ 5915-70		Кол. уточн. при проект.
13		БНТ Dy ГОСТ 1839-80		Кол. уточн. при проект.
14		БНМ Dy ГОСТ 1839-80		Кол. уточн. при проект.
15		Маты минеральные МВС-100		
		С-РК-600.80 ГОСТ 23307-78		Кол. уточн. при проект.
16		Лист Б 0,6 ГОСТ 19903-74		
		СТК 1 ГОСТ 17715-72		Кол. уточн. при проект.

Размеры в мм

Обозначение	Dy	D_1
УГП 21.00	100	85
-01	150	104
-02		118

Продолжение

Обозначение	Dy	D_1
УГП 21.00-03		138
-04	200	148

1. Температура продуктов сгорания на входе в дымовую трубу должна быть не более 450°С
2. Дымовая труба должна быть выведена на 0,5м выше конька крыши при расположении ее (считая по горизонтали) не далее 1,5м от конька крыши; в уровень с коньком крыши, если она отстоит на расстоянии до 3м от конька крыши; не ниже прямой проведенной от конька вниз под углом 10° к горизонту, при расположении трубы на расстоянии более 3м от конька крыши

Во всех случаях высота дымовой трубы над прилегающей частью крыши должна быть не менее 0,5м

Если вблизи находятся более высокие части здания, дымовая труба должна выводиться выше границы зоны ветрового подпора.

3. Высота дымовой трубы от плоскости горелки газового аппарата до устья должна быть как правило, не менее 5м
4. Наружная поверхность дымовой трубы должна иметь жаростойкое лакокрасочное покрытие.
5. Дымовую трубу в зданиях с кровлями из сгораемых материалов следует предусматривать с искроуловителями (металлические сетки) с отверстиями не более 5×5мм.
6. * Размеры для справок.

Изм.	Лист	№ докум.	Подп.	Дата
Разраб.		Гулина		11.84
Провер.		Иосилевич		11.84
Т. контр.				
Н. контр.		Иосилевич		11.84
Утв.		Заславский		11.84

УГП 21.00МЧ

Установка дымовой трубы у деревянной стены внутри здания

Монтажный чертеж

Лит.	Масса	Масштаб
И	—	—

Лист 1 Листов 2

Институт Мосгазниипроект

Серия 5.905-10 Выпуск альбом 1

Инв. № подл. | Подпись и дата | Взам. инв. № | Инв. № дубл. | Подпись и дата

копировал: [illegible]

Формат 43

УГП 21.00МЧ

Серия 5.905-10 Выпуск 1 альбом 1

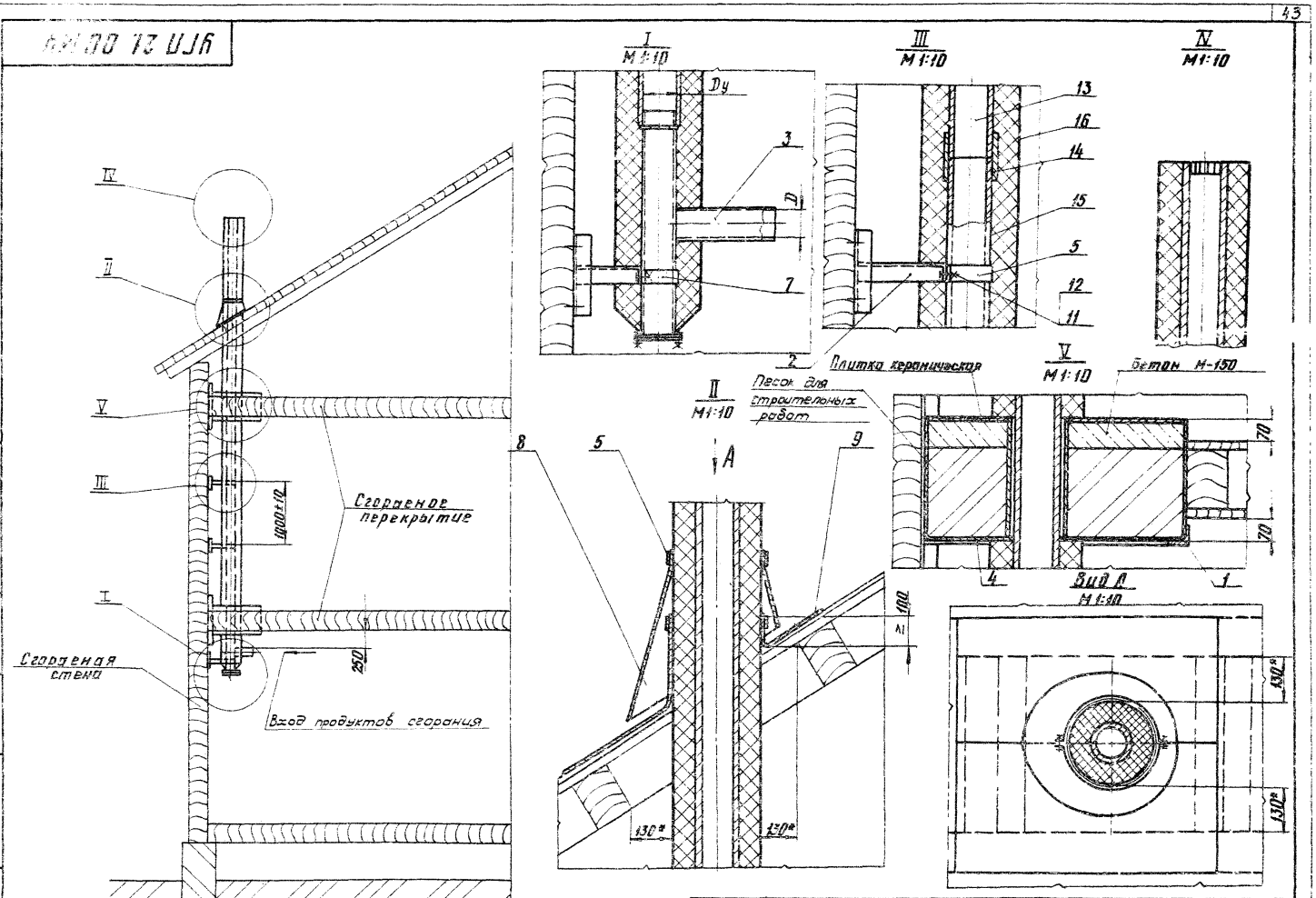

Инв. № подл.	Подпись и дата	Взам. инв. №	Инв. № дубл.	Подпись и дата

Изм.	Лист	№ докум.	Подп.	Дата

УГП 21.00МЧ

Лист 2

копировал. [illegible]

формат А3

УГП 22.00 МЧ

Поз.	Обозначение	Наименование	Кол.	Примечание
		Сборочные единицы		
1	УГП 22.01.00	Изолятор	1	
2	УГП 19.01.00	Тройник	1	
3	УГП 19.03.00	Хомут	2	
5	УГП 21.02.00	Кронштейн		Кол. уточн. при проект.
		Детали		
6	УГП 19.05	Полухомут		Кол. уточн. при проект.
8	УГП 19.08	Фартук	1	
9	УГП 19.09	Кровля	1	
		Стандартные изделия		
11		Болт М8х20.58 ГОСТ 7798-70		Кол. уточн. при проект.
12		Гайка М8.5 ГОСТ 5915-70		Кол. уточн. при проект.
13		БНТ Ду ГОСТ 1839-80		Кол. уточн. при проект.
14		БНМ Ду ГОСТ 1839-80		Кол. уточн. при проект.
15		Маты минераловатные МВС-100		
		С.РК-600.80; ГОСТ 23307-78		Кол. уточн. при проект.
16		Лист Б.Ц6; ГОСТ 19903-74		
		СТК 1 ГОСТ 17715-72		Кол. уточн. при проект.
17		Картон асбестовый КАОН-4		
		ГОСТ 2850-80		Кол. уточн. при проект.
18		Шнур асбестовый ШАОН 10		
		ГОСТ 1779-83		Кол. уточн. при проект.

Размеры в мм

Обозначение	Ду	D
УГП 22.00	100	85
-01	150	104
-02		118

Продолжение

Обозначение	Ду	D
УГП 22 00-03	200	138
-04		148

1. Температура продуктов сгорания на входе в дымовую трубу должна быть не более 450°С.
2. Дымовая труба должна быть выведена: на 0,5м выше конька крыши при расположении её (считая по горизонтали) не более 1,5м от конька крыши, в уровень с коньком крыши если она отстоит на расстоянии до 3м от конька крыши, не ниже прямой проведенной от конька вниз под углом 10° к горизонту, при расположении трубы на расстоянии более 3м от конька крыши.

Во всех случаях высота дымовой трубы над прилегающей частью крыши должна быть не менее 0,5м.

Если вблизи находятся более высокие части здания, дымовая труба должна выводиться выше границы зоны ветрового подпора.
3. Высота дымовой трубы от плоскости горелки газового оборудования до устья должна быть как правило не менее 5м.
4. Наружная поверхность дымовой трубы должна иметь антикоррозийное лакокрасочное покрытие.
5. Дымовую трубу в зданиях с кровлями из сгораемых материалов следует предусматривать с искроуловителями (металлические сетки) с отверстиями не более 5х5 мм.
6.* Размеры для справок.

Изм.	Лист	№ докум.	Подп.	Дата
Разраб.		Гулина		11.84
Провер.		Васильевич		11.84
Т.контр.				
Н.контр.		Васильевич		11.84
Утв.		Заславский		11.84

УГП 22 00 МЧ

Установка дымовой трубы у деревянной стены снаружи здания

Сборочный чертеж

Лит.	Масса	Масштаб
М	—	—

Лист 1 Листов 2

Инв. № подл. | Подп. и дата | Взам. инв. № | Инв. № дубл. | Подп. и дата

Серия 5.905-10 Выпуск 1 альбом 1

Копировал: Гаврилова

Формат А3

УГП 22.00МЧ

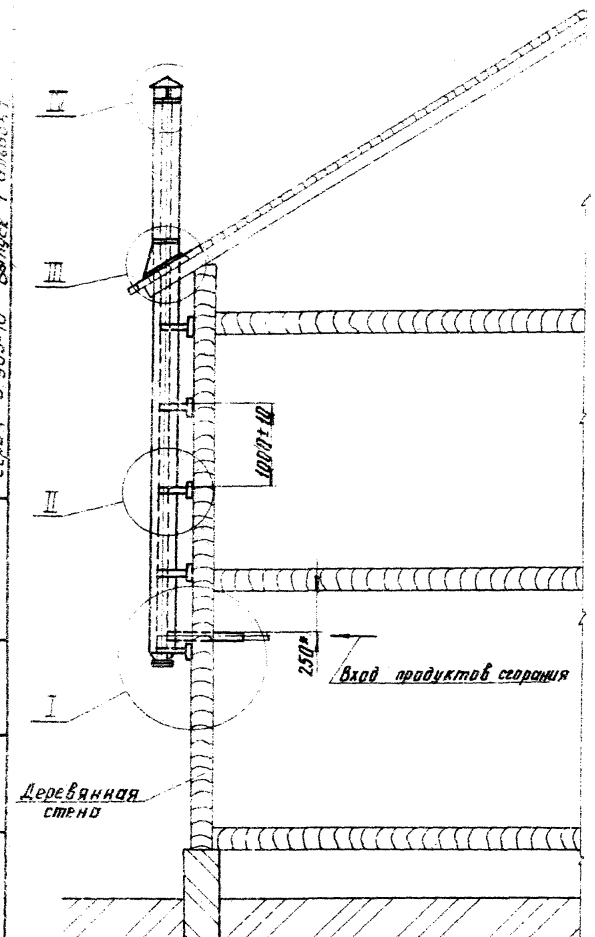

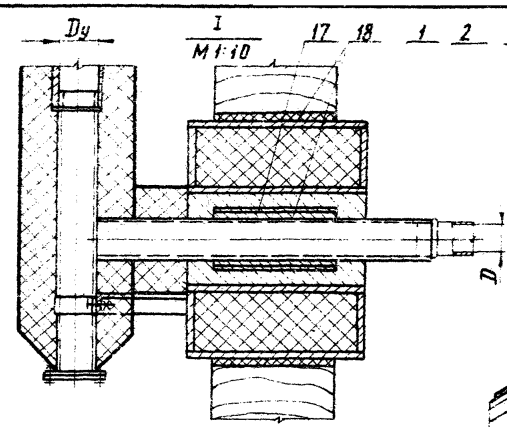

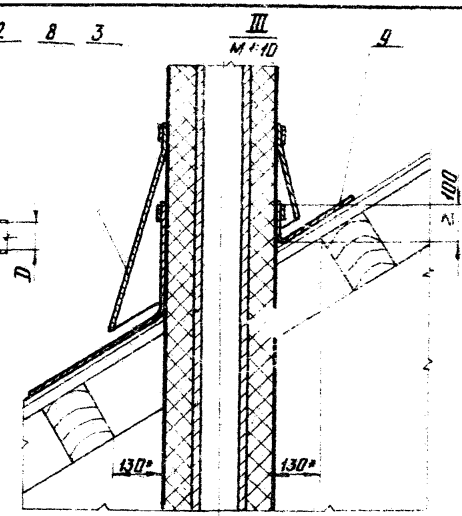

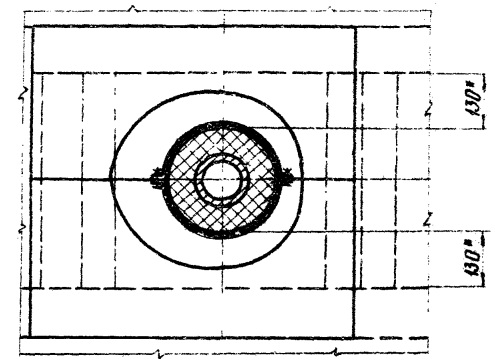

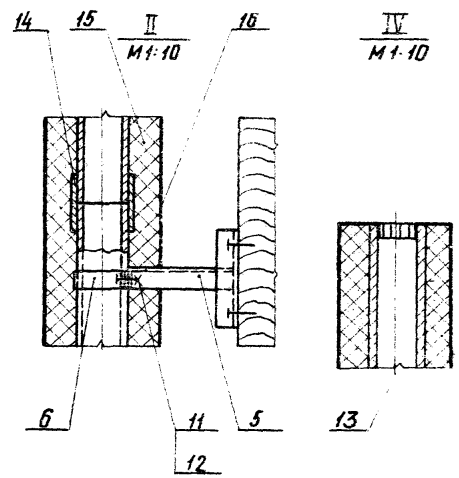

Серия 5.905-10 Выпуск 1 стр. 2

Инв. № подл. | Подпись и дата | Взам. инв. № | Инв. № дубл. | Подпись и дата

Изм.	Лист	№ докум.	Подп.	Дата	УГП 22.00МЧ	Лист 2

копировал: Ба/ формат А3

УГП 23.00 МЧ

Поз.	Обозначение	Наименование	Кол.	Примечание
		Сборочные единицы		
1	УГП 23. 01. 00	Задвижка шиберная	1	
2	УГП 23. 02. 00	Переход	1	
3	УГП 23. 03. 00	Газопровод	1	
4	УГП 4. 01. 00	Заглушка	1	
		Детали		
5	УГП 2. 03 - 04	Крючок	1	
6	УГП 4. 02 - 05	Колено	3	
7	УГП 4. 03 - 05	Труба соединительная		Кол. уточн. при проект.
8	УГП 4. 04 - 06	Патрубок	1	
9	- 03	Патрубок	1	
		Стандартные изделия		
10		Угольник 25 ГОСТ 8946-75	1	
11		Муфта короткая 40 ГОСТ 8954-75	1	
12		Контргайка 40 ГОСТ 8968-75	1	
13		Сгон 40 ГОСТ 8969-75	1	
14		Котел пищеварочный с газовым обогревом КПГ 250	1	
		Материалы		
15		Труба 80×4,5 ГОСТ 3262-75	0,08	м
16		Битум БНИ-IV ГОСТ 9812-74	0,8	дм³

5. Допускается установка аппарата у трудносгораемых стен при условии изоляции стены кровельной сталью по листу асбеста толщиной 3мм, или асбестофанерой, которая должна выступать на 10см. за габариты корпуса.

6. Соединительная труба должна быть теплоизолирована слоем минеральной ваты толщиной 80мм. и асбоцементной коркой толщиной 10 мм.

7. * Размеры для справок

Техническая характеристика

1. Полезная емкость, дм³ — 250
2. Номинальная тепловая мощность, квт (ккал/ч)
   - в период разогрева — (38200)
   - в период варки — (5950)
3. Расход газа, м³/ч: природного — 4,5; сжиженного — 1,7
4. Давление газа, кПа (мм. вод. ст.): природного — 1,3 (130); сжиженного — 3,0 (300)
5. Разрежение в дымоходе, Па (мм. вод. ст.) — 10 (1)
6. Минимальная площадь сечения дымохода, м² — 0,0165 м²
7. Температура уходящих газов, °С

Технические требования

1. Длина вертикальной части соединительной трубы, считая от дымоотводящего патрубка аппарата до оси горизонтального участка соединительной трубы должна быть не менее 0,5м.
2. Суммарная длина горизонтального участка соединительных труб во вновь строящихся зданиях должна быть не более 3м, в существующих зданиях - не более 6м.
3. Горизонтальный участок соединительных труб должен иметь уклон в сторону аппарата не менее 0,01
4. Расстояние „L" до несгораемого потолка или стены должно быть не менее 0,05м, до трудносгораемых потолков и стен - не менее 0,25м. Допускается уменьшение указанного расстояния с 0,25м до 0,1м при условии обивки трудносгораемых стен или потолка кровельной сталью по листу асбеста толщиной 3мм. Обивка должна выступать за габариты соединительной трубы на 0,15м с каждой стороны

Изм.	Лист	N Докум.	Подп.	Дата
Разраб.		Гулина		12.84
Провер.		Иосилевич		12.84
Т.контр.				
Н.контр.		Иосилевич		12.84
Утв.		Заславский		12.84

УГП 23.00 МЧ

Установка котла пищеварочного стационарного КПГ-250
Монтажный чертеж

Лит.	Масса	Масштаб
И	—	1:20

Лист 1 | Листов 2

Институт МосгазНИИпроект

Серия 5.905-10 Выпуск 1 альбом 1

Инв. № подл. | Подпись и дата | Взам. инв. № | Инв. № дубл. | Подпись и дата

Копировал: [illegible]

Формат А3

УГП 23.00 МЧ

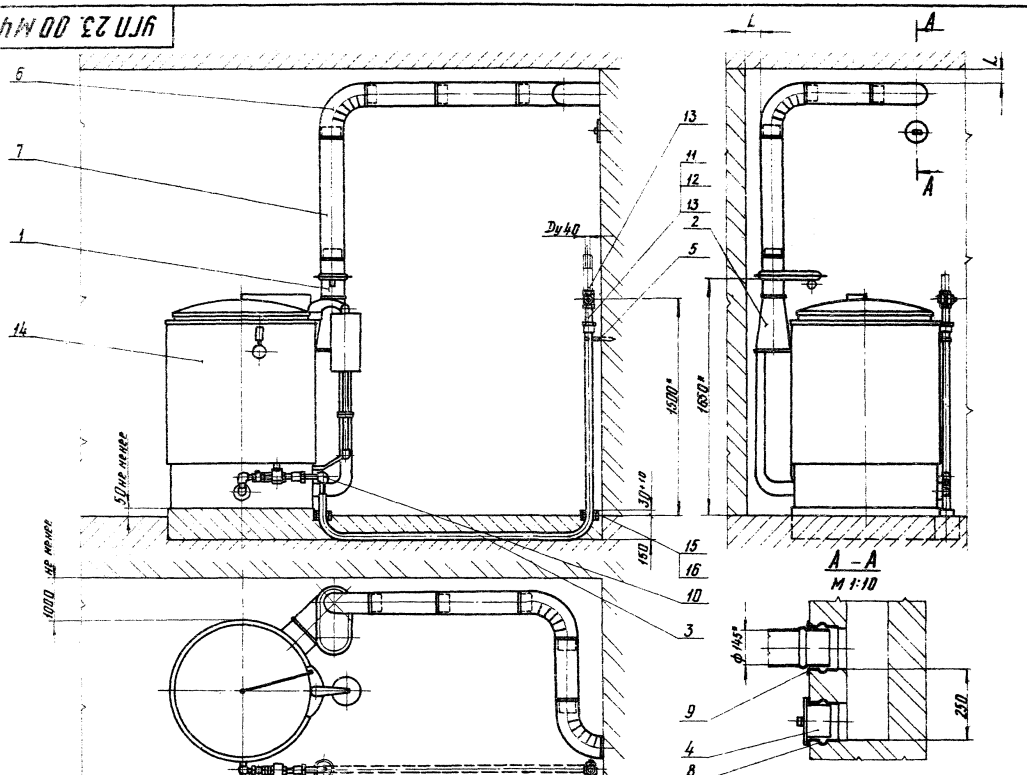

УГП 23.00 МЧ

Лист 2

Формат А3

Госстрой СССР

Тбилисский филиал
ЦИТП
Типовой проект /серия/
№ 5-905-10 81а1
Заказ № 1300
Цена 1 руб. 86 коп.
Тираж 4300
Дата "9" X 1985 г.

gost.e-ecolog.ru