ТИПОВЫЕ КОНСТРУКЦИИ, ИЗДЕЛИЯ И УЗЛЫ
ЗДАНИЙ И СООРУЖЕНИЙ

СЕРИЯ 1.462.1-1 / 88

БАЛКИ ЖЕЛЕЗОБЕТОННЫЕ ПРЕДВАРИТЕЛЬНО НАПРЯЖЕННЫЕ ПРОЛЕТОМ 12 м ДЛЯ ПОКРЫТИЙ ЗДАНИЙ С ПЛОСКОЙ И СКАТНОЙ КРОВЛЕЙ

ВЫПУСК 2

АРМАТУРНЫЕ И ЗАКЛАДНЫЕ
ИЗДЕЛИЯ
РАБОЧИЕ ЧЕРТЕЖИ

gost.e-ecolog.ru

ТИПОВЫЕ КОНСТРУКЦИИ, ИЗДЕЛИЯ И УЗЛЫ
ЗДАНИЙ И СООРУЖЕНИЙ

СЕРИЯ 1.462.1-1 / 88

БАЛКИ ЖЕЛЕЗОБЕТОННЫЕ ПРЕДВАРИТЕЛЬНО НАПРЯЖЕННЫЕ ПРОЛЕТОМ 12 м ДЛЯ ПОКРЫТИЙ ЗДАНИЙ С ПЛОСКОЙ И СКАТНОЙ КРОВЛЕЙ

ВЫПУСК 2

АРМАТУРНЫЕ И ЗАКЛАДНЫЕ ИЗДЕЛИЯ РАБОЧИЕ ЧЕРТЕЖИ

УТВЕРЖДЕНЫ ГЛАВОРГПРОЕКТОМ ГОССТРОЯ СССР,
ПИСЬМО ОТ 10.03 1989 г. № 4/6-460
И ВВЕДЕНЫ В ДЕЙСТВИЕ С 1.09 1989 г. ПРОМСТРОЙПРОЕКТОМ
ПРИКАЗ ОТ 12.05 1989 г. № 37

РАЗРАБОТАНЫ
ПРОМСТРОЙПРОЕКТОМ
СОВМЕСТНО С НИИЖБ

ПРОМСТРОЙПРОЕКТ
ГЛАВНЫЙ ИНЖЕНЕР ИНСТИТУТА — В.И. КОРОЛЕВ
ГЛАВНЫЙ КОНСТРУКТОР ИНСТИТУТА — В.М. БЕЗРУКОВ
ГЛАВНЫЙ ИНЖЕНЕР ПРОЕКТА — П.Я. АЛЬТШТЕЙН

НИИЖБ
ЗАМЕСТИТЕЛЬ ДИРЕКТОРА — Т.И. МАМЕДОВ
РУКОВОДИТЕЛЬ ЛАБОРАТОРИИ — В.А. ЯКУШИН

Обозначение	Наименование	Стр
1.462.1-1/88.2 -ТТ	Технические требования	3
1.462.1-1/88.2 -1	Сетка С1	4
1.462.1-1/88.2 -2	Сетка С2, С3	5
1.462.1-1/88.2 -3	Сетка С4	6
1.462.1-1/88.2 -4	Сетка С5	7
1.462.1-1/88.2 -5	Сетка С6	8
1.462.1-1/88.2 -6	Сетка С7, С8	9
1.462.1-1/88.2 -7	Сетка С9... С11	10
1.462.1-1/88.2 -8	Сетка С12... С14	11
1.462.1-1/88.2 -9	Сетка С15...С17	12
1.462.1-1/88.2 -10	Изделие закладное МН1, МН2	13
1.462.1-1/88.2 -11	Изделие закладное МН3	14

Нач. СКО-1	Михайлов	
Н. контр.	Михайлов	
Гл. констр.	Матвеев	
ГИП	Альтштейн	
Зав. бриг.	Фокина	

1.462.1-1/88.2

Содержание

Стадия	Лист	Листов
Р		1

Промстройпроект

1. В настоящем выпуске приведены рабочие чертежи арматурных и закладных изделий для предварительно напряженных балок пролетом 12 м.

2. Арматурные и закладные изделия должны отвечать требованиям ГОСТ 10922-75 "Арматурные изделия и закладные детали сварные для железобетонных конструкций. Технические требования и методы испытаний", а также рекомендациям серии 1.400-6/76 "Унифицированные закладные детали сборных железобетонных конструкций зданий промышленных предприятий".

3. Плоские арматурные сетки должны изготавливаться при помощи контактной точечной сварки всех пересечений стержней. Изготовление сеток и закладных изделий производить в соответствии с требованиями ГОСТ 14098-85 "Соединения сварные арматуры и закладных изделий железобетонных конструкций. Типы, конструкция и размеры".

4. Размеры сеток на чертежах показаны по осям и торцам стержней.

5. Для изготовления закладных изделий должна применяться углеродистая сталь по ГОСТ 380-71.

Марку стали следует назначить в проекте здания с учетом эксплуатационных условий (приложение 2 глава СНИП 2.03.01-84).

6. Открытые поверхности закладных изделий должны быть защищены соответствующими антикоррозийными покрытиями согласно требованиям главы СНИП 2.03.11-85.

Конкретные указания по антикоррозийной защите должны быть утверждены в составе проекта здания.

				1.462.1-1/88.2-ТТ			
Н.СКО-1	Михайлов			Технические требования	Стадия	Лист	Листов
Н.контр.	Михайлов				Р		1
Гл.констр.	Матвеев				ПРОМСТРОЙПРОЕКТ		
Гл.инж.пр.	Альтштейн						
Зав.бр	Фокина						

Инв № подл. | Подпись и дата | Взам. инв.

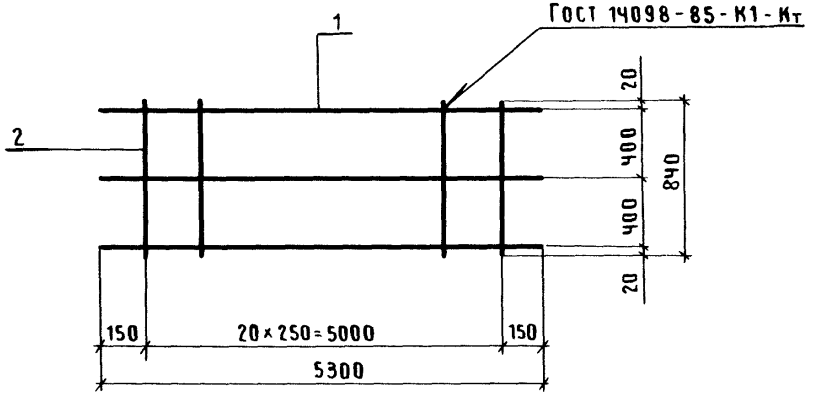

Марка сетки	Поз.	Наименование	Кол.	Масса ед., кг	Масса сетки, кг
С1	1	ф 5 Вр I, ℓ = 5300	3	0,8	6,6
	2	ф 6 А III, ℓ = 840	21	0,2	

Арматура класса Вр-I по Гост 6727-80*, класса А-III по Гост 5781-82*

Нач СКО-1	Михайлов		
Н контр.	Матвеев		
Гл.инж.пр.	Альштейн		
Зав.бриг.	Фокина		
Вед.инж.	Мухина		
Инж. III к.	Ускова		

1.462.1-1|88.2-1

Сетка С1

Стадия	Лист	Листов
Р		1

ПРОМСТРОЙПРОЕКТ

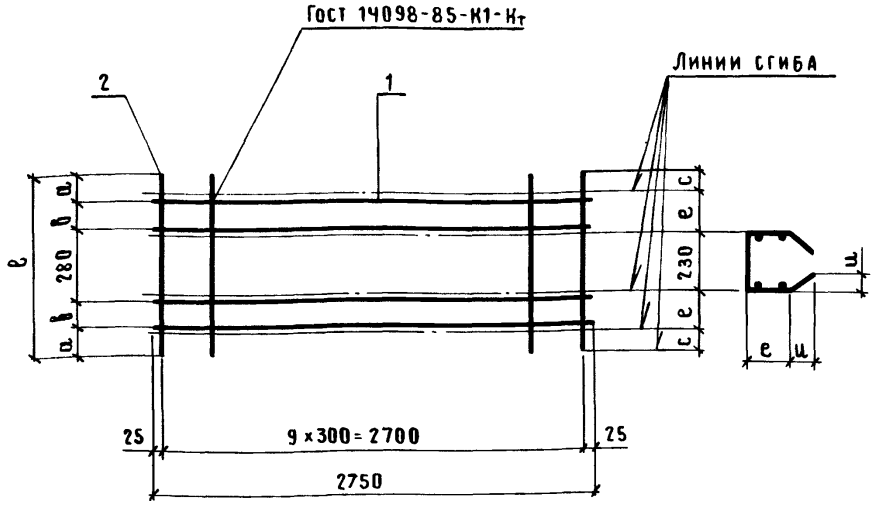

Марка сетки	Размеры, мм					
	ℓ	a	b	c	e	u
С 2	700	150	60	125	110	90
С 3	800	145	115	120	165	85

Марка сетки	Поз.	Наименование	Кол.	Масса ед., кг	Масса сетки, кг
С 2	1	ф 5 Вр I, ℓ = 2750	4	0,4	2,6
	2	ф 5 Вр I, ℓ = 700	10	0,1	
С 3	1	ф 5 Вр I, ℓ = 2750	4	0,4	2,6
	2	ф 5 Вр I, ℓ = 800	10	0,1	

Арматура класса Вр-I по ГОСТ 6727-80*

Нач.СКО-1	Михайлов		1.462.1-1/88.2-2
Н.контр.	Матвеев		
Гл.инж.пр.	Альштейн		
Зав.бриг.	Фокина		Сетка С 2, С 3
Вед.инж	Мухина		Стадия: Р; Лист: ; Листов: 1
Инж.III к.	Ускова		ПРОМСТРОЙПРОЕКТ

Инв.№ подл. | Подпись и дата | Взам.инв.№

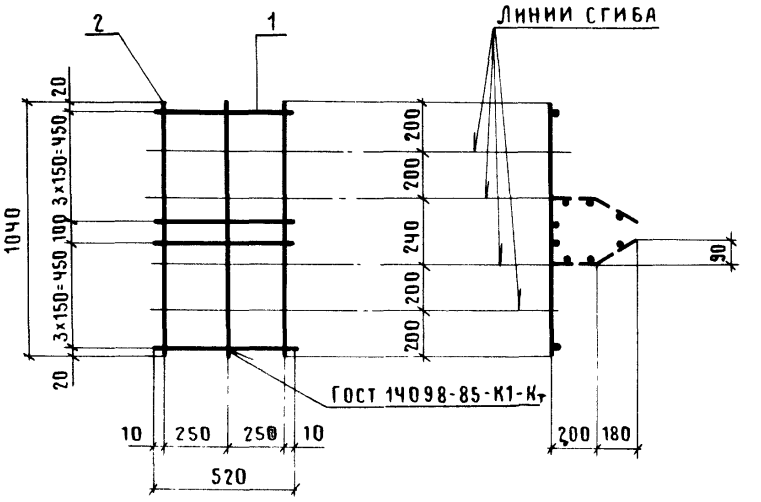

Марка сетки	Поз.	Наименование	Кол.	Масса ед., кг	Масса сетки, кг
СЧ	1	ф 5 Вр I, ℓ=520	8	0,1	1,4
	2	ф 5 Вр I, ℓ=1040	3	0,2	

Арматура класса Вр-I по ГОСТ 6727-80*.

Нач СКО-1	Михайлов			1.462.1-1/88.2-3	
Н. контр.	Матвеев				
Гл. инж. пр.	Альтштейн				
Зав. бриг.	Фокина			Сетка СЧ	Стадия: Р; Лист: ; Листов: 1
Вед. инж.	Мухина				
Инж. III к.	Ускова				Промстройпроект

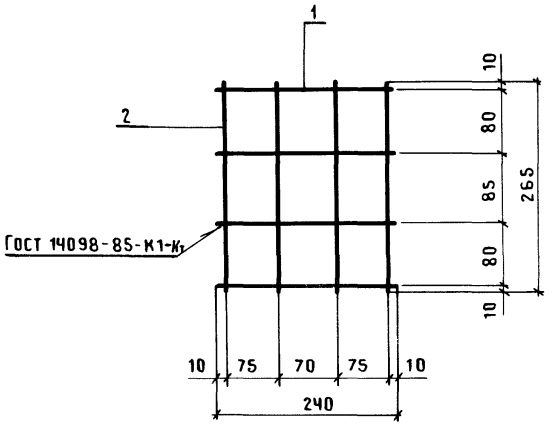

Марка сетки	Поз.	Наименование	Кол.	Масса ед., кг	Масса сетки, кг
С5	1	ф 6 А III, ℓ = 240	4	0,1	0,8
	2	ф 6 А III, ℓ = 265	4	0,1	

Арматура класса А-III по ГОСТ 5781-82*

Нач.СКО-1	Михайлов	
Н.контр.	Матвеев	
Гл.инж.пр.	Альштейн	
Зав.бриг.	Фокина	
Вед.инж	Мухина	
Инж. III к.	Ускова	

1.462.1-1|88.2 – Ч

Сетка С5

Стадия	Лист	Листов
Р		1

ПРОМСТРОЙПРОЕКТ

Инв.№ подл. | Подпись и дата | Взам.инв.№

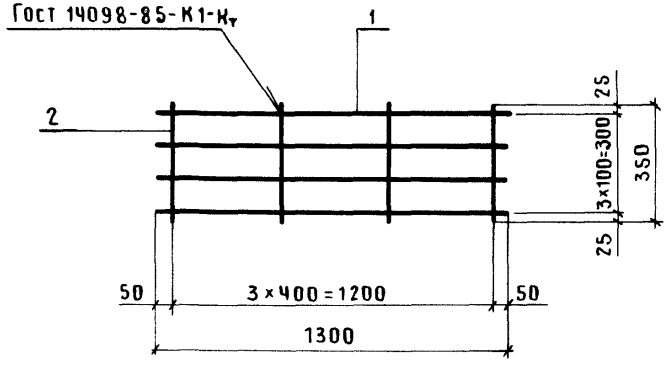

Масса сетки	Поз.	Наименование	Кол.	Масса ед., кг	Масса сетки, кг
С6	1	ф 8А III, ℓ=1300	4	0,5	2,4
	2	ф 5Вр I, ℓ=350	4	0,1	

Арматура класса Вр-I по Гост 6727-80*, класса А-III по Гост 5781-82*

Нач СКО-1	Михайлов		
Н.контр.	Матвеев		
Гл.инж.пр.	Альштейн		
Зав.бриг	Фокина		
Вед.инж	Мухина		
Инж III к.	Ускова		

1.462 1-1|88.2-5

Сетка С6

Стадия	Лист	Листов
Р		1

ПРОМСТРОЙПРОЕКТ

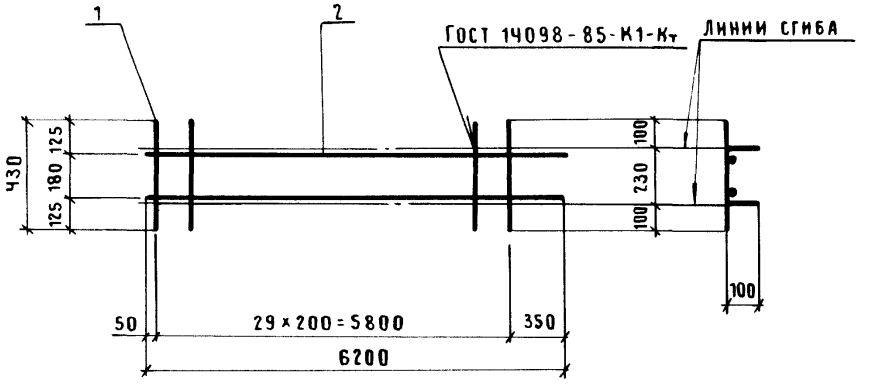

Марка сетки	Поз.	Наименование	Кол.	Масса ед., кг	Масса сетки, кг
С 7	1	ф 5 Вр I, ℓ = 430	30	0,1	10,6
	2	ф 10 А III, ℓ = 6200	2	3,8	
С 8	1	ф 5 Вр I, ℓ = 430	30	0,1	14,0
	2	ф 12 А III, ℓ = 6200	2	5,5	

Арматура класса Вр-I по ГОСТ 6727-80*, класса А-III по ГОСТ 5781-82, класса Ат-IV по ГОСТ 10884-81.

Взам. инв. №

Подпись и дата

Инв. № подл.

Нач. СКО-1	Михайлов		
Н. контр.	Матвеев		
Гл. инж. пр.	Альтштейн		
Зав. бриг.	Фокина		
Вед. инж.	Мухина		
Инж. III к.	Ускова		

1.462.1-1|88.2-6

Сетка С7, С8

Стадия	Лист	Листов
Р		1

ПРОМСТРОЙПРОЕКТ

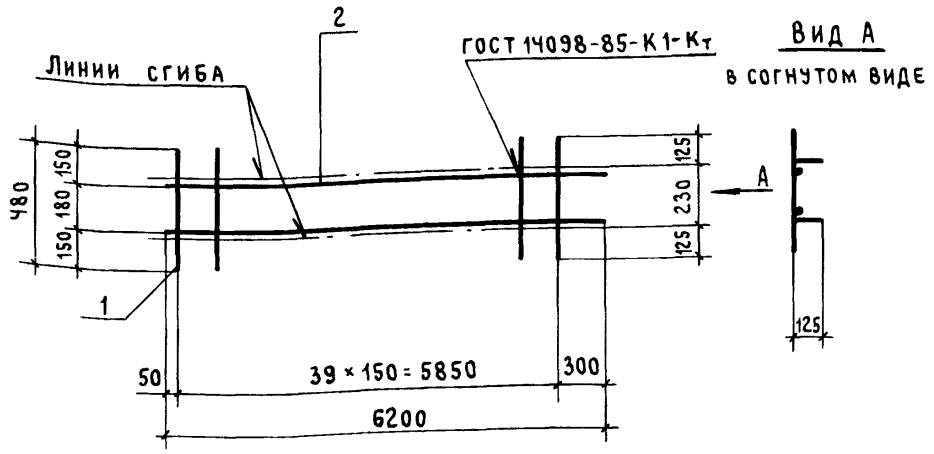

Марка сетки	Поз.	Наименование	Кол.	Масса ед., кг	Масса сетки, кг
С9	1	ф 5 Вр I, ℓ = 480	40	0,1	11,6
	2	ф 10 А III, ℓ = 6200	2	3,8	
С10	1	ф 5 Вр I, ℓ = 480	40	0,1	15,0
	2	ф 12 А III, ℓ = 6200	2	5,5	
С11	1	ф 5 Вр I, ℓ = 480	40	0,1	15,0
	2	ф 12 Ат IVС, ℓ = 6200	2	5,5	

1. В сетках С9 и С10 стержни поз.2 можно изготавливать из арматуры класса Ат-IVС без изменения диаметров.
2. Арматура класса Вр-I по ГОСТ 6727-80, класса А-III по ГОСТ 5781-82, класса Ат-IVС по ГОСТ 10884-81.

Нач.СКО-1	Михайлов	
Н.контр.	Михайлов	
ГИП	Альтштейн	
Зав.бриг.	Фокина	
Вед.инж.	Мухина	
Инж. III кат.	Ускова	

1.462.1-1/88.2-7

Сетка С9 ... С11

Стадия	Лист	Листов
Р		1

Промстройпроект

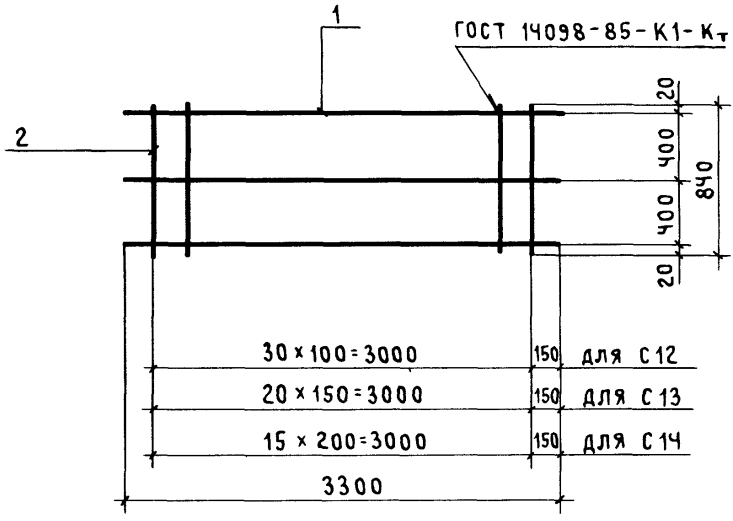

Марка сетки	Поз.	Наименование	Кол.	Масса ед., кг	Масса сетки, кг
С12	1	ф 5 Вр I, ℓ = 3300	3	0,5	7,7
	2	ф 6 А III, ℓ = 840	31	0,2	
С13	1	ф 5 Вр I, ℓ = 3300	3	0,5	5,7
	2	ф 6 А III, ℓ = 840	21	0,2	
С14	1	ф 5 Вр I, ℓ = 3300	3	0,5	4,7
	2	ф 6 А III, ℓ = 840	16	0,2	

Арматура класса Вр-I по ГОСТ 6727-80*, класса А-III по ГОСТ 5781-82*

Нач. СКО-1	Михайлов	
Н контр	Матвеев	
ГИП	Альтштейн	
Зав. бриг	Фокина	
Вед инж	Мухина	
Инж. III к	Ускова	

1.462 - 1/88.2 - 8

Сетка С12 С14

Стадия	Лист	Листов
Р		1

ПРОМСТРОЙПРОЕКТ

Инв № подл | Подпись и дата | Взам. инв №

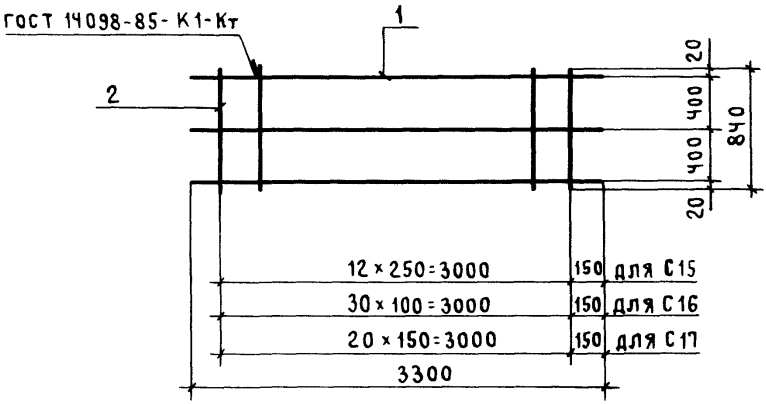

Марка сетки	Поз.	Наименование	Кол.	Масса ед., кг	Масса сетки, кг
С 15	1	ф5Вр-I, ℓ = 3300	3	0,5	4,1
	2	ф6А-III, ℓ = 840	13	0,2	
С 16	1	ф5Вр-I, ℓ = 3300	3	0,5	10,8
	2	ф8А-III, ℓ = 840	31	0,3	
С 17	1	ф5Вр-I, ℓ = 3300	3	0,5	7,8
	2	ф8А-III, ℓ = 840	21	0,3	

Арматура класса Вр-I по ГОСТ 6727-80*, класса А-III по ГОСТ 5781-82*

Нач СКО-1	Михайлов	
Н.контр.	Матвеев	
ГИП	Альтштейн	
Зав. бриг.	Фокина	
Вед. инж.	Мухина	
Инж. III к.	Ускова	

1.462.1-1/88.2 - 9

Сетка С15...С17

Стадия	Лист	Листов
Р		1

ПРОМСТРОЙПРОЕКТ

МН 1

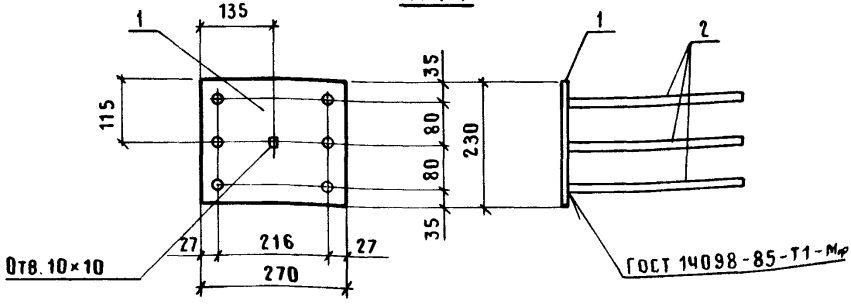

МН 2

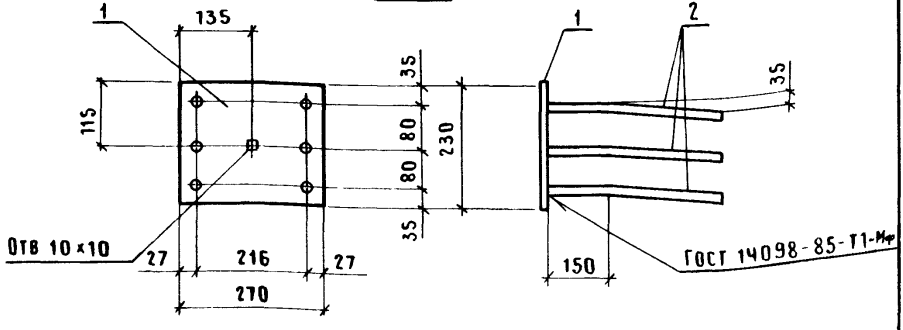

Марка изделия	Поз.	Наименование	Кол	Масса ед., кг	Масса изделия, кг
МН 1 МН 2	1	Полоса $\frac{10\times230\ \text{ГОСТ}\ 82\text{-}70^{*}}{\text{ВСт3кп2 ГОСТ}\ 14637\text{-}79}$ $\ell=270$	1	4, 9	12,7
	2	ф 16 А III, $\ell=850$	6	1, 3	

Арматура класса А-III по ГОСТ 5781-82*

Нач. СКО-1	Михайлов		1.462.1-1/88.2-10
Н. контр.	Матвеев		
Гл. инж. пр.	Альштейн		
Зав. бриг.	Фокина		Изделие закладное МН 1, МН 2
Вед. инж.	Мухина		Стадия: Р; Лист: ; Листов: 1
Инж. III к.	Ускова		ПРОМСТРОЙПРОЕКТ

Инв. № подл. | Подпись и дата | Взам. инв. №

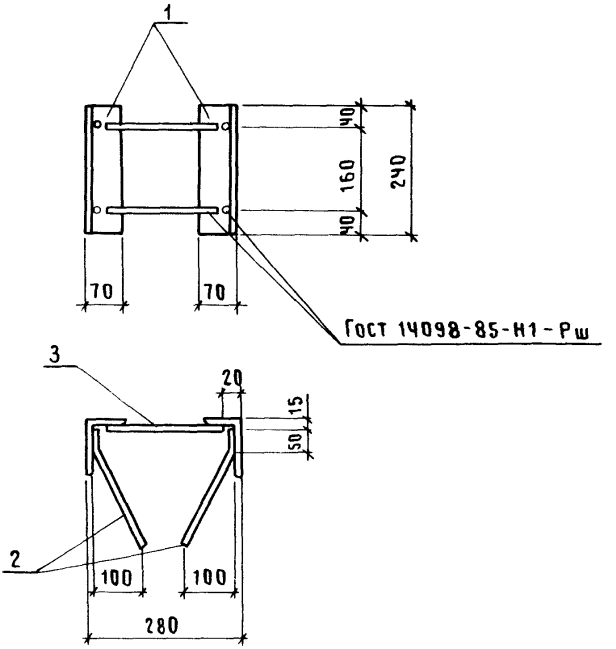

МАРКА ИЗДЕЛИЯ	ПОЗ.	НАИМЕНОВАНИЕ	КОЛ.	МАССА ЕД, КГ	МАССА ИЗДЕЛИЯ, КГ
МН3	1	УГОЛОК $\frac{\text{Б-110×70×8 ГОСТ 8510-86}}{\text{ВСТ3КП2 ГОСТ 535-79}}$ ℓ=240	2	2,6	5,9
	2	ф 8 А III, ℓ = 230	4	0,1	
	3	ф 10 А III, ℓ = 260	2	0,1	

АРМАТУРА КЛАССА А-III ПО ГОСТ 5781-82*

Н СКО-1	МИХАЙЛОВ			1.462.1-1/88 2-11
Н КОНТР	МИХАЙЛОВ			
ГЛ КОНСТР	МАТВЕЕВ			
ГЛ ИНЖ.ПР	АЛЬТШТЕЙН			ИЗДЕЛИЕ ЗАКЛАДНОЕ МН3
[illegible]	[illegible]А			
ВЕД ИНЖ	МУХИНА			
ИНЖ. III К	УСКОВА			

СТАДИЯ	ЛИСТ	ЛИСТОВ
Р		1

ПРОМСТРОЙПРОЕКТ

gost.e-ecolog.ru