ТИПОВЫЕ КОНСТРУКЦИИ, ИЗДЕЛИЯ И УЗЛЫ ЗДАНИЙ И СООРУЖЕНИЙ

СЕРИЯ 1.465.1-15

ПЛИТЫ ЖЕЛЕЗОБЕТОННЫЕ РЕБРИСТЫЕ РАЗМЕРОМ 3×12 м ДЛЯ ПОКРЫТИЙ ОДНОЭТАЖНЫХ ПРОИЗВОДСТВЕННЫХ ЗДАНИЙ

выпуск 7

Плиты 2-го типоразмера с проемами в полке для зенитных фонарей

Рабочие чертежи

24035-08
цена 3-04

gost.e-ecolog.ru

ЦЕНТРАЛЬНЫЙ ИНСТИТУТ ТИПОВОГО ПРОЕКТИРОВАНИЯ
ГОССТРОЯ СССР

Москва, А-445 Смольная ул., 22

Сдано в печать 7 1990 года

Тираж 5700 экз

зз № 4

ТИПОВЫЕ КОНСТРУКЦИИ, ИЗДЕЛИЯ И УЗЛЫ ЗДАНИЙ И СООРУЖЕНИЙ

СЕРИЯ 1.465.1-15

ПЛИТЫ ЖЕЛЕЗОБЕТОННЫЕ РЕБРИСТЫЕ РАЗМЕРОМ 3×12 м ДЛЯ ПОКРЫТИЙ ОДНОЭТАЖНЫХ ПРОИЗВОДСТВЕННЫХ ЗДАНИЙ

ВЫПУСК 7

Плиты 2-го типоразмера с проемами в полке для зенитных фонарей

Рабочие чертежи

Утверждены
Главпроектом Госстроя СССР,
техническое задание от 22.04.88 г.
Введены в действие с 01.03.90 г
приказом ЦНИИпромзданий
от 01.09.89 г. N 100.

РАЗРАБОТАНЫ
ЦНИИПРОМЗДАНИЙ ГОССТРОЯ СССР

Зам директора — В.В.Гранев
Нач.отдела СНКОЗ — А.Я.Розенблюм
Гл.инж. проекта — В.А.Бажанова

НИИСК ГОССТРОЯ СССР

Зам. директора — П.И.Кривошеев
Рук. лаборатории — М.А.Янкелевич
Ст. научн. сотрудн. — Я.И.Маркус

НИИЖБ Госстроя СССР

Зам. директора — Т.И.Мамедов
Рук. лаборатории — В.А.Якушин
Ст. научн. сотрудн. — А.А.Светов

© ЦИТП Госстроя СССР, 1989

24П35-08

Обозначение	Наименование	Стр.
1.465.1-15.7-ТТ	Технические требования	2
1.465.1-15.7-1Ф4	Плита 2ПФ12 с четырьмя проемами в полке.	
	Ополубочный чертеж	5
1.465.1-15.7-1	Плита 2ПФ12 с четырьмя проемами в полке	6
1.465.1-15.7-2Ф4	Плита 2ПФ12 с двумя проемами	
	в полке. Ополубочный чертеж.	17
1.465.1-15.7-2	Плита 2ПФ12 с двумя проемами	
	в полке.	18
1.465.1-15.7-ВС1	Ведомость расхода стали на плиту	
	2ПФ12 с четырьмя проемами в полке, кг	27
1.465.1-15.7-ВС2	Ведомость расхода стали на плиту	
	2ПФ12 с двумя проемами в полке, кг	33

1.465.1-15.7

				Стадия	Лист	Листов
Гл. инж. пр.	Бакланова		Содержание	Р		1
Испол.	Николаева			ЦНИИПРОМЗДАНИЙ		
Провер.	Святова					
Н. контр.	Старостина					

Формат А4

1. Выпуск 7 серии 1.465.1-15... содержит рабочие чертежи плит типа ПФ размером 3х12 и 2-го типоразмера с проемами в полке для установки зенитных фонарей точечного и панельного типа из двухслойных стеклопакетов по сериям 1.464-14, вып. 1 и 1.464.2-17, вып. 1.

2. Рабочие чертежи арматурных и закладных изделий приведены в выпуске 8 настоящей серии.

3. Материалы для проектирования зданий с применением плит настоящего выпуска, включающие область и условия применения, номенклатуру и технические данные плит, принцип их маркировки, основные положения по расчету и другие руководящие материалы, предназначенные для использования при проектировании, приведены в вып. 0 настоящей серии.

4. Технические требования, включая указания по изготовлению плит, приведены в документе 1.465.1-15.5-ТТ (вып. 5).

5. Маркировка плит принята в соответствии со структурой, изложенной в п. 2.5 пояснительной записки к выпуску 0. При этом количество и размер проемов в полке плиты условно обозначаются цифрой, проставляемой в третьей части марки плиты.

3 – при 4-х проемах размером 1,5х1,7 м,
5 – при 2-х проемах размером 2,6х2,7 м.

Пример условного обозначения плиты:

2ПФ12-1АIIIВ-Л-3 - плита 2-го типоразмера пролетом 12 м с четырьмя проемами в полке размером 1,5х1,7 м для установки зенитных фонарей, первой несущей способности, с напрягаемой арматурой класса А-IIIВ, из легкого бетона, предназначенная для применения в неагрессивной среде;

Инв. № подл. | Подпись и дата | Взам. инв. №

1.465.1-15.7-ТТ

				Стадия	Лист	Листов
Гл. инж. пр.	Бакланова		Технические требования	Р	1	5
Испол.	Николаева			ЦНИИПРОМЗДАНИЙ		
Н. контр.	Старостина					

Формат А4

2ГФ12-3АIV-5П – плита 2-го типоразмера, пролетом 12 м с двумя проемами в полке размером 2,6×2,7 м для установки зенитных фонарей, третьей несущей способности, с напрягаемой арматурой класса А-IV, из тяжелого бетона, предназначенная для применения в условиях воздействия среднеагрессивной газовой среды.

6. Минимальная отпускная масса плит из легкого бетона, определенная в зависимости от плотности бетона в высушенном до постоянной массы состоянии ($\gamma_{сух.}$) и наибольшей допустимой отпускной влажности бетона $W^{макс.}_{отп.}$, равной 15% (по объёму), приведена в табл. 1

Таблица 1

Типоразмер плиты	Размер проема в полке плиты, м	Вид бетона	$\gamma_{сух.}$ кг/м³	$W_{макс. отп.}$ %	Минимальная отпускная масса плиты, т
2ГФ12	2,6×2,7	Керамзитобетон	1750	15	5,5
		Аглопоритобетон, шунгизитобетон	2100		6,5
		Керамзитобетон	1750		5,3
		Аглопоритобетон, шунгизитобетон	2100		6,3

7. Значения напряжений $\sigma_{сп.1}$, контролируемых по окончании натяжения напрягаемой арматуры, а также величины контролируемых усилий натяжения одного стержня приведены в табл. 2

Отклонение величины силы натяжения арматуры домкратом (от усилия, контролируемого к концу натяжения) не должно превышать ±5%; отклонение величины натяжения при электротермическом способе натяжения не должно превышать (в отдельном стержне) ±10%.

8. Крепление зенитных фонарей со световым проемом 1,5×1,7 м к плитам покрытий производится через закладные изделия МС2, приваренные к закладным изделиям МН13 в поперечных ребрах плит.

Рабочий чертёж изделия МС2 приведен в документе 1.465.1-15.8-49.

Мероприятия по защите от коррозии закладных изделий МС2 должны проводиться в соответствии с указаниями, приведенными в проекте здания.

9. Плиты типа ПГ, применяемые в покрытиях зданий с расчетной сейсмичностью 7 и 8 баллов, должны иметь пазы по наружным граням продольных ребер для образования шпонок в продольных швах между плитами. Форма и размеры пазов, а также расстояние между ними должны приниматься по аналогии с плитами без проемов в полке (см. докум. 1ФЧ выпуска 5)

Инв.№ подл. | Подпись и дата | Взам. инв.№

Таблица 2

Класс напрягаемой арматуры	Марка плиты	Напрягаемая арматура (на плиту)	Величина напряжения в арматуре σ_{con1} мПа (кгс/см²), при способе натяжения: электротермическом	механическом	Контролируемое усилие натяжения одного стержня, кН (тс)
Плиты из тяжелого бетона					
Ат-VI	2ПФ12-1АтVI-3	4ф16АтVI	—	860 (8600)	173 (17,3)
	2ПФ12-2АтVI-3	4ф18АтVI			218 (21,8)
	2ПФ12-3АтVI-3	4ф20АтVI			270 (27,0)
Ат-V	2ПФ12-1АтV-3	2ф25АтV	650 (6500)	650 (6500)	319 (31,9)
	2ПФ12-2АтV-3	4ф20АтV			204 (20,4)
	2ПФ12-3АтV-3	4ф22АтV			247 (24,7)
Ат-IVС	2ПФ12-1АтIVС-3	4ф20АтIVС	540 (5400)	540 (5400)	170 (17,0)
	2ПФ12-2АтIVС-3	4ф22АтIVС			205 (20,5)
	2ПФ12-3АтIVС-3	6ф20АтIVС			170 (17,0)
	2ПФ12-4АтIVС-3	6ф22АтIVС			205 (20,5)
А-IV	2ПФ12-1АIV-3	4ф20АIV			170 (17,0)
	2ПФ12-2АIV-3	8ф16АIV			108 (10,8)
	2ПФ12-3АIV-3	8ф18АIV			137 (13,7)
А-IIIв	2ПФ12-1АIIIв-3	4ф22АIIIв	490 (4900)	490 (4900)	186 (18,6)
	2ПФ12-2АIIIв-3	2ф32АIIIв	—		394 (39,4)
	2ПФ12-3АIIIв-3	4ф25АIIIв	490 (4900)		241 (24,1)
	2ПФ12-4АIIIв-3	4ф28АIIIв	—		302 (30,2)
К-7	2ПФ12-1К7-3	4ф15К7	—	1220 (12200)	173 (17,3)
	2ПФ12-2К7-3	6ф15К7			
Вр	2ПФ12-1Вр-3	32ф5Вр	—	1180 (11800)	23 (2,3)
	2ПФ12-2Вр-3	38ф5Вр			
	2ПФ12-3Вр-3	44ф5Вр			

Для плит 2ПФ12 с двумя проёмами в полке (марки плит с индексом -5") величины контролируемых напряжений и усилий натяжения принимать по соответствующей марке плиты с индексом „-3".

Инв. № подл. | Подпись и дата | Взам. инв. №

Формат А4

Продолжение табл. 2

Класс напрягаемой арматуры	Марка плиты	Напрягаемая арматура (на плиту)	Величина напряжения в арматуре σ_{con1} мПа (кгс/см²), при способе натяжения: электротермическом	механическом	Контролируемое усилие натяжения одного стержня, кН (тс)
А-IV	2ПФ12-1АIV-3Н*)	4ф20АIV	540 (5400)	540 (5400)	170 (17,0)
	2ПФ12-2АIV-3Н	8ф16АIV			108 (10,8)
	2ПФ12-3АIV-3Н	8ф18АIV			137 (13,7)
Ат-VСК	2ПФ12-1АтVСК-3Н	2ф25АтVСК	650 (6500)	650 (6500)	319 (31,9)
	2ПФ12-2АтVСК-3Н	4ф20АтVСК			204 (20,4)
	2ПФ12-3АтVСК-3Н	4ф22АтVСК			247 (24,7)
А-IIIв	2ПФ12-1АIIIв-3Н*)	4ф22АIIIв	490 (4900)	490 (4900)	186 (18,6)
	2ПФ12-2АIIIв-3Н	2ф32АIIIв	—		394 (39,4)
	2ПФ12-3АIIIв-3Н	4ф25АIIIв	490 (4900)		241 (24,1)
	2ПФ12-4АIIIв-3Н	4ф28АIIIв	—		302 (30,2)
Плиты из легкого бетона					
Ат-VI	2ПФ12-1АтVIЛ-3	4ф16АтVI	—	860 (8600)	173 (17,3)
	2ПФ12-2АтVIЛ-3	4ф18АтVI			218 (21,8)
Ат-V	2ПФ12-1АтVЛ-3	2ф25АтV	650 (6500)	650 (6500)	319 (31,9)
	2ПФ12-2АтVЛ-3	4ф20АтV			204 (20,4)
Ат-IVС	2ПФ12-1АтIVСЛ-3	4ф20АтIVС	540 (5400)	540 (5400)	170 (17,0)
	2ПФ12-2АтIVСЛ-3	4ф22АтIVС			205 (20,5)
А-IV	2ПФ12-1АIVЛ-3	4ф20АIV			170 (17,0)
	2ПФ12-2АIVЛ-3	8ф16АIV			108 (10,8)
А-IIIв	2ПФ12-1АIIIвЛ-3	4ф22АIIIв	490 (4900)	490 (4900)	186 (18,6)
	2ПФ12-2АIIIвЛ-3	2ф32АIIIв	—		394 (39,4)
	2ПФ12-3АIIIвЛ-3	4ф25АIIIв	490 (4900)		241 (24,1)
К-7	2ПФ12-1К7Л-3	4ф15К7	—	1220 (12200)	173 (17,3)
	2ПФ12-2К7Л-3	6ф15К7			
Вр	2ПФ12-1ВрЛ-3	32ф5Вр	—	1180 (11800)	23 (2,3)
	2ПФ12-2ВрЛ-3	38ф5Вр			

*) приведенные в таблице данные справедливы для соответствующих марок плит с индексом „П".

Инв. № подл. | Подпись и дата | Взам. инв. №

24035-08 5

Формат А4

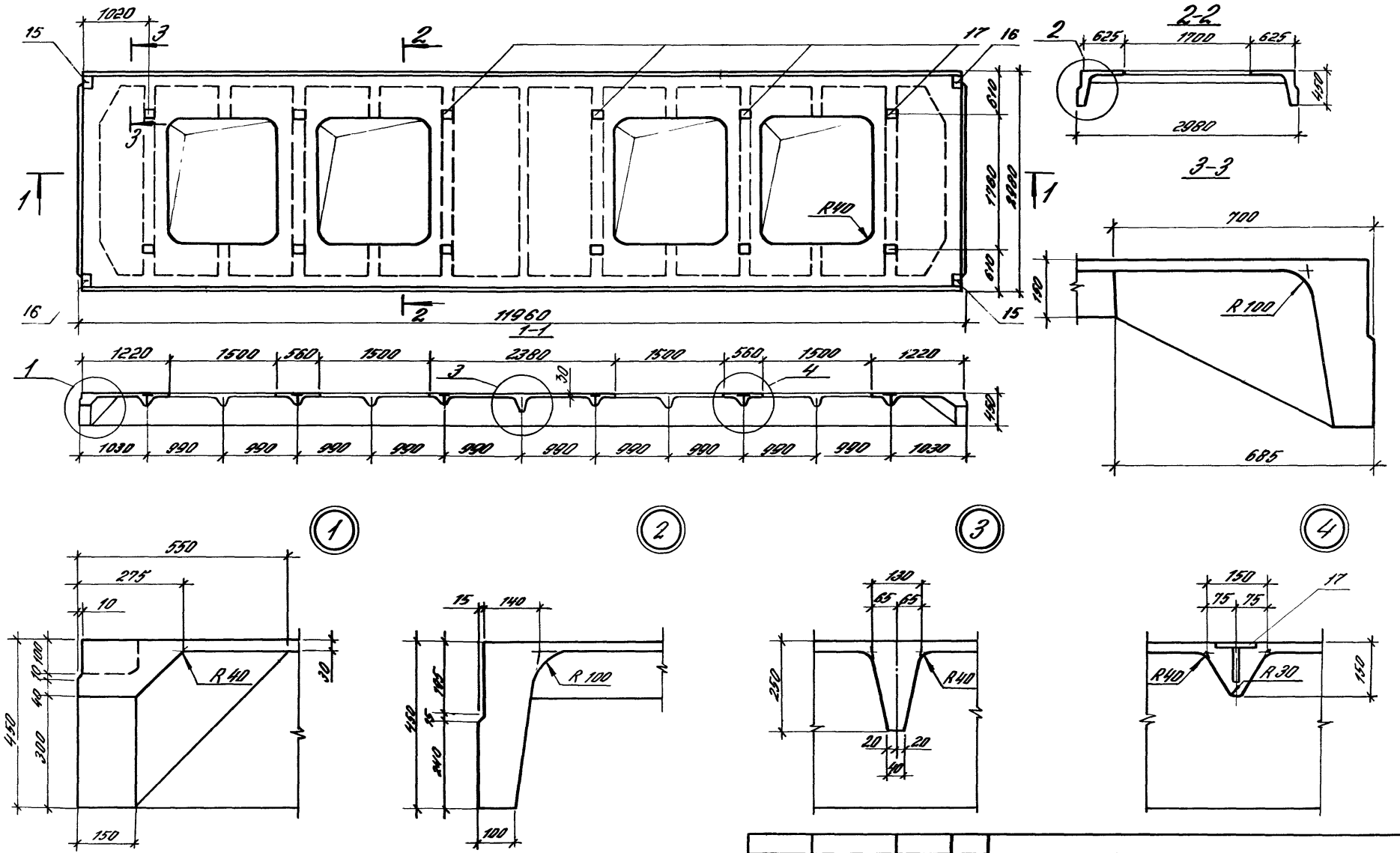

				1.465.1-15.7-1Ф4			
Гл.ин.пр.	Бажанова			Плита 2ПФ12 с четырьмя проемами в полке. Опалубочный чертеж	Стадия	Лист	Листов
Разраб.	Бажанова				Р		1
Исполн.	Николаева				ЦНИИПРОМЗДАНИЙ		
Провер.	Святова						
Н.контр.	Старостина						

24035-08 6

Формат А3

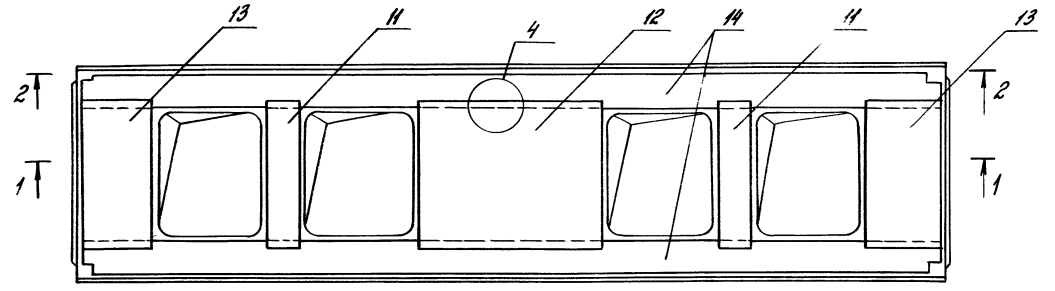

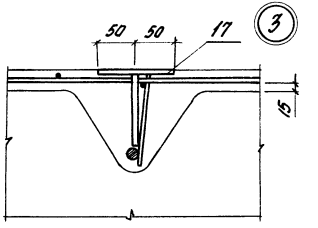

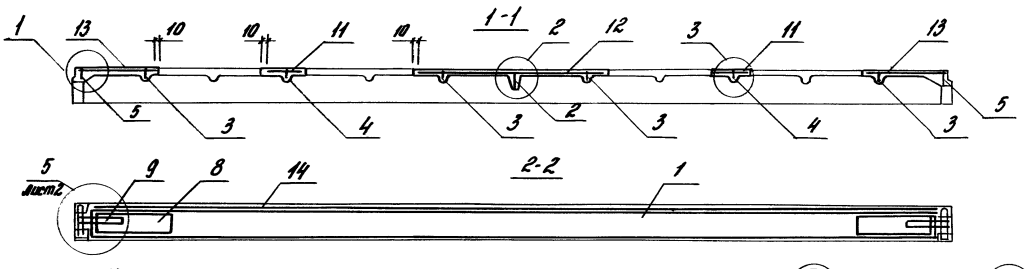

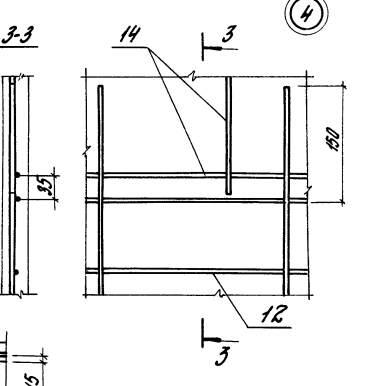

Установка каркаса укороченного поперечного ребра

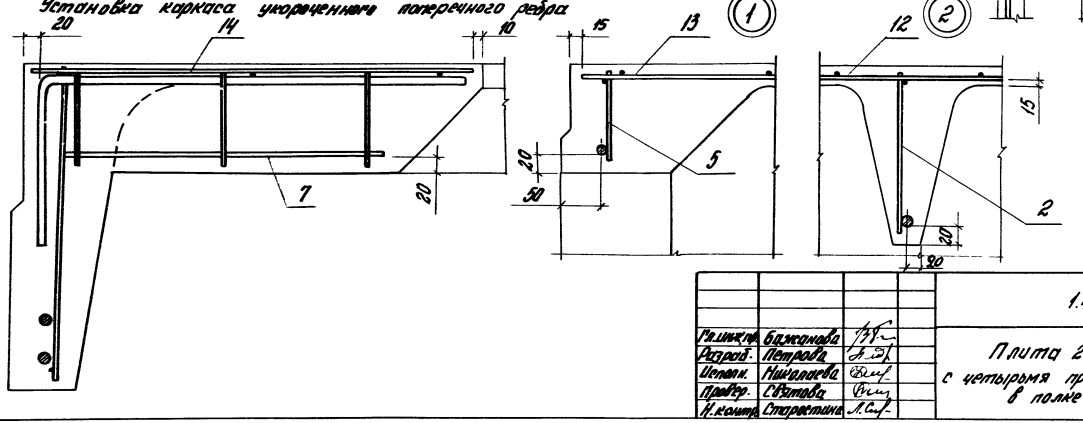

Гл.инж.пр.	Баженова		
Разраб.	Петрова		
Испол.	Никодаева		
Провер.	Сбитова		
Н.контр.	Старостина		

1.465.1-15.7-1

Плита 2ЛФ12 с четырьмя проемами в полке

Стадия	Лист	Листов
Р	1	11

ЦНИИПРОМЗДАНИЙ

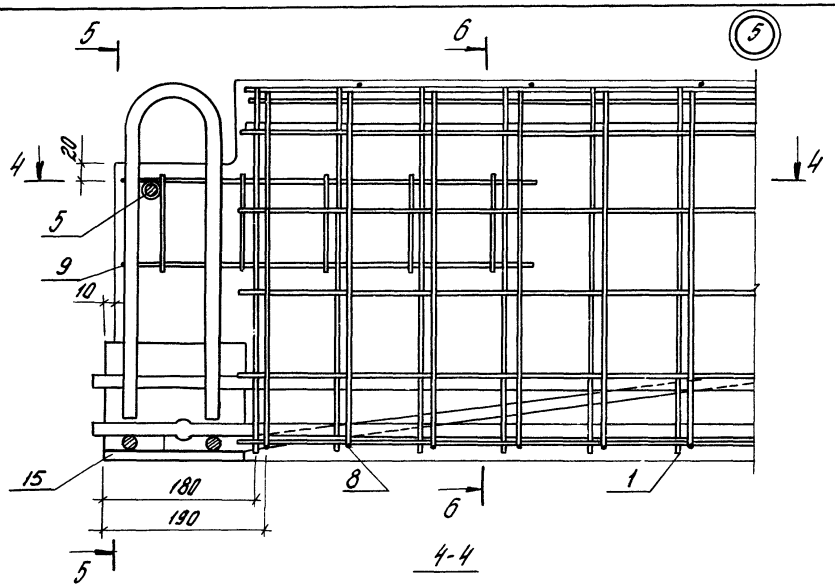
5
6
5
4
4
20
5
9
10
15
180
190
8
6
1
5

5-5

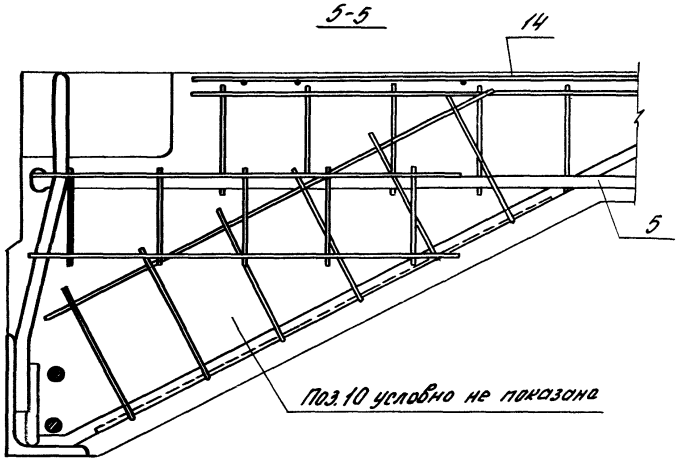
14
5
Поз.10 условно не показана

4-4

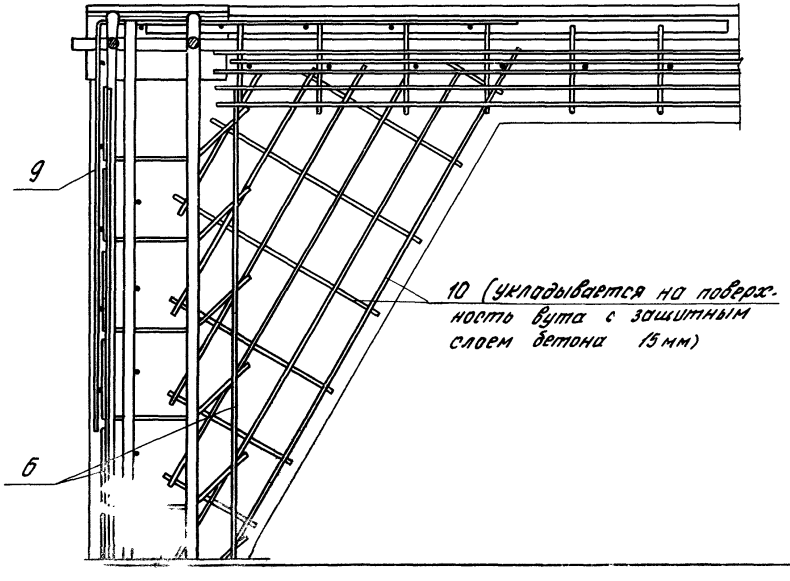
9
10 (укладывается на поверх-
ность вута с защитным
слоем бетона 15мм)
6

6-6

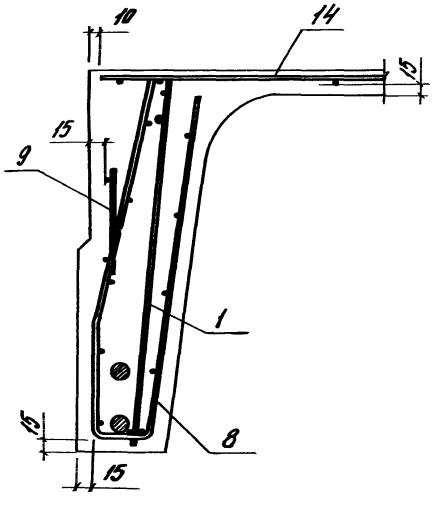
10
14
15
15
9
1
15
8
15

Схемы размещения напрягаемой арматуры в продольном ребре плиты

Схема 1

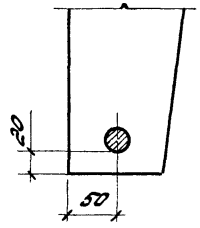

Схема 2

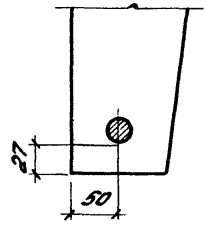

Схема 3

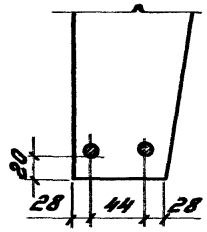

Схема 4

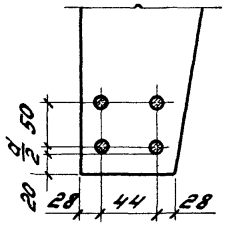

Схема 5

а)

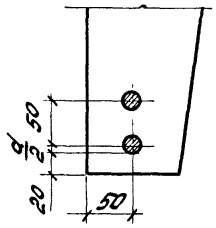

б)

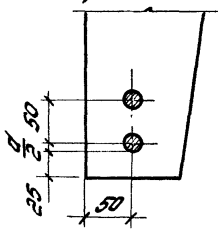

Схема 6

а)

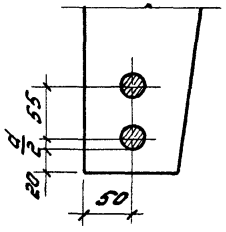

б)

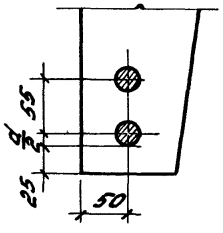

Схема 7

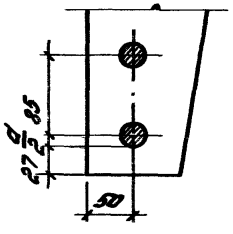

Схема 8

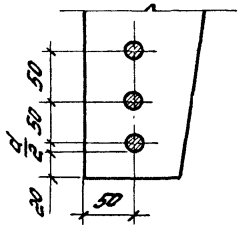

Схема 9

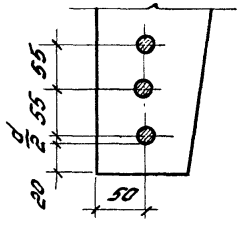

Схема 10

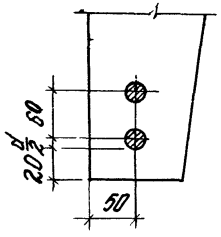

Схема 11

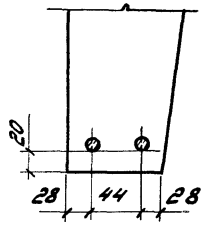

Схема 12

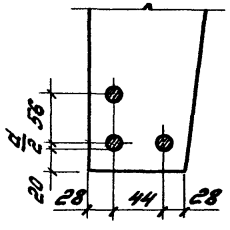

Схема 13

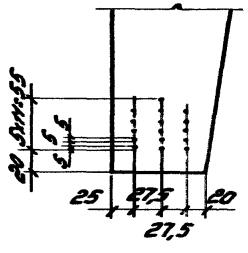

Схема 14

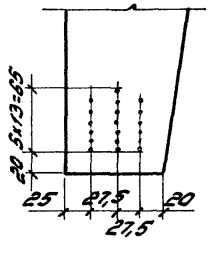

Схема 15

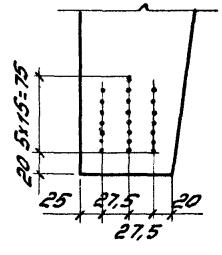

Марка	Поз.	Наименование	Кол.	Обозначение документа	Масса, т
2ПФ12-1АтV-3	1	Каркас КР1	2	1.465.1-15.8 – 1	
	2	КР19	1	– 5	
	3	КР25	4	– 6	
	4	КР26	2	– 6	
	5	КР33	2	– 7	
	6	КР50	4	– 13	
	7	КР51	8	– 14	
	8	Сетка С7	4	– 22	
	9	С11	4	– 23	
	10	С12/2	4	– 24	
	11	С17	2	– 27	
	12	С19	1	– 28	
	13	С21	2	– 29	
	14	С23	2	– 30	
	15	Изделие закладное МН3-1	2	– 34	
	16	МН3-2	2	– 34	
	17	МН13	12	– 41	6,4
	18	Стержень напряг. СТН1	4	Схема 3, л. 3	
	19	Бетон класса В25, м³	2,54		
2ПФ12-2АтV-3	1	Каркас КР2	2	1.465.1-15.8 – 1	
	2	КР18	1	– 5	
	3	КР26	4	– 6	
	4	КР27	2	– 6	
		Поз. 5...10, 14,...17 по 2ПФ12-1АтV-3			
	11	Сетка С18	2	– 27	
	12	С20	1	– 28	
	13	С22	2	– 29	
	18	Стержень напряг. СТН2	4	Схема 3, л. 3	
	19	Бетон класса В30, м³	2,54		
2ПФ12-3АтV-3	1	Каркас КР2	2	1.465.1-15.8 – 1	
	2	КР19	1	– 5	
	3	КР27	4	– 6	
	4	КР28	2	– 5	

Марка	Поз	Наименование	Кол.	Обозначение документа	Марка, т
	5	Каркас КР34	2	1.465.1-15.8 – 7	
		Поз. 6, 7, 9, 10, 14, 17 по 2ПФ12-1АтV-3			
	8	Сетка С8	4	– 22	
	11	С18	2	– 27	
	12	С20	1	– 28	
	13	С22	2	– 29	
	15	Изделие закладное МН1-1	2	– 33	
	16	МН1-2	2	– 33	
	18	Стержень напряг. СТН3	4	Схема 10, л. 3	
	19	Бетон класса В35, м³	2,54		
2ПФ12-1АтV-3		Поз. 1...14, 17, 19 по 2ПФ12-1АтV-3			
	15	Изделие закладное МН1-1	2	1.465.1-15.8 – 33	
	16	МН1-2	2	– 33	6,4
	18	Стержень напряг. СТН9	2	Схема 1, л. 3	
2ПФ12-2АтV-3	1	Каркас КР2	2	1.465.1-15.8 – 1	
	2	КР18	1	– 5	
	3	КР26	4	– 6	
	4	КР27	2	– 6	
		Поз. 5...10, 14, 17 по 2ПФ12-1АтV-3			
	11	Сетка С18	2	– 27	
	12	С20	1	– 28	
	13	С22	2	– 29	
	15	Изделие закладное МН1-1	2	– 33	
	16	МН1-2	2	– 33	
	18	Стержень напряг. СТН9	4	Схема 5а, л. 3	
	19	Бетон класса В30, м³	2,54		

Стержень напрягаемый СТН см. вып. 8 докум – 48

Марка	Поз.	Наименование	Кол.	Обозначение документа	Масса, т
2ПФ12-3А-IV-3	1	Каркас КР2	2	1.465.1-15.8 – 1	6,4
	2	КР19	1	–5	
	3	КР21	4	–6	
	4	КР28	2	–6	
	5	КР34	2	–7	
		Поз. 6, 7, 9, 10, 14, 17 по 2ПФ12-1А, IV-3			
	8	Сетка С8	4	–22	
	11	С18	2	–27	
	12	С20	1	–28	
	13	С22	2	–29	
	15	Изделие закладное МН1-1	2	–33	
	16	МН1-2	2	–33	
	18	Стержень напряг. СТН8	4	Схема 6а, л. 3	
	19	Бетон класса В 25, м³	2,54		
2ПФ12-1А-IV-3		Поз. 1–14, 17, 19 по 2ПФ12-1А, IV-3			
	15	Изделие закладное МН1-1	2	1.465.1-15.8 – 33	
	16	МН1-2	2	–33	
	18	Стержень напряг. СТН16	4	Схема 5а, л. 3	
2ПФ12-2А-IV-3	1	Каркас КР2	2	1.465.1-15.8 – 1	
	2	КР18	1	–5	
	3	КР26	4	–6	
	4	КР27	2	–6	
		Поз. 5–10, 14, 17 по 2ПФ12-1А, IV-3			
	11	Сетка С18	2	–27	
	12	С20	1	–28	
	13	С22	2	–29	
	15	Изделие закладное МН1-1	2	–33	
	16	МН1-2	2	–33	
	18	Стержень напряг. СТН17	4	Схема 6а, л. 3	
	19	Бетон класса В 30, м³	2,54		

Марка	Поз.	Наименование	Кол.	Обозначение документа	Масса, т
2ПФ12-3А-IV-3	1	Каркас КР2	2	1.465.1-15.8 – 1	6,4
	2	КР18	1	–5	
	3	КР26	4	–6	
	4	КР27	2	–6	
		Поз. 5–10, 14, 17 по 2ПФ12-1А, IV-3			
	11	Сетка С18	2	–27	
	12	С20	1	–28	
	13	С22	2	–29	
	15	Изделие закладное МН1-1	2	–33	
	16	МН1-2	2	–33	
	18	Стержень напряг. СТН16	6	Схема 8, л. 3	
	19	Бетон класса В 30, м³	2,54		
2ПФ12-4А-IV-3	1	Каркас КР2	2	1.465.1-15.8 – 1	6,4
	2	КР19	1	–5	
	3	КР29	4	–6	
	4	КР28	2	–6	
	5	КР34	2	–7	
		Поз. 6, 7, 9, 10, 14, 17 по 2ПФ12-1А, IV-3			
	8	Сетка С8	4	–22	
	11	С18	2	–27	
	12	С20	1	–28	
	13	С22	2	–29	
	15	Изделие закладное МН1-1	2	–33	
	16	МН1-1	2	–33	
	18	Стержень напряг. СТН11	6	Схема 9, л. 3	
	19	Бетон класса В 35, м³	2,54		

Марка	Поз.	Наименование	Кол.	Обозначение документа	Масса, т
2ПФ12-1АIV-3		Поз. 1...14, 17, 19 по 2ПФ12-1АтVI-3			6,4
	15	Изделие закладное МН1-1	2	1.465.1-15.8 — 33	
	16	МН1-2	2	— 33	
	18	Стержень напряг. СТН 22	4	Схема 5а, л. 3	
2ПФ12-2АIV-3	1	Каркас КР2	2	1.465.1-15.8 — 1	
	2	КР18	1	— 5	
	3	КР26	4	— 6	
	4	КР27	2	— 6	
		Поз. 5...10, 14, 17 по 2ПФ12-1АтVI-3			
	11	Сетка С18	2	— 27	
	12	С20	1	— 28	
	13	С22	2	— 29	
	15	Изделие закладное МН5-1	2	— 35	
	16	МН5-2	2	— 35	
	18	Стержень напряг. СТН 20	8	Схема 4, л. 3	
	19	Бетон класса В30, м³	2,54		
2ПФ12-3АIV-3	1	Каркас КР2	2	1.465.1-15.8 — 1	
	2	КР19	1	— 5	
	3	КР27	4	— 6	
	4	КР28	2	— 6	
	5	КР34	2	— 7	
		Поз. 6, 7, 9, 10, 14, 17 по 2ПФ12-1АтVI-3			
	8	Сетка С8	4	— 22	
	11	С18	2	— 27	
	12	С20	1	— 28	
	13	С22	2	— 29	
	15	Изделие закладное МН5-1	2	— 35	
	16	МН5-2	2	— 35	
	18	Стержень напряг. СТН 21	8	Схема 4, л. 3	
	19	Бетон класса В35, м³	2,54		

Марка	Поз.	Наименование	Кол.	Обозначение документа	Масса, т
2ПФ12-1АIIIв-3		Поз. 1...14, 17 по 2ПФ12-1АтVI-3			6,4
	15	Изделие закладное МН1-1	2	1.465.1-15.8 — 33	
	16	МН1-2	2	— 33	
	18	Стержень напряг. СТН 24	4	Схема 6а, л. 3	
	19	Бетон класса В25, м³	2,54		
2ПФ12-2АIIIв-3		Поз. 1...14, 17 по 2ПФ12-1АтVI-3			
	15	Изделие закладное МН1-1	2	1.465.1-15.8 — 33	
	16	МН1-2	2	— 33	
	18	Стержень напряг. СТН 21	2	Схема 2, л. 3	
	19	Бетон класса В30, м³	2,54		
2ПФ12-3АIIIв-3	1	Каркас КР2	2	1.465.1-15.8 — 1	
	2	КР18	1	— 5	
	3	КР26	4	— 6	
	4	КР27	2	— 6	
		Поз. 5...10, 14, 17 по 2ПФ12-1АтVI-3			
	11	Сетка С18	2	— 27	
	12	С20	1	— 28	
	13	С22	2	— 29	
	15	Изделие закладное МН1-1	2	— 33	
	16	МН1-2	2	— 33	
	18	Стержень напряг. СТН 25	4	Схема 6а, л. 3	
	19	Бетон класса В35, м³	2,54		
2ПФ12-4АIIIв-3	1	Каркас КР2	2	1.465.1-15.8 — 1	
	2	КР19	1	— 5	
	3	КР27	4	— 6	
	4	КР28	2	— 6	
	5	КР34	2	— 7	
		Поз. 6, 7, 9, 10, 14, 17 по 2ПФ12-1АтVI-3			
	8	Сетка С8	4	— 22	
	11	С18	2	— 27	

Марка	Поз	Наименование	Кол.	Обозначение документа	Масса, т
	12	Сетка С20	1	1.465.1-15.8 –28	
	13	С22	2	–29	
	15	Изделие закладное МН1-1	2	–33	
	16	МН1-2	2	–33	
	18	Стержень напряг. СТН26	4	Схема 7, л 3	
	19	Бетон класса В40, м³	2,54		
		Поз. 1... 11 по 2ПФ12-1Ат V-3			
	18	Стержень напряг. СТН28	4	Схема 11, л 3	
	19	Бетон класса В30, м³	2,54		
	1	Каркас КР2	2	1.465.1-15.8 –1	
	2	КР19	1	–5	
	3	КР27	4	–6	
	4	КР28	2	–6	
	5	КР34	2	–7	
		Поз. 6, 7, 9, 10, 14, 17 по			6,4
		2ПФ12-1Ат V-3			
	8	Сетка С8	4	–22	
	11	С18	2	–27	
	12	С20	1	–28	
	13	С22	2	–29	
	15	Изделие закладное МН5-1	2	–35	
	16	МН5-2	2	–35	
	18	Стержень напряг. СТН28	6	Схема 12, л 3	
	19	Бетон класса В35, м³	2,54		
		Поз. 1... 14, 17, 19 по			
		2ПФ12-1Ат V-3			
	15	Изделие закладное МН5-1	2	1.465.1-15.8 –35	
	16	МН5-2	2	–35	
	18	Стержень напряг. СТН29	32	Схема 13, л 3	

Марка	Поз.	Наименование	Кол.	Обозначение документа	Масса, т
	1	Каркас КР2	2	1.465.1-15.8 – 1	
	2	КР18	1	– 5	
	3	КР26	4	–6	
	4	КР27	2	–6	
		Поз. 5... 10, 14, 17 по			
		2ПФ12-1Ат V-3			
2ПФ12-2Вр-3	11	Сетка С18	2	– 27	
	12	С20	1	–28	
	13	С22	2	–29	
	15	Изделие закладное МН5-1	2	–35	
	16	МН5-2	2	–35	
	18	Стержень напряг. СТН29	38	Схема 14, л 3	
	19	Бетон класса В30, м³	2,54		
	1	Каркас КР2	2	1.465.1-15.8 – 1	
	2	КР19	1	– 5	6,4
	3	КР27	4	–6	
	4	КР28	2	–6	
	5	КР34	2	–7	
		Поз. 6, 7, 9, 10, 14, 17 по			
		2ПФ12-1Ат V-3			
2ПФ12-3Вр-3	8	Сетка С8	4	–22	
	11	С18	2	–27	
	12	С20	1	–28	
	13	С22	2	–29	
	15	Изделие закладное МН5-1	2	–35	
	16	МН5-2	2	–35	
	18	Стержень напряг. СТН29	44	Схема 15, л 3	
	19	Бетон класса В35, м³	2,54		

Марка	Поз.	Наименование	Кол.	Обозначение документа	Масса, т
		Поз. 1...14,17,19 по 2ПФ12-1АтVI-3			
2ПФ12-1АIV-3Н 2ПФ12-1АIV-3П	15	Изделие закладное МН1-1	2	1.465.1-15.8 -33	
	16	МН1-2	2	-33	
	18	Стержень напряг. СТН22	4	Схема 5а, л. 3	
		Поз. 1,5...10,14,17 по 2ПФ12-1АтVI-3			
	2	Каркас КР18	1	1.465.1-15.8 -5	
	3	КР26	4	-6	
	4	КР27	2	-6	
	11	Сетка С18	2	-27	
	12	С20	1	-28	
	13	С22	2	-29	
2ПФ12-2АIV-3Н 2ПФ12-2АIV-3П	15	Изделие закладное МН5-1	2	-35	
	16	МН5-2	2	-35	6,4
	18	Стержень напряг. СТН20	8	Схема 4, л. 3	
	19	Бетон класса В30, м³	2,54		
	1	Каркас КР2	2	1.465.1-15.8 -1	
	2	КР19	1	-5	
	3	КР27	4	-6	
	4	КР28	2	-6	
	5	КР34	2	-7	
		Поз. 6,7,9,10,14,17 по 2ПФ12-1АтVI-3			
2ПФ12-3АIV-3Н 2ПФ12-3АIV-3П	8	Сетка С8	4	-22	
	11	С18	2	-27	
	12	С20	1	-28	
	13	С22	2	-29	
	15	Изделие закладное МН5-1	2	-35	
	16	МН5-2	2	-35	
	18	Стержень напряг. СТН21	8	Схема 4, л. 3	
	19	Бетон класса В35, м³	2,54		

Марка	Поз.	Наименование	Кол.	Обозначение документа	Масса, т
		Поз. 1-14,17,19 по 2ПФ12-1АтVI-3			
2ПФ12-1АтVСК-3Н	15	Изделие закладное МН1-1	2	1.465.1-15.8 -33	
	16	МН1-2	2	-33	
	18	Стержень напряг. СТН13	2	Схема 2, л. 3	
	1	Каркас КР2	2	1.465.1-15.8 -1	
	2	КР18	1	-5	
	3	КР26	4	-6	
	4	КР27	2	-6	
		Поз. 5-10,14,17 по 2ПФ12-1АтVI-3			
	11	Сетка С18	2	-27	
	12	С20	1	-28	
2ПФ12-2АтVСК-3Н	13	С22	2	-29	
	15	Изделие закладное МН1-1	2	-33	
	16	МН1-2	2	-33	
	18	Стержень напряг. СТН11	4	Схема 5б, л. 3	6,4
	19	Бетон класса В30, м³	2,54		
	1	Каркас КР2	2	1.465.1-15.8 -1	
	2	КР19	1	-5	
	3	КР27	4	-6	
	4	КР28	2	-6	
	5	КР34	2	-7	
		Поз. 6,7,9,10,14,17 по 2ПФ12-1АтVI-3			
2ПФ12-3АтVСК-3Н	8	Сетка С8	4	-22	
	11	С18	2	-27	
	12	С20	1	-28	
	13	С22	2	-29	
	15	Изделие закладное МН1-1	2	-33	
	16	МН1-2	2	-33	
	18	Стержень напряг. СТН12	4	Схема 6б, л. 3	
	19	Бетон класса В35, м³	2,54		

Инв. № подл. | Подпись и дата | Взам. инв. №

1.465.1-15.7-1

Лист 8

Марка	Поз.	Наименование	Кол.	Обозначение документа	Масса, т
		Поз. 1...14, 17, 19			
		по 2ПФ12-1Ат-VI-3			
2ПФ12-1АIII$_в$-3Н	15	Изделие закладное МН1-1	2	1.465.1-15.8 -33	
2ПФ12-1АIII$_в$-3П	16	МН1-2	2	-33	
		Стержень напрягаемый			
		СТН24	4	схема 6а, л. 3	
		Поз. 1...10, 14, 17 по 2ПФ12-1Ат-VI-3			
	11	Сетка С17	2	1.465.1-15.8 -27	
	12	С19	1	-28	
2ПФ12-2АIII$_в$-3Н	13	С21	2	-29	
2ПФ12-2АIII$_в$-3П	15	Изделие закладное МН1-1	2	-33	
	16	МН1-2	2	-33	
	18	Стержень напряг. СТН27	2	схема 2, л. 3	
	19	Бетон класса В30, м³	2,54		6,4
	1	Каркас КР2	2	1.465.1-15.8 -1	
	2	КР18	1	-5	
	3	КР26	4	-6	
	4	КР27	2	-6	
		Поз. 5...10, 14; 17 по			
2ПФ12-3АIII$_в$-3Н		2ПФ12-1Ат-VI-3			
2ПФ12-3АIII$_в$-3П	11	Сетка С18	2	-27	
	12	С20	1	-28	
	13	С22	2	-29	
	15	Изделие закладное МН1-1	2	-33	
	16	МН1-2	2	-33	
	18	Стержень напряг. СТН25	4	схема 6а, л. 3	
	19	Бетон класса В35, м³	2,54		

Марка	Поз.	Наименование	Кол.	Обозначение документа	Масса, т
	1	Каркас КР2	2	1.465.1-15.8 -1	
	2	КР19	1	-5	
	3	КР27	4	-6	
	4	КР28	2	-6	
	5	КР34	2	-7	
		Поз. 6, 7, 9, 10, 14, 17			
		по 2ПФ12-1Ат-VI-3			6,4
2ПФ12-4АIII$_в$-3Н	8	Сетка С8	4	-22	
2ПФ12-4АIII$_в$-3П	11	С18	2	-27	
	12	С20	1	-28	
	13	С22	2	-29	
	15	Изделие закладное МН1-1	2	-33	
	16	МН1-2	2	-33	
	18	Стержень напряг. СТН26	4	схема 7, л. 3	
	19	Бетон класса В40, м³	2,54		
2ПФ12-1Ат-VI Л-3		Поз. 1...19 по 2ПФ12-1Ат-VI-3			
	1	Каркас КР2	2	1.465.1-15.8 -1	
	2	КР18	1	-5	
	3	КР26	4	-6	
	4	КР27	2	-6	
		Поз. 5...10, 14...17 по 2ПФ12-1Ат-VI-3			
2ПФ12-2Ат-VI Л-3	11	Сетка С18	2	-27	
	12	С20	1	-28	5,0 / 5,8
	13	С22	2	-29	
	18	Стержень напряг. СТН2	4	схема 3, л. 3	
	19	Бетон класса В30, м³	2,54		
		Поз. 1...14, 17, 19 по 2ПФ12-1Ат-VI-3			
2ПФ12-1Ат-VI Л-3	15	Изделие закладное МН1-1	2	1.465.1-15.8 -33	
	16	МН1-2	2	-33	
	18	Стержень напряг. СТН9	2	схема 1, л. 3	

24035-08 15

Формат А3

Марка	Поз.	Наименование	Кол.	Обозначение документа	Масса, т
2ПФ12-2АIVл1-3	1	Каркас КР2	2	1.465.1-15.8-1	5,0 / 5,8
	2	КР18	1	-5	
	3	КР26	4	-6	
	4	КР27	2	-6	
		Поз.5...10,14,17 по 2ПФ12-1АIVт-3			
	11	Сетка С18	2	-27	
	12	С20	1	-28	
	13	С22	2	-29	
	15	Изделие закладное МН1-1	2	-33	
	16	МН1-2	2	-33	
	18	Стержень напряг. СТН7	4	Схема 5а, л.3	
	19	Бетон класса В30, м³	2,54		
2ПФ12-1АIIIсл1-3		Поз.1...14,17,19 по 2ПФ12-1АIVт			
	15	Изделие закладное МН1-1	2	1.465.1-15.8-33	
	16	МН1-2	2	-33	
	18	Стержень напряг. СТН16	4	Схема 5а, л.3	
2ПФ12-2АIIIсл1-3	1	Каркас КР2	2	1.465.1-15.8-1	
	2	КР18	1	-5	
	3	КР26	4	-6	
	4	КР27	2	-6	
		Поз.5...10,14,17 по 2ПФ12-1АIVт-3		-6	
	11	Сетка С18	2		
	12	С20	1	-27	
	13	С22	2	-28	
	15	Изделие закладное МН1-1	2	-29	
	16	МН1-2	2	-33	
	18	Стержень напряг. СТН17	4	-33	
	19	Бетон класса В30, м³	2,54	Схема 6а, л.3	

Примечание см. лист 11

Марка	Поз.	Наименование	Кол.	Обозначение документа	Масса, т
2ПФ12-1АIVл1-3		Поз.1...14,17,19 по 2ПФ12-1АIVт-3			
	15	Изделие закладное МН1-1	2	1.465.1-15.8-33	
	16	МН1-2	2	-33	
	18	Стержень напряг. СТН22	4	Схема 5а, л.3	
2ПФ12-2АIVл1-3	1	Каркас КР2	2	1.465.1-15.8-1	5,0 / 5,8
	2	КР18	1	-5	
	3	КР26	4	-6	
	4	КР27	2	-6	
		Поз.5...10,14,17 по 2ПФ12-1АIVт-3			
	11	Сетка С18	2	-27	
	12	С20	1	-28	
	13	С22	2	-29	
	15	Изделие закладное МН5-1	2	-33	
	16	МН5-2	2	-33	
	18	Стержень напряг. СТН20	8	Схема 4, л.3	
	19	Бетон класса В30, м³	2,54		
2ПФ12-1АIIIв1-3		Поз.1...14,17,19 по 2ПФ12-1АIVт-3			
	15	Изделие закладное МН1-1	2	1.465.1-15.8-33	
	16	МН1-2	2	-33	
	18	Стержень напряг. СТН24	4	Схема 6а, л.3	
2ПФ12-2АIIIв1-3		Поз.1...14,17 по 2ПФ12-1АIVт-3			
	15	Изделие закладное МН1-1	2	1.465.1-15.8-33	
	16	МН1-2	2	-33	
	18	Стержень напряг. СТН27	2	Схема 2, л.3	
	19	Бетон класса В30, м³	2,54		
2ПФ12-3АIIIв1-3	1	Каркас КР2	2	1.465.1-15.8-1	
	2	КР18	1	-5	
	3	КР26	4	-6	
	4	КР27	2	-6	

Марка	Поз.	Наименование	Кол.	Обозначение документа	Масса, т
2ПФ12-3АШ$_в$ л-3		Поз. 5...10,14,17 по 2ПФ12-1Ат VI-3			
	11	Сетка С18	2	1.465.1-15.8 -5	
	12	С20	1	-6	
	13	С22	2	-6.	
	15	Изделие закладное МН1-1	2	-33	
	16	МН1-2	2	-33	
	18	Стержень напряг. СТН 25	4	схема 6а, л. 3	
	19	Бетон класса В35, м³	2,54		
2ПФ12-1КТЛ-3		Поз. 1...17 по 2ПФ12-1Ат VI-3			
	18	Стержень напряг. СТН28	4	схема 11, л. 3	
	19	Бетон класса В30, м³	2,54		
2ПФ12-2КТЛ-3	1	Каркас КР2	2	1.465.1-15.8 - 1	5,0 / 5,8
	2	КР18	1	-5	
	3	КР26	4	-6	
	4	КР27	2	-6	
	5	КР33	2	-7	
		Поз. 6,7,9,10,14,17 по 2ПФ12-1Ат VI-3			
	8	Сетка С7	4	-22	
	11	С18	2	-27	
	12	С20	1	-28	
	13	С22	2	-29	
	15	Изделие закладное МН5-1	2	-35	
	16	МН5-2	2	-35	
	18	Стержень напряг. СТН 28	6	схема 12, л. 3	
	19	Бетон класса В35, м³	2,54		

Марка	Поз.	Наименование	Кол.	Обозначение документа	Масса, т
2ПФ12-1Вр л-3		Поз. 3,1...14, 17 по 2ПФ12-1Ат VI-3			
	15	Изделие закладное МН5-1	2	1.465.1-15.8 -35	
	16	МН5-2	2	-35	
	18	Стержень напряг. СТН29	32	схема 13, л. 3	
	19	Бетон класса В25, м³	2,54		
2ПФ12-2Вр л-3	1	Каркас КР2	2	1.465.1-15.8 -1	5,0 / 5,8
	2	КР18	1	-5	
	3	КР26	4	-6	
	4	КР27	2	-6	
		Поз. 5...10,14,17 по 2ПФ12-1Ат VI-3			
	11	Сетка С18	2	-27	
	12	С20	1	-28	
	13	С22	2	-29	
	15	Изделие закладное МН5-1	2	-35	
	16	МН5-2	2	-35	
	18	Стержень напряг. СТН 29	3,7	схема 14, л. 3	
	19	Бетон класса В30, м³	2,54		

Масса плиты из бетона на пористых заполнителях указана дробью, числитель которой соответствует плитам из керамзитобетона, знаменатель – из аглопоритобетона и шлакопемзобетона.

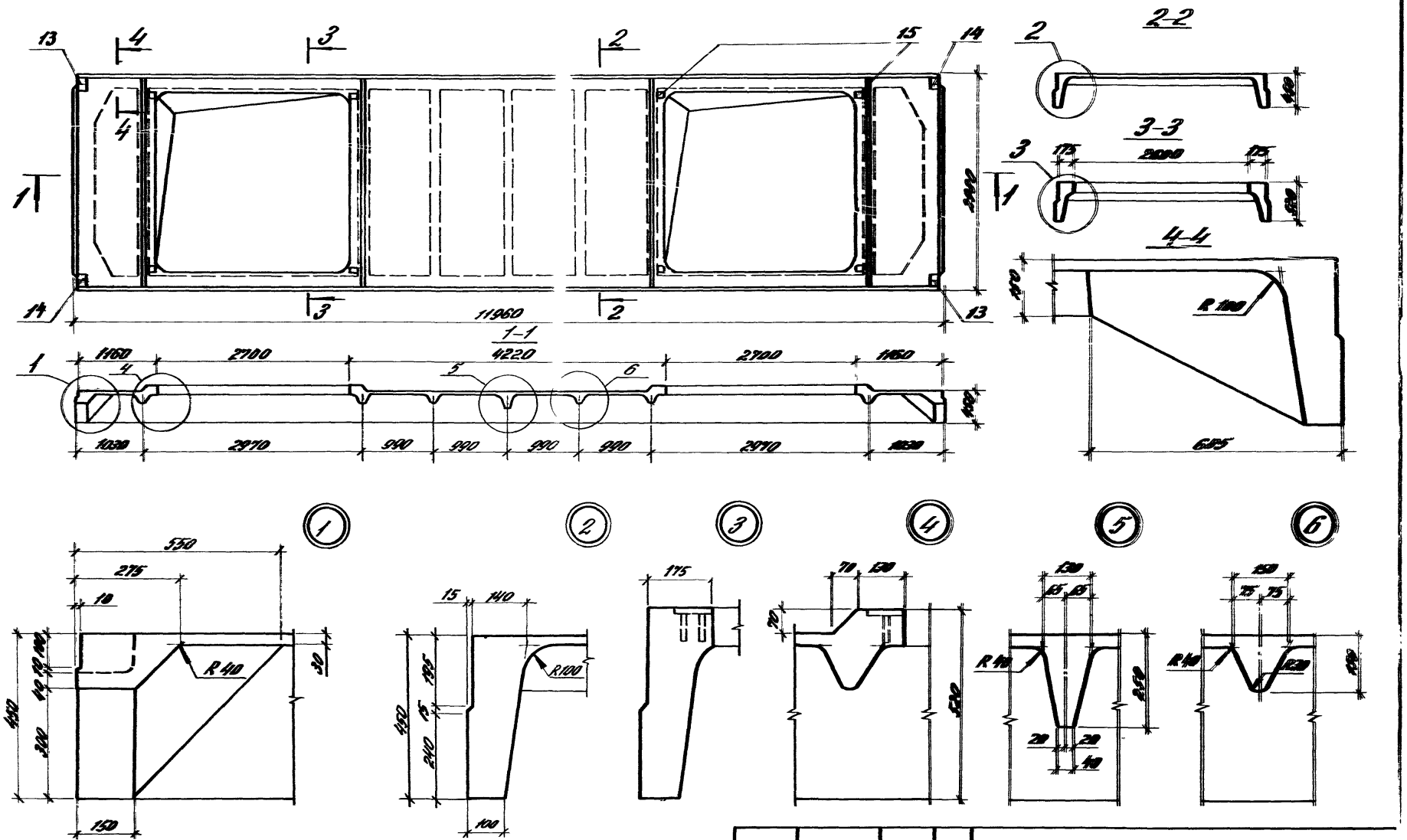

				1.465.1-15.7-2Ф4
Гл.ин.пр.	Балсанова			Плита 2ПФ12 с двумя проемами в полке. Опалубочный чертеж
Разраб.	Балсанова			
Исполн.	Никитова			
Провер.	Святова			
Н.конт.	Старостина			

Стадия	Лист	Листов
Р		1

ЦНИИПРОМЗДАНИЙ

24035-08 18

Формат А3

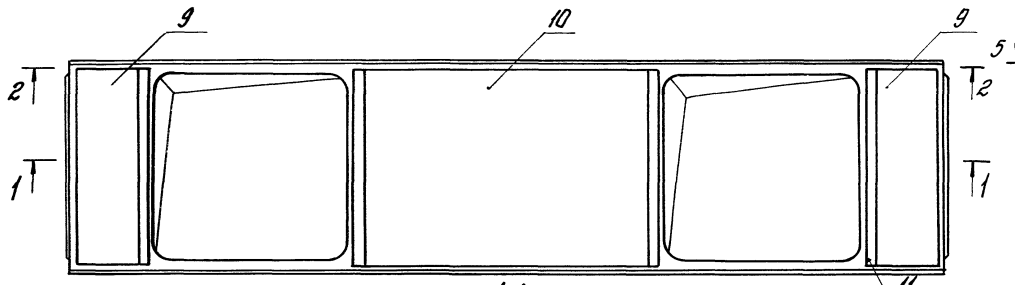

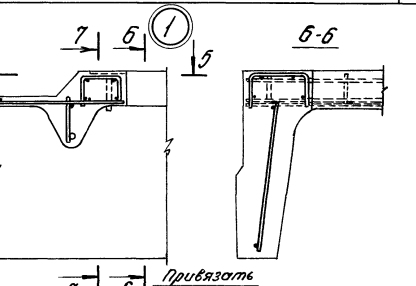

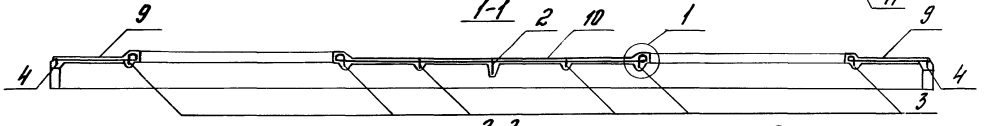

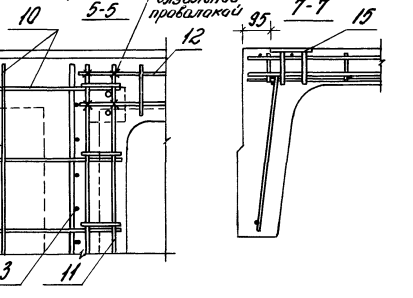

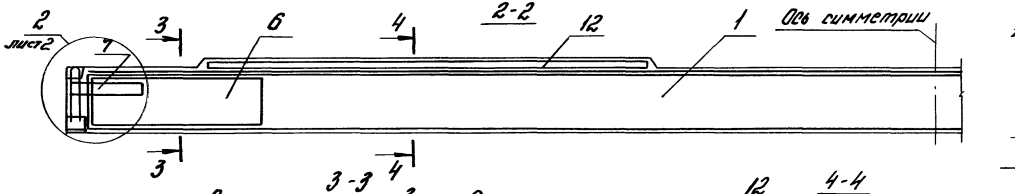

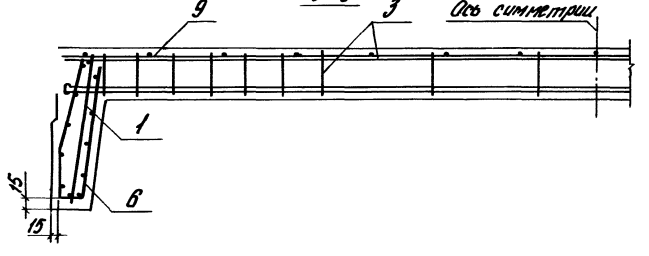

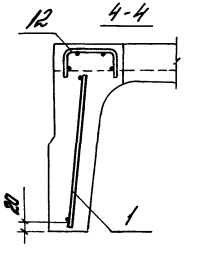

				1.465.1-15.7-2	
Гл.инж.пр.	Бажанова				
Разраб.	Бажанова			Плита 2ПФ12 с двумя проемами в полке	Стадия: Р; Лист: 1; Листов: 8
Исполн.	Николаева				ЦНИИПРОМЗДАНИЙ
Провер.	Святова				
Н.контр.	Старостина				

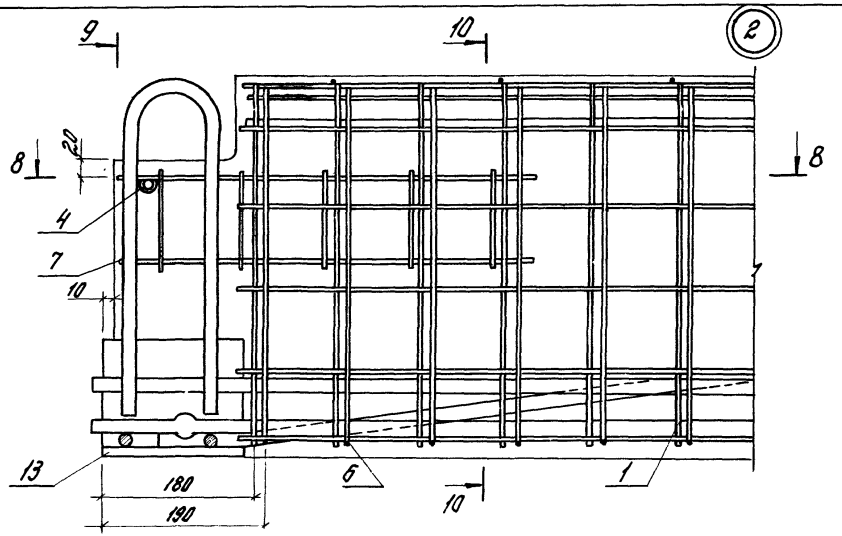
9
10
2
8
20
4
7
10
13
180
190
6
1
10

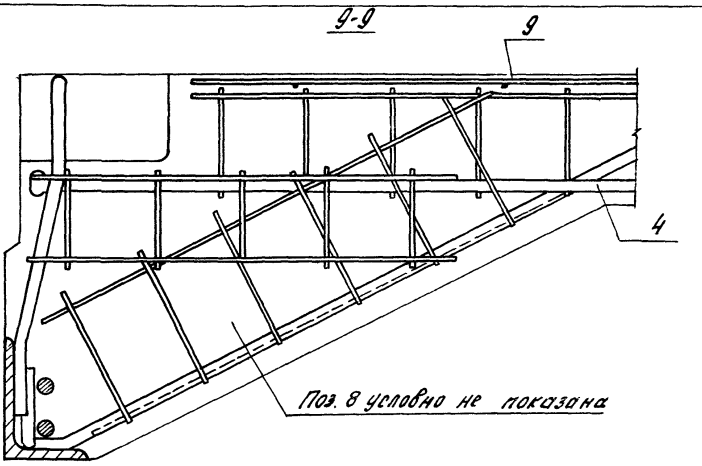
9-9
9
4
Поз. 8 условно не показана

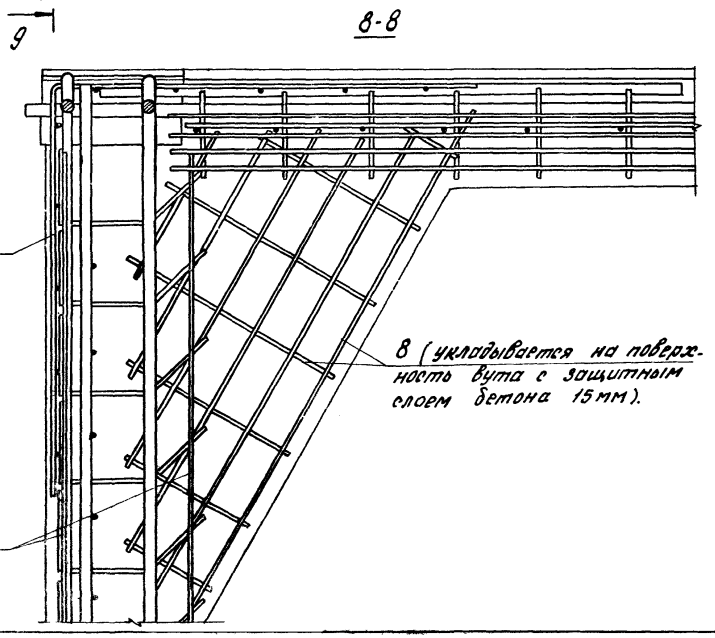
9
8-8
7
8 (укладывается на поверхность бута с защитным слоем бетона 15 мм).
6

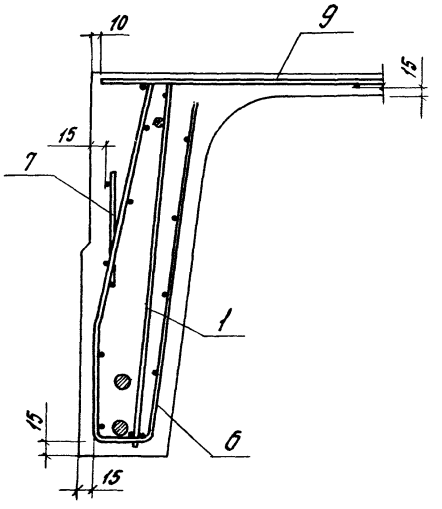
10-10
10
9
15
15
7
1
15
6
15

Марка	Поз.	Наименование	Кол.	Обозначение документа	Масса, т
		Поз. 5, 7, 8, 11, 12, 15 по 2ПФ12-1Ат.V-5			
	6	Сетка С8	4	1.465.1-15.8 -22	
	9	С14	2	-25	
	10	С16	1	-26	
	13	Изделие закладное МН1-1	2	-33	
	14	МН1-2	2	-33	
	16	Стержень напряг. СТН3	4	Докум 1, схема 10, л.3	
	17	Бетон класса В35, м³	2,71		
		Поз. 1...12, 15, 17 по 2ПФ12-1Ат.V-5			
2ПФ12-1Ат.V-5	13	Изделие закладное МН1-1	2	1.465.1-15.8 - 33	
	14	МН1-2	2	-33	
	16	Стержень напряг. СТН9	2	Докум 1, схема 1, л. 3	
	1	Каркас КР2	2	1.465.1-15.8 -1	6,8
	2	КР18	1	-5	
	3	КР26	6	-6	
2ПФ12-2Ат.V-5		Поз. 4...8, 11, 12, 15 по 2ПФ12-1Ат.V-5			
	9	Сетка С14	2	-25	
	10	С16	1	-26	
	13	Изделие закладное МН1-1	2	-33	
	14	МН1-2	2	-33	
	16	Стержень напряг. СТН1	4	Докум. 1, схема 5а, л.3	
	17	Бетон класса В30, м³	2,71		
	1	Каркас КР2	2	1.465.1-15.8 -1	
	2	КР19	1	-5	
2ПФ12-3Ат.V-5	3	КР27	6	-6	
	4	КР34	2	-7	
		Поз. 5, 7, 8, 11, 12, 15 по 2ПФ12-1Ат.V-5			

Марка	Поз.	Наименование	Кол.	Обозначение документа	Масса, т
	1	Каркас КР1	2	1.465.1-15.8 -1	
	2	КР17	1	-5	
	3	КР25	6	-6	
	4	КР33	2	-7	
	5	КР50	4	-13	
	6	Сетка С7	4	-22	
	7	С11	4	-23	
	8	С12/2	4	-24	
	9	С13	2	-25	
2ПФ12-1Ат.V-5	10	С15	1	-26	
	11	С24	4	-31	
	12	С25	4	-31	
	13	Изделие закладное МН3-1	2	-34	
	14	МН3-2	2	-34	6,8
	15	МН13	8	-41	
	16	Стержень напряг. СТН1	4	Докум-1, схема 3, л. 3	
	17	Бетон класса В25, м³	2,71		
	1	Каркас КР2	2	1.465.1-15.8 -1	
	2	КР18	1	-5	
	3	КР26	6	-6	
2ПФ12-2Ат.V-5		Поз. 4...8, 11...15 по 2ПФ12-1Ат.V-5			
	9	Сетка С14	2	-25	
	10	С16	1	-26	
	15	Стержень напряг. СТН2	4	Докум-1, схема 3, л. 3	
	17	Бетон класса В30, м³	2,71		
	1	Каркас КР2	2	1.465.1-15.8 -1	
	2	КР19	1	-5	
2ПФ12-3Ат.V-5	3	КР27	6	-6	
	4	КР34	2	-7	

Напрягаемые стержни СТН - см. вып. 8 докум. - 48.

Марка	Поз.	Наименование	Кол.	Обозначение документа	Масса, т
2ПФ12-3Ат.V-5	6	Сетка С8	4	1.465.1-15.8 – 22	6,8
	9	С14	2	– 25	
	10	С16	1	– 26	
	13	Изделие закладное МН1-1	2	– 33	
	14	МН1-2	2	– 33	
	15	Стержень напряг. СТН 18	4	Докум-т, схема 6а, л. 3	
	17	Бетон класса В35 $м^3$	2,71		
2ПФ12-1Ат.IV-5		Поз. 1... 12, 15, 17 по 2ПФ12-1Ат.IV-5			
	13	Изделие закладное МН1-1	2	1.465.1-15.8 – 33	
	14	МН1-2	2	– 33	
	16	Стержень напряг. СТН 16	4	Докум-т, схема 5а, л. 3	
2ПФ12-2Ат.IV-5	1	Каркас КР2	2	1.465.1-15.8 – 1	
	2	КР18	1	– 5	
	3	КР26	6	– 6	
		Поз. 4... 8, 11, 12, 15 по 2ПФ12-1Ат.IV-5			
	9	Сетка С14	2	– 25	
	10	С16	1	– 26	
	13	Изделие закладное МН1-1	2	– 33	
	14	МН1-2	2	– 33	
	16	Стержень напряг. СТН 17	4	Докум-т, схема 6а, л. 3	
	17	Бетон класса В30, $м^3$	2,71		
2ПФ12-3Ат.IV-5	1	Каркас КР2	2	1.465.1-15.8 – 1	
	2	КР18	1	– 5	
	3	КР26	6	– 6	
		Поз. 4... 8, 11, 12, 15 по 2ПФ12-1Ат.V-5			
	9	Сетка С14	2	– 25	
	10	С16	1	– 26	
	13	Изделие закладное МН1-1	2	– 33	
	14	МН1-2	2	– 33	
	16	Стержень напряг. СТН 16	6	Докум-т, схема 8, л. 3	
	17	Бетон класса В30, $м^3$	2,71		

Марка	Поз.	Наименование	Кол.	Обозначение документа	Масса, т
2ПФ12-4Ат.IV-5	1	Каркас КР2	2	1.465.1-15.8 – 1	6,8
	2	КР19	1	– 5	
	3	КР27	6	– 6	
	4	КР34	2	– 7	
		Поз. 5, 7, 8, 11, 12 по 2ПФ12-1Ат.IV-5			
	6	Сетка С8	4	– 22	
	9	С14	2	– 25	
	10	С16	1	– 26	
	13	Изделие закладное МН1-1	2	– 33	
	14	МН1-2	2	– 33	
	16	Стержень напряг. СТН 17	6	Докум-т, схема 9, л. 3	
	17	Бетон класса В35, $м^3$	2,71		
2ПФ12-1Ат.IV-5		Поз. 1... 12, 15, 17 по 2ПФ12-1Ат.V-5			
	13	Изделие закладное МН1-1	2	1.465.1-15.8 – 33	
	14	МН1-2	2	– 33	
	16	Стержень напряг. СТН 22	4	Докум-т, схема 5а, л. 3	
2ПФ12-2Ат.IV-5	1	Каркас КР2	2	1.465.1-15.8 – 1	
	2	КР18	1	– 5	
	3	КР26	6	– 6	
		Поз. 4... 8, 11, 12, 15 по 2ПФ12-1Ат.IV-5			
	9	Сетка С14	2	– 25	
	10	С16	1	– 26	
	13	Изделие закладное МН5-1	2	– 35	
	14	МН5-2	2	– 35	
	15	Стержень напряг. СТН 20	8	Докум-т, схема 4, л. 3	
	17	Бетон класса В30, $м^3$	2,71		
2ПФ12-3Ат.IV-5	1	Каркас КР2	2	1.465.1-15.8 – 1	
	2	КР19	1	– 5	
	3	КР27	6	– 6	
	4	КР34	2	– 7	

Инв. № подл. | Подпись и дата | Взам. инв. №

1.465.1-15.7-2

Альбом

Марка	Поз.	Наименование	Кол.	Обозначение документа	Масса, т
2ПФ12-3IIIV-5		Поз. 5, 7, 8, 11, 12, 15 по 2ПФ12-1IIIV-5			
	6	Сетка С8	4	1.465.1-15.8 –22	
	9	С14	2	–25	
	10	С16	1	–26	
	13	Изделие закладное МН5-1	2	–35	
	14	МН5-2	2	–35	
	16	Стержень напряг. СТН 21	8	Докум-т, схема 4, л. 3	
	17	Бетон класса В 35, м³	2,71		
2ПФ12-1IIIV$_в$-5		Поз. 1...12, 15, 17 по 2ПФ12-1IIIV-5			
	13	Изделие закладное МН1-1	2	1.465.1-15.8 –33	
	14	МН1-2	2	–33	
	16	Стержень напряг. СТН 24	4	Докум-т, схема 6а, л. 3	
2ПФ12-2IIIV$_в$-5		Поз. 1...12, 15 по 2ПФ12-1IIIV-5			
	13	Изделие закладное МН1-1	2	1.465.1-15.8 –33	
	14	МН1-2	2	–33	
	16	Стержень напряг. СТН 21	2	Докум-т, схема 2, л. 3	
	17	Бетон класса В 30, м³	2,71		6,8
2ПФ12-3IIIV$_в$-5	1	Каркас КР2	2	1.465.1-15.8 –1	
	2	КР19	1	–5	
	3	КР26	6	–6	
		Поз. 4...8, 11, 12, 15 по 2ПФ12-1IIIV-5			
	9	Сетка С14	2	–25	
	10	С16	1	–26	
	13	Изделие закладное МН1-1	2	–33	
	14	МН1-2	2	–33	
	16	Стержень напряг. СТН 25	4	Докум-т, схема 6а, л. 3	
	17	Бетон класса В 35, м³	2,71		

Марка	Поз.	Наименование	Кол.	Обозначение документа	Масса, т
2ПФ12-4IIIV$_в$-5	1	Каркас КР2	2	1.465.1-15.9 –1	
	2	КР19	1	–5	
	3	КР29	6	–6	
	4	КР34	2	–7	
		Поз. 5, 7, 8, 11, 12, 15 по 2ПФ12-1IIIV-5			
	6	Сетка С8	4	–22	
	9	С14	2	–25	
	10	С16	1	–26	
	13	Изделие закладное МН1-1	2	–33	
	14	МН1-2	2	–33	
	16	Стержень напряг. СТН 26	4	Докум-т, схема 7, л. 3	
	17	Бетон класса В 40, м³	2,71		
2ПФ12-1КУ-5		Поз. 1...15 по 2ПФ12-1IIIV-5			
	16	Стержень напряг. СТН 28	4	Докум-т, схема 11, л. 3	
	17	Бетон класса В 30, м³	2,71		6,8
2ПФ12-2КУ-5	1	Каркас КР2	2	1.465.1-15.8 –1	
	2	КР19	1	–5	
	3	КР27	6	–6	
	4	КР37	2	–7	
		Поз. 5, 7, 8, 11, 12, 15 по 2ПФ12-1IIIV-5			
	6	Сетка С8	4	–22	
	9	С14	2	–25	
	10	С16	1	–26	
	13	Изделие закладное МН5-1	2	–35	
	14	МН5-2	2	–35	
	16	Стержень напряг. СТН 28	6	Докум-т, схема 12, л. 3	
	17	Бетон класса В 35, м³	2,71		

Марка	Поз.	Наименование	Кол.	Обозначение документа	Масса, т
		Поз. 1...12, 15, 17 по 2ПФ12-1А-V-5			
2ПФ12-1Вр-5	13	Изделие закладное МН5-1	2	1.465.1-15.8 — 35	
	14	МН5-2	2	— 35	
	16	Стержень напряг. СТН 27	32	Докум-т, схема 13, л.3	
2ПФ12-2Вр-5	1	Каркас КР2	2	1.465.1-15.8 — 1	6,8
	2	КР18	1	— 5	
	3	КР26	6	— 6	
		Поз. 4...8, 11, 12, 15 по 2ПФ12-1А-V-5			
	9	Сетка С14	2	— 25	
	10	С16	1	— 26	
	13	Изделие закладное МН5-1	2	1.465.1-15.1 — 35	
	14	МН5-2	2	— 35	
	16	Стержень напряг. СТН 20	38	Докум-т, схема 14, л. 3	
	17	Бетон класса В30, $м^3$	2,71		
2ПФ12-3Вр-5	1	Каркас КР2	2	1.465.1-15.8 — 1	
	2	КР19	1	— 5	
	3	КР27	6	— 6	
	4	КР37	2	— 7	
		Поз. 5, 7, 8, 11, 12, 15 по 2ПФ12-1А-V-5			
	6	Сетка С8	4	— 22	
	9	С14	2	— 25	
	10	С16	1	— 26	
	13	Изделие закладное МН5-1	2	— 35	
	14	МН5-2	2	— 35	
	16	Стержень напряг. СТН 29	44	Докум. 1, схема 15, л. 3	
	17	Бетон класса В35 $м^3$	2,71		
		Поз 1... 12, 15, 17 по 2ПФ12-1А-V-5			
2ПФ12-1А-V-5Н	13	Изделие закладное МН1-1	2	1.465.1-15.8 — 33	
	14	МН1-2	2	— 33	
	16	Стержень напряг. СТН 22	4	Докум-т, схема 50, л.3	

Марка	Поз.	Наименование	Кол.	Обозначение документа	Мас т
		Поз. 1,4...8, 11, 12, 15 по 2ПФ12-1А-V-5			
	2	Каркас КР18	1	1.465.1-15.8 — 5	
	3	КР26	6	— 6	
	9	Сетка С14	2	— 25	
	10	Сетка С16	1	— 26	
2ПФ12-2Вр-5Н 2ПФ12-2А-V-5П	13	Изделие закладное МН5-1	2	— 35	
	14	МН5-2	2	— 35	
	16	Стержень напряг. СТН 20	8	Докум-т, схема 4, л.3	
	17	Бетон класса В30, $м^3$	2,71		
	1	Каркас КР2	2	1.465.1-15.8 — 1	
	2	КР19	1	— 5	
	3	КР27	6	— 6	
	4	КР37	2	— 7	
		Поз. 5, 7, 8, 11, 12, 15 по 2ПФ12-1А-V-5			
2ПФ12-3Вр-5Н 2ПФ12-3А-V-5П	6	Сетка С8	4	— 22	
	9	С14	2	— 25	
	10	С16	1	— 26	
	13	Изделие закладное МН5-1	2	— 35	
	14	МН5-2	2	— 35	
	16	Стержень напряг. СТН 21	8	Докум-т, схема 4, л.3	
	17	Бетон класса В35, $м^3$	2,71		
		Поз. 1... 12, 15, 17 по 2ПФ12-1А-V-5			
2ПФ12-1А-V-5К-5Н	13	Изделие закладное МН1-1	2	1.465.1-15.8 — 33	
	14	МН1-2	2	— 33	
	16	Стержень напряг. СТН 19	2	Докум-т, схема 2, л.3	
2ПФ12-2А-V-5К-5Н	1	Каркас КР2	2	1.465.1-15.8 — 1	
	2	КР18	1	— 5	
	3	Каркас КР26	6	1.465.1-15.8 — 6	
		Поз. 4...8, 11, 12, 15 по 2ПФ12-1А-V-5			
	9	Сетка С14	2	— 25	

Инв. № подл. | Подпись и дата | Взам. инв. №

1.465.1-15.7-2

Марка	Поз.	Наименование	Кол.	Обозначение документа	Масса, т
2ПФ12-2АтVСК-5Н	10	Сетка С16	1	1.465.1-15.8 —26	
	13	Изделие закладное МН1-1	2	—33	
	14	МН1-2	2	—33	
	16	Стержень напряг. СТН11	4	Докум.-1, схема 5б, л.3	
	17	Бетон класса В30, $м^3$	2,71		
2ПФ[illegible]АтVСК-5Н	1	Каркас КР2	2	1.465.1-15.8 — 1	
	2	КР19	1	—5	
	3	КР27	6	—6	
	4	КР34	2	—7	
		Поз.5,7,8,11,12,15 по 2ПФ12-1АтVI-5			
	6	Сетка С8	4	—22	
	9	С14	2	—25	
	10	С16	1	—26	
	13	Изделие закладное МН1-1	2	—33	
	14	МН1-2	2	—33	
	16	Стержень напряг. СТН12	4	Докум.-1, схема 6б, л.3	6,8
	17	Бетон класса В35, $м^3$	2,71		
2П[illegible]$III_В$-5Н		Поз.1...12,15,17 по 2ПФ12-1АтVI-5			
2П[illegible]$III_В$-5П	13	Изделие закладное МН1-1	2	1.465.1-15.8 — 33	
	14	МН1-2	2	—33	
	16	Стержень напряг. СТН24	4	Докум.-1, схема 6а, л.3	
2П[illegible]$III_В$-5Н		Поз.1...12,15 по 2ПФ12-1АтVI-5			
2П[illegible]$III_В$-5П	13	Изделие закладное МН1-1	2	1.465.1-15.8 —33	
	14	МН1-2	2	—33	
	16	Стержень напряг. СТН27	2	Докум.-1, схема 2, л.2	
	17	Бетон класса В30, $м^3$	2,71		
2П[illegible]$III_В$-5Н	1	Каркас КР2	2	1.465.1-15.8 —1	
	2	КР18	1	—5	
2П[illegible]$III_В$-5П	3	КР26	6	—6	
		Поз.4...8,11,12,15 по 2ПФ12-1АтVI-5			
	9	Сетка С14	2	—25	
	10	С16	1	—25	

Марка	Поз.	Наименование	Кол.	Обозначение документа	Масса, т
	13	Изделие закладное МН1-1	2	1.465.1-15.8 — 33	
	14	МН1-2	2	—33	
	16	Стержень напряг. СТН25	4	Докум.-1, схема 6а, л.3	
	17	Бетон класса В35, $м^3$	2,71		
2ПФ12-4АIII$_В$-5Н	1	Каркас КР2	2	1.465.1-15.8 — 1	
	2	КР19	1	—5	
	3	КР27	6	—6	
	4	КР34	2	—7	6,8
2ПФ12-4АIII$_В$-5П		Поз.5,7,8,11,12,15 по 2ПФ12-1АтVI-5			
	6	Сетка С8	4	—22	
	9	С14	2	—25	
	10	С16	1	—26	
	13	Изделие закладное МН1-1	2	—33	
	14	МН1-2	2	—33	
	16	Стержень напряг. СТН26	4	Докум.-1, схема 7, л.3	
	17	Бетон класса В40, $м^3$	2,71		
2ПФ12-1АтVI Л-5		Поз.1...17 по 2ПФ12-1АтVI-5			
2ПФ12-2АтVI Л-5	1	Каркас КР2	2	1.465.1-15.8 — 1	
	2	КР18	1	—5	
	3	КР26	6	—6	
		Поз.4...8,11...15 по 2ПФ12-1АтVI-5			
	9	Сетка С14	2	—25	
	10	С16	1	—26	5,3 / 6,2
	16	Стержень напряг. СТН2	4	Докум.-1, схема 3, л.3	
	17	Бетон класса В30, $м^3$	2,71		
2ПФ12-1АтVI Л-5		Поз.1...12,15,17 по 2ПФ12-1АтVI-5			
	13	Изделие закладное МН1-1	2	1.465.1-15.8 —33	
	14	МН1-2	2	—33	
	16	Стержень напряг. СТН9	2	Докум.-1, схема 1, л.3	

Примечание см. докум. 1, лист 11

Марка	Поз.	Наименование	Кол.	Обозначение документа	Масса, т
2ПФ12-2АIII.1-5	1	Каркас КР2	2	1.465.1-15.8-1	5,3 / 5,2
	2	КР18	1	-5	
	3	КР26	6	-6	
		Поз.4...8,11,12,15 по 2ПФ12-1АIII-5			
	9	Сетка С14	2	-25	
	10	С16	1	-26	
	13	Изделие закладное МН5-1	2	-35	
	14	МН5-2	2	-35	
	16	Стержень напряг. СТН20	8	Докум-1, схема 4. л.3	
	17	Бетон класса В30, м³	2,71		
2ПФ12-1АIIIв.1-5		Поз.1...12,15,17 по 2ПФ12-1АIII-5			
	13	Изделие закладное МН1-1	2	1.465.1-15.8-33	
	14	МН1-2	2	-33	
	16	Стержень напряг. СТН24	4	Докум-1, схема 6а, л.3	
2ПФ12-2АIIIв.1-5		Поз.1...12,15 по 2ПФ12-1АIII-5			
	13	Изделие закладное МН1-1	2	1.465.1-15.8-33	
	14	МН1-2	2	-33	
	16	Стержень напряг. СТН27	2	Докум-1, схема 2, л.3	
	17	Бетон класса В30, м³	2,71		
2ПФ12-3АIIIв.1-5	1	Каркас КР2	2	1.465.1-15.8-1	
	2	КР18	1	-5	
	3	КР26	6	-6	
		Поз.4...8,11,12,15 по 2ПФ12-1АIII-5			
	9	Сетка С14	2	-25	
	10	С16	1	-26	
	13	Изделие закладное МН1-1	2	-33	
	14	МН1-2	2	-33	
	16	Стержень напряг. СТН25	4	Докум-1, схема 6б, л.3	
	17	Бетон класса В35, м³	2,71		

Примечание см. докум. 1, лист 11

Марка	Поз.	Наименование	Кол.	Обозначение документа	Масса, т
		Поз. 1...15 по 2ПФ12-1Нт.V-5			
2ПФ12-1К71-5	16	Стержень напряг. СТН Ø28	4	Докум-т, схема 11, л.3	
	17	Бетон класса В30, м³	2,71		
	1	Каркас КР2	2	1.465.1-15.8 — 1	
	2	КР18	1	—5	
	3	КР26	6	—6	
	4	КР33	2	—7	
		Поз. 5...8, 11, 12, 15			
2ПФ12-2К71-5		по 2ПФ12-1Нт.V-5		—22	
	9	С14	2	—25	
	10	С16	1	—26	
	13	Изделие закладное МН5-1	2	—35	
	14	МН5-2	2	—35	
	16	Стержень напряг. СТН Ø28	6	Докум-т, схема 12, л.3	
	17	Бетон класса В35, м³	2,71		5,3 / 6,2
		Поз. 1...12, 15, 17 по 2ПФ12-1Нт.V-5			
2ПФ12-1Вр1-5	13	Изделие закладное МН5-1	2	1.465.1-15.8—35	
	14	МН5-2	2	—35	
	16	Стержень напряг. СТН Ø29	32	Докум-т, схема 13, л.3	
	1	Каркас КР2	2	1.465.1-15.6 — 1	
	2	КР18	1	—5	
	3	КР26	6	—6	
		Поз. 4...8, 11, 12, 15 по 2ПФ12-1Нт.V-5			
2ПФ12-2Вр1-5	9	Сетка С14	2	—25	
	10	С16	1	—26	
	13	Изделие закладное МН5-1	2	—35	
	14	МН5-2	2	—35	
	16	Стержень напряг. СТН Ø29	38	Докум-т, схема 14, л.3	
	17	Бетон класса В30, м³	2,71		

Примечание см. докум. 1, лист 11

Марка плиты	Напрягаемая арматура класса								Всего	Изделия арматурные													Всего
	Ат-VI				Ат-V					Арматура класса													
	ГОСТ 10884-81									А-III									Вр-I				
										ГОСТ 5781-82*									ГОСТ 6727-80*				
	ф16	ф18	ф20	Итого	ф20	ф22	ф25	Итого		ф6	ф8	ф10	ф12	ф14	ф16	ф18	Итого	ф3	ф4	ф5		Итого	
2ПФ12-1Ат VI-3	76,0			76,0					76,0		5,2	11,4	13,5	7,2			87,3	2,6	27,3	30,0		59,9	97,2
2ПФ12-2Ат VI-3		96,6		96,6					96,6	27,8	5,2	11,4		18,0	9,4		71,8	2,6	19,2	25,4		47,2	119,0
2ПФ12-3Ат VI-3			118,8	118,8					118,8	30,2	3,2	11,0	5,4		23,5	12,0	85,3	2,6	19,2	29,0		50,8	136,1
2ПФ-12-1Ат V-3							93,2	93,2	93,2		5,2	11,4	13,5	7,2			37,3	2,6	27,3	30,0		59,9	97,2
2ПФ12-2Ат V-3					118,8			118,8	118,8	27,8	5,2	11,4		18,0	9,4		71,8	2,6	19,2	25,4		47,2	119,0
2ПФ12-3Ат V-3						143,8		143,8	143,8	30,2	3,2	11,0	5,4		23,5	12,0	85,3	2,6	19,2	29,0		50,8	136,1

Продолжение ведомости

Изделия закладные											Всего	Общий расход
Арматура класса					Прокат марки							
А-III			А-I		ВСт 3 кп 2-1							
ГОСТ 5781-82*					ГОСТ 103-76*				ГОСТ 8510-86			
ф10	ф12	Итого	ф18	Итого	-6×10	Итого			1,4/9×8	Итого		
1,2	9,2	10,4	6,8	6,8	6,0	6,0			9,6	9,6	32,8	206,0
1,2	9,2	10,4	6,8	6,8	6,0	6,0			9,6	9,6	32,8	248,4
1,2	9,2	10,4	6,8	6,8	6,0	6,0			9,6	9,6	32,8	287,7
1,2	9,2	10,4	6,8	6,8	6,0	6,0			9,6	9,6	32,8	223,2
1,2	9,2	10,4	6,8	6,8	6,0	6,0			9,6	9,6	32,8	270,6
1,2	9,2	10,4	6,8	6,8	6,0	6,0			9,6	9,6	32,8	312,7

Сталь ВСт 3кп 2-1 по ТУ14-1-3023-80.

Гл. инж. пр.	Бажанова		
Разраб.	Старостина		
Исполн.	Николаева		
Провер.	Святова		
Н. контр.	Петрова		

1.465.1-15.7-РС1

Ведомость расхода стали на плиту 2ПФ12 с четырьмя проемами в полке, кг

Стадия	Лист	Листов
Р	1	6

ЦНИИПРОМЗДАНИЙ

Марка плиты	Напрягаемая арматура класса												Всего	Изделия арматурные													Всего
	Ат-IVС				A-II				A-IIIв					Арматура класса													
	ГОСТ 10884-81				ГОСТ 5781-82*									A-III								Вр-I				
														ГОСТ 5781-82*								ГОСТ 6727-80*				
	ф20	ф22		Итого	ф16	ф18	ф20	Итого	ф22	ф25	ф28	ф32	Итого		ф6	ф8	ф10	ф12	ф14	ф16	ф18	Итого	ф3	ф4	ф5	Итого	
2ПФ12-1АтIVс-3	118,8			118,8										118,8		5,2	11,4	13,5	7,2			37,3	2,6	27,3	30,0	59,9	97,2
2ПФ12-2АтIVс-3		143,8		143,8										143,8	27,8	5,2	11,4		18,0	9,4		71,8	2,6	19,2	25,4	47,2	119,0
2ПФ12-3АтIVс-3	118,0			118,0										118,0	27,8	5,2	11,4		18,0	9,4		71,8	2,6	19,2	25,4	47,2	119,0
2ПФ12-4АтIVс-3		215,4		215,4										215,4	30,2	3,2	11,0	5,4		23,5	12,0	85,3	2,6	19,2	29,0	50,8	136,1
2ПФ12-1АIIIс-3							118,8	118,8						118,8		5,2	11,4	13,5	7,2			37,3	2,6	27,3	30,0	59,9	97,2
2ПФ12-2АIIIс-3					151,6			151,6						151,6	27,8	5,2	11,4		18,0	9,4		71,8	2,6	19,2	25,4	47,2	119,0
2ПФ12-3АIIIс-3						192,6		192,6						192,6	30,2	3,2	11,0	5,4		23,5	12,0	85,3	2,6	19,2	29,0	50,8	136,1
2ПФ12-1АIIIв-3									143,8				143,8	143,8		5,2	11,4	13,5	7,2			37,3	2,6	27,3	30,0	59,9	97,2
2ПФ12-2АIIIв-3												153,0	153,0	153,0		5,2	11,4	13,5	7,2			37,3	2,6	27,3	30,0	59,9	97,2
2ПФ12-3АIIIв-3										185,6			185,6	185,6	27,8	5,2	11,4		18,0	9,4		71,8	2,6	19,2	25,4	47,2	119,0
2ПФ12-4АIIIв-3											233,1		233,1	233,1	30,2	3,2	11,0	5,4		23,5	12,0	85,3	2,6	19,2	29,0	50,8	136,1

Проволочение ведомости

Изделия закладные														Общий расход
Арматура класса					Прокат марки								Всего	
A-III			A-I		ВСт3кп2-1									
ГОСТ 5781-82*			ГОСТ 103-76*		ГОСТ 103-76*				ГОСТ 8509-86		ГОСТ 8240-86			
ф10	ф12	Итого	ф18	Итого	-6х10	Итого	-8х15	Итого	L9х8	Итого	L14/9х8	Итого		
1,2	9,2	10,4	6,8	6,8	6,0	6,0					96	96	32,8	248,8
1,2	9,2	10,4	6,8	6,8	6,0	6,0					96	96	32,8	295,6
1,2	9,2	10,4	6,8	6,8	6,0	6,0					96	96	32,8	329,8
1,2	9,2	10,4	6,8	6,8	6,0	6,0					96	96	32,8	384,3
1,2	9,2	10,4	6,8	6,8	6,0	6,0					96	96	32,8	248,8
1,2	9,2	10,4	6,0	6,0	6,0	6,0	6,0	6,0	7,5	7,5			36,0	306,6
1,2	9,2	10,4	6,0	6,0	6,0	6,0	6,0	6,0	7,5	7,5			36,0	354,1
1,2	9,2	10,4	6,8	6,8	6,0	6,0					96	96	32,8	273,8
1,2	9,2	10,4	6,8	6,8	6,0	6,0					96	96	32,8	283,0
1,2	9,2	10,4	6,8	6,8	6,0	6,0					96	96	32,8	337,4
1,2	9,2	10,4	6,8	6,8	6,0	6,0					96	96	32,8	402,0

Марка плиты	Напрягаемая арматура класса									Изделия арматурные													
	К-7		Вр		А-IV				Всего	Арматура класса													Всего
	ГОСТ 13840-68*		ГОСТ 7348-81		ГОСТ 5781-82*					А-III									Вр-I				
										ГОСТ 5781-82*									ГОСТ 6727-80*				
	ф15	Итого	ф5	Итого	ф16	ф18	ф20	Итого		ф6	ф8	ф10	ф12	ф14	ф16	ф18	Итого	ф3	ф4	ф5		Итого	
2ПФ12-1К7-3	53,6	53,6							53,6		5,2	11,4	13,5	7,2			37,3	2,6	27,3	30,0		59,9	97,2
2ПФ12-2К7-3	80,4	80,4							80,4	30,2	3,2	11,0	5,4		23,5	12,0	85,3	2,6	19,2	29,0		50,8	136,1
2ПФ12-1Вр-3			60,8	60,8					60,8		5,2	11,4	13,5	7,2			37,3	2,6	27,3	30,0		59,9	97,2
2ПФ12-2Вр-3			72,2	72,2					72,2	27,8	5,2	11,4		18,0	9,4		71,8	2,6	19,2	25,4		47,2	119,0
2ПФ12-3Вр-3			83,6	83,6					83,6	30,2	3,2	11,0	5,4		23,5	12,0	85,3	2,6	19,2	29,0		50,8	136,1
2ПФ12-1АIV-3Н(п)							118,8	118,8	118,8		5,2	11,4	13,5	7,2			37,3	2,6	27,3	30,0		59,9	97,2
2ПФ12-2АIV-3Н(п)					151,6			151,6	151,6	27,8	5,2	11,4		18,0	9,4		71,8	2,6	19,2	25,4		47,2	119,0
2ПФ12-3АIV-3Н(п)						192,6		192,6	192,6	30,2	3,2	11,0	5,4		23,5	12,0	85,3	2,6	19,2	29,0		50,8	136,1

Продолжение ведомости

Изделия закладные														Общий расход
Арматура класса					Прокат марки								Всего	
А-III			А-I		ВСт3 кп 2-1									
ГОСТ 5781-82*					ГОСТ 103-76*				ГОСТ 8509-86		ГОСТ 8510-86			
ф10	ф12	Итого	ф18	Итого	-6х10	Итого	-8х15	Итого	L9х8	Итого	L14/9х8	Итого		
1,2	9,2	10,4	6,8	6,8	6,0	6,0					9,6	9,6	32,8	183,6
1,2	9,2	10,4	6,0	6,0	6,0	6,0	6,0	6,0	7,6	7,6			36,0	252,5
1,2	9,2	10,4	6,0	6,0	6,0	6,0	6,0	6,0	7,6	7,6			36,0	194,0
1,2	9,2	10,4	6,0	6,0	6,0	6,0	6,0	6,0	7,6	7,6			36,0	227,2
1,2	9,2	10,4	6,0	6,0	6,0	6,0	6,0	6,0	7,6	7,6			36,0	255,7
1,2	9,2	10,4	6,8	6,8	6,0	6,0					9,6	9,6	32,8	248,8
1,2	9,2	10,4	6,0	6,0	6,0	6,0	6,0	6,0	7,6	7,6			36,0	306,6
1,2	9,2	10,4	6,0	6,0	6,0	6,0	6,0	6,0	7,6	7,6			36,0	364,7

Марка плиты	Напрягаемая арматура класса										Изделия арматурные												
	A_T-V СК				A-III_B					Всего	Арматура класса												Всего
	ГОСТ 10884-81										A-III									Вр-I				
											ГОСТ 5781-82*									ГОСТ 6727-80				
	ф20	ф22	ф25	Итого	ф22	ф25	ф28	ф32	Итого		ф6	ф8	ф10	ф12	ф14	ф16	ф18	Итого	ф3	ф4	ф5	Итого	
2ПФ12-1A_TV СК-3Н			93,2	93,2						93,2		5,2	11,4	13,5	7,2			37,3	2,6	27,3	30,0	59,9	97,2
2ПФ12-2A_TV СК-3Н	118,8			118,8						118,8	27,8	5,2	11,4		18,0	9,4		71,8	2,6	19,2	25,4	47,2	119,0
2ПФ12-3A_TV СК-3Н		143,8		143,8						143,8	30,2	3,2	11,0	5,4		23,5	12,0	85,3	2,6	19,2	29,0	50,8	136,1
2ПФ12-1$A III_B$-3Н(п)					143,8				143,8	143,8		5,2	11,4	13,5	7,2			37,3	2,6	27,3	30,0	59,9	97,2
2ПФ12-2$A III_B$-3Н(п)								153,0	153,0	153,0		5,2	11,4	13,5	7,2			37,3	2,6	27,3	30,0	59,9	97,2
2ПФ12-3$A III_B$-3Н(п)						185,6			185,6	185,6	27,8	5,2	11,4		18,0	9,4		71,8	2,6	19,2	25,4	47,2	119,0
2ПФ12-4$A III_B$-3Н(п)							233,1		233,1	233,1	30,2	3,2	11,0	5,4		23,5	12,0	85,3	2,6	19,2	29,0	50,8	136,1

Продолжение ведомости

Изделия закладные											Общий расход
Арматура класса						Прокат марки				Всего	
A-III			A-I			ВСт3 кп 2-1					
ГОСТ 5781-82*						ГОСТ 103-76*		ГОСТ 8510-86			
ф10	ф12	Итого	ф18		Итого	-6х10	Итого	1,14/0,8	Итого		
1,2	9,2	10,4	6,8		6,8	6,0	6,0	9,6	9,6	32,8	223,2
1,2	9,2	10,4	6,8		6,8	6,0	6,0	9,6	9,6	32,8	270,6
1,2	9,2	10,4	6,8		6,8	6,0	6,0	9,6	9,6	32,8	312,7
1,2	9,2	10,4	6,8		6,8	6,0	6,0	9,6	9,6	32,8	273,8
1,2	9,2	10,4	6,8		6,8	6,0	6,0	9,6	9,6	32,8	283,0
1,2	9,2	10,4	6,8		6,8	6,0	6,0	9,6	9,6	32,8	337,4
1,2	9,2	10,4	6,8		6,8	6,0	6,0	9,6	9,6	32,8	402,0

Марка плиты	Напрягаемая арматура класса										Изделия арматурные													
											Арматура класса													
	Ат-VI			Ат-V			Ат-IV			Всего	А-III								Вр-I				Всего
	ГОСТ 10884-81										ГОСТ 5781-82*								ГОСТ 6727-80*				
	ф16	ф18	Итого	ф22	ф25	Итого	ф20	ф22	Итого		ф6	ф8	ф10	ф12	ф14	ф16		Итого	ф3	ф4	ф5	Итого	
2ПФ12-1АтVI Л-3	76,0		76,0							76,0		5,2	11,4	13,5	7,2			37,3	2,6	27,3	30,0	59,9	97,2
2ПФ12-2АтVI Л-3		96,6	96,6							96,6	27,8	5,2	11,4		18,0	9,4		71,8	2,6	19,2	25,4	47,2	119,0
2ПФ12-1АтV Л-3					93,2	93,2				93,2		5,2	11,4	13,5	7,2			37,3	2,6	27,3	30,0	59,9	97,2
2ПФ12-2АтV Л-3				118,8		118,8				118,8	27,8	5,2	11,4		18,0	9,4		71,8	2,6	19,2	25,4	47,2	119,0
2ПФ12-1АтIV СЛ-3							118,8		118,8	118,8		5,2	11,4	13,5	7,2			37,3	2,6	27,3	30,0	59,9	97,2
2ПФ12-2АтIV СЛ-3								143,8	143,8	143,8	27,8	5,2	11,4		18,0	9,4		71,8	2,6	19,2	25,4	47,2	119,0

Продолжение ведомости

Изделия закладные											Общий расход
Арматура класса						Прокат марки				Всего	
А-III			А-I			ВСт3кп2-1					
ГОСТ 5781-82*						ГОСТ 103-76*		ГОСТ 2590-86			
ф10	ф12	Итого	ф18		Итого	-6х10	Итого	L14/9х8	Итого		
1,2	9,2	10,4	6,8		6,8	6,0	6,0	9,6	9,6	32,8	206,0
1,2	9,2	10,4	6,8		6,8	6,0	6,0	9,6	9,6	32,8	248,4
1,2	9,2	10,4	6,8		6,8	6,0	6,0	9,6	9,6	32,8	223,2
1,2	9,2	10,4	6,8		6,8	6,0	6,0	9,6	9,6	32,8	270,6
1,2	9,2	10,4	6,8		6,8	6,0	6,0	9,6	9,6	32,8	248,8
1,2	9,2	10,4	6,8		6,8	6,0	6,0	9,6	9,6	32,8	295,6

24035-08 32 т 02

Марка плиты	Напрягаемая арматура класса												Изделия арматурные												
	А-IV			А-III в				К		Вр		Всего	Арматура класса												Всего
	ГОСТ 10884-81							ГОСТ 1[illegible]40-68*		ГОСТ 7348-81			А-III								Вр-I				
	ф16	ф20	Итого	ф22	ф25	ф32	Итого	ф15	Итого	ф5	Итого		ГОСТ 5781-82*								ГОСТ 6727-80*				
													ф6	ф8	ф10	ф12	ф14	ф16	ф18	Итого	ф3	ф4	ф5	Итого	
2ПФ12-1АIVЛ-3		118,8	118,8									118,8		5,2	11,4	13,5	7,2			37,3	2,6	27,3	30,0	59,9	97,2
2ПФ12-2АIVЛ-3	151,6		151,6									151,6	27,8	5,2	11,4		18,0	9,4		71,8	2,6	19,2	25,4	47,2	119,0
2ПФ12-1АIIIвЛ-3				143,8			143,8					143,8		5,2	11,4	13,5	7,2			37,3	2,6	27,3	30,0	59,9	97,2
2ПФ12-2АIIIвЛ-3						153,0	153,0					153,0		5,2	11,4	13,5	7,2			37,3	2,6	27,3	30,0	59,9	97,2
2ПФ12-3АIIIвЛ-3					185,6		185,6					185,6	27,8	5,2	11,4		18,0	9,4		71,8	2,6	19,2	25,4	47,2	119,0
2ПФ12-1К7Л-3								53,6	53,6			53,6		5,2	11,4	13,5	7,2			37,3	2,6	27,3	30,0	59,9	97,2
2ПФ12-2К7Л-3								80,4	80,4			80,4	30,2	3,2	11,0	5,4		23,5	12,0	85,3	2,6	19,2	29,0	50,8	136,1
2ПФ12-1ВрЛ-3										60,8	60,8	60,8		5,2	11,4	13,5	7,2			37,3	2,6	27,3	30,0	59,9	97,2
2ПФ12-2ВрЛ-3										72,2	72,2	72,2	27,8	5,2	11,4		18,0	9,4		71,8	2,6	19,2	25,4	47,2	119,0

Изделия закладные															Общий расход
Арматура класса						Прокат марки								Всего	
А-III			А-I			ВСт3кп2-1									
ГОСТ 5781-82*						ГОСТ 103-76*				ГОСТ 8509-86		ГОСТ 8510-86			
ф10	ф12	Итого	ф18		Итого	-6×10	Итого	-8×15	Итого	L9×8	Итого	L14/9×8	Итого		
1,2	9,2	10,4	6,8		6,8	6,0	6,0					9,6	9,6	32,8	248,8
1,2	9,2	10,4	6,0		6,0	6,0	6,0	6,0	6,0	7,6	7,6			36,0	306,6
1,2	9,2	10,4	6,8		6,8	6,0	6,0					9,6	9,6	32,8	273,8
1,2	9,2	10,4	6,8		6,8	6,0	6,0					9,6	9,6	32,8	283,0
1,2	9,2	10,4	6,8		6,8	6,0	6,0					9,6	9,6	32,8	337,4
1,2	9,2	10,4	6,8		6,8	6,0	6,0					9,6	9,6	32,8	183,6
1,2	9,2	10,4	6,0		6,0	6,0	6,0	6,0	6,0	7,6	7,6			36,0	252,5
1,2	9,2	10,4	6,0		6,0	6,0	6,0	6,0	6,0	7,6	7,6			36,0	194,0
1,2	9,2	10,4	6,0		6,0	6,0	6,0	6,0	6,0	7,6	7,6			36,0	227,2

Марка плиты	Напрягаемая арматура класса								Изделия арматурные												Всего
	Ат-VI				Ат-V				Арматура класса												
	ГОСТ 10884-81								А-III ГОСТ 5781-82*								Вр-I ГОСТ 6727-80*				
	Ф16	Ф18	Ф20	Итого	Ф20	Ф22	Ф25	Итого	Ф6	Ф8	Ф10	Ф12	Ф14	Ф16		Итого	Ф3	Ф4	Ф5	Итого	
2ПФ12-1АтVI-5	76,0			76,0						5,2	7,4	18,9				31,5	4,2	28,8	28,4	61,4	92,9
2ПФ12-2АтVI-5		96,6		96,6					27,8	5,2	7,4		25,2			65,6	4,2	15,8	31,0	51,0	116,6
2ПФ12-3АтVI-5			118,8	118,8					27,8	3,2	7,0	5,4		32,9		76,3	4,2	15,8	36,2	56,2	132,5
2ПФ12-1АтV-5							93,2	93,2		5,2	7,4	18,9				31,5	4,2	28,8	28,4	61,4	92,9
2ПФ12-2АтV-5					118,8			118,8	27,8	5,2	7,4		25,2			65,6	4,2	15,8	31,0	51,0	116,6
2ПФ12-3АтV-5						143,8		143,8	27,8	3,2	7,0	5,4		32,9		76,3	4,2	15,8	36,2	56,2	132,5

Продолжение ведомости

Изделия закладные												Общий расход
Арматура класса						Прокат марки						
А-III			А-I			ВСт 3 кп 2-1						Всего
ГОСТ 5781-82*						ГОСТ 103-76*		ГОСТ 8509-86		ГОСТ 8510-86		
Ф10	Ф12	Итого	Ф18		Итого	-8х10	Итого	L 9х8	Итого	L 40х6	Итого	
0,8	9,2	10,0	6,8		6,8	4,0	4,0			9,6	9,6	30,4	199,3
0,8	9,2	10,0	6,8		6,8	4,0	4,0			9,6	9,6	30,4	243,6
0,8	9,2	10,0	6,8		6,8	4,0	4,0			9,6	9,6	30,4	281,7
0,8	9,2	10,0	6,8		6,8	4,0	4,0			9,6	9,6	30,4	216,5
0,8	9,2	10,0	6,8		6,8	4,0	4,0			9,6	9,6	30,4	255,8
0,8	9,2	10,0	6,8		6,8	4,0	4,0			9,6	9,6	30,4	306,7

Прокат марки ВСт 3кп 2-1 принимать по ТУ 14-1-3023-80.

				1.465.1-15.7-Р02	
Гл.инж.	Бажанова		Ведомость расхода стали на плиту 2ПФ12 с двумя проемами в полке. КР	Стадия	Лист	Листов
Разраб.	Старостина			Р	1	6
Исполн.	Николаева			ЦНИИПромзданий		
Провер.	Светова					
Н.контр.	Петрова					

Марка плиты	Напрягаемая арматура класса													Всего	Изделия арматурные											Всего
	Ат-IVС				А-IV				А-IIIв						Арматура класса								Вр-I				
	ГОСТ 10884-81				ГОСТ 5781-82*										А-III ГОСТ 5781-82*								ГОСТ 6727-80*				
	ф20	ф22		Итого	ф16	ф18	ф20	Итого	ф20	ф25	ф28	ф32	Итого		ф6	ф8	ф10	ф12	ф14	ф16	Итого	ф3	ф4	ф5	Итого	
2ПФ12.1АтIVС-5	118,8			118,8										118,8		5,2	7,4	18,9			31,5	4,2	28,8	28,4	61,4	192,9
2ПФ12-2Ат-IVС-5		143,8		143,8										143,8	27,8	5,2	7,4		25,2		65,6	4,2	15,8	31,0	51,0	116,6
2ПФ12-3АтIVС-5	178,0			178,0										178,0	27,8	5,2	7,4		25,2		65,6	4,2	15,8	31,0	51,0	116,6
2ПФ12-4АтIVС-5		215,4		215,4										215,4	27,8	3,2	7,0	5,4		32,9	76,3	4,2	15,8	36,2	56,2	132,5
2ПФ12-1АIV-5							118,8	118,8						118,8		5,2	7,4	18,9			31,5	4,2	28,8	28,4	61,4	92,9
2ПФ12-2АIV-5					151,6			151,6						151,6	27,8	5,2	7,4		25,2		65,6	4,2	15,8	31,0	51,0	116,6
2ПФ12-3АIV-5						192,6		192,6						192,6	27,8	3,2	7,0	5,4		32,9	76,3	4,2	15,8	36,2	56,2	132,5
2ПФ12-1АIIIв-5									143,8				143,8	143,8		5,2	7,4	18,9			31,5	4,2	28,8	28,4	61,4	92,9
2ПФ12-2АIIIв-5												153,0	153,0	153,0		5,2	7,4	18,9			31,5	4,2	28,8	28,4	61,4	92,9
2ПФ12-3АIIIв-5										185,6			185,6	185,6	27,8	5,2	7,4		25,2		65,6	4,2	15,8	31,0	51,0	116,6
2ПФ12-4АIIIв-5											233,1		233,1	233,1	27,8	3,2	7,0	5,4		32,9	76,3	4,2	15,8	36,2	56,2	132,5

Продолжение ведомости

Изделия закладные														Общий расход
Арматура класса						Прокат марки							Всего	
А-III			А-I			Вст 3 кп 2-1								
ГОСТ 5781-82*						ГОСТ 103-76*				ГОСТ 8509-86		ГОСТ 8510-86		
ф10	ф12	Итого	ф18		Итого	-6х10	Итого	-8х15	Итого	L9х8	Итого	L14/9х8	Итого	
0,8	9,2	10,0	6,8		6,8	4,0	4,0					9,6	9,6	30,4	242,1
0,8	9,2	10,0	6,8		6,8	4,0	4,0					9,6	9,6	30,4	290,8
0,8	9,2	10,0	6,8		6,8	4,0	4,0					9,6	9,6	30,4	325,0
0,8	9,2	10,0	6,8		6,8	4,0	4,0					9,6	9,6	30,4	378,3
0,8	9,2	10,0	6,8		6,8	4,0	4,0					9,6	9,6	30,4	242,1
0,8	9,2	10,0	6,0		6,0	4,0	4,0	6,0	6,0	7,6	7,6			33,6	301,8
0,8	9,2	10,0	6,0		6,0	4,0	4,0	6,0	6,0	7,6	7,6			33,6	358,7
0,8	9,2	10,0	6,8		6,8	4,0	4,0					9,6	9,6	30,4	267,1
0,8	9,2	10,0	6,8		6,8	4,0	4,0					9,6	9,6	30,4	276,3
0,8	9,2	10,0	6,8		6,8	4,0	4,0					9,6	9,6	30,4	332,6
0,8	9,2	10,0	6,8		6,8	4,0	4,0					9,6	9,6	30,4	396,0

Марка плиты	Напрягаемая арматура класса								Всего	Изделия арматурные. Арматура класса												Всего
	К-7 ГОСТ 13840-68*		Вр ГОСТ 7348-81		А-III ГОСТ 5781-82					А-III ГОСТ 5781-82*								Вр-I ГОСТ 6727-80*				
	ф15	Итого	ф5	Итого	ф16	ф18	ф20	Итого		ф6	ф8	ф10	ф12	ф14	ф16		Итого	ф3	ф4	ф5		Итого	
2ПФ12-1КТ-5	53,6	53,6							53,6		5,2	7,4	18,9				31,5	4,2	28,8	20,4		51,4	92,9
2ПФ12-2КТ-5	80,4	80,4							80,4	27,8	3,2	7,0	5,4		32,9		76,3	4,2	15,8	36,2		56,2	132,5
2ПФ12-1Вр-5			60,8	60,8					60,8		5,2	7,4	18,9				31,5	4,2	28,8	28,4		61,4	92,9
2ПФ12-2Вр-5			112,2	112,2					112,2	27,8	5,2	7,4		25,2			65,6	4,2	15,8	31,0		51,0	116,6
2ПФ12-3Вр-5			83,6	83,6					83,6	27,8	3,2	7,0	5,4		32,9		76,3	4,2	15,8	36,2		56,2	132,5
2ПФ12-1АIII-5Н(п)							118,8	118,8	118,8		5,2	7,4	18,9				31,5	4,2	28,8	28,4		61,4	92,9
2ПФ12-2АIII-5Н(п)					151,6			151,6	151,6		5,2	7,4		25,2			37,8	4,2	15,8	48,2		68,2	106,0
2ПФ12-3АIII-5Н(п)						192,6		192,6	192,6	27,8	3,2	7,0	5,4		32,9		76,3	4,2	15,8	36,2		56,2	132,5

Продолжение ведомости

Изделия закладные. Арматура класса А-III ГОСТ 5781-82* ф10	ф12	Итого	А-I ф18	Итого	Прокат марки ВСт3кп2-1 ГОСТ 103-76* -6х10	Итого	-8х15	Итого	ГОСТ 8509-86 L9х9	Итого	ГОСТ 8510-86 L14х9х9	Итого	Всего	Общий расх.
0,8	9,2	10,0	6,8	6,8	4,0	4,0					9,6	9,6	30,4	176,9
0,8	9,2	10,0	6,0	6,0	4,0	4,0	6,0	6,0	7,6	7,6			33,6	246,5
0,8	9,2	10,0	6,0	6,0	4,0	4,0	6,0	6,0	7,6	7,6			33,6	187,3
0,8	9,2	10,0	6,0	6,0	4,0	4,0	6,0	6,0	7,6	7,6			33,6	228,4
0,8	9,2	10,0	6,0	6,0	4,0	4,0	6,0	6,0	7,6	7,6			33,6	249,7
0,8	9,2	10,0	6,8	6,8	4,0	4,0					9,6	9,6	30,4	242,1
0,8	9,2	10,0	6,0	6,0	4,0	4,0	6,0	6,0	7,6	7,6			33,6	291,2
0,8	9,2	10,0	6,0	6,0	4,0	4,0	6,0	6,0	7,6	7,6			33,6	358,1

Марка плиты	Напрягаемая арматура класс									Всего	Изделия арматурные											
	Ат-V СК				А-III в						Арматура класса											Всего
	ГОСТ 10884-81										А-III							Вр-I				
											ГОСТ 5781-82*							6727-80*				
	ф20	ф22	ф25	Итого	ф22	ф25	ф28	[illegible]32	Итого		ф6	ф8	ф10	ф12	ф14	ф16	Итого	ф3	ф4	ф5	Итого	
2ПФ12-1Ат-V СК-5Н			93,2	93,2						93,2		5,2	7,4	18,9			31,5	4,2	28,8	28,4	61,4	92,9
2ПФ12-2Ат-V СК-5Н	118,8			118,8						118,8	27,8	5,2	7,4		25,2		65,6	4,2	15,8	31,0	51,0	116,6
2ПФ12-3Ат-V СК-5Н		143,8		143,8						143,8	27,8	3,2	7,0	5,4		32,9	76,3	4,2	15,8	36,2	56,2	132,5
2ПФ12-1АIII в-5Н(п)					143,8				143,8	143,8		5,2	7,4	18,9			31,5	4,2	28,8	28,4	61,4	92,9
2ПФ12-2АIII в-5Н(п)								153,0	153,0	153,0		5,2	7,4	18,9			31,5	4,2	28,8	28,4	61,4	92,9
2ПФ12-3АIII в-5Н(п)						185,6			185,6	185,6	27,8	5,2	7,4		25,2		65,6	4,2	15,8	31,0	51,0	116,6
2ПФ12-4АIII в-5Н(п)							233,1			233,1	27,8	3,2	7,0	5,4		32,9	76,3	4,2	15,8	36,2	56,2	132,5

Продолжение ведомости

Изделия закладные											Общий расход
Арматура класса						Прокат марки				Всего	
А-III			А-I			ВСт 3 кп 2-1					
ГОСТ 5781-82*						ГОСТ 103-76*		ГОСТ 8510-86			
ф10	ф12	Итого	ф18		Итого	-6х10	Итого	L14/9х8	Итого		
0,8	9,2	10,0	6,8		6,8	4,0	4,0	9,6	9,6	30,4	216,5
0,8	9,2	10,0	6,8		6,8	4,0	4,0	9,6	9,6	30,4	265,8
0,8	9,2	10,0	6,8		6,8	4,0	4,0	9,6	9,6	30,4	306,7
0,8	9,2	10,0	6,8		6,8	4,0	4,0	9,6	9,6	30,4	267,1
0,8	9,2	10,0	6,8		6,8	4,0	4,0	9,6	9,6	30,4	276,3
0,8	9,2	10,0	6,8		6,8	4,0	4,0	9,6	9,6	30,4	332,6
0,8	9,2	10,0	6,8		6,8	4,0	4,0	9,6	9,6	30,4	396,0

Марка плиты	Напрягаемая арматура класса										Изделия арматурные												
											Арматура класса												
	Ат-VI			Ат-V			Ат-IVС			Всего	А-III								Вр-I				Всего
	ГОСТ 10884-81										ГОСТ 5781-82*								ГОСТ 6727-80*				
	Ф16	Ф18	Итого	Ф22	Ф25	Итого	Ф20	Ф22	Итого		Ф6	Ф8	Ф10	Ф12	Ф14	Ф16	Ф18	Итого	Ф3	Ф4	Ф5	Итого	
2ПФ12-1АтVIЛ-5	76,0		76,0							76,0		5,2	7,4	18,9				31,5	4,2	28,8	28,4	61,4	92,9
2ПФ12-2АтVIЛ-5		96,6	96,6							96,6	27,8	5,2	7,4		25,2			65,6	4,2	15,8	31,0	51,0	116,6
2ПФ12-1АтVЛ-5					93,2	93,2				93,2		5,2	7,4	18,9				31,5	4,2	28,8	28,4	61,4	92,9
2ПФ12-2АтVЛ-5				118,8		118,8				118,8	27,8	5,2	7,4		25,2			65,6	4,2	15,8	31,0	51,0	116,6
2ПФ12-1АтIVСЛ-5							118,8		118,8	118,8		5,2	7,4	18,9				31,5	4,2	28,8	28,4	61,4	92,9
2ПФ12-2АтIVСЛ-5								143,8	143,8	143,8	27,8	5,2	7,4		25,2			65,6	4,2	15,8	31,0	51,0	116,6

Продолжение ведомости

Изделия закладные												Общий расход
Арматура класса							Прокат марки				Всего	
А-III				А-I			ВСт 3 кп 2-1					
ГОСТ 5781-82*							ГОСТ 103-76*		ГОСТ 8510-86			
Ф10	Ф12		Итого	Ф18		Итого	-6×10	Итого	L14/9×8	Итого		
0,8	9,2		10,0	6,8		6,8	4,0	4,0	9,6	9,6	30,4	199,3
0,8	9,2		10,0	6,8		6,8	4,0	4,0	9,6	9,6	30,4	243,6
0,8	9,2		10,0	6,8		6,8	4,0	4,0	9,6	9,6	30,4	216,5
0,8	9,2		10,0	6,8		6,8	4,0	4,0	9,6	9,6	30,4	265,8
0,8	9,2		10,0	6,8		6,8	4,0	4,0	9,6	9,6	30,4	242,1
0,8	9,2		10,0	6,8		6,8	4,0	4,0	9,6	9,6	30,4	290,8

Инв. № подл. | Подпись и дата | Взам. инв. №

1.465.1-15.7-РС2

Лист 5

Продолжение ведомости

Марка плиты	Напрягаемая арматура класса											Изделия арматурные											Всего
	A-IV			A-IIIв				K7		Bp		Арматура класса											
	ГОСТ 5781-82*			ГОСТ 13840-68*						ГОСТ 7348-81		A-III							Bp-I				
	ф16	ф20	Итого	ф22	ф25	ф32	Итого	ф15	Итого	ф5	Итого	ГОСТ 5781-82*							ГОСТ 6727-80*				
												ф6	ф8	ф10	ф12	ф14	ф16	Итого	ф3	ф4	ф5	Итого	
2ПФ12-1АIV1-5		118,8	118,8										5,2	7,4	18,9			31,5	4,2	28,8	28,4	61,4	92,9
2ПФ12-2АIV1-5	151,6		151,6										5,2	7,4		25,2		55,6	4,2	15,8	31,0	51,0	116,6
2ПФ12-1АIIIв1-5				143,8			143,8						5,2	7,4	18,9			31,5	4,2	28,8	28,4	61,4	92,9
2ПФ12-2АIIIв1-5						153,0	153,0						5,2	7,4	18,9			31,5	4,2	28,8	28,4	61,4	92,9
2ПФ12-3АIIIв1-5					185,6		185,6						5,2	7,4		25,2		55,6	4,2	15,8	31,0	51,0	116,6
2ПФ12-1К71-5								53,6	53,6				5,2	7,4	18,9			31,5	4,2	28,8	28,4	61,4	92,9
2ПФ12-2К71-5								80,4	80,4				5,2	7,4		25,2		55,6	4,2	15,8	31,0	51,0	116,6
2ПФ12-1в1-5										60,8	60,8		5,2	7,4	18,9			31,5	4,2	28,8	28,4	61,4	92,9
2ПФ12-2в1-5										112,2	112,2		5,2	7,4		25,2		55,6	4,2	15,8	31,0	51,0	116,6

Марка плиты	Изделия закладные													Общий расход
	Арматура класса					Прокат марки ВСт3кп2-1							Всего	
	A-III			A-I		ГОСТ 103-76*				ГОСТ 8509-86		ГОСТ 8510-86		
	ГОСТ 5781-82*					-5х10	Итого	-8х15	Итого	L9х9	Итого	L14/9х9	Итого	
	ф10	ф12	Итого	ф18	Итого									
	0,8	9,2	10,0	6,8	6,8	4,0	4,0					9,6	9,6	30,4	242,1
	0,8	9,2	10,0	6,0	6,0	4,0	4,0	6,0	6,0	11,6	11,6			33,6	301,8
	0,8	9,2	10,0	6,8	6,8	4,0	4,0					9,6	9,6	30,4	251,1
	0,8	9,2	10,0	6,8	6,8	4,0	4,0					9,6	9,6	30,4	216,3
	0,8	9,2	10,0	6,8	6,8	4,0	4,0					9,6	9,6	30,4	332,6
	0,8	9,2	10,0	6,0	6,0	4,0	4,0	6,0	6,0	11,6	11,6	9,6	9,6	30,4	176,5
	0,8	9,2	10,0	6,0	6,0	4,0	4,0	6,0	6,0	11,6	11,6			33,6	230,6
				6,0	6,0	4,0	4,0	6,0	6,0	11,6	11,6			33,6	187,3
														33,6	222,4

Инв.№ подл. | Подпись и дата | Взам.инв.№

gost.e-ecolog.ru