ТИПОВЫЕ КОНСТРУКЦИИ, ИЗДЕЛИЯ И УЗЛЫ ЗДАНИЙ И СООРУЖЕНИЙ

СЕРИЯ 1.465.1-15

ПЛИТЫ ЖЕЛЕЗОБЕТОННЫЕ РЕБРИСТЫЕ РАЗМЕРОМ 3×12м ДЛЯ ПОКРЫТИЙ ОДНОЭТАЖНЫХ ПРОИЗВОДСТВЕННЫХ ЗДАНИЙ

ВЫПУСК 5

ПЛИТЫ 2-ГО ТИПОРАЗМЕРА БЕЗ ПРОЕМОВ И С ПРОЕМАМИ В ПОЛКЕ ДЛЯ ПРОПУСКА ВЕНТШАХТ

РАБОЧИЕ ЧЕРТЕЖИ

КНИГА II стр. 58-112

ОКОНЧАНИЕ

24035-06

ЦЕНА

gost.e-ecolog.ru

Пров. [illegible] 13.12.02

Кон. Кожухов

ЦЕНТРАЛЬНЫЙ ИНСТИТУТ ТИПОВОГО ПРОЕКТИРОВАНИЯ
ГОССТРОЯ СССР

Москва А-445, Смольная ул., 22

Сдано в печать 1 1990 года

Заказ № 64 Тираж 5700 экз

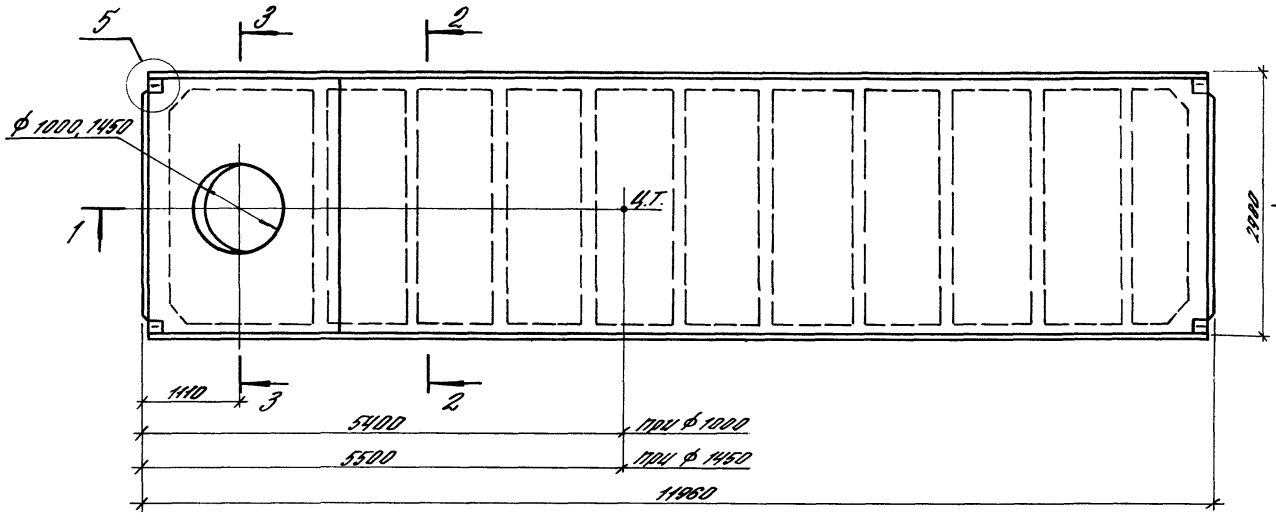

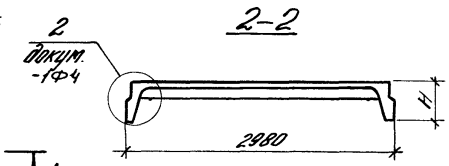

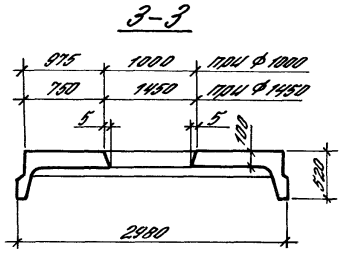

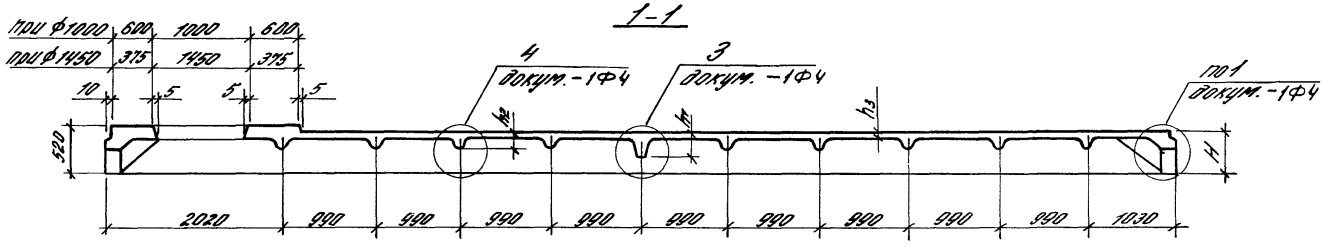

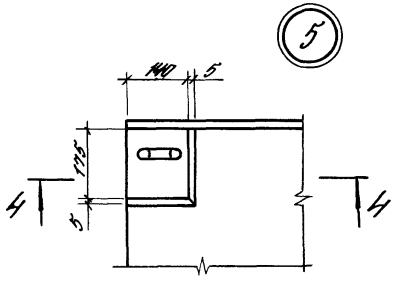

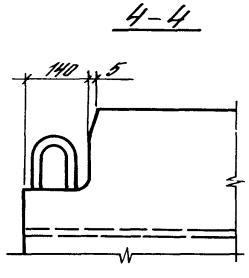

				1.465.1-15.5-3Ф4			
Гл. ин. пр.	Бажанова			Плита 2ПВ12 с проемом Ф 1000 или 1450 мм Опалубочный чертеж	Стадия	Лист	Листов
Разраб.	Бажанова				Р	1	5
Исполн.	Максимова						
Провер.	Святова				ЦНИИПРОДАНИЯ		
Н. контр.	Старостина						

Марка	Размеры, мм				Класс бетона	Объем бетона, м³	Масса плиты, т
	H	h_1	h_2	h_3			
2ПВ12-1АтIV-10	450	250	150	30	В25	3,31	8,3
2ПВ12-2АтIV-10					В30		
2ПВ12-3АтIV-10					В35		
2ПВ12-4АтIV-10					В40		
2ПВ12-5АтIV-10							
2ПВ12-6АтIV-10							
2ПВ12-7АтIV-10	455	255	155	35	В45	3,49	8,7
2ПВ12-1АтV-10	450	250	150	30	В225	3,31	8,3
2ПВ12-2АтV-10					В25		
2ПВ12-3АтV-10					В30		
2ПВ12-4АтV-10					В35		
2ПВ12-5АтV-10					В40		
2ПВ12-6АтV-10							
2ПВ12-7АтV-10							
2ПВ12-8АтV-10							
2ПВ12-9АтV-10	455	255	155	35	В45	3,49	8,7
2ПВ12-1АтIIIс-10	450	250	150	30	В225	3,31	8,3
2ПВ12-2АтIIIс-10					В25		
2ПВ12-3АтIIIс-10					В30		
2ПВ12-4АтIIIс-10					В35		
2ПВ12-5АтIIIс-10					В40		
2ПВ12-6АтIIIс-10							
2ПВ12-7АтIIIс-10							
2ПВ12-1АIV-10							
2ПВ12-2АIV-10							
2ПВ12-3АIV-10							
2ПВ12-4АIV-10							
2ПВ12-5АIV-10							
2ПВ12-6АIV-10							

Марка	Размеры, мм				Класс бетона	Объем бетона, м³	Масса плиты, т
	H	h_1	h_2	h_3			
2ПВ12-1АIIIв-10	450	250	150	30	В225	3,31	8,3
2ПВ12-2АIIIв-10					В25		
2ПВ12-3АIIIв-10					В30		
2ПВ12-4АIIIв-10					В35		
2ПВ12-5АIIIв-10					В40		
2ПВ12-6АIIIв-10							
2ПВ12-7АIIIв-10	455	255	155	35	В45	3,49	8,7
2ПВ12-1К7-10	450	250	150	30	В225	3,31	8,3
2ПВ12-2К7-10					В25		
2ПВ12-3К7-10					В30		
2ПВ12-4К7-10					В40		
2ПВ12-5К7-10	455	255	155	35	В45	3,49	8,7
2ПВ12-1Вр-10	450	250	150	30	В225	3,31	8,3
2ПВ12-2Вр-10					В25		
2ПВ12-3Вр-10					В30		
2ПВ12-4Вр-10					В35		
2ПВ12-5Вр-10					В40		
2ПВ12-6Вр-10							
2ПВ12-7Вр-10							
2ПВ12-8Вр-10							
2ПВ12-1АIVн-10					В45		
2ПВ12-2АIVн-10					В25		
2ПВ12-3АIVн-10							
2ПВ12-4АIVн-10					В30		
2ПВ12-5АIVн-10					В35		

Марка	Размеры, мм H	h_1	h_2	h_3	Класс бетона	Объем бетона, $м^3$	Масса плиты, т
2ПВ12-1АтVСК-10Н	450	250	150	30	В25	3,31	8,3
2ПВ12-2АтVСК-10Н					В30		
2ПВ12-3АтVСК-10Н					В35		
2ПВ12-4АтVСК-10Н					В40		
2ПВ12-5АтVСК-10Н							
2ПВ12-6АтVСК-10Н							
2ПВ12-7АтVСК-10Н	455	255	155	35	В45	3,49	8,7
2ПВ12-1АIIIв-10Н	450	250	150	30	В25	3,31	8,3
2ПВ12-2АIIIв-10Н					В30		
2ПВ12-3АIIIв-10Н					В35		
2ПВ12-4АIIIв-10Н					В40		
2ПВ12-5АIIIв-10Н							
2ПВ12-6АIIIв-10Н							
2ПВ12-7АIIIв-10Н	455	255	155	35	В45	3,49	8,7
2ПВ12-1АIV-10П	450	250	150	30	В25	3,31	8,3
2ПВ12-2АIV-10П					В30		
2ПВ12-3АIV-10П					В35		
2ПВ12-4АIV-10П					В40		
2ПВ12-5АIV-10П							
2ПВ12-6АIV-10П							
2ПВ12-7АIV-10П	455	255	155	35	В45	3,49	8,7

См. примечание на листе 5.

Марка	Размеры, мм H	h_1	h_2	h_3	Класс бетона	Объем бетона, $м^3$	Масса плиты, т
2ПВ12-1АтV.О-10	450	250	150	30	В20	3,31	8,3 / 7,6
2ПВ12-2АтV.О-10					В25		
2ПВ12-3АтV.О-10					В30		
2ПВ12-1АтIVСО-10					В20		
2ПВ12-2АтIVСО-10					В25		
2ПВ12-3АтIVСО-10					В30		
2ПВ12-1АIIIО-10					В20		
2ПВ12-2АIIIО-10					В25		
2ПВ12-3АIIIО-10					В30		
2ПВ12-1АIIIвО-10					В20		
2ПВ12-2АIIIвО-10					В25		
2ПВ12-3АIIIвО-10					В30		
2ПВ12-4АIIIвО-10					В20		
2ПВ12-1КтО-10					В25		
2ПВ12-2КтО-10					В30		
2ПВ12-1врО-10					В25		
2ПВ12-2врО-10					В30		
2ПВ12-3врО-10					В20		
2ПВ12-4врО-10					В25		
2ПВ12-1АтVI-14					В30		
2ПВ12-2АтVI-14					В25	3,22	8,1
2ПВ12-3АтVI-14					В30		
2ПВ12-4АтVI-14					В35		
2ПВ12-5АтVI-14					В40		
2ПВ12-6АтVI-14							
2ПВ12-7АтVI-14	455	255	155	35	В45	3,40	8,5

Марка	Размеры, мм				Класс бетона	Объем бетона, м³	Масса плиты, т
	H	h1	h2	h3			
2ПВ12-1АтV-14	450	250	150	30	В22,5	3,22	8,1
2ПВ12-2АтV-14					В25		
2ПВ12-3АтV-14							
2ПВ12-4АтV-14					В30		
2ПВ12-5АтV-14							
2ПВ12-6АтV-14					В35		
2ПВ12-7АтV-14							
2ПВ12-8АтV-14					В40		
2ПВ12-9АтV-14	455	255	155	35			
2ПВ12-1АтIVс-14	450	250	150	30	В45	3,40	8,5
2ПВ12-2АтIVс-14					В22,5	3,22	8,1
2ПВ12-3АтIVс-14					В25		
2ПВ12-4АтIVс-14							
2ПВ12-5АтIVс-14					В30		
2ПВ12-6АтIVс-14							
2ПВ12-7АтIVс-14					В35		
2ПВ12-1АIV-14							
2ПВ12-2АIV-14					В40		
2ПВ12-3АIV-14							
2ПВ12-4АIV-14					В22,5		
2ПВ12-5АIV-14							
2ПВ12-6АIV-14					В25		
2ПВ12-1АIIIв-14							
2ПВ12-2АIIIв-14					В30		
2ПВ12-3АIIIв-14							
2ПВ12-4АIIIв-14					В35		
2ПВ12-5АIIIв-14							
2ПВ12-6АIIIв-14					В40		
2ПВ12-7АI 14	455	255	155	35			
					В45	3,40	8,5

Марка	Размеры, мм				Класс бетона	Объем бетона, м³	Масса плиты, т
	H	h1	h2	h3			
2ПВ12-1КТ-14	450	250	150	30	В25	3,22	8,1
2ПВ12-2КТ-14					В30		
2ПВ12-3КТ-14							
2ПВ12-4КТ-14					В40		
2ПВ12-5КТ-14	455	255	155	35			
2ПВ12-1Ар-14	450	250	150	30	В45	3,40	8,5
2ПВ12-2Ар-14					В22,5	3,22	8,1
2ПВ12-3Ар-14					В25		
2ПВ12-4Ар-14							
2ПВ12-5Ар-14					В30		
2ПВ12-6Ар-14							
2ПВ12-7Ар-14					В35		
2ПВ12-8Ар-14							
2ПВ12-1АIV-14Н					В40		
2ПВ12-2АIV-14Н							
2ПВ12-3АIV-14Н					В45		
2ПВ12-4АIV-14Н							
2ПВ12-5АIV-14Н					В25		
2ПВ12-1АтVск-14Н							
2ПВ12-2АтVск-14Н					В30		
2ПВ12-3АтVск-14Н							
2ПВ12-4АтVск-14Н					В35		
2ПВ12-5АтVск-14Н							
2ПВ12-6АтVск-14Н					В40		
2ПВ12-7АтVск-14Н	455	255	155	35			
					В45	3,40	8,5

Инв. № подл. | Подпись и дата | Взам. инв. №

Марка	Размеры, мм				Класс бетона	Объем бетона, м³	Масса плиты, т
	H	h_1	h_2	h_3			
2ПВ12-1АIIIв-14Н	450	250	150	30	В25	3,22	8,1
2ПВ12-2АIIIв-14Н							
2ПВ12-3АIIIв-14Н							
2ПВ12-4АIIIв-14Н					В30		
2ПВ12-5АIIIв-14Н					В35		
2ПВ12-6АIIIв-14Н					В40		
2ПВ12-7АIIIв-14Н	455	255	155	35	В45	3,40	8,5
2ПВ12-1АIV-14П	450	250	150	30	В25	3,22	8,1
2ПВ12-2АIV-14П							
2ПВ12-3АIV-14П							
2ПВ12-4АIV-14П							
2ПВ12-5АIV-14П					В30		
2ПВ12-1АIIIв-14П					В35		
2ПВ12-2АIIIв-14П					В25		
2ПВ12-3АIIIв-14П							
2ПВ12-4АIIIв-14П					В30		
2ПВ12-5АIIIв-14П					В35		
2ПВ12-6АIIIв-14П					В40		
2ПВ12-7АIIIв-14П	455	255	155	35	В45	3,40	8,5

Марка	Размеры, мм				Класс бетона	Объем бетона, м³	Масса плиты, т
	H	h_1	h_2	h_3			
2ПВ12-1АтVЛ-14	450	250	150	30	В20	3,22	6,3 / 7,4
2ПВ12-2АтVЛ-14					В25		
2ПВ12-3АтVЛ-14					В30		
2ПВ12-1АтIVСЛ-14					В20		
2ПВ12-2АтIVСЛ-14					В25		
2ПВ12-3АтIVСЛ-14					В30		
2ПВ12-1АIVЛ-14					В20		
2ПВ12-2АIVЛ-14					В25		
2ПВ12-3АIVЛ-14					В30		
2ПВ12-1АIIIвЛ-14					В20		
2ПВ12-2АIIIвЛ-14					В25		
2ПВ12-3АIIIвЛ-14							
2ПВ12-4АIIIвЛ-14					В30		
2ПВ12-1К7Л-14					В25		
2ПВ12-2К7Л-14					В30		
2ПВ12-1ВрЛ-14					В20		
2ПВ12-2ВрЛ-14					В25		
2ПВ12-3ВрЛ-14					В30		
2ПВ12-4ВрЛ-14							

Масса плит из легкого бетона указана дробью, числитель которой соответствует плитам из керамзитобетона, знаменатель - плитам из аглопоритобетона или шлакопемзобетона.

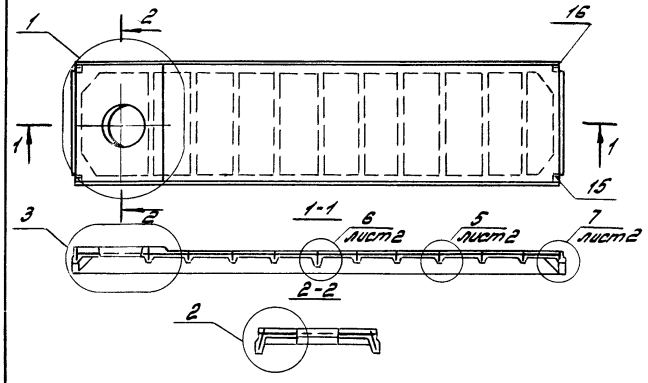

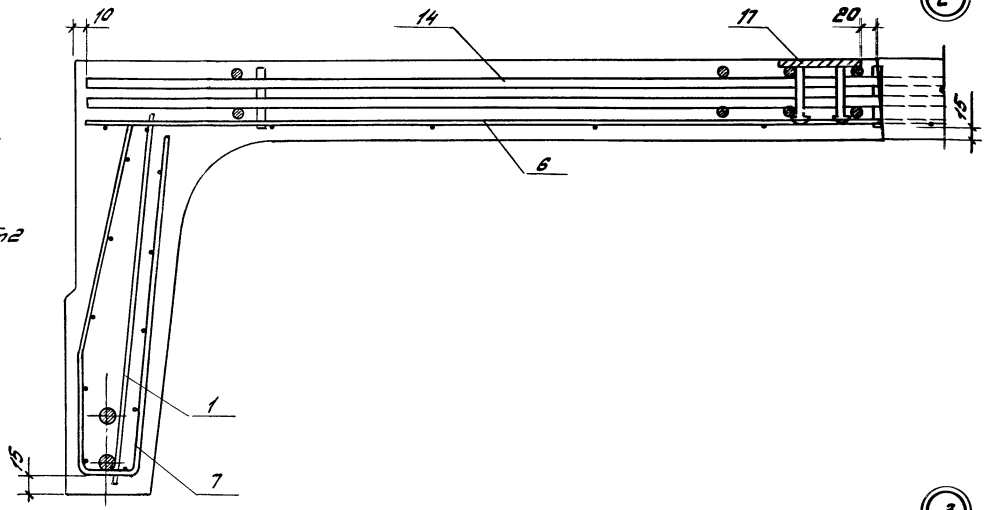

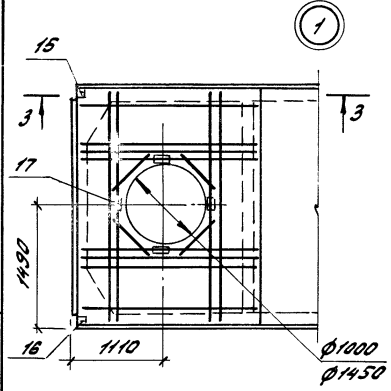

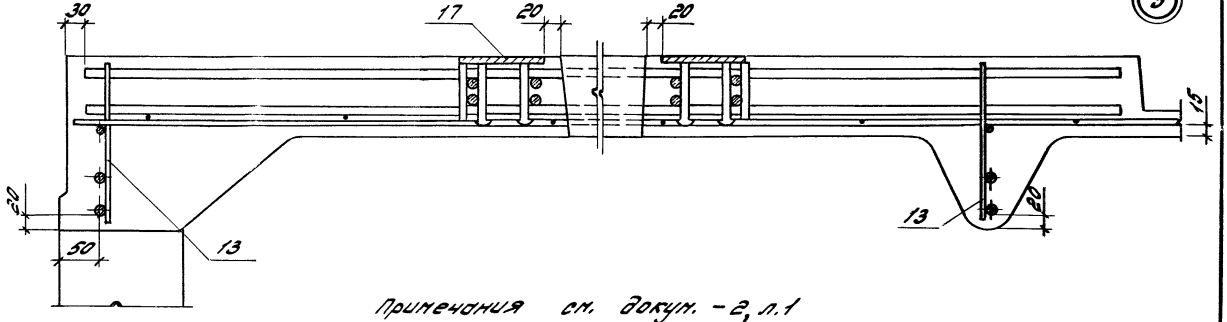

Применения см. докум. -2, л.1

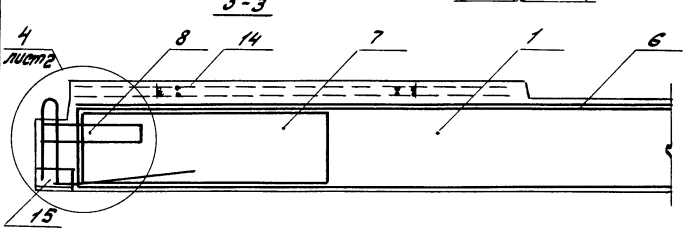

			1.465.1-15.5-3		
Гл.инж.пр.	Божанова				
Разраб.	Петрова		Плита 2ПВ12 с проёмом ф1000 или 1450мм	Стадия	Лист	Листов
Испол.	Николаева			Р	1	14
Провер.	Святова			ЦНИИПРОМЗДАНИЙ		
Н.контр.	Старостина					

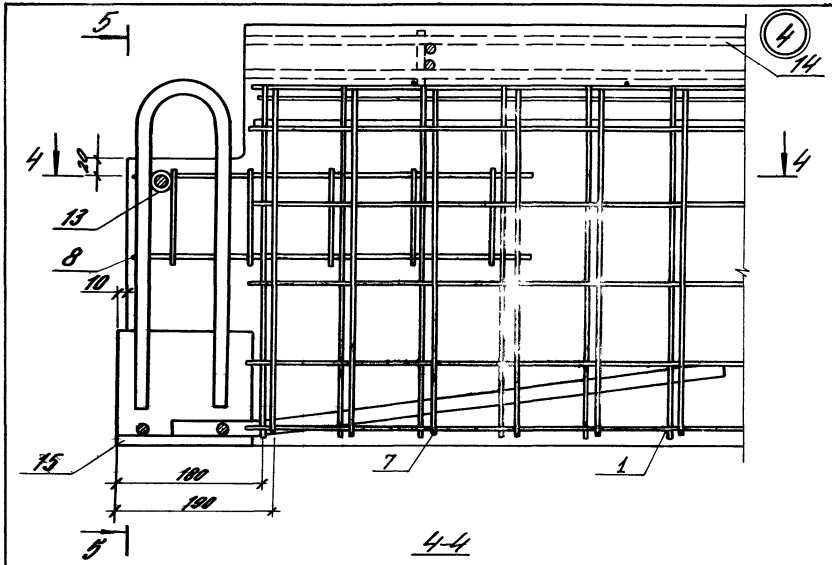

4-4

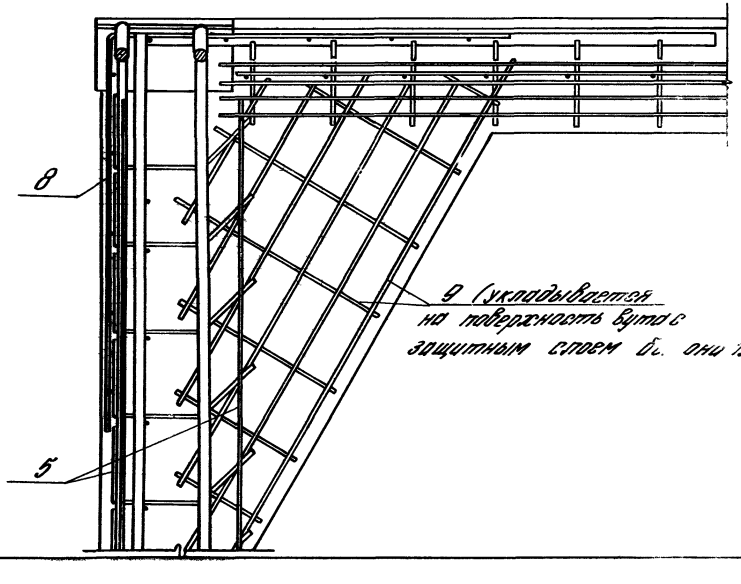

9 (укладывается на поверхность бутов с защитным слоем б. они 15мм)

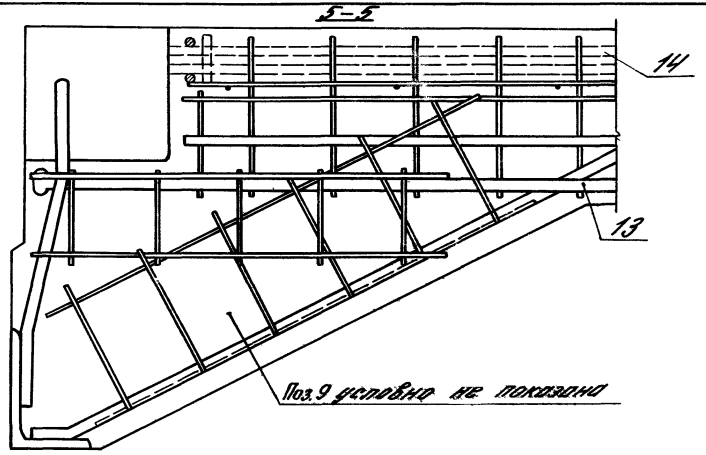

Поз.9 условно не показано

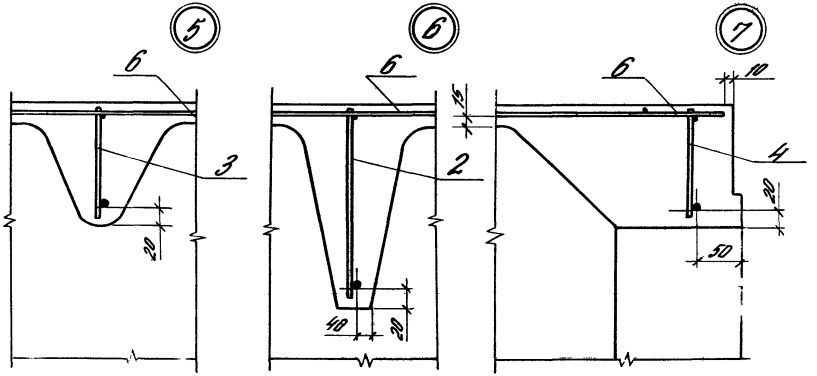

В узле 4 напрягаемая арматура условно не показана.

Инв.№ подл. | Подпись и дата | Взам.инв.№

Марка	Поз.	Наименование	Кол.	Обозначение документа	Масса, т
2ПВ12-1А,VI-10		Поз. 1,2,5...9,12 по 2ПГ12-1А,VI		1.465.1-15.5 – 1	8,3
	3	Каркас КР25 (КР29)	8	1.465.1-15.8 – 6	
	4	КР33 (КР36)	1	– 7	
	13	КР38 (КР42)	2	– 8	
	14	КП3	1	– 19	
	15	Изделие закладное МН4-1	2	– 34	
	16	МН4-2	2	– 34	
	17	МН14	4	– 42	
2ПВ12-2А,VI-10		Поз. 1,2,5...9,12 по 2ПГ12-2А,VI		1.465.1-15.5 – 1	
	3	Каркас КР26 (КР30)	8	1.465.1-15.8 – 6	
	4	КР33 (КР36)	1	– 7	
	13	КР39 (КР43)	2	– 8	
	14	КП3	1	– 19	
	15	Изделие закладное МН4-1	2	– 34	
	16	МН4-2	2	– 34	
	17	МН14	4	– 42	
2[illegible]12-3А,VI-10		Поз. 1,2,5...9,12 по 2ПГ12-3А,VI		1.465.1-15.5 – 1	
	3	Каркас КР26	8	1.465.1-15.8 – 6	
	4	КР33	1	– 7	
	13	КР39	2	– 8	
	14	КП3	1	– 19	
	15	Изделие закладное МН2-1	2	– 33	
	16	МН2-2	2	– 33	
	17	МН14	4	– 42	
[illegible]-4А,VI-10		Поз. 1,2,5...9,12 по 2ПГ12-4А,VI		1.465.1-15.5 – 1	
	3	Каркас КР27 (КР31)	8	1.465.1-15.8 – 6	
	4	КР34 (КР36)	1	– 7	
	13	КР40 (КР44)	2	– 8	

Марка	Поз.	Наименование	Кол.	Обозначение документа	Масса, т
	14	Каркас КП3	1	1.465.1-15.8 – 19	8,3
	15	Изделие закладное МН2	2	– 33	
	16	МН2-2	2	– 33	
	17	МН14	4	– 42	
2ПВ12-5А,VI-10		Поз. 1,2,5...9,12 по 2ПГ12-5А,VI		1.465.1-15.5 – 1	
	3	Каркас КР27 (КР31)	8	1.465.1-15.8 – 6	
	4	КР34 (КР36)	1	– 7	
	13	КР40 (КР44)	2	– 8	
	14	КП3	1	– 19	
	15	Изделие закладное МН6-1	2	– 35	
	16	МН6-2	2	– 35	
	17	МН14	4	– 42	
2ПВ12-6А,VI-10		Поз. 1,2,5...9,12 по 2ПГ12-6А,VI		1.465.1-15.5 – 1	
	3	Каркас КР28 (КР32)	8	1.465.1-15.8 – 6	
	4	КР35 (КР37)	1	– 7	
	13	КР41 (КР45)	2	– 8	
	14	КП3	1	– 19	
	15	Изделие закладное МН2-1	2	– 33	
	16	МН2-2	2	– 33	
	17	МН14	4	– 42	
2ПВ12-7А,VI-10		Поз. 1,2,5...9,12 по 2ПГ12-7А,VI		1.465.1-15.5 – 1	8,7
	3	Каркас КР28 (КР32)	8	1.465.1-15.8 – 6	
	4	КР35 (КР37)	1	– 7	
	13	КР41 (КР45)	2	– 8	
	14	КП3	1	– 19	
	15	Изделие закладное МН6-1	2	– 35	
	16	МН6-2	2	– 35	
	17	МН14	4	– 42	

1. См. [illegible] чания [illegible] л. 14.
2. В ск[illegible] [illegible] марки каркасов с нижней продольной арматурой [illegible] -IV с (см. п. 4.3 докум. ТТ).

1.465.1-15.5-[illegible]

Марка	Поз.	Наименование	Кол.	Обозначение документа	Масса, т
2ПВ12-1АтV-10		Поз. 1,2,5...9,12 по 2ПГ12-1АтV		1.465.1-15.5 — 1	8,3
	3	Каркас Кр25 (Кр29)	8	1.465.1-15.8 — 6	
	4	Кр33 (Кр36)	1	— 7	
	13	Кр38 (Кр42)	2	— 8	
	14	КП3	1	— 19	
	15	Изделие закладное МН2-1	2	— 33	
	16	МН2-2	2	— 33	
	17	МН14	4	— 42	
2ПВ12-2АтV-10		Поз. 1,2,5...9,12 по 2ПГ12-2АтV		1.465.1-15.5 — 1	
	3	Каркас Кр25	8	1.465.1-15.8 — 6	
	4	Кр33	1	— 7	
	13	Кр38	2	— 8	
	14	КП3	1	— 19	
	15	Изделие закладное МН2-1	2	— 33	
	16	МН2-2	2	— 33	
	17	МН14	4	— 42	
2ПВ12-3АтV-10		Поз. 1,2,5...9,12 по 2ПГ12-3АтV		1.465.1-15.5 — 1	
	3	Каркас Кр26 (Кр30)	8	1.465.1-15.8 — 6	
	4	Кр33 (Кр36)	1	— 7	
	13	Кр39 (Кр43)	2	— 8	
	14	КП3	1	— 19	
	15	Изделие закладное МН2-1	2	— 33	
	16	МН2-2	2	— 33	
	17	МН14	4	— 42	
2ПВ12-4АтV-10		Поз. 1,2,5...9,12 по 2ПГ12-4АтV		1.465.1-15.5 — 1	
	3	Каркас Кр26	8	1.465.1-15.8 — 6	
	4	Кр33	1	— 7	
	13	Кр39	2	— 8	
	14	КП3	1	— 19	
	15	Изделие закладное МН2-1	2	— 33	
	16	МН2-2	2	— 33	
	17	МН14	4	— 42	

Марка	Поз.	Наименование	Кол.	Обозначение документа	Масса, т
2ПВ12-5АтV-10		Поз. 1,2,5...9,12 по 2ПГ12-5АтV		1.465.1-15.5 — 1	8,3
	3	Каркас Кр26	8	1.465.1-15.8 — 6	
	4	Кр33	1	— 7	
	13	Кр39	2	— 8	
	14	КП3	1	— 19	
	15	Изделие закладное МН2-1	2	— 33	
	16	МН2-2	2	— 33	
	17	МН14	4	— 42	
2ПВ12-6АтV-10		Поз. 1,2,5...9,12 по 2ПГ12-6АтV		1.465.1-15.5 — 1	
	3	Каркас Кр27 (Кр31)	8	1.465.1-15.8 — 6	
	4	Кр34 (Кр36)	1	— 7	
	13	Кр40 (Кр44)	2	— 8	
	14	КП3	1	— 19	
	15	Изделие закладное МН2-1	2	— 33	
	16	МН2-2	2	— 33	
	17	МН14	4	— 42	
2ПВ12-7АтV-10		Поз. 1,2,5...9,12 по 2ПГ12-7АтV		1.465.1-15.5 — 1	
	3	Каркас Кр27 (Кр31)	8	1.465.1-15.8 — 6	
	4	Кр34 (Кр36)	1	— 7	
	13	Кр40 (Кр44)	2	— 8	
	14	КП3	1	— 19	
	15	Изделие закладное МН2-1	2	— 33	
	16	МН2-2	2	— 33	
	17	МН14	4	— 42	
2ПВ12-8АтV-10		Поз. 1,2,5...9,12 по 2ПГ12-8АтV		1.465.1-15.5 — 1	
	3	Каркас Кр27 (Кр31)	8	1.465.1-15.8 — 6	
	4	Кр34 (Кр36)	1	— 7	
	13	Кр40 (Кр44)	2	— 8	
	14	КП3	1	— 19	
	15	Изделие закладное МН2-1	2	— 33	
	16	МН2-2	2	— 33	
	17	МН14	4	— 42	

Марка	Поз.	Наименование	Кол.	Обозначение документа	Масса, т
2ПВ12-9Ат-IV-10		Поз.1,2,5...9,12 по 2ПГ12-9Ат-IV		1.465.1-15.5 -1	8,7
	3	Каркас кр28 (кр32)	8	1.465.1-15.8 -6	
	4	кр35 (кр37)	1	-7	
	13	кр41 (кр45)	2	-8	
	14	КП3	1	-19	
	15	Изделие закладное МН2-1	2	-33	
	16	МН2-2	2	-33	
	17	МН14	4	-42	
2ПВ12-1Ат-IV-С-10		Поз.1,2,5...9,12 по 2ПГ12-1Ат-IV-С		1.465.1-15.5 -1	8,3
	3	Каркас кр25 (кр29)	8	1.465.1-15.8 -6	
	4	кр33 (кр36)	1	-7	
	13	кр38 (кр42)	2	-8	
	14	КП3	1	-19	
	15	Изделие закладное МН2-1	2	-33	
	16	МН2-2	2	-33	
	17	МН14	4	-42	
2ПВ12-2Ат-IV-С-10		Поз.1,2,5...9,12 по 2ПГ12-2Ат-IV-С		1.465.1-15.5 -1	
	3	Каркас кр25	8	1.465.1-15.8 -6	
	4	кр33	1	-7	
	13	кр38	2	-8	
	14	КП3	1	-19	
	15	Изделие закладное МН2-1	2	-33	
	16	МН2-2	2	-33	
	17	МН14	4	-42	
2ПВ12-3Ат-IV-С-10		Поз.1,2,5...9,12 по 2ПГ12-3Ат-IV-С		1.465.1-15.5 -1	
	3	Каркас кр25	8	1.465.1-15.8 -6	
	4	кр33	1	-7	
	13	кр38	2	-8	
	14	КП3	1	-19	

Марка	Поз.	Наименование	Кол.	Обозначение документа	Масса, т
	15	Изделие закладное МН2-1	2	1.465.1-15.8 -33	
	16	МН2-2	2	-33	
	17	МН14	4	-42	
2ПВ12-4Ат-IV-С-10		Поз.1,2,5...9,12 по 2ПГ12-4Ат-IV-С		1.465.1-15.5 -1	8,3
	3	Каркас кр26 (кр30)	8	1.465.1-15.8 -6	
	4	кр33 (кр36)	1	-7	
	13	кр39 (кр43)	2	-8	
	14	КП3	1	-19	
	15	Изделие закладное МН6-1	2	-35	
	16	МН6-2	2	-35	
	17	МН14	4	-42	
2ПВ12-5Ат-IV-С-10		Поз.1,2,5...9,12 по 2ПГ12-5Ат-IV-С		1.465.1-15.5 -1	
	3	Каркас кр26	8	1.465.1-15.8 -6	
	4	кр33	1	-7	
	13	кр39	2	-8	
	14	КП3	1	-19	
	15	Изделие закладное МН2-1	2	-33	
	16	МН2-2	2	-33	
	17	МН14	4	-42	
2ПВ12-6Ат-IV-С-10		Поз.1,2,5...9,12 по 2ПГ12-6Ат-IV-С		1.465.1-15.5 -1	
	3	Каркас кр27 (кр31)	8	1.465.1-15.8 -6	
	4	кр34 (кр36)	1	-7	
	13	кр40 (кр44)	2	-8	
	14	КП3	1	-19	
	15	Изделие закладное МН2-1	2	-33	
	16	МН2-2	2	-33	
	17	МН14	4	-42	

24035-06 68 Формат А3

Марка	Поз.	Наименование	Кол.	Обозначение документа	Масса, т
2ПВ12-7А IV С-10		Поз.1,2,5...9,12 по 2ПГ12-7А IV С		1,465.1-15.5 – 1	8,3
	3	Каркас КР27 (КР31)	8	1,465.1-15.8 – 6	
	4	КР34 (КР36)	1	– 7	
	13	КР40 (КР44)	2	– 8	
	14	КП3	1	– 19	
	15	Изделие закладное МН2-1	2	– 33	
	16	МН2-2	2	– 33	
	17	МН14	4	– 42	
2ПВ12-1А IV-10		Поз.1,2,5...9,12 по 2ПГ12-1А IV		1,465.1-15.5 – 1	
	3	Каркас КР25 (КР29)	8	1,465.1-15.8 – 6	
	4	КР33 (КР36)	1	– 7	
	13	КР38 (КР42)	2	– 8	
	14	КП3	1	– 19	
	15	Изделие закладное МН4-1	2	– 34	
	16	МН4-2	2	– 34	
	17	МН14	4	– 42	
2ПВ12-2А IV-10		Поз.1,2,5...9,12 по 2ПГ12-2А IV		1,465.1-15.5 – 1	
	3	Каркас КР25	8	1,465.1-15.8 – 6	
	4	КР33	1	– 7	
	13	КР38	2	– 8	
	14	КП3	1	– 19	
	15	Изделие закладное МН4-1	2	– 34	
	16	МН4-2	2	– 34	
	17	МН14	4	– 42	
2ПВ12-3А IV-10		Поз.1,2,5...9,12 по 2ПГ12-3А IV		1,465.1-15.5 – 1	
	3	Каркас КР25	8	1,465.1-15.8 – 6	
	4	КР33	1	– 7	
	13	КР38	2	– 8	

Марка	Поз.	Наименование	Кол.	Обозначение документа	Масса, т
	14	Каркас КП3	1	1,465.1-15.8 – 19	
	15	Изделие закладное МН2-1	2	– 33	
	16	МН2-2	2	– 33	
	17	МН14	4	– 42	
2ПВ12-4А IV-10		Поз.1,2,5...9,12 по 2ПГ12-4А IV		1,465.1-15.5 – 1	
	3	Каркас КР26 (КР30)	8	1,465.1-15.8 – 6	
	4	КР33 (КР36)	1	– 7	
	13	КР39 (КР43)	2	– 8	
	14	КП3	1	– 19	
	15	Изделие закладное МН6-1	2	– 35	
	16	МН6-2	2	– 35	
	17	МН14	4	– 42	
2ПВ12-5А IV-10		Поз.1,2,5...9,12 по 2ПГ12-5А IV		1,465.1-15.5 – 1	8,3
	3	Каркас КР26	8	1,465.1-15.8 – 6	
	4	КР33	1	– 7	
	13	КР39	2	– 8	
	14	КП3	1	– 19	
	15	Изделие закладное МН2-1	2	– 33	
	16	МН2-2	2	– 33	
	17	МН14	4	– 42	
2ПВ12-6А IV-10		Поз.1,2,5...9,12 по 2ПГ12-6А IV		1,465.1-15.5 – 1	
	3	Каркас КР27 (КР31)	8	1,465.1-15.8 – 6	
	4	КР34 (КР36)	1	– 7	
	13	КР40 (КР44)	2	– 8	
	14	КП3	1	– 19	
	15	Изделие закладное МН6-1	2	– 35	
	16	МН6-2	2	– 35	
	17	МН14	4	– 42	

Марка	Поз.	Наименование	Кол.	Обозначение документа	Масса, т
		Поз.1,2,5...9,12 по 2ПГ12-1АIIIв		1.465.1-15.5 –1	
	3	Каркас Кр25 (Кр29)	8	1.465.1-15.8 –6	
	4	Кр33 (Кр36)	1	–7	
2-1АIIIв-10	13	Кр38 (Кр42)	2	–8	
	14	КП3	1	–19	
	15	Изделие закладное МН2-1	2	–33	
	16	МН2-2	2	–33	
	17	МН14	4	–42	
		Поз.1,2,5...9,12 по 2ПГ12-2АIIIв		1.465.1-15.5 –1	
	3	Каркас Кр25	8	1.465.1-15.8 –6	
	4	Кр33	1	–7	
2-2АIIIв-10	13	Кр38	2	–8	
	14	КП3	1	–19	
	15	Изделие закладное МН2-1	2	–33	
	16	МН2-2	2	–33	
	17	МН14	4	–42	
		Поз.1,2,5...9,12 по 2ПГ12-3АIIIв		1.465.1-15.5 –1	
	3	Каркас Кр26 (Кр30)	8	1.465.5-15.8 –6	8,3
-3АIIIв-10	4	Кр33 (Кр36)	1	–7	
	13	Кр39 (Кр43)	2	–8	
	14	КП3	1	–19	
	15	Изделие закладное МН2-1	2	–33	
	16	МН2-2	2	–33	
	17	МН14	4	–42	
		Поз.1,2,5...9,12 по 2ПГ12-4АIIIв		1.465.1-15.5 –1	
4АIIIв-10	3	Каркас Кр26	8	1.465.1-15.8 –6	
	4	Кр33	1	–7	
	13	Кр39	2	–8	
	14	КП3	1	–19	

Марка	Поз.	Наименование	Кол.	Обозначение документа	Масса, т
	15	Изделие закладное МН2-1	2	1.465.1.-15.8 –33	
	16	МН2-2	2	–33	
	17	МН14	4	–42	
		Поз.1,2,5...9,12 по 2ПГ12-5АIIIв		1.465.1-15.5 –1	
	3	Каркас Кр27 (Кр31)	8	1.465.1-15.8 –6	
	4	Кр34 (Кр36)	1	–7	
2ПВ12-5АIIIв-10	13	Кр40 (Кр44)	2	–8	
	14	КП3	1	–19	
	15	Изделие закладное МН2-1	2	–33	
	16	МН2-2	2	–33	
	17	МН14	4	–42	8,3
		Поз.1,2,5...9,12 по 2ПГ12-6АIIIв		1.465.1-15.5 –1	
	3	Каркас Кр27 (Кр31)	8	1.465.1-15.8 –6	
	4	Кр34 (Кр36)	1	–7	
2ПВ12-6АIIIв-10	13	Кр40 (Кр44)	2	–8	
	14	КП3	1	–19	
	15	Изделие закладное МН2-1	2	–33	
	16	МН2-2	2	–33	
	17	МН14	4	–42	
		Поз.1,2,5...9,12 по 2ПГ12-7АIIIв		1.465.1-15.5 –1	
	3	Каркас Кр28 (Кр32)	8	1.465.1-15.8 –6	
	4	Кр35 (Кр37)	1	–7	
2ПВ12-7АIIIв-10	13	Кр41 (Кр45)	2	–8	
	14	КП3	1	–19	
	15	Изделие закладное МН2-1	2	–33	8,7
	16	МН2-2	2	–33	
	17	МН14	4	–42	

Марка	Поз.	Наименование	Кол.	Обозначение документа	Масса, т
2ПВ12-1К7-10		Поз.1,2,5...9,12 по 2ПГ12-1К7		1.465.1-15.5 – 1	8,3
	3	Каркас Кр25 (Кр29)	8	1.465.1-15.8 – 6	
	4	Кр33 (Кр36)	1	– 7	
	13	Кр38 (Кр42)	2	– 8	
	14	КП3	1	– 19	
	15	Изделие закладное МН4-1	2	– 34	
	16	МН4-2	2	– 34	
	17	МН14	4	– 42	
2ПВ12-2К7-10		Поз.1,2,5...9,12 по 2ПГ12-2К7		1.465.1-15.5 – 1	
	3	Каркас Кр26	8	1.465.1-15.8 – 6	
	4	Кр33	1	– 7	
	13	Кр39	2	– 8	
	14	КП3	1	– 19	
	15	Изделие закладное МН6-1	2	– 35	
	16	МН6-2	2	– 35	
	17	МН14	4	– 42	
2ПВ12-3К7-10		Поз.1,2,5...9,12 по 2ПГ12-3К7		1.465.1-15.5 – 1	
	3	Каркас Кр27 (Кр31)	8	1.465.1-15.8 – 6	
	4	Кр34 (Кр36)	1	– 7	
	13	Кр40 (Кр44)	2	– 8	
	14	КП3	1	– 19	
	15	Изделие закладное МН6-1	2	– 35	
	16	МН6-2	2	– 35	
	17	МН14	4	– 42	
2ПВ12-4К7-10		Поз.1,2,5...9,12 по 2ПГ12-4К7		1.465.1-15.5 – 1	
	3	Каркас Кр28 (Кр32)	8	1.465.1-15.8 – 6	
	4	Кр35 (Кр37)	1	– 7	
	13	Кр41 (Кр45)	2	– 8	
	14	КП3	1	– 19	
	15	Изделие закладное МН8-1	2	– 36	
	16	МН8-2	2	– 36	
	17	МН14	4	– 42	

Марка	Поз.	Наименование	Кол.	Обозначение документа	Масса, т
2ПВ12-5К7-10		Поз.1,2,5...9,12 по 2ПГ12-5К7		1.465.1-15.5 – 1	8,7
	3	Каркас Кр28 (Кр32)	8	1.465.1-15.8 – 6	
	4	Кр35 (Кр37)	1	– 7	
	13	Кр41 (Кр45)	2	– 8	
	14	КП3	1	– 19	
	15	Изделие закладное МН8-1	2	– 36	
	16	МН8-2	2	– 36	
	17	МН14	4	42	
2ПВ12-1Вр-10		Поз.1,2,5...9,12 по 2ПГ12-1Вр		1.465.1-15.5 – 1	8,3
	3	Каркас Кр25 (Кр29)	8	1.465.1-15.8 – 6	
	4	Кр33 (Кр36)	1	– 7	
	13	Кр38 (Кр42)	2	– 8	
	14	КП3	1	– 19	
	15	Изделие закладное МН6-1	2	– 35	
	16	МН6-2	2	– 35	
	17	МН14	4	– 42	
2ПВ12-2Вр-10		Поз.1,2,5...9,12 по 2ПГ12-2Вр		1.465.1-15.5 – 1	
	3	Каркас Кр25	8	1.465.1-15.8 – 6	
	4	Кр33	1	– 7	
	13	Кр38	2	– 8	
	14	КП3	1	– 19	
	15	Изделие закладное МН6-1	2	– 35	
	16	МН6-2	2	– 35	
	17	МН14	4	– 42	
2ПВ12-3Вр-10		Поз.1,2,5...9,12 по 2ПГ12-3Вр		1.465.1-15.5 – 1	
	3	Каркас Кр26 (Кр30)	8	1.465.1-15.8 – 6	
	4	Кр33 (Кр36)	1	– 7	
	13	Кр39 (Кр43)	2	– 8	
	14	КП3	1	– 19	
	15	Изделие закладное МН6-1	2	– 35	
	16	МН6-2	2	– 35	
	17	МН14	4	– 42	

Марка	Поз.	Наименование	Кол.	Обозначение документа	Масса, т
2ПВ12-48р-10		ПЗ.1,2,5...9,12 по 2ПГ12-48р		1.465.1-15.5-1	8,3
	3	Каркас КР26	8	1.465.1-15.8-6	
	4	КР33	1	-7	
	13	КР39	2	-8	
	14	КП3	1	-19	
	15	Изделие закладное МН8-1	2	-35	
	16	МН8-2	2	-35	
	17	МН14	4	-42	
2ПВ12-58р-10		ПЗ.1,2,5...9,12 по 2ПГ12-58р		1.465.1-15.5-1	
	3	Каркас КР27 (КР31)	8	1.465.1-15.8-6	
	4	КР34 (КР36)	1	-7	
	13	КР40 (КР44)	2	-8	
	14	КП3	1	-19	
	15	Изделие закладное МН8-1	2	-36	
	16	МН8-2	2	-36	
	17	МН14	4	-42	
2ПВ12-68р-10		ПЗ.1,2,5...9,12 по 2ПГ12-68р		1.465.1-15.5-1	
	3	Каркас КР27 (КР31)	8	1.465.1-15.8-6	
	4	КР34 (КР36)	1	-7	
	13	КР40 (КР44)	2	-8	
	14	КП3	1	-19	
	15	Изделие закладное МН8-1	2	-36	
	16	МН8-2	2	-36	
	17	МН14	4	-42	
2ПВ12-78р-10		ПЗ.1,2,5...9,12 по 2ПГ12-78р		1.465.1-15.5-1	
	3	Каркас КР27 (КР31)	8	1.465.1-15.8-6	
	4	КР34 (КР36)	1	-7	
	13	КР40 (КР44)	2	-8	
	14	КП3	1	-19	
	15	Изделие закладное МН8-1	2	-36	
	16	МН8-2	2	-36	
	17	МН14	4	-42	

Марка	Поз.	Наименование	Кол.	Обозначение документа	Масса, т
2ПВ12-88р-10		ПЗ.1,2,5...9,12 по 2ПГ12-88р		1.465.1-15.5-1	8,3
	3	Каркас КР28 (КР32)	8	1.465.1-15.8-6	
	4	КР35 (КР37)	1	-7	
	13	КР41 (КР45)	2	-8	
	14	КП3	1	-19	
	15	Изделие закладное МН8-1	2	-36	
	16	МН8-2	2	-36	
	17	МН14	4	-42	
2ПВ12-1АIV-10Н 2ПВ12-1АIV-10П		ПЗ.1,2,5...9,12 по 2ПГ12-1АIV-Н		1.465.1-15.5-1	
	3	Каркас КР25	8	1.465.1-15.8-6	
	4	КР33	1	-7	
	13	КР38	2	-8	
	14	КП3	1	-19	
	15	Изделие закладное МН2-1	2	-33	
	16	МН2-2	2	-33	
	17	МН14	4	-42	
2ПВ12-2АIV-10Н 2ПВ12-2АIV-10П		ПЗ.1,2,5...9,12 по 2ПГ12-2АIV-Н		1.465.1-15.5-1	
	3	Каркас КР26	8	1.465.1-15.8-6	
	4	КР33	1	-7	
	13	КР39	2	-8	
	14	КП3	1	-19	
	15	Изделие закладное МН2-1	2	-33	
	16	МН2-2	2	-33	
	17	МН14	4	-42	
2ПВ12-3АIV-10Н 2ПВ12-3АIV-10П		ПЗ.1,2,5...9,12 по 2ПГ12-3АIV-Н		1.465.1-15.5-1	
	3	Каркас КР26	8	1.465.1-15.8-6	
	4	КР33	1	-7	
	13	КР39	2	-8	
	14	КП3	1	-19	
	15	Изделие закладное МН6-1	2	-35	
	16	МН6-2	2	-35	
	17	МН14	4	-42	

Марка	Поз.	Наименование	Кол.	Обозначение документа	Масса, т
		Поз.1,2,5...9,12 по 2ПГ12-4А$_{II}^{V}$-Н		1.465.1-15.5 – 1	
	3	Каркас КР26	8	1.465.1-15.8 – 6	
	4	КР33	1	– 7	
2ПВ12-4А$_{II}^{V}$-10Н	13	КР39	2	– 8	
2ПВ12-4А$_{II}^{IV}$-10П	14	КП3	1	– 19	
	15	Изделие закладное МН2-1	2	– 33	
	16	МН2-2	2	– 33	
	17	МН14	4	– 42	
		Поз.1,2,5...9,12 по 2ПГ12-5А$_{II}^{V}$-Н		1.465.1-15.5 – 1	
	3	Каркас КР27	8	1.465.1-15.8 – 6	
	4	КР34	1	– 7	
	13	КР40	2	– 8	
2ПВ12-5А$_{II}^{V}$-10Н	14	КП3	1	– 19	
2ПВ12-5А$_{II}^{IV}$-10П	15	Изделие закладное МН2-1	2	– 33	
	16	МН2-2	2	– 33	8,3
	17	МН14	4	– 42	
		Поз.1,2,5...9,12 по 2ПГ12-1А$_{II}$-ДСК-Н		1.465.1-15.5 – 1	
	3	Каркас КР26	8	1.465.1-15.8 – 6	
	4	КР33	1	– 7	
2ПВ12-1А$_{II}$-ДСК-10Н	13	КР39	2	– 8	
	14	КП3	1	– 19	
	15	Изделие закладное МН4-1	2	– 34	
	16	МН4-2	2	– 34	
	17	МН14	4	– 42	
		Поз.1,2,5...9,12 по 2ПГ12-2А$_{II}$-ДСК-Н		1.465.1-15.5 – 1	
2ПВ12-2А$_{II}$-ДСК-10Н	3	Каркас КР26	8	1.465.1-15.8 – 6	
	4	КР33	1	– 7	
	13	КР39	2	– 8	

Марка	Поз.	Наименование	Кол.	Обозначение документа	Масса, т
	14	Каркас КП3	1	1.465.1-15.8 – 19	
	15	Изделие закладное МН2-1	2	– 33	
	16	МН2-2	2	– 33	
	17	МН14	4	– 42	
		Поз.1,2,5...9,12 по 2ПГ12-3А$_{II}$-ДСК		1.465.1-15.5 – 1	
	3	Каркас КР27	8	1.465.1-15.8 – 6	
	4	КР34	1	– 7	
	13	КР40	2	– 8	
2ПВ12-3А$_{II}$-ДСК-10Н	14	КП3	1	– 19	
	15	Изделие закладное МН2-1	2	– 33	
	16	МН2-2	2	– 33	
	17	МН14	4	– 42	
		Поз.1,2,5...9,12 по 2ПГ12-4А$_{II}$-ДСК		1.465.1-15.5 – 1	
	3	Каркас КР27	8	1.465.1-15.8 – 6	
	4	КР34	1	– 7	8,3
2ПВ12-4А$_{II}$-ДСК-10Н	13	КР40	2	– 8	
	14	КП3	1	– 19	
	15	Изделие закладное МН2-1	2	– 33	
	16	МН2-2	2	– 33	
	17	МН14	4	– 42	
		Поз.1,2,5...9,12 по 2ПГ12-5А$_{II}$-ДСК		1.465.1-15.5 – 1	
	3	Каркас КР27	8	1.465.1-15.8 – 6	
	4	КР34	1	– 7	
2ПВ12-5А$_{II}$-ДСК-10Н	13	КР40	2	– 8	
	14	КП3	1	– 19	
	15	Изделие закладное МН2-1	2	– 33	
	16	МН2-2	2	– 33	
	17	МН14	4	– 42	

Марка	Поз.	Наименование	Кол.	Обозначение документа	Масса, т
		Поз.1,2,5...9,12 по 2ПГ12-6А$_{т}$Ёск-Н		1.465.1-15.5 -1	
	3	Каркас Кр28	8	1.465.1-15.8 -6	
	4	Кр35	1	-7	
2ПВ12-6А$_{т}$Ёск-10Н	13	Кр41	2	-8	8,3
	14	КП3	1	-19	
	15	Изделие закладное МН2-1	2	-33	
	16	МН2-2	2	-33	
	17	МН14	4	-42	
		Поз.1,2,5...9,12 по 2ПГ12-7А$_{т}$Ёск-Н		1.465.1-15.5 -1	
	3	Каркас Кр28	8	1.465.1-15.8 -6	
	4	Кр35	1	-7	
2 ...2-7А$_{т}$Ёск-10Н	13	Кр41	2	-8	8,7
	14	КП3	1	-19	
	15	Изделие закладное МН2-1	2	-33	
	16	МН2-2	2	-33	
	17	МН14	4	-42	
		Поз.1,2,5...9,12 по 2ПГ12-1А$_{III}$Ёв-Н		1.465.1-15.5 -1	
	3	Каркас Кр26	8	1.465.1-15.8 -6	
	4	Кр33	1	-7	
...-1А$_{III}$Ёв-10Н	13	Кр39	2	-8	
...-1А$_{III}$Ёв-10П	14	КП3	1	-19	
	15	Изделие закладное МН2-1	2	-33	8,3
	16	МН2-2	2	-33	
	17	МН14	4	-42	
		Поз.1,2,5...9,12 по 2ПГ12-2А$_{III}$Ёв-Н		1.465.1-15.5 -1	
...2А$_{III}$Ёв-10Н	3	Каркас Кр26	8	1.465.1-15.8 -6	
...2А$_{III}$Ёв-10П	4	Кр33	1	-7	
	13	Кр39	2	-8	

Марка	Поз.	Наименование	Кол.	Обозначение документа	Масса, т
	14	Каркас КП3	1	1.465.1-15.5 -19	
	15	Изделие закладное МН2-1	2	1.465.1-15.8 -33	
	16	МН2-2	2	-33	
	17	МН14	4	-42	
		Поз.1,2,5...9,12 по 2ПГ12-3А$_{III}$Ёв-Н		1.465.1-15.5 -1	
	3	Каркас Кр27	8	1.465.1-15.8 -6	
	4	Кр34	1	-7	
2ПВ12-3А$_{III}$Ёв-10Н	13	Кр40	2	-8	
2ПВ12-3А$_{III}$Ёв-10П	14	КП3	1	-19	
	15	Изделие закладное МН2-1	2	-33	
	16	МН2-2	2	-33	
	17	МН14	4	-42	8,3
		Поз.1,2,5...9,12 по 2ПГ12-4А$_{III}$Ёв-Н		1.465.1-15.5 -1	
	3	Каркас Кр27	8	1.465.1-15.8 -6	
	4	Кр34	1	-7	
	13	Кр40	2	-8	
2ПВ12-4А$_{III}$Ёв-10Н	14	КП3	1	-19	
2ПВ12-4А$_{III}$Ёв-10П	15	Изделие закладное МН2-1	2	-33	
	16	МН2-2	2	-33	
	17	МН14	4	-42	
		Поз.1,2,5...9,12 по 2ПГ12-5А$_{III}$Ёв-Н		1.465.1-15.5 -1	
	3	Каркас Кр27	8	1.465.1-15.8 -6	
	4	Кр34	1	-7	
	13	Кр40	2	-8	
2ПВ12-5А$_{III}$Ёв-10Н	14	КП3	1	-19	
2ПВ12-5А$_{III}$Ёв-10П	15	Изделие закладное МН2-1	2	-33	
	16	МН2-2	2	-33	
	17	МН14	4	-42	

24035-06 74 Формат

Марка	Поз.	Наименование	Кол.	Обозначение документа	Масса, т
		ПО3.1,2,5...9,12 по 2ПГ12-6АтVл		1.465.1-15.5 – 1	
	3	Каркас Кр27	8	1.465.1-15.8 – 6	
	4	Кр34	1	– 7	
2ПВ12-6АтVл-10	13	Кр40	2	– 8	8,3
2ПВ12-6АтVл-14	14	КП3	1	– 19	
	15	Изделие закладное МН2-1	2	– 33	
	16	МН2-2	2	– 33	
	17	МН14	4	– 42	
		ПО3.1,2,5...9,12 по 2ПГ12-7АтVв-Н		1.465.1-15.5 – 1	
	3	Каркас Кр28	8	1.465.1-15.8 – 6	
	4	Кр35	1	– 7	
2ПВ12-7АтVв-10	13	Кр41	2	– 8	8,7
2ПВ12-7АтVв-14	14	КП3	1	– 19	
	15	Изделие закладное МН2-1	2	– 33	
	16	МН2-2	2	– 33	
	17	МН14	4	– 42	
		ПО3.1,2,5...9,12 по 2ПГ12-1АтVл		1.465.1-15.5 – 1	
	3	Каркас Кр25	8	1.465.1-15.8 – 6	
	4	Кр33	1	– 7	
2ПВ12-1АтVл-10	13	Кр38	2	– 8	
	14	КП3	1	– 19	
	15	Издел. заклад. МН2-1 (МН1-1)*	2	– 33	6,5 / 7,6
	16	МН2-2 (МН1-2)	2	– 33	
	17	МН14	4	– 42	
		ПО3.1,2,5...9,12 по 2ПГ12-2АтVл		1.465.1-15.5 – 1	
	3	Каркас Кр26	8	1.465.1-15.8 – 6	
2ПВ12-2АтVл-10	4	Кр33	1	– 7	
	13	Кр39	2	– 8	
	14	КП3	1	– 19	

Марка	Поз.	Наименование	Кол.	Обозначение документа	Масса, т
	15	Издел. заклад. МН2-1 (МН1-1)	2	1.465.1-15.8 – 33	
	16	МН2-2 (МН1-2)	2	– 33	
	17	МН14	4	– 42	
		ПО3.1,2,5...9,12 по 2ПГ12-3АтVл		1.465.1-15.5 – 1	
	3	Каркас Кр26	8	1.465.1-15.8 – 6	
	4	Кр33	1	– 7	
2ПВ12-3АтVл-10	13	Кр39	2	– 8	
	14	КП3	1	– 19	
	15	Издел. заклад. МН2-1 (МН1-1)	2	– 33	
	16	МН2-2 (МН1-2)	2	– 33	
	17	МН14	4	– 42	
		ПО3.1,2,5...9,12 по 2ПГ12-1АтVс		1.465.1-15.5 – 1	
	3	Каркас Кр25	8	1.465.1-15.8 – 6	
	4	Кр33	1	– 7	
2ПВ12-1АтVс-10	13	Кр38	2	– 8	6,5 / 7,6
	14	КП3	1	– 19	
	15	Издел. заклад. МН2-1 (МН1-1)	2	– 33	
	16	МН2-2 (МН1-2)	2	– 33	
	17	МН14	4	– 42	
		ПО3.1,2,5...9,12 по 2ПГ12-2АтVс		1.465.1-15.5 – 1	
	3	Каркас Кр26	8	1.465.1-15.8 – 6	
	4	Кр33	1	– 7	
2ПВ12-2АтVс-10	13	Кр39	2	– 8	
	14	КП3	1	– 19	
	15	Издел. заклад. МН2-1 (МН1-1)	2	– 33	
	16	МН2-2 (МН1-2)	2	– 33	
	17	МН14	4	– 42	

*) Марки закладных изделий (поз. 15 и 16), указанные в скобках, относятся к плитам из легкого бетона с просмотром в полке ф 1450 мм (2ПВ12-...-14).

Марка	Поз.	Наименование	Кол.	Обозначение документа	Масса, т
2ПВ 3А$_{II}$СЛ-10		Поз.1,2,5...9,12 по 2ПГ12-3А$_{II}$СЛ		1.465.1-15.5 — 1	
	3	Каркас кр26	8	1.465.1-15.8 — 6	
	4	кр33	1	— 7	
	13	кр39	2	— 8	
	14	КП3	1	— 19	
	15	Издел. закладн. МН6-1 (МН5-1)	2	— 34	
	16	МН6-2 (МН5-2)	2	— 34	
	17	МН14	4	— 42	
2ПВ12-1А$_{III}$Л-10		Поз.1,2,5...9,12 по 2ПГ12-1А$_{III}$Л		1.465.1-15.5 — 1	
	3	Каркас кр25	8	1.465.1-15.8 — 6	
	4	кр33	1	— 7	
	13	кр38	2	— 8	
	14	КП3	1	— 19	
	15	Издел. заклад. МН2-1 (МН1-1)	2	— 33	6,5 / 7,6
	16	МН2-2 (МН1-2)	2	— 33	
	17	МН14	4	— 42	
2ПВ12-2А$_{III}$Л-10		Поз.1,2,5...9,12 по 2ПГ12-2А$_{III}$Л		1.465.1-15.5 — 1	
	3	Каркас кр26	8	1.465.1-15.8 — 6	
	4	кр33	1	— 7	
	13	кр39	2	— 8	
	14	КП3	1	— 19	
	15	Издел. закладн. МН2-1 (МН1-1)	2	— 33	
	16	МН2-2 (МН1-2)	2	— 33	
	17	МН14	4	— 42	
2ПВ12-3А$_{III}$Л-10		Поз.1,2,5...9,12 по 2ПГ12-3А$_{III}$Л		1.465.1-15.5 — 1	
	3	Каркас кр26	8	1.465.1-15.8 — 6	
	4	кр33	1	— 7	
	13	кр39	2	— 8	
	14	КП3	1	— 19	

Марка	Поз.	Наименование	Кол.	Обозначение документа	Масса, т
	15	Издел. заклад. МН6-1 (МН5-1)	2	1.465.1-15.8 — 35	
	16	МН6-2 (МН5-2)	2	— 35	
	17	МН14	4	— 42	
2ПВ12-1А$_{III}$Л-10		Поз.1,2,5...9,12 по 2ПГ12-1А$_{III}$Л		1.465.1-15.5 — 1	
	3	Каркас кр25	8	1.465.1-15.8 — 6	
	4	кр33	1	— 7	
	13	кр38	2	— 8	
	14	КП3	1	— 19	
	15	Издел. заклад. МН2-1 (МН1-1)	2	— 33	
	16	МН2-2 (МН1-2)	2	— 33	
	17	МН14	4	— 42	
2ПВ12-2А$_{III}$Л-10		Поз.1,2,5...9,12 по 2ПГ12-2А$_{III}$Л		1.465.1-15.5 — 1	
	3	Каркас кр25	8	1.465.1-15.8 — 6	
	4	кр33	1	— 7	6,5 / 7,6
	13	кр38	2	— 8	
	14	КП3	1	— 19	
	15	Издел. заклад. МН2-1 (МН1-1)	2	— 33	
	16	МН2-2 (МН1-2)	2	— 33	
	17	МН14	4	— 42	
2ПВ12-3А$_{III}$Л-10		Поз.1,2,5...9,12 по 2ПГ12-3А$_{III}$Л		1.465.1-15.5 — 1	
	3	Каркас кр26	8	1.465.1-15.8 — 6	
	4	кр33	1	— 7	
	13	кр39	2	— 8	
	14	КП3	1	— 19	
	15	Издел. заклад. МН2-1 (МН1-1)	2	— 33	
	16	МН2-2 (МН1-2)	2	— 33	
	17	МН14	4	— 42	

Марка	Поз.	Наименование	Кол.	Обозначение документа	Масса, т
2ПВ12-4ПШ7Л-10		Поз. 1,2,5...9,12 по 2ПГ12-4АШ8Л		1.465.1-15.5 — 1	
	3	Каркас КР26	8	1.465.1-15.8 — 6	
	4	КР33	1	— 7	
	13	КР39	2	— 8	
	14	КП3	1	— 19	
	15	Издел. закладн. МН2-1(МН1-1)	2	— 33	
	16	МН2-2(МН1-2)	2	— 33	
	17	МН14	4	— 42	
2ПВ12-1К7Л-10		Поз. 1,2,5...9,12 по 2ПГ12-1К7Л		1.465.1-15.5 — 1	
	3	Каркас КР25	8	1.465.1-15.8 — 6	
	4	КР33	1	— 7	
	13	КР38	2	— 8	
	14	КП3	1	— 19	
	15	Издел. заклад. МН4-1(МН3-1)	2	— 34	6,5 / 7,6
	16	МН4-2(МН3-2)	2	— 34	
	17	МН14	4	— 42	
2ПВ12-2К7Л-10		Поз. 1,2,5...9,12 по 2ПГ12-2К7Л		1.465.1-15.5 — 1	
	3	Каркас КР26	8	1.465.1-15.8 — 6	
	4	КР33	1	— 7	
	13	КР39	2	— 8	
	14	КП3	1	— 19	
	15	Издел. закладн. МН6-1(МН5-1)	2	— 35	
	16	МН6-2(МН5-2)	2	— 35	
	17	МН14	4	— 42	
2ПВ12-1ВрЛ-10		Поз. 1,2,5...9,12 по 2ПГ12-1ВрЛ		1.465.1-15.5 — 1	
	3	Каркас КР25	8	1.465.1-15.8 — 6	
	4	КР33	1	— 7	
	13	КР38	2	— 8	
	14	КП3	1	— 19	

Марка	Поз.	Наименование	Кол.	Обозначение документа	Масса, т
	15	Издел. закладн. МН6-1(МН5-1)	2	1.465.1-15-8 — 35	
	16	МН6-2(МН5-2)	2	— 35	
	17	МН14	4	— 42	
2ПВ12-2ВрЛ-10		Поз. 1,2,5...9,12 по 2ПГ12-2ВрЛ		1.465.1-15.5 — 1	
	3	Каркас КР26	8	1.465.1-15.8 — 6	
	4	КР33	1	— 7	
	13	КР39	2	— 8	
	14	КП3	1	— 19	
	15	Издел. закладн. МН6-1(МН5-1)	2	— 35	
	16	МН6-2(МН5-2)	2	— 35	
	17	МН14	4	— 42	
2ПВ12-3ВрЛ-10		Поз. 1,2,5...9,12 по 2ПГ12-3ВрЛ		1.465.1-15.5 — 1	
	3	Каркас КР26	8	1.465.1-15.8 — 6	
	4	КР33	1	— 7	6,5 / 7,6
	13	КР39	2	— 8	
	14	КП3	1	— 19	
	15	Издел. закладн. МН6-1(МН5-1)	2	— 35	
	16	МН6-2(МН5-2)	2	— 35	
	17	МН14	4	— 42	
2ПВ12-4ВрЛ-10		Поз. 1,2,5...9,12 по 2ПГ12-4ВрЛ		1.465.1-15.5 — 1	
	3	Каркас КР27	8	1.465.1-15.8 — 6	
	4	КР34	1	— 7	
	13	КР40	2	— 8	
	14	КП3	1	— 19	
	15	Издел. закладн. МН6-1(МН5-1)	2	— 35	
	16	МН6-2(МН5-2)	2	— 35	
	17	МН14	4	— 42	

Спецификацию на арматурные и закладные изделия для плит 2ПВ12 с проемом в полке ф 1450 мм принимать по спецификации на соответствующую плиту с проемом в полке ф 1000 мм с заменой в ней марки пространственного каркаса; вместо КП3 предусмотреть установку каркаса КП4-1шт.

Масса плит 2ПВ12 с проемом ф 1450 мм, изготовленной из тяжелого бетона 8,1 и 8,5 т.*) из керамзитобетона 6,3 т, из аглопоритобетона или шлакопемзобетона 7,4 т

*) Масса 8,5 т - соответствует плитам из тяжелого бетона с полкой 35 мм.

1.465.1-15.5-3

Лист 14

24035-06 77

Формат А3

Марка плиты	Напрягаемая арматура класса							Изделия арматурные														
	Ат-VI						Всего	Арматура класса														Всего
	ГОСТ 10884-81							А-III									Во-I					
								ГОСТ 5781-82*									ГОСТ 6727-80*					
	Ф16	Ф18	Ф20	Ф22	Ф25	Итого		Ф6	Ф8	Ф10	Ф12	Ф14	Ф16	Ф18		Итого	Ф3	Ф4	Ф5		Итого	
2ПГ12-1Ат-VI	76,0					76,0	76,0		5,2	7,4	29,7					42,3	16,5	10,3	28,4		55,2	97,5
2ПГ12-2Ат-VI		96,6				96,6	96,6		5,2	7,4		39,6				52,2	7,2	21,1	37,4		62,4	117,9
2ПГ12-3Ат-VI			118,8			118,8	118,8		5,2	7,4		39,6				52,2	7,2	21,1	42,6		70,9	123,1
2ПГ12-4Ат-VI				143,8		143,8	143,8	27,8	3,2	7,0	5,4		51,7			95,1	7,2	4,6	51,2		63,0	158,1
2ПГ12-5Ат-VI	151,6					151,6	151,6	27,8	3,2	7,0	5,4		51,7			95,1	7,2	4,6	51,2		63,0	158,1
2ПГ12-6Ат-VI					185,6	185,6	185,6	13,8	51,2	7,0		7,2		66,0		145,2	7,2	4,2	58,4		69,8	215,0
2ПГ12-7Ат-VI		192,6				192,6	192,6	13,8	51,2	7,0		7,2		66,0		145,2	7,2	4,2	58,4		69,8	215,0

Продолжение ведомости

Изделия закладные																Общий расход
Арматура класса						Прокат марки									Всего	
А-III			А-I			ВСт3кп2-1										
ГОСТ 5781-82*						ГОСТ 103-76*			ГОСТ 8509-86			ГОСТ 8510-86				
Ф12		Итого	Ф18		Итого	-8×160		Итого	L9×8		Итого	L14/9×8		Итого		
9,2		9,2	6,8		6,8							9,6		9,6	25,6	199,1
9,2		9,2	6,8		6,8							9,6		9,6	25,6	240,1
9,2		9,2	6,8		6,8							9,6		9,6	25,6	267,5
9,2		9,2	6,8		6,8							9,6		9,6	25,6	327,5
9,2		9,2	6,0		6,0	6,0		6,0	7,6		7,6				28,8	338,5
9,2		9,2	6,8		6,8							9,6		9,6	25,6	426,2
9,2		9,2	6,0		6,0	6,0		6,0	7,6		7,6				28,8	436,4

В показателях расхода стали на стержневую напрягаемую арматуру учтен дополнительный расход стали на образование постоянных анкеров-высаженных головок (см. табл. 1 документа 1.465.1-15.8-ТТ).
Прокат марки ВСт3кп2-1 принимать по ТУ14-1-3023-80.

Гл. инж. пр.	Бажанова		
Разраб.	Петрова		
Исполн.	Лексинова		
Провер.	Петрова		
Н. контр.	Старостина		

1.465.1-15.5-РС1

Ведомость расхода стали на плиту 2ПГ12, кг

Стадия	Лист	Листов
Р	1	12

ЦНИИПРОМЗДАНИЙ

Формат А3

Марка плиты	Напрягаемая арматура класса							Изделия арматурные																
	Ат-V						Всего	Арматура класса																Всего
	ГОСТ 10884-81							А-III									Ат-V			Вр-I				
								ГОСТ 5781-82*									ГОСТ 10884-81			ГОСТ 6727-80*				
	ф20	ф22	ф25			Итого		ф6	ф8	ф10	ф12	ф14	ф16	ф18		Итого	ф12	ф14	Итого	ф3	ф4	ф5	Итого	
2ПГ12-1АтV		72,2				72,2	72,2		5,2	7,4	29,7					42,3	12,6		12,6	16,5	10,3	28,8	55,6	110,5
2ПГ12-2АтV			93,2			93,2	93,2		5,2	7,4	29,7					42,3				16,5	10,3	28,4	55,2	97,5
2ПГ12-3АтV			93,2			93,2	93,2		5,2	7,4		39,6				52,2	12,6		12,6	7,2	21,1	37,8	66,1	130,9
2ПГ12-4АтV	118,8					118,8	118,8		5,2	7,4		39,6				52,2		17,2	17,2	7,2	21,1	37,8	66,1	135,5
2ПГ12-5АтV		143,8				143,8	143,8	27,8	5,2	7,4		39,6				80,0				7,2	21,1	25,4	53,7	133,7
2ПГ12-6АтV	178,0					178,0	178,0	27,8	3,2	7,0	5,4		51,7			95,1				7,2	21,1	25,4	53,7	148,8
2ПГ12-7АтV			185,6			185,6	185,6	27,8	3,2	7,0	5,4		51,7			95,1				7,2	4,6	51,2	63,0	158,1
2ПГ12-8АтV		215,4				215,4	215,4	27,8	3,2	7,0	5,4		51,7			95,1				7,2	4,6	51,2	63,0	158,1
2ПГ12-9АтV			278,0			278,0	278,0	13,8	51,2	7,0		7,2		66,0		145,2				7,2	4,2	58,4	69,8	215,0

Продолжение ведомости

Изделия закладные																Общий расход
Арматура класса						Прокат марки									Всего	
А-III			А-I			ВСт3 кп 2-1										
ГОСТ 5781-82*						ГОСТ 103-76*			ГОСТ 8509-86			ГОСТ 8510-86				
ф12		Итого	ф18		Итого	-8×15		Итого	L9×8		Итого	L14/9×8		Итого		
9,2		9,2	6,8		6,8							9,6		9,6	25,6	208,3
9,2		9,2	6,8		6,8							9,6		9,6	25,6	216,3
9,2		9,2	6,8		6,8							9,6		9,6	25,6	249,7
9,2		9,2	6,8		6,8							9,6		9,6	25,6	279,9
9,2		9,2	6,8		6,8							9,6		9,6	25,6	303,1
9,2		9,2	6,8		6,8							9,6		9,6	25,6	352,4
9,2		9,2	6,8		6,8							9,6		9,6	25,6	369,3
9,2		9,2	6,8		6,8							9,6		9,6	25,6	399,1
9,2		9,2	6,8		6,8							9,6		9,6	25,6	518,6

Марка плиты	Напрягаемая арматура класса							Изделия арматурные																		Всего
	Ат-IIIС						Всего	Арматура класса																		
	ГОСТ 10884-81							А-III ГОСТ 5781-82*							Ат-IIIС ГОСТ 10884-81				Вр-I ГОСТ 6727-80*				
	ф16	ф22	ф25	ф28		Итого		ф6	ф8	ф10	ф12	ф14	ф16	Итого	ф12	ф14	ф16	Итого	ф3	ф4	ф5	Итого	
2ПГ12-1АтIIIС			93,2			93,2	93,2		5,2	17,4	29,7			42,3	12,6			12,6	16,5	10,3	28,8	55,6	110,5
2ПГ12-2АтIIIС			93,2			93,2	93,2		5,2	17,4	29,7			42,3			23,6	23,6	16,5	10,3	28,6	55,4	121,3
2ПГ12-3АтIIIС				119,1		119,1	119,1		5,2	17,4	29,7			42,3		17,2		17,2	17,2	25,8	28,8	62,8	122,3
2ПГ12-4АтIIIС	151,6					151,6	151,6		5,2	17,4		32,6		52,2					17,2	21,1	37,4	65,7	117,9
2ПГ12-5АтIIIС		143,8				143,8	143,8		5,2	17,4		32,6		52,2			22,4	22,4	17,2	21,1	37,8	66,1	140,7
2ПГ12-6АтIIIС			185,6			185,6	185,6	27,8	3,2	17,0	5,4		51,7	95,1					17,2	21,1	25,4	53,7	148,8
2ПГ12-7АтIIIС			278,0			278,0	278,0	27,8	3,2	17,0	5,4		51,7	95,1					17,2	4,6	51,2	63,0	158,1

Продолжение ведомости

Изделия закладные																Всего	Общий расход
Арматура класса						Прокат марки											
А-III			А-I			Вст3кп2-1											
ГОСТ 5781-82*						ГОСТ 103-76*			ГОСТ 8509-86			ГОСТ 8510-86					
ф12		Итого	ф18		Итого	-8×15		Итого	L 2×8		Итого	L 14/9×8		Итого			
9,2		9,2	6,8		6,8							9,6		9,6	25,6	229,3	
9,2		9,2	6,8		6,8							9,6		9,6	25,6	240,1	
9,2		9,2	6,8		6,8							9,6		9,6	25,6	265,0	
9,2		9,2	6,0		6,0	6,0		6,0	7,6		7,6				28,8	298,3	
9,2		9,2	6,8		6,8							9,6		9,6	25,6	310,1	
9,2		9,2	6,8		6,8							9,6		9,6	25,6	350,0	
9,2		9,2	6,8		6,8							9,6		9,6	25,6	461,7	

Марка плиты	Напрягаемая арматура класса						Изделия арматурные																	
							Арматура класса																	
	А-IV					Всего	А-III									А-IV				Вр-I				Всего
	ГОСТ 5781-82*						ГОСТ 5781-82*													ГОСТ 6727-80*				
	ф16	ф18	ф22		Итого		ф6	ф8	ф10	ф12	ф14	ф16	ф18		Итого	ф12	ф16		Итого	ф3	ф4	ф5	Итого	
2ПГ12-1АIV		96,6			96,6	96,6		5,2	7,4	29,7					42,3	12,6			12,6	16,5	10,3	28,8	55,6	110,5
2ПГ12-2АIV		96,6			96,6	96,6		5,2	7,4	29,7					42,3		25,0		25,0	16,5	10,3	28,4	55,2	122,5
2ПГ12-3АIV			143,8		143,8	143,8		5,2	7,4	29,7					42,3					7,2	26,8	28,4	62,4	104,7
2ПГ12-4АIV	151,6				151,6	151,6		5,2	7,4		39,6				52,2					7,2	21,1	37,4	65,7	117,9
2ПГ12-5АIV			143,8		143,8	143,8		5,2	7,4		39,6				52,2		22,4			7,2	21,1	37,8	66,1	140,7
2ПГ12-6АIV		192,6			192,6	192,6	27,8	3,2	7,0	5,4		51,7			95,1					7,2	21,1	25,4	53,7	148,8

Продолжение ведомости

Изделия закладные																Общий расход
Арматура класса						Прокат марки									Всего	
А-III			А-I			ВСт3кп2-1										
ГОСТ 5781-82*						ГОСТ 103-76*			ГОСТ 8509-86			ГОСТ 8510-86				
ф12		Итого	ф18		Итого	-8×15		Итого	L9×8		Итого	L14/9×8		Итого		
9,2		9,2	6,8		6,8							9,6		9,6	25,6	232,7
9,2		9,2	6,8		6,8							9,6		9,6	25,6	244,7
9,2		9,2	6,8		6,8							9,6		9,6	25,6	274,1
9,2		9,2	6,0		6,0	6,0		6,0	7,6		7,6				28,8	298,3
9,2		9,2	6,8		6,8							9,6		9,6	25,6	310,1
9,2		9,2	6,0		6,0	6,0		6,0	7,6		7,6				28,8	370,2

Марка плиты	Напрягаемая арматура класса						Всего	Изделия арматурные														Всего
								Арматура класса														
	А-IIIв							А-III									Вр-I					
								ГОСТ 5781-82*									ГОСТ 6727-80*					
	ф22	ф25	ф28	ф32		Итого		ф6	ф8	ф10	ф12	ф14	ф16	ф18		Итого	ф3	ф4	ф5		Итого	
2ПГ12 – 1АIIIв	143,8					143,8	143,8		5,2	7,4	29,7					42,3	16,5	10,3	28,4		55,2	97,5
2ПГ12 – 2АIIIв				153,0		153,0	153,0		5,2	7,4	29,7					42,3	16,5	10,3	28,4		55,2	97,5
2ПГ12 – 3АIIIв		185,6				185,6	185,6		5,2	7,4		39,6				52,2	7,2	21,1	37,4		65,7	117,9
2ПГ12 – 4АIIIв			233,1			233,1	233,1		5,2	7,4		39,6				52,2	7,2	21,1	42,6		70,9	123,1
2ПГ12 – 5АIIIв		278,0				278,0	278,0	27,8	3,2	7,0	5,4		51,7			95,1	7,2	21,1	25,4		53,7	148,8
2ПГ12 – 6АIIIв				304,4		304,4	304,4	27,8	3,2	7,0	5,4		51,7			95,1	7,2	4,6	51,2		63,0	158,1
2ПГ12 – 7АIIIв			116,0	304,4		420,4	420,4	13,8	51,2	7,0		7,2		66,0		145,2	7,2	4,2	58,4		69,8	215,0

Продолжение ведомости

Изделия закладные																Общий расход
Арматура класса						Прокат марки									Всего	
А-III			А-I			ВСт3кп 2-1										
ГОСТ 5781-82*						ГОСТ 103-76*			ГОСТ 8509-86			ГОСТ 8510-86				
ф12		Итого	ф18		Итого	-8×15		Итого	L9×8		Итого	L14/9×8		Итого		
9,2		9,2	6,8		6,8							9,6		9,6	25,6	266,9
9,2		9,2	6,8		6,8							9,6		9,6	[illegible],6	276,1
9,2		9,2	6,8		6,8							9,6		9,6	25,6	329,1
9,2		9,2	6,8		6,8							9,6		9,6	25,6	381,8
9,2		9,2	6,8		6,8							9,6		9,6	25,6	452,4
9,2		9,2	6,8		6,8							9,6		9,6	25,6	488,1
9,2		9,2	6,8		6,8							9,6		9,6	25,6	661,0

Марка плиты	Напрягаемая арматура класса						Всего	Изделия арматурные															Всего
	К-7 ГОСТ 13840-68*			Вр ГОСТ 7348-81				Арматура класса А-III ГОСТ 5781-82*									Вр-I ГОСТ 6727-80*						
	ф15		Итого	ф5		Итого		ф6	ф8	ф10	ф12	ф14	ф16	ф18		Итого	ф3	ф4	ф5		Итого	
2ПГ12-1К7	53,6		53,6				53,6		5,2	7,4	29,7					42,3	16,5	10,3	28,4		55,2	97,5
2ПГ12-2К7	80,4		80,4				80,4		5,2	7,4		39,6				52,2	7,2	21,1	37,4		65,7	117,9
2ПГ12-3К7	109,2		109,2				109,2		5,2	10,5	5,4		51,7			118,9	7,2	4,6	51,2		63,0	181,9
2ПГ12-4К7	134,0		134,0				134,0	13,8	48,0	10,6		7,2		66,0		145,6	7,2	2,6	61,2		71,0	216,6
2ПГ12-5К7	160,8		160,8				160,8	13,8	48,0	10,6		7,2		66,0		145,6	7,2	2,6	61,2		71,0	216,6
2ПГ12-1Вр				60,8		60,8	60,8		5,2	7,4	29,7					42,3	16,5	10,3	28,4		55,2	97,5
2ПГ12-2Вр				72,2		72,2	72,2		5,2	7,4	29,7					42,3	7,2	28,8	28,4		64,4	106,7
2ПГ12-3Вр				83,6		83,6	83,6		5,2	7,4		39,6				52,2	7,2	21,1	37,4		65,7	117,9
2ПГ12-4Вр				95,0		95,0	95,0	20,8	5,2	7,4		39,6				80,0	7,2	21,1	25,4		53,7	133,7

Продолжение ведомости

Изделия закладные																		Всего	Общий расход
Арматура класса						Прокат марки ВСт3кп2-1													
А-III			А-I			ГОСТ 103-76*			ГОСТ 8509-86			ГОСТ 8510-86							
ГОСТ 5781-82*			ГОСТ 5781-82*			-8х15		Итого	L9х8		Итого	L14/9х8		Итого					
ф8	ф12	Итого	ф18		Итого														
	9,2	9,2	6,8		6,8							9,6		9,6				25,6	178,7
	9,2	9,2	6,0		6,0	6,0		6,0	7,6		7,6							28,8	229,1
	9,2	9,2	6,0		6,0	6,0		6,0	7,6		7,6							28,8	317,9
1,2	9,2	10,4	5,2		5,2	8,0		8,0	7,6		7,6							31,2	381,8
1,2	9,2	10,4	5,2		5,2	8,0		8,0	7,6		7,6							31,2	408,6
	9,2	9,2	6,0		6,0	6,0		6,0	7,6		7,6							28,8	187,1
	9,2	9,2	6,0		6,0	6,0		6,0	7,6		7,6							28,8	205,1
	9,2	9,2	6,0		6,0	6,0		6,0	7,6		7,6							28,8	230,3
	9,2	9,2	6,0		6,0	6,0		6,0	7,6		7,6							28,8	257,5

Марка плиты	Напрягаемая арматура класса									Изделия арматурные													Всего
	Вр			A-IV						Арматура класса													
	ГОСТ 7348-81			ГОСТ 5781-82*						A-III ГОСТ 5781-82*									Вр-I ГОСТ 6727-80*				
	ф5		Итого	ф16	ф20	ф22		Итого		ф6	ф8	ф10	ф12	ф14	ф16	ф18	Итого	ф3	ф4	ф5	Итого	
2ПГ12-5Вр	106,4		106,4						106,4	27,8		7,0	5,4		51,7		91,9	7,2	21,1	26,6	54,9	146,8
2ПГ12-6Вр	117,8		117,8						117,8	27,8		7,0	5,4		51,7		91,9	7,2	4,6	52,4	64,2	156,1
2ПГ12-7Вр	129,2		129,2						129,2		48,0	10,6	5,4		51,7		115,7	7,2	4,6	68,0	79,8	195,5
2ПГ12-8Вр	140,6		140,6						140,6	13,8	48,0	10,6		7,2		66,0	145,6	7,2	4,2	59,6	71,0	216,6
2ПГ12-1АIV-Н(П)					118,8			118,8	118,8		5,2	7,4	29,7				42,3	7,2	26,8	28,4	62,4	104,7
2ПГ12-2АIV-Н(П)						143,8		143,8	143,8		5,2	7,4		39,6			52,2	7,2	21,1	37,4	65,7	117,9
2ПГ12-3АIV-Н(П)				151,6				151,6	151,6		5,2	7,4		39,6			52,2	7,2	21,1	37,4	65,7	117,9
2ПГ12-4АIV-Н(П)					118,0			118,0	118,0		5,2	7,4		39,6			52,2	7,2	21,1	37,4	65,7	117,9
2ПГ12-5АIV-Н(П)						215,4		215,4	215,4		3,2	7,0	5,4		51,7		67,3	7,2	21,1	37,4	65,7	133,0

Продолжение ведомости

Изделия закладные															Общий расход
Арматура класса						Прокат марки								Всего	
A-III			A-I			ВСт3кп2-1									
ГОСТ 5781-82*						ГОСТ 103-76*		ГОСТ 8509-86		ГОСТ 8510-86					
ф8	ф12	Итого	ф18		Итого	-8х15	Итого	L9х8	Итого	L14/9х8		Итого			
1,2	9,2	10,4	5,2		5,2	8,0	8,0	7,6	7,6					31,2	284,4
1,2	9,2	10,4	5,2		5,2	8,0	8,0	7,6	7,6					31,2	305,1
1,2	9,2	10,4	5,2		5,2	8,0	8,0	7,6	7,6					31,2	355,9
1,2	9,2	10,4	5,2		5,2	8,0	8,0	7,6	7,6					31,2	388,4
	9,2	9,2	6,8		6,8					9,6		9,6		25,8	249,1
	9,2	9,2	6,8		6,8					9,6		9,6		25,6	287,3
	9,2	9,2	6,0		6,0	6,0	6,0	7,6	7,6					28,8	298,3
	9,2	9,2	6,8		6,8					9,6		9,6		25,6	321,5
	9,2	9,2	6,8		6,8					9,6		9,6		25,6	314,0

Марка плиты	Напрягаемая арматура класса							Изделия арматурные												
	Ат-IVСК						Всего	Арматура класса												Всего
	ГОСТ 10884-81							А-III								Вр-I				
								ГОСТ 5781-82*								ГОСТ 6727-80*				
	ф18	ф20	ф22	ф25		Итого		ф6	ф8	ф10	ф12	ф14	ф16	ф18	Итого	ф3	ф4	ф5	Итого	
2ПГ12-1АтIVСК-Н	96,6					96,6	96,6		5,2	7,4		39,6			52,2	7,2	21,1	37,4	65,7	117,9
2ПГ12-2АтIVСК-Н		118,8				118,8	118,8		5,2	7,4		39,6			52,2	7,2	21,1	37,4	65,7	117,9
2ПГ12-3АтIVСК-Н			143,8			143,8	143,8		3,2	7,0	5,4		51,7		67,3	7,2	21,1	37,4	65,7	133,0
2ПГ12-4АтIVСК-Н		178,0				178,0	178,0	27,8	3,2	7,0	5,4		51,7		95,1	7,2	21,1	25,4	53,7	148,8
2ПГ12-5АтIVСК-Н				185,6		185,6	185,6	27,8	3,2	7,0	5,4		51,7		95,1	7,2	4,6	51,2	63,0	158,1
2ПГ12-6АтIVСК-Н			215,4			215,4	215,4	41,6	3,2	7,0		7,2		66,0	125,0	7,2	4,2	42,8	54,2	179,2
2ПГ12-7АтIVСК-Н				278,0		278,0	278,0	13,8	51,2	7,0		7,2		66,0	145,2	7,2	4,2	58,4	69,8	215,0

Продолжение ведомости

Изделия закладные														Общий расход
Арматура класса				Прокат марки									Всего	
А-III		А-I		ВСт3кп2-1										
ГОСТ 5781-82*				ГОСТ 103-76*			ГОСТ 8509-86			ГОСТ 8510-86				
ф12	Итого	ф18	Итого	-8х15		Итого	L9х8		Итого	L14/9х8		Итого		
9,2	9,2	6,8	6,8							9,6		9,6	25,6	240,1
9,2	9,2	6,8	6,8							9,6		9,6	25,6	262,3
9,2	9,2	6,8	6,8							9,6		9,6	25,6	302,4
9,2	9,2	6,8	6,8							9,6		9,6	25,6	352,4
9,2	9,2	6,8	6,8							9,6		9,6	25,6	369,3
9,2	9,2	6,8	6,8							9,6		9,6	25,6	420,2
9,2	9,2	6,8	6,8							9,6		9,6	25,6	518,6

Инв.№ подл. | Подпись и дата | Взам.инв.№

Марка плиты	Напрягаемая арматура класса											Изделия арматурные												
												Арматура класса												
	А-III в						Ат-V				Всего	А-III								Вр-I				Всего
							ГОСТ 10884-81					ГОСТ 5781-82*								ГОСТ 6727-80*				
	ф22	ф25	ф28	ф32		Итого	ф20	ф22	ф25	Итого		ф6	ф8	ф10	ф12	ф14	ф16	ф18	Итого	ф3	ф4	ф5	Итого	
2ПГ12-1АIIIв-Н(п)	143,8					143,8					143,8		5,2	7,4		39,6			52,2	7,2	21,1	37,4	65,7	117,9
2ПГ12-2АIIIв-Н(п)				153,0		153,0					153,0		5,2	7,4		39,6			52,2	7,2	21,1	37,4	65,7	117,9
2ПГ12-3АIIIв-Н(п)		185,6				185,6					185,6		3,2	7,0	5,4		51,7		67,3	7,2	21,1	37,4	65,7	133,0
2ПГ12-4АIIIв-Н(п)			233,1			233,1					233,1		3,2	7,0	5,4		51,7		67,3	7,2	21,1	42,6	70,9	138,2
2ПГ12-5АIIIв-Н(п)		278,0				278,0					278,0	27,8	3,2	7,0	5,4		51,7		95,1	7,2	21,1	25,4	53,7	148,8
2ПГ12-6АIIIв-Н(п)				304,4		304,4					304,4	27,8	3,2	7,0	5,4		51,7		95,1	7,2	4,6	51,2	63,0	158,1
2ПГ12-7АIIIв-Н(п)			116,0	304,4		420,4					420,4	13,8	51,2	7,0		7,2		66,0	145,2	7,2	4,2	58,4	69,8	215,0
2ПГ12-1АтVл									93,2	93,2	93,2		5,2	7,4	29,7				42,3	16,5	10,3	28,4	55,2	97,5
2ПГ12-2АтVл							118,8			118,8	118,8		5,2	7,4		39,6			52,2	7,2	21,1	37,4	65,7	117,9
2ПГ12-3АтVл								143,8		143,8	143,8		5,2	7,4		39,6			52,2	7,2	21,1	37,4	65,7	117,9

Продолжение ведомости

Изделия закладные																Общий расход
Арматура класса						Прокат марки									Всего	
А-III			А-I			ВСТ3кп2-1										
ГОСТ 5781-82*						ГОСТ 103-76*			ГОСТ 8509-86			ГОСТ 8510-86				
ф8	ф12	Итого	ф18		Итого	-8×15		Итого	L9×8		Итого	L14/9×8		Итого		
	9,2	9,2	6,8		6,8							9,6		9,6	25,6	287,3
	9,2	9,2	6,8		6,8							9,6		9,6	25,6	296,5
	9,2	9,2	6,8		6,8							9,6		9,6	25,6	344,2
	9,2	9,2	6,8		6,8							9,6		9,6	25,6	396,9
	9,2	9,2	6,8		6,8							9,6		9,6	25,6	452,4
	9,2	9,2	6,8		6,8							9,6		9,6	25,6	488,1
	9,2	9,2	6,8		6,8							9,6		9,6	25,6	661,0
	9,2	9,2	6,8		6,8							9,6		9,6	25,6	[illegible]5,3
	9,2	9,2	6,8		6,8							9,6		9,6	25,6	262,3
												9,6		9,6	25,6	[illegible]87,3

Марка плиты	Напрягаемая арматура класса													Изделия арматурные												
	Ат-IV				А-IV				А-IIIв				Всего	Арматура класса												Всего
	ГОСТ 10884-81				ГОСТ 5781-82*									А-III								Вр-I				
														ГОСТ 5781-82*								ГОСТ 6727-80*				
	ф18	ф20	ф22	Итого	ф18	ф20	ф22	Итого	ф22	ф25	ф32	Итого		ф6	ф8	ф10	ф12	ф14	ф16	ф18	Итого	ф3	ф4	ф5	Итого	
2ПГ12-1Ат IV сл		118,8		118,8									118,8		5,2	7,4	29,7				42,3	16,5	10,3	28,4	55,2	97,5
2ПГ12-2Ат IV сл			143,8	143,8									143,8		5,2	7,4		39,6			52,2	7,2	21,1	37,4	65,7	117,9
2ПГ12-3Ат IV сл	192,6			192,6									192,6		5,2	7,4		39,6			52,2	7,2	21,1	37,4	65,7	117,9
2ПГ12-1А IV л						118,8		118,8					118,8		5,2	7,4	29,7				42,3	16,5	10,3	28,4	55,2	97,5
2ПГ12-2А IV л							143,8	143,8					143,8		5,2	7,4		39,6			52,2	7,2	21,1	37,4	65,7	117,9
2ПГ12-3А IV л					192,6			192,6					192,6		5,2	7,4		39,6			52,2	7,2	21,1	37,4	65,7	117,9
2ПГ12-1А III вл									143,8			143,8	143,8		5,2	7,4	29,7				42,3	16,5	10,3	28,4	55,2	97,5
2ПГ12-2А IIIв л											153,0	153,0	153,0		5,2	7,4	29,7				42,3	16,5	10,3	28,4	55,2	97,5
2ПГ12-3А IIIв л										185,6		185,6	185,6		5,2	7,4		39,6			52,2	7,2	21,1	37,4	65,7	117,9
2ПГ12-4А IIIв л									215,4			215,4	215,4		5,2	7,4		39,6			52,2	7,2	21,1	37,4	65,7	117,9

Продолжение ведомости

Изделия закладные																Общий расход
Арматура класса						Прокат марки									Всего	
А-III			А-I			Вст 3 кп 2-1										
ГОСТ 5781-82*						ГОСТ 103-75*			ГОСТ 8509-86			ГОСТ 8510-86				
ф8	ф12	Итого	ф18		Итого	-8х15		Итого	L9х8		Итого	L14/9х8		Итого		
	9,2	9,2	6,8		6,8							9,6		9,6	25,6	241,9
	9,2	9,2	6,8		6,8							9,6		9,6	25,6	287,3
	9,2	9,2	6,0		6,0	6,0		6,0	7,6		7,6				28,8	339,3
	9,2	9,2	6,8		6,8							9,6		9,6	25,6	241,9
	9,2	9,2	6,8		6,8							9,6		9,6	25,6	287,3
	9,2	9,2	6,0		6,0	6,0		6,0	7,6		7,6				28,8	339,3
	9,2	9,2	6,8		6,8							9,6		9,6	25,6	266,9
	9,2	9,2	6,8		6,8							9,6		9,6	25,6	276,1
	9,2	9,2	6,8		6,8							9,6		9,6	25,6	329,1
	9,2	9,2	6,8		6,8							9,6		9,6	25,6	358,9

1465.1-15.5-РС1

24035-06 87 Формат

Подпись и дата | Взам. инв. №

Марка плиты	Напрягаемая арматура класса							Изделия арматурные													
								Арматура класса													
	К-7			Вр			Всего	А-III									Вр-I				Всего
	ГОСТ 13840-68*			ГОСТ 7348-81				ГОСТ 5781-82*									ГОСТ 6727-80*				
	ф15		Итого	ф5		Итого		ф6	ф8	ф10	ф12	ф14	ф16	ф18		Итого	ф3	ф4	ф5	Итого	
2ПГ12-1К7Л	53,6		53,6				53,6		5,2	7,4	29,7					42,3	16,5	10,3	28,4	55,2	97,5
2ПГ12-2К7Л	80,4		80,4				80,4		5,2	7,4		39,6				52,2	7,2	21,1	37,4	65,7	117,9
2ПГ12-1ВрЛ				60,8		60,8	60,8		5,2	7,4	29,7					42,3	16,5	10,3	28,4	55,2	97,5
2ПГ12-2ВрЛ				72,2		72,2	72,2		5,2	7,4		39,6				52,2	7,2	21,1	37,4	65,7	117,9
2ПГ12-3ВрЛ				83,6		83,6	83,6		5,2	7,4		39,6				52,2	7,2	21,1	37,4	65,7	117,9
2ПГ12-4ВрЛ				95,0		95,0	95,0	27,8	3,2	7,0	5,4		51,7			95,1	7,2	21,1	25,4	53,7	148,8

Изделия закладные																Общий расход
Арматура класса						Прокат марки									Всего	
А-III			А-I			ВСт3кп 2-1										
ГОСТ 5781-82*						ГОСТ 103-76*			ГОСТ 8509-86			ГОСТ 8510-86				
ф8	ф12	Итого	ф18		Итого	-8×15		Итого	L9×8		Итого	L14/9×8		Итого		
	9,2	9,2	6,8		6,8							9,6		9,6	25,6	176,7
	9,2	9,2	6,0		6,0	6,0		6,0	7,6		7,6				28,8	227,1
	9,2	9,2	6,0		6,0	6,0		6,0	7,6		7,6				28,8	187,1
	9,2	9,2	6,0		6,0	6,0		6,0	7,6		7,6				28,8	218,9
	9,2	9,2	6,0		6,0	6,0		6,0	7,6		7,6				28,8	230,3
	9,2	9,2	6,0		6,0	6,0		6,0	7,6		7,6				28,8	272,6

24035-06 88 Формат А3

Изменения расхода стали на плиту 2ПГ12 при замене каркасов поперечных ребер плит с нижней рабочей арматурой из стали класса А-III на каркасы с рабочей арматурой из стали класса А-IIIс.

Каркас с арматурой класса А-III														Вариант каркаса с арматурой класса Ат-IVс												
Марка каркаса	Кол. на плиту	Расход арматуры класса												Марка каркаса	Кол. на плиту	Расход арматуры класса											
		А-III ГОСТ 5781-82*								Вр-I ГОСТ 6727-80*			Всего			Ат-IVс ГОСТ 10884-81					А-III ГОСТ 5781-82*		Вр-I ГОСТ 6727-80*			Всего
		ф6	ф8	ф10	ф12	ф14	ф16	ф18	Итого	ф4	ф5	Итого				ф10	ф12	ф14	ф16	Итого	ф8	Итого	ф4	ф5	Итого	
КР17	1				2,7				2,7	0,7		0,7	3,4	КР21	1	1,8				1,8			0,7		0,7	2,5
КР25	10				27,0				27,0	5,0		5,0	32,0	КР29	10	18,0				18,0			5,0		5,0	23,0
КР33	2		2,0	3,6					5,6	0,4		0,4	6,0	КР36*)	2	3,6				3,6	2,0	2,0	0,4		0,4	6,0
КР18	1					3,6			3,6		1,0	1,0	4,6	КР22	1		2,7			2,7			0,7		0,7	3,4
КР26	10					36,0			36,0		8,0	8,0	44,0	КР30	10		27,0			27,0			5,0		5,0	32,0
КР19	1						4,7		4,7		1,0	1,0	5,7	КР23	1			3,6		3,6				1,0	1,0	4,6
КР27	10						47,0		47,0		8,0	8,0	55,0	КР31	10			36,0		36,0				8,0	8,0	44,0
КР34	2			3,2	5,4				8,6	0,4		0,4	9,0	КР36*)	2	3,6				3,6	2,0	2,0	0,4		0,4	6,0
КР20	1	1,8						6,0	7,8				7,8	КР24	1				4,7	4,7				1,0	1,0	5,7
КР28	10	12,0						60,0	72,0				72,0	КР32	10				47,0	47,0				8,0	8,0	55,0
КР35	2			3,2		7,2			10,4		0,6	0,6	11,0	КР37	2	3,2	5,4			8,6			0,4		0,4	9,0

*) В каркасе КР36 допускается верхний прибольный стержень изготавливать из стали ф 10 мм класса Ат-IVс

Инв.№ подл. | Подпись и дата | Взам.инв.№

Марка плиты	Напрягаемая арматура класса							Изделия арматурные														
								Арматура класса														
	Ат-VI						Всего	А-III									Вр-I					Всего
	ГОСТ 5781-82							ГОСТ 5781-82*									ГОСТ 6727-80*					
	Ф16	Ф18	Ф20	Ф22	Ф25	Итого		Ф6	Ф8	Ф10	Ф12	Ф14	Ф16	Ф18		Итого	Ф3	Ф4	Ф5		Итого	
2ПВ12-1АтVI-4	76,0					76,0	76,0		4,2	8,7	62,0					74,9	16,5	9,8	28,4		54,7	129,6
2ПВ12-2АтVI-4		96,6				96,6	96,6		4,2	8,7	25,6	49,6				88,1	7,2	20,9	37,5		65,6	153,7
2ПВ12-3АтVI-4			118,8			118,8	118,8		4,2	8,7	25,6	49,6				88,1	7,2	20,9	43,0		71,1	159,2
2ПВ12-4АтVI-4				143,8		143,8	143,8	27,8	3,2	8,5	28,3		64,9			132,7	7,2	4,4	51,7		63,3	196,0
2ПВ12-5АтVI-4	151,6					151,6	151,6	27,8	3,2	8,5	28,3		64,9			132,7	7,2	4,4	51,7		63,3	196,0
2ПВ12-6АтVI-4					185,6	185,6	185,6	13,9	51,1	8,5	25,6	3,6		82,4		185,1	7,2	4,2	58,2		69,6	254,7
2ПВ12-7АтVI-4		192,6				192,6	192,6	13,9	51,1	8,5	25,6	3,6		82,4		185,1	7,2	4,2	58,2		69,6	254,7

Продолжение ведомости

Изделия закладные																	Общий расход
Арматура класса						Прокат марки										Всего	
А-III			А-I			ВСт 3 кп 2-1											
ГОСТ 5781-82*						ГОСТ 103-76*				ГОСТ 8509-86			ГОСТ 8510-86				
Ф10	Ф12	Итого	Ф20		Итого	-6×10	Итого	-8×15	Итого	L9×8		Итого	L14/9×8		Итого		
1,1	9,1	10,2	8,3		8,3	2,4	2,4						9,6		9,6	30,5	236,[illegible]
1,1	9,1	10,2	8,3		8,3	2,4	2,4						9,6		9,6	30,5	280,8
1,1	9,1	10,2	8,3		8,3	2,4	2,4						9,6		9,6	30,5	308,5
1,1	9,1	10,2	8,3		8,3	2,4	2,4						9,6		9,6	30,5	370,3
1,1	9,1	10,2	7,2		7,2	2,4	2,4	6,0	6,0	7,4		7,4				33,2	380,8
1,1	9,1	10,2	8,3		8,3	2,4	2,4						9,6		9,6	30,5	470,8
1,1	9,1	10,2	7,2		7,2	2,4	2,4	6,0	6,0	7,4		7,4				33,2	480,5

Расход стали на плиты 2ПВ12 с проемом в полке Ф700 мм (плиты марки 2ПВ12-...-7) принимать по соответствующим маркам плит с проемом Ф400 мм

Прокат марки ВСт 3 кп 2-1 принимать по ТУ14-1-3023-80.

Гл. инж. пр.	Бажанова		
Разраб.	Старостина		
Исполн.	Николаева		
Провер.	Петрова		
Н. контр.	Святова		

1.465.1-15.5-РС2

Ведомость расхода стали на плиту 2ПВ12, кг

Стадия	Лист	Листов
Р	1	24

ЦНИИПРОМЗДАНИЙ

24035-06 90

Формат А3

Марка плиты	Напрягаемая арматура класса Ат-V ГОСТ10884-81				Всего	Арматурные изделия. Арматура класса A-III ГОСТ5781-82*								Ат-V ГОСТ10884-81			Вр-I ГОСТ6727-80*				Всего
	ф20	ф22	ф25	Итого		ф6	ф8	ф10	ф12	ф14	ф16	ф18	Итого	ф12	ф14	Итого	ф3	ф4	ф5	Итого	
2ПВ12-1Ат-V-4		72,2		72,2	72,2		4,2	8,7	62,0				74,9	12,6		12,6	16,5	9,8	28,7	55,0	142,5
2ПВ12-2Ат-V-4			93,2	93,2	93,2		4,2	8,7	62,0				74,9				16,5	9,8	28,4	54,7	129,6
2ПВ12-3Ат-V-4			93,2	93,2	93,2		4,2	8,7	25,6	49,6			88,1	12,6		12,6	7,2	20,9	37,9	66,0	166,7
2ПВ12-4Ат-V-4	118,8			118,8	118,8		4,2	8,7	25,6	49,6			88,1		17,2	17,2	7,2	20,9	37,9	66,0	171,3
2ПВ12-5Ат-V-4		143,8		143,8	143,8	27,8	4,2	8,7	25,6	49,6			115,9				7,2	20,9	25,9	54,0	169,9
2ПВ12-6Ат-V-4	178,0			178,0	178,0	27,8	3,2	8,5	28,3		64,9		132,7				7,2	20,9	25,9	54,0	186,7
2ПВ12-7Ат-V-4			185,6	185,6	185,6	27,8	3,2	8,5	28,3		64,9		132,7				7,2	4,4	51,7	63,3	196,0
2ПВ12-8Ат-V-4		215,4		215,4	215,4	27,8	3,2	8,5	28,3		64,9		132,7				7,2	4,4	51,7	63,3	196,0
2ПВ12-9Ат-V-4			278,0	278,0	278,0	13,9	54,1	8,5	25,6	3,6		82,4	185,1				7,2	4,2	58,2	69,6	234,7

Продолжение ведомости

Изделия закладные: Арматура класса A-III ГОСТ5781-82* ф10	ф12	Итого	Арматура класса A-I ГОСТ 103-76* ф20	Итого	Прокат марки Вст 3 кп 2-1 ГОСТ 103-76* -6×10	Итого	ГОСТ 8510-86 -140×8	Итого	Всего	Общий расход
4,1	9,1	10,2	8,3	8,3	2,4	2,4	9,6	9,6	30,5	245,2
4,1	9,1	10,2	8,3	8,3	2,4	2,4	9,6	9,6	30,5	253,3
4,1	9,1	10,2	8,3	8,3	2,4	2,4	9,6	9,6	30,5	290,4
4,1	9,1	10,2	8,3	8,3	2,4	2,4	9,6	9,6	30,5	320,6
4,1	9,1	10,2	8,3	8,3	2,4	2,4	9,6	9,6	30,5	344,2
4,1	9,1	10,2	8,3	8,3	2,4	2,4	9,6	9,6	30,5	395,2
4,1	9,1	10,2	8,3	8,3	2,4	2,4	9,6	9,6	30,5	412,1
4,1	9,1	10,2	8,3	8,3	2,4	2,4	9,6	9,6	30,5	444,9
4,1	9,1	10,2	8,3	8,3	2,4	2,4	9,6	9,6	30,5	563,2

Марка плиты	Напрягаемая арматура класса Ат-IVС ГОСТ 10884-81						Всего	Изделия арматурные. Арматура класса А-III ГОСТ 5781-82*							Ат-IVС ГОСТ 10884-81				Вр-I ГОСТ 6727-80*					Всего
	Ф16	Ф22	Ф25	Ф28		Итого		Ф6	Ф8	Ф10	Ф12	Ф14	Ф16	Итого	Ф12	Ф14	Ф16	Итого	Ф3	Ф4	Ф5		Итого	
2ПВ12-1Ат-IVС-4			93.2			93.2	93.2		4.2	8.7	62.0			74.9	12.6			12.6	16.5	9.8	28.7		55.0	142.5
2ПВ12-2Ат-IVС-4			93.2			93.2	93.2		4.2	8.7	62.0			74.9			23.7	23.7	16.5	9.8	28.5		54.8	153.4
2ПВ12-3Ат-IVС-4				117.1		117.1	117.1		4.2	8.7	62.0			74.9		17.2		17.2	7.2	26.3	28.7		62.2	154.3
2ПВ12-4Ат-IVС-4	151.6					151.6	151.6		4.2	8.7	25.6	49.6		88.1					7.2	20.9	37.5		65.6	153.7
2ПВ12-5Ат-IVС-4		143.8				143.8	143.8		4.2	8.7	25.6	49.6		88.1			22.4	22.4	7.2	20.9	37.9		66.0	176.5
2ПВ12-6Ат-IVС-4			185.6			185.6	185.6	27.8	3.2	8.5	28.3		64.9	132.7					7.2	20.9	25.9		54.0	186.7
2ПВ12-7Ат-IVС-4			278.0			278.0	278.0	27.8	3.2	8.5	28.3		64.9	132.7					7.2	4.4	51.7		63.3	196.0

Продолжение ведомости

Изделия закладные. Арматура класса А-III ГОСТ 5781-82*			А-I	Прокат марки ВСт 3 кп2-1 ГОСТ 103-76*						ГОСТ 8509-86		ГОСТ 8510-86		Всего	Общий расход
Ф10	Ф12	Итого	Ф20	Итого	-6×10	Итого	-8×15	Итого	-9×8	Итого	L=1/9×8	Итого			
1.1	9.1	10.2	8.3	8.3	2.4	2.4					9.6	9.6	30.5	266.2
1.1	9.1	10.2	8.3	8.3	2.4	2.4					9.6	9.6	30.5	277.1
1.1	9.1	10.2	8.3	8.3	2.4	2.4					9.6	9.6	30.5	301.9
1.1	9.1	10.2	7.2	7.2	2.4	2.4	6.0	6.0	7.4	7.4			33.2	338.5
1.1	9.1	10.2	8.3	8.3	2.4	2.4					9.6	9.6	30.5	350.8
1.1	9.1	10.2	8.3	8.3	2.4	2.4					9.6	9.6	30.5	402.8
1.1	9.1	10.2	8.3	8.3	2.4	2.4					9.6	9.6	30.5	504.5

Марка плиты	Напрягаемая арматура класса					Изделия арматурные															Всего
	А-IV				Всего	Арматура класса												Вр-I			
	ГОСТ 5781-82*					А-III								А-IV				ГОСТ 6727-80*			
	ф16	ф18	ф22		Итого	ф6	ф8	ф10	ф12	ф14	ф16	ф18	Итого	ф12	ф16		Итого	ф3	ф4	ф5		Итого	
2ПВ12-1АIV-4		96,6			96,6	96,6		4,2	8,7	82,0				74,9	12,6			12,6	16,5	9,8	28,7		55,0	142,5
2ПВ12-2АIV-4		96,6			96,6	96,6		4,2	8,7	82,0				74,9		24,9		24,9	16,5	9,8	28,4		54,7	154,5
2ПВ12-3АIV-4			143,8		143,8	143,8		4,2	8,7	82,0				74,9					7,2	25,3	28,4		61,9	135,8
2ПВ12-4АIV-4	151,6				151,6	151,6		4,2	8,7	25,6	49,6			88,1					7,2	20,9	37,5		65,6	153,7
2ПВ12-5АIV-4			143,8		143,8	143,8		4,2	8,7	25,6	49,6			88,1		22,4		22,4	7,2	20,9	37,9		66,0	176,5
2ПВ12-6АIV-4		192,6			192,6	192,6	27,8	3,2	8,5	28,3		64,9		132,7					7,2	20,9	25,9		54,0	186,7

Продолжение ведомости

Изделия закладные													Общий расход
Арматура класса					Прокат марки							Всего	
А-III			А-I		Ст 3 кп 2-1								
ГОСТ 5781-82*					ГОСТ 103-76*				ГОСТ 8509-86		ГОСТ 8510-86		
ф10	ф12	Итого	ф20	Итого	-6×10	Итого	8×15	Итого	L9×8	Итого	L4/9-8	Итого	
1,1	9,1	10,2	8,3	8,3	2,4	2,4					9,6	9,6	30,5	269,6
1,1	9,1	10,2	8,3	8,3	2,4	2,4					9,6	9,6	30,5	281,6
1,1	9,1	10,2	8,3	8,3	2,4	2,4					9,6	9,6	30,5	311,1
1,1	9,1	10,2	7,2	7,2	2,4	2,4	6,0	6,0	7,4	7,4			33,2	338,5
1,1	9,1	10,2	8,3	8,3	2,4	2,4					9,6	9,6	30,5	350,8
1,1	9,1	10,2	7,2	7,2	2,4	2,4	6,0	6,0	7,4	7,4			33,2	412,5

Инв. № подл. | Подпись и дата | Взам. инв. №

Марка плиты	Напрягаемая арматура класса						Всего	Изделия арматурные													Всего
								Арматура класса													
	А-III в							А-III								Вр I					
								ГОСТ 5781-82*								ГОСТ 6727-80*					
	Ф22	Ф25	Ф28	Ф32		Итого		Ф6	Ф8	Ф10	Ф12	Ф14	Ф16	Ф18	Итого	Ф3	Ф4	Ф5		Итого	
2ПВ12-1А III в-4	143,8					143,8	143,8		4,2	8,7	62,0				74,9	16,5	9,8	28,4		54,7	129,6
2ПВ12-2А III в-4				153,0		153,0	153,0		4,2	8,7	62,0				74,9	16,5	9,8	28,4		54,7	129,6
2ПВ12-3А III в-4		185,6				185,6	185,6		4,2	8,7	25,6	49,6			88,1	7,2	20,9	37,5		65,6	153,7
2ПВ12-4А III в-4			233,1			233,1	233,1		4,2	8,7	25,6	49,6			88,1	7,2	20,9	43,0		71,1	159,2
2ПВ12-5А III в-4		278,0				278,0	278,0	27,8	3,2	8,5	28,3		64,9		132,7	7,2	20,9	25,9		54,0	186,7
2ПВ12-6А III в-4				304,4		304,4	304,4	27,8	3,2	8,5	28,3		64,9		132,7	7,2	4,4	51,7		63,3	196,0
2ПВ12-7А III в-4			116,0	304,4		420,4	420,4	13,9	51,1	8,5	25,6	3,6		82,4	185,1	7,2	4,2	58,2		69,6	254,7

Продолжение ведомости

Изделия закладные											Общий* расход
Арматура класса						Прокат марки				Всего	
А-III			А-I			ВСт 3 кп 2-1					
ГОСТ 5781-82*						ГОСТ 103-76*		ГОСТ 8510-86			
Ф10	Ф12	Итого	Ф20		Итого	-6×10	Итого	L14/9×8	Итого		
1,1	9,1	10,2	8,3		8,3	2,4	2,4	9,6	9,6	30,5	303,9
1,1	9,1	10,2	8,3		8,3	2,4	2,4	9,6	9,6	30,5	313,1
1,1	9,1	10,2	8,3		8,3	2,4	2,4	9,6	9,6	30,5	369,8
1,1	9,1	10,2	8,3		8,3	2,4	2,4	9,6	9,6	30,5	422,8
1,1	9,1	10,2	8,3		8,3	2,4	2,4	9,6	9,6	30,5	495,2
1,1	9,1	10,2	8,3		8,3	2,4	2,4	9,6	9,6	30,5	530,9
1,1	9,1	10,2	8,3		8,3	2,4	2,4	9,6	9,6	30,5	705,6

Марка плиты	Напрягаемая арматура класса						Всего	Изделия арматурные																Всего
	К-7			Вр				Арматура класса																
	ГОСТ 13840-68*			ГОСТ 7348-81				А-III									Вр-I							
								ГОСТ 5781-82*									ГОСТ 6727-80*							
	ф15		Итого	ф5		Итого		ф6	ф8	ф10	ф12	ф14	ф16	ф18		Итого	ф3	ф4	ф5		Итого		
2ПВ12-1К7-4	53,6		53,6				53,6		4,2	8,7	62,0					74,9	16,5	9,8	28,4		54,7	129,6	
2ПВ12-2К7-4	80,4		80,4				80,4		4,2	8,7	25,6	49,6				88,1	7,2	20,9	37,5		65,6	153,7	
2ПВ12-3К7-4	107,2		107,2				107,2		51,2	12,2	28,3		64,9			156,6	7,2	4,4	51,7		63,3	219,9	
2ПВ12-4К7-4	134,0		134,0				134,0	13,9	48,0	12,2	25,6	3,6		82,4		185,7	7,2	4,2	59,4		70,8	256,5	
2ПВ12-5К7-4	160,8		160,8				160,8	13,9	48,0	12,2	25,6	3,6		82,4		185,7	7,2	4,2	59,4		70,8	256,5	
2ПВ12-1Вр-4				60,8		60,8	60,8		4,2	8,7	62,0					74,9	16,5	9,8	28,4		54,7	129,6	
2ПВ12-2Вр-4				72,2		72,2	72,2		4,2	8,7	62,0					74,9	7,2	26,3	28,4		61,9	136,8	
2ПВ12-3Вр-4				83,6		83,6	83,6		4,2	8,7	25,6	49,6				88,1	7,2	20,9	37,5		65,6	153,7	
2ПВ12-4Вр-4				95,0		95,0	95,0	27,8	4,2	8,7	25,6	49,6				115,9	7,2	20,9	25,9		54,0	169,9	

Продолжение ведомости

Изделия закладные																Общий расход
Арматура класса							Прокат марки								Всего	
А-III				А-I			ВСт3кп2-1									
ГОСТ 5781-82*							ГОСТ 103-76*				ГОСТ 8509-86		ГОСТ 8510-86			
ф8	ф10	ф12	Итого	ф20		Итого	-6х10	Итого	-8х15	Итого	L9х8	Итого	L14/9х8	Итого		
	1,1	9,1	10,2	8,3		8,3	2,4	2,4					9,6	9,6	30,5	213,7
	1,1	9,1	10,2	7,2		7,2	2,4	2,4	6,0	6,0	7,4	7,4			33,2	267,3
	1,1	9,1	10,2	7,2		7,2	2,4	2,4	6,0	6,0	7,4	7,4			33,2	360,3
1,0	1,1	9,1	11,2	6,4		6,4	2,4	2,4	7,9	7,9	7,4	7,4			35,3	425,8
1,0	1,1	9,1	11,2	6,4		6,4	2,4	2,4	7,9	7,9	7,4	7,4			35,3	452,6
	1,1	9,1	10,2	7,2		7,2	2,4	2,4	6,0	6,0	7,4	7,4			33,2	223,6
	1,1	9,1	10,2	7,2		7,2	2,4	2,4	6,0	6,0	7,4	7,4			33,2	242,2
	1,1	9,1	10,2	7,2		7,2	2,4	2,4	6,0	6,0	7,4	7,4			33,2	270,5
	1,1	9,1	10,2	7,2		7,2	2,4	2,1	6,0	6,0	7,4	7,4			33,2	298,1

Марка плиты	Напрягаемая арматура класса							Изделия арматурные																
								Арматура класса																
	Вр			А-IV			Всего	А-III											Вр-I				
	ГОСТ 7348-81			ГОСТ 5781-82*				ГОСТ 5781-82*											ГОСТ 6727-80*					
	Ø5		Итого	Ø16	Ø20	Ø22		Ø6	Ø8	Ø10	Ø12	Ø14	Ø16	Ø18		Итого	Ø3	Ø4	Ø5		Итого	Всего		
2ПВ12-5Вр-4	106,4		106,4				106,4	27,8		8,5	28,3		64,9			129,5	7,2	20,9	27,0		55,1	184,6		
2ПВ12-6Вр-4	117,8		117,8				117,8	27,8		8,5	28,3		64,9			129,5	7,2	4,4	52,8		64,4	193,9		
2ПВ12-7Вр-4	129,2		129,2				129,2		48,0	12,2	28,3		64,9			153,4	7,2	4,4	68,2		79,8	233,2		
2ПВ12-8Вр-4	140,6		140,6				140,6	13,9	48,0	12,2	25,6	3,6		82,4		185,7	7,2	4,2	59,4		70,8	256,5		
2ПВ12-1АIV-4Н(п)					148,8		148,8		4,2	8,7	62,0					74,9	7,2	26,3	28,4		61,9	136,8		
2ПВ12-2АIV-4Н(п)						143,8	143,8		4,2	8,7	25,6	49,6				88,1	7,2	20,9	37,5		65,6	153,7		
2ПВ12-3АIV-4Н(п)				151,6			151,6		4,2	8,7	25,6	49,6				88,1	7,2	20,9	37,5		65,6	153,7		
2ПВ12-4АIV-4Н(п)					178,0		178,0		4,2	8,7	25,6	49,6				88,1	7,2	20,9	37,5		65,6	153,7		
2ПВ12-5АIV-4Н(п)						215,4	215,4		3,2	8,5	28,3		64,9			104,9	7,2	20,9	37,5		65,6	170,5		

Продолжение ведомости

Изделия закладные																Общий расход
Арматура класса							Прокат марки								Всего	
А-III				А-I			ВСт3кп2-1									
ГОСТ 5781-82*							ГОСТ 103-76*				ГОСТ 8509-86		ГОСТ 8510-86			
Ø8	Ø10	Ø12	Итого	Ø20		Итого	-6х10	Итого	-8х15	Итого	L 9х8	Итого	L 14,5х8	Итого		
1,0	1,1	9,1	11,2	6,4		6,4	2,4	2,4	7,9	7,9	7,4	7,4			35,3	326,3
1,0	1,1	9,1	11,2	6,4		6,4	2,4	2,4	7,9	7,9	7,4	7,4			35,3	347,0
1,0	1,1	9,1	11,2	6,4		6,4	2,4	2,4	7,9	7,9	7,4	7,4			35,3	397,7
	1,1	9,1	11,2	6,4		6,4	2,4	2,4	7,9	7,9	7,4	7,4			35,3	432,4
	1,1	9,1	10,2	8,3		8,3	2,4	2,4					9,6	9,6	30,5	286,1
	1,1	9,1	10,2	8,3		8,3	2,4	2,4					9,6	9,6	30,5	328,0
	1,1	9,1	10,2	7,2		7,2	2,4	2,4	6,0	6,0	7,4	7,4			33,2	338,5
	1,1	9,1	10,2	8,3		8,3	2,4	2,4					9,6	9,6	30,5	362,2
	1,1	9,1	10,2	8,3		8,3	2,4	2,4					9,6	9,6	30,5	416,4

Марка плиты	Напрягаемая арматура класса						Изделия арматурные														
							Арматура класса														
	Ат-V СК					Всего	А-III									Вр-I					Всего
	ГОСТ 10884-81						ГОСТ 5781-82*									ГОСТ 6727-80*					
	ф18	ф20	ф22	ф25	Итого		ф6	ф8	ф10	ф12	ф14	ф16	ф18		Итого	ф3	ф4	ф5		Итого	
2ПВ12-1Ат-V СК-4Н	96,6				96,6	96,6		4,2	8,7	25,6	49,6				88,1	7,2	20,9	37,5		65,6	153,7
2ПВ12-2Ат-V СК-4Н		118,8			118,8	118,8		4,2	8,7	25,6	49,6				88,1	7,2	20,9	37,5		65,6	153,7
2ПВ12-3Ат-V СК-4Н			143,8		143,8	143,8		3,2	8,5	28,3		64,9			104,9	7,2	20,9	37,5		65,6	170,5
2ПВ12-4Ат-V СК-4Н		178,0			178,0	178,0	27,8	3,2	8,5	28,3		64,9			132,7	7,2	20,9	25,9		54,0	186,7
2ПВ12-5Ат-V СК-4Н				185,6	185,6	185,6	27,8	3,2	8,5	28,3		64,9			132,7	7,2	4,4	51,7		63,3	196,0
2ПВ12-6Ат-V СК-4Н			215,4		215,4	215,4	41,7	3,2	8,5	25,6	3,6		82,4		165,0	7,2	4,2	42,8		54,2	219,2
2ПВ12-7Ат-V СК-4Н				278,0	278,0	278,0	13,9	51,2	8,5	25,6	3,6		82,4		185,2	7,2	4,2	58,2		69,6	254,8

Изделия закладные															Общий расход
Арматура класса						Прокат марки								Всего	
А-III			А-I			ВСт 3кп 2-1									
ГОСТ 5781-82*						ГОСТ 103-76*				ГОСТ 8509-86		ГОСТ 8510-86			
ф10	ф12	Итого	ф20		Итого	-6х10	Итого	-8х15	Итого	L9х8	Итого	L14/9х8	Итого		
1,1	9,1	10,2	8,3		8,3	2,4	2,4					9,6	9,6	30,5	280,8
1,1	9,1	10,2	8,3		8,3	2,4	2,4					9,6	9,6	30,5	303,0
1,1	9,1	10,2	8,3		8,3	2,4	2,4					9,6	9,6	30,5	344,8
1,1	9,1	10,2	8,3		8,3	2,4	2,4					9,6	9,6	30,5	395,2
1,1	9,1	10,2	8,3		8,3	2,4	2,4					9,6	9,6	30,5	412,1
1,1	9,1	10,2	8,3		8,3	2,4	2,4					9,6	9,6	30,5	465,1
1,1	9,1	10,2	8,3		8,3	2,4	2,4					9,6	9,6	30,5	563,3

Марка плиты	Напрягаемая арматура класса									Изделия арматурные													Закладные	Всего
	А-IIIв					Ат-V ГОСТ 10884-81				Арматура класса А-III ГОСТ 5781-82*									Вр-I ГОСТ 6727-80*					
	ф22	ф25	ф28	ф32	Итого	ф20	ф22	ф25	Итого	ф6	ф8	ф10	ф12	ф14	ф16	ф18	Итого	ф3	ф4	ф5	Итого		
2ПВ12-1АIIIв-4Н(л)	143,8				143,8						4,2	8,7	25,6	49,6			88,1	7,2	20,9	37,5	65,6	153,7	153,7
2ПВ12-2АIIIв-4Н(л)				153,0	153,0						4,2	8,7	25,6	49,6			88,1	7,2	20,9	37,5	65,6	153,7	153,7
2ПВ12-3АIIIв-4Н(л)		185,6			185,6						3,2	8,5	28,3		64,9		104,9	7,2	20,9	37,5	65,6	170,5	170,5
2ПВ12-4АIIIв-4Н(л)			233,1		233,1						3,2	8,5	28,3		64,9		104,9	7,2	20,9	43,0	71,1	176,0	176,0
2ПВ12-5АIIIв-4Н(л)		278,0			278,0					27,8	3,2	8,5	28,3		64,9		132,7	7,2	20,9	25,9	54,0	186,7	186,7
2ПВ12-6АIIIв-4Н(л)				304,4	304,4					27,8	3,2	8,5	28,3		64,9		132,7	7,2	4,4	51,7	63,3	196,0	196,0
2ПВ12-7АIIIв-4Н(л)			146,0	304,4	420,4					23,9	51,2	8,5	25,6	3,6		82,4	185,2	7,2	4,2	58,2	69,6	254,8	254,8
2ПВ12-1Ат-V-Л-4								93,2	93,2	93,2		4,2	8,7	62,0			74,9	16,5	9,8	28,4	54,7	129,6	129,6
2ПВ12-2Ат-V-Л-4						118,8			118,8	118,8		4,2	8,7	25,6	49,6		88,1	7,2	20,9	37,5	65,6	153,7	153,7
2ПВ12-3Ат-V-Л-4							143,8		143,8	143,8		4,2	8,7	25,6	49,6		88,1	7,2	20,9	37,5	65,6	153,7	153,7

Продолжение ведомости

Изделия закладные										Общий расход
Арматура класса						Прокат марки ВСт3кп2-1				
А-II			А-I			ГОСТ 103-76*		ГОСТ 8510-86		
ГОСТ 5781-82*						-8×10	Итого	140×8	Итого	
ф10	ф12	Итого	ф18	ф20	Итого					
1,1	9,1	10,2		8,3	8,3	2,4	2,4	9,6	9,6	30,5	328,0
1,1	9,1	10,2		8,3	8,3	2,4	2,4	9,6	9,6	30,5	337,2
1,1	9,1	10,2		8,3	8,3	2,4	2,4	9,6	9,6	30,5	386,6
1,1	9,1	10,2		8,3	8,3	2,4	2,4	9,6	9,6	30,5	439,6
1,1	9,1	10,2		8,3	8,3	2,4	2,4	9,6	9,6	30,5	495,2
1,1	9,1	10,2		8,3	8,3	2,4	2,4	9,6	9,6	30,5	530,9
1,1	9,1	10,2		8,3	8,3	2,4	2,4	9,6	9,6	30,5	705,7
1,1	9,1	10,2	6,7		6,7	2,4	2,4	9,6	9,6	28,9	251,7
1,1	9,1	10,2	6,7		6,7	2,4	2,4	9,6	9,6	28,9	301,4
1,1	9,1	10,2	6,7		6,7	2,4	2,4	9,6	9,6	28,9	326,4

Инв. № подл. | Подпись и дата | Взам. инв. №

1.465.1-15.5-РС2

Лист 9

24035-06 98 Формат А3

Марка плиты	Напрягаемая арматура класса												Изделия арматурные											Всего
	Ат-IIIв ГОСТ 10884-81				А-IIIв ГОСТ 5781-82*				А-IIIв				Арматура класса А-III ГОСТ 5781-82*							Вр-I ГОСТ 6727-80*				
	ф18	ф20	ф22	Итого	ф18	ф20	ф22	Итого	ф22	ф25	ф32	Итого	ф6	ф8	ф10	ф12	ф14	ф16	Итого	ф3	ф4	ф5	Итого	
2ПВ12-1Ат-IIIв-С-А-4		118,8		118,8										4,2	8,7	62,0			74,9	16,5	9,8	28,4	54,7	129,6
2ПВ12-2Ат-IIIв-С-А-4			143,8	143,8										4,2	8,7	25,6	49,6		88,1	7,2	20,9	37,5	65,6	153,7
2ПВ12-3Ат-IIIв-С-А-4	192,6			192,6										4,2	8,7	25,6	49,6		88,1	7,2	20,9	37,5	65,6	153,7
2ПВ12-1А-IIIв-А-4						118,8		118,8						4,2	8,7	62,0			74,9	16,5	9,8	28,4	54,7	129,6
2ПВ12-2А-IIIв-А-4							143,8	143,8						4,2	8,7	25,6	49,6		88,1	7,2	20,9	37,5	65,6	153,7
2ПВ12-3А-IIIв-А-4					192,6			192,6						4,2	8,7	25,6	49,6		88,1	7,2	20,9	37,5	65,6	153,7
2ПВ12-1АIIIв-В-Л-4									143,8			143,8		4,2	8,7	62,0			74,9	16,5	9,8	28,4	54,7	129,6
2ПВ12-2АIIIв-В-Л-4											153,0	153,0		4,2	8,7	62,0			74,9	16,5	9,8	28,4	54,7	129,6
2ПВ12-3АIIIв-В-Л-4										185,6		185,6		4,2	8,7	25,6	49,6		88,1	7,2	20,9	37,5	65,6	153,7
2ПВ12-4АIIIв-В-Л-4									215,4			215,4		4,2	8,7	25,6	49,6		88,1	7,2	20,9	37,5	65,6	153,7

Продолжение ведомости

Изделия закладные														Общий расход
Арматура класса					Прокат марки								Всего	
А-IIIв		А-I			Ст 3 кп 2-1									
ГОСТ 5781-82*					ГОСТ 103-76*				ГОСТ 8509-86		ГОСТ 8510-86			
ф10	ф12	Итого	ф18		Итого	-6х10	Итого	-8х15	Итого	20	L 9х8	Итого	L 14/9х8	Итого		
1,1	9,1	10,2	6,7		6,7	2,4	2,4						9,6	9,6	28,9	277,3
1,1	9,1	10,2	6,7		6,7	2,4	2,4						9,6	9,6	28,9	326,4
1,1	9,1	10,2	5,8		5,8	2,4	2,4	6,0	6,0	7,4	7,4				31,8	378,1
1,1	9,1	10,2	6,7		6,7	2,4	2,4						9,6	9,6	28,9	277,3
1,1	9,1	10,2	6,7		6,7	2,4	2,4						9,6	9,6	28,9	326,4
1,1	9,1	10,2	5,8		5,8	2,4	2,4	6,0	6,0	7,4	7,4				31,8	378,1
1,1	9,1	10,2	6,7		6,7	2,4	2,4						9,6	9,6	28,9	302,3
1,1	9,1	10,2	6,7		6,7	2,4	2,4						9,6	9,6	28,9	311,5
1,1	9,1	10,2	6,7		6,7	2,4	2,4						9,6	9,6	28,9	368,2
1,1	9,1	10,2	6,7		6,7	2,4	2,4						9,6	9,6	28,9	398,0

Инв. № подл. | Подпись и дата | Взам. инв. №

Марка плиты	Напрягаемая арматура класса							Изделия арматурные														
								Арматура класса														
	К-7			Вр			Всего	А-III									Вр-I					Всего
	ГОСТ 13840-68*			ГОСТ 7348-81				ГОСТ 5781-82*									ГОСТ 6727-80*					
	ф15		Итого	ф5		Итого		ф6	ф8	ф10	ф12	ф14	ф16		Итого	ф3	ф4	ф5	Итого		
2ПВ12-1КПл-4	53,6		53,6				53,6		4,2	8,7	62,0				74,9	16,5	9,8	28,4	54,7	129,6	
2ПВ12-2КПл-4	80,4		80,4				80,4		4,2	8,7	25,6	49,6			88,1	7,2	20,9	37,5	65,6	153,7	
2ПВ12-1Вр-4				60,8		60,8	60,8		4,2	8,7	62,0				74,9	16,5	9,8	28,4	54,7	129,6	
2ПВ12-2Вр-4				112,2		112,2	112,2		4,2	8,7	28,3	45,8			87,0	7,2	21,6	36,6	65,4	152,4	
2ПВ12-3Вр-4				83,6		83,6	83,6		4,2	8,7	25,6	49,6			88,1	7,2	20,9	37,5	65,6	153,7	
2ПВ12-4Вр-4				95,0		95,0	95,0	27,8	3,2	8,7	28,3	3,6	59,9		131,5	7,2	20,9	25,9	54,0	185,5	

Продолжение ведомости

Изделия закладные																Общий расход
Арматура класса							Прокат марки								Всего	
А-III				А-I			Ст3кп 2-1									
ГОСТ 5781-82*							ГОСТ 103-75*				ГОСТ 8509-86		ГОСТ 8510-86			
ф8	ф10	ф12	Итого	ф18		Итого	-6х10	Итого	-8х15	Итого	L9х8	Итого	L14/9х8	Итого		
	1,1	9,1	10,2	6,7		6,7	2,4	2,4					26	26	28,9	212,1
	1,1	9,1	10,2	5,8		5,8	2,4	2,4	6,0	6,0	7,4	7,4			31,8	265,9
	1,1	9,1	10,2	5,8		5,8	2,4	2,4	6,0	6,0	7,4	7,4			31,8	222,2
	1,1	9,1	10,2	5,8		5,8	2,4	2,4	6,0	6,0	7,4	7,4			31,8	256,4
	1,1	9,1	10,2	5,8		5,8	2,4	2,4	6,0	6,0	7,4	7,4			31,8	260,1
	1,1	9,1	10,2	5,8		5,8	2,4	2,4	6,0	6,0	7,4	7,4			31,8	312,3

Марка плиты	Напрягаемая арматура класса Ат-V ГОСТ 10884-81						Всего	Изделия арматурные. Арматура класса A-III ГОСТ 5781-82*								Вр-I ГОСТ 6727-80*				Всего
	ф16	ф18	ф20	ф22	ф25	Итого		ф6	ф8	ф10	ф12	ф14	ф16	ф18	Итого	ф3	ф4	ф5	Итого	
2ПВ12-1Ат-V-10	76,0					76,0	76,0		4,2	8,7	90,3/(97,9)				103,2/(110,8)	16,5	9,4	28,4	54,3	157,5/(165,1)
2ПВ12-2Ат-V-10		96,6				96,6	96,6		4,2	8,7	56,6/(64,2)	46,0			115,5/(123,1)	7,2	20,9	36,8	64,9	180,4/(188,0)
2ПВ12-3Ат-V-10			118,8			118,8	118,8		4,2	8,7	56,6/(64,2)	46,0			115,5/(123,1)	7,2	20,9	42,2	70,3	185,8/(193,4)
2ПВ12-4Ат-V-10				143,8		143,8	143,8	27,8	3,2	8,5	59,3/(66,9)		60,2		159,0/(166,6)	7,2	4,4	50,9	62,5	221,5/(229,1)
2ПВ12-5Ат-V-10	151,6					151,6	151,6	27,8	3,2	8,5	59,3/(66,9)		60,2		159,0/(166,6)	7,2	4,4	50,9	62,5	221,5/(229,1)
2ПВ12-6Ат-V-10					185,6	185,6	185,6	12,7	5,1	8,5	56,6/(64,2)	3,6		16,4	200,9/(208,5)	7,2	4,2	58,2	69,6	270,5/(278,1)
2ПВ12-7Ат-V-10		192,6				192,6	192,6	12,7	5,1	8,5	56,6/(64,2)	3,6		16,4	200,9/(208,5)	7,2	4,2	58,2	69,6	270,5/(278,1)

Продолжение ведомости

Изделия закладные. Арматура класса A-III ГОСТ 5781-82* ф10	ф12	Итого	A-I ф20		Итого	Прокат марки ВСт3кп 2-1 ГОСТ 103-76* -5×10	Итого	-8×15	Итого	ГОСТ 8509-86 L9×8	Итого	ГОСТ 8510-86 L14/(9×8)	Итого	Всего	Общий расход
1,1	9,1	10,2	8,3		8,3	2,4	2,4					9,6	9,6	30,5	264,0/(271,6)
1,1	9,1	10,2	8,3		8,3	2,4	2,4					9,6	9,6	30,5	309,5/(315,1)
1,1	9,1	10,2	8,3		8,3	2,4	2,4					9,6	9,6	30,5	335,1/(342,7)
1,1	9,1	10,2	8,3		8,3	2,4	2,4					9,6	9,6	30,5	395,8/(403,4)
1,1	9,1	10,2	7,2		7,2	2,4	2,4	6,0	6,0	7,4	7,4			33,2	406,3/(413,9)
1,1	9,1	10,2	8,3		8,3	2,4	2,4					9,6	9,6	30,5	494,6/(502,2)
1,1	9,1	10,2	7,2		7,2	2,4	2,4	6,0	6,0	7,4	7,4			33,2	504,3/(511,9)

Расход стали на плиты 2ПВ12 с проемом в полке ф 1450 мм (плиты марки 2ПВ12...-14) принимать по соответствующим маркам плит с проемом ф 1000 мм за исключением расхода стали классов A-III ф 12 мм (во всех марках плит) и AI ф 18 мм (в плитах из легкого бетона ст. л. 20...22), который для плит 2ПВ12...-14 указан в скобках. В скобках не указаны и соответствующие итоговые величины расхода стали на эти плиты. Сталь ВСт3кп2-1 по ТУ 14-1-3023-80.

Марка плиты	Напрягаемая арматура класса Ат-V ГОСТ 10884-81					Изделия арматурные. Арматура класса A-III ГОСТ 5781-82*									Ат-V ГОСТ 10884-81			Вр-I ГОСТ 6727-80*				Всего
	ф20	ф22	ф25	Итого		ф5	ф8	ф10	ф12	ф14	ф16	ф18	Итого	ф12	ф14	Итого	ф3	ф4	ф5	Итого	
2ПВ12-1АтV-10		72,2		72,2	72,7		4,2	8,7	90,3 (97,9)				103,2 (110,8)	12,6		12,6	16,5	9,4	28,7	54,6	170,4 (178,0)
2ПВ12-2АтV-10			93,2	93,2	93,2		4,2	8,7	90,3 (97,9)				103,2 (110,8)				16,5	9,4	28,4	54,3	157,5 (165,1)
2ПВ12-3АтV-10			93,2	93,2	93,2		4,2	8,7	56,6 (64,2)	46,0			115,5 (123,1)	12,6		12,6	7,2	20,9	37,1	65,2	193,3 (200,9)
2ПВ12-4АтV-10	118,8			118,8	118,8		4,2	8,7	56,6 (64,2)	46,0			115,5 (123,1)		17,2	17,2	7,2	20,9	37,1	65,2	197,9 (205,5)
2ПВ12-5АтV-10		143,8		143,8	143,8	27,8	4,2	8,7	56,6 (64,2)	46,0			143,3 (150,9)				7,2	20,9	25,1	53,2	196,5 (204,1)
2ПВ12-6АтV-10	178,0			178,0	178,0	27,8	3,2	8,5	59,3 (66,9)		60,2		159,0 (166,6)				7,2	20,9	25,1	53,2	212,2 (219,8)
2ПВ12-7АтV-10			185,6	185,6	185,6	27,8	3,2	8,5	59,3 (66,9)		60,2		159,0 (166,6)				7,2	4,4	50,9	62,5	221,5 (229,1)
2ПВ12-8АтV-10		215,4		215,4	215,4	27,8	3,2	8,5	59,3 (66,9)		60,2		159,0 (166,6)				7,2	4,4	50,9	62,5	221,5 (229,1)
2ПВ12-9АтV-10			278,0	278,0	278,0	12,7	51,1	8,5	56,6 (64,2)	3,6		76,4	208,9 (216,5)				7,2	4,2	58,2	69,6	278,5 (286,1)

Продолжение ведомости

Изделия закладные. Арматура класса A-III ГОСТ 5781-82* ф10	ф12	Итого	A-I ф20	Итого	Прокат марки Ст 3 кп 2-1 ГОСТ 8509-86 -6х10	Итого	ГОСТ 8510-86 L 90х6	Итого	Всего	Общий расход
1,1	9,1	10,2	8,3	8,3	2,4	2,4	9,6	9,6	30,5	273,1 (280,7)
1,1	9,1	10,2	8,3	8,3	2,4	2,4	9,6	9,6	30,5	281,2 (288,8)
1,1	9,1	10,2	8,3	8,3	2,4	2,4	9,6	9,6	30,5	317,0 (324,6)
1,1	9,1	10,2	8,3	8,3	2,4	2,4	9,6	9,6	30,5	347,2 (354,8)
1,1	9,1	10,2	8,3	8,3	2,4	2,4	9,6	9,6	30,5	370,8 (378,4)
1,1	9,1	10,2	8,3	8,3	2,4	2,4	9,6	9,6	30,5	420,7 (428,3)
1,1	9,1	10,2	8,3	8,3	2,4	2,4	9,6	9,6	30,5	437,6 (445,2)
1,1	9,1	10,2	8,3	8,3	2,4	2,4	9,6	9,6	30,5	467,4 (475,0)
1,1	9,1	10,2	8,3	8,3	2,4	2,4	9,6	9,6	30,5	587,0 (594,6)

Марка плиты	Напрягаемая арматура класса						Изделия арматурные													
	Ат-V СК					Всего	Арматура класса													Всего
	ГОСТ 10884-81						А-III								Вр-I					
							ГОСТ 5781-82*								ГОСТ 6727-80*					
	ф18	ф20	ф22	ф25	Итого		ф6	ф8	ф10	ф12	ф14	ф16	ф18	Итого	ф3	ф4	ф5		Итого	
2ПВ12-1Ат-V СК-10Н	96,6				96,6	96,6		4,2	8,7	56,6 (64,2)	46,0			115,5 (123,1)	7,2	20,9	36,8		64,9	180,4 (188,0)
2ПВ12-2Ат-V СК-10Н		118,8			118,8	118,8		4,2	8,7	56,6 (64,2)	46,0			115,5 (123,1)	7,2	20,9	36,8		64,9	180,4 (188,0)
2ПВ12-3Ат-V СК-10Н			143,8		143,8	143,8		3,2	8,5	59,3 (66,9)		60,2		131,2 (138,8)	7,2	20,9	36,8		64,9	196,1 (203,7)
2ПВ12-4Ат-V СК-10Н		178,0			178,0	178,0	27,8	3,2	8,5	59,3 (66,9)		60,2		159,0 (166,6)	7,2	20,9	25,1		53,2	212,2 (219,8)
2ПВ12-5Ат-V СК-10Н				185,6	185,6	185,6	27,8	3,2	8,5	59,3 (66,9)		60,2		159,0 (166,6)	7,2	4,4	50,9		62,5	221,5 (229,1)
2ПВ12-6Ат-V СК-10Н			215,4		215,4	215,4	40,5	3,2	8,5	56,6 (64,2)	3,6		76,4	188,8 (196,4)	7,2	4,2	42,5		53,9	242,7 (250,3)
2ПВ12-7Ат-V СК-10Н				278,0	278,0	278,0	12,7	51,1	8,5	56,6 (64,2)	3,6		76,4	208,9 (216,5)	7,2	4,2	58,2		69,6	278,5 (286,1)

Продолжение ведомости

Изделия закладные											Общий расход
Арматура класса						Прокат марки				Всего	
А-III			А-I			ВСт3кп2-1					
ГОСТ 5781-82*						ГОСТ 103-76*		ГОСТ 8510-86			
ф10	ф12	Итого	ф20		Итого	-6х10	Итого	L14/9х8	Итого		
1,1	9,1	10,2	8,3		8,3	2,4	2,4	9,6	9,6	30,5	307,5 (315,1)
1,1	9,1	10,2	8,3		8,3	2,4	2,4	9,6	9,6	30,5	329,7 (337,3)
1,1	9,1	10,2	8,3		8,3	2,4	2,4	9,6	9,6	30,5	370,4 (378,0)
1,1	9,1	10,2	8,3		8,3	2,4	2,4	9,6	9,6	30,5	420,7 (428,3)
1,1	9,1	10,2	8,3		8,3	2,4	2,4	9,6	9,6	30,5	437,6 (445,2)
1,1	9,1	10,2	8,3		8,3	2,4	2,4	9,6	9,6	30,5	488,6 (496,2)
1,1	9,1	10,2	8,3		8,3	2,4	2,4	9,6	9,6	30,5	587,0 (594,6)

Инв. № подл. | Подпись и дата | Взам. инв. №

Марка плиты	Напрягаемая арматура класса					Изделия арматурные														Всего
	Ат-IVС					Арматура класса														
	ГОСТ 10884-81				Всего	А-III ГОСТ 5781-82*							Ат-IVС ГОСТ 10884-81				Вр-I ГОСТ 6727-80*				
	Ф16	Ф22	Ф25	Ф28	Итого	Ф6	Ф8	Ф10	Ф12	Ф14	Ф16	Итого	Ф12	Ф14	Ф16	Итого	Ф3	Ф4	Ф5	Итого	
2ПВ12-1АтIVС-10			93,2		93,2	93,2		4,2	8,7	90,3 (97,9)			103,2 (110,8)	12,6			12,6	16,5	9,4	28,7	54,6	170,4 (178,0)
2ПВ12-2АтIVС-10			93,2		93,2	93,2		4,2	8,7	90,3 (97,9)			103,2 (110,8)			23,7	23,7	16,5	9,4	28,5	54,4	181,3 (188,9)
2ПВ12-3АтIVС-10				117,1	117,1	117,1		4,2	8,7	90,3 (97,9)			103,2 (110,8)		17,2		17,2	7,2	25,9	28,7	61,8	182,2 (189,8)
2ПВ12-4АтIVС-10	151,6				151,6	151,6		4,2	8,7	56,6 (64,2)	46,0		115,5 (123,1)					7,2	20,9	36,8	64,9	180,4 (188,0)
2ПВ12-5АтIVС-10		143,8			143,8	143,8		4,2	8,7	56,6 (64,2)	46,0		115,5 (123,1)			22,4	22,4	7,2	20,9	37,1	65,2	203,1 (210,7)
2ПВ12-6АтIVС-10			185,6		185,6	185,6	27,8	3,2	8,5	59,3 (65,9)		60,2	159,0 (166,6)					7,2	20,9	25,1	53,2	212,2 (219,8)
2ПВ12-7АтIVС-10			278,0		278,0	278,0	27,8	3,2	8,5	59,3 (65,9)		60,2	159,0 (166,6)					7,2	4,4	50,9	62,5	221,5 (229,1)

Продолжение ведомости

Изделия закладные													Общий расход
Арматура класса					Прокат марки							Всего	
А-III			А-I		Вст 3 кп 2-1								
ГОСТ 5781-82*					ГОСТ 103-76*				ГОСТ 8509-86		ГОСТ 8510-86		
Ф10	Ф12	Итого	Ф20	Итого	-6х10	Итого	-8х15	Итого	L9х8	Итого	L14/9х6	Итого	
1,1	9,1	10,2	8,3	8,3	2,4	2,4					9,6	9,6	30,5	294,1 (301,7)
1,1	9,1	10,2	8,3	8,3	2,4	2,4					9,6	9,6	30,5	305,0 (312,6)
1,1	9,1	10,2	8,3	8,3	2,4	2,4					9,6	9,6	30,5	329,8 (337,4)
1,1	9,1	10,2	7,2	7,2	2,4	2,4	6,0	6,0	7,4	7,4			33,2	365,2 (372,8)
1,1	9,1	10,2	8,3	8,3	2,4	2,4					9,6	9,6	30,5	377,4 (385,0)
1,1	9,1	10,2	8,3	8,3	2,4	2,4					9,6	9,6	30,5	428,3 (435,9)
1,1	9,1	10,2	8,3	8,3	2,4	2,4					9,6	9,6	30,5	530,0 (537,6)

Марка плиты	Напрягаемая арматура класса				Всего	Изделия арматурные														Всего
	А-IV					Арматура класса														
	ГОСТ 5781-82*					А-III ГОСТ 5781-82*							А-IV			Вр-I ГОСТ 6727-80*				
	ф16	ф18	ф22	Итого		ф6	ф8	ф10	ф12	ф14	ф16	Итого	ф12	ф16	Итого	ф3	ф4	ф5	Итого	
2ПВ12-1АIV-10		96,6		96,6	96,6		4,2	8,7	90,3 (97,9)			103,2 (110,8)	12,6		12,6	16,5	9,4	28,7	54,6	170,4 (178,0)
2ПВ12-2АIV-10		96,6		96,6	96,6		4,2	8,7	90,3 (97,9)			103,2 (110,8)		24,9	24,9	16,5	9,4	28,4	54,3	182,4 (190,0)
2ПВ12-3АIV-10			143,8	143,8	143,8		4,2	8,7	90,3 (97,9)			103,2 (110,8)				7,2	25,9	28,4	61,5	164,7 (172,3)
2ПВ12-4АIV-10	151,6			151,6	151,6		4,2	8,7	56,6 (64,2)	46,0		115,5 (123,1)				7,2	20,9	36,8	64,9	180,4 (188,0)
2ПВ12-5АIV-10			143,8	143,8	143,8		4,2	8,7	56,6 (64,2)	46,0		115,5 (123,1)		22,4	22,4	7,2	20,9	37,1	65,2	203,1 (210,7)
2ПВ12-6АIV-10		192,6		192,6	192,6	27,8	3,2	8,5	59,3 (66,9)		60,2	159,0 (166,3)				7,2	20,9	25,1	53,2	212,2 (219,8)

Продолжение ведомости

Изделия закладные													Общий расход
Арматура класса					Прокат марки Ст 3кп2-1							Всего	
А-III			А-I		ГОСТ 103-76*				ГОСТ 8509-86		ГОСТ 8510-86		
ГОСТ 5781-82*					-6х10	Итого	-8х15	Итого	L 9х8	Итого	L 4/9х8	Итого	
ф10	ф12	Итого	ф20	Итого									
1,1	9,1	10,2	8,3	8,3	2,4	2,4					9,6	9,6	30,5	297,5 (305,1)
1,1	9,1	10,2	8,3	8,3	2,4	2,4					9,6	9,6	30,5	309,5 (317,1)
1,1	9,1	10,2	8,3	8,3	2,4	2,4					9,6	9,6	30,5	339,0 (346,6)
1,1	9,1	10,2	7,2	7,2	2,4	2,4	6,0	6,0	7,4	7,4			33,2	365,2 (372,8)
1,1	9,1	10,2	8,3	8,3	2,4	2,4					9,6	9,6	30,5	377,4 (385,0)
1,1	9,1	10,2	7,2	7,2	2,4	2,4	6,0	6,0	7,4	7,4			33,2	438,0 (445,6)

Марка плиты	Напрягаемая арматура класса						Изделия арматурные												
							Арматура класса												Всего
	А-III в					Всего	А-III								Вр-I				
							ГОСТ 5781-82*								ГОСТ 6727-80*				
	Ф22	Ф25	Ф28	Ф32	Итого		Ф6	Ф8	Ф10	Ф12	Ф14	Ф16	Ф18	Итого	Ф3	Ф4	Ф5	Итого	
2ПВ12-1А III в-10	143,8				143,8	143,8		4,2	8,7	90,3(97,9)				103,2(110,8)	16,5	9,4	28,4	54,3	157,5(165,1)
2ПВ12-2А III в-10				153,0	153,0	153,0		4,2	8,7	90,3(97,9)				103,2(110,8)	16,5	9,4	28,4	54,3	157,5(165,1)
2ПВ12-3А III в-10		185,6			185,6	185,6		4,2	8,7	56,6(64,2)	46,0			115,5(123,1)	7,2	20,9	36,8	64,9	180,4(188,0)
2ПВ12-4А III в-10			233,1		233,1	233,1		4,2	8,7	56,6(64,2)	46,0			115,5(123,1)	7,2	20,9	42,2	70,3	185,8(193,4)
2ПВ12-5А III в-10		278,0			278,0	278,0	27,8	3,2	8,5	59,3(66,9)		60,2		159,0(166,6)	7,2	20,9	25,1	53,2	212,2(219,8)
2ПВ12-6А III в-10				304,4	304,4	304,4	27,8	3,2	8,5	59,3(66,9)		60,2		159,0(166,6)	7,2	4,4	50,9	62,5	221,5(229,1)
2ПВ12-7А III в-10			116,0	304,4	420,4	420,4	12,7	51,1	8,5	56,6(64,2)	3,6		76,4	208,9(216,5)	7,2	4,2	58,2	69,6	278,5(286,1)

Продолжение ведомости

Изделия закладные										Общий расход
Арматура класса					Прокат марки				Всего	
А-III			А-I		ВСт 3кп2-1					
ГОСТ 5781-82*					ГОСТ 103-76*		ГОСТ 8510-86			
Ф10	Ф12	Итого	Ф20	Итого	-6×10	Итого	L14/9×8	Итого		
1,1	9,1	10,2	8,3	8,3	2,4	2,4	9,6	9,6	30,5	331,8(339,4)
1,1	9,1	10,2	8,3	8,3	2,4	2,4	9,6	9,6	30,5	341,0(348,6)
1,1	9,1	10,2	8,3	8,3	2,4	2,4	9,6	9,6	30,5	396,5(404,1)
1,1	9,1	10,2	8,3	8,3	2,4	2,4	9,6	9,6	30,5	449,4(457,0)
1,1	9,1	10,2	8,3	8,3	2,4	2,4	9,6	9,6	30,5	520,7(528,3)
1,1	9,1	10,2	8,3	8,3	2,4	2,4	9,6	9,6	30,5	556,4(564,0)
1,1	9,1	10,2	8,3	8,3	2,4	2,4	9,6	9,6	30,5	729,4(737,0)

Марка плиты	Напрягаемая арматура класса										Изделия арматурные												
	А-III в					Ат-I				Всего	Арматура класса												Всего
						ГОСТ 10884-81					А-III								Вр-I				
											ГОСТ 5781-82*								ГОСТ 6727-80*				
	Ф22	Ф25	Ф28	Ф32	Итого	Ф20	Ф22	Ф25	Итого		Ф6	Ф8	Ф10	Ф12	Ф14	Ф16	Ф18	Итого	Ф3	Ф4	Ф5	Итого	
2ПВ12-1АIIIв-10Н(п)	143,8				143,8					143,8		4,2	8,7	56,6(64,2)	46,0			115,5(123,1)	7,2	20,9	36,8	64,9	180,4(188,0)
2ПВ12-2АIIIв-10Н(п)				153,0	153,0					153,0		4,2	8,7	56,6(64,2)	46,0			115,5(123,1)	7,2	20,9	36,8	64,9	180,4(188,0)
2ПВ12-3АIIIв-10Н(п)		185,6			185,6					185,6		3,2	8,5	59,3(66,9)		60,2		131,2(138,8)	7,2	20,9	36,8	64,9	196,1(203,7)
2ПВ12-4АIIIв-10Н(п)			233,1		233,1					233,1		3,2	8,5	59,3(66,9)		60,2		131,2(138,8)	7,2	20,9	42,2	70,3	201,5(209,1)
2ПВ12-5АIIIв-10Н(п)		278,0			278,0					278,0	27,8	3,2	8,5	59,3(66,9)		60,2		159,0(166,6)	7,2	20,9	25,1	53,2	212,2(219,8)
2ПВ12-6АIIIв-10Н(п)				304,4	304,4					304,4	27,8	3,2	8,5	59,3(66,9)		60,2		159,0(166,6)	7,2	4,4	50,9	62,5	221,5(229,1)
2ПВ12-7АIIIв-10Н(п)			116,0	304,4	420,4					420,4	12,7	51,1	8,5	56,6(64,2)	3,6		76,4	208,9(216,5)	7,2	4,2	58,2	69,6	278,5(286,1)
2ПВ12-1АтIIл-10								93,2	93,2	93,2		4,2	8,7	90,3(97,9)				103,2(110,8)	16,5	9,4	28,4	54,3	157,5(165,1)
2ПВ12-2АтIIл-10						118,8			118,8	118,8		4,2	8,7	56,6(64,2)	46,0			115,5(123,1)	7,2	20,9	36,8	64,9	180,4(188,0)
2ПВ12-3АтIIл-10							143,8		143,8	143,8		4,2	8,7	56,6(64,2)	46,0			115,5(123,1)	7,2	20,9	36,8	64,9	180,4(188,0)

Продолжение ведомости

Изделия закладные										Общий расход
Арматура класса					Прокат марки				Всего	
А-III			А-I		ВСт 3кп 2-1					
ГОСТ 5781-82*					ГОСТ 103-76*		ГОСТ 8510-86			
Ф10	Ф12	Итого	Ф20(Ф18)	Итого	-6х10	Итого	L14/9х8	Итого		
1,1	9,1	10,2	8,3	8,3	2,4	2,4	9,6	9,6	30,5	354,7(362,3)
1,1	9,1	10,2	8,3	8,3	2,4	2,4	9,6	9,6	30,5	363,9(371,5)
1,1	9,1	10,2	8,3	8,3	2,4	2,4	9,6	9,6	30,5	412,2(419,8)
1,1	9,1	10,2	8,3	8,3	2,4	2,4	9,6	9,6	30,5	465,1(472,7)
1,1	9,1	10,2	8,3	8,3	2,4	2,4	9,6	9,6	30,5	520,7(528,3)
1,1	9,1	10,2	8,3	8,3	2,4	2,4	9,6	9,6	30,5	556,4(564,0)
1,1	9,1	10,2	8,3	8,3	2,4	2,4	9,6	9,6	30,5	729,4(737,0)
1,1	9,1	10,2	8,3(6,7)	8,3(6,7)	2,4	2,4	9,6	9,6	30,5(28,9)	281,2(287,2)
1,1	9,1	10,2	8,3(6,7)	8,3(6,7)	2,4	2,4	9,6	9,6	30,5(28,9)	329,7(335,7)
1,1	9,1	10,2	8,3(6,7)	8,3(6,7)	2,4	2,4	9,6	9,6	30,5(28,9)	354,7(360,7)

Цифры, указанные в скобках, соответствуют плитам марок 2ПВ12-...-14.

Марка плиты	Напрягаемая арматура класса A-IIIв					Изделия арматурные														Всего
						Арматура класса A-III ГОСТ 5781-82*									Bp-I ГОСТ 6727-80*					
					Всего															
	ф22	ф25	ф28	ф32	Итого	ф6	ф8	ф10	ф12	ф14	ф16	ф18	Итого	ф3	ф4	ф5	Итого			
2ПВ12-1АIIIв-10	143,8				143,8	143,8														
							4,2	8,7	90,3(97,9)				103,2(112,8)	16,5	9,4	28,4	54,3	157,5(185,1)		
2ПВ12-2АIIIв-10				153,0	153,0	153,0														
							4,2	8,7	90,3(97,9)				103,2(110,8)	16,5	9,4	28,4	54,3	157,5(185,1)		
2ПВ12-3АIIIв-10		185,6			185,6	185,6														
							4,2	8,7	56,6(64,2)	46,0			115,5(123,1)	7,2	20,9	36,8	64,9	180,4(188,0)		
2ПВ12-4АIIIв-10			233,1		233,1	233,1														
							4,2	8,7	56,6(64,2)	46,0			115,5(123,1)	7,2	20,9	42,2	70,3	185,8(193,4)		
2ПВ12-5АIIIв-10		278,0			278,0	278,0														
						27,8	3,2	8,5	59,3(66,9)		60,2		159,0(166,6)	7,2	20,9	25,1	53,2	212,2(219,8)		
2ПВ12-6АIIIв-10				304,4	304,4	304,4														
						27,8	3,2	8,5	59,3(66,9)		60,2		159,0(166,6)	7,2	4,4	50,9	62,5	221,5(229,1)		
2ПВ12-7АIIIв-10			116,0	304,4	420,4	420,4														
						12,7	51,1	8,5	56,6(64,2)	3,6		76,4	208,9(216,5)	7,2	4,2	58,2	69,6	278,5(286,1)		

Продолжение ведомости

Изделия закладные								Общий расход
Арматура класса A-III ГОСТ 5781-82*			Арматура класса A-I		Прокат марки ВСт 3кп2-1			Всего
					ГОСТ 103-76*		ГОСТ 35/0-86	
ф10	ф12	Итого	ф20	Итого	-6х10	Итого	114/9х8	Итого		
1,1	9,1	10,2	8,3	8,3	2,4	2,4	9,6	9,6	30,5	331,8(339,4)
1,1	9,1	10,2	8,3	8,3	2,4	2,4	9,6	9,6	30,5	341,0(348,6)
1,1	9,1	10,2	8,3	8,3	2,4	2,4	9,6	9,6	30,5	396,5(404,1)
1,1	9,1	10,2	8,3	8,3	2,4	2,4	9,6	9,6	30,5	443,4(451,0)
1,1	9,1	10,2	8,3	8,3	2,4	2,4	9,6	9,6	30,5	520,7(528,3)
1,1	9,1	10,2	8,3	8,3	2,4	2,4	9,6	9,6	30,5	556,4(564,0)
1,1	9,1	10,2	8,3	8,3	2,4	2,4	9,6	9,6	30,5	728,4(736,0)

Марка плиты	Напрягаемая арматура класса				Всего	Изделия арматурные																Всего
	К-7		Вр			Арматура класса																
	ГОСТ 13840-68*		ГОСТ 7348-81			А-III											Вр-I				
						ГОСТ 5781-82*											ГОСТ 6727-80*				
	Ф15	Итого	Ф5	Итого		Ф6	Ф8	Ф10	Ф12	Ф14	Ф16	Ф18		Итого	Ф3	Ф4	Ф5		Итого	
2ПВ12-1К7-10	53,6	53,6			53,6		4,2	8,7	90,3(97,9)					103,2(110,8)	16,5	9,4	28,4		54,3	157,5(165,1)
2ПВ12-2К7-10	80,4	80,4			80,4		4,2	8,7	56,6(64,2)	46,0				115,5(123,1)	7,2	20,9	36,8		64,9	180,4(188,0)
2ПВ12-3К7-10	107,2	107,2			107,2		5,1,2	12,2	59,3(66,9)		60,2			182,9(190,5)	7,2	4,4	50,9		62,5	245,4(253,0)
2ПВ12-4К7-10	134,0	134,0			134,0	12,7	48,0	12,2	56,6(64,2)	3,6		76,4		209,5(217,1)	7,2	4,2	59,4		70,8	280,3(287,9)
2ПВ12-5К7-10	160,8	160,8			160,8	12,7	48,0	12,2	56,6(64,2)	3,6		76,4		209,5(217,1)	7,2	4,2	59,4		70,8	280,3(287,9)
2ПВ12-1Вр-10			60,8	60,8	60,8		4,2	8,7	90,3(97,9)					103,2(110,8)	16,5	9,4	28,4		54,3	157,5(165,1)
2ПВ12-2Вр-10			72,2	72,2	72,2		4,2	8,7	90,3(97,9)					103,2(110,8)	7,2	25,9	28,4		61,5	164,7(172,3)
2ПВ12-3Вр-10			83,6	83,6	83,6		4,2	8,7	56,6(64,2)	46,0				115,5(123,1)	7,2	20,9	36,8		64,9	180,4(188,0)
2ПВ12-4Вр-10			95,0	95,0	95,0	27,8	4,2	8,7	56,6(64,2)	46,0				143,3(150,9)	7,2	20,9	25,1		53,2	196,5(204,1)

Продолжение ведомости

Изделия закладные															Общий расход
Арматура класса						Прокат марки								Всего	
А-III				А-I		ВСт3кп2-1									
ГОСТ 5781-82*						ГОСТ 103-76*				ГОСТ 8509-86		ГОСТ 8510-86			
Ф8	Ф10	Ф12	Итого	Ф20	Итого	-6х10	Итого	-8х15	Итого	L 9х8	Итого	L 14/9х8	Итого		
	1,1	9,1	10,2	7,2	7,2	2,4	2,4					9,6	9,6	30,5	244,6(249,2)
	1,1	9,1	10,2	7,2	7,2	2,4	2,4	6,0	6,0	7,4	7,4			33,2	294,0(304,6)
1,0	1,1	9,1	11,2	6,4	6,4	2,4	2,4	6,0	6,0	7,4	7,4			33,2	385,8(394,4)
1,0	1,1	9,1	11,2	6,4	6,4	2,4	2,4	7,9	7,9	7,4	7,4			35,3	448,6(457,2)
	1,1	9,1	10,2	7,2	7,2	2,4	2,4	7,9	7,9	7,4	7,4			35,3	476,4(484,0)
	1,1	9,1	10,2	7,2	7,2	2,4	2,4	6,0	6,0	7,4	7,4			33,2	251,[illegible]259,1)
	1,1	9,1	10,2	7,2	7,2	2,4	2,4	6,0	6,0	7,4	7,4			33,2	270,1(277,7)
	1,1	9,1	10,2	7,2	7,2	2,4	2,4	6,0	6,0	7,4	7,4			33,2	297,2(304,8)
	1,1	9,1	10,2	7,2	7,2	2,4	2,4	6,0	6,0	7,4	7,4			33,2	324,7(332,3)

Инв. № подл. | Подпись и дата | Взам. инв. №

Марка плиты	Напрягаемая арматура класса												Изделия арматурные												Всего
	Ат-IV ГОСТ 10884-81				А-IV ГОСТ 5781-82*				А-IIIв				Арматура класса А-III ГОСТ 5781-82*							Вр-I ГОСТ 6727-80*					
	ф18	ф20	ф22	Итого	ф18	ф20	ф22	Итого	ф22	ф25	ф32	Итого	ф6	ф8	ф10	ф12	ф14	ф16	Итого	ф3	ф4	ф5	Итого		
2ПВ12-1Ат-IIIсл-10		118,8		118,8										4,2	8,7	90,3/(97,9)			103,2/(110,8)	16,5	9,4	28,4	54,3	157,5/(165,1)	118,8
2ПВ12-2Ат-IIIсл-10			143,8	143,8										4,2	8,7	56,6/(64,2)	46,0		115,5/(123,1)	7,2	20,9	36,8	64,9	180,4/(188,0)	143,8
2ПВ12-3Ат-IIIсл-10	192,6			192,6										4,2	8,7	56,6/(64,2)	46,0		115,5/(123,1)	7,2	20,9	36,8	64,9	180,4/(188,0)	192,6
2ПВ12-1А-IIIл-10						118,8		118,8						4,2	8,7	90,3/(97,9)			103,2/(110,8)	16,5	9,4	28,4	54,3	157,5/(165,1)	118,8
2ПВ12-2А-IIIл-10							143,8	143,8						4,2	8,7	56,6/(64,2)	46,0		115,5/(123,1)	7,2	20,9	36,8	64,9	180,4/(188,0)	143,8
2ПВ12-3А-IIIл-10					192,6			192,6						4,2	8,7	56,6/(64,2)	46,0		115,5/(123,1)	7,2	21,6	36,8	64,9	180,4/(188,0)	192,6
2ПВ12-1АIIIвл-10									143,8					4,2	8,7	90,3/(97,9)			103,2/(110,8)	16,5	9,4	28,4	54,3	157,5/(165,1)	143,8
2ПВ12-2АIIIвл-10											153,0	153,0		4,2	8,7	90,3/(97,9)			103,2/(110,8)	16,5	9,4	28,4	54,3	157,5/(165,1)	153,0
2ПВ12-3АIIIвл-10										185,6		185,6		4,2	8,7	56,6/(64,2)	46,0		115,5/(123,1)	7,2	20,9	36,8	64,9	180,4/(188,0)	185,6
2ПВ12-4АIIIвл-10									215,4			215,4		4,2	8,7	56,6/(64,2)	46,0		115,5/(123,1)	7,2	20,9	36,8	64,9	180,4/(188,0)	215,4

Продолжение ведомости

Изделия закладные																Общий расход
Арматура класса					Прокат марки										Всего	
А-III			А-I		ВСт3кп2-1											
ГОСТ 5781-82*					ГОСТ 103-76*				ГОСТ 8509-86		ГОСТ 8510-86					
ф10	ф12	Итого	ф20/ф18/	Итого	-6х10	Итого	-8х15	Итого	L9х8	Итого	L44/9х8	Итого				
1,1	9,1	10,2	8,3/(6,7)	8,3/(6,7)	2,4	2,4					9,6	9,6	30,5/(28,9)	306,8/(312,8)		
1,1	9,1	10,2	8,3/(6,7)	8,3/(6,7)	2,4	2,4					9,6	9,6	30,5/(28,9)	354,7/(360,7)		
1,1	9,1	10,2	7,2/(5,8)	7,2/(5,8)	2,4	2,4	6,0	6,0	7,4	7,4			33,2/(31,8)	406,2/(412,4)		
1,1	9,1	10,2	8,3/(6,7)	8,3/(6,7)	2,4	2,4					9,6	9,6	30,5/(28,9)	306,8/(312,8)		
1,1	9,1	10,2	8,3/(6,7)	8,3/(6,7)	2,4	2,4					9,6	9,6	30,5/(28,9)	354,7/(360,7)		
1,1	9,1	10,2	7,2/(5,8)	7,2/(5,8)	2,4	2,4	6,0	6,0	7,4	7,4			33,2/(31,8)	406,2/(412,4)		
1,1	9,1	10,2	8,3/(6,7)	8,3/(6,7)	2,4	2,4					9,6	9,6	30,5/(28,9)	331,8/(337,8)		
1,1	9,1	10,2	8,3/(6,7)	8,3/(6,7)	2,4	2,4					9,6	9,6	30,5/(28,9)	341,0/(347,0)		
1,1	9,1	10,2	8,3/(6,7)	8,3/(6,7)	2,4	2,4					9,6	9,6	30,5/(28,9)	396,5/(402,5)		
1,1	9,1	10,2	8,3/(6,7)	8,3/(6,7)	2,4	2,4					9,6	9,6	30,5/(28,9)	426,3/(432,3)		

Инв.№ подл. | Подпись и дата | Взам.инв.№

Марка плиты	Напрягаемая арматура класса						Всего	Изделия арматурные													Всего
	К-7 ГОСТ 13840-68*			Вр ГОСТ 7348-81				Арматура класса А-III ГОСТ 5781-82*								Вр-I ГОСТ 6727-80*					
	ф15		Итого	ф5		Итого		ф6	ф8	ф10	ф12	ф14	ф16	ф18	Итого	ф3	ф4	ф5	Итого		
2ПВ12-1К7А-10	53,6		53,6				53,6		4,2	8,7	90,3(97,9)				103,2(110,8)	16,5	9,4	28,4	54,3	157,5(165,1)	
2ПВ12-2К7А-10	80,4		80,4				80,4		4,2	8,7	56,6(64,2)	46,0			115,5(123,1)	7,2	20,9	36,8	64,9	180,4(188,0)	
2ПВ12-1Вр1А-10				60,8		60,8	60,8		4,2	8,7	90,3(97,9)				103,2(110,8)	16,5	9,4	28,4	54,3	157,5(165,1)	
2ПВ12-2Вр1А-10				112,2		112,2	112,2		4,2	8,7	59,3(66,9)	42,2			114,4(122,0)	7,2	21,6	35,8	64,6	179,0(186,6)	
2ПВ12-3Вр1А-10				83,6		83,6	83,6		4,2	8,7	56,6(64,2)	46,0			115,5(123,1)	7,2	20,9	36,8	64,9	180,4(188,0)	
2ПВ12-4Вр1А-10				95,0		95,0	95,0	27,8	3,2	8,7	59,3(66,9)	3,6	55,2		157,8(165,4)	7,2	20,9	25,1	53,2	211,0(218,6)	

Продолжение ведомости

Изделия закладные														Общий расход
Арматура класса						Прокат марки							Всего	
А-III				А-I		Вст3кп2-1								
ГОСТ 5781-82*						ГОСТ 103-76*				ГОСТ 8509-86		ГОСТ 8510-86		
ф8	ф10	ф12	Итого	ф20(ф18)	Итого	-6х10	Итого	-8х15	Итого	L9х8	Итого	L14/9х8	Итого	
	1,1	9,1	10,2	8,3(6,7)	8,3(6,7)	2,4	2,4					9,6	9,6	30,5(28,9)	241,6(241,6)
	1,1	9,1	10,2	7,2(5,8)	7,2(5,8)	2,4	2,4	6,0	6,0	7,4	7,4			33,2(31,8)	294,0(300,2)
	1,1	9,1	10,2	7,2(5,8)	7,2(5,8)	2,4	2,4	6,0	6,0	7,4	7,4			33,2(31,8)	251,5(257,7)
	1,1	9,1	10,2	7,2(5,8)	7,2(5,8)	2,4	2,4	6,0	6,0	7,4	7,4			33,2(31,8)	284,4(292,0)
	1,1	9,1	10,2	7,2(5,8)	7,2(5,8)	2,4	2,4	6,0	6,0	7,4	7,4			33,2(31,8)	291,2(303,4)
	1,1	9,1	10,2	7,2(5,8)	7,2(5,8)	2,4	2,4	6,0	6,0	7,4	7,4			33,2(31,8)	339,2(346,8)

Инв.№ подл. | Подпись и дата | Взам.инв.№

Изменения расхода стали на плиту 2ПВ12 с проемом в полке ф400 или 900 мм при замене каркасов поперечных ребер плит с нижней рабочей арматурой из стали класса А-III на каркасы с рабочей арматурой из стали класса Ат-IVс

Каркас с арматурой класса А-III

Марка каркаса	Кол. на плиту	Расход арматуры класса А-III ГОСТ 5781-82* ф6	ф8	ф10	ф12	ф14	ф16	ф18	Итого	Вр-I ГОСТ 6727-80* ф4	ф5	Итого	Всего
КР17	1				2,7				2,7	0,7		0,7	3,4
КР25	9				24,3				24,3	4,5		4,5	28,8
КР33	1		1,0	1,8					2,8	0,2		0,2	3,0
КР38	2			3,2	10,0				13,2	0,6		0,6	13,8
КР18	1					3,6			3,6		1,0	1,0	4,6
КР26	9					32,4			32,4		7,2	7,2	39,6
КР30	2			3,2		13,4			16,6		1,0	1,0	17,6
КР19	1						4,7		4,7		1,0	1,0	5,7
КР27	9						42,3		42,3		7,2	7,2	49,5
КР34	1			1,6	2,7				4,3	0,2		0,2	4,5
КР40	2			3,2			17,6		20,8		1,0	1,0	21,8
КР20	1	1,8						6,0	7,8				7,8
КР28	9	10,8						54,0	64,8				64,8
КР35	1			1,6		3,6			5,2		0,3	0,3	5,5
КР41	2	1,6		3,2				22,4	27,2				27,2

Вариант каркаса с арматурой класса Ат-IVс

Марка каркаса	Кол. на плиту	Расход арматуры класса Ат-IVс ГОСТ 10884-81 ф10	ф12	ф14	ф16	Итого	А-III ГОСТ 5781-82* ф8	Итого	Вр-I ГОСТ 6727-80* ф4	ф5	Итого	Всего
КР21	1	1,8				1,8			0,7		0,7	2,5
КР29	9	16,2				16,2			4,5		4,5	20,7
КР36*)	1	1,8				1,8	1,0	1,0	0,2		0,2	3,0
КР42	2	10,0				10,0			0,6		0,6	10,6
КР22	1		2,7			2,7			0,7		0,7	3,4
КР30	9		24,3			24,3			4,5		4,5	28,8
КР43	2	3,2	10,0			13,2			0,6		0,6	13,8
КР23	1			3,6		3,6				1,0	1,0	4,6
КР31	9			32,4		32,4				7,2	7,2	39,6
КР36*)	1	1,8				1,8	1,0	1,0	0,2		0,2	3,0
КР44	2	3,2		13,4		16,6				1,0	1,0	17,6
КР24	1				4,7	4,7				1,0	1,0	5,7
КР32	9				42,3	42,3				7,2	7,2	49,5
КР37	1	1,6	2,7			4,3			0,2		0,2	4,5
КР45	2	3,2			17,6	20,8				1,0	1,0	21,8

*) В каркасе КР36 допускается верхний продольный стержень изготавливать из стали ф 10 Ат IVс

Изменения расхода стали на плиту 2ПВ12 с проемом в полке ф1000 или 1450 мм при замене каркасов поперечных ребер плит с нижней рабочей арматурой из стали класса А-III на каркасы с рабочей арматурой из стали класса Ат-IVс

Каркас с арматурой класса А-III

Марка каркаса	Кол. на плиту	Расход арматуры класса А-III ГОСТ 5781-82* ф6	ф8	ф10	ф12	ф14	ф16	ф18	Итого	Вр-I ГОСТ 6727-80* ф4	ф5	Итого	Всего
КР17	1				2,7				2,7	0,7		0,7	3,4
КР25	8				21,6				21,5	4,0		4,0	25,6
КР33	1		1,0	1,8					2,8	0,2		0,2	3,0
КР38	2			3,2	10,0				13,2	0,6		0,6	13,8
КР18	1					3,6			3,6		1,0	1,0	4,6
КР26	8					28,8			28,8		6,4	6,4	35,2
КР39	2			3,2		13,4			16,6		1,0	1,0	17,6
КР19	1						4,1		4,1		1,0	1,0	5,1
КР27	8						31,6		31,6		6,4	6,4	44,0
КР34	1			1,6	2,7				4,3	0,2		0,2	4,5
КР40	2			3,2			17,6		20,8		1,0	1,0	21,8
КР20	1	1,8						6,0	7,8				7,8
КР28	8	0,6						46,0	51,6				51,6
КР35	1			1,6		3,6			5,2		0,3	0,3	5,5
КР41	2	1,6		3,2				22,4	27,2				27,2

Вариант каркаса с арматурой класса Ат-IVс

Марка каркаса	Кол. на плиту	Расход арматуры класса Ат-IVс ГОСТ 10884-81 ф10	ф12	ф14	ф16	Итого	А-III ГОСТ 5781-82* ф8	Итого	Вр-I ГОСТ 6727-80* ф4	ф5	Итого	Всего
КР21	1	1,8				1,8			0,7		0,7	2,5
КР29	8	14,4				14,4			4,0		4,0	18,4
КР36*)	1	1,8				1,8	1,0	1,0	0,2		0,2	3,0
КР42	2	10,0				10,0			0,6		0,6	10,6
КР22	1		2,7			2,7			0,7		0,7	3,4
КР30	8		21,6			21,6			4,0		4,0	25,6
КР43	2	3,2	10,0			13,2			0,6		0,6	13,8
КР23	1			3,6		3,6				1,0	1,0	4,6
КР31	8			28,8		28,8				6,4	6,4	35,2
КР36*)	1	1,8				1,8	1,0	1,0	0,2		0,2	3,0
КР44	2	3,2		13,4		16,6				1,0	1,0	17,6
КР24	1				4,7	4,7				1,0	1,0	5,7
КР32	8				31,6	31,6				8,0	8,0	45,6
КР37	1	1,6	2,7			4,3			0,2		0,2	4,5
КР45	2	3,2			17,6	20,8				1,0	1,0	21,8

*) Ст. лист 23.

gost.e-ecolog.ru