ТИПОВЫЕ КОНСТРУКЦИИ, ИЗДЕЛИЯ И УЗЛЫ ЗДАНИЙ И СООРУЖЕНИЙ

СЕРИЯ 1.465.1-15

ПЛИТЫ ЖЕЛЕЗОБЕТОННЫЕ РЕБРИСТЫЕ РАЗМЕРОМ 3×12м ДЛЯ ПОКРЫТИЙ ОДНОЭТАЖНЫХ ПРОИЗВОДСТВЕННЫХ ЗДАНИЙ

ВЫПУСК 5

ПЛИТЫ 2-ГО ТИПОРАЗМЕРА БЕЗ ПРОЕМОВ И С ПРОЕМАМИ В ПОЛКЕ ДЛЯ ПРОПУСКА ВЕНТШАХТ

Рабочие чертежи

КНИГА I СТР. 1-57

НАЧАЛО
24035-06
ЦЕНА 8-66

gost.e-ecolog.ru

ЦЕНТРАЛЬНЫЙ ИНСТ 'Т ТИПОВОГО ПРОЕКТИРОВАНИЯ
СТРОЯ СССР

Моск А 445 Смольная ул 22

Сдано в ать 1 1990 года

Заказ № 6 · Тираж 5700 экз

ТИПОВЫЕ КОНСТРУКЦИИ, ИЗДЕЛИЯ И УЗЛЫ ЗДАНИЙ И СООРУЖЕНИЙ

СЕРИЯ 1.465.1-15

ПЛИТЫ ЖЕЛЕЗОБЕТОННЫЕ РЕБРИСТЫЕ РАЗМЕРОМ 3×12 м ДЛЯ ПОКРЫТИЙ ОДНОЭТАЖНЫХ ПРОИЗВОДСТВЕННЫХ ЗДАНИЙ

ВЫПУСК 5

ПЛИТЫ 2-го ТИПОРАЗМЕРА БЕЗ ПРОЕМОВ И С ПРОЕМАМИ В ПОЛКЕ ДЛЯ ПРОПУСКА ВЕНТШАХТ

Рабочие чертежи

Утверждены
Главпроектом Госстроя СССР,
техническое задание от 22.04.88 г.
Введены в действие с 01.03.90 г.
приказом ЦНИИпромзданий
от 01.09.89 г. N 100.

РАЗРАБОТАНЫ
ЦНИИПРОМЗДАНИЙ ГОССТРОЯ СССР

Зам. директора — В.В. Гранев
Нач. отдела СНКОЗ — А.Я. Розенблюм
Гл. инж. проекта — В.А. Бажанова

НИИСК ГОССТРОЯ СССР

Зам. директора — П.И. Кривошеев
Рук. лаборатории — М.А. Янкелевич
Ст. научн. сотрудн. — Я.И. Маркус

НИИЖБ ГОССТРОЯ СССР

Зам. директора — Т.И. Мамедов
Рук. лаборатории — В.А. Якушин
Ст. научн. сотрудн. — А.А. Светов

© ЦИТП Госстроя СССР, 1989

Обозначение	Наименование	Стр.
1.465.1-15.5-ТТ	Технические требования	2
1.465.1-15.5 – СМ1	Схема испытаний плит 2ПГ12	13
1.465.1-15.5 – СМ2	Данные для проведения заводских испытаний плит 2ПГ12	14
1.465.1-15.5-1Ф4	Плита 2ПГ12. Опалубочный чертеж	19
1.465.1-15.5-1	Плита 2ПГ12	23
1.465.1-15.5-2Ф4	Плита 2ПВ12 с проемом ф400 или 700 мм Опалубочный чертеж.	39
1.465.1-15.5-2	Плита 2ПВ12 с проемом ф400 или 700 мм	44
1.465.1-15.5-3Ф4	Плита 2ПВ12 с проемом ф1000 или 1450 мм Опалубочный чертеж.	58
1.465.1-15.5-3	Плита 2ПВ12 с проемом ф1000 или 1450 мм	63
1.465.1-15.5-РС1	Ведомость расхода стали на плиту 2ПГ12, кг	77
1.465.1-15.5-РС2	Ведомость расхода стали на плиту 2ПВ12, кг	89

Гл. инж. пр.	Бажанова		1.465.1-15.5			
Исполн.	Николаева		Содержание	Стадия	Лист	Листов
Провер.	Святова			Р		1
Н. контр.	Старостина			ЦНИИПРОМЗДАНИЙ		

Инв. № подл. | Подпись и дата | Взам. инв. №

Формат А4

Выпуск 5 серии 1.465.1-15 содержит рабочие чертежи железобетонных предварительно напряженных плит размером 3×12 м 2-го типоразмера без проемов в полке (2ПГ12) и с проемами в полке для пропуска вентшахт с дефлекторами, зонтами и крышными вентиляторами (2ПВ12).

Рабочие чертежи арматурных и закладных изделий для указанных выше плит приведены в выпуске 8 настоящей серии.

Материалы для проектирования зданий с применением плит настоящего выпуска, включающие область и условия применения, номенклатуру и технические данные плит, принцип их маркировки, основные положения по расчету и другие руководящие материалы, предназначенные для использования при проектировании, приведены в выпуске 0 настоящей серии.

1. Плиты должны удовлетворять требованиям ГОСТ 28042-89 и настоящих рабочих чертежей.

2. Бетон.

2.1. Для изготовления плит предусмотрено применение тяжелого бетона классов В22,5; В25; В30; В35; В40 и В45 и легкого бетона плотной структуры (керамзитобетона, аглопоритобетона и шлакопемзобетона) классов В20; В25 и В30.

2.2. Прочность бетона плит должна соответствовать проектному классу бетона по прочности на сжатие, установленному в зави-

Гл. инж. пр.	Бажанова		1.465.1-15.5-ТТ			
Гл. спец.	Виноградов		Технические требования	Стадия	Лист	Листов
Зав. сект.	Кондауров			Р	1	20
Н. контр.	Старостина			ЦНИИПРОМЗДАНИЙ		

Инв. № подл. | Подпись и дата | Взам. инв. №

Формат А4

сности от несущей способности плиты и указанному в таблицах исполнений (см. л.3,4 докум. 1ФТ, л.2...5 докум 2ФТ и л. 2...5 докум. 3ФТ).

2.3. Марка бетона по морозостойкости и водонепроницаемости должна назначаться в зависимости от режима эксплуатации конструкции и климатических условий района строительства согласно СНиП 2.03.01-84 и оговариваться в проекте здания.

2.4. При изготовлении плит из легкого бетона в качестве мелкого заполнителя следует применять плотный (кварцевый) песок.

2.5. Средняя плотность тяжелого бетона принята равной 2400 кг/м^3, керамзитобетона - 1850 кг/м^3, аглопоритобетона и шлакопемзобетона - 2200 кг/м^3, что с учетом арматуры соответственно составляет 2500, 1950 и 2300 кг/м^3.

2.6. Номинальная отпускная масса плит из легкого бетона, определенная в зависимости от плотности бетона в высушенном до постоянной массы состоянии (γ сух.) и наибольшей допустимой отпускной влажности бетона $W^{макс}_{отп}$, равной 15% (по объему), приведена в табл. 1.

2.7. Бетон плит, предназначенных для работы в условиях воздействия среднеагрессивной газовой среды, должен быть повышенной плотности марки по водонепроницаемости W6 (в марках плит индекс „П"), в условиях воздействия слабоагрессивной газовой среды - нормальной плотности марки по водонепроницаемости W4 (в марках плит индекс „Н").

2.8. Требования к материалам для приготовления бетона плит, предназначенных для применения в агрессивных средах, должны приниматься в соответствии с указаниями проекта здания.

Таблица 1

Типоразмер плиты	Размер проема в палке плиты, мм	Вид бетона	γ сух. кг/м^3	W макс. отп. %	Номинальная отпускная масса плиты, т
2ПГ12	—	Керамзитобетон	1750	15	6,2
		Аглопоритобетон шлакопемзобетон	2100		7,4
2ПВ12	400	керамзитобетон	1750		
	700				6,7
	1000				7,0
	1450				6,8
	400	аглопоритобетон шлакопемзобетон	2100		8,0
	1000				8,3
	1450				8,1

2.9. Передаточная прочность бетона $R_{вр}$, при которой производится отпуск натяжения арматуры, для тяжелого бетона должна быть не менее 70% от класса бетона, для легкого бетона не менее 80% от класса бетона по прочности на сжатие.

2.10. Поставка плит потребителю должна производиться после достижения бетоном отпускной прочности, равной нормируемой передаточной прочности (см. п. 2.9) в теплый период года и 85% от класса бетона по прочности на сжатие в холодный период года. Продолжительность теплого и холодного периодов - по ГОСТ 13015.0-83.

Инв.№ подл. | Подпись и дата | Взам. инв.№

3. Арматура *)

3.1. Напрягаемая арматура плит, предназначенных для применения в неагрессивной среде, предусмотрена стержневая термомеханически упрочненная классов A_T-V, A_T-IV, A_T-IVC по ГОСТ 10884-81, горячекатаная класса A-IV по ГОСТ 5781-82* и класса A-IIIв, изготовляемая из арматурной стали класса A-III по ГОСТ 5781-82* путем упрочнения вытяжкой с контролем величины напряжения и предельного удлинения, из высокопрочной арматурной проволоки класса Bp по ГОСТ 7348-81* и арматурных канатов класса К-7 по ГОСТ 13840-68.

Допускается производить замену арматуры классов A_T-III и A_T-V соответственно арматурой классов A-II и A-V по ГОСТ 5781-82* без изменения диаметра напрягаемого стержня.

Замена класса напрягаемой арматуры должна найти отражение в записи марки плиты.

3.2. Напрягаемая арматура плит, предназначенных для применения в зданиях со слабо- и среднеагрессивным воздействием газовой среды, предусмотрена стержневая класса A-IV по ГОСТ 5781-82*, термомеханически упрочненная, стойкая против коррозионного растрескивания, класса A_T-VCK по ГОСТ 10884-81 /только для слабоагрессивной среды/, и класса A-IIIв, упрочненная вытяжкой с контролем величины напряжения и предельного удлинения.

3.3. Напрягаемая стержневая арматура должна применяться в виде арматурных изделий, имеющих по концам временные концевые анкеры для закрепления натянутой арматуры на упорах форм или стенда и постоянные анкеры в виде высаженных головок или обжатых шайб.

*) См. примечание на л. 19.

Форма и размеры высаженных головок и обжатых шайб должны соответствовать указанным в документе 1.465.1-15.8-48.

Допускается применять напрягаемую арматуру без постоянных анкеров в первых по несущей способности марках плит.

3.4. В качестве ненапрягаемой арматуры сварных каркасов и сеток применяется стержневая арматура класса A-III по ГОСТ 5781-82*, класса A_T-IVC по ГОСТ 10884-81 и арматурная проволока периодического профиля класса Bp-I по ГОСТ 6727-80.

4. Арматурные и закладные изделия

4.1. Сварные арматурные и закладные изделия должны удовлетворять требованиям ГОСТ 10922-75.

4.2. Для армирования полок плит следует применять товарные сетки по ГОСТ 8478-81* или сетки, изготовленные на многоэлектродных сварочных машинах. При отсутствии оборудования для изготовления широких сеток допускается сетки С1...С3 (докум. 20 вып. 8) заменять двумя сетками С4...С6 (докум. 21, вып. 8).

Деталь стыка сеток С4...С6 приведена на листе 1 докум. 1.

4.3. Каркасы поперечных ребер плит 2ПГ12 и 2ПВ12, применяемых в неагрессивной среде, могут изготавливаться в двух вариантах, с нижним продольным стержнем из стали класса A-III (основной вариант) и A_T-IVC (вариант замены).

Ключ для подбора марок каркасов с рабочей арматурой из стали класса A_T-IVC приведен на л. 12 докум. РСУ и л. 24 докум. РСС2. Там же приведены данные по расходу арматурной стали на эти каркасы.

4.4. Плиты запроектированы с монтажными петлями, совмещенными с опорными закладными изделиями /МН1...МН8, исполнения 1 и 2, докум. 33...38 вып. 8/.

Инв. № подл. | Подпись и дата | Взам. инв. №

В обоснованных случаях допускается изготовление плит с отдельно стоящими петлями МН21 и МН22 (докум. 47 вып.8).

Ключ для подбора марок опорных закладных изделий при таком конструктивном решении плиты приведен в табл. 3 докум. ТТ вып. 8.

Монтажные петли должны изготовляться из глодкой арматуры класса А-I ГОСТ 5781-82* марок ВСт3пс2 и ВСт3сп2.

Не допускается применять сталь марки ВСт3пс2 для монтажных петель, предназначенных для подъема плит при температуре ниже минус 40°С.

Допускается изготовлять петли из арматурной стали периодического профиля класса Ас-II марки 10ГТ, снижая диаметр арматурного стержня петли на один номер.

При разработке опорных закладных изделий МН1...МН8 использовано авторское свидетельство №336404 на конструкцию закладного изделия, совмещенного со строповочной петлей.

4.5. Монтажные петли, предусмотренные рабочими чертежами настоящей серии, могут быть применены в плитах повышенной заводской готовности (комплексных плитах), изготовливаемых на базе плит 2ПГ12. При этом в тех случаях, когда суммарная масса комплексной плиты находится в интервале от 9,3 до 11,7 т должны применяться закладные изделия марки МН2, МН4, МН6, МН8 (исполнения 1 и 2), в которых монтажная петля изготовлена из арматурной стали класса А-II марки 10ГТ без изменения диаметра арматурного стержня.

4.6. Уголки и пластины закладных изделий запроектированы из углеродистой стали марки ВСт3кп2-1 по ТУ 14-1-3023-80, что соответствует условиям эксплуатации при расчетной температуре

до -30°С (включительно) в климатическом районе II$_5$ и до -40°С (включительно) в климатическом районе II$_4$. При возможности эксплуатации при более низких температурах требуемая марка стали должна быть оговорена при заказе.

4.7. Открытые поверхности закладных изделий плит, применяемых в неагрессивных средах, должны огрунтовываться в один слой.

Закладные изделия плит, предназначенных для эксплуатации в агрессивных средах, должны быть металлизированы слоем цинка или алюминия (со специальной обработкой) толщиной 150 мк. Металлизация анкерных стержней закладных изделий должна производиться на длине приварки плюс 50 мм.

Вид металлизационного покрытия должен быть указан в проекте здания.

5. Изготовление плит.

5.1. Плиты должны изготовливаться в стальных формах

5.2. Плиты для зданий с расчетной сейсмичностью 7и 8 баллов должны изготовляться в формах с дополнительно ввернутыми по продольным бортам накладками толщиной 14мм для образования пазов по наружным граням продольных ребер плит (см. л. 2 докум. 1ФЧ).

5.3. При изготовлении плит по чертежам настоящей серии разрешается использование (до износа) имеющегося на предприятиях стройиндустрии парка форм, разработанных для плит по серии 1.465.1-3/80, например форм, выполненных по чертежам шифр 7951/12 (разработчик - институт „Гипростроммаш", г. Москва), в которых высота продольных ребер плиты предусмотрена

равной 455 мм при толщине полки, равной 30 мм. В этом случае при установке каркасов поперечных ребер в форму необходимо предусмотреть толщину защитного слоя бетона до поверхности нижнего рабочего стержня каркаса равную 25 мм (вместо 20 мм по чертежам настоящего выпуска).

5.4. Производство плит может быть организовано по агрегатно-поточной, стендовой или полуконвейерной технологии.

Способ производства выбирается предприятием-изготовителем в зависимости от его технических возможностей.

5.5. При агрегатно-поточном способе производства применяются силовые формы и серийно выпускаемое оборудование для натяжения предварительно напрягаемой арматуры, укладки и уплотнения бетонной смеси, транспортировки форм и изделий.

Операции по постам выполняются в следующей последовательности:

форма с изделием после термовлажностной обработки в ямной камере мостовым краном с автоматическим захватом снимается с пакетировщика ямной камеры и устанавливается на пост распалубки;

на посту распалубки производится раскрытие торцевых и продольных бортов формы, плавный отпуск натяжения предварительно напряженной арматуры, обрезка напряженной арматуры, съем готового изделия мостовым краном с траверсой и транспортировка изделия на пост отделки и контроля;

после отделки, контроля геометрических параметров и наличия необходимых закладных изделий и маркировки плиты изделие выдерживается в цехе не менее 4-х часов в летнее время (для определения отпускной прочности бетона) и не менее 8 часов в зимнее

время (для обеспечения разности температур изделия и наружного воздуха не более 40°С);

по окончании выдержки в цехе изделия мостовым краном с траверсой грузятся на самоходную тележку и вывозятся на склад;

освобожденную от изделия форму чистят и смазывают, производят установку арматурных сеток и каркасов, закладных изделий и напрягаемой арматуры (стержней, канатов, высокопрочной проволоки);

производят закрытие продольных и торцевых бортов формы и натяжение напрягаемой арматуры;

загруженная форма мостовым краном с захватом подается на пост формовки, где производится укладка бетонной смеси, её уплотнение и заглаживание верхней поверхности изделия;

по завершении формования форма с изделием мостовым краном подается и устанавливается на пакетировщик ямной камеры для термообработки.

5.6. При стендовом способе производства натяжение предварительно напрягаемой арматуры производят на упоры стенда и применяют более легкие несиловые формы. Короткие стенды обычно совмещают с камерой термовлажностной обработки изделий. На длинных стендах применяют формы с переносной рубашкой. Тип стенда выбирается предприятием-изготовителем.

5.7. При организации производства по полуконвейерной технологии рекомендуется рольганг СМК-126, который обеспечивает передачу форм с поста распалубки до поста формовки без использования мостового крана. При этом требуется организация постоянных постов для натяжения и плавного отпуска напрягаемой арматуры.

5.8. Натяжение арматуры классов А-IIIв, А-IV, А-V, Ат-IVС, Ат-VСК может осуществляться электротермическим и механическим способами, а арматуры класса Ат-VI, К-7 и Вр – только механическим способом.

При натяжении термомеханически упрочненной арматуры классов Ат-IVС, Ат-V, Ат-VСК электротермическим способом должны производиться контрольные испытания образцов стержней после электронагрева в соответствии с требованиями ГОСТ 12004-66.

5.9. Температура нагрева напрягаемой арматуры не должна превышать 450°С для арматуры класса А-IIIв, Ат-IVС, Ат-V, Ат-VСК, 500°С для арматуры класса А-V и 600°С для арматуры класса А-IV (марки 80С).

5.10. Значения напряжений σ_{con}, контролируемых по окончании натяжения напрягаемой арматуры, а также величины контролируемых усилий натяжения одного стержня для плит 2ПГ12 приведены в табл. 2 на л. 16...19.

Данные табл. 2 справедливы для аналогичных по несущей способности и классу напрягаемой арматуры марок плит с проемами в полке для пропуска вентшахт (2ПВ12).

Отклонение величины силы натяжения арматуры домкратами (от усилия, контролируемого к концу натяжения) не должно превышать ± 5%;

Отклонение величины натяжения при электротермическом способе натяжения не должно превышать (в отдельном стержне) ± 10%.

5.11. Операцию по армированию плит рекомендуется осуществлять в следующей последовательности:

устанавливают опорные закладные изделия и U-образные сетки в продольные ребра плиты;

Формат А4

в продольные ребра плиты устанавливают напрягаемые стержни.

При механическом натяжении концы стержней закрепляют в анкерных плитах натяжного устройства; гидравлическим домкратом производят натяжение стержней до 50% расчетного усилия.

При электротермическом натяжении стержни предварительно нагревают до расчетного удлинения и устанавливают в продольные ребра плиты, закрепляя концы в упорах формы;

устанавливают каркасы в продольные и поперечные ребра, угловые каркасы и сетки;

устанавливают сетки на поверхность бутов и сетку полки плиты;

в плитах 2ПВ12, имеющих набетонку, последним устанавливается армирующий ее пространственный каркас. При этом сетка полки, попадающая в зону проема, вырезается по месту;

для обеспечения защитного слоя на все сетки и каркасы, соприкасающиеся с поддоном формы, одевают пластмассовые фиксаторы;

закрывают поперечные и продольные борта и закрепляют их угловыми зажимами;

вязальной проволокой производят фиксацию верхней сетки, каркасов поперечных ребер и закладных изделий;

производят окончательное натяжение напрягаемой арматуры (при механическом способе натяжения)

Инв. № подл. | Подпись и дата | Взам. инв. №

Для механического натяжения напрягаемой арматуры рекомендуется стационарная установка, разработанная Гипростроммаш СМЖ-737 или передвижная установка, состоящая из насосной станции СМЖ-83А и стержневого домкрата СМЖ-82А.

Для электротермического удлинения напрягаемой арматуры рекомендуется установка СМЖ-1298с ее модернизацией, позволяющей нагревать стержни длиной более 12 м.

5.12. Укладку бетонной смеси следует производить бетоноукладчиком типа СМЖ-1666, снабженным заглаживающим устройством в виде бруса для обеспечения равномерного распределения бетонной смеси по всей поверхности изделия и калибровки по высоте.

При формовании ребристых плит покрытий в густоармированных местах, имеющих труднопроходимые для бетона зоны (например, в опорной зоне продольных ребер), необходимо вести укладку и уплотнение бетонной смеси в форме слоями высотой 15-30 см.

Продолжительность уплотнения каждого слоя бетонной смеси не менее 40 сек. После заполнения формы бетонной смесью ее подвергают вибрации в течение 1-2 мин. Для уплотнения бетонной смеси из серийно выпускаемого оборудования рекомендуется виброплощадка СМЖ-774.

5.13. Тепловлажностную обработку плит рекомендуется производить в ямных камерах, оборудованных пакетировщиками под размер плит 3х12 м, СМЖ-294А-4 и СМЖ-294А-5 и автоматической системой управления режимом термообработки.

Время и режим тепловлажностной обработки плит (температура, скорость ее подъема, время изотермического прогрева и скорость остывания) для получения необходимой отпускной прочности и прочности бетона в 28-дневном возрасте должны подбираться и назначаться лабораторией предприятия-изготовителя.

Время предварительной выдержки изделий перед тепловой обработкой рекомендуется принимать не менее 0,5 часа.

Температура изотермического прогрева обычно принимается в пределах 50-65°С при двухступенчатой термообработке изделий и в пределах 70-85°С - при одноступенчатой обработке.

При выгрузке изделий из камер температурный перепад между поверхностью изделий и температурой окружающей среды не должен превышать 40°С.

5.14. Передачу усилий на бетон (отпуск натяжения арматуры) необходимо производить плавно, применяя предварительный разогрев концевых участков стержней газокислородным пламенем с последующей обрезкой или механический способ, например, с помощью установки для натяжения арматуры.

Обрезка арматуры должна производиться таким образом, чтобы концы напрягаемой арматуры выступали за торцевые поверхности продольных ребер плит не более, чем на 10 мм. Обрезку арматуры рекомендуется осуществлять с помощью дисковых пил или газокислородным резаком.

Выступающие концы арматуры должны быть защищены слоем плотного цементно-песчаного раствора или битумным лаком.

Инв.№ подл. | Подпись и дата | Взам.инв.№

5.15. Транспортировку изделий в форме следует производить мостовым краном с автоматическим захватом СМЖ-509.

Раскладку (съем плит с поддона) и транспортировку изделий следует производить мостовым краном траверсой СМЖ-471.

6. Требования к точности изготовления, качеству поверхностей и внешнему виду плит, их заводской маркировке, к транспортированию и хранению плит - по ГОСТ 8042-89.

7. Периодические испытания плит 2ПГ12 нагружением для контроля их прочности, жесткости и трещиностойкости должны проводиться перед началом их массового изготовления и в дальнейшем при изменении технологии изготовления или замене используемых материалов. В этих случаях предприятие-изготовитель подвергает испытанию нагружением не менее двух плит.

Схема опирания и загружения плиты при испытании приведена в докум. СП1, а данные, необходимые для проведения заводских испытаний - в докум. СП2.

Оценка качества плит по показателям прочности, жесткости и трещиностойкости производится по ГОСТ 8829-85.

Контрольные испытания плит со смешанным армированием следует проводить при учете следующих дополнительных требований:

1) после приложения расчетной по прочности (при $\gamma_f > 1$) нагрузки конструкция должна быть разгружена до величины нагрузки, соответствующей 70% ее нормативной (при $\gamma_f = 1$) величины, после чего должно быть произведено повторное нагружение плиты контрольными нагрузками по проверке жесткости и ширины раскрытия трещин (см. докум. 1.465.1-15.5-СП2);

2) дополнительно контролируются величины прогибов продольных ребер при контрольной по жесткости нагрузке $P_{ж}$, приложенной повторно после загружения

конструкции расчетной по прочности нагрузкой.

Конструкции, для которых фактический прогиб при повторном нагружении превышает контрольный менее, чем на 60% и не превышает более, чем на 10% предельно допустимый прогиб, признаются годными.

Если фактический прогиб при повторном нагружении хотя бы одной первоначально или повторно испытанной плиты превышает контрольный более, чем на 60%, либо превышает предельно допустимый более, чем на 10%, конструкция признается не выдержавшей испытаний;

3) дополнительно контролируется ширина раскрытия трещин при повторном нагружении контрольной по трещиностойкости $P^{2}_{тр}$ нагрузкой.

Если ширина раскрытия трещин при повторном загружении не более, чем в 1,5 раза превышает контрольное значение и не превышает допустимой ширины непродолжительного раскрытия трещин, установленной СНиП 2.03.01-84 и СНиП 2.03.11-85 (для плит с индексом „н" и „п"), конструкция признается годной.

Если хотя бы в одной из отобранных конструкций ширина раскрытия трещин при повторном нагружении превышает контрольное значение более, чем в 1,5 раза, либо превышает допустимую нормативную ширину непродолжительного раскрытия трещин, плита признается не выдержавшей испытаний.

Таблица 2

Класс напрягаемой арматуры	Марка плиты	Напрягаемая арматура (на плиту)	Величина напряжения в арматуре σ_{con1}, мПа (кгс/см²) при способе натяжения: электротермическом	механическом	Контролируемое усилие натяжения одного стержня, кН (тс)
Плиты из тяжелого бетона					
Ат-VI	2ПГ12-1АтVI	4Ф16АтVI	—	890 (8900)	179 (17,9)
	2ПГ12-2АтVI	4Ф18АтVI		890 (8900)	226 (22,6)
	2ПГ12-3АтVI	4Ф20АтVI		820 (8200)	258 (25,8)
	2ПГ12-4АтVI	4Ф22АтVI		800 (8000)	304 (30,4)
	2ПГ12-5АтVI	8Ф16АтVI		850 (8500)	171 (17,1)
	2ПГ12-6АтVI	4Ф25АтVI		830 (8300)	407 (40,7)
	2ПГ12-7АтVI	8Ф18АтVI		795 (7950)	202 (20,2)
Ат-V	2ПГ12-1АтV	2Ф22АтV	650 (6500)	650 (6500)	247 (24,7)
	2ПГ12-2АтV	2Ф25АтV			319 (31,9)
		4Ф18АтV			165 (16,5)
	2ПГ12-3АтV	2Ф25АтV			319 (31,9)
		4Ф18АтV			165 (16,5)
	2ПГ12-4АтV	4Ф20АтV			204 (20,4)
	2ПГ12-5АтV	4Ф22АтV			247 (24,7)
		8Ф16АтV			131 (13,1)
	2ПГ12-6АтV	6Ф20АтV			204 (20,4)
	2ПГ12-7АтV	4Ф25АтV			319 (31,9)
		8Ф18АтV			165 (16,5)
	2ПГ12-8АтV	6Ф22АтV			247 (24,7)
	2ПГ12-9АтV	6Ф25АтV	630 (6300)	630 (6300)	319 (31,9)
Ат-IVС	2ПГ12-1АтIVС	2Ф25АтIVС	540 (5400)	540 (5400)	265 (26,5)
	2ПГ12-2АтIVС				
	2ПГ12-3АтIVС	2Ф28АтIVС	—		332 (33,2)
		4Ф22АтIVС	540 (5400)		205 (20,5)
	2ПГ12-4АтIVС	8Ф16АтIVС			108 (10,8)
	2ПГ12-5АтIVС	4Ф22АтIVС			205 (20,5)
	2ПГ12-6АтIVС	4Ф25АтIVС			265 (26,5)
	2ПГ12-7АтIVС	6Ф25АтIVС			

Продолжение табл.2

Класс напрягаемой арматуры	Марка плиты	Напрягаемая арматура (на плиту)	Величина напряжения в арматуре σ_{con1}, мПа (кгс/см²), при способе натяжения: электротермическом	механическом	Контролируемое усилие натяжения одного стержня, кН (тс)
А-IV	2ПГ12-1АIV	4Ф18АIV	540 (5400)	540 (5400)	137 (13,7)
	2ПГ12-2АIV				
	2ПГ12-3АIV	4Ф22АIV			205 (20,5)
	2ПГ12-4АIV	8Ф16АIV			108 (10,8)
		6Ф20АIV			170 (17,0)
	2ПГ12-5АIV	4Ф22АIV			205 (20,5)
	2ПГ12-6АIV	8Ф18АIV			137 (13,7)
А-IIIв	2ПГ12-1АIIIв	4Ф22АIIIв	490 (4900)	490 (4900)	186 (18,6)
		2Ф28АIIIв	—		302 (30,2)
	2ПГ12-2АIIIв	2Ф32АIIIв	—	480 (4800)	386 (38,6)
	2ПГ12-3АIIIв	4Ф25АIIIв	490 (4900)	490 (4900)	241 (24,1)
		2Ф32АIIIв	—	495 (4950)	398 (39,8)
	2ПГ12-4АIIIв	4Ф28АIIIв	—		305 (30,5)
	2ПГ12-5АIIIв	6Ф25АIIIв	490 (4900)	490 (4900)	243 (24,3)
	2ПГ12-6АIIIв	4Ф32АIIIв	—	470 (4700)	378 (37,8)
	2ПГ12-7АIIIв	4Ф32АIIIв + 2Ф28АIII	—		378 (37,8) 289 (28,9)
К7	2ПГ12-1К7	4Ф15К7	—	1200 (12000)	170 (17,0)
	2ПГ12-2К7	6Ф15К7		1150 (11500)	163 (16,3)
	2ПГ12-3К7	8Ф15К7		1200 (12000)	170 (17,0)
	2ПГ12-4К7	10Ф15К7		1130 (11300)	160 (16,0)
	2ПГ12-5К7	12Ф15К7		1020 (10200)	144 (14,4)
Вр	2ПГ12-1Вр	32Ф5Вр	—	1180 (11800)	23 (2,3)
	2ПГ12-2Вр	38Ф5Вр			
	2ПГ12-3Вр	44Ф5Вр			
	2ПГ12-4Вр	50Ф5Вр		1050 (10500)	21 (2,1)
	2ПГ12-5Вр	56Ф5Вр		1120 (11200)	22 (2,2)
	2ПГ12-6Вр	62Ф5Вр		1040 (10400)	20 (2,0)
	2ПГ12-7Вр	68Ф5Вр		1180 (11800)	23 (2,3)
	2ПГ12-8Вр	74Ф5Вр		1130 (11300)	22 (2,2)

Взам.инв.№ | Подпись и дата | Инв.№ подл.

Продолжение табл. 2

Класс напрягаемой арматуры	Марка плиты	Напрягаемая арматура (на плиту)	Величина напряжения в арматуре σ_{sp} (кгс/см²) при способе натяжения: электротермическом	Величина напряжения в арматуре σ_{sp} (кгс/см²) при способе натяжения: механическом	Контролируемое усилие натяжения одного стержня кН (тс)
		Плиты из легкого бетона			
Ат-V	2ПГ12-1АтV-Л	2Ф25 АтV	650 (6500)	650 (6500)	319 (31,9)
	2ПГ12-2АтV-Л	4Ф20 АтV			204 (20,4)
	2ПГ12-3АтV-Л	4Ф22 АтV			247 (24,7)
Ат-IVС	2ПГ12-1АтIVСЛ	4Ф20 АтIVС	540 (5400)	540 (5400)	170 (17,0)
	2ПГ12-2АтIVСЛ	4Ф22 АтIVС			205 (20,5)
	2ПГ12-3АтIVСЛ	8Ф18 АтIVС			137 (13,7)
А-IV	2ПГ12-1АIV-Л	4Ф20 АIV	540 (5400)	540 (5400)	170 (17,0)
	2ПГ12-2АIV-Л	4Ф22 АIV			205 (20,5)
	2ПГ12-3АIV-Л	8Ф18 АIV			137 (13,7)
А-IIIв	2ПГ12-1АIIIв-Л	4Ф22 АIIIв	490 (4900)	490 (4900)	186 (18,6)
	2ПГ12-2АIIIв-Л	2Ф32 АIIIв	—		394 (39,4)
	2ПГ12-3АIIIв-Л	4Ф25 АIIIв	490 (4900)		241 (24,1)
	2ПГ12-4АIIIв-Л	6Ф22 АIIIв			186 (18,6)
К-7	2ПГ12-1К7-Л	4Ф15 К7	—	1200 (12000)	170 (17,0)
	2ПГ12-2К7-Л	6Ф15 К7		1150 (11500)	163 (16,3)
Вр	2ПГ12-1Вр-Л	32Ф5 Вр	—	1180 (11800)	23 (2,3)
	2ПГ12-2Вр-Л	38Ф5 Вр			
	2ПГ12-3Вр-Л	44Ф5 Вр			
	2ПГ12-4Вр-Л	50Ф5 Вр		1050 (10500)	21 (2,1)

Статистические показатели механических свойств стержневой арматурной стали, применяемой в качестве напрягаемой арматуры плиты со смешанным армированием, должны соответствовать высшей категории качества (см. табл. 9 ГОСТ 5781-82).

Продолжение табл. 2

Класс напрягаемой арматуры	Марка плиты	Напрягаемая арматура (на плиту)	Величина напряжения в арматуре σ_{sp} (кгс/см²) при способе натяжения: электротермическом	Величина напряжения в арматуре σ_{sp} (кгс/см²) при способе натяжения: механическом	Контролируемое усилие натяжения одного стержня кН (тс)
А-IV	2ПГ12-1АIV-Н*)	4Ф20 АIV	540 (5400)	540 (5400)	170 (17,0)
	2ПГ12-2АIV-Н	4Ф22 АIV			205 (20,5)
	2ПГ12-3АIV-Н	8Ф16 АIV			108 (10,8)
	2ПГ12-4АIV-Н	6Ф20 АIV			190 (17,0)
	2ПГ12-5АIV-Н	6Ф22 АIV			205 (20,5)
Ат-VСК	2ПГ12-1АтVСК-Н	4Ф18 АтVСК	650 (6500)	650 (6500)	165 (16,5)
	2ПГ12-2АтVСК-Н	4Ф20 АтVСК			204 (20,4)
	2ПГ12-3АтVСК-Н	4Ф22 АтVСК			247 (24,7)
	2ПГ12-4АтVСК-Н	6Ф20 АтVСК			204 (20,4)
	2ПГ12-5АтVСК-Н	4Ф25 АтVСК			319 (31,9)
	2ПГ12-6АтVСК-Н	6Ф22 АтVСК			247 (24,7)
	2ПГ12-7АтVСК-Н	6Ф25 АтVСК			319 (31,9)
А-IIIв	2ПГ12-1АIIIв-Н	4Ф22 АIIIв	490 (4900)	490 (4900)	186 (18,6)
	2ПГ12-2АIIIв-Н	2Ф32 АIIIв	—	480 (4800)	386 (38,6)
	2ПГ12-3АIIIв-Н	4Ф25 АIIIв	490 (4900)	490 (4900)	241 (24,1)
	2ПГ12-4АIIIв-Н	4Ф28 АIIIв	—	495 (4950)	305 (30,5)
	2ПГ12-5АIIIв-Н	6Ф25 АIIIв	490 (4900)	490 (4900)	243 (24,3)
	2ПГ12-6АIIIв-Н	4Ф32 АIIIв	—	470 (4700)	378 (37,8)
	2ПГ12-7АIIIв-Н	4Ф32 АIIIв + 2Ф28 АIIIв	—		378 (37,8) / 288 (28,8)

*) приведенные в таблице данные справедливы для соответствующих марок плит с индексом „П".

Инв.№ подл. | Подпись и дата | Взам.инв.№

Таблица 3

Варианты армирования продольных ребер плит напряженной арматурой классов А-V, А-IV, А-IIIв

Марка плиты	Предусмотрено рабочими чертежами				Вариант замены			
	Напрягаемая арматура (на плиту)	N схемы докум. 1, л. 3	Марка каркаса продольного ребра	Марка закладного изделия	Напрягаемая арматура (на плиту)	N схемы докум. 1, л. 3	Марка каркаса продольного ребра	Марка закладного изделия
2ПГ12-2АV *)	2Ф25АV	1	КР1	МН1-1 МН1-2	4Ф18АV	3а	КР1	МН3-1 МН3-2
2ПГ12-3АV			КР6				КР6	
2ПГ12-5АV	4Ф22АV	8а	КР2		8Ф16АV	4	КР2	МН5-1 МН5-2
2ПГ12-7АV	4Ф25АV				8Ф18АV			
2ПГ12-3АIV	4Ф22АIV		КР1		8Ф16АIV		КР6	
2ПГ12-5АIV			КР12				КР12	
2ПГ12-1АIIIв	4Ф22АIIIв		КР1		2Ф28АIIIв	2	КР14	МН1-1 МН1-2
2ПГ12-3АIIIв	4Ф25АIIIв				2Ф32АIIIв		КР15	

*) См. указания п. 3.1. докум. ТТ.

Варианты замены стержней напрягаемой арматуры, приведенные в табл. 3 для плит без проемов в полке (2ПГ12), могут быть применены при изготовлении плит с проемами в полке различного назначения (2ПВ12, 2ПЛ12, 2ПФ12).

Схема испытания плиты

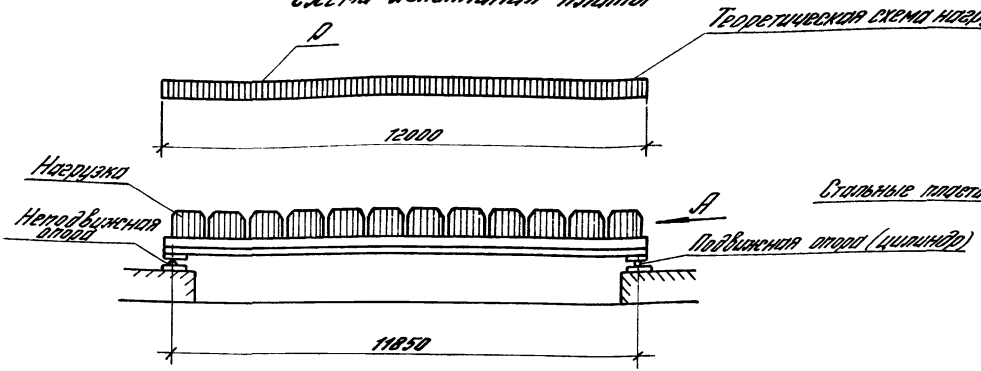

Вид А

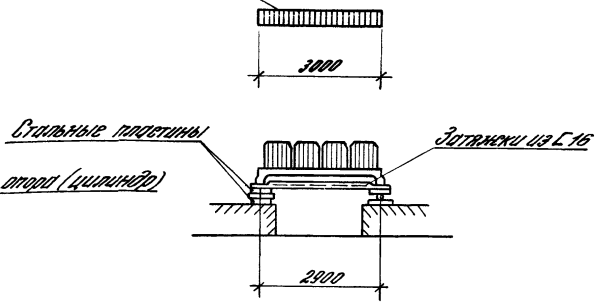

Расположение нагрузки на плите в плане

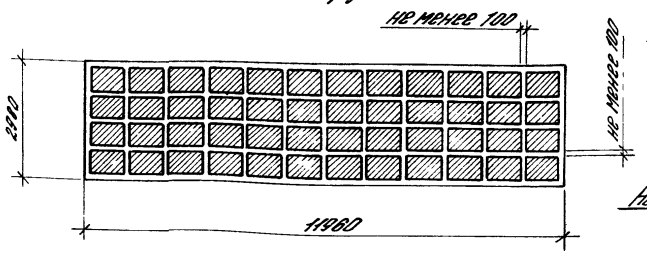

План расположения опор при испытании

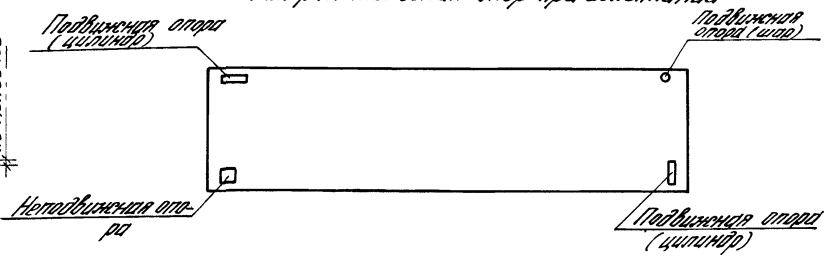

Схема перемещения продольных ребер плиты при загружении

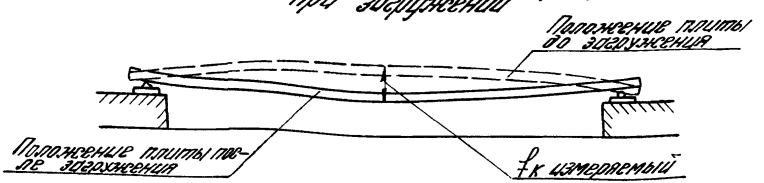

1. Опорные закладные изделия должны быть приварены к затяжкам, предохраняющим продольные ребра от перемещения в поперечном направлении.

2. Площадь загружаемой поверхности должна составлять 3×12 м.

				1.465.1-15.5-СМ1		
Гл.ин.пр.	Бажанова			Схема испытания плиты 2ПГ12	Стадия	Лист	Листов
Разраб.	Петрова				Р		1
Исполн.	Максимова				ЦНИИПРОМЗДАНИЙ		
Провер.	Святова						
Н.контр.	Старостина						

Формат А3

Таблица 5

Величины контрольных нагрузок и прогибов плит

Марка плиты	Контрольная равномерно распределенная нагрузка, кПа (кгс/м²), при проверке образования трещин $P^1_{тр}$, ширины раскрытия трещин $P^2_{тр}$, жесткости плиты $P_ж$ и контрольные прогибы $f_{контр.}$, см, при возрасте бетона к моменту испытания плит в сутках												Отношение $\frac{f_{дл.}}{f_{доп.}}$	Контрольная равномерно распределенная нагрузка кПа (кгс/м²), по проверке прочности плиты $P_{контр}$ при	
	14				28				100						
	$P^1_{тр}$	$P^2_{тр}$	$P_ж$	$f_{контр.}$	$P^1_{тр}$	$P^2_{тр}$	$P_ж$	$f_{контр.}$	$P^1_{тр}$	$P^2_{тр}$	$P_ж$	$f_{контр.}$		C=1,4	C=1,6
2ПГ12-1Ат VI	1,80(180)	2,90(290)	2,10(210)	1,8	1,70(170)	2,80(280)	2,00(200)	1,6	1,70(170)	2,70(270)	1,80(180)	1,4	>0,85	5,80 (580)	6,90 (690)
2ПГ12-2Ат VI	2,60 (260)	4,20(420)	3,00(300)	2,7	2,50(250)	4,00(400)	2,90(290)	2,5	2,40(240)	3,80(380)	2,60(260)	2,2	<0,85	8,00 (800)	9,50 (950)
2ПГ12-3Ат VI	2,80(280)	5,00(500)	3,70(370)	3,7	2,70(270)	4,80(480)	3,50(350)	3,4	2,50(250)	4,50(450)	3,20(320)	2,9		9,40 (940)	11,10 (1110)
2ПГ12-4Ат VI	3,30(330)	6,20(620)	4,60(460)	4,9	3,20 (320)	5,90(590)	4,40(440)	4,6	2,90(290)	5,50(550)	4,0(400)	3,9		11,50 (1150)	13,50 (1350)
2ПГ12-5Ат VI	4,00(400)	7,10(710)	5,30(530)	5,3	3,80(380)	6,80(680)	5,10(510)	5,0	3,50(350)	6,20(620)	4,60(460)	4,4	>0,85	12,90 (1290)	15,10 (1510)
2ПГ12-6Ат VI	4,80(480)	8,20(820)	6,10(610)	5,9	4,50(450)	7,80(780)	5,80(580)	5,6	4,10(410)	7,10(710)	5,30(530)	4,7		14,60 (1460)	17,00 (1700)
2ПГ12-7Ат VI	5,10(510)	8,80(880)	6,70(670)	6,9	4,80(480)	8,40(840)	6,40(640)	6,5	4,30(430)	7,70(770)	5,70(570)	5,5		15,90 (1590)	18,50 (1850)

1. Величины контрольных нагрузок не включают в себя нагрузки от собственного веса плиты (см. р. 7 докум. Т.Т)
2. Значения нагрузок и прогибов для промежуточных возрастов бетона к моменту испытания допускается определять по линейной интерполяции.
3. Указанные в таблицах величины контрольных нагрузок для плит из легкого бетона относятся к плитам, изготовленным из керамзитобетона. Для плит из аглопоритобетона или шлакопемзобетона величины испытательных нагрузок должны быть уменьшены на 0,25(25) кПа (кгс/м²), а величины контрольных прогибов - уменьшены на 0,2 мм.
4. Допустимое отклонение разрушающей нагрузки от контрольной по проверке прочности плиты равно +0,2 $P_{контр.}$, -0,05 $P_{контр.}$

Таблица 4.

Величины контрольной ширины раскрытия трещин $a_{контр.}$ в продольных ребрах плит

Агрессивность среды	Контрольная ширина раскрытия трещин ($a_{контр.}$), мм при напрягаемой арматуре класса			
	А-III в, А-IV	Ат-V СК	Ат-IV С	Ат-V, Ат-VI, Вр, К-7
Неагрессивная	0,25	0,20	0,25	0,2
Слабоагрессивная	0,15	0,10		
Среднеагрессивная	0,10	Не допускается к применению		

Гл. инж. пр.	Бажанова		1.465.1-15.5-СМ2	
Разраб.	Старостина		Данные для проведения заводских испытаний плит 2ПГ12	Стадия: Р; Лист: 1; Листов: 5
Исполн.	Максимова			ЦНИИПРОМЗДАНИЙ
Провер.	Святова			
Н. контр.	Петрова			

Продолжение табл. 5

Марка	Контрольная равномерно распределенная нагрузка, кПа (кгс/м²) при проверке образования трещин $P^1_{тр}$, ширины раскрытия трещин $P^2_{тр}$, жесткости плиты $P_{ж}$ и контрольные прогибы $P_{контр}$, см. при возрасте бетона к моменту испытания плит в сутках												Отношение $P_{дл}/P_{дол}$	Контрольная равномерно распределенная нагрузка кПа (кгс/м²) по проверке прочности плиты $P_{контр}$ при	
	14				28				100						
	$P^1_{тр}$	$P^2_{тр}$	$P_{ж}$	$P_{контр}$	$P^1_{тр}$	$P^2_{тр}$	$P_{ж}$	$P_{контр}$	$P^1_{тр}$	$P^2_{тр}$	$P_{ж}$	$P_{контр}$		$C=1,4$	$C=1,6$
2ПГ12-1АтV	0,70 (70)	3,00 (300)	2,10 (210)	2,0	0,70 (70)	2,90 (290)	2,00 (200)	1,9	0,70 (70)	2,70 (270)	1,80 (180)	1,6			
2ПГ12-2АтV	1,70 (170)	3,30 (330)	2,30 (230)	2,2	1,70 (170)	3,20 (320)	2,20 (220)	2,0	1,60 (160)	3,00 (300)	2,00 (200)	1,7	<0,85	5,80 (580)	6,90 (690)
2ПГ12-3АтV	1,60 (160)	4,30 (430)	3,00 (300)	3,8	1,50 (150)	4,10 (410)	2,90 (290)	3,6	1,40 (140)	3,70 (370)	2,60 (260)	3,2		6,50 (650)	7,70 (770)
2ПГ12-4АтV	2,00 (200)	5,00 (500)	3,60 (360)	4,2	1,60 (160)	4,80 (480)	3,40 (340)	4,0	1,80 (180)	4,40 (440)	3,10 (310)	3,6		7,70 (770)	9,10 (910)
2ПГ12-5АтV	2,80 (280)	5,60 (560)	3,90 (390)	4,6	2,70 (270)	5,30 (530)	3,70 (370)	4,3	2,50 (250)	4,80 (480)	3,40 (340)	3,7	>0,85	9,10 (910)	10,70 (1070)
2ПГ12-6АтV	3,50 (350)	6,10 (610)	4,40 (440)	4,6	3,30 (330)	5,80 (580)	4,20 (420)	4,3	3,00 (300)	5,30 (530)	3,80 (380)	3,5		10,10 (1010)	11,90 (1190)
2ПГ12-7АтV	3,80 (380)	6,70 (670)	5,00 (500)	5,2	3,60 (360)	6,40 (640)	4,70 (470)	4,9	3,30 (330)	5,70 (570)	4,20 (420)	4,0		10,90 (1080)	12,80 (1280)
2ПГ12-8АтV	4,30 (430)	7,20 (720)	5,30 (530)	5,3	4,10 (410)	6,90 (690)	5,00 (500)	5,0	3,70 (370)	6,20 (620)	4,60 (460)	4,2		11,80 (1180)	13,80 (1380)
2ПГ12-9АтV	5,60 (560)	9,00 (900)	6,70 (670)	5,8	5,50 (550)	8,60 (860)	6,40 (640)	5,4	4,80 (480)	7,70 (770)	5,70 (570)	4,5		12,90 (1290)	15,10 (1510)
2ПГ12-1АтVСК-Н	1,90 (190)	2,90 (290)	—	—	1,80 (180)	2,70 (270)	—	—	1,70 (170)	2,60 (260)	—	—		15,90 (1590)	18,50 (1850)
2ПГ12-2АтVСК-Н	2,20 (220)	3,60 (360)	—	—	2,10 (210)	3,40 (340)	—	—	2,00 (200)	3,10 (310)	—	—	<0,85	5,60 (560)	6,80 (680)
2ПГ12-3АтVСК-Н	3,00 (300)	4,60 (460)	—	—	2,80 (280)	4,30 (430)	—	—	2,70 (270)	4,10 (410)	—	—		6,80 (680)	8,00 (800)
2ПГ12-4АтVСК-Н	3,50 (350)	5,70 (570)	—	—	3,30 (330)	5,40 (540)	—	—	3,00 (300)	5,00 (500)	—	—		8,60 (860)	10,10 (1010)
2ПГ12-5АтVСК-Н	4,00 (400)	6,70 (670)	—	—	3,80 (380)	6,30 (630)	—	—	3,30 (330)	5,70 (570)	—	—		10,40 (1040)	12,20 (1220)
2ПГ12-6АтVСК-Н	4,40 (440)	7,30 (730)	—	—	4,20 (420)	6,9 (690)	—	—	3,80 (380)	6,20 (620)	—	—		11,80 (1180)	13,80 (1380)
2ПГ12-7АтVСК-Н	5,70 (570)	8,30 (830)	—	—	5,40 (540)	7,10 (770)	—	—	4,70 (470)	6,90 (690)	—	—		12,80 (1280)	14,90 (1490)
2ПГ12-1АтV-Л	2,10 (210)	3,80 (380)	2,60 (260)	3,8	1,90 (190)	3,60 (360)	2,50 (250)	3,6	1,80 (180)	3,30 (330)	2,30 (230)	3,2	>0,85	14,40 (1440)	16,70 (1670)
2ПГ12-2АтV-Л	2,70 (270)	4,50 (450)	3,40 (340)	4,2	2,60 (260)	4,20 (420)	3,20 (320)	4,0	2,40 (240)	4,00 (400)	2,90 (290)	3,5		6,70 (670)	8,00 (800)
2ПГ12-3АтV-Л	3,50 (350)	5,50 (550)	4,10 (410)	4,3	3,30 (330)	5,20 (520)	3,80 (380)	4,1	3,00 (300)	4,70 (470)	3,40 (340)	3,8		8,00 (800)	9,40 (940)
														9,40 (940)	11,00 (1100)

Продолжение табл. 5

Марка	Контрольная равномерно распределенная нагрузка, кПа (кгс/м²) при проверке образования трещин $P^1_{тр}$, ширины раскрытия трещин $P^2_{тр}$, жесткости плиты $P_ж$ и контрольные прогибы $f_{контр.}$, см, при возрасте бетона к моменту испытания плит в сутках												Отношение $\frac{f_{дл.}}{f_{доп.}}$	Контрольная равномерно распределенная нагрузка, кПа (кгс/м²), по проверке прочности плиты $P_{контр.}$ при		
	14				28				100							
	$P^1_{тр}$	$P^2_{тр}$	$P_ж$	$f_{контр.}$	$P^1_{тр}$	$P^2_{тр}$	$P_ж$	$f_{контр.}$	$P^1_{тр}$	$P^2_{тр}$	$P_ж$	$f_{контр.}$		C=1,35	C=1,4	C=1,6
2ПГ12-1Ат IV С	1,00(100)	3,10(310)	2,10(210)	2,8	0,90(90)	3,00(300)	2,00(200)	2,6	0,85(85)	2,70(270)	1,80(180)	2,2	< 0,85	—	5,80(580)	6,90(690)
2ПГ12-2Ат IV С	1,10(110)	3,40(340)	2,20(220)	3,1	0,90(90)	3,20(320)	2,10(210)	2,8	0,80(80)	2,90(290)	1,90(190)	2,4		—	6,30(630)	7,60(760)
2ПГ12-3Ат IV С	1,40(140)	4,00(400)	2,70(270)	4,0	1,30(130)	3,80(380)	2,60(260)	3,7	1,20(120)	3,50(350)	2,40(240)	3,2		—	7,30(730)	8,70(870)
2ПГ12-4Ат IV С	2,30(230)	4,70(470)	3,10(310)	3,6	2,00(200)	4,40(440)	3,00(300)	3,3	1,90(190)	3,90(390)	2,70(270)	2,7		—	8,10(810)	9,60(960)
2ПГ12-5Ат IV С	2,00(200)	5,10(510)	3,60(360)	4,4	1,80(180)	4,80(480)	3,40(340)	4,1	1,70(170)	4,40(440)	3,10(310)	3,6	> 0,85	—	9,10(910)	10,80(1080)
2ПГ12-6Ат IV С	3,10(310)	6,20(620)	4,30(430)	4,8	2,90(290)	5,80(580)	4,10(410)	4,4	2,60(260)	5,10(510)	3,70(370)	3,6		—	10,50(1050)	12,40(1240)
2ПГ12-7Ат IV С	4,50(450)	7,30(730)	5,20(520)	5,1	4,20(420)	6,80(680)	4,90(490)	4,7	3,60(360)	6,10(610)	4,50(450)	3,7		—	12,60(1260)	14,80(1480)
2ПГ12-1Ат IV С Л*)	2,00(200)	3,50(350)	2,70(270)	3,6	1,80(180)	3,30(330)	2,50(250)	3,1	1,60(160)	3,10(310)	2,20(220)	2,7		—	6,20(620)	7,30(730)
2ПГ12-2Ат IV С Л*)	2,60(260)	4,50(450)	3,40(340)	4,3	2,40(240)	4,20(420)	3,20(320)	4,0	2,20(220)	3,90(390)	2,80(280)	3,4	> 0,85	—	7,80(780)	9,20(920)
2ПГ12-3Ат IV С Л*)	3,70(370)	5,90(590)	4,30(430)	6,0	3,50(350)	5,50(550)	4,00(400)	5,6	3,10(310)	4,80(480)	3,50(350)	4,9		—	9,50(950)	11,20(1120)
2ПГ12-1А IV	1,10(110)	3,10(310)	2,10(210)	2,7	1,10(110)	3,00(300)	2,00(200)	2,5	1,00(100)	2,70(270)	1,80(180)	2,1	< 0,85	5,50(550)	5,80(580)	6,90(690)
2ПГ12-2А IV	1,00(100)	3,20(320)	2,30(230)	3,7	0,90(90)	3,10(310)	2,20(220)	3,4	0,80(80)	3,00(300)	2,00(200)	2,9		6,30(630)	6,60(660)	7,90(790)
2ПГ12-3А IV	2,10(210)	4,00(400)	2,70(270)	2,8	2,00(200)	3,80(380)	2,60(260)	2,6	1,80(180)	3,50(350)	2,40(240)	2,2	> 0,85	7,00(700)	7,30(730)	8,70(870)
2ПГ12-4А IV	2,30(230)	4,70(470)	2,90(290)	3,6	2,00(200)	4,40(440)	3,00(300)	3,3	1,90(190)	3,90(390)	2,70(270)	2,7		7,80(780)	8,10(810)	9,60(960)
2ПГ12-5А IV	2,00(200)	5,10(510)	3,20(320)	4,4	1,80(180)	4,80(480)	3,00(300)	4,1	1,70(170)	4,40(440)	3,10(310)	3,6	< 0,85	8,70(870)	9,10(910)	10,80(1080)
2ПГ12-6А IV	3,30(330)	6,40(640)	4,30(430)	4,7	3,10(310)	6,00(600)	4,10(410)	4,3	2,70(270)	5,10(510)	3,70(370)	3,5	> 0,85	10,10(1010)	10,50(1050)	12,40(1240)
2ПГ12-1А IV-Н	1,40(140)	2,50(250)	—	—	1,30(130)	2,40(240)	—	—	1,20(120)	2,10(210)	—	—		4,40(440)	4,70(470)	5,60(560)
2ПГ12-2А IV-Н	2,10(210)	3,10(310)	—	—	1,70(170)	2,90(290)	—	—	1,40(140)	2,70(270)	—	—		5,60(560)	5,90(590)	7,10(710)
2ПГ12-3А IV-Н	2,20(220)	3,80(380)	—	—	2,00(200)	3,50(350)	—	—	1,50(150)	3,00(300)	—	—	< 0,85	6,20(620)	6,50(650)	7,70(770)
2ПГ12-4А IV-Н	2,60(260)	3,90(390)	—	—	2,40(240)	3,70(370)	—	—	1,90(190)	3,40(340)	—	—		6,80(680)	7,20(720)	8,50(850)
2ПГ12-5А IV-Н	3,20(320)	5,10(510)	—	—	3,00(300)	4,80(480)	—	—	2,50(250)	4,30(430)	—	—		8,60(860)	9,00(900)	10,60(1060)

*) Данные справедливы для плит из легкого бетона с напрягаемой арматурой из стали класса А-IV.

Продолжение табл. 5

Марка	Контрольная равномерно распределенная нагрузка, кПа (кгс/м²) при проверке образования трещин $P^1_{тр}$, $P^2_{тр}$, ширины раскрытия трещин $P_{тр}$, жесткости плиты $P_ж$ и контрольные прогибы $f_{контр}$, см, при возрасте бетона к моменту испытания плит в сутках												Отношение $P_{оп}/P_{оп}$	Контрольная равномерно распределенная нагрузка, кПа (кгс/м²) по проверке прочности плиты $P_{контр.}$ при		
	14				28				100					$\frac{C=1,35}{C=1,25}$	C=1,40	C=1,6
	$P^1_{тр}$	$P^2_{тр}$	$P_ж$	$P_{контр.}$	$P^1_{тр}$	$P^2_{тр}$	$P_ж$	$P_{контр.}$	$P^1_{тр}$	$P^2_{тр}$	$P_ж$	$P_{контр.}$				
2ПГ12-1АIV-П	1,40(140)	2,50(250)	—	—	1,30(130)	2,40(240)	—	—	1,20(120)	2,10(210)	—	—	<0,85	4,40(440)	4,70(470)	5,60(560)
2ПГ12-2АIV-П	2,10(210)	3,10(310)	—	—	1,70(170)	2,90(290)	—	—	1,40(140)	2,70(270)	—	—		5,60(560)	5,90(590)	7,10(710)
2ПГ12-3АIV-П	2,20(220)	3,80(380)	—	—	2,00(200)	3,50(350)	—	—	1,50(150)	3,00(300)	—	—		6,20(620)	6,50(650)	7,70(770)
2ПГ12-4АIV-П	2,60(260)	3,90(390)	—	—	2,40(240)	3,70(370)	—	—	1,90(190)	3,40(340)	—	—		6,80(680)	7,20(720)	8,50(850)
2ПГ12-5АIV-П	3,20(320)	5,10(510)	—	—	3,00(300)	4,80(480)	—	—	2,50(250)	4,30(430)	—	—		8,60(860)	9,00(900)	10,60(1060)
2ПГ12-1АIIIв	1,70(170)	3,00(300)	2,10(210)	2,1	1,60(160)	2,80(280)	2,00(200)	1,9	1,40(140)	2,60(260)	1,70(170)	1,4		4,80(480)	5,60(560)	6,80(680)
2ПГ12-2АIIIв	2,20(220)	3,50(350)	2,30(230)	2,1	2,00(200)	3,30(330)	2,20(220)	1,9	1,80(180)	2,90(290)	1,90(190)	1,5	<0,85	5,40(540)	6,30(630)	7,60(760)
2ПГ12-3АIIIв	2,80(280)	4,50(450)	3,20(320)	2,7	2,60(260)	4,10(410)	3,00(300)	2,4	2,30(230)	3,70(370)	2,60(260)	2,0		6,70(670)	7,70(770)	9,20(920)
2ПГ12-4АIIIв	3,70(370)	5,60(560)	3,90(390)	3,1	3,40(340)	5,20(522)	3,70(370)	2,9	3,00(300)	4,50(450)	3,20(320)	2,4		8,30(830)	9,60(960)	11,20(1120)
2ПГ12-5АIIIв	4,10(410)	6,60(660)	4,70(470)	4,5	3,80(380)	6,10(610)	4,40(440)	4,1	3,20(320)	5,30(530)	3,80(380)	3,2	>0,85	9,50(950)	1,100(1100)	12,80(1280)
2ПГ12-6АIIIв	4,20(420)	7,20(720)	5,60(560)	5,0	3,90(390)	6,70(670)	5,20(520)	4,6	3,30(330)	6,10(610)	4,50(450)	3,7		10,90(1090)	12,50(1250)	14,60(1460)
2ПГ12-7АIIIв	5,30(530)	8,40(840)	6,50(650)	5,1	4,90(490)	7,90(790)	5,90(590)	4,6	4,00(400)	6,70(670)	4,90(490)	4,0	<0,85	12,70(1270)	14,50(1450)	16,90(1690)
2ПГ12-1АIIIв-Н	1,70(170)	3,00(300)	—	—	1,60(160)	2,80(280)	—	—	1,40(140)	2,60(260)	—	—		4,80(480)	5,60(560)	6,80(680)
2ПГ12-2АIIIв-Н	2,20(220)	3,50(350)	—	—	2,00(200)	3,30(330)	—	—	1,80(180)	2,90(290)	—	—	<0,85	5,40(540)	6,30(630)	7,60(760)
2ПГ12-3АIIIв-Н	2,80(280)	4,50(450)	—	—	2,60(260)	4,10(410)	—	—	2,30(230)	3,70(370)	—	—		6,70(670)	7,70(770)	9,20(920)
2ПГ12-4АIIIв-Н	3,70(370)	5,60(560)	—	—	3,40(340)	5,20(520)	—	—	3,00(300)	4,50(450)	—	—		8,30(830)	9,60(960)	11,20(1120)
2ПГ12-5АIIIв-Н	4,10(410)	6,60(660)	—	—	3,80(380)	6,10(610)	—	—	3,20(320)	5,30(530)	—	—	>0,85	9,50(950)	1,100(1100)	12,80(1280)
2ПГ12-6АIIIв-Н	4,20(420)	6,80(680)	—	—	3,90(390)	6,30(630)	—	—	3,30(330)	5,70(570)	—	—		10,30(1030)	11,80(1180)	13,80(1380)
2ПГ12-7АIIIв-Н	5,30(530)	8,40(840)	—	—	4,90(490)	7,90(790)	—	—	4,00(400)	6,70(670)	—	—	<0,85	12,70(1270)	1450(1450)	16,90(1690)
2ПГ12-1АIIIв-П	1,70(170)	3,00(300)	—	—	1,60(160)	2,80(280)	—	—	1,40(140)	2,60(260)	—	—		4,80(480)	5,60(560)	6,80(680)
2ПГ12-2АIIIв-П	2,20(220)	3,50(350)	—	—	2,00(200)	3,30(330)	—	—	1,80(180)	2,90(290)	—	—	<0,85	5,40(540)	6,30(630)	7,60(760)
2ПГ12-3АIIIв-П	2,80(280)	4,50(450)	—	—	2,60(260)	4,10(440)	—	—	2,30(230)	3,70(370)	—	—		6,70(670)	7,70(770)	9,20(920)
2ПГ12-4АIIIв-П	3,70(370)	5,60(560)	—	—	3,40(340)	5,20(520)	—	—	3,00(300)	4,50(450)	—	—		8,30(830)	9,60(960)	11,20(1120)
2ПГ12-5АIIIв-П	4,10(410)	6,60(660)	—	—	3,80(380)	6,10(610)	—	—	3,20(320)	5,30(530)	—	—	>0,85	9,50(950)	1,100(1100)	12,80(1280)
2ПГ12-6АIIIв-П	4,20(420)	6,80(680)	—	—	3,90(390)	6,30(630)	—	—	3,30(330)	5,70(570)	—	—		10,30(1030)	11,80(1180)	13,80(1380)
2ПГ12-7АIIIв-П	6,60(660)	8,80(880)	—	—	4,90(490)	7,90(790)	—	—	4,00(400)	6,70(670)	—	—	<0,85	12,70(1270)	14,50(1450)	16,90(1690)

*) Коэффициент C=1,35 относится к плитам с напрягаемой арматурой класса A-IV, C=1,25 — к плитам с напрягаемой арматурой класса A-IIIв

Инв. № подл. | Подпись и дата | Взам. инв. №

Продолжение табл. 5

Марка	Контрольная равномерно распределенная нагрузка, кПа (кгс/м²) при проверке образования трещин $P_{тр}$, ширины раскрытия трещин $P^2_{тр}$, жесткости плиты $P_ж$ и контрольные прогибы $f_{контр.}$, см, при возрасте бетона к моменту испытания плит в сутках												Отношение $\frac{f_{дл.}}{f_{доп.}}$	Контрольная равномерно распределенная нагрузка, кПа (кгс/м²) по проверке прочности плиты $P_{контр.}$ при		
	14				28				100							
	$P^1_{тр}$	$P^2_{тр}$	$P_ж$	$f_{контр.}$	$P^1_{тр}$	$P^2_{тр}$	$P_ж$	$f_{контр.}$	$P^1_{тр}$	$P^2_{тр}$	$P_ж$	$f_{контр.}$		C = 1,25	C = 1,4	C = 1,6
2ПГ12-1Я III в Л	1,60 (160)	3,40 (340)	2,50 (250)	2,5	1,50 (150)	3,20 (320)	2,40 (240)	2,3	1,30 (130)	3,00 (300)	2,10 (210)	1,7	< 0,85	5,20 (520)	6,00 (600)	7,20 (720)
2ПГ12-2Я III в Л	2,20 (220)	3,90 (390)	2,70 (270)	2,6	2,00 (200)	3,70 (370)	2,60 (260)	2,4	1,80 (180)	3,30 (330)	2,30 (230)	1,8		5,80 (580)	6,70 (670)	8,00 (800)
2ПГ12-3Я III в Л	2,60 (260)	4,90 (490)	3,60 (360)	3,0	2,40 (240)	4,50 (450)	3,40 (340)	2,7	2,10 (210)	4,10 (410)	3,00 (300)	2,4	> 0,85	7,10 (710)	8,10 (810)	9,60 (960)
2ПГ12-4Я III в Л	3,40 (340)	5,70 (570)	4,40 (440)	4,0	3,10 (310)	5,30 (530)	4,00 (400)	3,8	2,70 (270)	4,70 (470)	3,40 (340)	3,5		8,20 (820)	9,40 (940)	11,00 (1100)
2ПГ12-1К7	1,60 (160)	2,80 (280)	2,00 (200)	1,8	1,60 (160)	2,70 (270)	1,90 (190)	1,7	1,60 (160)	2,70 (270)	1,80 (180)	1,5	< 0,85	–	5,80 (580)	6,90 (690)
2ПГ12-2К7	3,20 (320)	4,60 (460)	3,30 (330)	3,6	3,20 (320)	4,40 (440)	3,10 (310)	3,3	3,10 (310)	4,30 (430)	3,00 (300)	2,8		–	9,00 (900)	10,60 (1060)
2ПГ12-3К7	4,00 (400)	6,50 (650)	4,90 (490)	5,3	3,90 (390)	6,20 (620)	4,60 (460)	4,9	3,70 (370)	6,00 (600)	4,40 (440)	4,3		–	12,40 (1240)	14,40 (1440)
2ПГ12-4К7	4,60 (460)	7,80 (780)	6,00 (600)	6,4	4,50 (450)	7,60 (760)	5,80 (580)	6,1	4,20 (420)	7,10 (710)	5,30 (530)	5,6	> 0,85	–	14,60 (1460)	17,00 (1700)
2ПГ12-5К7	5,00 (500)	8,50 (850)	6,50 (650)	6,4	4,80 (480)	8,10 (810)	6,10 (610)	6,1	4,60 (460)	7,70 (770)	5,70 (570)	5,6		–	15,90 (1590)	18,50 (1850)
2ПГ12-1К7Л	2,10 (210)	3,30 (330)	2,40 (240)	2,8	2,10 (210)	3,20 (320)	2,30 (230)	2,8	2,00 (200)	3,10 (310)	2,20 (220)	2,4	< 0,85	–	6,20 (620)	7,30 (730)
2ПГ12-2К7Л	3,40 (340)	5,0 (500)	3,70 (370)	5,5	3,30 (330)	4,90 (490)	3,60 (360)	5,4	3,10 (310)	4,70 (470)	3,40 (340)	5,6		–	9,40 (940)	11,00 (1100)
2ПГ12-1Вр	1,60 (160)	2,90 (290)	2,00 (200)	2,3	1,60 (160)	2,80 (280)	1,90 (190)	2,1	1,50 (150)	2,70 (270)	1,80 (180)	1,7	< 0,85	–	5,80 (580)	6,90 (690)
2ПГ12-2Вр	2,00 (200)	3,70 (370)	2,70 (270)	3,0	2,00 (200)	3,60 (360)	2,60 (260)	2,7	1,90 (190)	3,50 (350)	2,40 (240)	2,3	> 0,85	–	7,30 (730)	8,70 (870)
2ПГ12-3Вр	2,70 (270)	4,50 (450)	3,30 (330)	3,6	2,60 (260)	4,30 (430)	3,20 (320)	3,3	2,60 (260)	4,20 (420)	3,00 (300)	2,8		–	8,70 (870)	10,30 (1030)
2ПГ12-4Вр	2,70 (270)	5,20 (520)	3,70 (370)	4,8	2,60 (260)	5,00 (500)	3,60 (360)	4,5	2,50 (250)	4,70 (470)	3,40 (340)	4,0		–	10,00 (1000)	11,70 (1170)
2ПГ12-5Вр	3,30 (330)	5,80 (580)	4,30 (430)	5,0	3,20 (320)	5,60 (560)	4,20 (420)	4,7	3,10 (310)	5,40 (540)	3,90 (390)	4,2		–	11,10 (1110)	13,00 (1300)
2ПГ12-6Вр	3,50 (350)	6,30 (630)	4,60 (460)	5,2	3,30 (330)	6,00 (600)	4,50 (450)	5,0	3,20 (320)	5,80 (580)	4,20 (420)	4,5		–	12,10 (1210)	14,10 (1410)
2ПГ12-7Вр	4,50 (450)	7,00 (700)	5,10 (510)	5,8	4,30 (430)	6,80 (680)	5,00 (500)	5,5	4,00 (400)	6,40 (640)	4,70 (470)	5,0		–	13,20 (1320)	15,40 (1540)
2ПГ12-8Вр	4,60 (460)	7,70 (770)	5,90 (590)	6,3	4,50 (450)	7,50 (750)	5,70 (570)	6,0	4,10 (410)	7,10 (710)	5,30 (530)	5,6		–	14,60 (1460)	17,00 (1700)
2ПГ12-1Вр Л	2,10 (210)	3,40 (340)	2,40 (240)	3,7	2,00 (200)	3,20 (320)	2,30 (230)	3,3	1,90 (190)	3,10 (310)	2,20 (220)	2,9	> 0,85	–	6,20 (620)	7,30 (730)
2ПГ12-2Вр Л	2,70 (270)	4,10 (410)	3,10 (310)	4,5	2,60 (260)	4,00 (400)	3,00 (300)	4,3	2,50 (250)	3,90 (390)	2,80 (280)	3,7		–	7,70 (770)	9,10 (910)
2ПГ12-3Вр Л	3,20 (320)	4,80 (480)	3,70 (370)	5,2	3,10 (310)	4,70 (470)	3,60 (360)	4,9	3,00 (300)	4,60 (460)	3,40 (340)	4,4		–	9,10 (910)	10,70 (1070)
2ПГ12-4Вр Л	3,50 (350)	5,70 (570)	4,50 (450)	5,4	3,40 (340)	5,40 (540)	4,20 (420)	5,2	3,30 (330)	5,10 (510)	3,80 (380)	4,8		–	10,40 (1040)	12,10 (12,10)

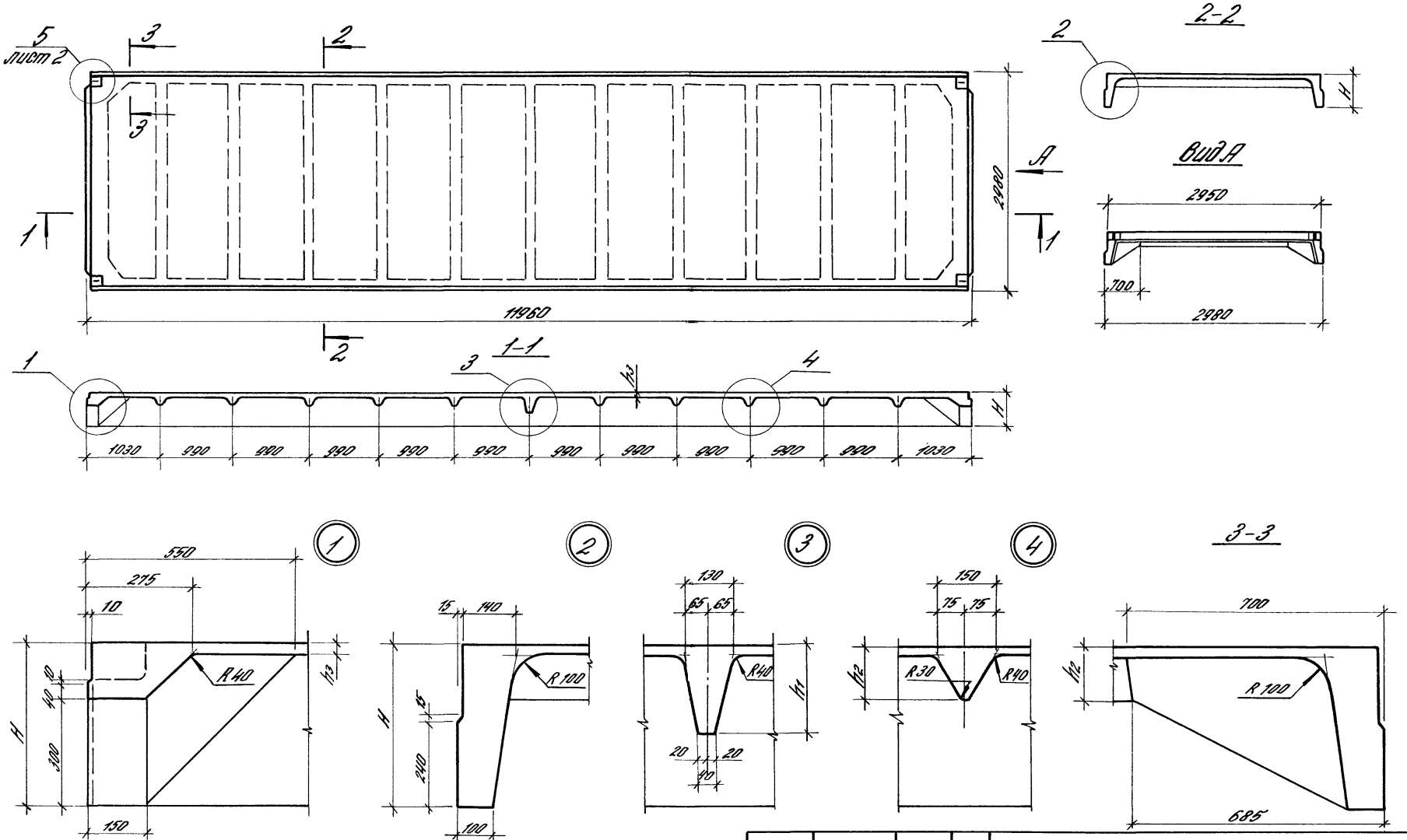

				1.465.1-15.5-1Ф4			
Гл.ин.пр.	Бажанова			Плита 2ПГ12. Опалубочный чертеж	Стадия	Лист	Листов
Разраб.	Бажанова				Р	1	4
Исполн.	Николаева				ЦНИИПРОМЗДАНИЙ		
Провер.	Святова						
Н.контр.	Старостина						

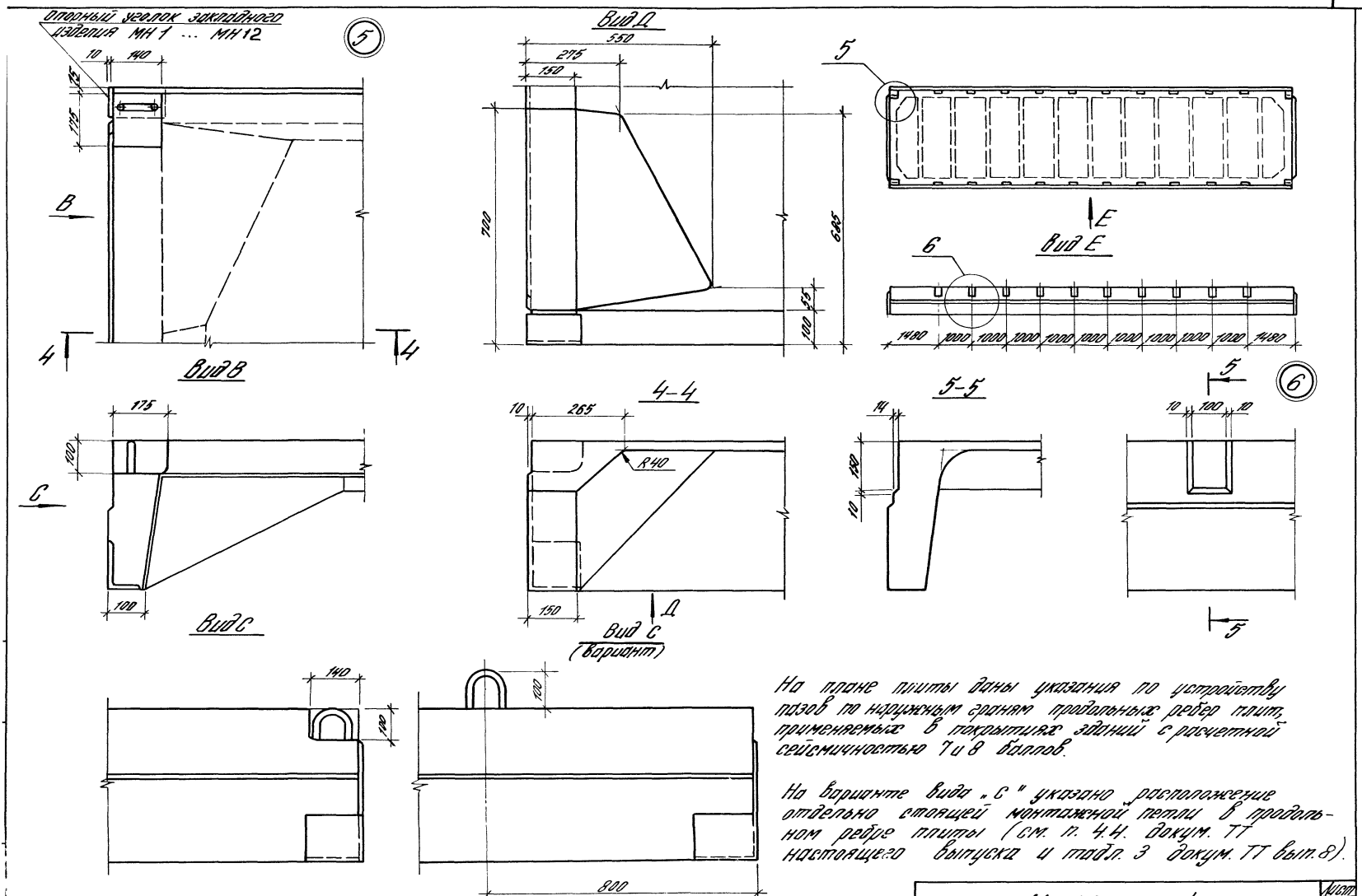

На плане плиты даны указания по устройству пазов по наружным граням продольных ребер плит, применяемых в покрытиях зданий с расчетной сейсмичностью 7 и 8 баллов.

На варианте вида „С" указано расположение отдельно стоящей монтажной петли в продольном ребре плиты (см. п. 4.4. докум. ТТ настоящего выпуска и табл. 3 докум. ТТ вып. 8).

1.465.1-15.5-1 ФЧ	Лист 2

Марка	H	h_1	h_2	h_3	Класс бетона	Объем бетона, м³	Масса плиты, т
2ПГ12-1АтVI	450	250	150	30	В 25	2,92	7,3
2ПГ12-2АтVI					В 30		
2ПГ12-3АтVI					В 35		
2ПГ12-4АтVI					В 40		
2ПГ12-5АтVI					В 45		
2ПГ12-6АтVI							
2ПГ12-7АтVI	455	255	155	35		3,1	7,8
2ПГ12-1АтV	450	250	150	30	В 22,5	2,92	7,3
2ПГ12-2АтV					В 25		
2ПГ12-3АтV					В 30		
2ПГ12-4АтV					В 35		
2ПГ12-5АтV					В 40		
2ПГ12-6АтV					В 45		
2ПГ12-7АтV							
2ПГ12-8АтV							
2ПГ12-9АтV	455	255	155	35		3,1	7,8
2ПГ12-1АтIVс	450	250	150	30	В 22,5	2,92	7,3
2ПГ12-2АтIVс					В 25		
2ПГ12-3АтIVс					В 30		
2ПГ12-4АтIVс					В 35		
2ПГ12-5АтIVс					В 40		
2ПГ12-6АтIVс					В 22,5		
2ПГ12-7АтIVс					В 25		
2ПГ12-1АIV					В 30		
2ПГ12-2АIV					В 35		
2ПГ12-3АIV							
2ПГ12-4АIV							
2ПГ12-5АIV							

Марка	Размеры, мм H	h_1	h_2	h_3	Класс бетона	Объем бетона, м³	Масса плиты, т
2ПГ12-6АIV	450	250	150	30	В 35	2,92	7,3
2ПГ12-1АIIIв					В 22,5		
2ПГ12-2АIIIв					В 25		
2ПГ12-3АIIIв					В 30		
2ПГ12-4АIIIв					В 35		
2ПГ12-5АIIIв					В 40		
2ПГ12-6АIIIв							
2ПГ12-7АIIIв	455	255	155	35	В 45	3,1	7,8
2ПГ12-1К7	450	250	150	30	В 25	2,92	7,3
2ПГ12-2К7					В 30		
2ПГ12-3К7					В 40		
2ПГ12-4К7					В 45		
2ПГ12-5К7	455	255	155	35		3,1	7,8
2ПГ12-1Вр	450	250	150	30	В 22,5	2,92	7,3
2ПГ12-2Вр					В 25		
2ПГ12-3Вр					В 30		
2ПГ12-4Вр					В 35		
2ПГ12-5Вр					В 45		
2ПГ12-6Вр					В 25		
2ПГ12-7Вр					В 30		
2ПГ12-8Вр					В 35		
2ПГ12-1АIV-Н							
2ПГ12-2АIV-Н							
2ПГ12-3АIV-Н							
2ПГ12-4АIV-Н							
2ПГ12-5АIV-Н							

Инв. № подл. | Подпись и дата | Взам. инв. №

Марка	Размеры, мм H	h1	h2	h3	Класс бетона	Объем бетона, м³	Масса плиты, т
2ПГ12-1АтIIIСК-Н	450	250	150	30	В25	2,92	7,3
2ПГ12-2АтIIIСК-Н					В30		
2ПГ12-3АтIIIСК-Н					В35		
2ПГ12-4АтIIIСК-Н					В40		
2ПГ12-5АтIIIСК-Н							
2ПГ12-6АтIIIСК-Н							
2ПГ12-7АтIIIСК-Н	455	255	155	35	В45	3,1	7,8
2ПГ12-1АIIIв-Н	450	250	150	30	В25	2,92	7,3
2ПГ12-2АIIIв-Н					В30		
2ПГ12-3АIIIв-Н					В35		
2ПГ12-4АIIIв-Н					В40		
2ПГ12-5АIIIв-Н							
2ПГ12-6АIIIв-Н							
2ПГ12-7АIIIв-Н	455	255	155	35	В45	3,1	7,8
2ПГ12-1АIII-П	450	250	150	30	В25	2,92	7,3
2ПГ12-2АIII-П					В30		
2ПГ12-3АIII-П					В35		
2ПГ12-4АIII-П					В25		
2ПГ12-5АIII-П					В30		
2ПГ12-1АIIIв-П					В35		
2ПГ12-2АIIIв-П					В40		
2ПГ12-3АIIIв-П					В45		
2ПГ12-4АIIIв-П							
2ПГ12-5АIIIв-П							
2ПГ12-6АIIIв-П							
2ПГ12-7АIIIв-П	455	255	155	35		3,1	7,8

Марка	Размеры, мм H	h1	h2	h3	Класс бетона	Объем бетона, м³	Масса плиты, т
2ПГ12-1АтIIIл	450	250	150	30	В20	2,92	5,7 / 6,7
2ПГ12-2АтIIIл					В25		
2ПГ12-3АтIIIл					В30		
2ПГ12-1АтIIIсл					В20		
2ПГ12-2АтIIIсл					В25		
2ПГ12-3АтIIIсл					В30		
2ПГ12-1АIIIл					В20		
2ПГ12-2АIIIл					В25		
2ПГ12-3АIIIл					В30		
2ПГ12-1АIIIвл					В20		
2ПГ12-2АIIIвл					В25		
2ПГ12-3АIIIвл							
2ПГ12-4АIIIвл					В30		
2ПГ12-1К7л					В25		
2ПГ12-2К7л					В30		
2ПГ12-1Врл					В20		
2ПГ12-2Врл					В25		
2ПГ12-3Врл					В30		
2ПГ12-4Врл							

Масса плит из легкого бетона указана дробью, числитель которой соответствует плитам из керамзитобетона, знаменатель - плитам из вспученного перлитобетона и шлакопемзобетона.

Армирование полки плиты одной сеткой С1... С3

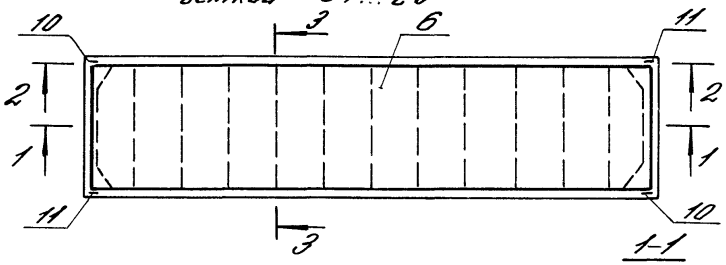

Армирование полки плиты двумя сетками С4... С6 (см. п. примечаний)

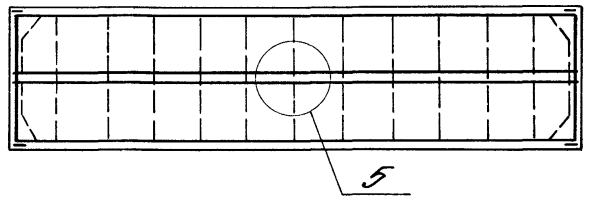

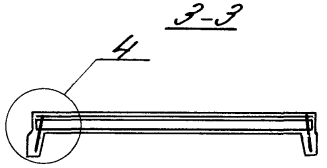

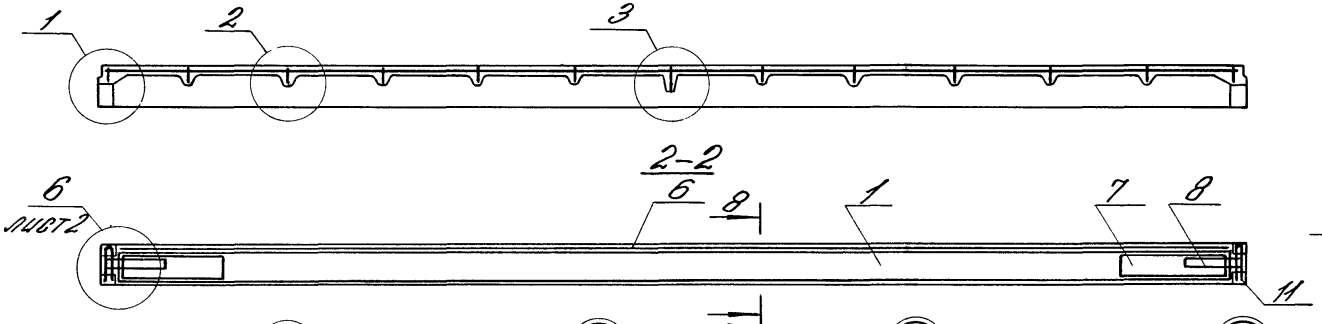



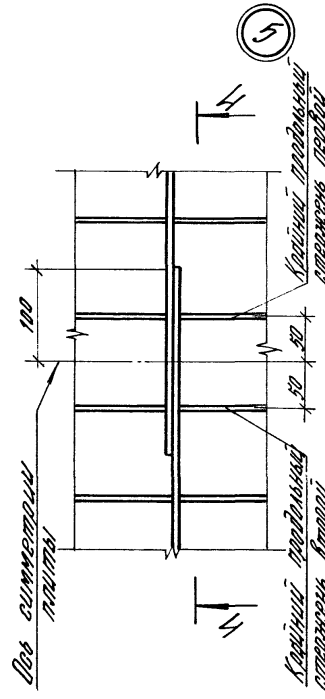

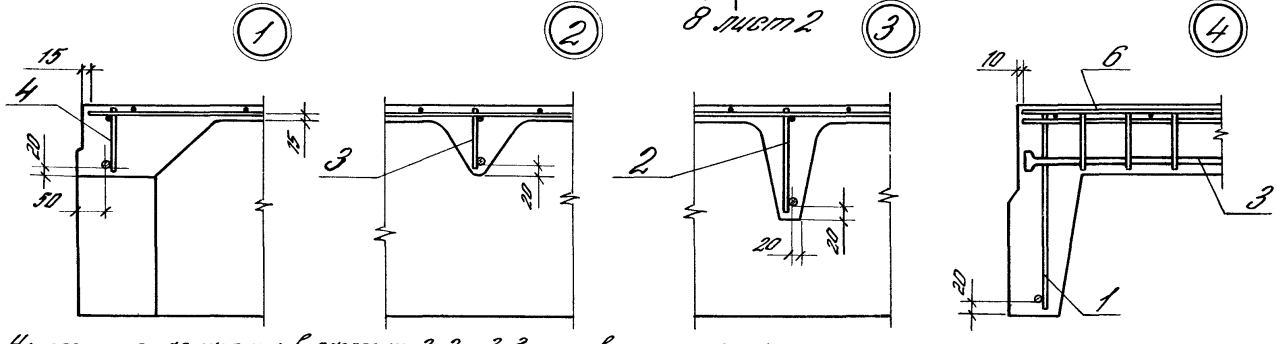

1. Напрягаемая арматура в разрезах 2-2 и 3-3 условно не показана.
2. При отсутствии сварочного оборудования для изготовления широких сеток допускается сетки С1... С3 (поз. 6) заменять соответственно двумя сетками С4... С6. Деталь стыка сеток С4... С6 – см. узел 5.
3. Стержни сеток С1... С3 (С4... С6), мешающие размещению вкладышей для образования строповочных вырезок в углах плиты, обрезать по месту (см. докум. – 19 и – 20 выпуска 8).
4. Крайний продольный стержень сеток С7... С9 (поз. 7) разрезать в месте пересечения с каркасом поперечного ребра КР 25... КР 32 (поз. 3).
5. Сетки С1... С3 (С4... С6) привязать к каркасам поперечных ребер с шагом 1000 мм.

Гл. ин. пр.	Бажанова		1.465.1-15.5-1	
Разраб.	Бажанова			
Испол.	Николаева		Плита 2ПГ12	Стадия: Р; Лист: 1; Листов: 16
Провер.	Святова			ЦНИИЭПгражданий
Н. контр.	Старостина			

Инв. № подл. | Подпись и дата | Взам. инв. №

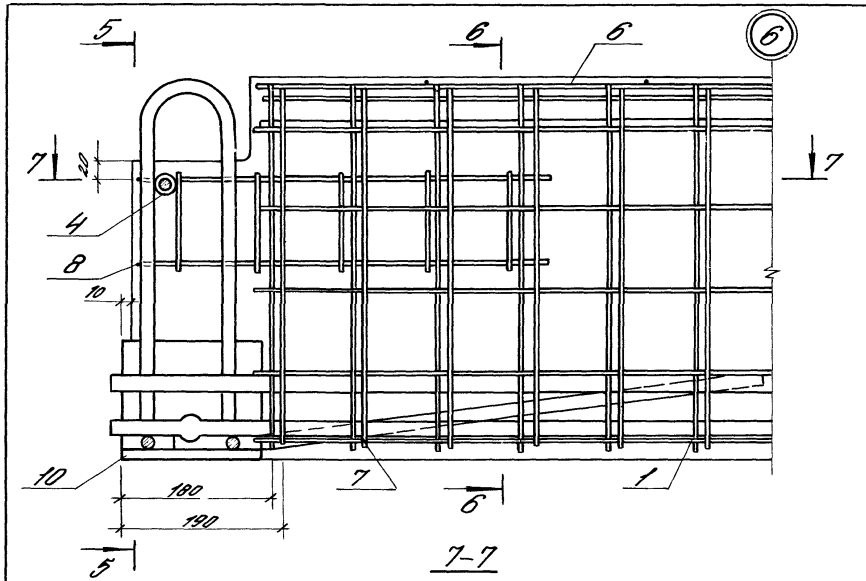

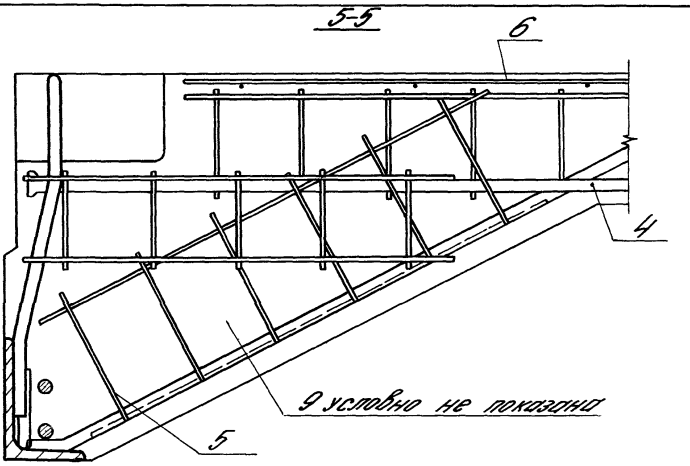

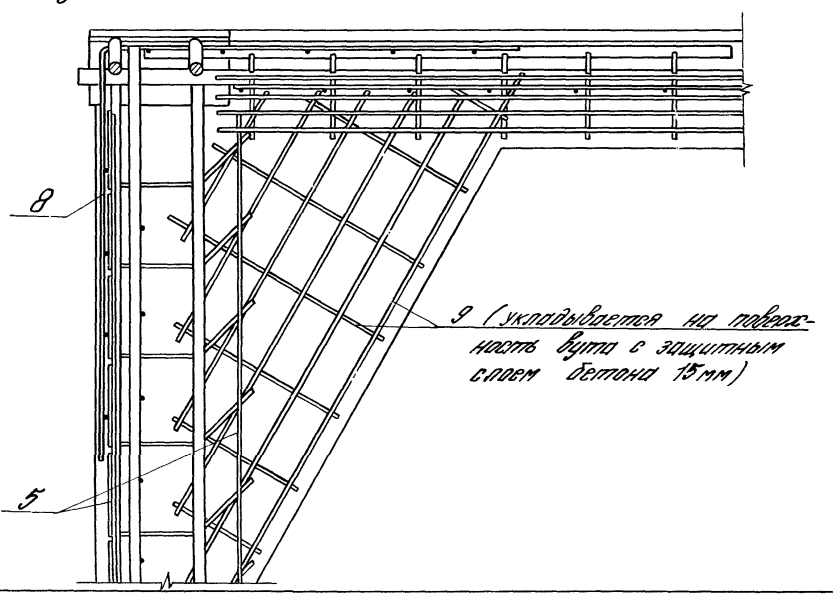

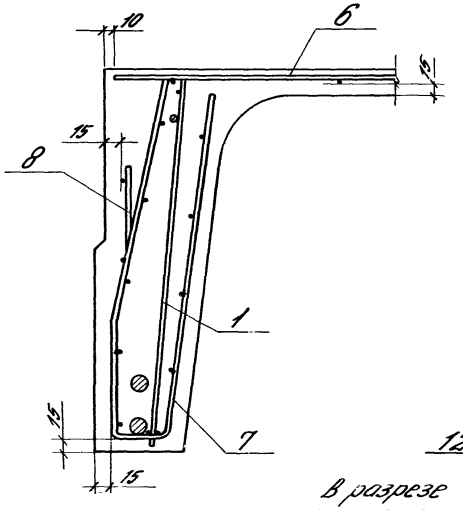

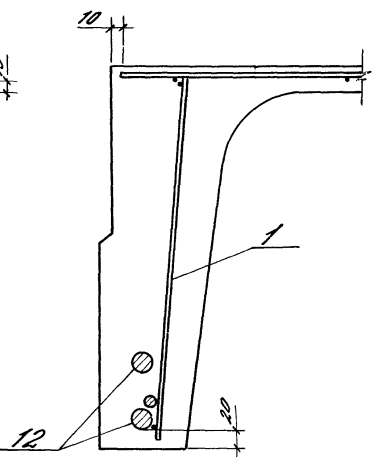

В разрезе 8-8 условно изображена плита со смешанным армированием продольных ребер.

Схемы размещения напрягаемой арматуры в продольном ребре плиты

Схема 1

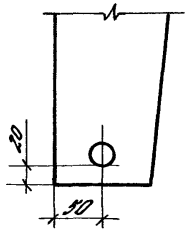

Схема 2

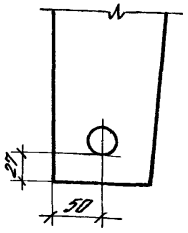

Схема 3

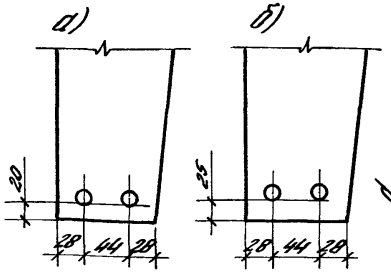

Схема 4

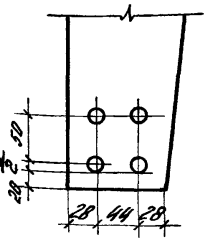

Схема 5

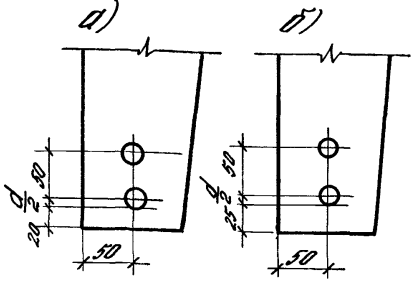
а)
б)
50
50
50

Марка	Поз.	Наименование	Кол.	Обозначение документа	Масса, т
2ПГ12-1АтIIIВ	1	Каркас КР1	2	1.465.1-15.8—1	7,3
	2	КР17 (КР21)	1	—5	
	3	КР25 (КР29)	10	—6	
	4	КР33 (КР36)	2	—7	
	5	КР50	4	—13	
	6	Сетка С1	1	—20	
	7	С7	4	—22	
	8	С11	4	—23	
	9	С12/2	4	—24	
	10	Изделие закладное МН3-1	2	—34	
	11	МН3-2	2	-34	
	12	Стержень напрягаемый			
		СТН1	4	Схема 30, л. 3	
2ПГ12-2АтIIIВ		Поз. 1,4,5,7...11 по 2ПГ12-1АтIIIВ			
	2	Каркас КР18 (КР22)	1	1.465.1-15.8—5	
	3	КР26 (КР30)	10	—6	
	6	Сетка С2	1	—20	
	12	Стержень напрягаемый			
		СТН2	4	Схема 30, л. 3	
2ПГ12-3АтIIIВ		Поз. 1,5,8,9 по 2ПГ12-1АтIIIВ			
	2	Каркас КР18	1	1.465.1-15.8—5	
	3	КР26	10	—6	
	4	КР33	2	—7	
	6	Сетка С2	1	—20	
	7	С8	4	—22	
	10	Изделие закладное МН1-1	2	—33	
	11	МН1-2	2	-33	
	12	Стержень напрягаемый СТН3	4	Схема 7, л. 3	

В скобках указаны марки каркасов с нижней продольной арматурой из стали класса Ат-IIIС /см. п. 4.3. документа 1.465.1-15.5-ТТ/.

Марка	Поз.	Наименование	Кол.	Обозначение документа	Масса, т
2ПГ12-4АтIIIВ	1	Каркас КР2	2	1.465.1-15.8—1	7,3
	2	КР19 (КР23)	1	—5	
	3	КР27 (КР31)	10	—6	
	4	КР34 (КР36)	2	—7	
		Поз. 5,8,9 по 2ПГ12-1АтIIIВ			
	6	Сетка С3	1	—20	
	7	С8	4	—22	
	10	Изделие закладное МН1-1	2	—33	
	11	МН1-2	2	-33	
	12	Стержень напрягаемый			
		СТН4	4	Схема 7, л. 3	
2ПГ12-5АтIIIВ	1	Каркас КР2	2	1.465.1-15.8—1	
	2	КР19 (КР23)	1	—5	
	3	КР27 (КР31)	10	—6	
	4	КР34 (КР36)	2	—7	
		Поз. 5,8,9 по 2ПГ12-1АтIIIВ			
	6	Сетка С3	1	—20	
	7	С8	4	—22	
	10	Изделие закладное МН5-1	2	—35	
	11	МН5-2	2	-35	
	12	Стержень напрягаемый			
		СТН1	8	Схема 4, л. 3	
2ПГ12-6АтIIIВ	1	Каркас КР3	2	1.465.1-15.8—1	
	2	КР20 (КР24)	1	—5	
	3	КР28 (КР32)	10	—6	
	4	КР35 (КР37)	2	—7	
		Поз. 5,8,9 по 2ПГ12-1АтIIIВ			
	6	Сетка С3	1	—20	

Напрягаемые стержни СТН - см. докум. 1.465.1-15.8-48.

Марка	Поз.	Наименование	Кол.	Обозначение документа	Масса, т
2ПГ12-6АтIIIВ	7	Сетка С9	4	1.465.1-15.8 -22	7,3
	10	Изделие закладное МН1-1	2	-33	
	11	МН1-2	2	-33	
	12	Стержень напрягаемый			
		СТН5	4	Схема 7, л.3	
2ПГ12-7АтIIIВ	1	Каркас КР3	2	1.465.1-15.8 -1	7,8
	2	КР20 (КР24)	1	-5	
	3	КР28 (КР32)	10	-6	
	4	КР35 (КР37)	2	-7	
		Поз. 5,8,9 по 2ПГ12-1АтIIIВ			
	6	Сетка С3	1	-20	
	7	С9	4	-22	
	10	Изделие закладное МН5-1	2	-35	
	11	МН5-2	2	-35	
	12	Стержень напрягаемый			
		СТН2	8	Схема 4, л.3	
2ПГ12-1АтIIIВ	1	Каркас КР6	2	1.465.1-15.8 -2	7,3
		Поз. 2...9 по 2ПГ12-1АтIIIВ			
	10	Изделие закладное МН1-1	2	-33	
	11	МН1-2	2	-33	
	12	Стержень напрягаемый			
		СТН8	2	Схема 1, л.3	
2ПГ12-2АтIIIВ		Поз. 1,5...9 по 2ПГ12-1АтIIIВ			
	2	Каркас КР17	1	1.465.1-15.8 -5	
	3	КР25	10	-6	
	4	КР33	2	-7	
	10	Изделие закладное МН1-1	2	-33	
	11	МН1-2	2	-33	
	12	Стержень напрягаемый			
		СТН9	2	Схема 1, л.3	

Марка	Поз.	Наименование	Кол.	Обозначение документа	Масса, т
2ПГ12-3АтIIIВ	1	Каркас КР6	2	1.465.1-15.8 -2	7,3
	2	КР18 (КР22)	1	-5	
	3	КР26 (КР30)	10	-6	
		Поз. 4,5,7...9 по 2ПГ12-1АтIIIВ			
	6	Сетка С2	1	-20	
	10	Изделие закладное МН1-1	2	-33	
	11	МН1-2	2	-33	
	12	Стержень напрягаемый			
		СТН9	2	Схема 1, л.3	
2ПГ12-4АтIIIВ	1	Каркас КР7	2	1.465.1-15.8 -2	
	2	КР18	1	-5	
	3	КР26	10	-6	
	4	КР33	2	-7	
		Поз. 5,7...9 по 2ПГ12-1АтIIIВ			
	6	Сетка С2	1	-2	
	10	Изделие закладное МН1-1	2	-33	
	11	МН1-2	2	-33	
	12	Стержень напрягаемый СТН7	4	Схема 7, л.3	
2ПГ12-5АтIIIВ	1	Каркас КР2	2	1.465.1-15.8 -1	
	2	КР18	1	-5	
	3	КР26	10	-6	
		КР33	2	-7	
		Поз. 5,8,9 по 2ПГ12-1АтIIIВ			
	6	Сетка С2	1	-20	
	7	С8	4	-22	
	10	Изделие закладное МН1-1	2	-33	
	11	МН1-2	2	-33	
	12	Стержень напрягаемый СТН8	4	Схема 60, л.3	

Марка	Поз.	Наименование	Кол.	Обозначение документа	Масса, т
2ПГ12-6АтIIIС	1	Каркас Кр2	2	1.465.1-15.8 -1	7,3
	2	Кр19 (Кр23)	1	-5	
	3	Кр27 (Кр31)	10	-6	
	4	Кр34 (Кр36)	2	-7	
		Поз.5,8,9 по 2ПГ12-1АтIIIС			
	6	Сетка С2	1	-20	
	7	С8	4	-22	
	10	Изделие закладное МН1-1	2	-33	
	11	МН1-2	2	-33	
	12	Стержень напрягаемый			
		СТН7	6	Схема 11а, л.3	
2ПГ12-7АтIIIС	1	Каркас Кр2	2	1.465.1-15.8 -1	
	2	Кр19 (Кр23)	1	-5	
	3	Кр27 (Кр31)	10	-6	
	4	Кр34 (Кр36)	2	-7	
		Поз.5,8,9 по 2ПГ12-1АтIIIС			
	6	Сетка С3	1	-20	
	7	С8	4	-22	
	10	Изделие закладное МН1-1	2	-33	
	11	МН1-2	2	-33	
	12	Стержень напрягаемый			
		СТН9	4	Схема 6а, л.3	
2ПГ12-8АтIIIС	1	Каркас Кр2	2	1.465.1-15.8 -1	
	2	Кр19 (Кр23)	1	-5	
	3	Кр27 (Кр31)	10	-6	
	4	Кр34 (Кр36)	2	-7	
		Поз.5,8,9 по 2ПГ12-1АтIIIС			
	6	Сетка С3	1	-20	
	7	С8	4	-22	
	10	Изделие закладное МН1-1	2	-33	
	11	МН1-2	2	-33	

Марка	Поз.	Наименование	Кол.	Обозначение документа	Масса, т
	12	Стержень напрягаемый			
		СТН8	6	Схема 12а, л.3	
2ПГ12-9АтIIIС	1	Каркас Кр3	2	1.465.1-15.8 -1	7,8
	2	Кр20 (Кр24)	1	-5	
	3	Кр28 (Кр32)	10	-6	
	4	Кр35 (Кр37)	2	-7	
		Поз.5,8,9 по 2ПГ12-1АтIIIС			
	6	Сетка С3	1	-20	
	7	С9	4	-22	
	10	Изделие закладное МН1-1	2	-33	
	11	МН1-2	2	-33	
	12	Стержень напрягаемый			
		СТН9	6	Схема 14а, л.3	
2ПГ12-1АтIIIС	1	Каркас Кр8	2	1.465.1-15.8 -2	7,3
	2	Кр17 (Кр 21)	1	-5	
	3	Кр25 (Кр29)	10	-6	
		Поз.4...9 по 2ПГ12-1АтIIIС			
	10	Изделие закладное МН1-1	2	-33	
	11	МН1-2	2	-33	
	12	Стержень напрягаемый			
		СТН18	2	Схема 1, л.3	
2ПГ12-2АтIIIС	1	Каркас Кр13	2	1.465.1-15.8-3	
	2	Кр17	1	-5	
	3	Кр25	10	-6	
	4	Кр33	2	-7	
		Поз.5...9 по 2ПГ12-1АтIIIС			
	10	Изделие закладное МН1-1	2	-33	
	11	МН1-2	2	-33	
	12	Стержень напрягаемый СТН18	2	Схема 1, л.3	

Марка	Поз.	Наименование	Кол.	Обозначение документа	Масса, т
2ПГ12-3АтIIIС	1	Каркас Кр9	2	1.465.1-15.8 -2	
	2	Кр17	1	-5	
	3	Кр25	10	-6	
	4	Кр33	2	-7	
		Поз.5,7...9 по 2ПГ12-1АтIII			
	6	Сетка С2	1	-20	
	10	Изделие закладное МН1-1	2	-33	
	11	МН1-2	2	-33	
	12	Стержень напрягаемый СТН9	2	Схема 2, л.3	
2ПГ12-4АтIIIС		Поз.1,4,5,7...9 по 2ПГ12-1АтIII			
	2	Каркас Кр18 (Кр22)	1	1.465.1-15.8-5	
	3	Кр26 (Кр30)	10	-6	
	6	Сетка С2	1	-20	
	10	Изделие закладное МН5-1	2	-35	7,3
	11	МН5-2	2	-35	
	12	Стержень напрягаемый СТН8	8	Схема 4, л.3	
2ПГ12-5АтIIIС	1	Каркас Кр10	2	1.465.1-15.8-2	
	2	Кр18	1	-5	
	3	Кр26	10	-6	
	4	Кр33	2	-7	
		Поз.5,7...9 по 2ПГ12-1АтIII			
	6	Сетка С2	1	-20	
	10	Изделие закладное МН1-1	2	-33	
	11	МН1-2	2	-33	
	12	Стержень напрягаемый СТН10	4	Схема 8, л.3	
2ПГ12-6АтIIIС	1	Каркас Кр2	2	1.465.1-15.8-1	
	2	Кр19 (Кр23)	1	-5	
	3	Кр27 (Кр31)	10	-6	
	4	Кр34 (Кр36)	2	-7	
		Поз.5,8,9 по 2ПГ12-1АтIII			
	6	Сетка С2	1	-20	

Марка	Поз.	Наименование	Кол.	Обозначение документа	Масса, т
	7	Сетка С8	4	1.465.1-15.8 -22	
	10	Изделие закладное МН1-1	2	-33	
	11	МН1-2	2	-33	
	12	Стержень напрягаемый СТН8	4	Схема 6а, л.3	
2ПГ12-7АтIIIС	1	Каркас Кр2	2	1.465.1-15.8 -1	
	2	Кр19 (Кр23)	1	-5	
	3	Кр27 (Кр31)	10	-6	
	4	Кр34 (Кр36)	2	-7	
		Поз.5,8,9 по 2ПГ12-1АтIII			
	6	Сетка С3	1	-20	
	7	С8	4	-22	
	10	Изделие закладное МН1-1	2	-33	
	11	МН1-2	2	-33	
	12	Стержень напрягаемый СТН18	6	Схема 12а, л.3	
2ПГ12-1АIIIС	1	Каркас Кр11	2	1.465.1-15.8 -2	7,3
		Поз.2...11 по 2ПГ12-1АтIII			
	12	Стержень напрягаемый СТН4	4	Схема 3а, л.3	
2ПГ12-2АIIIС	1	Каркас Кр16	2	1.465.1-15.8 -4	
	2	Кр17	1	-5	
	3	Кр25	10	-6	
	4	Кр33	2	-7	
		Поз.5...11 по 2ПГ12-1АтIII			
	12	Стержень напрягаемый СТН4	4	Схема 3а, л.3	
2ПГ12-3АIIIС		Поз.1,5,7...9 по 2ПГ12-1АтIII			
	2	Каркас Кр17	1	1.465.1-15.8-5	
	3	Кр25	10	-6	
	4	Кр33	2	-7	
	6	Сетка С2	1	-20	
	10	Изделие закладное МН1-1	2	-33	
	11	МН1-2	2	-33	
	12	Стержень напрягаемый СТН23	4	Схема 6а, л.3	

Марка	Поз.	Наименование	Кол.	Обозначение документа	Масса, т
2ПГ12-4АIIIВ	1	Каркас Кр1	2	1.465.1-15.8 -1	7,3
	2	Кр18 (Кр22)	1	-5	
	3	Кр26 (Кр30)	10	-6	
		Поз.4,5,7...9 по 2ПГ12-1АтIII			
	6	Сетка С2	1	-20	
	10	Изделие закладное МН5-1	2	-35	
	11	МН5-2	2	-35	
	12	Стержень напрягаемый Ст20	8	Схема 4, л.3	
2ПГ12-5АIIIВ	1	Каркас Кр12	2	1.465.1-15.8 -2	
	2	Кр18	1	-5	
	3	Кр26	10	-6	
	4	Кр33	2	-7	
		Поз.5,7...9 по 2ПГ12-1АтIII			
	6	Сетка С2	1	-20	
	10	Изделие закладное МН1-1	2	-33	
	11	МН1-2	2	-33	
	12	Стержень напрягаемый Ст23	4	Схема 8, л.3	
2ПГ12-6АIIIВ	1	Каркас Кр2	2	1.465.1-15.8 -1	
	2	Кр19 (Кр23)	1	-5	
	3	Кр27 (Кр31)	10	-6	
	4	Кр34 (Кр36)	2	-7	
		Поз.5,8,9 по 2ПГ12-1АтIII			
	6	Сетка С2	1	-20	
	7	С8	4	-22	
	10	Изделие закладное МН5-1	2	-35	
	11	МН5-2	2	-35	
	12	Стержень напрягаемый Ст24	8	Схема 4, л.3	
2ПГ12-1АIIIВ		Поз.1...9 по 2ПГ12-1АтIII			
	10	Изделие закладное МН1-1	2	1.465.1-15.8 -33	
	11	МН1-2	2	-33	
	12	Стержень напрягаемый Ст24	4	Схема 6а, л.3	
2ПГ12-2АIIIВ		Поз.1,5...9 по 2ПГ12-1АтIII			
	2	Каркас Кр17	1	1.465.1-15.8 -5	
	3	Каркас Кр25	10	1.465.1-15.8 -6	
	4	Кр33	2	-7	
	10	Изделие закладное МН1-1	2	-33	
	11	МН1-2	2	-33	
	12	Стержень напрягаемый Ст23	2	Схема 2, л.3	
2ПГ12-3АIIIВ		Поз.1,4,5,7...9 по 2ПГ12-1АтIII			
	2	Каркас Кр18 (Кр22)	1	1.465.1-15.8 -5	
	3	Кр26 (Кр30)	10	-6	
	6	Сетка С2	1	-20	
	10	Изделие закладное МН1-1	2	-33	
	11	МН1-1	2	-33	
	12	Стержень напрягаемый Ст23	4	Схема 6б, л.3	
2ПГ12-4АIIIВ		Поз.1,5,8,9 по 2ПГ12-1АтIII			
	2	Каркас Кр18	1	1.465.1-15.8 -5	
	3	Кр26	10	-6	
	4	Кр33	2	-7	
	6	Сетка С2	1	-20	
	7	С8	4	-22	
	10	Изделие закладное МН1-1	2	-33	
	11	МН1-2	2	-33	
	12	Стержень напрягаемый Ст25	4	Схема 9, л.3	
2ПГ12-5АIIIВ	1	Каркас Кр2	2	1.465.1-15.8 -1	
	2	Кр19 (Кр23)	1	-5	
	3	Кр27 (Кр31)	10	-6	
	4	Кр34 (Кр36)	2	-7	
		Поз.5,8,9 по 2ПГ12-1АтIII			
	6	Сетка С2	1	-20	
	7	С8	4	-22	
	10	Изделие закладное МН1-1	2	-33	
	11	МН1-2	2	-33	
	12	Стержень напрягаемый Ст25	6	Схема 12а, л.3	

Марка	Поз.	Наименование	Кол.	Обозначение документа	Масса, т
2ПГ12-6А$_{III}$в	1	Каркас Кр2	2	1.465.1-15.8 –1	7,3
	2	Кр19 (Кр23)	1	–5	
	3	Кр27 (Кр31)	10	–6	
	4	Кр34 (Кр36)	2	–7	
		Поз. 5, 8, 9 по 2ПГ12-1А-I			
	6	Сетка С3	1	–20	
	7	С8	4	–22	
	10	Изделие закладное МН1-1	2	–33	
	11	МН1-2	2	–33	
	12	Стержень напрягаемый/стат	4	Схема 10, л.3	
2ПГ12-7А$_{III}$в	1	Каркас Кр3	2	1.465.1-15.8 –1	7,8
	2	Кр20 (Кр24)	1	–5	
	3	Кр28 (Кр32)	10	–6	
	4	Кр35 (Кр37)	2	–7	
		Поз. 5, 8, 9 по 2ПГ12-1А-I			
	6	Сетка С3	1	–20	
	7	С9	4	–22	
	10	Изделие закладное МН1-1	2	–33	
	11	МН1-2	2	–33	
	12	Стержень напрягаемый/стат	4	Схема 13, л.3	
		СП26	2		
2ПГ12-1К7		Поз. 1 ... 11 по 2ПГ12-1А-I			
	12	Стержень напрягаемый/стат	4	Схема 15, л.3	7,3
2ПГ12-2К7		Поз. 1, 5, 7, 8, 9 по 2ПГ12-1А-I			
	2	Каркас Кр18	1	1.465.1-15.8 –5	
	3	Кр26	10	–6	
	4	Кр33	2	–7	
	6	Сетка С2	1	–20	
	10	Изделие закладное МН5-1	2	–35	
	11	МН5-2	2	–35	
	12	Стержень напрягаемый/стат	6	Схема 16, л.3	
2ПГ12-3К7	1	Каркас Кр4	2	1.465.1-15.8 –1	
	2	Кр19 (Кр23)	1	–5	
	3	Каркас Кр27 (Кр31)	10	1.465.1-15.8 –6	
	4	Кр34 (Кр36)	2	–7	
		Поз. 5, 8, 9 по 2ПГ12-1А-I			
	6	Сетка С3	1	–20	
	7	С8	4	–22	
	10	Изделие закладное МН5-1	2	–35	
	11	МН5-2	2	–35	
	12	Стержень напрягаемый/стат	8	Схема 17, л.3	
2ПГ12-4К7	1	Каркас Кр4	2	1.465.1-15.8 –1	7,3
	2	Кр20 (Кр24)	1	–5	
	3	Кр28 (Кр32)	10	–6	
	4	Кр35 (Кр37)	2	–7	
		Поз. 5, 9 по 2ПГ12-1А-I			
	6	Сетка С3	1	–20	
	7	С9	4	–22	
	8	С10	4	–23	
	10	Изделие закладное МН7-1	2	–36	
	11	МН7-2	2	–36	
	12	Стержень напрягаемый/стат	10	Схема 18, л.3	
2ПГ12-5К7	1	Каркас Кр4	2	1.465.1-15.8 –1	7,8
	2	Кр20 (Кр24)	1	–5	
	3	Кр28 (Кр32)	10	–6	
	4	Кр35 (Кр37)	2	–7	
		Поз. 5, 9 по 2ПГ12-1А-I			
	6	Сетка С3	1	–20	
	7	С9	4	–22	
	8	С10	4	–23	
	10	Изделие закладное МН7-1	2	–36	
	11	МН7-2	2	–36	
	12	Стержень напрягаемый/стат	12	Схема 19, л.3	

Марка	Поз.	Наименование	Кол.	Обозначение документа	Масса, т
2ПГ12-1Вр		Поз.1...9 по 2ПГ12-1Ат VI			
	10	Изделие закладное МН5-1	2	1.465.1-15.8 -35	
	11	МН5-2	2	-35	
	12	Стержень напрягаемый СТН29	32	Схема 20, л.3	
2ПГ12-2Вр		Поз.1,5,7...9 по 2ПГ12-1Ат VI			
	2	Каркас КР17	1	1.465.1-15.8 -5	
	3	КР25	10	-6	
	4	КР33	2	-7	
	6	Сетка С2	1	-20	
	10	Изделие закладное МН5-1	2	-35	
	11	МН5-2	2	-35	
	12	Стержень напрягаемый СТН29	38	Схема 21, л.3	
2ПГ12-3Вр		Поз.1,4,5,7...9 по 2ПГ12-1Ат VI			
	2	Каркас КР18 (КР22)	1	1.465.1-15.8 -5	7,3
	3	КР26 (КР30)	10	-6	
	6	Сетка С2	2	-20	
	10	Изделие закладное МН5-1	2	-35	
	11	МН5-2	2	-35	
	12	Стержень напрягаемый СТН29	44	Схема 22, л.3	
2ПГ12-4Вр	1	Каркас КР2	2	1.465.1-15.8 -1	
	2	КР18	1	-5	
	3	КР26	10	-6	
	4	КР33	2	-7	
		Поз.5,8,9 по 2ПГ12-1Ат VI			
	6	Сетка С2	1	-20	
	7	С8	4	-22	
	10	Изделие закладное МН5-1	2	-35	
	11	МН5-2	2	-35	
	12	Стержень напрягаемый СТН29	50	Схема 23, л.3	

Марка	Поз.	Наименование	Кол.	Обозначение документа	Масса, т
2ПГ12-5Вр	1	Каркас КР2	2	1.465.1-15.8 -1	
	2	КР19 (КР23)	1	-5	
	3	КР27 (КР31)	10	-6	
	4	КР34 (КР36)	2	-7	
		Поз.5,9 по 2ПГ12-1Ат VI			
	6	Сетка С2	1	-20	
	7	С8	4	-22	
	8	С10	4	-23	
	10	Изделие закладное МН7-1	2	-36	
	11	МН7-2	2	-36	
	12	Стержень напрягаемый СТН29	56	Схема 24, л.3	
2ПГ12-6Вр	1	Каркас КР2	2	1.465.1-15.8 -1	
	2	КР19 (КР23)	1	-5	
	3	КР27 (КР31)	10	-6	7,3
	4	КР34 (КР36)	2	-7	
		Поз.5,9 по 2ПГ12-1Ат VI			
	6	Сетка С3	1	-20	
	7	С8	4	-22	
	8	С10	4	-23	
	10	Изделие закладное МН7-1	2	-36	
	11	МН7-2	2	-36	
	12	Стержень напрягаемый СТН29	62	Схема 25, л.3	
2ПГ12-7Вр	1	Каркас КР4	2	1.465.1-15.8 -1	
	2	КР19 (КР23)	1	-5	
	3	КР27 (КР31)	10	-6	
	4	КР34 (КР36)	2	-7	
		Поз.5,9 по 2ПГ12-1Ат VI			
	6	Сетка С3	1	-20	
	7	С9	4	-22	

Марка	Поз.	Наименование	Кол.	Обозначение документа	Масса, т
2ПГ12-7Вр	8	Сетка С10	4	1.465.1-15.8 -23	7,3
	10	Изделие закладное МН7-1	2	-36	
	11	МН7-2	2	-36	
	12	Стержень напрягаемый СТН29	68	Схема 26, л.3	
2ПГ12-8Вр	1	Каркас КР4	2	1.465.1-15.8 -1	
	2	КР20 (КР24)	1	-5	
	3	КР28 (КР32)	10	-6	
	4	КР35 (КР37)	2	-7	
		Поз. 5,9 по 2ПГ12-1Ат-VI			
	6	Сетка С3	1	-20	
	7	С9	4	-22	
	8	С10	4	-23	
	10	Изделие закладное МН7-1	2	-36	
	11	МН7-2	2	-36	
	12	Стержень напрягаемый СТН29	74	Схема 27, л.3	
2ПГ12-1АIV-Н 2ПГ12-1АIV-П		Поз.1,5,7...9 по 2ПГ12-1Ат-VI			
	2	Каркас КР17	1	1.465.1-15.8 -5	
	3	КР25	10	-6	
	4	КР33	2	-7	
	6	Сетка С2	1	-20	
	10	Изделие закладное МН1-1	2	-33	
	11	МН1-2	2	-33	
	12	Стержень напрягаемый СТН22	4	Схема 5а, л.3	
2ПГ12-2АIV-Н 2ПГ12-2АIV-П		Поз.1,5,7...9 по 2ПГ12-1Ат-VI			
	2	Каркас КР18	1	1.465.1-15.8 -5	
	3	КР26	10	-6	
	4	КР33	2	-7	
	6	Сетка С2	1	-20	
	10	Изделие закладное МН1-1	2	-33	
	11	МН1-2	2	-33	
	12	Стержень напрягаемый СТН23	4	Схема 6а, л.3	

Марка	Поз.	Наименование	Кол.	Обозначение документа	Масса, т
2ПГ12-3АIV-Н 2ПГ12-3АIV-П		Поз.1,5,7...9 по 2ПГ12-1Ат-VI			7,3
	2	Каркас КР18	1	1.465.1-15.8 -5	
	3	КР26	10	-6	
	4	КР33	2	-7	
	6	Сетка С2	1	-20	
	10	Изделие закладное МН5-1	2	-35	
	11	МН5-2	2	-35	
	12	Стержень напрягаемый СТН20	8	Схема 4, л.3	
2ПГ12-4АIV-Н 2ПГ12-4АIV-П		Поз.1,5,7...9 по 2ПГ12-1Ат-VI			
	2	Каркас КР18	1	1.465.1-15.8 -5	
	3	КР26	10	-6	
	4	КР33	2	-7	
	6	Сетка С2	1	-20	
	10	Изделие закладное МН1-1	2	-33	
	11	МН1-2	2	-33	
	12	Стержень напрягаемый СТН22	6	Схема 11а, л.3	
2ПГ12-5АIV-Н 2ПГ12-5АIV-П		Поз.1,5,7...9 по 2ПГ12-1Ат-VI			
	2	Каркас КР19	1	1.465.1-15.8 -5	
	3	КР27	10	-6	
	4	КР34	2	-7	
	6	Сетка С2	1	-20	
	10	Изделие закладное МН1-1	2	-33	
	11	МН1-2	2	-33	
	12	Стержень напрягаемый СТН23	6	Схема 12а, л.3	
2ПГ12-1Ат-VСК-Н		Поз.1,5,7...9 по 2ПГ12-1Ат-VI			
	2	Каркас КР18	1	1.465.1-15.8 -5	
	3	КР26	10	-6	
	4	КР33	2	-7	

Инв. N подл. | Подпись и дата | Взам. инв. N

Марка	Поз.	Наименование	Кол.	Обозначение документа	Масса, т
2ПГ12-1А$_т$-I СК-Н	6	Сетка С2	1	1,465,1-15,8 -20	
	10	Изделие закладное МН3-1	2	-34	
	11	МН3-2	2	-34	
	12	Стержень напрягаемый СТН10	4	Схема 3б, л.3	
2ПГ12-2А$_т$-I СК-Н		Поз.1,5,7...9 по 2ПГ12-1А$_т$-I			
	2	Каркас КР18	1	1,465,1-15,8 -5	
	3	КР26	10	-6	
	4	КР33	2	-7	
	6	Сетка С2	1	-20	
	10	Изделие закладное МН1-1	2	-33	
	11	МН1-2	2	-33	
	12	Стержень напрягаемый СТН 11	4	Схема 5б, л.3	
2ПГ12-3А$_т$-I СК-Н		Поз.1,5,7...9 по 2ПГ12-1А$_т$-I			
	2	Каркас КР19	1	1,465,1-15,8 -5	7,3
	3	КР27	10	-6	
	4	КР34	2	-7	
	6	Сетка С2	1	-20	
	10	Изделие закладное МН1-1	2	-33	
	11	МН1-2	2	-33	
	12	Стержень напрягаемый СТН12	4	Схема 6б, л.3	
2ПГ12-4А$_т$-I СК-Н	1	Каркас КР2	2	1,465,1-15,8 -1	
	2	КР19	1	-5	
	3	КР27	10	-6	
	4	КР34	2	-7	
		Поз.5,8,9 по 2ПГ12-1А$_т$-I			
	6	Сетка С2	1	-20	
	7	С8	4	-22	
	10	Изделие закладное МН1-1	2	-33	
	11	МН1-2	2	-33	
	12	Стержень напрягаемый СТН 11	6	Схема 11б, л.3	

Марка	Поз.	Наименование	Кол.	Обозначение документа	Масса, т
2ПГ12-5А$_т$-I СК-Н	1	Каркас КР2	2	1,465,1-15,8 -1	
	2	КР19	1	-5	
	3	КР27	10	-6	
	4	КР34	2	-7	
		Поз.5,8,9 по 2ПГ12-1А$_т$-I			
	6	Сетка С3	1	-20	
	7	С8	4	-22	
	10	Изделие закладное МН1-1	2	-33	
	11	МН1-2	2	-33	
	12	Стержень напрягаемый СТН13	4	Схема 6б, л.3	
2ПГ12-6А$_т$-I СК-Н	1	Каркас КР2	2	1,465,1-15,8 -1	7,3
	2	КР20	1	-20	
	3	КР28	10	-6	
	4	КР35	2	-7	
		Поз.5,8,9 по 2ПГ12-1А$_т$-I			
	6	Сетка С3	1	-20	
	7	С8	4	-22	
	10	Изделие закладное МН1-1	2	-33	
	11	МН1-2	2	-33	
	12	Стержень напрягаемый СТН12	6	Схема 12б, л.3	
2ПГ12-7А$_т$-I СК-Н	1	Каркас КР3	2	1,465,1-15,8 -1	
	2	КР20	1	-5	
	3	КР28	10	-6	
	4	КР35	2	-7	
		Поз.5,8,9 по 2ПГ12-1А$_т$-I			7,8
	6	Сетка С3	1	-20	
	7	С9	4	-22	
	10	Изделие закладное МН1-1		-33	
	11	МН1-2	4	-33	
	12	Стержень напрягаемый СТН13	6	Схема 14б, л.3	

Инв. № подл. | Подпись и дата | Взам. инв. №

1,465,1-15,5-1

Лист 12

Марка	Поз.	Наименование	Кол.	Обозначение документа	Масса, т
		Поз. 1,5,7...9 по 2ПГ12-1АтVI			
	2	Каркас Кр18	1	1.465.1-15.8 -5	
	3	Кр26	10	-6	
2ПГ12-1АIIIв-Н	4	Кр33	2	-7	
2ПГ12-1АIIIв-П	6	Сетка С2	1	-20	
	10	Изделие закладное МН1-1	2	-33	
	11	МН1-2	2	-33	
	12	Стержень напрягаемый СТН24	4	Схема 60, л.3	
		Поз. 1,5,7...9 по 2ПГ12-1АтVI			
	2	Каркас Кр18	1	1.465.1-15.8 -5	
	3	Кр26	10	-6	
2ПГ12-2АIIIв-Н	4	Кр33	2	-7	
2ПГ12-2АIIIв-П	6	Сетка С2	1	-20	
	10	Изделие закладное МН1-1	2	-33	7,3
	11	МН1-2	2	-33	
	12	Стержень напрягаемый СТН27	3	Схема 2, л.3	
		Поз. 1,5,7...9 по 2ПГ12-1АтVI			
	2	Каркас Кр19	1	1.465.1-15.8 -5	
	3	Кр27	10	-6	
2ПГ12-3АIIIв-Н	4	Кр34	2	-7	
2ПГ12-3АIIIв-П	6	Сетка С2	1	-20	
	10	Изделие закладное МН1-1	2	-33	
	11	МН1-2	2	-33	
	12	Стержень напрягаемый СТН25	4	Схема 60, л.3	
		Поз. 1,5,8,9 по 2ПГ12-1АтVI			
2ПГ12-4АIIIв-Н	2	Каркас Кр19	1	1.465.1-15.8 -5	
2ПГ12-4АIIIв-П	3	Кр27	10	-6	
	4	Кр34	2	-7	

Марка	Поз.	Наименование	Кол.	Обозначение документа	Масса, т
	6	Сетка С2	1	1.465.1-15.8 -20	
	7	С8	4	-22	
	10	Изделие закладное МН1-1	2	-33	
	11	МН1-2	2	-33	
	12	Стержень напрягаемый СТН26	4	Схема 9, л.3	
	1	Каркас Кр2	2	1.465.1-15.8 -1	
	2	Кр19	1	-5	
	3	Кр27	10	-6	
	4	Кр34	2	-7	
2ПГ12-5АIIIв-Н		Поз 5,8,9 по 2ПГ12-1АтVI			
2ПГ12-5АIIIв-П	6	Сетка С2	1	-20	
	7	С8	4	-22	
	10	Изделие закладное МН1-1	2	-33	7,3
	11	МН1-2	2	-33	
	12	Стержень напрягаемый СТН25	6	Схема 12а, л.3	
	1	Каркас Кр2	2	1.465.1-15.8 -1	
	2	Кр19	1	-5	
	3	Кр27	10	-6	
	4	Кр34	2	-7	
2ПГ12-6АIIIв-Н		Поз. 3,8,9 по 2ПГ12-1АтVI			
2ПГ12-6АIIIв-П	6	Сетка С3	1	-20	
	7	С8	4	-22	
	10	Изделие закладное МН1-1	2	-33	
	11	МН1-2	2	-33	
	12	Стержень напрягаемый СТН27	4	Схема 10, л.3	
	1	Каркас Кр3	2	1.465.1-15.8 -1	
2ПГ12-7АIIIв-Н	2	Кр20	1	-5	7,8
2ПГ12-7АIIIв-П	3	Кр28	10	-6	

Инв.№ подл. | Подпись и дата | Взам.инв.№

Марка	Поз.	Наименование	Кол.	Обозначение документа	Масса, т
2ПГ12-7АIII$_в$-Н 2ПГ12-7АIII$_в$-П	4	Каркас КР35	2	1.465.1-15.8 -7	7,8
		Поз.5,8,9 по 2ПГ12-1АтVI			
	6	Сетка С3	1	-20	
	7	С9	4	-22	
	10	Изделие закладное МН1-1	2	-33	
	11	МН1-2	2	-33	
	12	Стержень напрягаемый СТН27	4		
		СТН26	2	Схема 13, л. 3	
2ПГ12-1АтVЛ		Поз.1,5...9 по 2ПГ12-1АтVI			5,7/6,7
	2	Каркас КР17	1	1.465.1-15.8 -5	
	3	КР25	10	-6	
	4	КР33	2	-7	
	10	Изделие закладное МН1-1	2	-33	
	11	МН1-2	2	-33	
	12	Стержень напрягаемый СТН9	2	Схема 1, л. 3	
2ПГ12-2АтVЛ		Поз.1,5,7...9 по 2ПГ12-1АтVI			
	2	Каркас КР18	1	1.465.1-15.8 -5	
	3	КР26	10	-6	
	4	КР33	2	-7	
	5	Сетка С2	1	-20	
	10	Изделие закладное МН1-1	2	-33	
	11	МН1-2	2	-33	
	12	Стержень напрягаемый СТН7	4	Схема 5а, л. 3	
2ПГ12-3АтVЛ		Поз.1,5,7...9 по 2ПГ12-1АтVI			
	2	Каркас КР18	1	1.465.1-15.8 -5	
	3	КР26	10	-6	
	4	КР33	2	-7	
	6	Сетка С2	1	-20	
	10	Изделие закладное МН1-1	2	-33	
	11	МН1-2	2	-33	
	12	Стержень напрягаемый СТН8	4	Схема 6а, л. 3	

Марка	Поз.	Наименование	Кол.	Обозначение документа	Масса, т
2ПГ12-1АтIVСЛ		Поз.1,5...9 по 2ПГ12-1АтVI			5,7/6,7
	2	Каркас КР17	1	1.465.1-15.8 -5	
	3	КР25	10	-6	
	4	КР33	2	-7	
	10	Изделие закладное МН1-1	2	-33	
	11	МН1-2	2	-33	
	12	Стержень напрягаемый СТН16	4	Схема 5а, л. 3	
2ПГ12-2АтIVСЛ		Поз.1,5,7...9 по 2ПГ12-1АтVI			
	2	Каркас КР18	1	1.465.1-15.8 -5	
	3	КР26	10	-6	
	4	КР33	2	-7	
	6	Сетка С2	1	-20	
	10	Изделие закладное МН1-1	2	-33	
	11	МН1-2	2	-33	
	12	Стержень напрягаемый СТН17	4	схема 6а, л. 3	
2ПГ12-3АтIVСЛ		Поз.1,5,7...9 по 2ПГ12-1АтVI			
	2	Каркас КР18	1	1.465.1-15.8 -5	
	3	КР26	10	-6	
	4	КР33	2	-7	
	6	Сетка С2	1	-20	
	10	Изделие закладное МН5-1	2	-35	
	11	МН5-2	2	-35	
	12	Стержень напрягаемый СТН15	8	схема 4, л. 3	
2ПГ12-1АIVЛ		Поз.1,5...9 по 2ПГ12-2АтVI			
	2	Каркас КР17	1	1.465.1-15.8 -5	
	3	КР25	10	-6	
	4	КР33	2	-7	
	10	Изделие закладное МН1-1	2	-33	
	11	МН1-2	2	-33	
	12	Стержень напрягаемый СТН22	4	схема 5а, л. 3	

Инв. № подл. | Подпись и дата | Взам. инв. №

24035-06 37 Формат А3

Марка	Поз.	Наименование	Кол.	Обозначение документа	Масса, т
2ПГ12-2АIIIв.л		Поз. 1,5,7...9 по 2ПГ12-1АтIVВ			
	2	Каркас Кр18	1	1.465.1-15.8 -5	
	3	Кр26	10	-6	
	4	Кр33	2	-7	
	6	Сетка С2	1	-20	
	10	Изделие закладное МН1-1	2	-33	
	11	МН1-2	2	-33	
	12	Стержень напрягаемый СТН23	4	Схема 6а, л.3	
2ПГ12-3АIIIв.л		Поз. 1,5,7...9 по 2ПГ12-1АтIVВ			5,7 / 6,7
	2	Каркас Кр18	1	1.465.1-15.8 -5	
	3	Кр26	10	-6	
	4	Кр33	2	-7	
	6	Сетка С2	1	-20	
	10	Изделие закладное МН5-1	2	-35	
	11	МН5-2	2	-35	
	12	Стержень напрягаемый СТН21	8	Схема 4, л.3	
2ПГ12-1АIIIв.л		Поз. 1,5...9 по 2ПГ12-1АтIVВ			
	2	Каркас Кр17	1	1.465.1-15.8 -5	
	3	Кр25	10	-6	
	4	Кр33	2	-7	
	10	Изделие закладное МН1-1	2	-33	
	11	МН1-2	2	-33	
	12	Стержень напрягаемый СТН24	4	Схема 6а, л.3	
2ПГ12-2АIIIв.л		Поз. 1,5...9 по 2ПГ12-1АтIVВ			
	2	Каркас Кр17	1	1.465.1-15.8 -5	
	3	Кр25	10	-6	
	4	Кр33	2	-7	
	10	Изделие закладное МН1-1	2	-33	
	11	МН1-2	2	-33	
	12	Стержень напрягаемый СТН27	2	Схема 2, л.3	

Марка	Поз.	Наименование	Кол.	Обозначение документа	Масса, т
2ПГ12-3АIIIв.л		Поз. 1,5,7...9 по 2ПГ12-1АтIVВ			
	2	Каркас Кр18	1	1.465.1-15.8 -5	
	3	Кр26	10	-6	
	4	Кр33	2	-7	
	6	Сетка С2	1	-20	
	10	Изделие закладное МН1-1	2	-33	
	11	МН1-2	2	-33	
	12	Стержень напрягаемый СТН25	4	Схема 6а, л.3	
2ПГ12-4АIIIв.л		Поз. 1,5,7...9 по 2ПГ12-1АтIVВ			5,7 / 6,7
	2	Каркас Кр18	1	1.465.1-15.8 -5	
	3	Кр26	10	-6	
	4	Кр33	2	-7	
	6	Сетка С2	1	-20	
	10	Изделие закладное МН1-1	2	-33	
	11	МН1-2	2	-33	
	12	Стержень напрягаемый СТН24	6	Схема 12а, л.3	
2ПГ12-1К7.л		Поз. 1,5...9 по 2ПГ12-1АтIVВ			
	2	Каркас Кр17	1	1.465.1-15.8 -5	
	3	Кр25	10	-6	
	4	Кр33	2	-7	
	10	Изделие закладное МН3-1	2	-34	
	11	МН3-2	2	-34	
	12	Стержень напрягаемый СТН28	4	Схема 15, л.3	
2ПГ12-2К7.л		Поз. 1,5,7...9 по 2ПГ12-1АтIVВ			
	2	Каркас Кр18	1	1.465.1-15.8 -5	
	3	Кр26	10	-6	
	4	Кр33	2	-7	
	6	Сетка С2	1	-20	
	10	Изделие закладное МН5-1	2	-35	
	11	МН5-2	2	-35	
	12	Стержень напрягаемый СТН28	6	Схема 16, л.3	

Инв. № подл. | Подпись и дата | Взам. инв. №

Марка	Поз.	Наименование	Кол.	Обозначение документа	Масса, т
2ПГ12-1Вр.Л		Поз.1,5...9 по 2ПГ12-1Ат-VI			
	2	Каркас Кр17	1	1.465.1-15.8-5	
	3	Кр25	10	-6	
	4	Кр33	2	-7	
	10	Изделие закладное МН5-1	2	-35	
	11	МН5-2	2	-35	
	12	Стержень напрягаемый СТН29	32	Схема 20, л.3	
2ПГ12-2Вр.Л		Поз.1,5,7...9 по 2ПГ12-1Ат-VI			
	2	Каркас Кр18	1	1.465.1-15.8-5	
	3	Кр26	10	-6	
	4	Кр33	2	-7	
	6	Сетка С2	1	-20	5,7 / 6,7
	10	Изделие закладное МН5-1	2	-35	
	11	МН5-2	2	-35	
	12	Стержень напрягаемый СТН29	38	схема 21, л.3	
2ПГ12-3Вр.Л		Поз.1,5,7...9 по 2ПГ12-1Ат-VI			
	2	Каркас Кр18	1	1.465.1-15.8-5	
	3	Кр26	10	-6	
	4	Кр33	2	-7	
	6	Сетка С2	1	-20	
	10	Изделие закладное МН5-1	2	-35	
	11	МН5-2	2	-35	
	12	Стержень напрягаемый СТН29	44	Схема 22, л.3	

Марка	Поз.	Наименование	Кол.	Обозначение документа	Масса, т
2ПГ12-4Вр.Л	1	Каркас Кр2	2	1.465.1-15.8-1	
	2	Кр19	1	-5	
	3	Кр27	10	-6	
	4	Кр34	2	-7	5,7 / 6,7
		Поз.5,8,9 по 2ПГ12-1Ат-VI			
	6	Сетка С2	1	-20	
	7	С8	4	-22	
	10	Изделие закладное МН5-1	2	-35	
	11	МН5-2	2	-35	
	12	Стержень напрягаемый СТН29	50	схема 23, л.3	

Масса плит из легкого бетона указана дробью, числитель которой соответствует плитам из керамзитобетона, знаменатель - плитам из аглопоритобетона и шлакопемзобетона.

Инв.№ подл. | Подпись и дата | Взам.инв.№

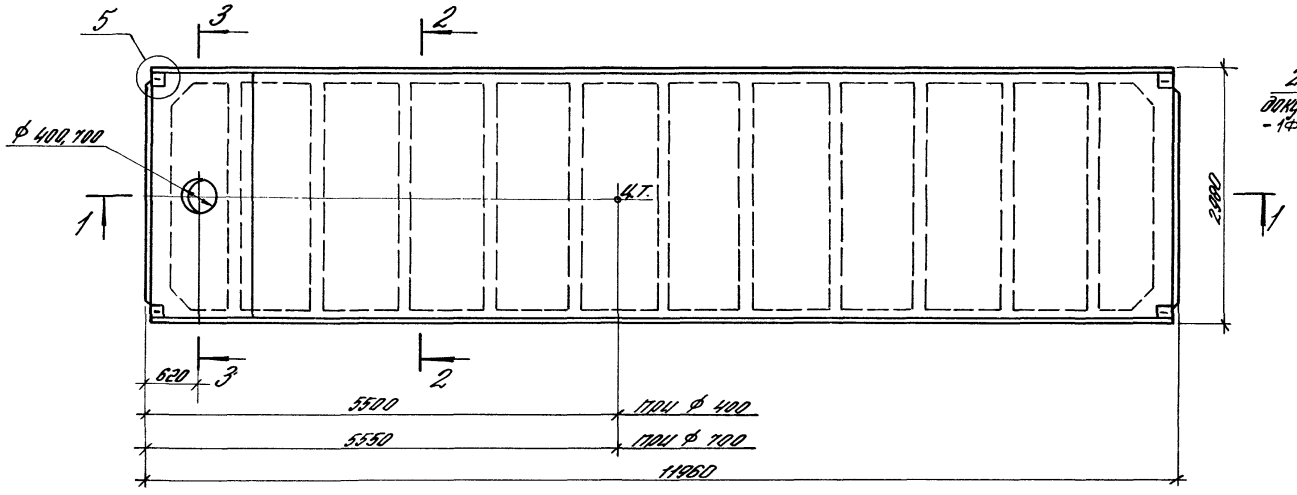

2-2

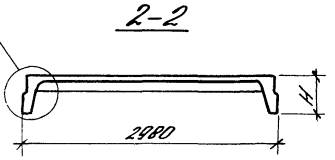

3-3

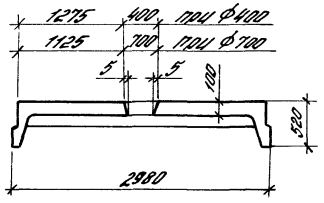

1-1

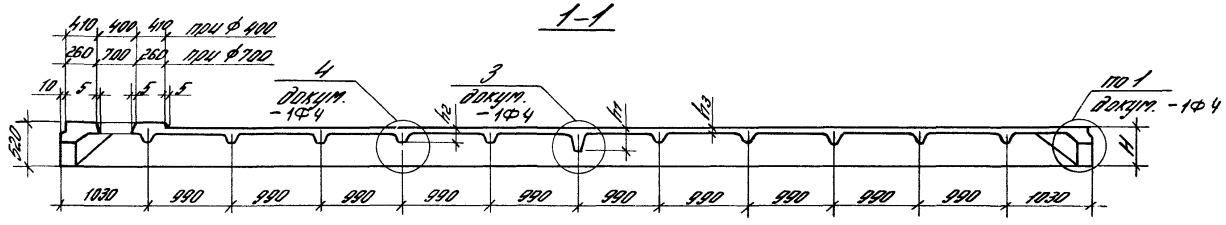

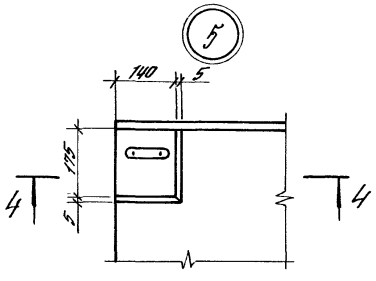

4-4

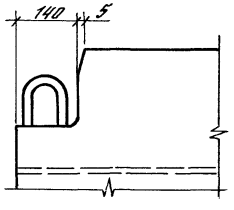

Гл. инж. пр.	Баженова		
Разраб.	Баженова		
Испол.	Максимова		
Провер.	Святова		
Н. контр.	Стародумов		

1.465.1-15.5-2Ф4

Плита 2ПВ 12 с проемом ф400 или 700 мм. Оплубочный чертеж

Стадия	Лист	Листов
Р	1	5

ЦНИИПРОМЗДАНИЙ

Марка	Размеры, мм				Класс бетона	Объем бетона, м³	Масса плиты, т
	H	h1	h2	h3			
2ПВ12-1АIV-4	450	250	150	30	В25	3,17	7,9
2ПВ12-2АIV-4					В30		
2ПВ12-3АIV-4					В35		
2ПВ12-4АIV-4					В40		
2ПВ12-5АIV-4					В45		
2ПВ12-6АIV-4							
2ПВ12-7АIV-4	455	255	155	35		3,35	8,4
2ПВ12-1АV-4	450	250	150	30	В22,5	3,17	7,9
2ПВ12-2АV-4					В25		
2ПВ12-3АV-4					В30		
2ПВ12-4АV-4					В35		
2ПВ12-5АV-4					В40		
2ПВ12-6АV-4							
2ПВ12-7АV-4							
2ПВ12-8АV-4							
2ПВ12-9АV-4	455	255	155	35	В45	3,35	8,4
2ПВ12-1АIVС-4	450	250	150	30	В22,5	3,17	7,9
2ПВ12-2АIVС-4					В25		
2ПВ12-3АIVС-4					В30		
2ПВ12-4АIVС-4					В35		
2ПВ12-5АIVС-4					В40		
2ПВ12-6АIVС-4							
2ПВ12-7АIVС-4							
2ПВ12-1АIII-4							
2ПВ12-2АIII-4							
2ПВ12-3АIII-4							
2ПВ12-4АIII-4							
2ПВ12-5АIII-4							
2ПВ12-6АIII-4							
2ПВ12-1АIIIв-4	450	250	150	30	В25	3,17	7,9
2ПВ12-2АIIIв-4					В30		
2ПВ12-3АIIIв-4					В35		
2ПВ12-4АIIIв-4					В40		
2ПВ12-5АIIIв-4							
2ПВ12-6АIIIв-4							
2ПВ12-7АIIIв-4	455	255	155	35		3,35	8,4
2ПВ12-1К7-4	450	250	150	30	В25	3,17	7,9
2ПВ12-2К7-4					В30		
2ПВ12-3К7-4					В40		
2ПВ12-4К7-4							
2ПВ12-5К7-4	455	255	155	35	В45	3,35	8,4
2ПВ12-1Вр-4	450	250	150	30	В22,5	3,17	7,9
2ПВ12-2Вр-4					В25		
2ПВ12-3Вр-4					В30		
2ПВ12-4Вр-4					В35		
2ПВ12-5Вр-4					В40		
2ПВ12-6Вр-4							
2ПВ12-7Вр-4							
2ПВ12-8Вр-4							
2ПВ12-1АIV-4Н							
2ПВ12-2АIV-4Н							
2ПВ12-3АIV-4Н							
2ПВ12-4АIV-4Н							
2ПВ12-5АIV-4Н							

Марка	Размеры, мм				Класс бетона	Объем бетона, м³	Масса плиты, т
	H	h1	h2	h3			
2ПВ12-1АтIVск-4Н	450	250	150	30	В25	3,17	7,9
2ПВ12-2АтIVск-4Н					В30		
2ПВ12-3АтIVск-4Н					В35		
2ПВ12-4АтIVск-4Н					В40		
2ПВ12-5АтIVск-4Н							
2ПВ12-6АтIVск-4Н							
2ПВ12-7АтIVск-4Н	455	255	155	35	В45	3,35	8,4
2ПВ12-1АIIIв-4Н	450	250	150	30	В25	3,17	7,9
2ПВ12-2АIIIв-4Н					В30		
2ПВ12-3АIIIв-4Н					В35		
2ПВ12-4АIIIв-4Н					В40		
2ПВ12-5АIIIв-4Н							
2ПВ12-6АIIIв-4Н							
2ПВ12-7АIIIв-4Н	455	255	155	35	В45	3,35	8,4
2ПВ12-1АIV-4П	450	250	150	30	В25	3,17	7,9
2ПВ12-2АIV-4П					В30		
2ПВ12-3АIV-4П					В35		
2ПВ12-4АIV-4П					В25		
2ПВ12-5АIV-4П					В30		
2ПВ12-1АIIIв-4П					В35		
2ПВ12-2АIIIв-4П					В40		
2ПВ12-3АIIIв-4П							
2ПВ12-4АIIIв-4П							
2ПВ12-5АIIIв-4П							
2ПВ12-6АIIIв-4П							
2ПВ12-7АIIIв-4П	455	255	155	35	В45	3,35	8,4
2ПВ12-1АтV-7	450	250	150	30	В20	3,17	6,2 *) / 7,3
2ПВ12-2АтV-7					В25		
2ПВ12-3АтV-7					В30		
2ПВ12-4АтV-7							
2ПВ12-5АтV-7							

x) См. примечание на л. 5.

Марка	Размеры, мм				Класс бетона	Объем бетона, м³	Масса плиты, т
	H	h1	h2	h3			
2ПВ12-1АтIVсп-4	450	250	150	30	В20	3,17	6,2 / 7,3
2ПВ12-2АтIVсп-4					В25		
2ПВ12-3АтIVсп-4					В30		
2ПВ12-1АIVп-4					В20		
2ПВ12-2АIVп-4					В25		
2ПВ12-3АIVп-4					В30		
2ПВ12-1АIIIвл-4					В20		
2ПВ12-2АIIIвл-4					В25		
2ПВ12-3АIIIвл-4					В30		
2ПВ12-4АIIIвл-4					В20		
2ПВ12-1К7п-4					В25		
2ПВ12-2К7п-4					В30		
2ПВ12-1Врп-4					В20		
2ПВ12-2Врп-4					В25		
2ПВ12-3Врп-4					В30		
2ПВ12-4Врп-4							
2ПВ12-1АтVI-7					В25	3,14	7,9
2ПВ12-2АтVI-7					В30		
2ПВ12-3АтVI-7					В35		
2ПВ12-4АтVI-7					В40		
2ПВ12-5АтVI-7							
2ПВ12-6АтVI-7							
2ПВ12-7АтVI-7	455	255	155	35	В45	3,32	8,3
2ПВ12-1АтV-7	450	250	150	30	В22,5	3,14	7,9
2ПВ12-2АтV-7					В25		
2ПВ12-3АтV-7							
2ПВ12-4АтV-7					В30		
2ПВ12-5АтV-7							

Марка	Размеры, мм				Класс бетона	Объем бетона, м³	Масса плиты, т
	H	h1	h2	h3			
2ПВ12-6АтIV-7	450	250	150	30	В35	3,14	7,9
2ПВ12-7АтIV-7					В40		
2ПВ12-8АтIV-7							
2ПВ12-9АтIV-7	455	255	155	35	В45	3,32	8,3
2ПВ12-1АтIIIС-7	450	250	150	30	В22,5	3,14	7,9
2ПВ12-2АтIIIС-7					В25		
2ПВ12-3АтIIIС-7							
2ПВ12-4АтIIIС-7					В30		
2ПВ12-5АтIIIС-7							
2ПВ12-6АтIIIС-7					В35		
2ПВ12-7АтIIIС-7							
2ПВ12-1АIV-7					В40		
2ПВ12-2АIV-7							
2ПВ12-3АIV-7					В22,5		
2ПВ12-4АIV-7					В25		
2ПВ12-5АIV-7							
2ПВ12-6АIV-7					В30		
2ПВ12-1АIIIв-7					В35		
2ПВ12-2АIIIв-7							
2ПВ12-3АIIIв-7					В22,5		
2ПВ12-4АIIIв-7					В25		
2ПВ12-5АIIIв-7					В30		
2ПВ12-6АIIIв-7					В35		
2ПВ12-7АIII-7	455	255	155	35	В40		
2ПВ12-1К7-7	450	250	150	30	В45	3,32	8,3
2ПВ12-2К7-7					В25	3,14	7,9
2ПВ12-3К7-7					В30		
2ПВ12-4К7-7					В40		
2ПВ12-5К7-7	455	255	155	35	В45	3,32	8,3

Марка	Размеры, мм				Класс бетона	Объем бетона, м³	Масса плиты, т
	H	h1	h2	h3			
2ПВ12-1Вр-7	450	250	150	30	В22,5	3,14	7,9
2ПВ12-2Вр-7					В25		
2ПВ12-3Вр-7							
2ПВ12-4Вр-7					В30		
2ПВ12-5Вр-7							
2ПВ12-6Вр-7					В35		
2ПВ12-7Вр-7							
2ПВ12-8Вр-7					В45		
2ПВ12-1АIV-7Н							
2ПВ12-2АIV-7Н							
2ПВ12-3АIV-7Н					В25		
2ПВ12-4АIV-7Н							
2ПВ12-5АIV-7Н							
2ПВ12-1АтVСК-7Н					В30		
2ПВ12-2АтVСК-7Н					В35		
2ПВ12-3АтVСК-7Н					В25		
2ПВ12-4АтVСК-7Н							
2ПВ12-5АтVСК-7Н					В30		
2ПВ12-6АтVСК-7Н					В35		
2ПВ12-7АтVСК-7Н	455	255	155	35	В40		
2ПВ12-1АIIIв-7Н	450	250	150	30	В45	3,32	8,3
2ПВ12-2АIIIв-7Н					В25	3,14	7,9
2ПВ12-3АIIIв-7Н					В30		
2ПВ12-4АIIIв-7Н					В35		
2ПВ12-5АIIIв-7Н					В40		
2ПВ12-6АIIIв-7Н							
2ПВ12-7АIIIв-7Н	455	255	155	35	В45	3,32	8,3

Марка	Размеры, мм				Класс бетона	Объем бетона, м³	Масса плиты, т
	H	h1	h2	h3			
2ПВ12-1АIII-7П	450	250	150	30	В25	3,14	7,9
2ПВ12-2АIII-7П							
2ПВ12-3АIII-7П							
2ПВ12-4АIII-7П							
2ПВ12-5АIV-7П					В30		
2ПВ12-1АIIIв-7П					В35		
2ПВ12-2АIIIв-7П					В25		
2ПВ12-3АIIIв-7П							
2ПВ12-4АIIIв-7П					В30		
2ПВ12-5АIIIв-7П					В35		
2ПВ12-6АIIIв-7П					В40		
2ПВ12-7АIIIв-7П	455	255	155	35	В45	3,32	8,3
2ПВ12-1АтV-7П	450	250	150	30	В20	3,14	6,1 / 7,2
2ПВ12-2АтV-7П					В25		
2ПВ12-3АтV-7П					В30		
2ПВ12-1АтIIIсл-7					В20		
2ПВ12-2АтIIIсл-7					В25		
2ПВ12-3АтIIIсл-7					В30		

Марка	Размеры, мм				Класс бетона	Объем бетона, м³	Масса плиты, т
	H	h1	h2	h3			
2ПВ12-1АIII.Л-7	450	250	150	30	В20	3,14	6,1 / 7,2
2ПВ12-2АIII.Л-7					В25		
2ПВ12-3АIII.Л-7					В30		
2ПВ12-1АIIIв.Л-7					В20		
2ПВ12-2АIIIв.Л-7							
2ПВ12-3АIIIв.Л-7					В25		
2ПВ12-4АIIIв.Л-7							
2ПВ12-1КТЛ-7					В30		
2ПВ12-2КТЛ-7					В25		
2ПВ12-1Вр.Л-7					В30		
2ПВ12-2Вр.Л-7					В20		
2ПВ12-3Вр.Л-7					В25		
2ПВ12-4Вр.Л-7					В30		

Масса плит из легкого бетона указана дробью, числитель которой соответствует плитам из керамзитобетона, знаменатель – плитам из перлитопенобетона или шлакопемзобетона

Инв.№ подл. | Подпись и дата | Взам.инв.№

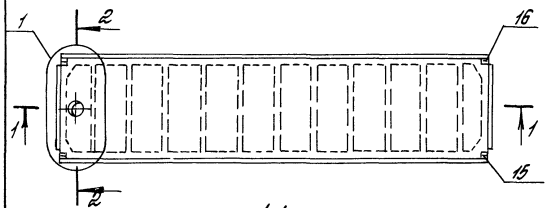

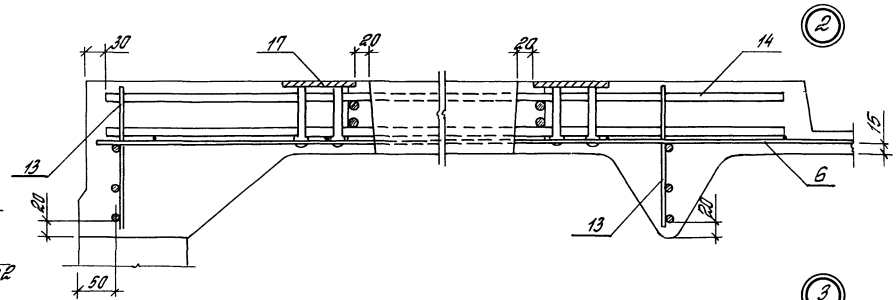

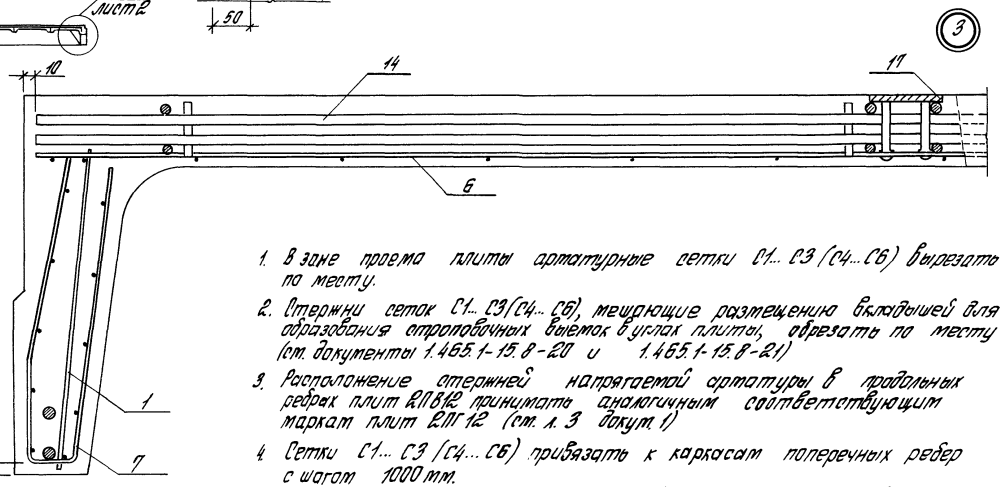

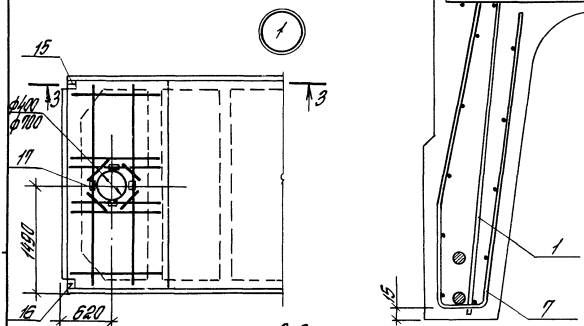

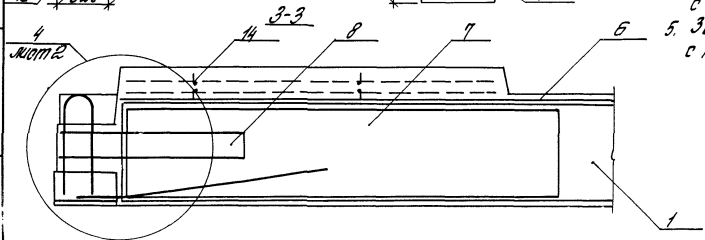

1. В зоне проема плиты арматурные сетки С1... С3 (С4... С6) вырезать по месту.
2. Стержни сеток С1... С3 (С4... С6), мешающие размещению закладных для образования строповочных вытяжек в углах плиты, обрезать по месту (см. документы 1.465.1-15.8-20 и 1.465.1-15.8-21)
3. Расположение стержней напрягаемой арматуры в продольных ребрах плит 2П8Т2 принимать аналогичным соответствующим маркам плит 2П7Т2 (см. л. 3 докум. 1)
4. Сетки С1... С3 (С4... С6) привязать к каркасам поперечных ребер с шагом 1000 мм.
5. Закладные изделия МН14 (поз. 17) рекомендуется объединять с пространственными каркасами КП1... КП4 до установки последних в форму.

			1.465.1-15.5-2		
Нач. инж. пр.	Бажанова		Плита 2П8Т2 с проемом ф400 или 700 мм	Стадия	Лист	Листов
Разраб.	Петрова			Р	1	14
Н. контр.	Николаева			ЦНИИПромзданий		
Проверил	Стародетко					
Гл. инж.	Святова					

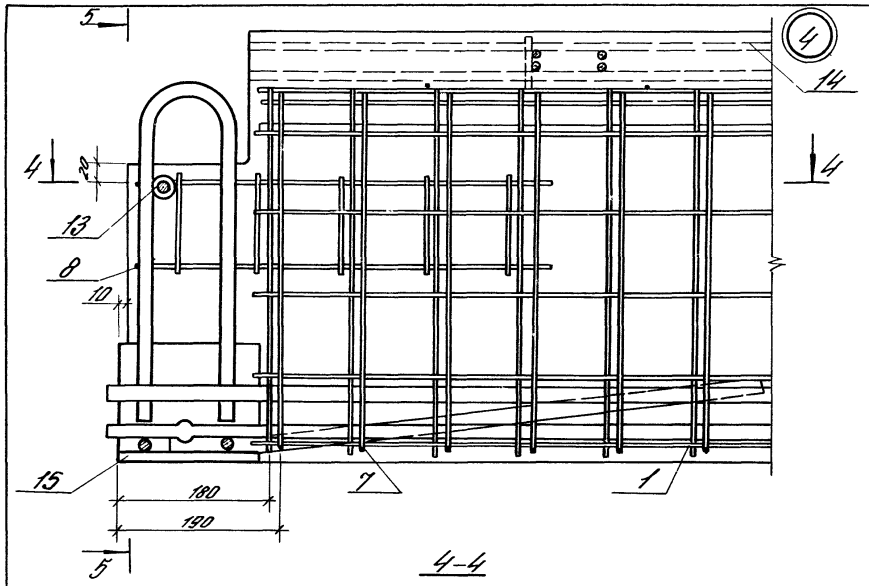
5
4
14
4
4
2
13
8
10
15
180
190
7
1
5

4-4

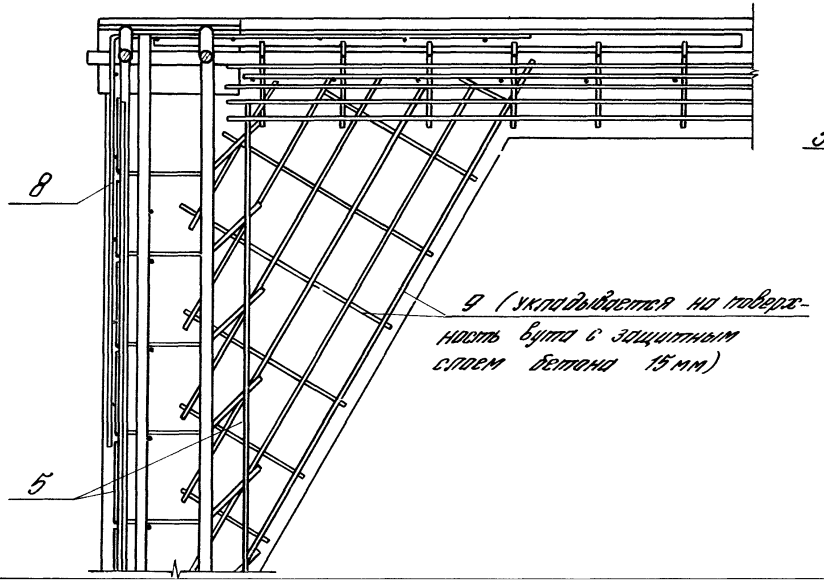
8
9 (укладывается на поверхность бута с защитным слоем бетона 15мм)
5

5-5

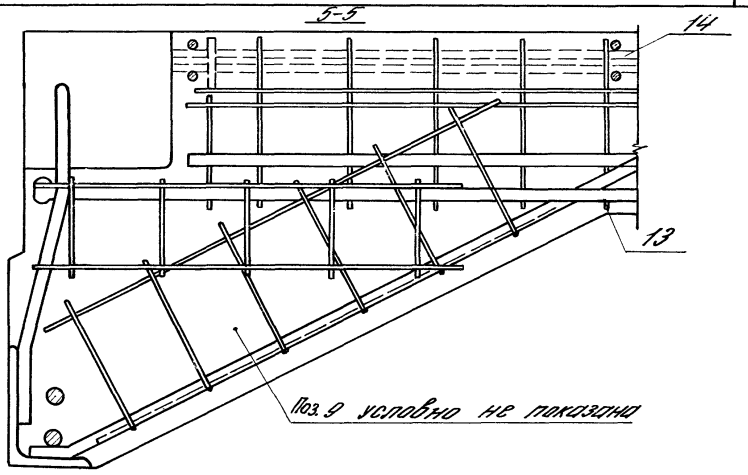
14
13
Поз. 9 условно не показана

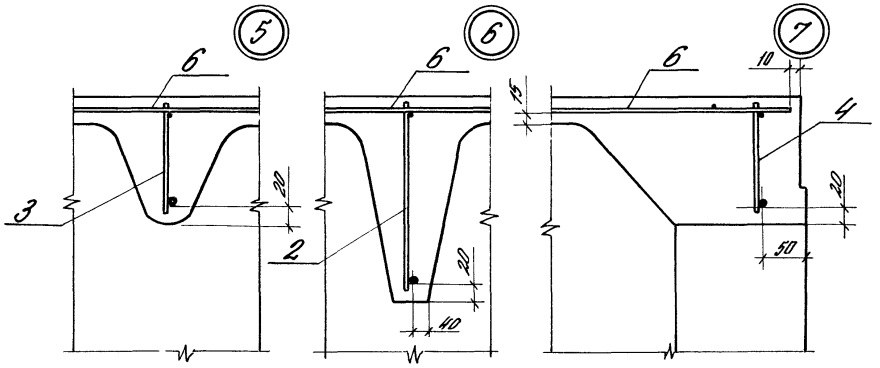
5
6
3
20
6
6
2
20
40
7
10
6
15
4
20
50

Марка	Поз.	Наименование	Кол.	Обозначение документа	Масса, т
2ПВ12-1Ат-Ш-4		Поз.1,2,5...9,12 по 2ПГ12-1Ат-Ш		1.465.1-15.5-1	7,9
	3	Каркас КР25 (КР29)	9	1.465.1-15.8-6	
	4	КР33 (КР36)	1	-7	
	13	КР38 (КР42)	2	-8	
	14	КП1	1	-19	
	15	Изделие закладное МН4-1	2	-34	
	16	МН4-2	2	-34	
	17	МН14	4	-42	
2ПВ12-2Ат-Ш-4		Поз.1,2,5...9,12 по 2ПГ12-2Ат-Ш		1.465.1-15.5-1	
	3	Каркас КР26 (КР30)	9	1.465.1-15.8-6	
	4	КР33 (КР36)	1	-7	
	13	КР39 (КР43)	2	-8	
	14	КП1	1	-19	
	15	Изделие закладное МН4-1	2	-34	
	16	МН4-2	2	-34	
	17	МН14	4	-42	
2ПВ12-3Ат-Ш-4		Поз.1,2,5...9,12 по 2ПГ12-3Ат-Ш		1.465.1-15.5-1	
	3	Каркас КР26	9	1.465.1-15.8-6	
	4	КР33	1	-7	
	13	КР39	2	-8	
	14	КП1	1	-19	
	15	Изделие закладное МН2-1	2	-33	
	16	МН2-2	2	-33	
	17	МН14	4	-42	
2ПВ12-4Ат-Ш-4		Поз.1,2,5...9,12 по 2ПГ12-4Ат-Ш		1.465.1-15.5-1	
	3	Каркас КР27 (КР31)	9	1.465.1-15.8-6	
	4	КР34 (КР36)	1	-7	
	13	КР40 (КР44)	2	-8	
	14	КП1	1	-19	
	15	Изделие закладное МН2-1	2	-33	
	16	МН2-2	2	33	
	17	МН14	4	-42	

Марка	Поз.	Наименование	Кол.	Обозначение документа	Масса, т
2ПВ12-5Ат-Ш-4		Поз.1,2,5...9,12 по 2ПГ12-5Ат-Ш		1.465.1-15.5-1	7,9
	3	Каркас КР27 (КР31)	9	1.465.1-15.8-6	
	4	КР34 (КР36)	1	-7	
	13	КР40 (КР44)	2	-8	
	14	КП1	1	-19	
	15	Изделие закладное МН6-1	2	-35	
	16	МН6-2	2	-35	
	17	МН14	4	-42	
2ПВ12-6Ат-Ш-4		Поз.1,2,5...9,12 по 2ПГ12-6Ат-Ш		1.465.1-15.5-1	
	3	Каркас КР28 (КР32)	9	1.465.1-15.8-6	
	4	КР35 (КР37)	1	-7	
	13	КР41 (КР45)	2	-8	
	14	КП1	1	-19	
	15	Изделие закладное МН2-1	2	-33	
	16	МН2-2	2	-33	
	17	МН14	4	-42	
2ПВ12-7Ат-Ш-4		Поз.1,2,5...9,12 по 2ПГ12-7Ат-Ш		1.465.1-15.5-1	8,4
	3	Каркас КР28 (КР32)	9	1.465.1-15.8-6	
	4	КР35 (КР37)	1	-7	
	13	КР41 (КР45)	2	-8	
	14	КП1	1	-19	
	15	Изделие закладное МН6-1	2	-35	
	16	МН6-2	2	-35	
	17	МН14	4	-42	
2ПВ12-1Ат-Ш-4		Поз.1,2,5...9,12 по 2ПГ12-1Ат-Ш		1.465.1-15.5-1	7,9
	3	Каркас КР25 (КР29)	9	1.465.1-15.8-6	
	4	КР33 (КР36)	1	-7	
	13	КР38 (КР42)	2	-8	
	14	КП1	1	-19	
	15	Изделие закладное МН2-1	2	-33	
	16	МН2-2	2	-33	
	17	МН14	4	-42	

См. примечание на л. 4

Марка	Поз.	Наименование	Кол.	Обозначение документа	Масса, т
2ПВ12-2АтV-4		Поз. 1,2,5...9,12 по 2ПГ12-2АтV		1.465.1-15.5 — 1	7,9
	3	Каркас КР25	9	1.465.1-15.8 — 6	
	4	КР33	1	— 7	
	13	КР38	2	— 8	
	14	КП1	1	— 19	
	15	Изделие закладное МН2-1	2	— 33	
	16	МН2-2	2	— 33	
	17	МН14	4	— 42	
2ПВ12-3АтV-4		Поз. 1,2,5...9,12 по 2ПГ12-3АтV		1.465.1-15.5 — 1	
	3	Каркас КР26 (КР30)	9	1.465.1-15.8 — 6	
	4	КР33 (КР36)	1	— 7	
	13	КР39 (КР43)	2	— 8	
	14	КП1	1	— 19	
	15	Изделие закладное МН2-1	2	— 33	
	16	МН2-2	2	— 33	
	17	МН14	4	— 42	
2ПВ12-4АтV-4		Поз. 1,2,5...9,12 по 2ПГ12-4АтV		1.465.1-15.5 — 1	
	3	Каркас КР26	9	1.465.1-15.8 — 6	
	4	КР33	1	— 7	
	13	КР39	2	— 8	
	14	КП1	1	— 19	
	15	Изделие закладное МН2-1	2	— 33	
	16	МН2-2	2	— 33	
	17	МН14	4	— 42	
2ПВ12-5АтV-4		Поз. 1,2,5...9,12 по 2ПГ12-5АтV		1.465.1-15.5 — 1	
	3	Каркас КР26	9	1.465.1-15.8 — 6	
	4	КР33	1	— 7	
	13	КР39	2	— 8	

Марка	Поз.	Наименование	Кол.	Обозначение документа	Масса, т
	14	Каркас КП1	1	1.465.1-15.8 — 19	
	15	Изделие закладное МН2-1	2	— 33	
	16	МН2-2	2	— 33	
	17	МН14	4	— 42	
2ПВ12-6АтV-4		Поз. 1,2,5...9,12 по 2ПГ12-6АтV		1.465.1-15.5 — 1	
	3	Каркас КР27 (КР31)	9	1.465.1-15.8 — 6	
	4	КР34 (КР36)	1	— 7	
	13	КР40 (КР44)	2	— 8	
	14	КП1	1	— 19	
	15	Изделие закладное МН2-1	2	— 33	
	16	МН2-2	2	— 33	
	17	МН14	4	— 42	
2ПВ12-7АтV-4		Поз. 1,2,5...9,12 по 2ПГ12-7АтV		1.465.1-15.5 — 1	
	3	Каркас КР27 (КР31)	9	1.465.1-15.8 — 6	
	4	КР34 (КР36)	1	— 7	
	13	КР40 (КР44)	2	— 8	
	14	КП1	1	— 19	
	15	Изделие закладное МН2-1	2	— 33	
	16	МН2-2	2	— 33	
	17	МН14	4	— 42	
2ПВ12-8АтV-4		Поз. 1,2,5...9,12 по 2ПГ12-8АтV		1.465.1-15.5 — 1	
	3	Каркас КР27 (КР31)	9	1.465.1-15.8 — 6	
	4	КР34 (КР36)	1	— 7	
	13	КР40 (КР44)	2	— 8	
	14	КП1	1	— 19	
	15	Изделие закладное МН2-1	2	— 33	
	16	МН2-2	2	— 33	
	17	МН14	4	— 42	

1. В скобках указаны марки каркасов с нижней пробальной арматурой из стали класса Ат-IVС (ст. п. 4.3, докум. ТТ).
2. См. примечание на л. 14.

Марка	Поз.	Наименование	Кол.	Обозначение документа	Масса, т
2ПВ12-9А-V-4		Поз.1,2,5...9,12 по 2ПГ12-9А-V		1.465.1-15.5-1	8,4
	3	Каркас кр28 (кр32)	9	1.465.1-15.8-6	
	4	кр35 (кр37)	1	-7	
	13	кр41 (кр45)	2	-8	
	14	КП1	1	-19	
	15	Изделие закладное МН2-1	2	-33	
	16	МН2-2	2	-33	
	17	МН14	4	-42	
2ПВ12-1А-IVС-4		Поз.1,2,5...9,12 по 2ПГ12-1А-IVС		1.465.1-15.5-1	7,9
	3	Каркас кр25 (кр29)	9	1.465.1-15.8-6	
	4	кр33 (кр36)	1	-7	
	13	кр38 (кр42)	2	-8	
	14	КП1	1	-19	
	15	Изделие закладное МН2-1	2	-33	
	16	МН2-2	2	-33	
	17	МН14	4	-42	
2ПВ12-2А-IVС-4		Поз.1,2,5...9,12 по 2ПГ12-2А-IVС		1.465.1-15.5-1	
	3	Каркас кр25	9	1.465.1-15.8-6	
	4	кр33	1	-7	
	13	кр38	2	-8	
	14	КП1	1	-19	
	15	Изделие закладное МН2-1	2	-33	
	16	МН2-2	2	-33	
	17	МН14	4	-42	
2ПВ12-3А-IVС-4		Поз.1,2,5...9,12 по 2ПГ12-3А-IVС		1.465.1-15.5-1	
	3	Каркас кр25	9	1.465.1-15.8-6	
	4	кр33	1	-7	
	13	кр38	2	-8	
	14	КП1	1	-19	

Марка	Поз.	Наименование	Кол.	Обозначение документа	Масса, т
	15	Изделие закладное МН2-1	2	1.465.1-15.8-33	
	16	МН2-2	2	-33	
	17	МН14	4	-42	
2ПВ12-4А-IVС-4		Поз.1,2,5...9,12 по 2ПГ12-4А-IVС		1.465.1-15.5-1	
	3	Каркас кр26 (кр30)	9	1.465.1-15.8-6	
	4	кр33 (кр36)	1	-7	
	13	кр39 (кр43)	2	-8	
	14	КП1	1	-19	
	15	Изделие закладное МН6-1	2	-35	
	16	МН6-2	2	-35	
	17	МН14	4	-42	
2ПВ12-5А-IVС-4		Поз.1,2,5...9,12 по 2ПГ12-5А-IVС		1.465.1-15.5-1	7,9
	3	Каркас кр26	9	1.465.1-15.8-6	
	4	кр33	1	-7	
	13	кр39	2	-8	
	14	КП1	1	-19	
	15	Изделие закладное МН2-1	2	-33	
	16	МН2-2	2	-33	
	17	МН14	4	-42	
2ПВ12-6А-IVС-4		Поз.1,2,5...9,12 по 2ПГ12-6А-IVС		1.465.1-15.5-1	
	3	Каркас кр27 (кр31)	9	1.465.1-15.8-6	
	4	кр34 (кр36)	1	-7	
	13	кр40 (кр44)	2	-8	
	14	КП1	1	-19	
	15	Изделие закладное МН2-1	2	-33	
	16	МН2-2	2	-33	
	17	МН14	4	-42	

Марка	Поз.	Наименование	Кол.	Обозначение документа	Масса, т
2ПВ12-7АIIIс-4		Поз.1,2,5...9,12 по 2ПГ12-7АIIIс		1.465.1-15.5-1	7,9
	3	Каркас КР27 (КР31)	9	1.465.1-15.8-6	
	4	КР34 (КР36)	1	-7	
	13	КР40 (КР44)	2	-8	
	14	КП1	1	-19	
	15	Изделие закладное МН2-1	2	-33	
	16	МН2-2	2	-33	
	17	МН14	4	-42	
2ПВ12-1АIII-4		Поз.1,2,5...9,12 по 2ПГ12-1АIII		1.465.1-15.5-1	
	3	Каркас КР25 (КР29)	9	1.465.1-15.8-6	
	4	КР33 (КР36)	1	-7	
	13	КР38 (КР42)	2	-8	
	14	КП1	1	-19	
	15	Изделие закладное МН4-1	2	-34	
	16	МН4-2	2	-34	
	17	МН14	4	-42	
2ПВ12-2АIII-4		Поз.1,2,5...9,12 по 2ПГ12-2АIII		1.465.1-15.5-1	
	3	Каркас КР25	9	1.465.1-15.8-6	
	4	КР33	1	-7	
	13	КР38	2	-8	
	14	КП1	1	-19	
	15	Изделие закладное МН4-1	2	-34	
	16	МН4-2	2	-34	
	17	МН14	4	-42	
2ПВ12-3АIII-4		Поз.1,2,5...9,12 по 2ПГ12-3АIII		1.465.1-15.5-1	
	3	Каркас КР25	9	1.465.1-15.8-6	
	4	КР33	1	-7	
	13	КР38	2	-8	

Марка	Поз.	Наименование	Кол.	Обозначение документа	Масса, т
	14	Каркас КП4	1	1.465.1-15.8-19	
	15	Изделие закладное МН2-1	2	-33	
	16	МН2-2	2	-33	
	17	МН14	4	-42	
2ПВ12-4АIII-4		Поз.1,2,5...9,12 по 2ПГ12-4АIII		1.465.1-15.5-1	
	3	Каркас КР26 (КР30)	9	1.465.1-15.8-6	
	4	КР33 (КР36)	1	-7	
	13	КР39 (КР43)	2	-8	
	14	КП1	1	-19	
	15	Изделие закладное МН6-1	2	-35	
	16	МН6-2	2	-35	
	17	МН14	4	-42	
2ПВ12-5АIII-4		Поз.1,2,5...9,12 по 2ПГ12-5АIII		1.465.1-15.5-1	
	3	Каркас КР26	9	1.465.1-15.8-6	
	4	КР33	1	-7	
	13	КР39	2	-8	
	14	КП1	1	-19	
	15	Изделие закладное МН2-1	2	-33	
	16	МН2-2	2	-33	
	17	МН14	4	-42	
2ПВ12-6АIII-4		Поз.1,2,5...9,12 по 2ПГ12-6АIII		1.465.1-15.5-1	
	3	Каркас КР27 (КР31)	9	1.465.1-15.8-6	
	4	КР34 (КР36)	1	-7	
	13	КР40 (КР44)	2	-8	
	14	КП1	1	-19	
	15	Изделие закладное МН6-1	2	-35	
	16	МН6-2	2	-35	
	17	МН14	4	-42	

Инв.№ подл. | Подпись и дата | Взам.инв.№

Марка	Поз.	Наименование	Кол.	Обозначение документа	Масса, т
		Поз.1,2,5...9,12 по 2ПГ12-2А-IIIв		1.465.1-15.5 — 1	
	3	Каркас Кр25 (Кр29)	9	1.465.1-15.8 — 6	
	4	Кр33 (Кр36)	1	— 7	
2ПВ12-2А-IIIв-4	13	Кр38 (Кр42)	2	— 8	
	14	КП1	1	— 19	
	15	Изделие закладное МН2-1	2	— 33	
	16	МН2-2	2	— 33	
	17	МН14	4	— 42	
		Поз.1,2,5...9,12 по 2ПГ12-2А-IIIв		1.465.1-15.5 — 1	
	3	Каркас Кр25	9	1.465.1-15.8 — 6	
	4	Кр33	1	— 7	
2ПВ12-2А-IIв-4	13	Кр38	2	— 8	
	14	КП1	1	— 19	
	15	Изделие закладное МН2-1	2	— 33	
	16	МН2-2	2	— 33	7,9
	17	МН14	4	— 42	
		Поз.1,2,5...9,12 по 2ПГ12-3А-IIIв		1.465.1-15.5 — 1	
	3	Каркас Кр26 (Кр30)	9	1.465.1-15.8 — 6	
	4	Кр33 (Кр36)	1	— 7	
2ПВ12-3А-IIв-4	13	Кр39 (Кр43)	2	— 8	
	14	КП1	1	— 19	
	15	Изделие закладное МН2-1	2	— 33	
	16	МН2-2	2	— 33	
	17	МН14	4	— 42	
		Поз.1,2,5...9,12 по 2ПГ12-4А-IIIв		1.465.1-15.5 — 1	
	3	Каркас Кр26	9	1.465.1-15.8 — 6	
2ПВ12-4А-IIв-4	4	Кр33	1	— 7	
	13	Кр39	2	— 8	
	14	КП1	1	— 19	

Марка	Поз.	Наименование	Кол.	Обозначение документа	Масса, т
	15	Изделие закладное МН2-1	2	1.465.1-15.8 — 33	
	16	МН2-2	2	— 33	
	17	МН14	4	— 42	
		Поз.1,2,5...9,12 по 2ПГ12-5А-IIIв		1.465.1-15.5 — 1	
	3	Каркас Кр27 (Кр31)	9	1.465.1-15.8 — 6	
	4	Кр34 (Кр36)	1	— 7	
2ПВ12-5А-IIIв-4	13	Кр40 (Кр44)	2	— 8	
	14	КП1	1	— 19	
	15	Изделие закладное МН2-1	2	— 33	7,9
	16	МН2-2	2	— 33	
	17	МН14	4	— 42	
		Поз.1,2,5...9,12 по 2ПГ12-6А-IIIв		1.465.1-15.5 — 1	
	3	Каркас Кр27 (Кр31)	9	1.465.1-15.8 — 6	
	4	Кр34 (Кр36)	1	— 7	
2ПВ12-6А-IIIв-4	13	Кр40 (Кр44)	2	— 8	
	14	КП1	1	— 19	
	15	Изделие закладное МН2-1	2	— 33	
	16	МН2-1	2	— 33	
	17	МН14	4	— 42	
		Поз.1,2,5...9,12 по 2ПГ12-7А-IIIв		1.465.1-15.5 — 1	
	3	Каркас Кр28 (Кр32)	9	1.465.1-15.8 — 6	
	4	Кр35 (Кр37)	1	— 7	
2ПВ12-7А-IIIв-4	13	Кр41 (Кр45)	2	— 8	
	14	КП1	1	— 19	8,4
	15	Изделие закладное МН2-1	2	— 33	
	16	МН2-2	2	— 33	
	17	МН14	4	— 42	

Марка	Поз.	Наименование	Кол.	Обозначение документа	Масса, т
2ПВ12-1К7-4		Поз. 1,2,5...9,12 по 2ПГ12-1К7		1.465.1-15.5-1	7,9
	3	Каркас Кр25 (Кр29)	9	1.465.1-15.8-6	
	4	Кр33 (Кр36)	1	-7	
	13	Кр38 (Кр42)	2	-8	
	14	КП1	1	-19	
	15	Изделие закладное МН4-1	2	-34	
	16	МН4-2	2	-34	
	17	МН14	4	-42	
2ПВ12-2К7-4		Поз. 1,2,5...9,12 по 2ПГ12-2К7		1.465.1-15.5-1	
	3	Каркас Кр26	9	1.465.1-15.8-6	
	4	Кр33	1	-7	
	13	Кр39	2	-8	
	14	КП1	1	-19	
	15	Изделие закладное МН6-1	2	-35	
	16	МН6-2	2	-35	
	17	МН14	4	-42	
2ПВ12-3К7-4		Поз. 1,2,5...9,12 по 2ПГ12-3К7		1.465.1-15.5-1	
	3	Каркас Кр27 (Кр31)	9	1.465.1-15.8-6	
	4	Кр34 (Кр36)	1	-7	
	13	Кр40 (Кр44)	2	-8	
	14	КП1	1	-19	
	15	Изделие закладное МН6-1	2	-35	
	16	МН6-2	2	-35	
	17	МН14	4	-42	
2ПВ12-4К7-4		Поз. 1,2,5...9,12 по 2ПГ12-4К7		1.465.1-15.5-1	
	3	Каркас Кр28 (Кр32)	9	1.465.1-15.8-6	
	4	Кр35 (Кр37)	1	-7	
	13	Кр41 (Кр45)	2	-8	
	14	КП1	1	-19	
	15	Изделие закладное МН8-1	2	-36	
	16	МН8-2	2	-36	
	17	МН14	4	-42	

Марка	Поз.	Наименование	Кол.	Обозначение документа	Масса, т
2ПВ12-5К7-4		Поз. 1,2,5...9,12 по 2ПГ12-5К7		1.465.1-15.5-1	8,4
	3	Каркас Кр28 (Кр32)	9	1.465.1-15.8-6	
	4	Кр35 (Кр37)	1	-7	
	13	Кр41 (Кр45)	2	-8	
	14	КП1	1	-19	
	15	Изделие закладное МН8-1	2	-36	
	16	МН8-2	2	-36	
	17	МН14	4	-42	
2ПВ12-1Вр-4		Поз. 1,2,5...9,12 по 2ПГ12-1Вр		1.465.1-15.5-1	7,9
	3	Каркас Кр25 (Кр29)	9	1.465.1-15.8-6	
	4	Кр33 (Кр36)	1	-7	
	13	Кр38 (Кр42)	2	-8	
	14	КП1	1	-19	
	15	Изделие закладное МН6-1	2	-35	
	16	МН6-2	2	-35	
	17	МН14	4	-42	
2ПВ12-2Вр-4		Поз. 1,2,5...9,12 по 2ПГ12-2Вр		1.465.1-15.5-1	
	3	Каркас Кр25	9	1.465.1-15.8-6	
	4	Кр33	1	-7	
	13	Кр38	2	-8	
	14	КП1	1	-19	
	15	Изделие закладное МН6-1	2	-35	
	16	МН6-2	2	-35	
	17	МН14	4	-42	
2ПВ12-3Вр-4		Поз. 1,2,5...9,12 по 2ПГ12-3Вр		1.465.1-15.5-1	
	3	Каркас Кр26 (Кр30)	9	1.465.1-15.8-6	
	4	Кр33 (Кр36)	1	-7	
	13	Кр39 (Кр43)	2	-8	
	14	КП1	1	-19	

Инв. № подл. | Подпись и дата | Взам. инв. №

Марка	Поз.	Наименование	Кол.	Обозначение документа	Масса, т
2ПВ12-38р-4	15	Изделие закладное МН6-1	2	1.465.1-15.8 – 35	7,9
	16	МН6-2	2	– 35	
	17	МН14	4	– 42	
2ПВ12-48р-4		Поз.1,2,5...9,12 по 2ПГ12-48р		1.465.1-15.5 – 1	
	3	Каркас КР26	9	1.465.1-15.8 – 6	
	4	КР33	1	– 7	
	13	КР39	2	– 8	
	14	КП1	1	– 19	
	15	Изделие закладное МН6-1	2	– 35	
	16	МН6-2	2	– 35	
	17	МН14	4	– 42	
2ПВ12-58р-4		Поз.1,2,5...9,12 по 2ПГ12-58р		1.465.1-15.5 – 1	
	3	Каркас КР27 (КР31)	9	1.465.1-15.8 – 6	
	4	КР34 (КР36)	1	– 7	
	13	КР40 (КР44)	2	– 8	
	14	КП1	1	– 19	
	15	Изделие закладное МН8-1	2	– 36	
	16	МН8-2	2	– 36	
	17	МН14	4	– 42	
2ПВ12-68р-4		Поз.1,2,5...9,12 по 2ПГ12-68р		1.465.1-15.5 – 1	
	3	Каркас КР27 (КР31)	9	1.465.1-15.8 – 6	
	4	КР34 (КР36)	1	– 7	
	13	КР40 (КР44)	2	– 8	
	14	КП1	1	– 19	
	15	Изделие закладное МН8-1	2	– 36	
	16	МН8-2	2	– 36	
	17	МН14	4	– 42	
2ПВ12-78р-4		Поз.1,2,5...9,12 по 2ПГ12-78р		1.465.1-15.5 – 1	
	3	Каркас КР27 (КР31)	9	1.465.1-15.8 – 6	
	4	КР34 (КР36)	1	– 7	

Марка	Поз.	Наименование	Кол.	Обозначение документа	Масса, т
	13	Каркас КР40 (КР44)	2	1.465.1-15.8 – 8	7,9
	14	КП1	1	– 19	
	15	Изделие закладное МН8-1	2	– 36	
	16	МН8-2	2	– 36	
	17	МН14	4	– 42	
2ПВ12-88р-4		Поз.1,2,5...9,12 по 2ПГ12-88р		1.465.1-15.5 – 1	
	3	Каркас КР28 (КР32)	9	1.465.1-15.8 – 6	
	4	КР35 (КР37)	1	– 7	
	13	КР41 (КР45)	2	– 8	
	14	КП1	1	– 19	
	15	Изделие закладное МН8-1	2	– 36	
	16	МН8-2	2	– 36	
	17	МН14	4	– 42	
2ПВ12-1АIV-4Н 2ПВ12-1АIV-4П		Поз.1,2,5...9,12 по 2ПГ12-1АIV-Н		1.465.1-15.5 – 1	
	3	Каркас КР25	9	1.465.1-15.8 – 6	
	4	КР33	1	– 7	
	13	КР38	2	– 8	
	14	КП1	1	– 19	
	15	Изделие закладное МН2-1	2	– 33	
	16	МН2-2	2	– 33	
	17	МН14	4	– 42	
2ПВ12-2АIV-4Н 2ПВ12-2АIV-4П		Поз.1,2,5...9,12 по 2ПГ12-2АIV-Н		1.465.1-15.5 – 1	
	3	Каркас КР26	9	1.465.1-15.8 – 6	
	4	КР33	1	– 7	
	13	КР39	2	– 8	
	14	КП1	1	– 19	
	15	Изделие закладное МН2-1	2	– 33	
	16	МН2-2	2	– 33	
	17	МН14	4	– 42	

Марка	Поз.	Наименование	Кол.	Обозначение документа	Масса, т
2ПВ12-3АIV-4Н 2ПВ12-3АIV-4П		Поз.1,2,5...9,12 по 2ПГ12-3АIV-Н		1.465.1-15.5 -1	7,9
	3	Каркас КР26	9	1.465.1-15.8 -6	
	4	КР33	1	-7	
	13	КР39	2	-8	
	14	КП1	1	-19	
	15	Изделие закладное МН6-1	2	-35	
	16	МН6-2	2	-35	
	17	МН14	4	-42	
2ПВ12-4АIV-4Н 2ПВ12-4АIV-4П		Поз.1,2,5...9,12 по 2ПГ12-4АIV-Н		1.465.1-15.5 -1	
	3	Каркас КР26	9	1.465.1-15.8 -6	
	4	КР33	1	-7	
	13	КР39	2	-8	
	14	КП1	1	-19	
	15	Изделие закладное МН2-1	2	-33	
	16	МН2-2	2	-33	
	17	МН14	4	-42	
2ПВ12-5АIV-4Н 2ПВ12-5АIV-4П		Поз.1,2,5...9,12 по 2ПГ12-5АIV-Н		1.465.1-15.5 -1	
	3	Каркас КР27	9	1.465.1-15.8 -6	
	4	КР34	1	-7	
	13	КР40	2	-8	
	14	КП1	1	-19	
	15	Изделие закладное МН2-1	2	-33	
	16	МН2-2	2	-33	
	17	МН14	4	-42	
2ПВ12-1А,VСК-4Н		Поз.1,2,5...9,12 по 2ПГ12-1А,VСК-Н		1.465.1-15.5 -1	
	3	Каркас КР26	9	1.465.1-15.8 -6	
	4	КР33	1	-7	
	13	КР39	2	-8	
	14	КП1	1	-19	
	15	Изделие закладное МН4-1	2	-34	
	16	МН4-2	2	-34	
	17	МН14	4	-42	

Марка	Поз.	Наименование	Кол.	Обозначение документа	Масса, т
2ПВ12-2А,VСК-4Н		Поз.1,2,5...9,12 по 2ПГ12-2А,VСК-Н		1.465.1-15.5 -1	7,9
	3	Каркас КР26	9	1.465.1-15.8 -6	
	4	КР33	1	-7	
	13	КР39	2	-8	
	14	КП1	1	-19	
	15	Изделие закладное МН2-1	2	-33	
	16	МН2-2	2	-33	
	17	МН14	4	-42	
2ПВ12-3А,VСК-4Н		Поз.1,2,5...9,12 по 2ПГ12-3А,VСК-Н		1.465.1-15.5 -1	
	3	Каркас КР27	9	1.465.1-15.8 -6	
	4	КР34	1	-7	
	13	КР40	2	-8	
	14	КП1	1	-19	
	15	Изделие закладное МН2-1	2	-33	
	16	МН2-2	2	-33	
	17	МН14	4	-42	
2ПВ12-4А,VСК-4Н		Поз.1,2,5...9,12 по 2ПГ-12-4А,VСК-Н		1.465.1-15.5 -1	
	3	Каркас КР27	9	1.465.1-15.8 -6	
	4	КР34	1	-7	
	13	КР40	2	-8	
	14	КП1	1	-19	
	15	Изделие закладное МН2-1	2	-33	
	16	МН2-2	2	-33	
	17	МН14	4	-42	
2ПВ12-5А,VСК-4Н		Поз.1,2,5...9,12 по 2ПГ12-5А,VСК-Н		1.465.1-15.5 -1	
	3	Каркас КР27	9	1.465.1-15.8 -6	
	4	КР34	1	-7	
	13	КР40	2	-8	
	14	КП1	1	-19	
	15	Изделие закладное МН2-1	2	-33	
	16	МН2-2	2	-33	
	17	МН14	4	-42	

1.465.1-15.5-2

Лист 10

Инв.№ подл. | Подпись и дата | Взам. инв.№

Марка	Поз.	Наименование	Кол.	Обозначение документа	Масса, т
2ПВ12-6А-Ё-ЁСК-4Н		Поз.1,2,5...9,12 по 2ПГ12-6А-Ё-ЁСК-Н		1.465.1-15.5 – 1	7,9
	3	Каркас КР28	9	1.465.1-15.8 – 6	
	4	КР35	1	– 7	
	13	КР41	2	– 8	
	14	КП1	1	– 19	
	15	Изделие закладное МН2-1	2	– 33	
	16	МН2-2	2	– 33	
	17	МН14	4	– 42	
2ПВ12-7А-Ё-ЁСК-4Н		Поз.1,2,5...9,12 по 2ПГ12-7А-Ё-ЁСК-Н		1.465.1-15.5 – 1	8,4
	3	Каркас КР28	9	1.465.1-15.8 – 6	
	4	КР35	1	– 7	
	13	КР41	2	– 8	
	14	КП1	1	– 19	
	15	Изделие закладное МН2-1	2	– 33	
	16	МН2-2	2	– 33	
	17	МН14	4	– 42	
2ПВ12-1А-Ш-В-4Н 2ПВ12-1А-Ш-Б-4П		Поз.1,2,5...9,12 по 2ПГ12-1А-Ш-В-Н		1.465.1-15.5 – 1	7,9
	3	Каркас КР26	9	1.465.1-15.8 – 6	
	4	КР33	1	– 7	
	13	КР39	2	– 8	
	14	КП1	1	– 19	
	15	Изделие закладное МН2-1	2	– 33	
	16	МН2-2	2	– 33	
	17	МН14	4	– 42	
2ПВ12-2А-Ш-В-4Н 2ПВ12-2А-Ш-Б-4П		Поз.1,2,5...9,12 по 2ПГ12-2А-Ш-В-Н		1.465.1-15.5 – 1	
	3	Каркас КР26	9	1.465.1-15.8 – 6	
	4	КР33	1	– 7	
	13	КР39	2	– 8	

Марка	Поз.	Наименование	Кол.	Обозначение документа	Масса, т
	14	Каркас КП1	1	1.465.1-15.8 – 19	7,9
	15	Изделие закладное МН2-1	2	– 33	
	16	МН2-2	2	– 33	
	17	МН14	4	– 42	
2ПВ12-3А-Ш-В-4Н 2ПВ12-3А-Ш-Б-4П		Поз.1,2,5...9,12 по 2ПГ12-3А-Ш-В-Н		1.465.1-15.5 – 1	
	3	Каркас КР27	9	1.465.1-15.8 – 6	
	4	КР34	1	– 7	
	13	КР40	2	– 8	
	14	КП1	1	– 19	
	15	Изделие закладное МН2-1	2	– 33	
	16	МН2-2	2	– 33	
	17	МН14	4	– 42	
2ПВ12-4А-Ш-В-4Н 2ПВ12-4А-Ш-Б-4П		Поз.1,2,5...9,12 по 2ПГ12-4А-Ш-В-Н		1.465.1-15.5 – 1	
	3	Каркас КР27	9	1.465.1-15.8 – 6	
	4	КР34	1	– 7	
	13	КР40	2	– 8	
	14	КП1	1	– 19	
	15	Изделие закладное МН2-1	2	– 33	
	16	МН2-2	2	– 33	
	17	МН14	4	– 42	
2ПВ12-5А-Ш-В-4Н 2ПВ12-5А-Ш-Б-4П		Поз.1,2,5...9,12 по 2ПГ12-5А-Ш-В-Н		1.465.1-15.5 – 1	
	3	Каркас КР27	9	1.465.1-15.8 – 6	
	4	КР34	1	– 7	
	13	КР40	2	– 8	
	14	КП1	1	– 19	
	15	Изделие закладное МН2-1	2	– 33	
	16	МН2-2	2	– 33	
	17	МН14	4	– 42	

Марка	Поз.	Наименование	Кол.	Обозначение документа	Масса, т
2ПВ12-6А^{IIIв}-4Н 2ПВ12-6А^{IIIв}-4П		Поз. 1,2,5...9,12 по 2ПГ12-6А^{IIIв}-Н		1.465.1-15.5 – 1	7,9
	3	Каркас Кр27	9	1.465.1-15.8 – 6	
	4	Кр34	1	– 7	
	13	Кр40	2	– 8	
	14	КП1	1	– 19	
	15	Изделие закладное МН2-1	2	– 33	
	16	МН2-2	2	– 33	
	17	МН14	4	– 42	
2ПВ12-7А^{IIIв}-4Н 2ПВ12-7А^{IIIв}-4П		Поз. 1,2,5...9,12 по 2ПГ12-7А^{IIIв}-Н		1.465.1-15.5 – 1	8,4
	3	Каркас Кр28	9	1.465.1-15.8 – 6	
	4	Кр35	1	– 7	
	13	Кр41	2	– 8	
	14	КП1	1	– 19	
	15	Изделие закладное МН2-1	2	– 33	
	16	МН2-2	2	– 33	
	17	МН14	4	– 42	
2ПВ12-1А$_т$-Е^{V}-4		Поз. 1,2,5...9,12 по 2ПГ12-1А$_т$-Е^{V}		1.465.1-15.5 – 1	6,2 7,3
	3	Каркас Кр25	9	1.465.1-15.8 – 6	
	4	Кр33	1	– 7	
	13	Кр38	2	– 8	
	14	КП1	1	– 19	
	15	Изделие закладное МН1-1	2	– 33	
	16	МН1-2	2	– 33	
	17	МН14	4	– 42	
2ПВ12-2А$_т$-Е^{V}-4		Поз. 1,2,5...9,12 по 2ПГ12-2А$_т$-Е^{V}		1.465.1-15.5 – 1	
	3	Каркас Кр26	9	1.465.1-15.8 – 6	
	4	Кр33	1	– 7	
	13	Кр39	2	– 8	
	14	КП1	1	– 19	

См. примечание на л.16 докум. 1

Марка	Поз.	Наименование	Кол.	Обозначение документа	Масса, т
	15	Изделие закладное МН1-1	2	1.465.1-15.8 – 33	6,2 7,3
	16	МН1-2	2	– 33	
	17	МН14	4	– 42	
2ПВ12-3А$_т$-Е^{V}-4		Поз. 1,2,5...9,12 по 2ПГ12-3А$_т$-Е^{V}		1.465.1-15.5 – 1	
	3	Каркас Кр26	9	1.465.1-15.8 – 6	
	4	Кр33	1	– 7	
	13	Кр39	2	– 8	
	14	КП1	1	– 19	
	15	Изделие закладное МН1-1	2	– 33	
	16	МН1-2	2	– 33	
	17	МН14	4	– 42	
2ПВ12-1А$_т$-Е^{VCл}-4		Поз. 1,2,5...9,12 по 2ПГ12-1А$_т$-Е^{VCл}		1.465.1-15.5 – 1	
	3	Каркас Кр25	9	1.465.1-15.8 – 6	
	4	Кр33	1	– 7	
	13	Кр38	2	– 8	
	14	КП1	1	– 19	
	15	Изделие закладное МН1-1	2	– 33	
	16	МН1-2	2	– 33	
	17	МН14	4	– 42	
2ПВ12-2А$_т$-Е^{VCл}-4		Поз. 1,2,5...9,12 по 2ПГ12-2А$_т$-Е^{VCл}		1.465.1-15.5 – 1	
	3	Каркас Кр26	9	1.465.1-15.8 – 6	
	4	Кр33	1	– 7	
	13	Кр39	2	– 8	
	14	КП1	1	– 19	
	15	Изделие закладное МН1-1	2	– 33	
	16	МН1-2	2	– 33	
	17	МН14	4	– 42	
2ПВ12-3А$_т$-Е^{VCл}-4		Поз. 1,2,5...9,12 по 2ПГ12-3А$_т$-Е^{VCл}		1.465.1-15.5 – 1	
	3	Каркас Кр26	9	1.465.1-15.8 – 6	
	4	Кр33	1	– 7	

Инв.№ подл. | Подпись и дата | Взам.инв.№

Марка	Поз.	Наименование	Кол.	Обозначение документа	Масса, т
2ПВ12-3А1,5Ш-4	13	Каркас КР39	2	1.465.1-15.8 – 8	6,2 / 7,3
	14	КП1	1	– 19	
	15	Изделие закладное МН5-1	2	– 35	
	16	МН5-2	2	– 35	
	17	МН14	4	– 42	
2ПВ12-1,5Ш-4		Поз. 1,2,5...9,12 по 2ПГ12-1А1,5Ш		1.465.1-15.5 – 1	
	3	Каркас КР25	9	1.465.1-15.8 – 6	
	4	КР33	1	– 7	
	13	КР38	2	– 8	
	14	КП1	1	– 19	
	15	Изделие закладное МН1-1	2	– 33	
	16	МН1-2	2	– 33	
	17	МН14	4	– 42	
2ПВ12-2А1,5Ш-4		Поз. 1,2,5...9,12 по 2ПГ12-2А1,5Ш		1.465.1-15.5 – 1	
	3	Каркас КР26	9	1.465.1-15.8 – 6	
	4	КР33	1	– 7	
	13	КР39	2	– 8	
	14	КП1	1	– 19	
	15	Изделие закладное МН1-1	2	– 33	
	16	МН1-2	2	– 33	
	17	МН14	4	– 42	
2ПВ12-3А1,5Ш-4		Поз. 1,2,5...9,12 по 2ПГ12-3А1,5Ш		1.465.1-15.5 – 1	
	3	Каркас КР26	9	1.465.1-15.8 – 6	
	4	КР33	1	– 7	
	13	КР39	2	– 8	
	14	КП1	1	– 19	
	15	Изделие закладное МН5-1	2	– 35	
	16	МН5-2	2	– 35	
	17	МН14	4	– 42	
2ПВ12-1А1,5Ш-4		Поз. 1,2,5...9,12 по 2ПГ12-1А1,5Ш		1.465.1-15.5 – 1	
	3	Каркас КР25	9	1.465.1-15.8 – 6	
	4	КР33	1	– 7	

Марка	Поз.	Наименование	Кол.	Обозначение документа	Масса, т
	13	Каркас КР38	2	1.465.1-15.8 – 8	6,2 / 7,3
	14	КП1	1	– 19	
	15	Изделие закладное МН1-1	2	– 33	
	16	МН1-2	2	– 33	
	17	МН14	4	– 42	
2ПВ12-2А1,5Ш-4		Поз. 1,2,5...9,12 по 2ПГ12-2А1,5Ш		1.465.1-15.5 – 1	
	3	Каркас КР25	9	1.465.1-15.8 – 6	
	4	КР33	1	– 7	
	13	КР38	2	– 8	
	14	КП1	1	– 19	
	15	Изделие закладное МН1-1	2	– 33	
	16	МН1-2	2	– 33	
	17	МН14	4	– 42	
2ПВ12-3А1,5Ш-4		Поз. 1,2,5...9,12 по 2ПГ12-3А1,5Ш		1.465.1-15.5 – 1	
	3	Каркас КР26	9	1.465.1-15.8 – 6	
	4	КР33	1	– 7	
	13	КР39	2	– 8	
	14	КП1	1	– 19	
	15	Изделие закладное МН1-1	2	– 33	
	16	МН1-2	2	– 33	
	17	МН14	4	– 42	
2ПВ12-4А1,5Ш-4		Поз. 1,2,5...9,12 по 2ПГ12-4А1,5Ш		1.465.1-15.5 – 1	
	3	Каркас КР26	9	1.465.1-15.8 – 6	
	4	КР33	1	– 7	
	13	КР39	2	– 8	
	14	КП1	1	– 19	
	15	Изделие закладное МН1-1	2	– 33	
	16	МН1-2	2	– 33	
	17	МН14	4	– 42	

Инв. № подл. | Подпись и дата | Взам. инв. №

Марка	Поз.	Наименование	Кол.	Обозначение документа	Масса, т
		Поз. 1, 2, 5...9, 12 по 2ПГ12-1К7л		1.465.1-15.5 – 1	
	3	Каркас КР25	9	1.465.1-15.8 – 6	
	4	КР33	1	– 7	
2ПВ12-1К7л-4	13	КР38	2	– 8	
	14	КП1	1	– 19	
	15	Изделие закладное МН3-1	2	– 34	
	16	МН3-2	2	– 34	
	17	МН14	4	– 42	
		Поз. 1, 2, 5...9, 12 по 2ПГ12-2К7л		1.465.1-15.5 – 1	
	3	Каркас КР26	9	1.465.1-15.8 – 6	
	4	КР33	1	– 7	
2ПВ12-2К7л-4	13	КР39	2	– 8	6,2 / 7,3
	14	КП1	1	– 19	
	15	Изделие закладное МН5-1	2	– 35	
	16	МН5-2	2	– 35	
	17	МН14	4	– 42	
		Поз. 1, 2, 5...9, 12 по 2ПГ12-1Вр.л		1.465.1-15.5 – 1	
	3	Каркас КР25	9	1.465.1-15.8 – 6	
	4	КР33	1	– 7	
2ПВ12-1Вр.л-4	13	КР38	2	– 8	
	14	КП1	1	– 19	
	15	Изделие закладное МН5-1	2	– 35	
	16	МН5-2	2	– 35	
	17	МН14	4	– 42	
		Поз. 1, 2, 5...9, 12 по 2ПГ12-2Вр.л		1.465.1-15.5 – 1	
2ПВ12-2Вр.л-4	3	Каркас КР26	9	1.465.1-15.8 – 6	
	4	КР33	1	– 7	
	13	КР39	2	– 8	

Марка	Поз.	Наименование	Кол.	Обозначение документа	Масса, т
	14	Каркас КП1	1	1.465.1-15.8 – 19	
	15	Изделие закладное МН5-1	2	– 35	
	16	МН5-2	2	– 35	
	17	МН14	4	– 42	
		Поз. 1, 2, 5...9, 12 по 2ПГ12-3Вр.л		1.465.1-15.5 – 1	
	3	Каркас КР26	9	1.465.1-15.8 – 6	
	4	КР33	1	– 7	
2ПВ12-3Вр.л-4	13	КР39	2	– 8	
	14	КП1	1	– 19	6,2 / 7,3
	15	Изделие закладное МН5-1	2	– 35	
	16	МН5-2	2	– 35	
	17	МН14	4	– 42	
		Поз. 1, 2, 5...9, 12 по 2ПГ12-4Вр.л		1.465.1-15.5 – 1	
	3	Каркас КР27	9	1.465.1-15.8 – 6	
	4	КР34	1	– 7	
2ПВ12-4Вр.л-4	13	КР40	2	– 8	
	14	КП1	1	– 19	
	15	Изделие закладное МН5-1	2	– 35	
	16	МН5-2	2	– 35	
	17	МН14	4	– 42	

Спецификацию на арматурные и закладные изделия для плит 2ПВ12 с проемом в полке Ø 700 мм принимать по спецификации на соответствующую плиту с проемом в полке Ø 400 мм с заменой в ней марки пространственного каркаса: вместо КП1 предусматреть установку каркаса КП2 - 1 шт.

Масса плит 2ПВ12 с проемом Ø 700 мм, изготовленной
из тяжелого бетона – 7,9 (при h = 450 мм); 8,3 т (при h = 455 мм);
из керамзитобетона – 6,1 т;
из аглопоритобетона или шлакопемзобетона 7,2 т.

gost.e-ecolog.ru