ТИПОВЫЕ СТРОИТЕЛЬНЫЕ КОНСТРУКЦИИ. ИЗДЕЛИЯ И УЗЛЫ

СЕРИЯ 1.465.1-15

ПЛИТЫ ЖЕЛЕЗОБЕТОННЫЕ РЕБРИСТЫЕ РАЗМЕРОМ 3х12 м ДЛЯ ПОКРЫТИЙ ОДНОЭТАЖНЫХ ПРОИЗВОДСТВЕННЫХ ЗДАНИЙ

ВЫПУСК 4

ПЛИТЫ 1-го ТИПОРАЗМЕРА. АРМАТУРНЫЕ И ЗАКЛАДНЫЕ ИЗДЕЛИЯ. РАБОЧИЕ ЧЕРТЕЖИ

РАЗРАБОТАНЫ

КИЕВСКИЙ ПРОМСТРОЙПРОЕКТ

ГЛАВНЫЙ ИНЖЕНЕР ИНСТИТУТА И.Г. ХАРИТОНОВ

НАЧАЛЬНИК ОТДЕЛА А.Н. СЫТНИК

ГЛАВНЫЙ КОНСТРУКТОР ОТДЕЛА В.А.КОЗЛОВ

ГЛАВНЫЙ ИНЖЕНЕР ПРОЕКТА Г.А. ЛИБЕРМАН

УТВЕРЖДЕНЫ

ГЛАВПРОЕКТОМ ГОССТРОЯ СССР,

ТЕХНИЧЕСКОЕ ЗАДАНИЕ ОТ 22.04.1988

ВВЕДЕНЫ В ДЕЙСТВИЕ С 01.03.199?

ПРИКАЗОМ ЦНИИПРОМЗДАНИЙ ОТ

01.09.1989 г. №100

© ЦИТП Госстроя СССР, 198?

gost.e-ecolog.ru

ТИПОВЫЕ СТРОИТЕЛЬНЫЕ КОНСТРУКЦИИ. ИЗДЕЛИЯ И УЗЛЫ

СЕРИЯ 1.465.1-15

ПЛИТЫ ЖЕЛЕЗОБЕТОННЫЕ РЕБРИСТЫЕ РАЗМЕРОМ 3х12 м ДЛЯ ПОКРЫТИЙ ОДНОЭТАЖНЫХ ПРОИЗВОДСТВЕННЫХ ЗДАНИЙ

ВЫПУСК 4

ПЛИТЫ 1-го ТИПОРАЗМЕРА. АРМАТУРНЫЕ И ЗАКЛАДНЫЕ ИЗДЕЛИЯ. РАБОЧИЕ ЧЕРТЕЖИ

24035-05
ЦЕНА 2-28

ЦЕНТРАЛЬНЫЙ ИНСТИТУТ ТИПОВОГО ПРОЕКТИРОВАНИЯ
ГОССТРОЯ СССР

Москва, А-445, Смольная ул., 22

Сдано в печать I 1990 года

Заказ № 112 Тираж 5700 экз.

Обозначение	Наименование	Стр.
1.465.1-15.4-ТТ	Технические требования	4
1.465.1-15.4-1	Каркас КР1, КР2	6
-2	Каркас КР3...КР6	7
-3	Каркас КР7...КР9	8
-4	Каркас КР10...КР17	9
-5	Каркас КР11А...КР13А, КР15А...КР17А	11
-6	Каркас КР18...КР21	13
-7	Каркас КР19А...КР21А	14
-8	Каркас КР22	15
-9	Каркас КР23, КР24	16
-10	Каркас КР25	17
-11	Каркас КР26	18
-12	Каркас КР27...КР30	19
-13	Каркас КР27А...КР30А	20
-14	Каркас КР31...КР38	21
-15	Каркас КР39, КР40	23
-16	Каркас КР41	24
-17	Каркас КР42...КР44	25
-18	Каркас КР45, КР46	26
-19	Каркас КП1, КП2	27
-20	Каркас КП3	28
-21	Каркас КП4	29
-22	Сетка С1...С3	30
-23	Сетка С1А...С3А	31
-24	Сетка С4, С5	32
-25	Сетка С6	33

Инв.№ подл. | Подпись и дата | Взам. инв.№

Разраб.	Шоинская	

1.465.1-15.4

Содержание

Стадия	Лист	Листов
Р	1	2

Киевский Промстройпроект

Обозначение	Наименование	Стр.
1.465.1-15.4-26	Сетка С7	34
-27	Сетка С8...С10	35
-28	Сетка С11...С13	36
-29	Сетка С14...С16	37
-30	Сетка С17...С19	38
-31	Сетка С20, С21	39
-32	Изделие закладное МН1-1, МН2-1;	40
	МН1-2, МН2-2 (зеркальное отражение)	
-33	Изделие закладное МН3-1...МН6-1;	42
	МН3-2, МН6-2 (зеркальное отражение)	
-34	Изделие закладное МН7	44
-35	Изделие закладное МН8, МН9	45
-36	Изделие закладное МН10	46
-37	Изделие закладное МН11	47
-38	Изделие закладное МН12, МН13	48
-39	Изделие закладное МН14	50
-40	Изделие закладное МН15-1;	
	МН15-2 (зеркальное отражение)	51
-41	Изделие закладное МН16-1, МН17-1;	
	МН16-2, МН17-2 (зеркальное отражение)	53
-42	Изделие закладное МН18, МН19	55
-43	Стержень напрягаемый СТН1...СТН25	56

1. В данном выпуске приведены рабочие чертежи арматурных и закладных изделий для плит покрытий размером 3×12м, типоразмера 1.

2. Состав серии приведен в выпуске „0."

Рабочие чертежи плит, спецификации арматурных и закладных изделий и выборка стали на одну плиту приведены в выпусках 1,2,3 настоящей серии.

3. Арматурные и закладные изделия должны удовлетворять требованиям ГОСТ 10922-75„ Инструкции по сварке соединений арматуры и закладных деталей железобетонных конструкций" (СН 393-78, раздела 2,3, V и Приложению 1.)

4. Все сварные соединения должны удовлетворять требованиям ГОСТ 14098-85 и ГОСТ 5264-80.

5. Изготовление каркасов и сеток должно производиться с применением контактной точечной сварки (соединение типа К1-К7 по ГОСТ 14098-85).

6. Для производства арматурных изделий плит рекомендуется использовать серийно выпускаемое оборудование. Рекомендации по применению оборудования для изготовления арматурных и закладных изделий приведены в пояснительной записке к выпуску 8 данной серии.

7. Стержни напрягаемой арматуры должны применяться в виде изделий, имеющих по концам временные концевые анкеры для закрепления натянутой арматуры на упорах форм или стендов.

Кроме того, в случаях, оговоренных в технических требованиях к вып.1, на стержнях напрягаемой арматуры помимо временных концевых анкеров должны быть предусмотрены постоянные анкеры в виде высаженных головок или обжатых шайб. Расположение временных и постоянных анкеров по длине стержня и дополнительный расход стали на анкеры в виде обжатых шайб приведены на документе 43.

8. Закладные изделия МН1...МН6 следует изготовлять с учетом следующих требований:

нахлесточные соединения анкеров с ребром или пластиной выполнять

Инв.№подл. | Подпись и дата | Взам.инв.№

Разраб.	Залиская		
Провер.	Хомутова		
Н.контр.	Хомутова		

1.465.1-15.4-ТТ

Технические требования.

Стадия	Лист	Листов
Р	1	2

Киевский Промстройпроект

контактной рельефной сваркой (соединение Н2-Рр по ГОСТ 14098-85). Допускается применение ручной дуговой сварки швом (соединение Н1-Рш по ГОСТ 14098-85);

В швах, оговоренных на рабочих чертежах, указана ширина шва „в", а высота шва „h" должна приниматься равной 0,5в (см. рис. 2).

Соединение монтажной петли с уголком или пластиной в изделиях МН1...МН6 производить ручной дуговой сваркой швом в соответствии с ГОСТ 14098-85 электродами Э42Т или Э42А-Ф по ГОСТ 9467-85.

9. Закладные изделия МН7...МН14 должны изготовляться с учетом следующих требований:

Торцовые соединения анкерных стержней с пластиной или полкой уголка выполнять дуговой сваркой под флюсом (соединение типа Т1-Мф по ГОСТ 14098-85).

Нахлесточное соединение закладных изделий МН11; МН12; МН13 выполнять электродами типа Э42Т или Э42А-Ф ручной дуговой сваркой по ГОСТ 5264-80 и ГОСТ 14098-85.

10. Высаженные головки на концах стержней плоских каркасов, оговоренных на чертежах, выполнять по рис. 1.

11. Испытания соединений арматурных и закладных изделий и оценку их качества следует производить по ГОСТ 10922-75.

12. Арматурные и закладные изделия должны быть приняты техническим контролем предприятия-изготовителя в соответствии с ГОСТ 13015.1-81. Каждое готовое изделие должно иметь бирку с указанием его марки.

13. Антикоррозийная защита закладных изделий должна выполняться в соответствии с указаниями, приведенными в составе проекта здания.

Рис. 1

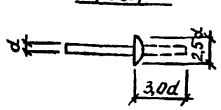

Рис. 2

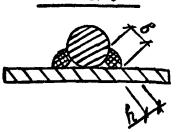

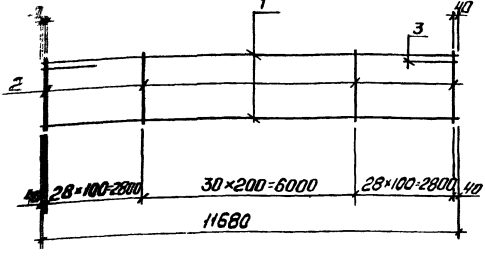

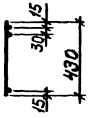

Марка каркаса	Поз.	Наименование	Кол.	Масса ед. кг	Масса каркаса, кг
КР1	1	Ф5ВрI, ℓ=11680	2	1,68	8,1
	2	4ВрI, ℓ=430	87	0,04	
	3	8АIII, ℓ=1500	2	0,59	
КР2	1	Ф5ВрI, ℓ=11680	2	1,68	9,8
	2	5ВрI, ℓ=430	87	0,06	
	3	8АIII, ℓ=1500	2	0,59	

Арматура: класса А-III по ГОСТ 5781-82; класса Вр-I по ГОСТ 6727-80

Гл. инж.	Шаинская	Шая	
Инж.	Хамутова	Хаим	
Инж.	Хамутова	Хаим	
Н. контр.	Хамутова	Хаим	

1.465.1-15.4-1

Каркас КР1, КР2

Стадия	Лист	Листов
Р		1

Киевский Промстройпроект

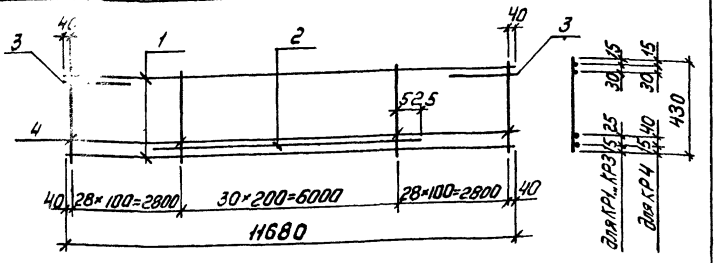

Марка каркаса	Поз.	Наименование	Кол.	Масса ед. кг	Масса каркаса, кг
КР3	1	Ф5 ВрI, ℓ=11680	2	1,68	16,1
	2	12 AIII в, ℓ=7050	1	6,26	
	3	8 AIII, ℓ=1500	2	0,59	
	4	5 ВрI, ℓ=430	87	0,06	
КР4	1	Ф5 ВрI, ℓ=11680	2	1,68	23,9
	2	18 AIII в, ℓ=7050	1	14,08	
	3	8 AIII, ℓ=1500	2	0,59	
	4	5 ВрI, ℓ=430	87	0,06	
КР5	1	Ф5 ВрI, ℓ=11680	2	1,68	16,1
	2	12 AIII, ℓ=7050	1	6,26	
	3	8 AIII, ℓ=1500	2	0,59	
	4	5 ВрI, ℓ=430	87	0,06	
КР6	1	Ф5 ВрI, ℓ=11680	2	1,68	16,1
	2	12 AтIVС, ℓ=7050	1	6,26	
	3	8 AIII, ℓ=1500	2	0,59	
	4	5 ВрI, ℓ=430	87	0,06	

Арматура: класса AIII по ГОСТ 5781-82, класса AтIVС по ГОСТ 10884-81, класса ВрI по ГОСТ 6727-80

Разраб.	Шаинская	
Рассчит.	Хомутова	
Провер.	Хомутова	
Н.контр.	Хомутова	

1.465.1-15.4-2

Каркас КР3... КР6

Стадия	Лист	Листов
Р		1

Киевский Промстройпроект

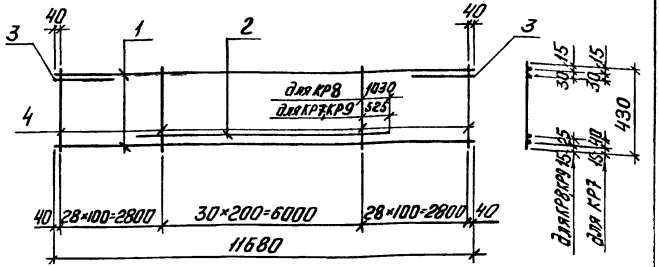

Марка каркаса	Поз.	Наименование	Кол.	Масса ед. кг	Масса каркаса, кг
КР7	1	Ф5 Вр I, ℓ=11680	2	1,68	18,3
	2	14 Ат IVС, ℓ=7050	1	8,52	
	3	8 А III, ℓ=1500	2	0,59	
	4	5 Вр I, ℓ=430	87	0,06	
КР8	1	Ф5 Вр I, ℓ=11680	2	1,68	19,5
	2	14 Ат V, ℓ=8060	1	9,74	
	3	8 А III, ℓ=1500	2	0,59	
	4	5 Вр I, ℓ=430	87	0,06	
КР9	1	Ф5 Вр I, ℓ=11680	2	1,68	16,1
	2	12 Ат V, ℓ=7050	1	6,26	
	3	8 А III, ℓ=1500	2	0,59	
	4	5 Вр I, ℓ=430	87	0,06	

Арматура:
класса А-III по ГОСТ 5781-82,
класса Ат-IVС и Ат-V по ГОСТ 10884-81,
класса Вр-I по ГОСТ 6727-80

Инв. № подл. | Подпись и дата | Взам. инв. №

Разраб.	Шаинская	
Рассчит.	Хатунцева	
Провер.	Хатунцева	
Н. контр.	Хатунцева	

1.465.1-15.4-3

Каркас КР7...КР9

Стадия	Лист	Листов
Р		1

Киевский Промстройпроект

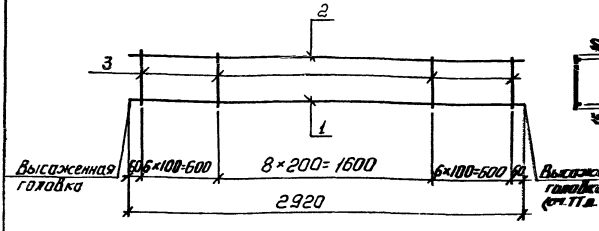

Марка каркаса	Поз.	Наименование		Кол.	Масса ед. кг	Масса каркаса кг
КР10	1	Ф10 AIII,	ℓ=2990	1	1,84	2,3
	2	4Bp I,	ℓ=2920	1	0,27	
	3	4Bp I,	ℓ=130	21	0,01	
КР11	1	Ф 12 AIII,	ℓ=3000	1	2,66	3,2
	2	4Bp I,	ℓ=2920	1	0,27	
	3	4Bp I,	ℓ=130	21	0,01	
КР12	1	Ф 14 AIII,	ℓ=3020	1	3,64	4,4
	2	5Bp I,	ℓ=2920	1	0,42	
	3	5Bp I,	ℓ=130	21	0,02	
КР13	1	Ф 16 AIII,	ℓ=3030	1	4,78	5,6
	2	5Bp I,	ℓ=2920	1	0,42	
	3	5Bp I,	ℓ=130	21	0,02	

Продолжение спецификации см. лист 2

Разраб	Шоинская	
Рассчит	Хамутова	
Провер	Хамутова	
Н.контр	Хамутова	

1.465.1-15.4-4

Каркас КР10... КР17

Стадия	Лист	Листов
Р	1	2

Киевский Промстройпроект

Марка каркаса	Поз.	Наименование		Кол.	Масса ед. кг	Масса каркаса, кг
КР14	1	Ф10АIII,	ℓ=2990	1	1,84	2,6
	2	5ВрI,	ℓ=2920	1	0,42	
	3	4ВрI,	ℓ=230	21	0,02	
КР15	1	Ф12АIII,	ℓ=3000	1	2,66	3,5
	2	5ВрI,	ℓ=2920	1	0,42	
	3	4ВрI,	ℓ=230	21	0,02	
КР16	1	Ф14АIII,	ℓ=3020	1	3,64	4,4
	2	5ВрI,	ℓ=2920	1	0,42	
	3	4ВрI,	ℓ=230	21	0,02	
КР17	1	Ф16АIII,	ℓ=3030	1	4,78	5,6
	2	5ВрI,	ℓ=2920	1	0,42	
	3	4ВрI,	ℓ=230	21	0,02	

Арматура: класса А-III по ГОСТ5781-82; класса Вр-I-по ГОСТ6727-80

Инв. № подл. | Подпись и дата | Взам. инв. №

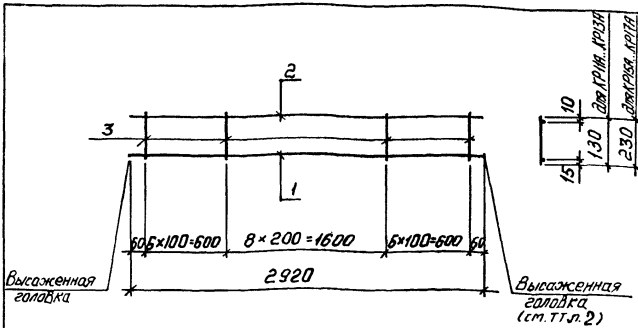

Марка каркаса	Поз.	Наименование	Кол.	Масса ед. кг	Масса каркаса, кг
КР11А	1	Ф10 А-т-IV С, ℓ=2990	1	1,84	2,3
	2	4 Вр-I, ℓ=2920	1	0,27	
	3	4 Вр-I, ℓ=130	21	0,01	
КР12А	1	Ф12 А-т-IV С, ℓ=3000	1	2,66	3,5
	2	5 Вр-I, ℓ=2920	1	0,42	
	3	5 Вр-I, ℓ=130	21	0,02	
КР13А	1	Ф14 А-т-IV С, ℓ=3020	1	3,64	4,4
	2	5 Вр-I, ℓ=2920	1	0,42	
	3	5 Вр-I, ℓ=130	21	0,02	

Продолжение спецификации см. лист 2

Разраб.	Шаинская		1.465.1-15.4-5
Рассчит.	Хотутова		
Провер.	Хотутова		
Т. контр.	Хотутова		Каркас КР11А... КР13А, КР15А... КР17А

Стадия	Лист	Листов
Р	1	2

Киевский Промстройпроект

Марка каркаса	Поз.	Наименование	Кол	Масса ед. кг	Масса каркаса, кг
КР15А	1	Ф10 Ат IV С, ℓ=2990	1	1,84	2,6
	2	5 Вр I, ℓ=2920	1	0,42	
	3	4 Вр I, ℓ=230	21	0,02	
КР16А	1	Ф12 Ат IV С, ℓ=3000	1	2,66	3,5
	2	5 Вр I, ℓ=2920	1	0,42	
	3	4 Вр I, ℓ=230	21	0,02	
КР17А	1	Ф14 Ат IV С, ℓ=3020	1	3,64	4,4
	2	5 Вр I, ℓ=2920	1	0,42	
	3	4 Вр I, ℓ=230	21	0,02	

Арматура: класса Ат IV С по ГОСТ 10884-81, класса Вр I - по ГОСТ 6727-80

Инв. № подл. | Подпись и дата | Взам. инв. №

1.465.1-15.4-5

Лист 2

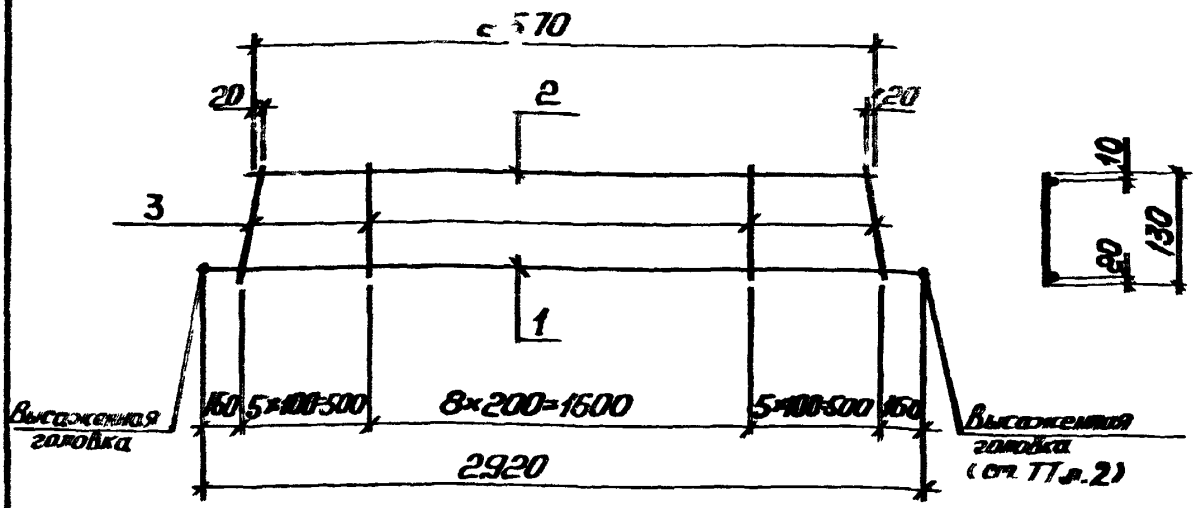

Марка каркаса	Поз.	Наименование		Кол.	Масса ед. кг	Масса каркаса, кг
КР 18	1	Ф10 А III,	ℓ=2990	1	1,84	3,8
	2	10 А III,	ℓ=2570	1	1,59	
	3	5 Вр I,	ℓ=130	19	0,02	
КР 19	1	Ф 12 А III,	ℓ=3000	1	2,66	4,7
	2	10 А III,	ℓ=2570	1	1,59	
	3	5 Вр I,	ℓ=130	19	0,02	
КР 20	1	Ф 14 А III,	ℓ=3020	1	3,64	5,6
	2	10 А III,	ℓ=2570	1	1,59	
	3	5 Вр I,	ℓ=130	19	0,02	
КР 21	1	Ф 16 А III,	ℓ=3030	1	4,78	6,8
	2	10 А III,	ℓ=2570	1	1,59	
	3	5 Вр I,	ℓ=130	19	0,02	

Арматура: класса А-III-по ГОСТ 5781-82; класса Вр I-по ГОСТ 6727-80

Разраб.	Шаинская	[illegible]	
Рассчит.	Хомутова	[illegible]	
Провер.	Хомутова	[illegible]	
Н. контр.	Хомутова	[illegible]	

1465.1 - 15.4-6

Каркас КР18...КР21

Стадия	Лист	Листов
Р		1

Кол-во [illegible]

Промстройпроект

24035-05

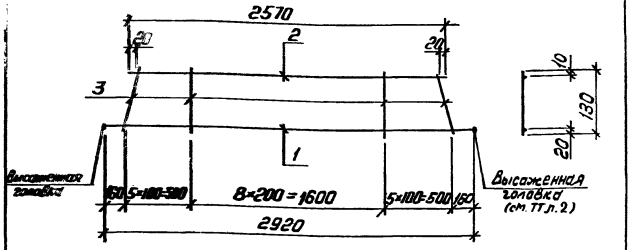

Марка каркаса	Поз.	Наименование	Кол.	Масса ед. кг	Масса каркаса, кг
КР19А	1	Ф10 Лт IV С, ℓ=2990	1	1,84	3,8
	2	10 Лт IV С, ℓ=2570	1	1,59	
	3	5 Вр I, ℓ=130	19	0,02	
КР20А	1	Ф12 Лт IV С, ℓ=3000	1	2,66	4,7
	2	10 Лт IV С, ℓ=2570	1	1,59	
	3	5 Вр I, ℓ=130	19	0,02	
КР21А	1	Ф14 Лт IV С, ℓ=3020	1	3,64	5,6
	2	10 Лт IV С ℓ=2570	1	1,59	
	3	5 Вр I, ℓ=130	19	0,02	

Арматура: класса Лт-IV С по ГОСТ 10884-81, класса Вр-I по ГОСТ 6727-80

Разраб.	Шаинская		1.465.1-15.4-7
Рассчит.	Хомутова		
Провер.	Хомутова		
Н. контр.	Хомутова		Каркас КР19А...КР21А

Стадия	Лист	Листов
Р		1

Киевский Промстройпроект

Инв. № подл. | Подпись и дата | Взам. инв. №

Развертка

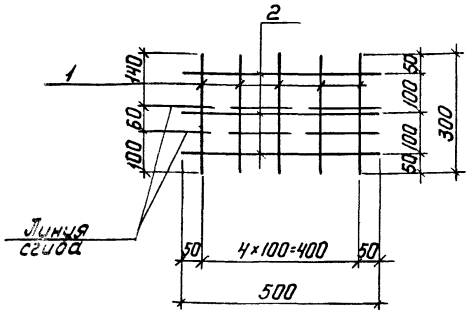

Вид А
В согнутом виде

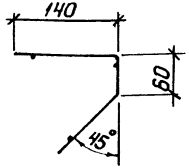

Марка каркаса	Поз.	Наименование	Кол.	Масса ед. кг	Масса каркаса, кг
КР22	1	Ф5ВрI, ℓ=300	5	0,04	0,4
	2	5ВрI, ℓ=500	3	0,07	

Арматура класса Вр-I по ГОСТ 6727-80

Разраб.	Шаинская		1.465.1-15.4-8	
Рассчит.	Хотунтова			
Провер.	Хотунтова			
Контр.	Хотунтова		Каркас КР22	Стадия: Р; Лист: ; Листов: 1
				Киевский Промстройпроект

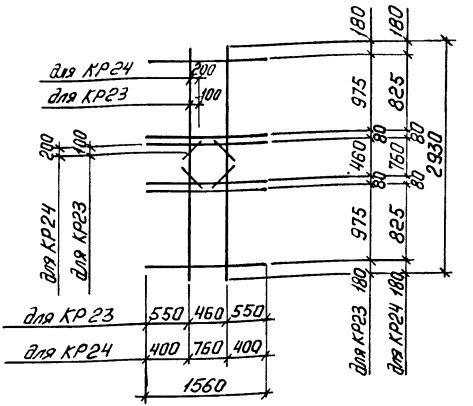

Марка каркаса	Поз.	Наименование	Кол.	Масса ед. кг	Масса каркаса кг
КР23	1	Ф12 AIII, ℓ=2930	2	2,60	14,6
	2	12 AIII, ℓ=1560	6	1,39	
КР24	3	12 AIII, ℓ=320	4	0,28	

Арматура класса AI-III по ГОСТ 5781-82

Разраб.	Шоинская		1.465.1-15.4-9
Рассчит.	Хотутова		
Провер.	Хотутова		
Н. контр.	Хотутова		Каркас КР23, КР24

Стадия	Лист	Листов
Р		1

Киевский Промстройпроект

ЭИП35-05

Инв. № подл. | Подпись и дата | Взам. инв. №

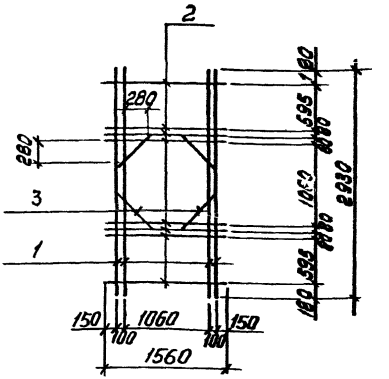

Марка каркаса	Поз.	Наименование		Кол.	Масса ед. кг	Масса каркаса, кг
КР25	1	Ф12 AIII,	ℓ = 2930	4	2,60	23,7
	2	12 AIII,	ℓ = 1560	8	1,39	
	3	12 AIII,	ℓ = 620	4	0,55	

Арматура класса AIII по ГОСТ 5781-82

Разраб.	Шаинская		1.465.1 - 15.4-10
Рассчит.	Хатунцева		
Провер.	Хатунцева		
			Стадия: Р; Листов: 1
			Каркас КР25
Н.контр.	Хатунцева		Производственное предприятие

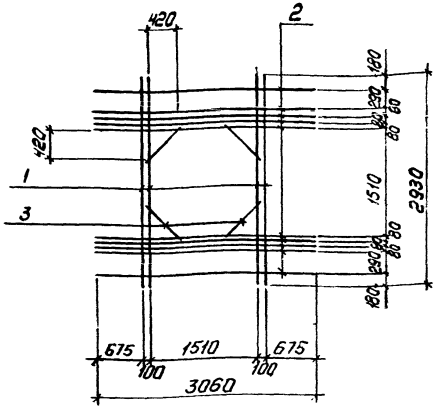

Марка каркаса	Поз.	Наименование	Кол.	Масса ед. кг	Масса каркаса кг
КР 26	1	Ф12 А III, ℓ=2930	4	2,60	39,6
	2	12 А III, ℓ=3060	10	2,72	
	3	12 А III, ℓ=620	4	0,55	

Арматура класса А-III по ГОСТ 5781-82

Разраб.	Шаинская		1.465.1-15.4-11
Рассчит.	Хамутова		
Провер.	Хамутова		
Н.конт.	Хамутова		Каркас КР26

Стадия	Лист	Листов
Р		1

Киевский Промстройпроект

Инв. № подл. | Подпись и дата | Взам. инв. №

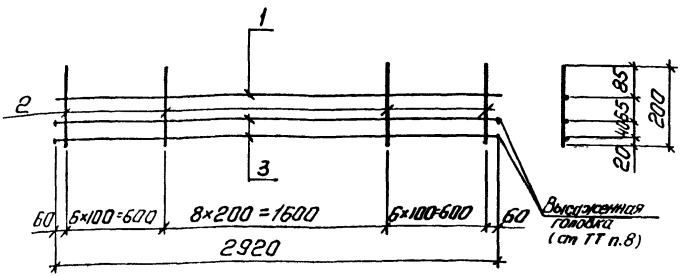

Марка каркаса	Поз.	Наименование	Кол.	Масса ед. кг	Масса каркаса, кг
КР27	1	Ф10А III, ℓ=2920	1	1,80	5,9
	2	4Вр I, ℓ=200	21	0,02	
	3	10А III, ℓ=2990	2	1,84	
КР28	1	Ф10А III, ℓ=2920	1	1,80	7,5
	2	4Вр I, ℓ=200	21	0,02	
	3	12А III, ℓ=3000	2	2,66	
КР29	1	Ф10А III, ℓ=2920	1	1,80	9,7
	2	5Вр I, ℓ=200	21	0,03	
	3	14А III, ℓ=3020	2	3,65	
КР30	1	Ф10А III, ℓ=2920	1	1,80	12,0
	2	5Вр I, ℓ=200	21	0,03	
	3	16А III, ℓ=3030	2	4,78	

...атура: класса А-III по ГОСТ 5781-82, класса Вр-I по ГОСТ 6727-80

...б.	Шаинская		1.465.1-15.4-12
...т.	Хомутова		
...р.	Хомутова		
...р.	Хомутова		Каркас КР27...КР30

Стадия	Лист	Листов
Р		1

Киевский Промстройпроект

24035-05 20

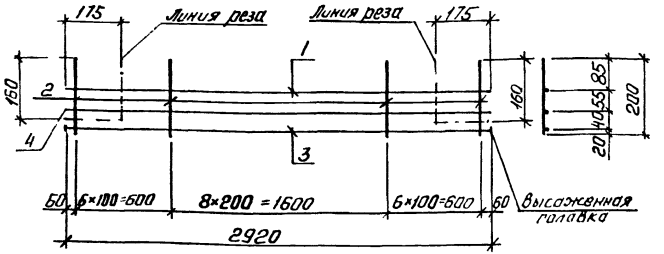

Марка каркаса	Поз.	Наименование	Кол.	Масса ед. кг	Масса каркаса, кг
КР27А	1	Ф10 AIII, ℓ=2920	1	1,80	5,8
	2	4 Bp I, ℓ=200	21	0,02	
	3	10 AIII, ℓ=2990	1	1,84	
	4	10 AIII, ℓ=2920	1	1,80	
КР28А	1	Ф10 AIII, ℓ=2920	1	1,80	7,5
	2	4 Bp I, ℓ=200	21	0,02	
	3	12 AIII, ℓ=3000	1	2,66	
	4	12 AIII, ℓ=2920	1	2,59	
КР29А	1	Ф10 AIII, ℓ=2920	1	1,80	9,6
	2	5 Bp I, ℓ=200	21	0,03	
	3	14 AIII, ℓ=3020	1	3,65	
	4	14 AIII, ℓ=2920	1	3,53	
КР30А	1	Ф10 AIII, ℓ=2920	1	1,80	11,8
	2	5 Bp I, ℓ=200	21	0,03	
	3	16 AIII, ℓ=3030	1	4,78	
	4	16 AIII, ℓ=2920	1	4,61	

Арматура: класса А-III по ГОСТ 5781-82, класса Вр-I по ГОСТ 6727-80

Разраб. Шоинская
Рассчит Хомутова
Провер. Хомутова
Н.контр. Хомутова

1.465.1-15.4-13

Каркас КР27А...КР30А

Стадия	Лист	Листов
Р	1	

Киевский Промстройпроект

Инв.№подл. | Подпись и дата | Взам.инв.№

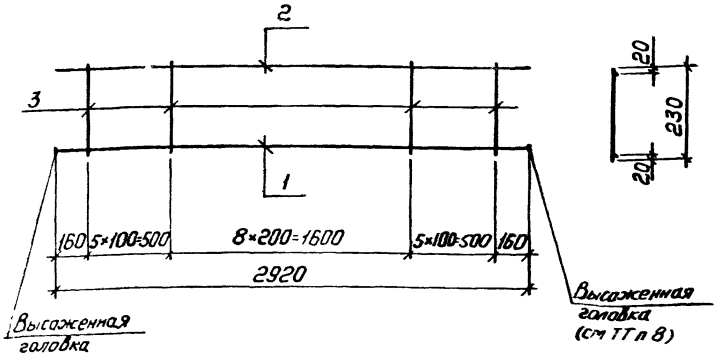

Марка каркаса	Поз.	Наименование	Кол.	Масса ед. кг.	Масса каркаса, кг
КР31	1	Ф10 AIII, ℓ=2990	1	1,84	5,7
	2	14 AIII, ℓ=2920	1	3,53	
	3	4Вр I, ℓ=230	19	0,02	
КР32	1	Ф10 AIII, ℓ=2990	1	1,84	6,8
	2	16 AIII, ℓ=2920	1	4,61	
	3	4Вр I, ℓ=230	19	0,02	
КР33	1	Ф12 AIII, ℓ=3000	1	2,66	6,6
	2	14 AIII, ℓ=2920	1	3,53	
	3	4Вр I, ℓ=230	19	0,02	

Продолжение спецификации см. лист 2

Разраб.	Шаннская		1.465.1-15.4-14	
Рассчит.	Хатунтова			
Провер.	Хатунтова			
Н. контр.	Хатунтова		Каркас КР31... КР38	Стадия: Р; Лист: 1; Листов: 2
				Киевский Промстройпроект

Марка каркаса	Поз.	Наименование		Кол	Масса ед кг	Масса каркаса кг
КР34	1	Ф12 AIII,	ℓ=3000	1	2,66	7,7
	2	16 AIII,	ℓ=2920	1	4,61	
	3	4Bp I,	ℓ=230	19	0,02	
КР35	1	Ф 14 AIII,	ℓ=3020	1	3,60	7,5
	2	14 AIII,	ℓ=2920	1	3,53	
	3	4Bp I,	ℓ=230	19	0,02	
КР36	1	Ф 14 AIII,	ℓ=3020	1	3,65	8,7
	2	16 AIII,	ℓ=2920	1	4,61	
	3	4Bp I,	ℓ=230	19	0,02	
КР37	1	Ф 16 AIII,	ℓ=3030	1	4,78	8,7
	2	14 AIII,	ℓ=2920	1	3,53	
	3	4Bp I,	ℓ=230	19	0,02	
КР38	1	Ф 16 AIII,	ℓ=3030	1	4,78	9,8
	2	16 AIII,	ℓ=2920	1	4,61	
	3	4Bp I,	ℓ=230	19	0,02	

Арматура: класса AIII по ГОСТ 5781-82; класса Bp-I по ГОСТ 6727-80

Инв. № подл. | Подпись и дата | Взам. инв. №

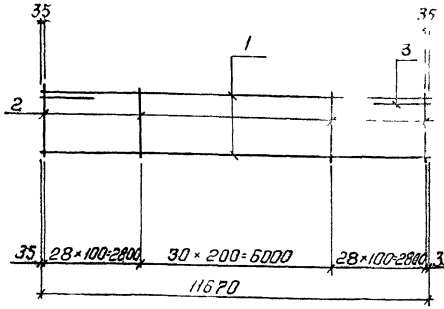

Марка каркаса	Поз	Наименование		Кол	Масса ед. кг	Масса каркаса, кг
КР39	1	Ф5 ВрI,	ℓ=11670	2	1,68	8,1
	2	4 ВрI,	ℓ=415	87	0,04	
	3	8 AIII,	ℓ=1500	2	0,59	
КР40	1	Ф 5 ВрI,	ℓ=11670	2	1,68	9,8
	2	5 ВрI,	ℓ=415	87	0,06	
	3	8 AIII,	ℓ=1500	2	0,59	

Арматура: класса A-III по ГОСТ 5781-82; класса Вр-I по ГОСТ 6727-80

Разраб.	Шоинская		1.465.1 - 15.4-15
Рассчит.	Хомутова		
Провер.	Хомутова		
Н.контр.	Хомутова		Каркас КР39, КР40

Стадия	Лист	Листов
Р		1

Киевский Промстройпроект

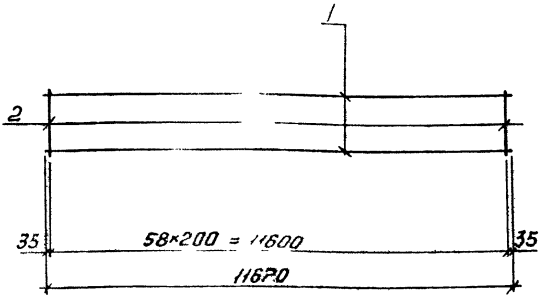

Марка каркаса	Поз.	Наименование	Кол.	Масса ед. кг	Масса каркаса, кг
КР41	1	Ф10AIII, ℓ=11670	2	7,21	15,0
	2	4ВрI, ℓ=150	59	0,01	

Арматура: класса A-III по ГОСТ 5781-82, класса Вр-I - по ГОСТ 6727-80.

Разраб.	Шоинская		1.465.1 - 15.4-16
Рассчит.	Хатутова		
Провер.	Хатутова		
Н.контр.	Хатутова		

Каркас КР41

Стадия	Лист	Листов
Р		1

Киевский Промстройпроект

Инв. № подл. | Подпись и дата | Взам. инв. №

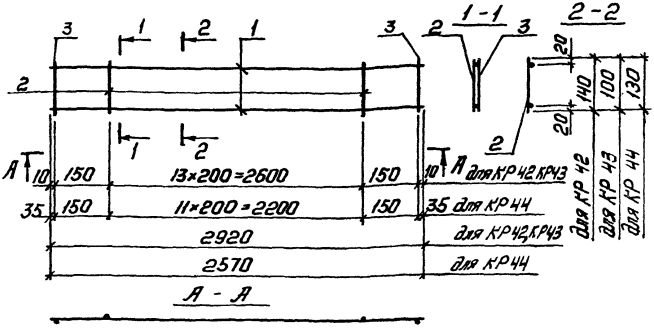

Марка каркаса	Поз.	Наименование		Кол.	Масса ед. кг	Масса каркаса, кг
КР42	1	Ф10АIII,	ℓ=2920	2	1,80	3,9
	2	4ВрI,	ℓ=140	14	0,01	
	3	10АIII,	ℓ=140	2	0,09	
КР43	1	Ф10АIII,	ℓ=2920	2	1,80	3,8
	2	4ВрI,	ℓ=100	14	0,01	
	3	10АIII,	ℓ=100	2	0,06	
КР44	1	Ф10АIII,	ℓ=2570	2	1,59	3,4
	2	4ВрI,	ℓ=130	12	0,01	
	3	10АIII,	ℓ=130	2	0,07	

Арматура: класса А-III по ГОСТ 5781-82; класса Вр-I по ГОСТ 6727-80

Разраб.	Шоинская	
Рассчит.	Хамутова	
Провер.	Хамутова	
Контр.	Хамутова	

1.465.1-15.4-17

Каркас КР42...КР44

Стадия	Лист	Листов
Р		1

Киевский Промстройпроект.

Инв. № подл. | Подпись и дата | Взам. инв. №

КР 45

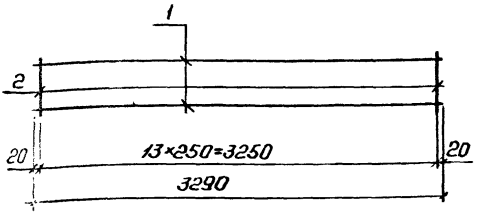

КР46

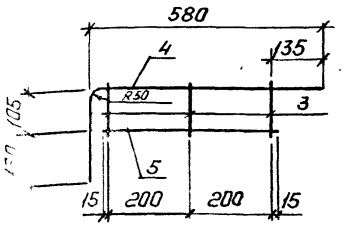

Марка каркаса	Поз.	Наименование		Кол.	Масса ед. кг	Масса каркаса, кг
КР 45	1	Ф5ВрI,	ℓ=3290	2	0,47	1,0
	2	4ВрI,	ℓ=140	14	0,01	
КР46	3	Ф5ВрI,	ℓ=130	3	0,02	0,7
	4	10АIII,	ℓ=805	1	0,50	
	5	5ВрI,	ℓ=430	1	0,06	

Арматура: класса АIII по ГОСТ 5781-82, класса ВрI по ГОСТ 6727-

Инв.№ подл. | Подпись и дата | Взам. инв.№

Разраб.	[illegible]инская		1.465.1-15.4-18
Рассчит.	[illegible]гутова		
Провер.	[illegible]гутова		
Н.контр.	[illegible]гутова		Каркас КР 45, КР46

Стадия	Лист	Листов
Р		

Киевский Промстройпр[illegible]

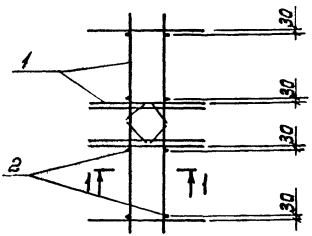

1 - 1

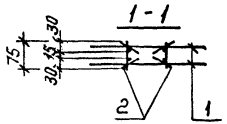

Марка каркаса	Поз.	Наименование	Кол.	Обозначение документа	Масса каркаса
КП 1	1	Каркас КР 23	2	1.465.1-15.4-9	29,8
	2	Ф12 А III, ℓ=75; 0,07кг	8	без черт.	
КП 2	1	Каркас КР 24	2	1.465.1-15.4-9	29,8
	2	Ф12 А III, ℓ=75; 0,07кг	8	без. черт.	

Арматура класса А-III по ГОСТ 5781-82

Разраб.	Шаинская		
Рассчит.	Хомутова		
Провер.	Хомутова		
Контр.	Хомутова		

1.465.1 - 15.4-19

Каркас КП1, КП2

Стадия	Лист	Листов
Р		1

Киевский Промстройпроект

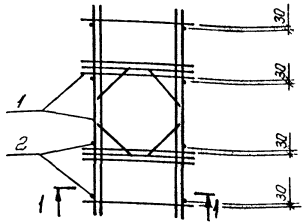

1 - 1

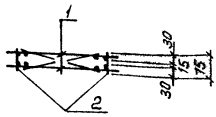

Марка каркаса	Поз.	Наименование	Кол.	Обозначение документа	Масса каркаса кг
КП3	1	Каркас КР25	2	1.465.1-15.4-10	48,0
	2	⌀12 AIII, ℓ=75; 0,07 кг	8	без черт.	

Арматура класса A-III по ГОСТ 5781-82

Разраб.	Шаинская		1.465.1-15.4-20
Рассчит.	Хатунтова		
Провер.	Хатунтова		
Н. контр.	Хатунтова		Каркас КП3

Стадия	Лист	Листов
Р	1	

Киевский Промстройпроект

Инв. № подл. | Подпись и дата | Взам. инв. №

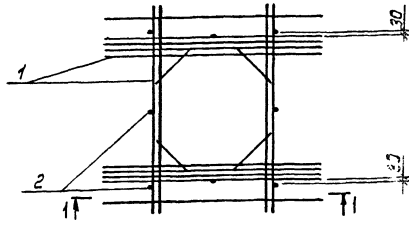

1 - 1

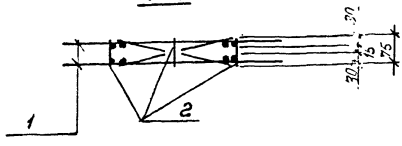

Марка каркаса	Поз.	Наименование	Кол.	Обозначение документа	Масса каркаса, кг
КП4	1	Каркас КР 26	2	1.465.1-15.4.-11	80,2
	2	ф12 AIII, ℓ=75; 0,07кг	8	без черт.	

Арматура класса А-III по ГОСТ 5781-82

Разраб.	Шоинская		1.465.1-15.4-21
Рассчит.	Хотутова		
Провер.	Хотутова		
Н. контр.	Хотутова		Каркас КП4

Стадия	Лист	Листов
Р		1

Киевский Промстройпроект

Инв. № подл. | Подпись и дата | Взам. инв. №

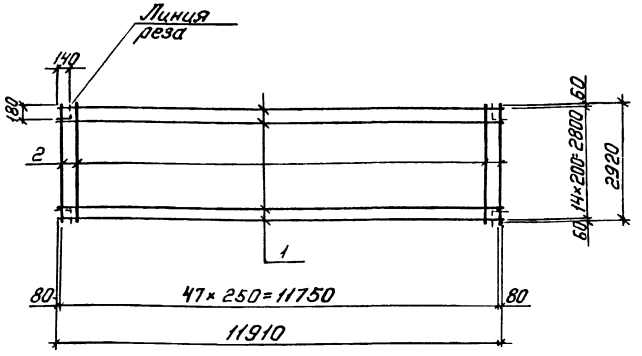

Марка сетки	Поз.	Наименование	Кол.	Масса ед. кг	Масса сетки, кг
С1	1	ф 3 Вр I, ℓ = 11910	15	0,62	16,5
	2	3 Вр I, ℓ = 2920	48	0,15	
С2	1	ф 4 Вр I, ℓ = 11920	15	1,10	23,7
	2	3 Вр I, ℓ = 2920	48	0,15	
С3	1	ф 4 Вр I, ℓ = 11920	15	1,10	29,5
	2	4 Вр I, ℓ = 2920	48	0,27	

Арматура класса Вр-I по ГОСТ 6727-80

Разраб.	Шаинская		1.465.1-15.4-22
Рассчит.	Хапутава		
Провер.	Хапутава		
Н.контр.	Хапутава		Сетка С1... С3

Стадия	Лист	Листов
Р		1

Киевский Промстройпроект

Инв.№ подл. | Подпись и дата | Взам.инв.№

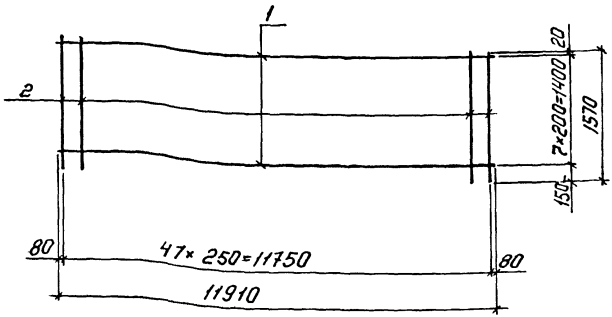

Марка сетки	Поз.	Наименование		Кол.	Масса ед. кг	Масса сетки, кг
С1А	1	ФЗВрI,	ℓ=11910	8	0,62	9,6
	2	3ВрI,	ℓ=1570	48	0,08	
С2А	1	Ф4ВрI,	ℓ=11910	8	1,10	13,6
	2	3ВрI,	ℓ=1570	48	0,08	
С3А	1	Ф4ВрI,	ℓ=11910	8	1,10	18,4
	2	4ВрI,	ℓ=1570	48	0,15	

Арматура класса Вр-I по ГОСТ 6727-80

Разраб.	Шоинская	
Рассчит.	Хотунтова	
Проверр.	Хотунтова	
Н.контр.	Хотунтова	

1.465.1-15.4-23

Сетка С1А...С3А

Стадия	Лист	Листов
Р		1

Киевский Промстройпроект

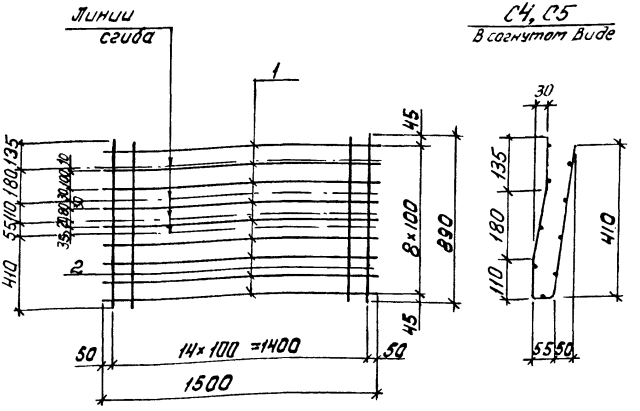

Марка сетки	Поз.	Наименование	Кол.	Масса ед. кг	Марка сетки, кг
С4	1	Ф4 Вр I, ℓ=1500	9	0,14	2,4
	2	4 Вр I, ℓ=890	15	0,08	
С5	1	Ф5 Вр I, ℓ=1500	9	0,21	3,9
	2	5 Вр I, ℓ=890	15	0,13	

Арматура класса Вр-I по ГОСТ 6727-80

Разраб.	Шаинская		1.465.1 - 15.4-24
Рассчит.	Хотутова		
Провер.	Хотутова		
Н. контр.	Хотутова		Сетка С4, С5

Стадия	Лист	Листов
Р		1

Киевский Промстройпроект

Инв. № подл. | Подпись и дата | Взам. инв. №

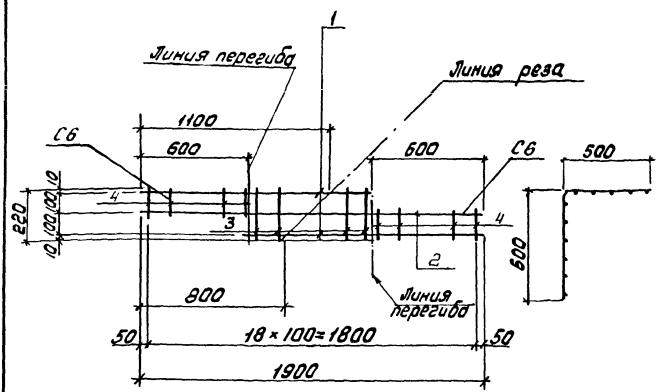

	Марка сетки	Поз.	Наименование	Кол.	Масса ед. кг	Масса сетки кг
Арматура класса Вр-I по ГОСТ 6727-80	С 6 (шт. 2)	1	Ф5 Вр I, ℓ=1300	2	0,19	0,9
		2	5 Вр I, ℓ=1900	1	0,3	
		3	4 Вр I, ℓ=220	7	0,02	
		4	4 Вр I, ℓ=120	12	0,01	

Чертеж и спецификация арматурных стержней даны на 2 изделия С 6

Разраб.	Шоинская		1.465.1-15.4-25		
Рассчит.	Хатунтова				
Провер.	Хатунтова				
			Сетка С 6	Стадия	Лист	Листов
				Р		1
				Киевский Промстройпроект		
Н.контр.	Хатунтова					

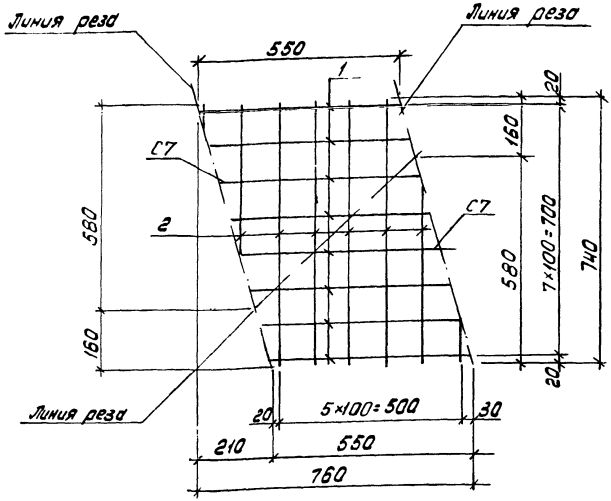

Арматура класса Вр-I по ГОСТ 6727-80	Марка сетки	Поз.	Наименование	Кол.	Масса ед. кг.	Масса сетки кг
	С7 (шт.2)	1	Ф4ВрI, ℓ=550	8	0,05	0,8
		2	4ВрI, ℓ=740	6	0,07	

Чертеж и спецификация арматурных стержней даны на 2 изделия С7

Разраб.	Шаинская		1.465.1 - 15.4-26
Рассчит.	Хамутова		
Провер.	Хамутова		
			Сетка С7
Н.контр.	Хамутова		

Стадия	Лист	Листов
Р		1

Киевский Промстройпроект

Инв. N подл. | Подпись и дата | Взам. инв. N

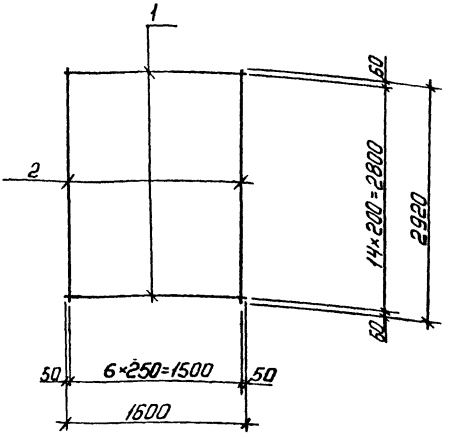

Марка сетки	Поз.	Наименование	Кол.	Масса ед. кг	Масса сетки, кг
С 8	1	Ф 3 Вр I, ℓ= 1600	15	0,08	2,2
	2	3 Вр I, ℓ=2920	7	0,15	
С 9	1	Ф 4 Вр I, ℓ=1600	15	0,15	3,4
	2	3 Вр I, ℓ=2920	7	0,15	
С 10	1	Ф 4 Вр I, ℓ=1600	15	0,15	4,2
	2	4 Вр I, ℓ=2920	7	0,27	

Арматура класса Вр-I по ГОСТ 6727-80

Разраб.	Шоинская		1.465.1 -15.4-27
Рассчит	Хамутова		
Провер.	Хамутова		
Н контр	Хамутова		Сетка С 8... С 10

Стадия	Лист	Листов
Р		1

Киевский Промстройпроект

Инв. № подл. | Подпись и дата | Взам. инв. №

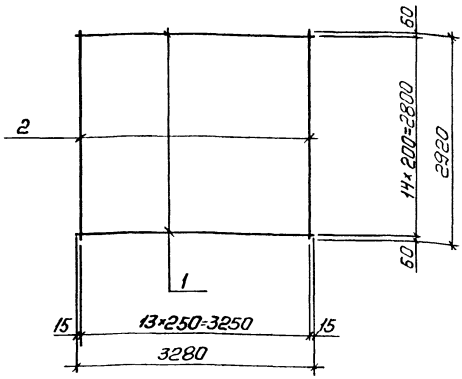

Марка сетки	Поз.	Наименование	Кол.	Масса ед. кг	Масса сетки, кг
С11	1	Ф3Вр$\bar{I}$, ℓ=3280	15	0,17	4,7
	2	3Вр$\bar{I}$, ℓ=2920	14	0,15	
С12	1	Ф4Вр$\bar{I}$, ℓ=3280	15	0,30	6,6
	2	3Вр$\bar{I}$, ℓ=2920	14	0,15	
С13	1	Ф4Вр$\bar{I}$, ℓ=3280	15	0,30	8,3
	2	4Вр$\bar{I}$, ℓ=2920	14	0,27	

Арматура класса Вр-$\bar{I}$ по ГОСТ 6727-80

Инв. № подл. | Подпись и дата | Взам. инв. №

Разраб.	Шанинская		1.465.1 - 15.4-28
Рассчит.	Хотунтава		
Провер.	Хотунтава		
			Сетка С11... С13
Н.контр.	Хотунтава		Стадия: Р; Лист: ; Листов: 1
			Киевский Промстройпроект

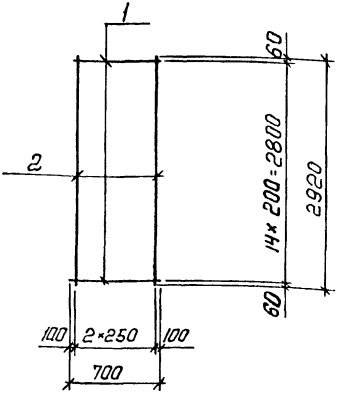

Марка сетки	Поз.	Наименование		Кол.	Масса ед. кг	Масса сетки, кг
С14	1	Ф3ВрI,	ℓ=700	15	0,04	1,1
	2	3ВрI,	ℓ=2920	3	0,15	
С15	1	Ф4ВрI,	ℓ=700	15	0,06	1,4
	2	3ВрI,	ℓ=2920	3	0,15	
С16	1	Ф4ВрI,	ℓ=700	15	0,06	1,7
	2	4ВрI,	ℓ=2920	3	0,27	

Арматура класса B_pI по ГОСТ 6727-80

Разраб.	Шоинская		1.465.1-15-29
Рассчит.	Хомутова		
Провер.	Хомутова		
Н.контр.	Хомутова		Сетка С14..., С16

Стадия	Лист	Листов
Р		1

Киевский Промстройпроект

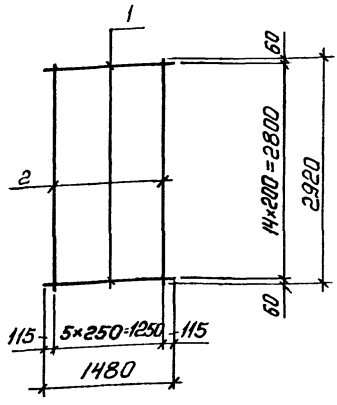

Марка сетки	Поз.	Наименование		Кол.	Масса ед. кг	Масса сетки, кг
С17	1	ф3 Вр I,	ℓ=1480	15	0,08	2,1
	2	3 Вр I,	ℓ=2920	6	0,15	
С18	1	ф4 Вр I,	ℓ=1480	15	0,14	3,0
	2	3 Вр I,	ℓ=2920	6	0,15	
С19	1	ф4 Вр I,	ℓ=1480	15	0,14	3,7
	2	4 Вр I,	ℓ=2920	6	0,27	

Арматура класса Вр-I по ГОСТ 6727-80

Инв. № подл. | Подпись и дата | Взам. инв. №

Разраб.	Шаинская		1.465.1-15.4-30
Рассчит.	Хатутова		
Провер.	Хатутова		
Н. контр.	Хатутова		Сетка С17...С19

Стадия	Лист	Листьев
Р		1

Киевский Промстройпроект

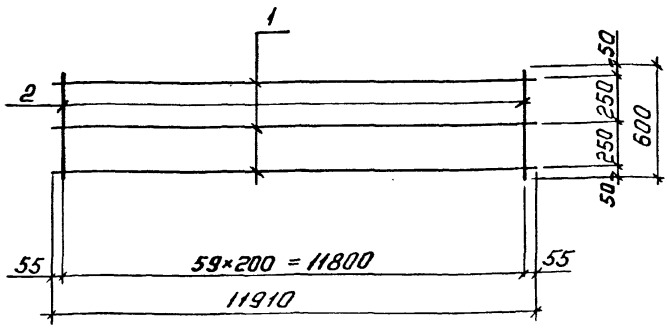

Марка сетки	Поз.	Наименование	Кол.	Масса ед. кг	Масса сетки, кг
С20	1	Ф5 Вр I, ℓ=11910	3	1,72	8,8
	2	4 Вр I, ℓ=600	60	0,06	
С21	1	Ф5 Вр I, ℓ=11910	3	1,72	10,6
	2	5 Вр I, ℓ=600	60	0,09	

Арматура класса Вр-I по ГОСТ 6727-80

Разраб.	Шоинская		1.465.1-15.4-31
Рассчит.	Хатутова		
Проверр.	Хатутова		
Н.контр.	Хатутова		Сетка С20, С21

Стадия	Лист	Листов
Р		1

Киевский Промстройпроект

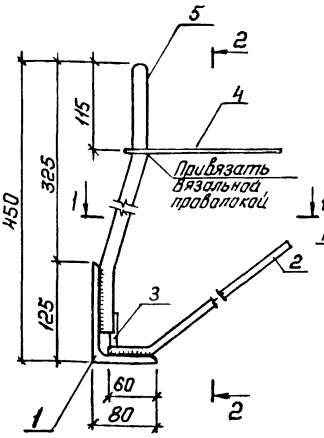

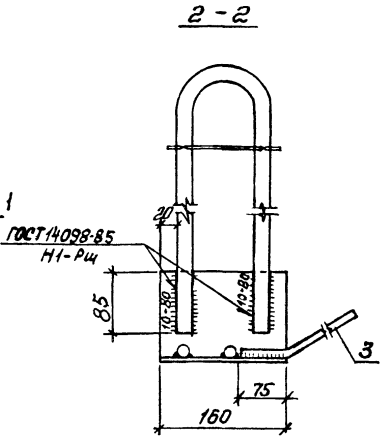

1-1 (для МН1-1, МН2-1)

1-1 (для МН1-2, МН2-2)

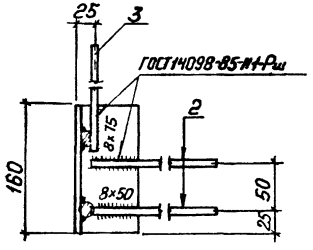

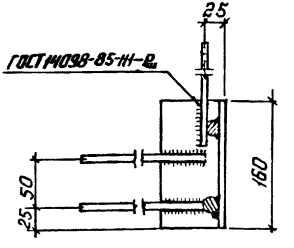

Спецификацию см. лист 2.

Разраб.	Шачинская		1.465.1-15.4-32	
Рассчит.	Хотутова			
Провер.	Хотутова			
Н.контр.	Хотутова		Изделие закладное МН1-1, МН2-1; МН1-2, МН2-2 (зеркальное отражение)	Стадия: Р; Лист: 1; Листов: 2
				Киевский Промстройпроект

ЭИП35-05 Ц4

Взам.инв.№ | Подпись и дата | Инв.№ подл.

Поз. 2

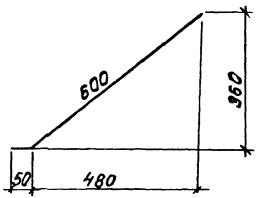

Поз. 5

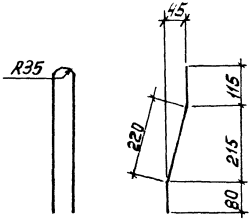

Поз. 3

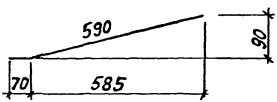

Поз. 4

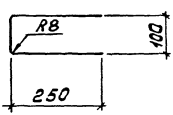

Арматура: классов AI и AIII по ГОСТ 5781-82; сталь прокатная угловая по ГОСТ 8510-86 марки ВСт3кп2-1 по ТУ14-1-3023-80

Марка изделия	Поз.	Наименование	Кол.	Масса ед. кг	Масса изделия, кг
МН1-1	1	L125×80×8, ℓ=160	1	2,00	5,4
	2	ф 12 AIII, ℓ=650	2	0,58	
МН1-2	3	12 AIII, ℓ=660	1	0,58	
	4	8 AIII, ℓ=600	1	0,24	
	5	16 AI, ℓ=870	1	1,40	
МН2-1	1	L 125×80×8, ℓ=160	1	2,00	5,7
	2	ф 12 AIII, ℓ=650	2	0,58	
МН2-2	3	12 AIII, ℓ=660	1	0,58	
	4	8 AIII, ℓ=600	1	0,24	
	5	16 AI, ℓ=870	1	1,74	

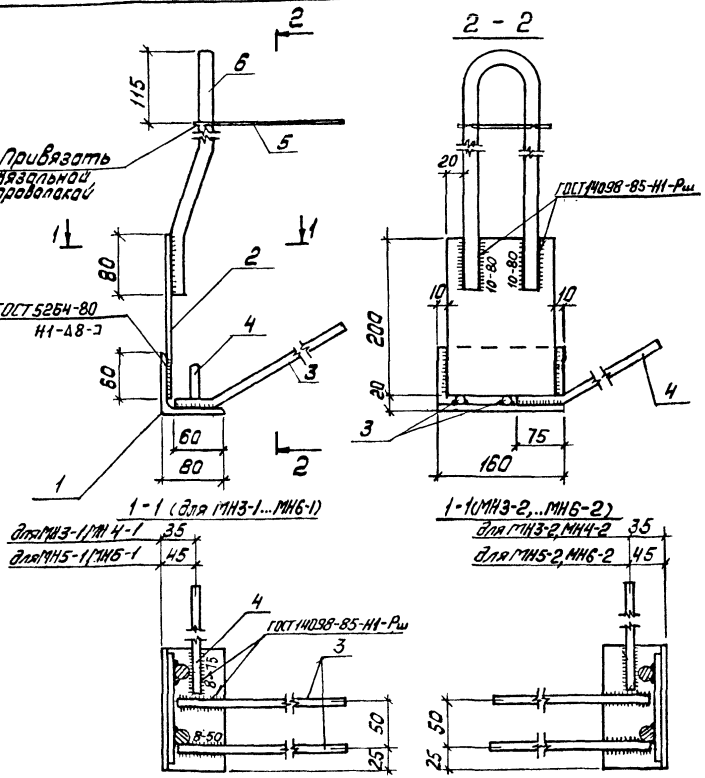

Спецификацию см. лист 2

Разраб.	Шоинская		1.465.1 - 15.4-33
Рассчит.	Хотутова		
Изовер.	Хотутова		
Н. контр.	Хотутова		

Изделие закладное
МН3-1...МН6-1; МН3-2...МН6-2
(зеркальное отражение)

Стадия	Лист	Листов
Р	1	2

Киевский Промстройпроект

Инв. № подл. | Подпись и дата | Взам. инв. №

Поз. 5

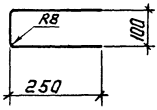

Поз. 4

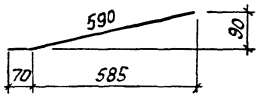

Поз. 3

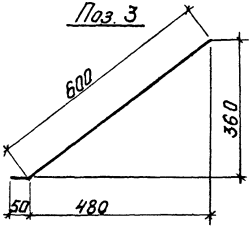

Поз. 6

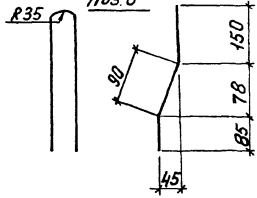

Арматура: классов A-I и A-III по ГОСТ 5781-82; сталь прокатная угловая по ГОСТ 8509-86, полосовая по ГОСТ 103-76 марки ВСт3пс2-1 по ТУ 14-1-3023-80.

Марка изделия	Поз.	Наименование		Кол.	Масса ед. кг	Масса изделия, кг
МН3-1	1	∠80×8,	ℓ=160	1	1,58	6,5
	2	-8×140,	ℓ=200	1	1,76	
МН3-2	3	Ф12 A-III,	ℓ=650	2	0,58	
МН5-1	4	12 A-III,	ℓ=660	1	0,58	
МН5-2	5	8 A-III,	ℓ=600	1	0,24	
	6	16 A-I,	ℓ=670	1	1,06	
МН4-1	1	∠80×8,	ℓ=160	1	1,58	6,7
	2	-8×140,	ℓ=200	1	1,76	
МН4-2	3	Ф12 A-III,	ℓ=650	2	0,58	
МН6-1	4	12 A-III,	ℓ=660	1	0,58	
МН6-2	5	8 A-III,	ℓ=600	1	0,24	
	6	16 A-I,	ℓ=670	1	1,34	

Инв. № подл. | Подпись и дата | Взам. инв. №

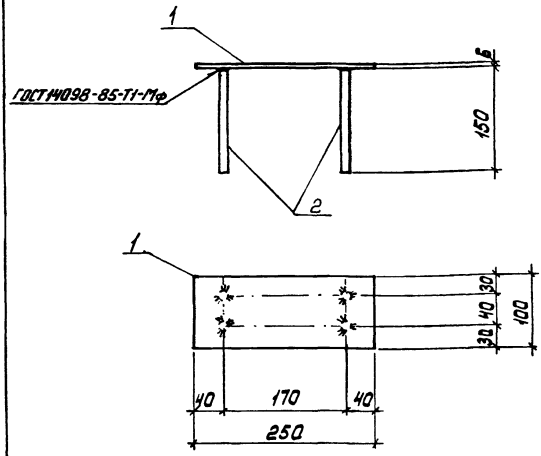

Марка изделия	Поз.	Наименование	Кол.	Масса ед. кг.	Масса изделия
МН7	1	-100×6, ℓ=250	1	1,18	1,6
	2	Ф10 AIII, ℓ=150	4	0,09	

Арматура класса AI-II по ГОСТ 5781-82; сталь полосовая по ГОСТ 103-76 марки Вст3кп2-1 по ТУ 14-1-3023-80.

Разраб.	Шашкская		1.465.1-15.4-34
Рассчит	Хамутова		
Провер.	Хамутова		
Н.контр.	Хамутова		

Изделие закладное МН7

Стадия	Лист	Листов
Р		1

Киевский Промстройпроект

Инв.№ подл. | Подпись и дата | Взам.инв.№

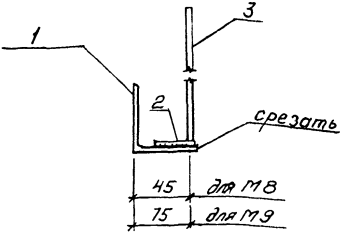

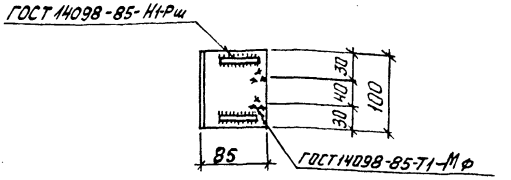

Марка изделия	Поз.	Наименование	Кол.	Масса ед. кг	Масса изделия, кг
МН8 МН9	1	∠90×8, ℓ=100	1	1,09	1,6
	2	ф10AIII, ℓ=50	2	0,03	
	3	10AIII, ℓ=300	2	0,19	

Арматура: класса А-III по ГОСТ 5781-82;
сталь прокатная угловая по ГОСТ 8509-86
марки ВСт3кп2-1 по ТУ 14-1-3023-80.

Разраб.	Шаинская		1.465.1-15.4-35	
Рассчит.	Хотунтова			
Провер.	Хотунтова			
Н. контр.	Хотунтова		Изделие закладное МН8, МН9	Стадия Р; Лист; Листов 1
				Киевский Промстройпроект

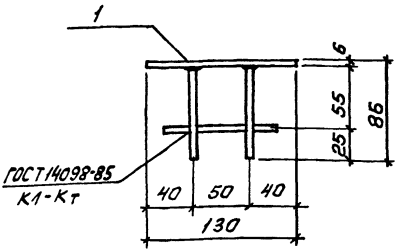

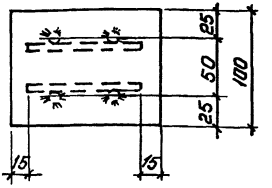

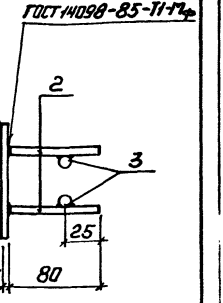

Марка изделия	Поз.	Наименование	Кол.	Масса ед. кг	Масса изделия кг
ГМ10	1	-100×6, ℓ=130	1	0,61	0,9
	2	Ф10 А-III, ℓ=80	4	0,05	
	3	10 А-III, ℓ=100	2	0,06	

Арматура: класса А-III по ГОСТ 5781-82; сталь прокатная полосовая по ГОСТ 103-76 марки Вст3кп2-1 по ТУ 14-1-3023-80

Разраб.	Шаинская		1.465.1-15.4-36
Рассчит.	Хатунтава		
Провер.	Хатунтава		
Н. контр.	Хатунтава		

Изделие закладное ГМ10

Стадия	Лист	Листов
Р		1

Киевский Промстройпроект

Инв. № подл. | Подпись и дата | Взам. инв. №

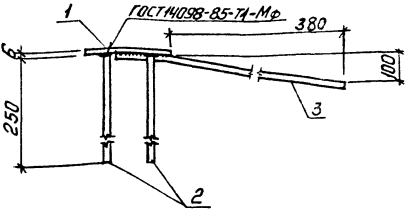

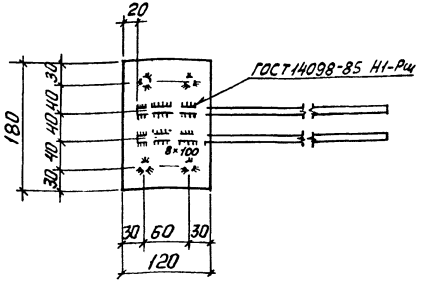

Марка изделия	Поз	Наименование	Кол.	Масса ед. кг	Масса изделия, кг
МН11	1	-6×120, ℓ=180	1	1.02	2,4
	2	Ф10 AIII, ℓ=250	4	0,15	
	3	12 AIII, ℓ=450	2	0,4	

Арматура: класса А-III по ГОСТ 5781-82; сталь прокатная полосовая по ГОСТ 103-76 марки Вст3кп2-1 по ТУ 14-1-3023-80

Разраб.	Шанинская		1.465.1 - 15.4-37
Рассчит.	Хамутова		
Провер.	Хамутова		
Н. контр.	Хамутова		Изделие закладное МН11

Стадия	Лист	Листов
Р		1

Киевский Промстройпроект

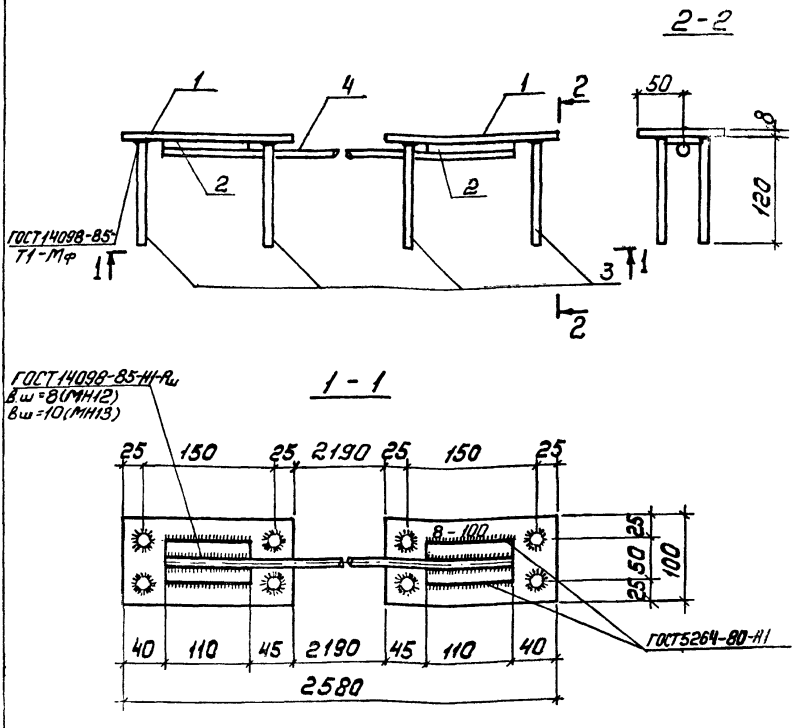

Спецификацию см. лист 2

Разраб.	[illegible]		1.465.1-15.4-38
Рассчит.	Хомутова		
Провер.	Хомутова		Изделие закладное МН12, МН13
Н.контр.	Хомутова		

Стадия	Лист	Листов
Р	1	2

Киевский Промстройпроект

Инв. № подл. | Подпись и дата | Взам. инв. №

Марка изделия	Поз.	Наименование	Кол.	Масса ед. кг	Масса изделия кг.
МН12	1	-8×100, ℓ=200	2	1,26	6,8
	2	-8×50, ℓ=110	2	0,35	
	3	ф10 AIII, ℓ=120	8	0,07	
	4	14 AIII, ℓ=2500	1	3,02	
МН13	1	-8×100, ℓ=200	2	1,26	8,8
	2	-8×50, ℓ=110	2	0,35	
	3	ф10 AIII, ℓ=120	8	0,07	
	4	18 AIII, ℓ=2500	1	5,0	

Арматура: класса AI-III по ГОСТ 5781-82; сталь прокатная полосовая по ГОСТ 103-76, марки Вст3кп2-1 по ТУ 14-1-3023-80

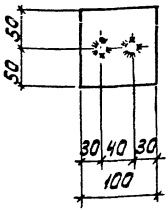

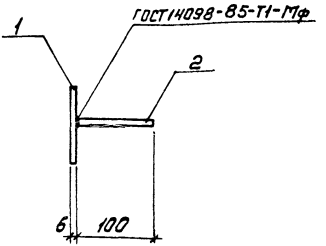

Марка изделия	Поз.	Наименование	Кол.	Масса ед. кг.	Масса изделия кг.
МН 14	1	-100×6, ℓ=100	1	0,47	0,6
	2	Ф10 AIII, ℓ=100	2	0,06	

Арматура: класса А-III по ГОСТ 5781-82; сталь прокатная полосовая по ГОСТ 103-76 марки ВСт3кп2-1 по ТУ 14-1-3023-80

Разраб.	Шаинская		1.465.1-15.4-39
Рассчит.	Хатунтова		
Провер.	Хатунтова		
			Изделие закладное МН14
Н.контр.	Хатунтова		

Стадия	Лист	Листов
Р		1

Киевский Промстройпроект

Инв. № подл. | Подпись и дата | Взам. инв. №

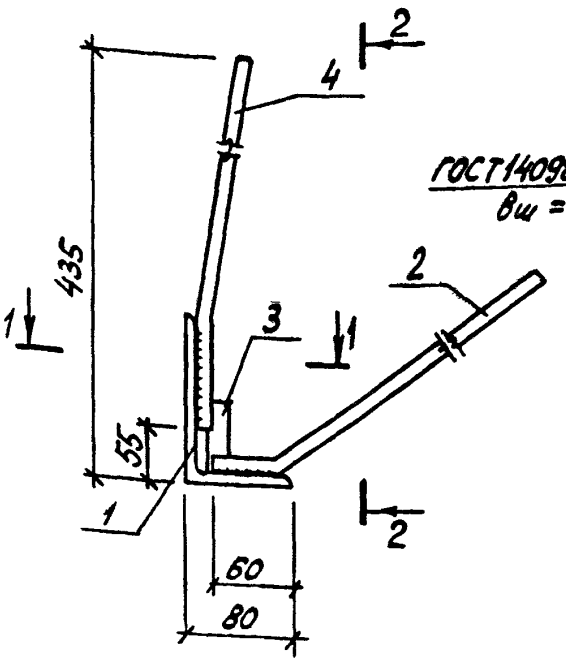

1 – 1
для МН15-1

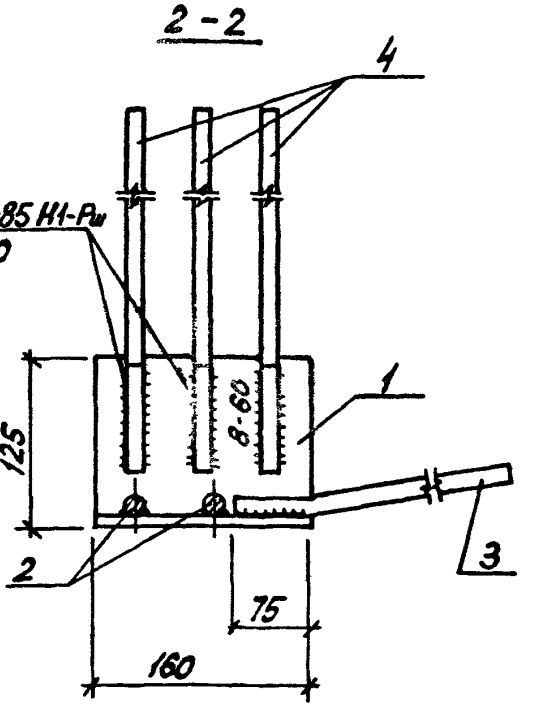

1 – 1
для МН15-2

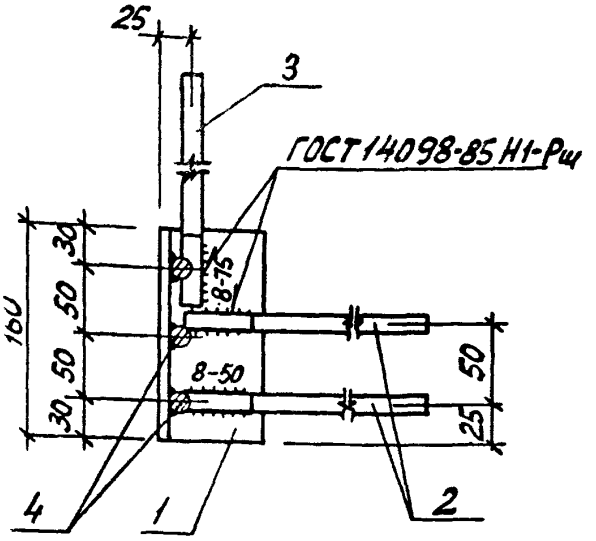

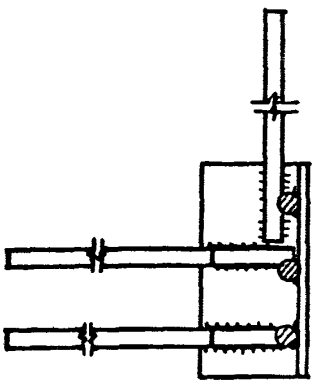

Спецификацию см. лист 2

Разраб.	Владимирская		1.465.1 – 15.4 – 40	
Нач.	Хомутова			
Пров.	Хомутова			
Н. контр.	Хол		Изделие закладное МН15-1 МН15-2 (зеркальное отражение)	Стадия: Р; Лист: 1; Листов: 2
				Киевский Промстройпроект

24035-05 52

Поз.2

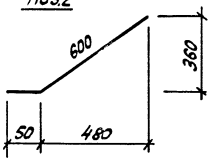

Поз. 4

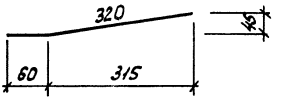

Поз.3

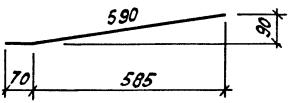

Марка изделия	Поз.	Наименование	Кол.	Масса ед. кг	Масса изделия кг
МН15-1 МН15-2	1	L125×80×8, ℓ = 160	1	2,00	4,8
	2	ϕ12 AIII, ℓ = 650	2	0,58	
	3	12 AIII, ℓ = 660	1	0,58	
	4	12 AIII, ℓ = 380	3	0,34	

Арматура: класса A-III по ГОСТ 5781-82
Сталь прокатная угловая по ГОСТ 8510-86
марки ВСт3 кп2-1 по ТУ 14-1-3023-80

Инв. № подл. | Подпись и дата | Взам. инв. №

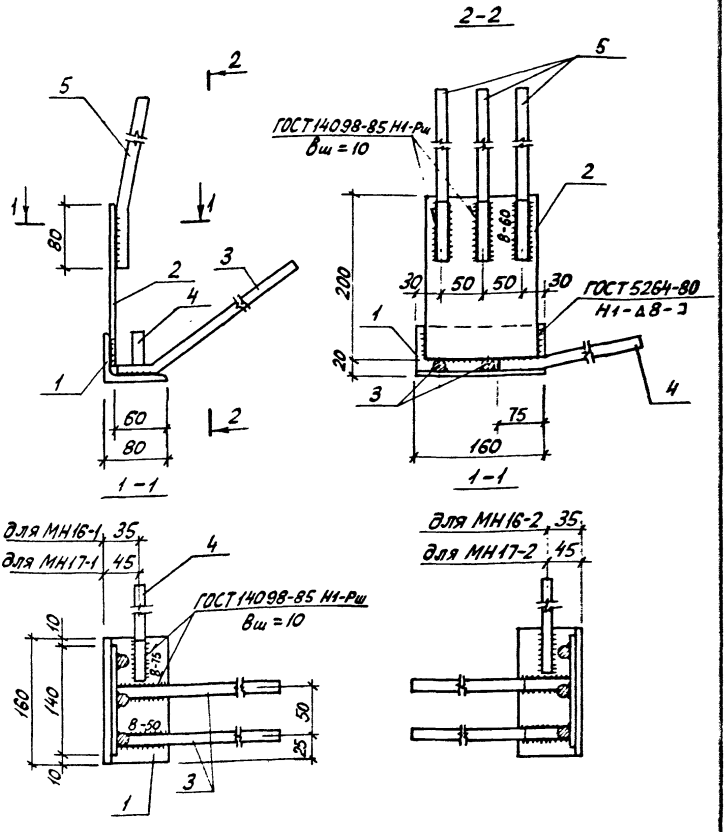

Спецификацию см. лист 2

Разраб.	Владимирская		1.465.1-15.4-41	
Рабочий	Хомутова			
Провер.	Хомутова			
Н. контр.	Хомутова		Изделие закладное МН16-1, МН17-1; МН16-2, МНП-2 (зеркальное отраж.)	Стадия: Р; Лист: 1; Листов: 2
				Киевский Промстройпроект

Инв. № подл. | Подпись и дата | Взам. инв. №

Поз. 3

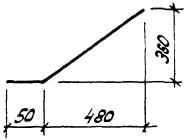

Поз. 5

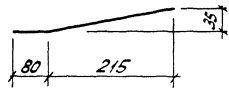

Поз. 4

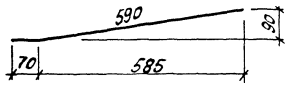

Марка изделия	Поз.	Наименование	Кол.	Масса ед. кг	Масса изделия, кг
МН16-1 МН16-2 МН17-1 МН17-2	1	∠80×8, ℓ = 160	1	1,58	5,9
	2	-8×140, ℓ = 200	1	1,76	
	3	⌀12 A-III, ℓ = 650	2	0,58	
	4	12 A-III, ℓ = 660	1	0,58	
	5	12 A-III, ℓ = 300	3	0,27	

Арматура: класса А-III по ГОСТ 5781-82
Сталь прокатная угловая по ГОСТ 8509-86, полосовая по ГОСТ 103-76 марки Вст3кп2-1 по ТУ 14-1-3023-80

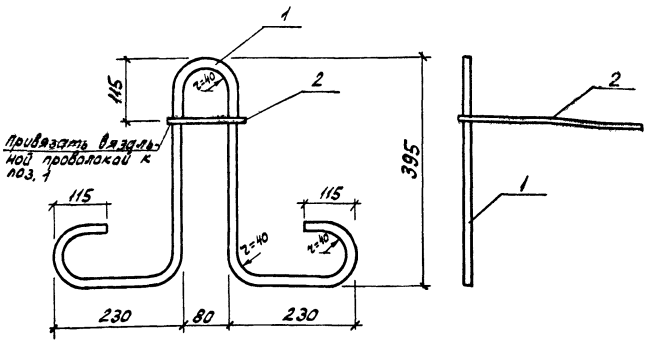

Поз. 2

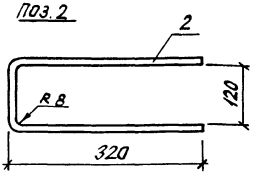

Марка петли	Поз.	Наименование	Кол.	Масса ед. кг	Масса петли, кг
МН 18	1	⌀16 А I, ℓ = 1540	1	2,43	2,[illegible]
	2	10 А III, ℓ = 750	1	0,46	
МН 19	1	⌀18 А I, ℓ = 1540	1	3,08	3,5
	2	10 А III, ℓ = 750	1	0,46	

Арматура: класса А-I, А-III по ГОСТ 5781-82

Разраб.	Владимирская	
Рассчит.	Хомутова	
Провер.	Хомутова	
Контр.	Хомутова	

1.465.1-15.4-42

Изделие закладное МН18; МН19

Стадия	Лист	Листов
Р		1

Киевский промстройпроект

Инв. № подл. | Подпись и дата | Взам. инв. №

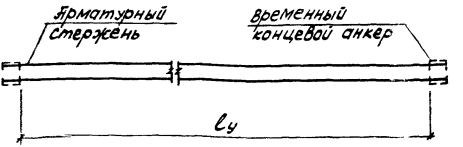

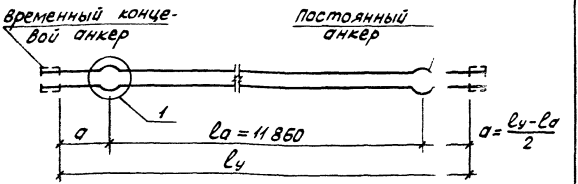

(1)

Высаженная головка

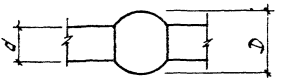

$D = 1{,}8d \pm 2$

Обжатая шайба

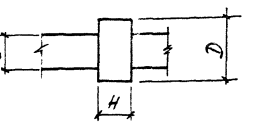

$l_у$ – расстояние между упорными поверхностями временных концевых анкеров (определяется заводом-изготовителем

H – толщина шайбы (см. табл. 1 лист 3)

Разраб.	[illegible]		1.465.1-15.4-43
Рассчит.	[illegible]		
Провер.	Хомутова		
Н. контр.	Хомутова		

Стержень напрягаемый СТН1 СТК35

Стадия	Лист	Листов
В	1	3

Киевский Промстройпроект

Марка напрягаемого стержня	Наименование	Кол.	Масса, кг
СТН 1	⌀18 $A_T\overline{VI}$, ℓ = 12000		24,0
СТН2	20 $A_T\overline{VI}$, ℓ = 12000		29,6
СТН3	22 $A_T\overline{VI}$, ℓ = 12000		35,8
СТН4	25 $A_T\overline{VI}$, ℓ = 12000		46,1
СТН5	20 $A_T\overline{V}$, ℓ = 12000		29,6
СТН6	22 $A_T\overline{V}$, ℓ = 12000		35,8
СТН7	25 $A_T\overline{V}$, ℓ = 12000		46,1
СТН8	28 $A_T\overline{V}$, ℓ = 12000		58,0
СТН9	20 $A_T\overline{V}$СК, ℓ = 12000		29,6
СТН10	22 $A_T\overline{V}$СК, ℓ = 12000	1	35,8
СТН11	25 $A_T\overline{V}$СК, ℓ = 12000		46,1
СТН12	28 $A_T\overline{V}$СК, ℓ = 12000		58,0
СТН13	20 $A_T\overline{IV}$С, ℓ = 12000		29,6
СТН14	22 $A_T\overline{IV}$С, ℓ = 12000		35,8
СТН15	25 $A_T\overline{IV}$С, ℓ = 12000		46,1
СТН16	28 $A_T\overline{IV}$С, ℓ = 12000		58,0
СТН17	18 $A\overline{IV}$, ℓ = 12000		24,0
СТН18	20 $A\overline{IV}$, ℓ = 12000		29,6
СТН19	22 $A\overline{IV}$, ℓ = 12000		35,8
СТН20	22 $A\overline{III}$В, ℓ = 12000		35,8
СТН21	25 $A\overline{III}$В, ℓ = 12000		46,1
СТН22	28 $A\overline{III}$В, ℓ = 12000		58,0
СТН23	32 $A\overline{III}$В, ℓ = 12000		75,7

Инв. № подл. | Подпись и дата | Взам. инв. №

Марка напрягаем стержня	Наименование	Кол.	Масса кг
СТН24	ф15К7, ℓ=12000	1	13,4
СТН25	5Вр, ℓ=12000		1,85

Дополнительный расход стали на обжатые шайбы (на 1 напрягаемый стержень)

таблица 1

Наименование	Класс напрягаемой арматуры								
	А-IV			А-V			А-VI		
	Диаметр напрягаемого стержня								
	ф18	ф20	ф22	ф18	ф20	ф22	ф18	ф20	ф22
Толщина шайбы H, мм	13	14	16	17	19	21	21	23	25
Расход стали, кг	0,52	0,56	0,64	0,86	0,96	1,06	1,12	1,24	1,34

Арматура класса Ат-VI, Ат-V, Ат-VСК, Ат-IVС по ГОСТ 10884-81; класса А-IV, по ГОСТ 5781-82; класса Вр-I по ГОСТ 6727-80; класса К-7 по ГОСТ 13840-68.

В спецификациях указана номинальная длина напрягаемого стержня ℓ = 12 000 мм.

Требуемая длина стержня-заготовки определяется заводом-изготовителем в зависимости от расстояния между наружными гранями упоров форм, способа натяжения арматуры и наличия или отсутствия постоянных упоров в виде высаженных головок.

На образование одной высаженной головки должна быть предусмотрена дополнительная длина заготовки, равная 2d, где d - диаметр стержня, на котором

gost.e-ecolog.ru