ТИПОВЫЕ СТРОИТЕЛЬНЫЕ КОНСТРУКЦИИ, ИЗДЕЛИЯ И УЗЛЫ

СЕРИЯ 1.465.1-15

ПЛИТЫ ЖЕЛЕЗОБЕТОННЫЕ РЕБРИСТЫЕ РАЗМЕРОМ 3х12 м ДЛЯ ПОКРЫТИЙ ОДНОЭТАЖНЫХ ПРОИЗВОДСТВЕННЫХ ЗДАНИЙ

ВЫПУСК 2

ПЛИТЫ I-го ТИПОРАЗМЕРА С ПРОЕМАМИ В ПОЛКЕ ДЛЯ ЛЕГКОСБРАСЫВАЕМОЙ КРОВЛИ.
РАБОЧИЕ ЧЕРТЕЖИ

24035-03
ЦЕНА 1-44

gost.e-ecolog.ru

ЦЕНТРАЛЬНЫЙ ИНСТИТУТ ТИПОВОГО ПРОЕКТИРОВАНИЯ
ГОССТРОЯ СССР

Москва, А-445, Смольная ул., 22

Сдано в печать I 1990 года

Заказ № 66 Тираж 5700 экз.

ТИПОВЫЕ СТРОИТЕЛЬНЫЕ КОНСТРУКЦИИ, ИЗДЕЛИЯ И УЗЛЫ

СЕРИЯ 1.465.1-15

ПЛИТЫ ЖЕЛЕЗОБЕТОННЫЕ РЕБРИСТЫЕ РАЗМЕРОМ 3х12 м ДЛЯ ПОКРЫТИЙ ОДНОЭТАЖНЫХ ПРОИЗВОДСТВЕННЫХ ЗДАНИЙ

ВЫПУСК 2

ПЛИТЫ I-го ТИПОРАЗМЕРА С ПРОЕМАМИ В ПОЛКЕ ДЛЯ ЛЕГКОСБРАСЫВАЕМОЙ КРОВЛИ.
РАБОЧИЕ ЧЕРТЕЖИ

РАЗРАБОТАНЫ

КИЕВСКИЙ ПРОМСТРОЙПРОЕКТ

ГЛАВНЫЙ ИНЖЕНЕР ИНСТИТУТА ХАРИТОНОВ И.Г.
НАЧАЛЬНИК ОТДЕЛА СЫТНИК А.Н.
ГЛАВНЫЙ КОНСТРУКТОР ОТДЕЛА КОЗЛОВ В.А.
ГЛАВНЫЙ ИНЖЕНЕР ПРОЕКТА ЛИБЕРМАН Г.А.

ЦНИИПРОМЗДАНИЙ

ЗАМ. ДИРЕКТОРА ИНСТИТУТА ГРАНЕВ В.В.
НАЧАЛЬНИК ОТДЕЛА СНКОЗ РОЗЕНБЛЮМ А.Я.
ГЛАВНЫЙ ИНЖЕНЕР ПРОЕКТА БАЖАНОВА В.А.

НИИСК

1 ЗАМ. ДИРЕКТОРА ПО НАУЧНОЙ РАБОТЕ КРИВОШЕЕВ П.И.
ЗАВ. ЛАБОРАТОРИЕЙ ЯНКЕЛЕВИЧ М.А.

НИИЖБ

ЗАМ. ДИРЕКТОРА МАМЕДОВ Т.И.
ЗАВ ЛАБОРАТОРИЕЙ ЯКУШИН В.А.
СТ НАУЧНЫЙ СОТРУДНИК СВЕТОВ А.А.

Утверждены

Главпроектом Госстроя СССР,
техническое задание от 22.04. 1988г.
Введены в действие с 01.03. 1990г.
приказом ЦНИИпромзданий от
01.09. 1989г № 100.

© ЦИТП Госстроя СССР, 1989

Обозначение документа	Наименование	Стр.
1.465.1-15.2-ТТ	Технические требования	2
1.465.1-15.2-1ФЧ	Плита 1ПЛ12. Опалубочный чертеж.	4
1.465.1-15.2-1	Плита 1ПЛ12	5
1.465.1-15.2-РС	Ведомость расхода стали	13

Инв. № подл. | Подпись и дата | Взам. инв. №

Разраб.	Черныцова		
Рассчит.	Хомутова		
Провер.	Хомутова		
Н. контр.	[illegible]		

1.465.1-15.2

Содержание

Стадия	Лист	Листов
Р		1

Киевский Промстройпроект

Выпуск 2 серии 1.465.1-15 содержит рабочие чертежи железобетонных предварительно напряженных плит размером 3×12 1-го типоразмера для легкосбрасываемой кровли (типа ПЛ).

Рабочие чертежи арматурных и закладных изделий приведены в выпуске 4 настоящей серии.

Материалы для проектирования зданий с применением плит настоящего выпуска, включающие область и условия применения, номенклатуру и технические данные плит, принцип их маркировки, основные положения по расчету и другие руководящие материалы, предназначенные для использования при проектировании, приведены в выпуске 0, настоящей серии.

Технические требования и указания по изготовлению плит, методам контроля и правилам приемки, хранения и транспортирования следует принимать по выпуску 5 настоящей серии.

Значения величины напряжения в арматуре σ_{con1} МПа (кгс/см²) приведены в докум. -ТТ, л. 2, 3

Решение покрытия с легкосбрасываемой кровлей приведено в документе 1.465.1-15.0-СМ.

Указания по применению изделий из напрягаемой стержневой арматуры и анкеровке см. докум. 1.465.1-15.4-43.

Допускается замена напрягаемой арматуры класса Ат-V на арматуру класса А-V без изменения диаметра и числа стержней.

Инв. № подл. | Подпись и дата | Взам. инв. №

Разраб.	Черныцова		
Рассчит.	Хомутова		
Провер.	Хомутова		
Н. контр.	Хомутова		

1.465.1-15.2-ТТ

Технические требования

Стадия	Лист	Листов
Р	1	3

Киевский Промстройпроект

Класс напрягаемой арматуры	Марка плиты	Напрягаемая арматура на плиту	Напряжение в арматуре при способе натяжения σ_{con1}, МПа (кгс/см²)		Контролируемое усилие натяжения одного стержня кН (тс)
			электротермический	механический	
Ат-VI	1ПЛ12-1АтVI	2ф18АтVI	—	920 (9200)	234 (23,4)
	1ПЛ12-2АтVI	2ф20АтVI			289 (28,9)
	1ПЛ12-3АтVI	2ф22АтVI			350 (35,0)
	1ПЛ12-4АтVI	2ф25АтVI		740 (7400)	363 (36,3)
Ат-V Ат-VСК	1ПЛ12-1АтV	2ф20АтV	650 (6500)	730 (7300)	229 (22,9)
	1ПЛ12-1АтVСК-Н	2ф20АтVСК			229 (22,9)
	1ПЛ12-2АтV	2ф22АтV			277 (27,7)
	1ПЛ12-2АтVСК-Н	2ф22АтVСК			277 (27,7)
	1ПЛ12-3АтV	2ф25АтV			358 (35,8)
	1ПЛ12-3АтVСК-Н	2ф25АтVСК			358 (35,8)
	1ПЛ12-4АтV	2ф28АтV	—	710 (7100)	437 (43,7)
	1ПЛ12-4АтVСК-Н	2ф28АтVСК			437 (43,7)
Ат-IVС	1ПЛ12-1АтIVС	2ф22АтIVС	540 (5400)	540 (5400)	205 (20,5)
	1ПЛ12-4АтIVС	4ф22АтIVС			205 (20,5)
	1ПЛ12-2АтIVС	2ф25АтIVС			265 (26,5)
	1ПЛ12-3АтIVС	2ф28АтIVС	—		332 (33,2)
А-IV	1ПЛ12-2АIV	4ф18АIV	540 (5400)	540 (5400)	137 (13,7)
	1ПЛ12-2АIV-Н(П)	4ф18АIV			137 (13,7)
	1ПЛ12-3АIV	4ф20АIV			170 (17,0)

Класс напрягаемой арматуры	Марка плиты	Напрягаемая арматура на плиту	Напряжение в арматуре при способе натяжения σ_{con1}, МПа (кгс/см²)		Контролируемое усилие натяжения одного стержня кН (тс)
			электротермический	механический	
А-IV	1ПЛ12-3АIV-Н(П)	4ф20АIV	540 (5400)	540 (5400)	170 (17,0)
	1ПЛ12-1АIV	2ф22АIV			205 (20,5)
	1ПЛ12-1АIV-Н(П)	2ф22АIV			205 (20,5)
	1ПЛ12-4АIV	4ф22АIV			205 (20,5)
	1ПЛ12-4АIV-Н(П)	4ф22АIV			205 (20,5)
А-IIIВ	1ПЛ12-3АIIIВ	4ф22АIIIВ	490 (4900)	490 (4900)	186 (18,6)
	1ПЛ12-3АIIIВ-Н(П)	4ф22АIIIВ			186 (18,6)
	1ПЛ12-1АIIIВ	2ф25АIIIВ			241 (24,1)
	1ПЛ12-1АIIIВ-Н(П)	2ф25АIIIВ			241 (24,1)
	1ПЛ12-2АIIIВ	2ф28АIIIВ	—	470 (4700)	289 (28,9)
	1ПЛ12-2АIIIВ-Н(П)	2ф28АIIIВ			289 (28,9)
	1ПЛ12-4АIIIВ	2ф32АIIIВ	—	490 (4900)	394 (39,4)
	1ПЛ12-4АIIIВ-Н(П)	2ф32АIIIВ			394 (39,4)
К-7	1ПЛ12-1К7	4ф15К7	—	1000 (10000)	112 (11,2)
Вр	1ПЛ12-1Вр	20ф5Вр	—	1190 (11900)	23,3 (2,33)
	1ПЛ12-2Вр	24ф5Вр			
	1ПЛ12-3Вр	28ф5Вр			
	1ПЛ12-4Вр	32ф5Вр			
	1ПЛ12-5Вр	36ф5Вр			

Инв. № подл. | Подпись и дата | Взам. инв. №

24035-03 4

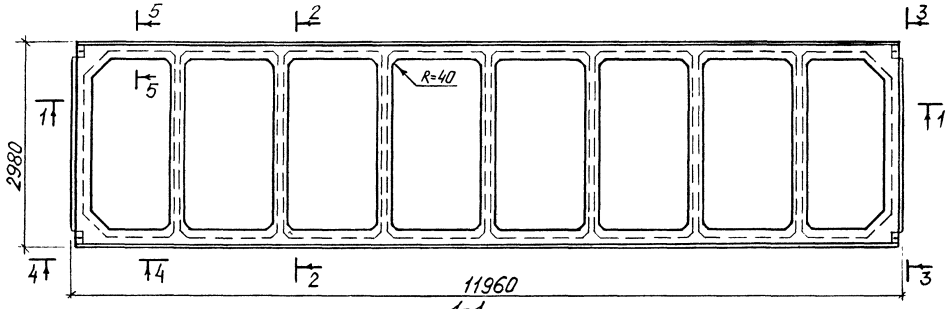

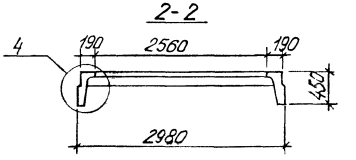

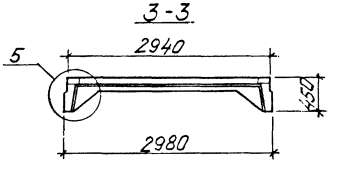

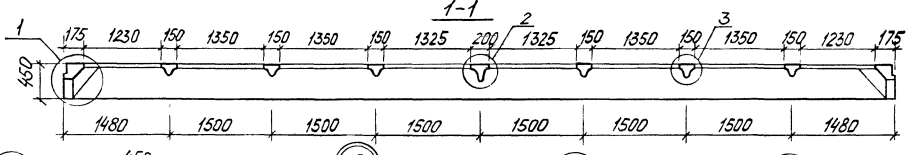

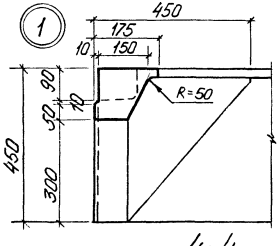

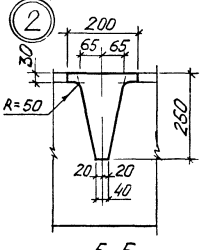

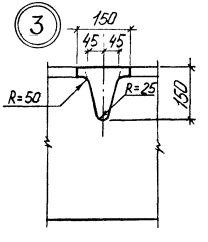

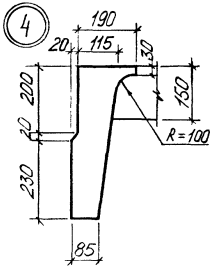

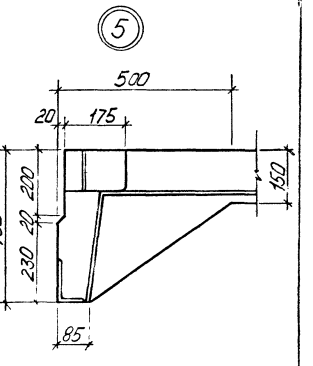

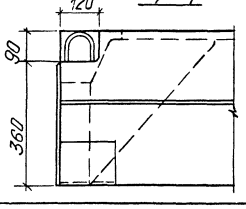

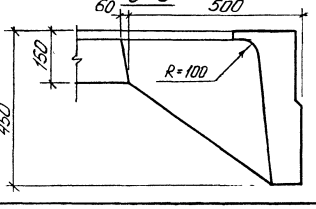

Разраб.	Чернышова		1.465.1-15.2-1ФЧ
Рассул.	Хомутова		Плита 1ПП12 Опалубочный чертеж
Пробер	Хомутова		Стадия Лист Листов: Р 1
Н.контр.	Хомутова		Киевгипромстройпроект

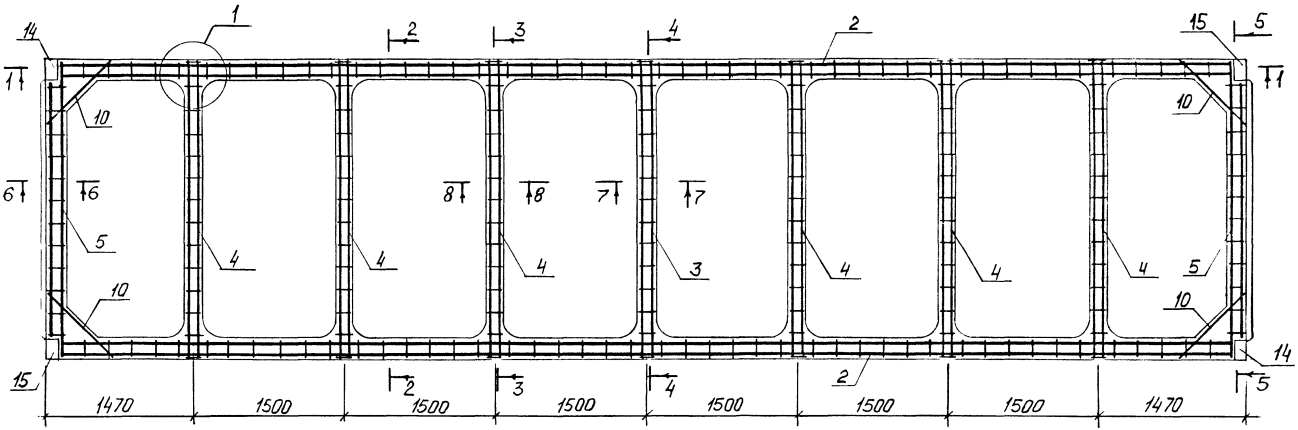

1-1

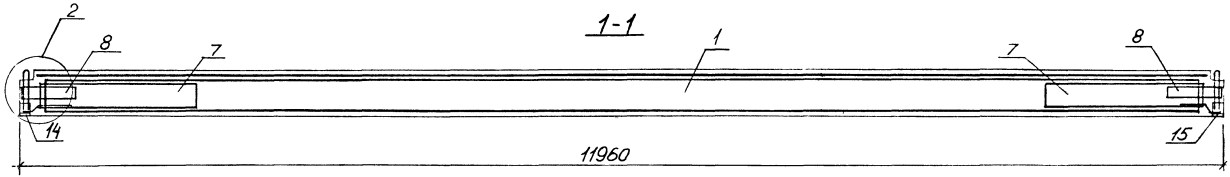

Спецификацию см. листы 5...8

Разраб	Чернышова		
Рабсут	Хомутова		
Провер	Хомутова		
Н.контр	Хомутова		

1.465.1 - 15.2 - 1

Плита 1ПП12

Стадия	Лист	Листов
Р	1	2

Киевский Промстройпроект

2-2

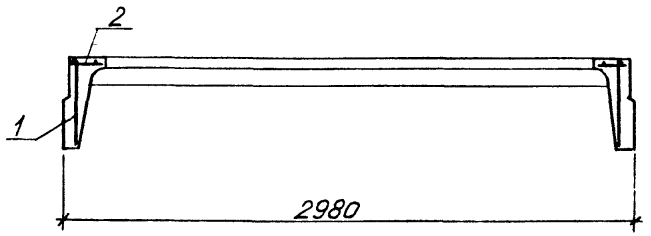

3-3

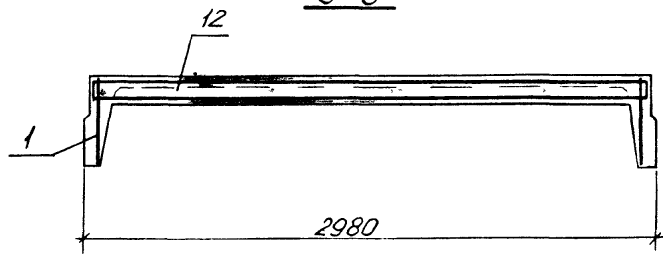

4-4

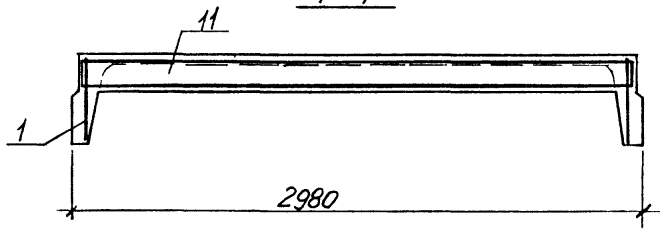

5-5

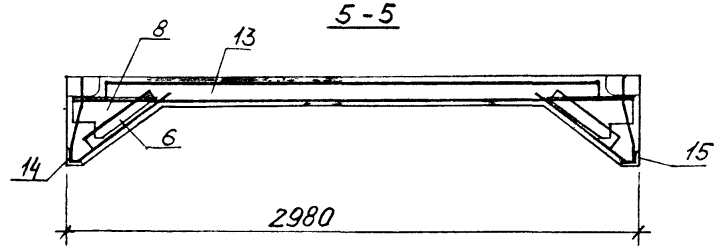

6-6

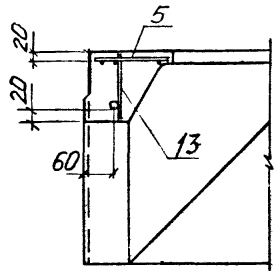

7-7

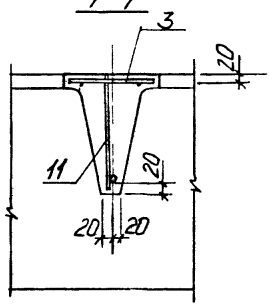

8-8

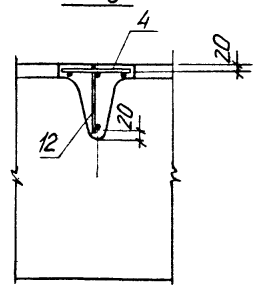

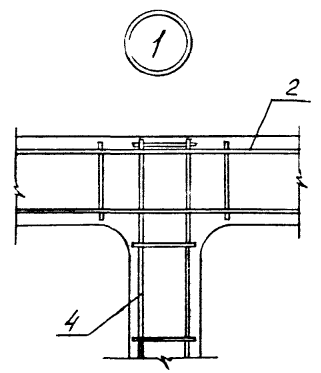

Инв.№ подл. | Подпись и дата | Взам. инв.№

1.465.1 - 15.2 - 1

Изм. 2

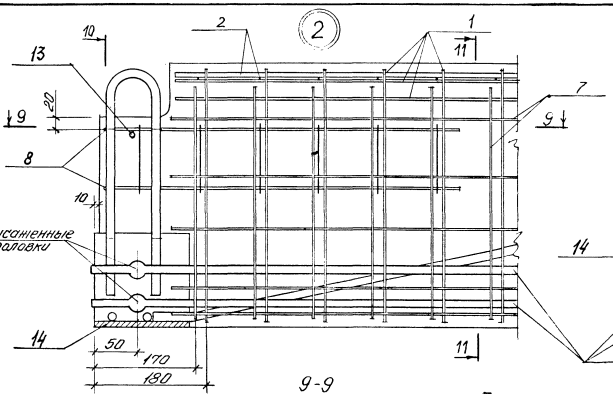

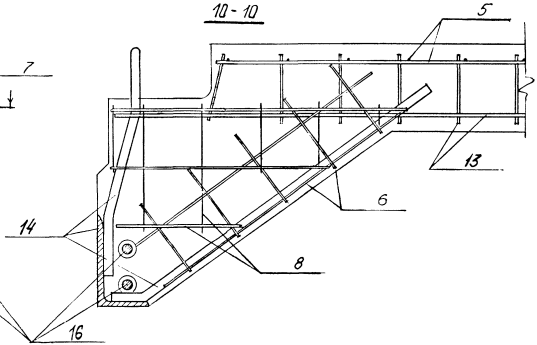

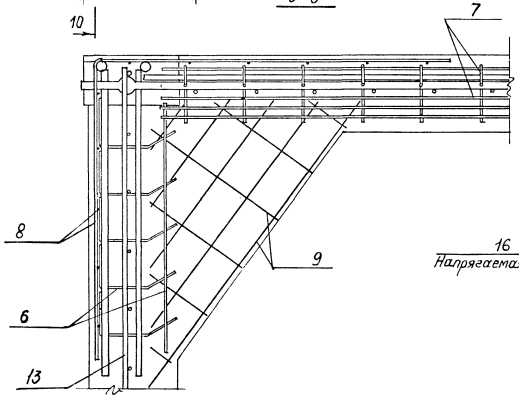

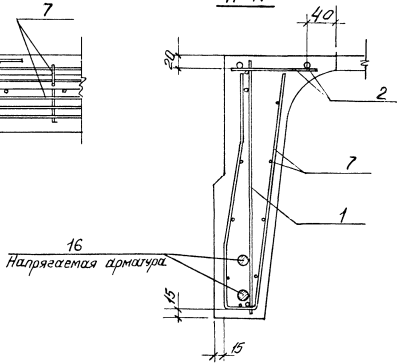

В узле 2 условно изображено опорное закладное изделие (поз. 14) при стержневой напрягаемой арматуре

Схемы расположения напрягаемой арматуры (поз. 16) в продольных ребрах плит

Схема 1

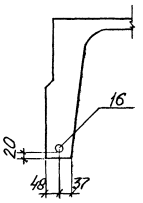

Схема 2

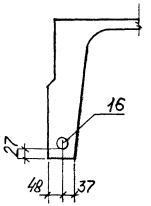

Схема 3

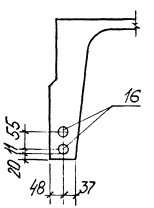

Схема 4

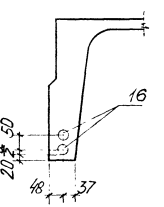

Схема 5

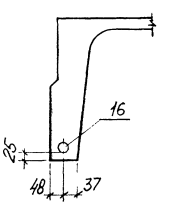

Схема 6

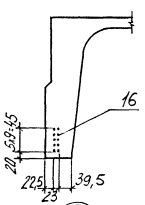

Схема 7

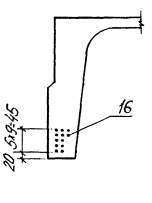

Схема 8

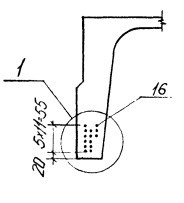

Схема 9

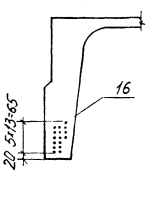

Схема 10

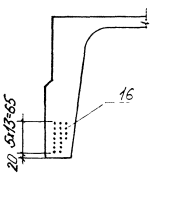

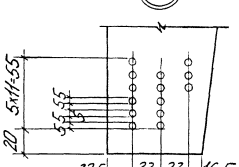

1. Расположение стержней поз. 16 в схемах 6, 7, 9 и 10 принимать по аналогии с узлом „А".
2. Арматура класса Ат-V, Ат-VI, Ат-IVС, Ат-VСК - по ГОСТ 10884-81; класса А-IV и А-IIIВ - по ГОСТ 5781-82, класса К-7 - по ГОСТ 13840-68; Вр - по ГОСТ 7348-81.

Инв. № подл. | Подпись и дата | Взам. инв. №

Поз.	Наименование	Количество на плиту 1ПП12-																										Обозначение документа
		-1Ат VI	-2Ат VI	-3Ат VI	-4Ат VI	-1Ат V	-2Ат V	-3Ат V	-4Ат V	-1Ат Vс	-2Ат Vс	-3Ат Vс	-4Ат Vс	-1А V	-2А V	-3А V	-4А V	-1А Вс	-2А Вс	-3А Вс	-4А Вс	-1К7	-1Ер	-2Ер	-3Ер	-4Ер	-5Ер	
1	Каркас КР39	2	2			2	2			2	2			2	2			2	2				2	2				1.465.1-15.4-15
	КР40			2	2			2	2			2	2			2	2			2	2	2			2	2	2	-15
2	Каркас КР41	2	2	2	2	2	2	2	2	2	2	2	2	2	2	2	2	2	2	2	2	2	2	2	2	2	2	-16
3	Каркас КР42	1	1	1	1	1	1	1	1	1	1	1	1	1	1	1	1	1	1	1	1	1	1	1	1	1	1	-17
4	Каркас КР43	6	6	6	6	6	6	6	6	6	6	6	6	6	6	6	6	6	6	6	6	6	6	6	6	6	6	-17
5	Каркас КР44	2	2	2	2	2	2	2	2	2	2	2	2	2	2	2	2	2	2	2	2	2	2	2	2	2	2	-17
6	Каркас КР22	4	4	4	4	4	4	4	4	4	4	4	4	4	4	4	4	4	4	4	4	4	4	4	4	4	4	-8
7	Сетка С4	4				4				4				4				4					4					-24
	С5		4	4	4		4	4	4		4	4	4		4	4	4		4	4	4	4		4	4	4	4	-24
8	Сетка С6	4	4	4	4	4	4	4	4	4	4	4	4	4	4	4	4	4	4	4	4	4	4	4	4	4	4	-25
9	Сетка С7	4	4	4	4	4	4	4	4	4	4	4	4	4	4	4	4	4	4	4	4	4	4	4	4	4	4	-26
10	ф10АIII, ℓ=600, 0,4 кг	4	4	4	4	4	4	4	4	4	4	4	4	4	4	4	4	4	4	4	4	4	4	4	4	4	4	Без чертежа
11	Каркас КР15	1	1			1	1			1	1			1	1			1	1				1	1				1.465.1-15.4-4
	КР16			1				1				1				1				1					1	1		-4
	КР17				1				1				1				1				1	1					1	-4
12	Каркас КР11	6	6			6	6			6	6			6	6			6	6				6	6				-4
	КР12			6				6				6				6				6					6	6		-4
	КР13				6				6				6				6				6	6					6	-4
13	Каркас КР19	2	2			2	2			2	2			2	2			2	2				2	2				-6
	КР20			2				2				2				2				2					2	2		-6
	КР21				2				2				2				2				2	2					2	-6
14	Изделие закладное МН1-1	2	2	2	2	2	2	2	2	2	2	2	2	2	2	2	2	2	2	2	2							-32
	МН3-1																						2	2	2	2	2	-33
	МН5-1																					2						-33
15	Изделие закладное МН1-2	2	2	2	2	2	2	2	2	2	2	2	2	2	2	2	2	2	2	2	2							-32
	МН3-2																						2	2	2	2	2	-33
	МН5-2																					2						-33

Поз.	Наименование	Количество на плиту 1ПЛ12-																								Обозначение документа
		-1Аt-VI	-2Аt-VI	-3Аt-VI	-4Аt-VI	-1Аt-V	-2Аt-V	-3Аt-V	-4Аt-V	-1Аt-IIIС	-2Аt-IIIС	-3Аt-IIIС	-4Аt-IIIС	-1АIV	-2АIV	-3АIV	-4АIV	-1АIIIб	-2АIIIб	-3АIIIб	-4АIIIб	1К7	-1Бр	-2Бр	-3Бр	-4Бр	-5Бр	
16	Отрезень напрягаемый																									1.465.1-15.4-43,
	СТН 1	2																								1465.1-15.2-1,вып 4 схема 1
	СТН 2		2																							схема 1
	СТН 3			2																						схема 1
	СТН 4				2																					схема 1
	СТН 5					2																				схема 1
	СТН 6						2																			схема 1
	СТН 7							2																		схема 1
	СТН 8								2																	схема 2
	СТН 14									2			4													схема 1,3
	СТН 15										2															схема 1
	СТН 16											2														схема 2
	СТН 19													2			4									схема 1,3
	СТН 17														4											схема 4
	СТН 18															4										схема 4
	СТН 21																	2								схема 1
	СТН 22																		2							схема 2
	СТН 20																			4						схема 3
	СТН 23																				2					схема 2
	СТН 24																					4				схема 4
	СТН 25																						20	24	28	32	36	схема 6,7,8,9,10
17	Бетон класса В22,5, м³									1,64				1,64				1,64					1,64					
	В25, м³	1,64				1,64	1,64				1,64				1,64					1,64					1,64			
	В30, м³		1,64	1,64	1,64			1,64				1,64				1,64					1,64		1,64			1,64		
	В35, м³								1,64				1,64				1,64					1,64					1,64	
	В40, м³																											1,64

Плиты с напрягаемой арматурой класса А-V принимать по плитам с напрягаемой арматурой Аt-V

1.465.1-15.2-1

Лист 6

24035-03 11

Инв.№ подл. | Подпись и дата | Взам. инв.№

Поз.	Наименование	Количество на плиту												Обозначение документа
		-1АIV-Н	-2АIV-Н	-3АIV-Н	-4АIV-Н	-1АIV-Н(П)	-2АIV-Н(П)	-3АIV-Н(П)	-4АIV-Н(П)	-1АIIIВ-Н(П)	-2АIIIВ-Н(П)	-3АIIIВ-Н(П)	-4АIIIВ-Н(П)	
1	Каркас КР 39	2	2			2	2			2	2			1.465.1-15.4-15
	КР 40			2	2			2	2			2	2	-15
2	Каркас КР 41	2	2	2	2	2	2	2	2	2	2	2	2	-16
3	Каркас КР 42	1	1	1	1	1	1	1	1	1	1	1	1	-17
4	Каркас КР 43	6	6	6	6	6	6	6	6	6	6	6	6	-17
5	Каркас КР 44	2	2	2	2	2	2	2	2	2	2	2	2	-17
6	Каркас КР 22	4	4	4	4	4	4	4	4	4	4	4	4	-8
7	Сетка С 4	4				4				4				-24
	С 5		4	4	4		4	4	4		4	4	4	-24
8	Сетка С6	4	4	4	4	4	4	4	4	4	4	4	4	-25
9	Сетка С7	4	4	4	4	4	4	4	4	4	4	4	4	-26
10	⌀10АIII, l=600, 0,4 кг	4	4	4	4	4	4	4	4	4	4	4	4	без чертежа
11	Каркас КР 15	1	1			1	1			1	1			1.465.1-15.4-4
	КР 16			1				1	1			1		-4
	КР 17				1								1	-4
12	Каркас КР 11	6	6			6	6			6	6			-4
	КР 12			6				6	6			6		-4
	КР 13				6								6	-4
13	Каркас КР 19	2	2			2	2			2	2			-6
	КР 20			2				2	2			2		-6
	КР 21				2								2	-6
14	Изделие закладное МН1-1	2	2	2	2	2	2	2	2	2	2	2	2	-32
15	Изделие закладное МН1-2	2	2	2	2	2	2	2	2	2	2	2	2	-32

Поз	Наименование	Количество на плиту 1ПП12-												Обозначение документа
		1АIVСК-Н	2АIVСК-Н	3АIVСК-Н	4АIVСК-Н	5АIVт-Н(П)	2АIVт-Н(П)	3АIVт-Н(П)	4АIVт-Н(П)	1АIIIв-Н(П)	2АIIIв-Н(П)	3АIIIв-Н(П)	4АIIIв-Н(П)	
16	Стержень напрягаемый													1.465.1-15.4-43,
	СТН 9	2												1.465.1-15.2-1, л.4 схема 5
	СТН 10		2											схема 5
	СТН 11			2										схема 5
	СТН 12				2									схема 2
	СТН 19					2			4					схема 1, 3
	СТН 17						4							схема 4
	СТН 18							4						схема 4
	СТН 21									2				схема 1
	СТН 22										2			схема 2
	СТН 20											4		схема 3
	СТН 23												2	схема 2
17	Бетон класса В22,5, м³					1,64				1,64				
	В25, м³	1,64	1,64				1,64				1,64			
	В30, м³			1,64				1,64				1,64		
	В35, м³				1,64				1,64				1,64	

Инв. № подл. | Подп. и дата | Взам. инв. №

Ведомость расхода стали на плиту, кг

Марка плиты	Напрягаемая арматура класса												Всего
	Ат-VI ГОСТ 10884-81						Ат-V ГОСТ 10884-81						
	ф18	ф20	ф22	ф25		Итого	ф20	ф22	ф25	ф28		Итого	
1ПЛ12-1АтVI	48,0					48,0							48,0
1ПЛ12-2АтVI		59,2				59,2							59,2
1ПЛ12-3АтVI			71,6			71,6							71,6
1ПЛ12-4АтVI				92,4		92,4							92,4
1ПЛ12-1АтV							59,2					59,2	59,2
1ПЛ12-2АтV								71,6				71,6	71,6
1ПЛ12-3АтV									92,4			92,4	92,4
1ПЛ12-4АтV										115,9		115,9	115,9

продолжение ведомости

Изделия арматурные										Изделия закладные												Общий расход
Арматура класса									Всего	Арматура класса						Прокат марки					Всего	
А-III ГОСТ 5781-82						Вр-I ГОСТ 6727-80				А-III ГОСТ 5781-82			А-I ГОСТ 5781-82			ВСт3кп2-1 ГОСТ 8510-86						
ф8	ф10	ф12	ф14	ф16	Итого	ф4	ф5	Итого		ф8	ф12	Итого	ф16		Итого	∠125×80×8		Итого				
2,4	66,2	24,3			92,9	24,1	11,0	35,1	128,0	0,8	7,2	8,0	5,6		5,6	8,0		8,0			21,6	197,6
2,4	66,2	24,3			92,9	14,5	26,6	41,1	134,0	0,8	7,2	8,0	5,6		5,6	8,0		8,0			21,6	214,8
2,4	66,2		32,4		101,0	4,5	41,8	46,3	147,3	0,8	7,2	8,0	5,6		5,6	8,0		8,0			21,6	240,5
2,4	66,2			43,2	111,8	4,5	41,8	46,3	158,1	0,8	7,2	8,0	5,6		5,6	8,0		8,0			21,6	272,1
2,4	66,2	24,3			92,9	24,1	11,0	35,1	128,0	0,8	7,2	8,0	5,6		5,6	8,0		8,0			21,6	208,8
2,4	66,2	24,3			92,9	14,5	26,6	41,1	134,0	0,8	7,2	8,0	5,6		5,6	8,0		8,0			21,6	227,2
2,4	66,2		32,4		101,0	4,5	41,8	46,3	147,3	0,8	7,2	8,0	5,6		5,6	8,0		8,0			21,6	261,3
2,4	66,2			43,2	111,8	4,5	41,8	46,3	158,1	0,8	7,2	8,0	5,6		5,6	8,0		8,0			21,6	295,6

Разраб.	Чернышова	[signature]
Рассчит.	Чернышова	[signature]
Провер.	Хомутова	[signature]
Н.контр.	Хомутова	[signature]

1.465.1-15.2-РС

Ведомость расхода стали

Стадия	Лист	Листов
Р	1	5

Киевский Промстройпроект

Ведомость расхода стали на плиту, кг

Марка плиты	Напрягаемая арматура класса												Всего
	Ат-IV С						А-IV						
	ГОСТ 10884-81						ГОСТ 5781-82						
	ф22	ф25	ф28			Итого	ф18	ф20	ф22			Итого	
1ПЛ12-1Ат IV С	71,6					71,6							71,6
1ПЛ12-2Ат IV С		92,4				92,4							92,4
1ПЛ12-3Ат IV С			115,9			115,9							115,9
1ПЛ12-4Ат IV С	143,2					143,2							143,2
1ПЛ12-1А IV									71,6			71,6	71,6
1ПЛ12-2А IV							95,9					95,9	95,9
1ПЛ12-3А IV								118,4				118,4	118,4
1ПЛ12-4А IV									143,2			143,2	143,2

продолжение ведомости

Изделия арматурные										Изделия закладные													Общий расход
Арматура класса									Всего	Арматура класса						Прокат марки						Всего	
А-III						Вр-I				А-III			А-I			ВСт 3кп 2-1							
ГОСТ 5781-82						ГОСТ 6727-80				ГОСТ 5781-82			ГОСТ 5781-82			ГОСТ 8510-86							
ф8	ф10	ф12	ф14	ф16	Итого	ф4	ф5	Итого		ф8	ф12	Итого	ф16		Итого	∟125×80×8	Итого						
2,4	66,2	24,3			92,9	24,1	11,0	35,1	128,0	0,8	7,2	8,0	5,6		5,6	8,0	8,0					21,6	221,2
2,4	66,2	24,3			92,9	14,5	26,6	41,1	134,0	0,8	7,2	8,0	5,6		5,6	8,0	8,0					21,6	248,0
2,4	66,2		32,4		101,0	4,5	41,8	46,3	147,3	0,8	7,2	8,0	5,6		5,6	8,0	8,0					21,6	284,8
2,4	66,2			43,2	111,8	4,5	41,8	46,3	158,1	0,8	7,2	8,0	5,6		5,6	8,0	8,0					21,6	322,9
2,4	66,2	24,3			92,9	24,1	11,0	35,1	128,0	0,8	7,2	8,0	5,6		5,6	8,0	8,0					21,6	221,2
2,4	66,2	24,3			92,9	14,5	26,6	41,1	134,0	0,8	7,2	8,0	5,6		5,6	8,0	8,0					21,6	251,5
2,4	66,2		32,4		101,0	4,5	41,8	46,3	147,3	0,8	7,2	8,0	5,6		5,6	8,0	8,0					21,6	287,3
2,4	66,2			43,2	111,8	4,5	41,8	46,3	158,1	0,8	7,2	8,0	5,6		5,6	8,0	8,0					21,6	322,9

Инв № подл. | Подп. и дата | Взам. инв. №

Ведомость расхода стали на плиту, кг

Марка плиты	Напрягаемая арматура класса												Всего
	A-IIIв						K-7 ГОСТ 13840-68			Bp ГОСТ 7348-81			
	ф22	ф25	ф28	ф32		Итого	ф15		Итого	ф5		Итого	
1ПЛ12-1АIIIв		92,4				92,4							92,4
1ПЛ12-2АIIIв			115,9			115,9							115,9
1ПЛ12-3АIIIв	143,2					143,2							143,2
1ПЛ12-4АIIIв				151,4		151,4							151,4
1ПЛ12-1К7							53,6		53,6				53,6
1ПЛ12-1Вр										37,0		37,0	37,0
1ПЛ12-2Вр										44,4		44,4	44,4
1ПЛ12-3Вр										51,8		51,8	51,8

Продолжение ведомости

Изделия арматурные											Изделия закладные														Общий расход
Арматура класса										Всего	Арматура класса						Прокат марки ВСт3кп2-1							Всего	
A-III ГОСТ 5781-82							Bp-I ГОСТ 6727-80				A-III ГОСТ 5781-82			A-I ГОСТ 5781-82			ГОСТ 8510-86		ГОСТ 8509-86		ГОСТ 103-76			
ф8	ф10	ф12	ф14	ф16	Итого	ф4	ф5	Итого		ф8	ф12	Итого	ф16		Итого	L125×80×8	Итого	L80×8	Итого	-8×140	Итого		
2,4	66,2	24,3			92,9	24,1	11,0	35,1	128,0	0,8	7,2	8,0	5,6		5,6	8,0	8,0					21,6	242,0
2,4	66,2	24,3			92,9	14,5	26,6	41,1	134,0	0,8	7,2	8,0	5,6		5,6	8,0	8,0					21,6	271,5
2,4	66,2		32,4		101,0	4,5	41,8	46,3	147,3	0,8	7,2	8,0	5,6		5,6	8,0	8,0					21,6	312,1
2,4	66,2			43,2	111,8	4,5	41,8	46,3	158,1	0,8	7,2	8,0	5,6		5,6	8,0	8,0					21,6	331,1
2,4	66,2			43,2	111,8	4,5	41,8	46,3	158,1	0,8	7,2	8,0	4,4		4,4			6,4	6,4	7,2	7,2	26,0	237,7
2,4	66,2	24,3			92,9	24,1	11,0	35,1	128,0	0,8	7,2	8,0	4,4		4,4			6,4	6,4	7,2	7,2	26,0	191,0
2,4	66,2	24,3			92,9	14,5	26,6	41,1	134,0	0,8	7,2	8,0	4,4		4,4			6,4	6,4	7,2	7,2	26,0	204,4
2,4	66,2		32,4		101,0	4,5	41,8	46,3	147,3	0,8	7,2	8,0	4,4		4,4			6,4	6,4	7,2	7,2	26,0	225,1

Ведомость расхода стали на плиту, кг

Марка плиты	Напрягаемая арматура класса												Всего
	Вр ГОСТ 7348-81				Ат-V СК ГОСТ 10884-81								
	ф5			Итого	ф20	ф22	ф25	ф28				Итого	
1ПЛ12-4Вр	59,2			59,2									59,2
1ПЛ12-5Вр	66,6			66,6									66,6
1ПЛ12-1АтVСК-Н					59,2							59,2	59,2
1ПЛ12-2АтVСК-Н						71,6						71,6	71,6
1ПЛ12-3АтVСК-Н							92,4					92,4	92,4
1ПЛ12-4АтVСК-Н								115,9				115,9	115,9

продолжение ведомости

Изделия арматурные											Изделия закладные										Общий расход
Арматура класса										Всего	Арматура класса					Прокат марки ВСт3кп2-1					Всего	
AIII ГОСТ 5781-82							BpI ГОСТ 6727-80				AIII ГОСТ 5781-82			AI ГОСТ 5781-82		ГОСТ 8510-86		ГОСТ 8509-86		ГОСТ 103-76			
ф8	ф10	ф12	ф14	ф16	Итого	ф4	ф5	Итого		ф8	ф12	Итого	ф16	Итого	∠125×80×8	Итого	∠80×8	Итого	-8×140	Итого		
2,4	66,2		32,4		101,0	4,5	41,8	46,3	147,3	0,8	7,2	8,0	4,4	4,4			6,4	6,4	7,2	7,2	26,0	232,5
2,4	66,2			43,2	111,8	4,5	41,8	46,3	158,1	0,8	7,2	8,0	4,4	4,4			6,4	6,4	7,2	7,2	26,0	250,7
2,4	66,2	24,3			92,9	24,1	11,0	35,1	128,0	0,8	7,2	8,0	5,6	5,6	8,0	8,0					21,6	208,8
2,4	66,2	24,3			92,9	14,5	26,6	41,1	134,0	0,8	7,2	8,0	5,6	5,6	8,0	8,0					21,6	227,2
2,4	66,2		32,4		101,0	4,5	41,8	46,3	147,3	0,8	7,2	8,0	5,6	5,6	8,0	8,0					21,6	261,3
2,4	66,2			43,2	111,8	4,5	41,8	46,3	158,1	0,8	7,2	8,0	5,6	5,6	8,0	8,0					21,6	295,6

Инв. № подл. | Подп. и дата | Взам. инв. №

Ведомость расхода стали на плиту, кг

Марка плиты	Напрягаемая арматура класса												Всего
	А-IV ГОСТ 5781-82						А-IIIВ						
	ф18	ф20	ф22			Итого	ф22	ф25	ф28	ф32		Итого	
1ПП12-1АIV-Н			71,6			71,6							71,6
1ПП12-2АIV-Н	95,9					95,9							95,9
1ПП12-3АIV-Н		118,4				118,4							118,4
1ПП12-4АIV-Н			143,2			143,2							143,2
1ПП12-1АIIIВ-Н								92,4				92,4	92,4
1ПП12-2АIIIВ-Н									115,9			115,9	115,9
1ПП12-3АIIIВ-Н							143,2					143,2	143,2
1ПП12-4АIIIВ-Н										151,4		151,4	151,4

продолжение ведомости

Изделия арматурные										Всего	Изделие закладные												Всего	Общий расход
Арматура класса											Арматура класса						Прокат марки							
А-III ГОСТ 5781-82							Вр-I ГОСТ 6727-80				А-III ГОСТ 5781-82			А-I ГОСТ 5781-82			ВСт3кп2-1 ГОСТ 8510-86							
ф8	ф10	ф12	ф14	ф16	Итого	ф4	ф5	Итого		ф8	ф12	Итого	ф16		Итого	L125·80·8					Итого		
2,4	66,2	24,3			92,9	24,1	11,0	35,1	128,0	0,8	7,2	8,0	5,6		5,6	8,0					8,0	21,6	221,2
2,4	66,2	24,3			92,9	14,5	26,6	41,1	134,0	0,8	7,2	8,0	5,6		5,6	8,0					8,0	21,6	251,5
2,4	66,2		32,4		101,0	4,5	41,8	46,3	147,3	0,8	7,2	8,0	5,6		5,6	8,0					8,0	21,6	287,3
2,4	66,2			43,2	111,8	4,5	41,8	46,3	158,1	0,8	7,2	8,0	5,6		5,6	8,0					8,0	21,6	322,9
2,4	66,2	24,3			92,9	24,1	11,0	35,1	128,0	0,8	7,2	8,0	5,6		5,6	8,0					8,0	21,6	242,0
2,4	66,2	24,3			92,9	14,5	26,6	41,1	134,0	0,8	7,2	8,0	5,6		5,6	8,0					8,0	21,6	271,5
2,4	66,2		32,4		101,0	4,5	41,8	46,3	147,3	0,8	7,2	8,0	5,6		5,6	8,0					8,0	21,6	312,1
2,4	66,2			43,2	111,8	4,5	41,8	46,3	158,1	0,8	7,2	8,0	5,6		5,6	8,0					8,0	21,6	331,1

gost.e-ecolog.ru