ВВЕДЕНО
Указанием Министерства тяжелого машиностроения СССР
№ВА-002-I-6286 от 19.06.90г.

ПРИСТУПЕРЖДЕНИЯ

Альбом типовых конструкций
"Аппараты вспомогательные неагрегатированных холодильных машин"
АТК 24.203.02-90

Первый заместитель начальника научно-технического отдела Минхолмаша СССР — А.Мажу[illegible]

Начальник сектора — А.Н.Полт[illegible]

Директор [illegible] холодмаша, [illegible].н., профессор — [illegible].В.Быко

[illegible]ститель директора [illegible]холодмаша, д.т.н. — [illegible].М.Калнин[illegible]

[illegible]альн[illegible] [illegible]дела — [illegible].Б.Шпенцер

[illegible]олнитель — [illegible].Д.Миломедов

[illegible]альник отд. — [illegible].А.Вольных

gost.e-ecolog.ru

УДК

АЛЬБОМ ТИПОВЫХ КОНСТРУКЦИЙ

Аппараты вспомогательные неагрегатированных холодильных машин

АТК 24.203.02-90

ОКП 36 4462 ; 36 4463

Дата введения 01.01.1991г.

Настоящий альбом типовых конструкций устанавливает типовые конструкции, размеры, комплектность поставки и технические требования, рабочие условия эксплуатации коды ОКП стальных вспомогательных и емкостных аппаратов, входящих в состав холодильных установок общепромышленного применения для работы на аммиаке (R 717) и хладонах.

Приведенные в альбоме типы емкостных и вспомогательных аппаратов являются простейшей продукцией и не подлежат государственной аттестации.

Технические требования приведенные в стандарте соответствуют проекту международного стандарта ИСО 5149 "Холодильные установки применяемые для охлаждения и нагрева. Требования безопасности"

Примеры условных обозначений:

Ресивер дренажный вертикальный типа РДВ вместимостью 1,68 м^3

1,5 РДВ АТК 24.203.02-90

I.Технические требования

I.I.Аппараты изготавливаются по рабочим чертежам заводов-изготовителей в соответствии с требованиями ОСТ 26-291-ОСТ 24.203.03 , ОСТ 26-03-1501 , ОСТ 26-II-03 действующими правилами Госгортехнадзора.

Рабочие чертежи должны быть согласованы с ВНИИхолодмашем утверждены в установленном порядке.На базе аппаратов приведенных в настоящем альбоме допускается разработка модификации по согласованию с ВНИИхолодмашем.

буквенную часть обозначений модификации должна быть включена буква "м".

I.2. Аппараты должны изготавливаться для эксплуатации в макроклиматических районах исполнения"У"категории 3 для R 717 или 4 для хладонов по ГОСТ 1515

Для поставки на экспорт в страны с тропическим климатом аппараты изготавливаются исполнения "Т" категории 3 для R и категории 4 для хладонов.

Условия эксплуатации должны соответствовать указанным таблицах. 1 – 70.

I.3. Применяемые материалы по ОСТ 24.203.03- должны быть приведены в рабочих чертежах.

I.4. Конструкция аппаратов должна обеспечивать возможность очистки в условиях эксплуатации.

I.5. Предельные отклонения габаритных размеров $\pm \frac{IT}{2}$.
Допуск на массу ± 5%.

При изготовлении аппаратов из бо толстостенных труб листа допускается увеличение массы по согласовании с ВНИИхолодмашем.

Применение толстостенных труб и листа допускается,как правило,для повышения срока сл бы аппаратов.

I.6. Требования безопасности аппараты должны соответствовать ОСТ 24.203.03 и должны быть приведены в ЭТД на установки, машины агрегаты куда аппараты входят.

I.7. Маркировка.

Для сосудов, изготовленных в соответствии с правилами Госгортехнадзора СССР. фирменная табличка должна предусматривать следующую информацию:

- наименование (условное обозначение) или товарный знак предприятия-изготовителя,
- условное обозначение,
- дату выпуска,
- максимальное рабочее давление,
- максимальная рабочая температура, и для низкотемпературных сосудов,
- допустимая температура, выходящая из диапазона минус между $10^{o}C$ и $50^{o}C$.

Для сосудов вс внутренним объёмом более 0,I л или с произведением расчетного давления на объём превышающий I200 кПа допускается иметь фирменную табличку:

наименование (условное обозначение) или товарный знак предприятия-изготовителя,

- условное обозначение,
- максимальное рабочее давление,
- допустимая температура, выходящая из диапазона между минус $10^{o}C$ и $50^{o}C$.

Маркировка каждого сосуда высокого давления не обязательна, если система частью которой он является, маркирована.

I.8. Гарантии завода-изготовителя по ОСТ 24.203.03

Инв. № подл.	Подп. и дата	Взам. инв. №	Инв. № дубл.	Подп. и дата
Т-1199/4	19			

Ресиверы

в условном обозначении ресиверов -вместимость в $м^3$.

Таблица 1

Тип аппарата	Наименование	Типоразмер	Код по ОКП	Хладагент	Рабочее давление не более МПа(кгс/$см^3$) для исполнения		Диапазон температур холодильного агента, °С	Стр.
					общепромышленного	для тропиков		
	Ресивер дренажный горизонтальный	0,75 РД	3644621401 02	R717	1,8 (18)	2,0 (20)	от минус 50 до + 5	С.7
		1,5 РД	3644621501 10					
		2,5 РД	3644621604 04					
		3,5 РД	3644621703 02					
		5 РД	3644621704 01					
РДГ	-"-	РДГ-0,75	3644621407 07	R717		1,8 (18)	от минус 50 до +55	С.11
		РДГ-1,5	3644621511 08					
		РДГ-2,5	3644621617 10					

АТК 24.203.02-90 С.4

Копия

Инв. № подл.	Подп. и дата	Взам. инв. №	Инв. № дубл.	Подп. и дата
Т-1199/5	[illegible]			

Продолжение табл. 1

Тип аппарата	Наименование	Типоразмер	Код по ОКП	Хладагент	Рабочее давление не более МПа(кгс/см^3) для исполнения		Диапазон температур холодильного агента, °С	Стр.
					общепромышленного	для тропиков		
РДВ	Ресивер дренажный вертикальный	I 5 РДВ	364462I502 09	R7I7		I,6 (I6)	от минус 50 до +55	с. 13
		2,5 РДВ	364462I605 02					
		3,5 РДВ	364462I705 00					
		5 РДВ	364462I706 I0					
РУФ	Ресивер универсальный	РУФ I	364462I505 06	RI2 R22	2,0 (20)	2,I (20)	от минус [illegible] до +50	с. 16
РЦЗ	Ресивер циркуляционно-защитный	РЦЗ-2Р	364462I620 03	R7I7	I,6 (I6)		от минус 50 до +4[illegible]	
		РЦЗ-4Р	364462I7I4 I0					
		РЦЗ-8	364462I805 I0					
		РЦЗ-I2,5	364462I806 09					
		РЦЗ-20	364462I912 05					

Продолжение табл. 1

Тип аппарата	Наименование	Типоразмер	Код по ОКП	Хладагент	Рабочее давление не более МПа (кгс/см²) для исполнения: общепромышленного	Рабочее давление не более МПа (кгс/см²) для исполнения: для тропиков	Диапазон температур холодильного агента, °С	Стр.
РЛД	Ресивер линейно-дренажный	РЛД2	3644621621 02	R717	2,3 (23)		от минус 50 до +55	С. 22
		РЛД4	3644621703 06					
		РЛД6	3644621807 08					
		РЛД12,5	4462I804 00					
РКЦ	Ресивер компаундно циркуляционный	РКЦ-2	3644621622 01	R717	1,6		от минус 50 до +40	С. 26
		РКЦ-4	3644621724 08					
		РКЦ-8	364462I80 04					
		РКЦ-12,5	3644621810 10					
		РКЦ- 20	3644621914 03					

Инв. № подл.	Подп. и дата	Взам. инв. №	Инв. № дубл.	Подп. и дата
1199/6	19 XII			

Ресивер дренажный горизонтальный типа РД

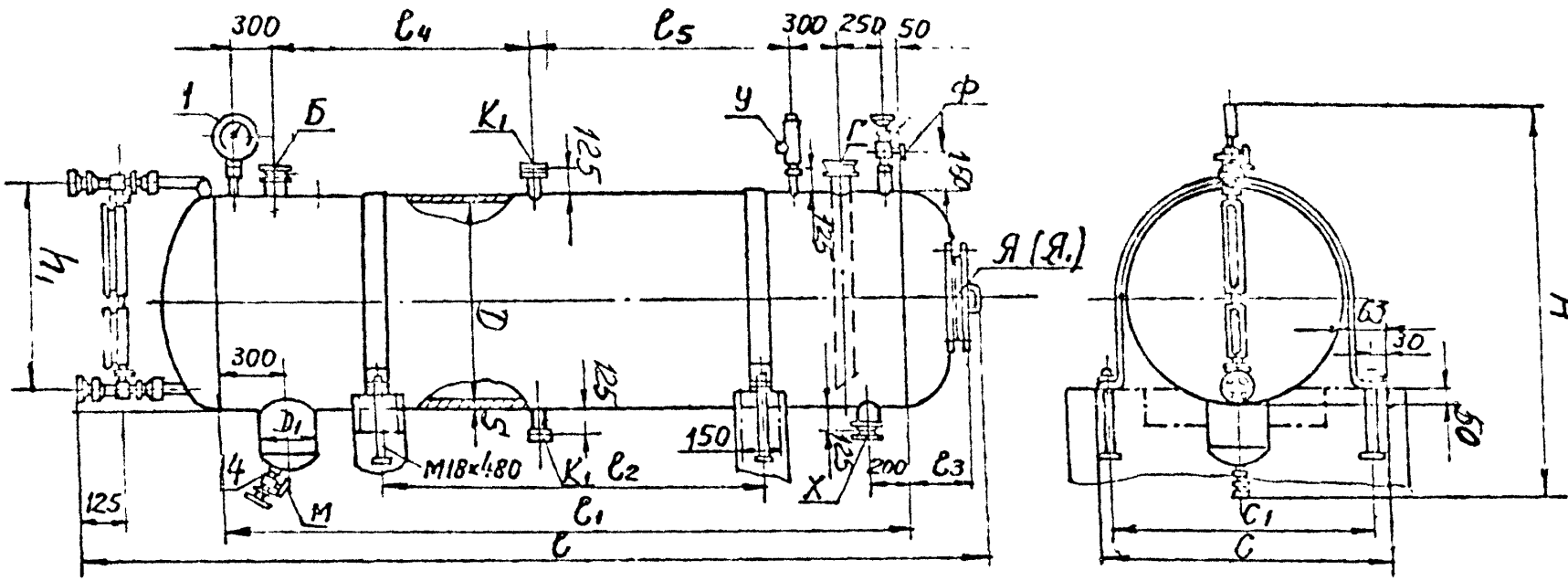

Черт. 1

АТК 24.203.02-90 С.7

Основные параметры и размеры
размеры в мм

Таблица

Обозначение аппарата	Вместимость м³	D	S	D_1	ℓ	ℓ_1	ℓ_2	ℓ_3	ℓ_4	ℓ_5	c	c_1	H	h_1	Масса, кг
0,75 РД	0,77	600	6	245	3020	2460	1150	180	900	600	750	690	1410	610	345
1,5 РД	1,65	800	8	325	3610	2970	1650	250	1050	950	950	890	1630	835	670
2,5 РД	2,50				5610	4970	2900		2070	1900					990
3,5 РД	3,41	1000	10		4685	3960	2600	281	1500	1480	1150	1090	1840	940	1281
5 РД	5,58	1200	12		5370	4455	2980	358	1900	1580	1355	1295	2050		2010

АТК 24.203.02-90 с. 8

Ф. 11

Формат А4

Условн. проход штуцеров и люков, Ду

Таблица 3

МРА

Обозначение штуцеров люков на черт. 1	Ду для исполнения				
	0,75 РД	1,5 РД	2,5 РД	,5	5 РД
Б Г	32	50	[illegible]	[illegible]	
У*	Тр 1/2	Тр 1/2	1/2	Тр 1/2	Т
Х	50	[illegible]			80
К I	[illegible]	[illegible]			
М	[illegible]	[illegible]			
	[illegible]				
	[illegible]	[illegible]			
[illegible]	—	—	—		

Арматура и приборы, поставляемые с аппаратом

Таблица 4

Позиция на черт. 2	Наименование	Количество для исполнения, шт				
		0,75РД	1,5РД	2,5РД	3,5РД	5РД
1	Мановакуумметр аммиачный АМВУ-1 160х24 кл.1,5 с дополн.температ шкалой или МВТП- 160 Ах1,5на Ру 1,5(15)	1	1	1	1	1
2	Клапаны предохранительные Т/Ф 17с11нж (АПК) Ду6	1		1	1	1
	Ру2,5(25) Ду10	–	–	–	1	1
3	Вентили запорные угловые цапковые Т/Ф Ду 6	1	1	1	1	1
4	Ду10 на Ру2,5(25)	1	1	1	1	1
5	Запорное устройство указателя уровня вентильного типа цапковое Т/Ф 12с13бк, Ду20 на Ру4 (40)	1	1	1	1	1
6	Рамки указателей уровня Т/Ф 12кч11бк: на Ру2,5 (25) №6	1	2	2	–	–
	№8	–	–	–	2	2
7	Вентиль запорный проходной цапковый Т/Ф 15с11бк, Ду10 на Ру1,0(10)	1	1	1	1	1

Ру,МПа (кгс/см^2)

Ду,мм

МГТ1979г Зак 11133-14ом
Инв. № подл. | Подп. и дата | Взам. инв. № | Инв. № дубл. | Подп. и дата
Т-1199/9

Инв. N подл.	Подп. и дата	Взам.	Инв. N дубл.	
Т-1199/10	19.X.90			

Ресивер РДГ

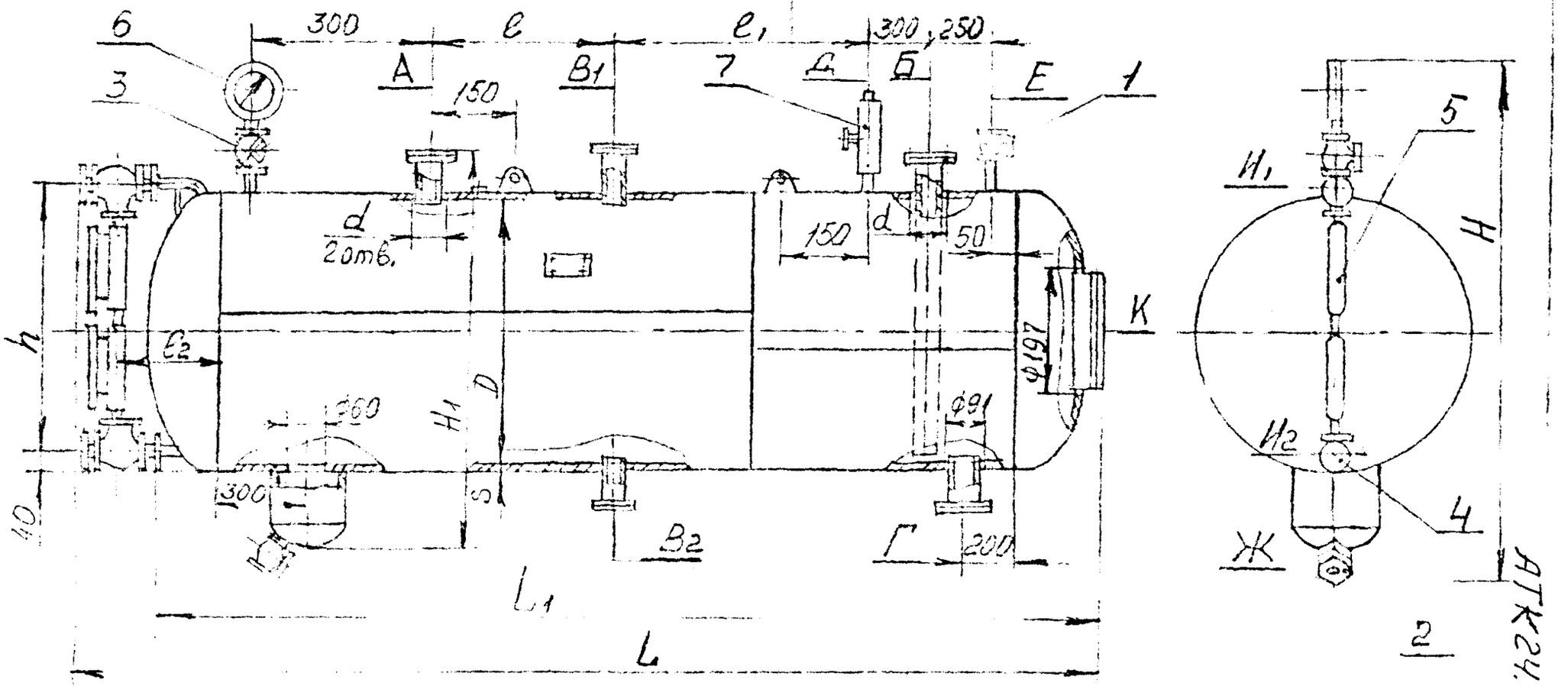

Черт.2

АТК24.203.02-90 С.11

Таблица 5

Условный проход штуцеров и люков, Ду

Обозначение	Наименование	Кол.	Ду, мм
А	Вход аммиака	I	см. табл
Б	Выход аммиака	I	
$В_1$; $В_2$	К уравнительной линии	2	25
Г	К циркуляционному насосу	I	80
Д	К клапану предохранительному	I	15
Е	Спуск воздуха	I	6
Ж	Спуск масла	I	10
$И_1$; $И_2$	К указателю уровня	2	
К	Люк смотровой	I	

Таблица 6

Таблица арматуры, Ду, мм

Поз.	Обозначение	Наименование	Кол.
I	15с13б6к1	Вентиль углов. Ду6	I
2	15с13б6к1	Вентиль углов. Ду10	I
3	15с11б6к	Вентиль проход Ду10	I
4	12с17б6к	Устройство запорн.	I
5	12кч11б6к	Указатель уров. №6	2
6	АМВ1-1-24	Мановакуумметр	1
7		Клапан предохр. Ду15	I

Таблица 7

Основные параметры и размеры

Размеры в мм

Шифр	D	S	L	L_1	H	H_1	ℓ	ℓ_1	ℓ_2	d	h	a: А	a: Б	Емкость, л	Масса, кг
РДГ-0,75	600	6	3020	2910	I410	I060	900	600	I35	39	510	32		770	367
РДГ-I,5	800	8	3510	3505	I630	I280	I050	950	245	59	835	50		I650	680
РДГ-2,5			5610	5505			2070	I900						2500	I000

АТК 24.203.02-90 С.I.

Ресивер дренажный вертикальный типа РДВ

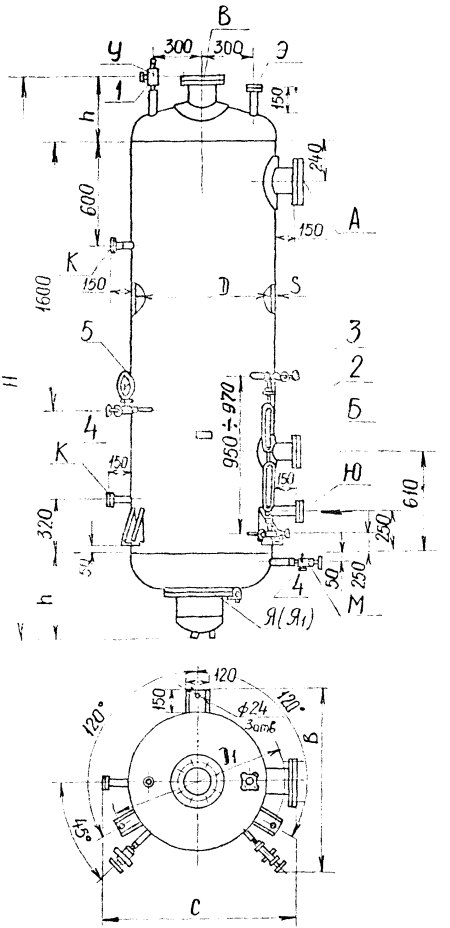

Черт.3

Инв.№подл. | Подп. и дата | Взам.инв.№ | Инв.№дубл. | Подп. и дата

Основные параметры и размеры

Таблица 8

мм

Обозначение аппарата	Вместимость, м³	D	S	H	h	c	D_1		Масса, кг
1,5 РДВ	1,40	800	8	3 0	410	1200	1032	1110	665
2,5 РДВМ	,65	1000	10	3. 0	275	1310	1240	1350	1061
3,5 РДВМ	3,35	1200	12	3379	350	1540	1441	1550	1377
5 РДВМ	4,46			1370					1758

Условный проход штуцеров и люков D_y

Таблица

мм

Обозначение штуцеров и люков на черт. 3	D_y для исполнения			
	1,5РДВ	2,5 РДВМ	3,5 РДВМ	5 РДВМ
А	150	)	200	200
В				
Б	80	80	80	80
Г	20	20	20	2
Ю	40	40	40	40
М	I	10	10	10
К	2	20	20	20
У		25	25	25
Я	–	400	400	400
$Я_т$	250	–	–	–

Инв. № подл. | Подп. и дата | Взам. инв. №

Т-119/13 1990

Ф А4

АТК 24.203.02-90 С .15

Арматура и приборы, поставляемые с аппаратом

Таблица 10

Позиция на чертеже	Наименование	Количество для исполнения, шт			
		1,5РДВ	2,5РДВ	3,5РДВ	5РДЗ
1.	Клапан предохранительный Т/Ф 17с11нж (АПК) Ду15 на Ру 1,6(16) Ду25	1 –	– 1	– 1	– 1
2	Рамка указателя уровня 12кч11бк, № 8-25 на Ру 2,5(25)	2	2	2	2
3	Запорное устройство указателя уровня вентильного типа цапковое Т/Ф 12с13бк на Ру 4(40) Ду20	1	1	1	1
4	Вентиль запорный угловой цапковый Т/Ф 1бс13бк Ду10 на Ру 2,5(25)	3	3	3	3
5	Мановакуумметр МВПЗА-у [illegible] дополнительной температурной шкалой или МВТП-160А-1,5 на Ру 1,5(15)	1	1	1	1

Ру, [illegible] (кгс/см^2)

Ду, [illegible]

Инв. № подл. | Подпись и дата | Взам. инв. № | Инв. № дубл. | Подпись и дата

Т-1199/14

Ресивер универсальный типа РУФ1

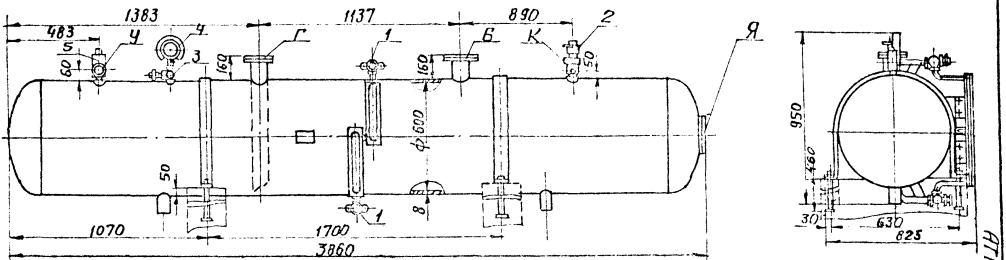

Черт. 4

Основные параметры

Таблица

Наименование параметра	Размерность
Вместимость, $м^3$	I
Масса, кг	500

Основные проход штуцеров и люков,

Таблица I2

Обозначение штуцеров и люков на черт. 4	У, мм

Арматура и приборы, поставляемые с аппаратом

Таблица I3

Поз. на черт.4	Наименование	Кол.
I	Р[illegible] угл[illegible] Ду [illegible] на [illegible],5	2
2	[illegible] угл[illegible] [illegible] на Ру [illegible],5(25)	I
	[illegible] прохо[illegible]ой Ду6, I4c27[illegible] на Ру2,5(25)	[illegible]
	Мано[illegible]умметр ОБНВIх хIОО[illegible] на Ру 2,5(25)	[illegible]
	[illegible] редохранит[illegible]ны [illegible]5, 25АПК на Р[illegible] 2,5 [illegible])	I

Ру, (кгс/см^2)

Ду,

Инв. № подл. Т-1199/16 [illegible]

Ресивер циркуляционно-защитный РЦЗ

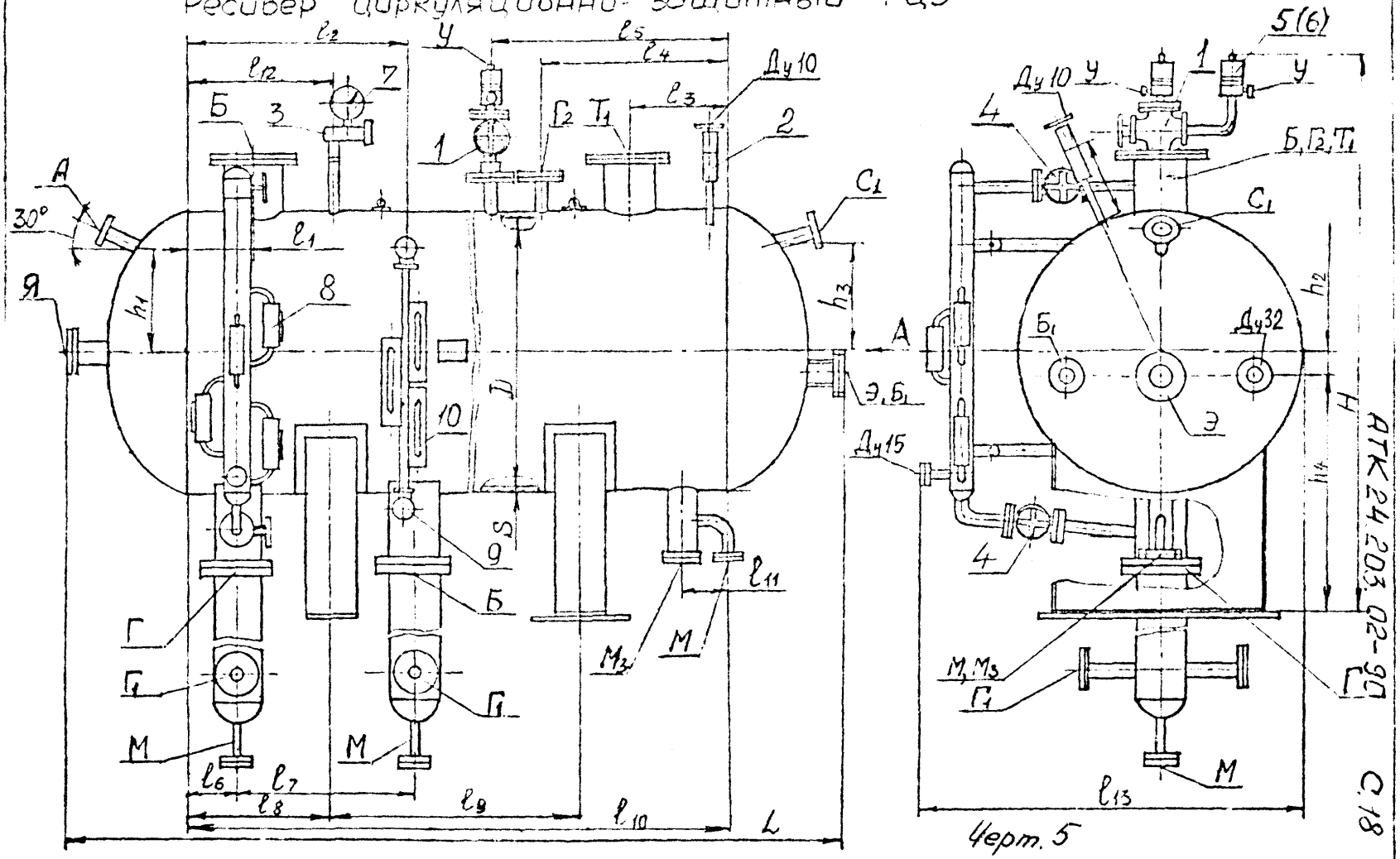

Таблица 14

Основные размеры

мм

Обозначение			L	H	ℓ1	ℓ2	ℓ3	ℓ4		ℓ6
РЦЭ	[illegible]	[illegible]	[illegible]0	[illegible]	300	900	370	800		200
РЦЭ-4Р			[illegible]	20[illegible]	[illegible]	1100	540	1000	1250	
РЦЭ-8	16[illegible]	[illegible]2	180	50[illegible]		1200	450	900	1300	[illegible]
РЦЭ-12	16[illegible]	12	680	[illegible]	[illegible]0	1300	550	1150	1650	40[illegible]
РЦЭ-20	200[illegible]	14	[illegible]00	[illegible]	[illegible]0	2000	650	1350	18[illegible]	40[illegible]

Продолжение табл. 14

мм

ℓ7	ℓ8	ℓ9	ℓ10	ℓ11	ℓ12	ℓ13	h1	h2	h3	[illegible]	Ma
[illegible]00	550	1100	2200	200	600	1530	370	100	370	[illegible]	11[illegible]
860	[illegible]	16[illegible]	3000	200	670	1730	420	150	120	11[illegible]	
980	[illegible]	1800	3300	20[illegible]	720	2360	620	200	620		
1600	[illegible]	3000	5300	20[illegible]	850	2360	620	200	620	[illegible]50	4[illegible]
1600	85[illegible]	[illegible]60	5400	200	[illegible]50	2760	700	300	700	[illegible]00	64[illegible]

Г-1199/18 [illegible] 19х40

УСЛОВНЫЙ ПРОХОД ШТУЦЕРОВ И ЛЮКОВ, Д у

Таблица 15

Обозначение штуцеров и люков на черт.5	Д у для исполнения, мм				
	РЦЗ-2,0Р	РЦЗ-4,0Р	РЦЗ-8,0	РЦЗ-12,5	РЦЗ-20,0
А	32	32	50	50	80
Б	150	200	250	300	350
$Б_1$	32	50	50	80	80
Г	150	200	250	300	300
$Г_1$	50	65	80	80	80
$Г_2$	32	50	50	80	80
М	20	20	20	20	20
$М_3$	80	80	80	80	80
$С_1$	32	50	50	80	80
$Т_1$	150	200	250	300	350
У	25	25	25	32	32
Э	80	80	125	150	150
Я	80	80	80	450	450

Инв. № подл.	Подп. и дата	Взам. инв. №	Инв. № дубл.	Подп. и дата
1199/19	[illegible]			

Альбом

Таблица 16

черт. 5

Наименование	Условный проход Ду	Условное давление Ру (Рн), МПа (кгс/см²)	Материал корпуса
Вентиль запорный проходовый стальной	15	Ру2,5(25)	20Х13-Л
	20	Ру2,5(25)	
Вентиль запорный проходовый стальной	15	Ру2,5(25)	20Х13-Л
	20	Ру2,5(25)	
Вентиль запорный проходовый стальной	15	Ру2,5(25)	20Х13-Л
	20	Ру2,5(25)	
Вентиль запорный проходовый стальной	15	Ру2,5(25)	20Х13-Л
	20	Ру2,5(25)	
Клапан предохранительный стальной	25	Ру1,6(16)	20Х13-Л
Клапан предохранительный стальной	Ду32	Ру1,6(16)	20Х13-Л
Манометр	2А	1,6	
Фланец			
		(40)	

Р, МПа (кгс/см²)

Ду, мм

Инв. № подл. 1199/20 Взам. инв. № 1975

Инв № подл.	Подп. и дата	Взам инв. N	Инв. N дубл.	Подп. и дата
Г-1199/21	[illegible] 19.X.90			

Ресивер линейно-дренажный типа РЛД

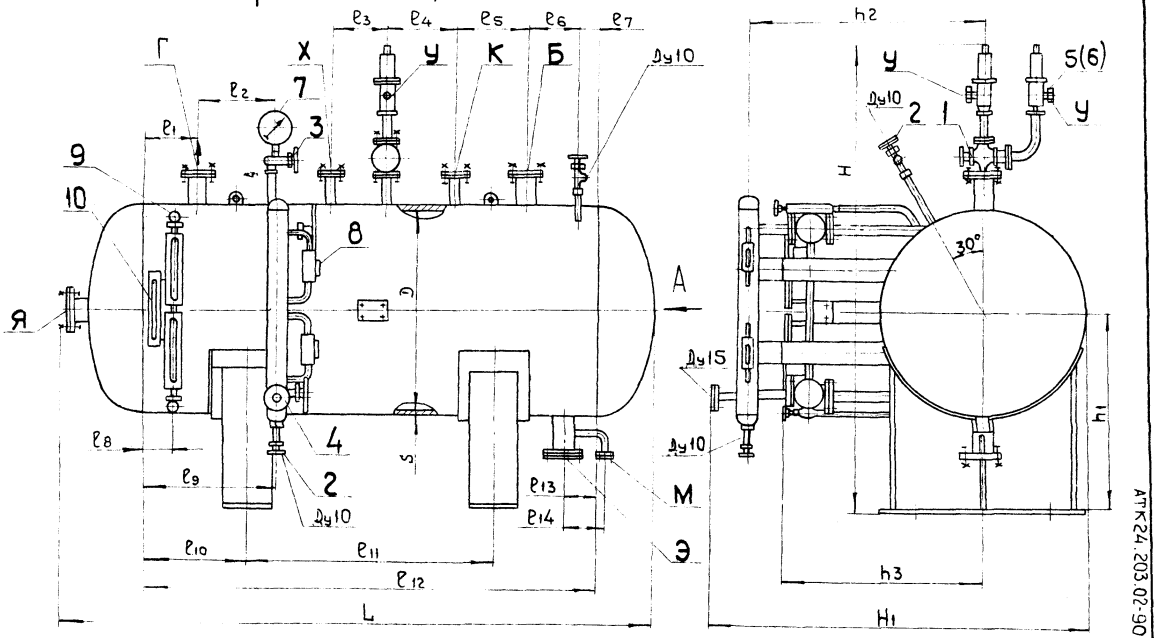

Черт. 6

Таблица I7

Основные размеры мм

Обозначение	ℓ_1	ℓ_2	ℓ_3	ℓ_4	ℓ_5	ℓ_6	ℓ_7	ℓ_8	ℓ_9	ℓ_{10}	ℓ_{11}	ℓ_{12}
РЛД-2Р	200	350	270	330	350	250	I00	I50	620	500	I200	2200
РЛД-4Р	250	350	300	400	300	250	I00	I60	I000	600	I800	3000
РЛД-8	300	350	350	300	350	300	I00	200	I200	750	I800	3300
РЛД-I2,5	300	500	400	400	500	300	I00	200	2000	I400	2600	5300

Продолжение табл.I7

Обозначение	ℓ_{13}	h_1	h_2	L	H1	H	D	S	Масса кг
РЛД-2Р	I50	950	I050	2900	I8I0	20I0	I020	I0	II30
РЛД-4Р	I50	I50	I100	3640	I900	2340	I220	I2	I870
РЛД-8	250	I360	I300	4850	2360	3I00	I600	I2	3353
РЛД-I2,5	250	I350	I300	6550	2360	3I00	I600	I2	43II

УСЛОВНЫЙ ПРОХОД ШТУЦЕРОВ И ЛЮКОВ,

Ду

Таблица 18

Обозначение штуцеров и люков на чертеж.	Д у для исполнения, мм			
	РЛД-2,0Р	РЛД-4,0Р	РЛД-8,0	РЛД-12,5
Б	80	125	125	125
Г	80	125	125	125
К	50	80	80	80
М	20	20	20	20
У	25	25	80	80
Х	32	50	80	80
Э	80	80	80	80
	80		450	450

Инв. № подл. | Подп. и дата | Взам. инв. № | Инв. № дубл. | Подп. и дата

ГТК 24 203.02-90 с.25

Таблица 19

Нет б

Т 1199/25	1984 19×90			

Ресивер компаундно-циркуляционный типа РКЦ

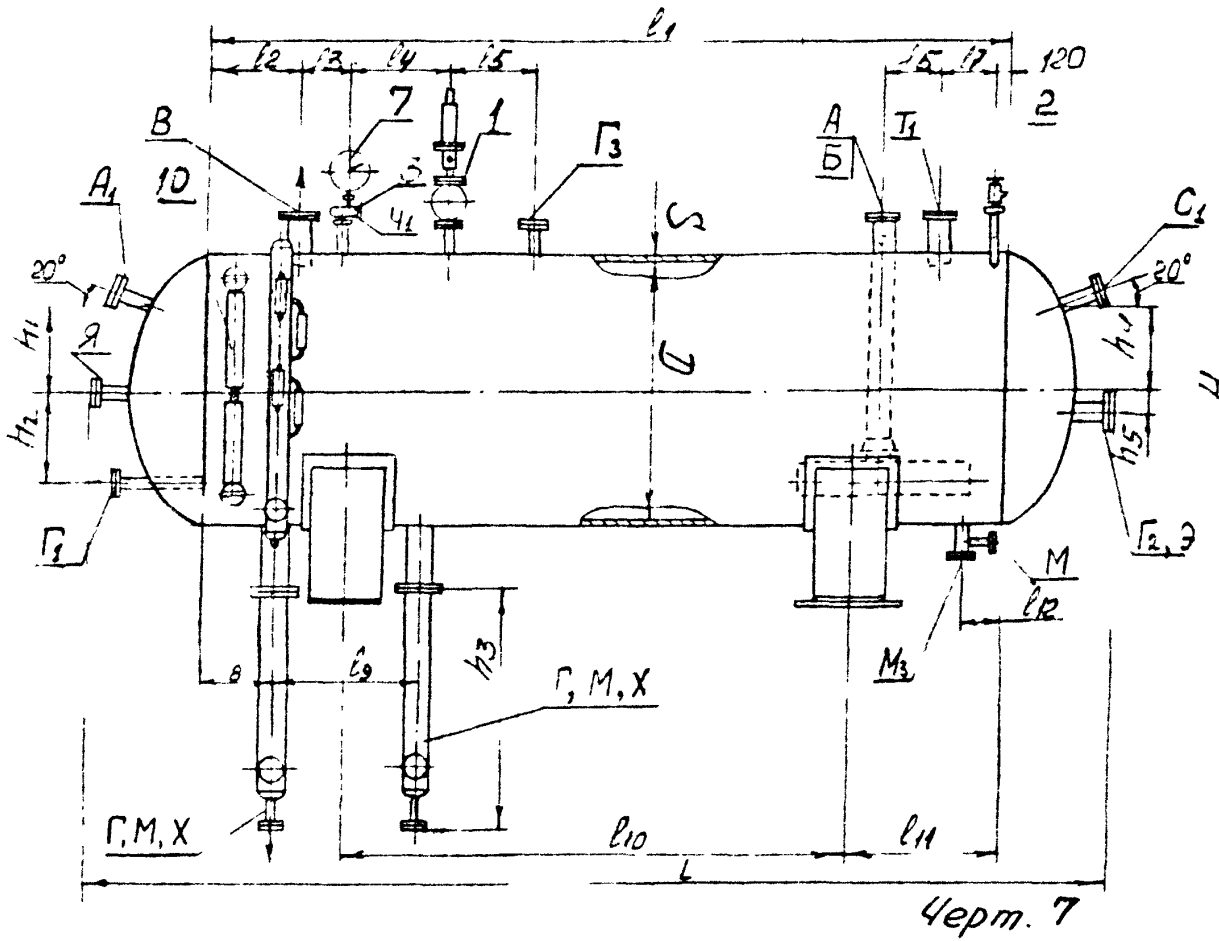

Черт. 7

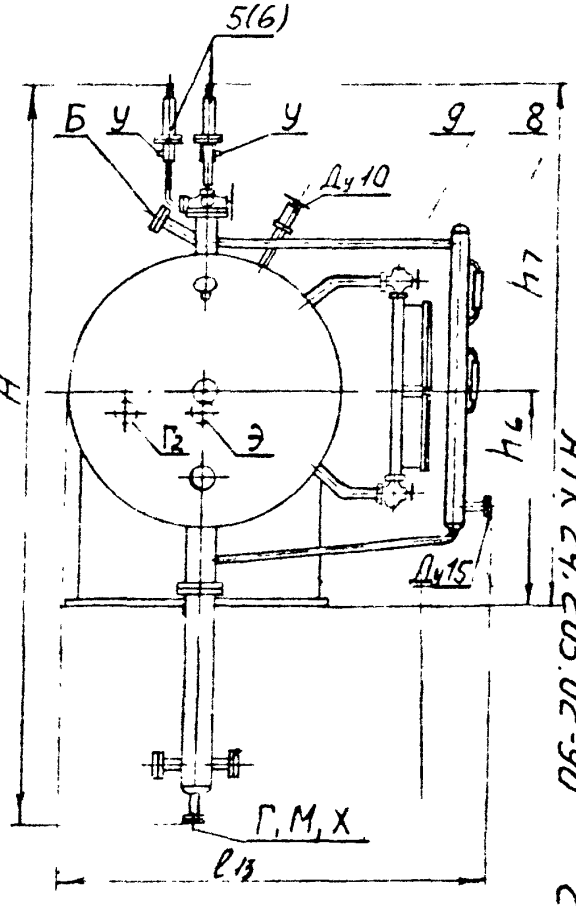

АТК 24.203.02-90

Таблица 20

Основные размеры

мм

Обозначение	D	S	L	H	l_1	l_2	l_3	l_4	l_5	l_6	l_7	l_8
РКЦ-2Р	1020	10	3200	4150	2200	300	300	300	200	350	230	200
РКЦ-4Р	3000	12	4150	4400	3000	300	350	750	400	400	230	270
РКЦ-8	1600	12	4700	5000	3300	260	590	300	400	800	180	260
РКЦ-12,5	1600	12	6700	5000	5300	400	450	500	1000	1000	380	400
РКЦ-20	2000	14	7100	6700	5400	400	650	500	1000	1000	380	400

Продолжение табл. 20

Основные размеры мм

Обозначение	l_9	l_{10}	l_{11}	l_{12}	l_{13}	h_1	h_2	h_3	h_4	h_5	h_6	h_7
РКЦ-2Р	700	1100	550	150	1830	370	200	1900	370	100	1000	2350
РКЦ-4Р	860	1600	700	150	1980	420	300	1900	420	150	1150	2600
РКЦ-8	980	1800	750	200	2360	620	400	2000	620	200	1350	3100
РКЦ-12,5	1600	3000	1200	200	2360	620	400	2000	620	200	1350	3100
РКЦ-20	1600	3000	1200	200	2760	700	800	3000	700	300	1500	3700

Продолжение табл. 20

Обозначение	Масса кг
РКЦ-2Р	1400
РКЦ-4Р	2160
РКЦ-8	3930
РКЦ-12,5	4930
РКЦ-20	7590

Т.1199/26 ... 198.90

УСЛОВНЫЙ ПРОХОД ШТУЦЕРОВ И ЛЮКОВ, Д у

Таблица 21

Обозначение штуцеров и люков на черт.	Ду для исполнения, мм				
	РКЦ-2,0Р	РКЦ-4,0Р	РКЦ-8,0	РКЦ-12,5	РКЦ-20,0
А	125	150	250	250	300
А	32	32	50	50	80
Б	32	50	50	50	80
В	125	150	250	250	300
Г	125	150	250	250	300
$Г_1$	32	50	50	50	80
$Г_2$	32	32	32	32	32
$Г_3$	32	32	80	80	80
М	20	20	20	20	20
$М_3$	80	80	80	80	80
$С_1$	32	50	50	50	80
$Т_1$	100	125	200	200	250
У	25	25	80	80	80
Х	50	65	80	80	80
Э	30	30	450	450	450
Я	30	30	125	125	150

Сосуды промежуточные

В условном обозначении аппаратов – внутренний диаметр обечайки, мм.

Таблица 23

Тип аппарата	Наименование	Типоразмер	Код по СКП	Хладагент	Рабочее давление не более МПа (кгс/см²) для исполнения: общепромышленного	для тропиков	Диапазон температур холодильного агента, °С	Стр.
ПС	Сосуд промежуточный	40 $ПС_3$	3644623301 08	R 717	1,6 (16)		от минус 20 до +35	С.31
		80 $ПС_3$	3644623604 07					
		100 $ПС_3$	3644623603 08					
		120 $ПС_3$	3644623703 05					
СП	Сосуд промежуточный	СП 600	3644623404 [illegible]	[illegible]	1,6 (16)		от минус 20 до +150	С.34
СПА	Сосуд промежуточный (автоматизированный)	СПА 600	3644623405 01	R 717	1,6		от минус 20 до +150	С.35
		СПА 800	3644623606 08					С.36

Промежуточный сосуд типа ПС3

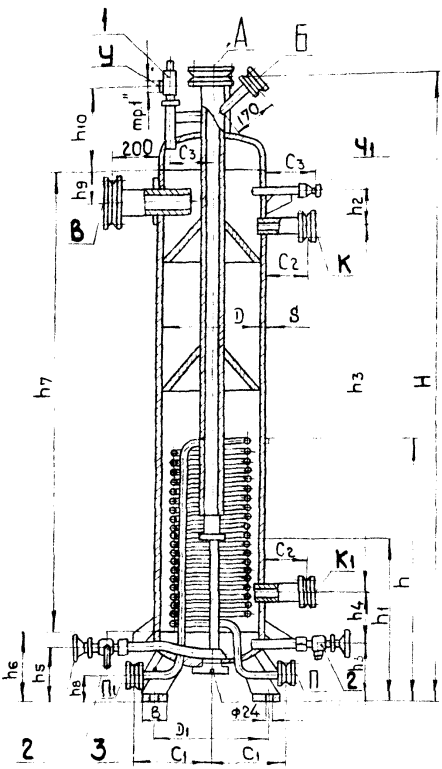

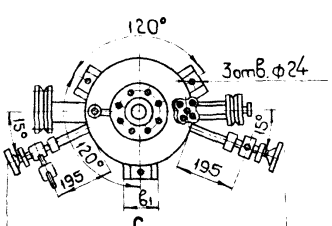

Черт. 8

Инв. N подл. | Подп. и дата | Взам. инв. N° | Инв. N° дубл. | Подп. и дата
Г-1199/90

Т-1199/31 19.8.90

Основные параметры и размеры

Размеры в мм.

Таблица 24

Обозначение аппарата	Наружная поверхность змеевика, $м^2$	Вместимость $м^3$	D	S	D_1	C	C_1	C_2	C_3	H	h	h_1	h_2	h_3	h_4	h_5	h_6	h_7	h_8	h_9	h_{10}	b	b_1	масса, кг
40ПС$_3$	I,75	0,22	426	10	450	I0I0	290	I70	I40	2390	990	640	I40	I400	200	230	280	I760	70	I20	355	I00	I20	330
80ПС$_3$*	6,3	I,I5	800	8	890	I400	560		240	2820	I565	II60	I40	I600	I50	394	444	I980	85	200	[illegible]	I60	I90	800
I00ПС$_3$	8,5	I,85	I020	I0	II00	I600	680	I80	3I0	2940	I440	940	I50		I95	440	500	I936	II0	230	455			I230
I20ПС$_3$	I0,0	3,30	I224	I2	I300	I800	780		360	3640	I660	II60	320		336	460	520	2436	70	330	505			I973

x Сп 800

Формат 11

Ф 11

АТК 24.203.02-90 С 32

Условный проход штуцеров и люков, Ду

Таблица 25

Размеры в мм.

Обозначение штуцеров на черт.8.	Ду для исполнения			
	40 ПС$_3$	80 ПС$_3$	100 ПС$_3$	120 ПС$_3$
А В	65	150	200	300
Б	20	32	40	[illegible]
К К$_I$	32	50	65	[illegible]
П П$_I$	20	32	50	50
Л	10	20	32	32
М	10	10	10	10
Ч$_I$	6	6	6	6
У	25	25	25	25
Я$_I$	65	150	150	150

Арматура, поставляемая с аппаратом

Таблица 26

Позиция на черт.8	Наименование	Кол-во для исполнения, шт.			
		40 ПС$_3$	80 ПС$_3$	100 ПС$_3$	120 ПС$_3$
I	Кл[illegible] предохранительный Т/Ф 17с11нж Ру 1,6 (16) Ду25	I	I	I	I
2	Вентиль запорный угловой цапковый Т/Ф 15с13бк-I ДуIО Ру 2,5 (25)	2	2	2	2
3	Вентиль маслоспускной IОМСВ ДуIО Ру 2,5 (25)	I	I	I	I

Ру, Мпа (кгс/см^2)

Ду, мм

Инв. № подл. | Подп. и дата | Взам. инв. № | Инв. № дубл. | Подп. и дата

Т-1199/92

Сосуд промежуточный СП 600

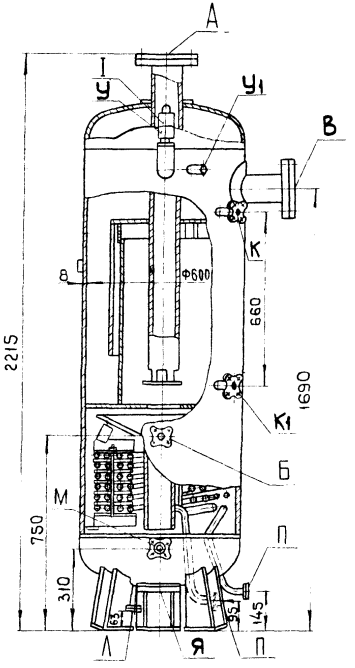

Условный проход штуцеров и люка, Ду(мм) Таблица 27

Обозначение штуцеров и люка на черт 9	Размер Ду
А	100
В	
Б	20
К	20
К1	
П	25
П1	
Л	20
М	
Ч1	10
У	25
Я	65

С аппаратом СП 600 поставляется клапан предохранительный 17с 11нж Ду 25, мм Ру 1,6 (16), МПа(кгс/см²)

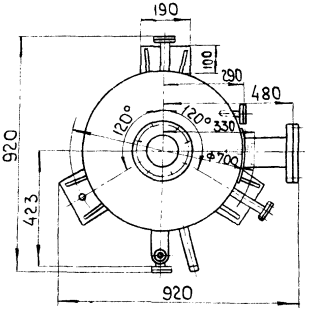

Черт. 9

Инв. № подл. | Подп. и дата | Взам. инв. № | Инв. № дубл. | Подп. и дата

Сосуд промежуточный СПА 600

АТК 24.203.02-90 С.35

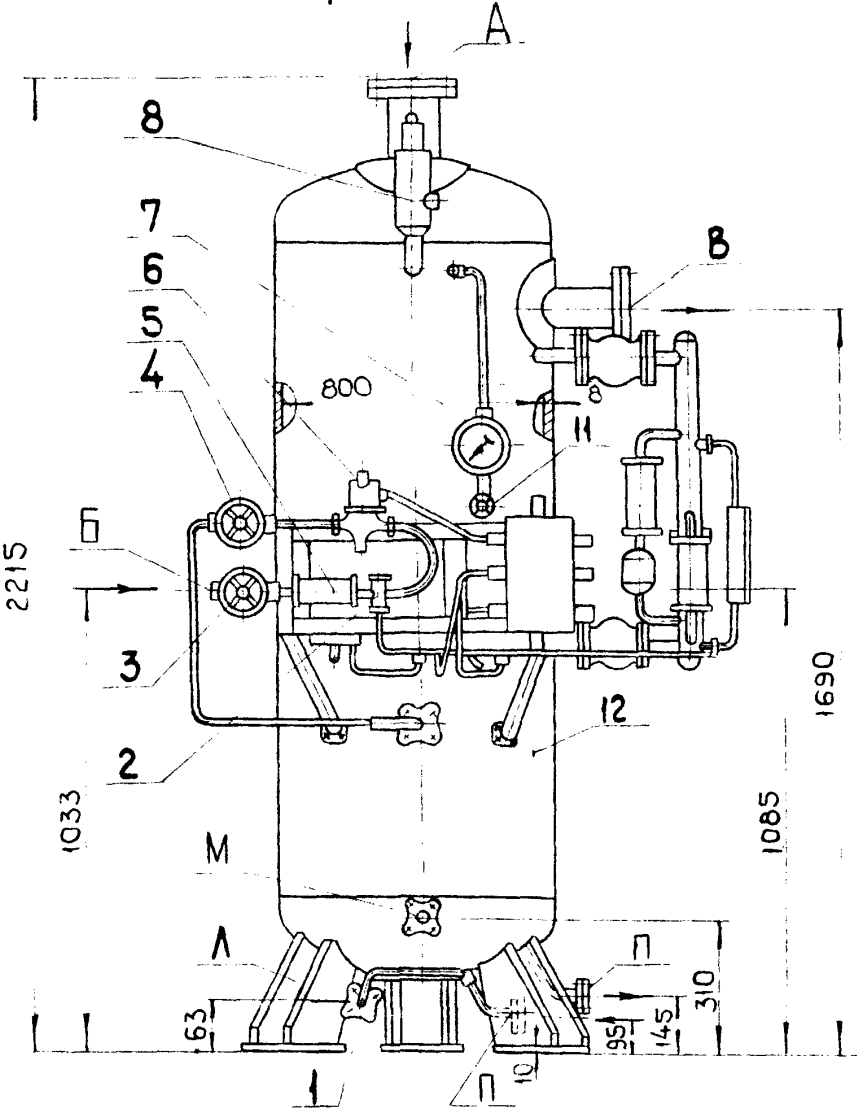

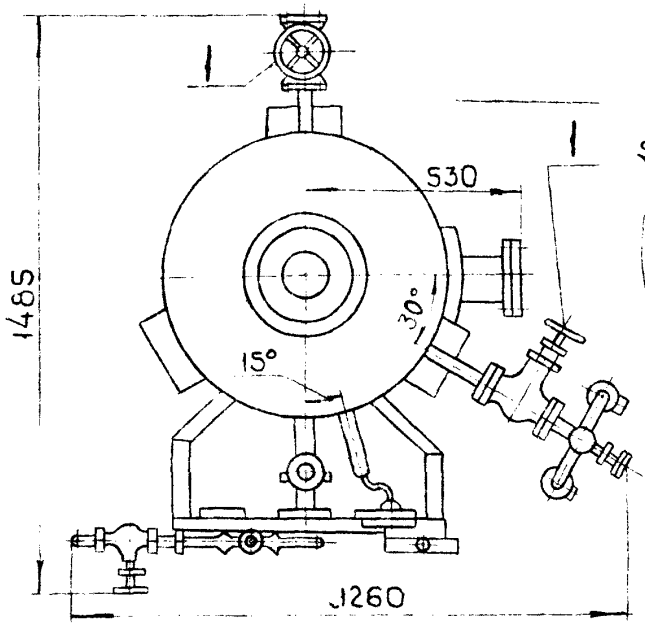

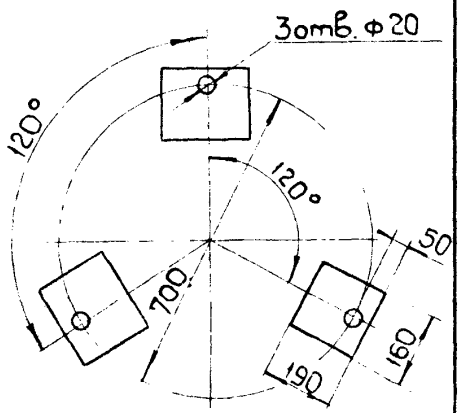

Емкость аппарата 0,49 м³

Масса 515 кг.

Черт.10

Инв. № подл.	Подп. и дата	Взам. инв. №	Инв. № дубл.	Подп. и дата
Т 1199				

Сосуд промежуточный СПА 800

АТК24.203.02-90 С36

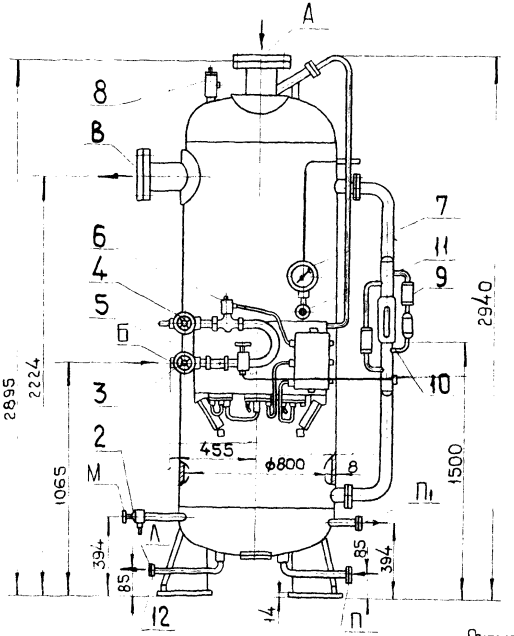

Схема разметки фундамента

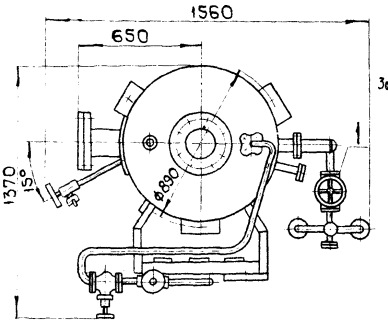

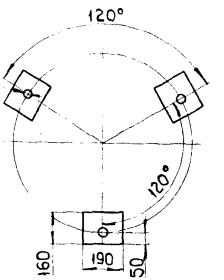

Емкость аппарата 1,14 м³

Масса 900 кг.

Черт. 11

Инв. № подл. | Подп. и дата | Взам. инв. № | Инв. № дубл. | Подп. и дата

Условный проход штуцеров, Ду (мм)

Таблица 28

Обозначение штуцеров на черт.10 и черт.11	СПА 600	СПА 800
А В	100	150
Б	15	15
Л	20	32
П	25	32
$Л_I$		20
М	20	10

МГТ 1979 г. Зак 17133-1400

Инв. № подл.	Подп. и дата	Взам. инв. №	Инв. № дубл.	Подп. и дата
Г-1199/36	[illegible] 1979			

Арматура и приборы, поставляемые с аппаратом

Таблица 29

Позиция на ч.вр.10 и ч.рт.11	Наименование	Количество для исполнения	
		СПА 600	СПА 800
I	Вентиль проходной Ду20, на Ру 2,5(25)	4	2
2	Вентиль угловой I5сI3бк-I Ду10, на Ру2,5(25)	I	2
3	Вентиль проходной ДуI5, на Ру 2,5(25)	I	I
4	Вентиль регулирующий цапковый, ДуI5	I	I
5	Фильтр I5Ф	I	I
6	Вентиль запорный мембранный СВМ-15 I3с 8I0р2 ДуI5	I	I
7	Мановакуумметр МВПЗА-У-2,4 МПа×1,5		I
8	Клапан предохранительный I7сIIнж Ду25 на Ру I,6(I6)	I	I
9	Полупроводниковое реле уровня ПРУ-5М	3	3
I0	Рамка указателя уровня жидкости №4-25 I2кчIIбк	I	I
II	Вентиль угловой I5сI3бк-I Ду6, на Ру 2,5(25)	I	I
I2	Вентиль маслоспускной I0 МСВ на Ру 2,5(25)	-	I

Ру, МПа (кгс/см^2)

Ду, мм

МГТ1979г. Зак 11133-1400

Инв. № подл. | Подп. и дата | Взам. инв. № | Инв. № дубл. | Подп. и дата

Т-1199/37

Инв. № подл.	Подп. и дата	Взам. инв. №	Инв. № дубл.	Подп. и дата
Т-1199/38	[illegible] 19.X.90			

...аслоотде...

...в условном обозначении аппарат... ...овный проход патрубков, мм.

Таблица 30

Тип аппарата	Наименование	Типоразмер	Код по ОКП	Хладагент	Рабочее давление не более МПа (кгс/см³) для исполнения: общепромышленного	для тропиков	Диапазон температур холодильного агента, °С	Стр.
МА	Маслоотделитель вертикальный	50 МА 80 МА 100 МА	3644625107 00 3644625108 10 3644625204 08	R 717	1,8 (18)	2,0 (20)	от минус 20 до +150	С.40
М	Маслоотделитель вертикальный	125 М 150 М 200 М	3644625304 08 3644625404 05 3644625504 02	R 717	1,8 (18)	2,0 (20)	от минус 20 до +150	
МО		МО 100 МО 125 МО 150 [illegible] 200	3644625206 06 3644625308 04 3644625408 01 3644625515 09	R 717		2,5 (25)	от минус 20 до +150	С.42
МОВ	Маслоотделитель вертикальный	МОВ 125 МОВ 150 МОВ 200	3644625306 06 3644625406 0[illegible] 3644625507 10	R 717	1,8 (18)		от минус 20 до +150	С.45

АТК 24.203.02-90 С.39

Формат А4

Форма 12

Маслоотделитель вертикальный типа МА(М)

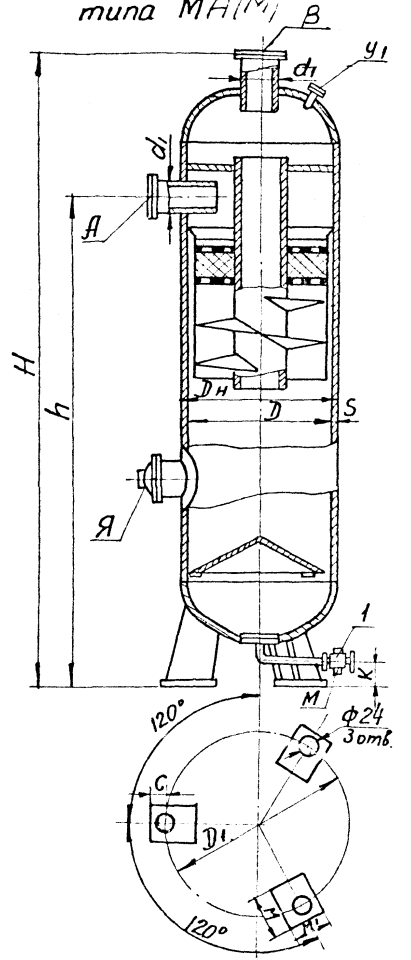

Черт. 12

Инв. № подл. | Подп. и дата | Взам. инв. № | Инв. № дубл. | Подп. и дата

Основные параметры и размеры

Таблица 31.

размеры в мм

Обозначение аппарата	Вместимость м³	$D_н$	D	S	D_1	H	h	d_1	K	M	M_1	C	Масса кг
50 МА	0,05	273	-	8	375	1310	965	50	160				98
80 МА	0,078	325	-	9	425	1378	980	80	145	100	120	40	139
100МА	0,174	426	-	9	450	1741	1285	100	40				220
125М	0,32	-	500	6	580	1945	1435	125	85				256
150М	0,78	-	600	8	700	2305	1745	150	100	160	190	50	403
200М	0,83	-	700	8	750	2410	1775	200	80				535
300М	3,67	-	1200	12	1300	3555	2638	300	50				1780

Условный проход штуцеров и люков, Ду

Таблица 32

Размеры в мм

Обозначение штуцеров и люков на черт 12	Ду для исполнения						
	50 МА	80 МА	100 МА	125 М	150 М	200 М	300 М
А	50	80	100	125	150	200	300
В							
М	10	10	10	10	10	10	15
Я	-	-	-	-	-	-	400

Арматура поставляемая с аппаратом

Таблица 33

Позиция на черт 12	Наименование	Количество для исполнения, шт						
		50 МА	80 МА	100 МА	125 М	150 М	200 М	300 М
I	Вентиль запорный угловой цапковый Т/Ф 15с13бк, Ду 10 Ру 2,5 МПа	I	I	I	I	I	I	I

Подпись и дата

Инв. № подл. | Взам. инв. № | Инв. № дубл. | Подпись и дата

Маслоотделитель типа МО

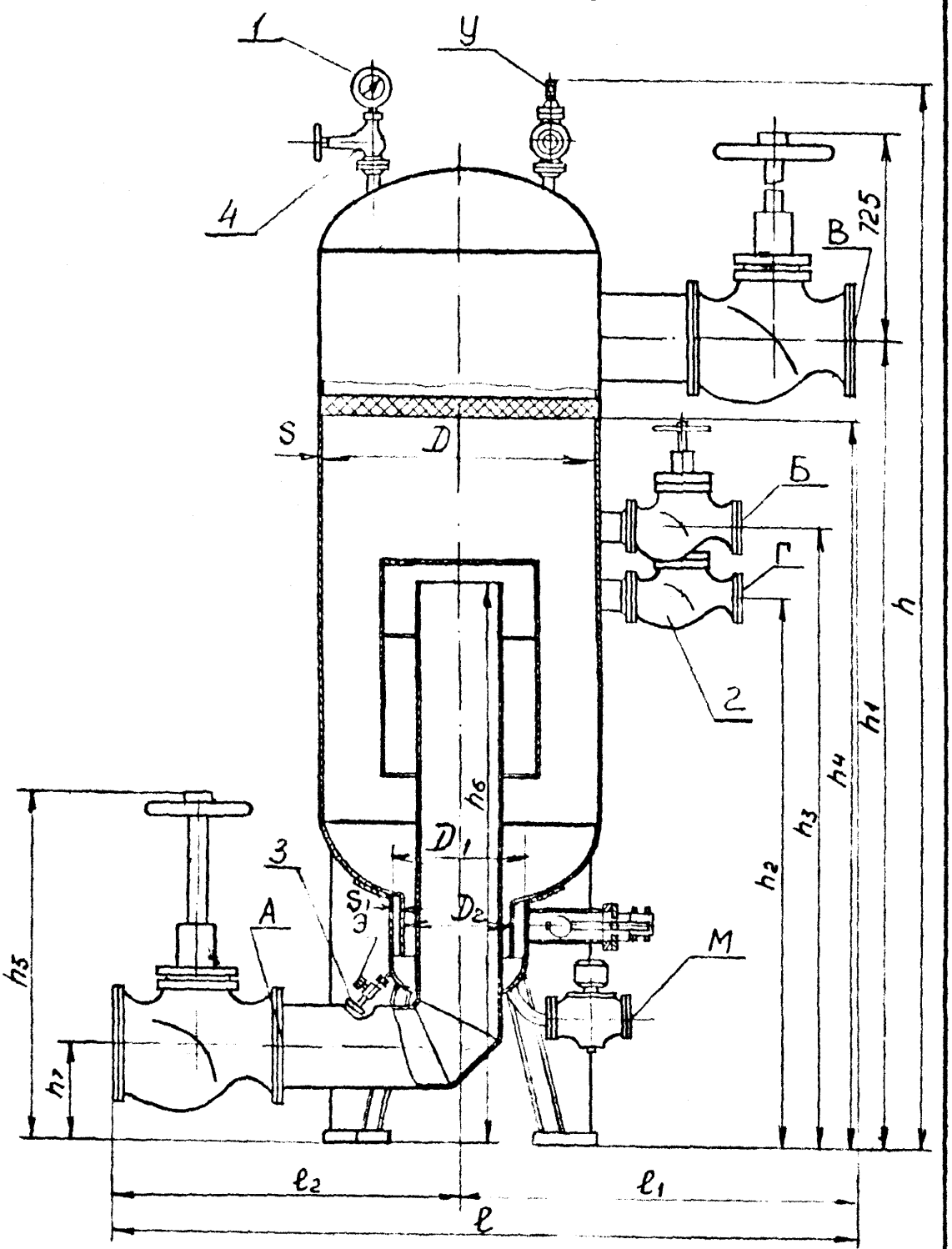

Черт.13

Табл. 34

Размеры (мм)	Марка маслоотделителей			
	МО-100	125	150	МО-200
	500	600	800	1000
	200	250	250	300
	150	200	200	250
c^3	1850	1950	2150	2350
	1000	1050	1150	1250
	850	900	1000	1100
	1300	1700	1700	2200
h_1	1150	1500	1500	2000
h_2	600	900	1000	1100
h_3	650	950	1050	1150
h_4	1000	1350	1350	1850
h_5	875	875	925	975
h_6	700	1000	1000	1500
h_7	150	150	200	250
S	6	6	8	8
S_1	6	6	6	8
Масса кг	750	800	1000	1500

Таблица штуцеров 35

мм

Обозначение	Кол. шт.	Марка маслоотделителей			
		МО-100	МО-125	150	200
А	1	100	125	150	200
В	1	100	125	150	200
Б	1	40	40	50	50
І	1	40	40	50	50
М	1	25	25	25	25
У	2	25	25	25	25
Э	1	10	10	10	10

Инв. № подл. | Подп. и дата | Взам. инв. № | Инв. № дубл. | Подп. и дата | 1199/ке

Арматура и приборы, поставляемые с аппаратом

Таблица 36

№№	Наименование	МО-100	МО-125	МО-150	МО-200
1.	Мановакуумметр аммиачный МВП-160А-2,4 МПа (24)	1	1	1	-
2.	Вентиль трехходовой сильфонный Б29139-025 (т/ф 15с23п)	2	2	2	-
3.	Вентиль запорный фланцевый Ду200; Ру 2,5МПа; т/ф 15с18п (25)	-	-	-	2
4.	Вентиль запорный мембранный с электромагнитным приводом фланцевый Ду 25, Ру 2,5МПа; т/ф 15кч4 888р ОВМ (25)	1	1	1	1

$Д_у$, мм
$Р_у$, МПа ($\frac{кгс}{см^2}$)

Инв. № подл. | Подп. и дата | Взам. инв. № | Инв. № дубл. | Подп. и дата
Т-1199/кв

Маслоотделитель типа МОВ АТК24.203.02-90 С.45

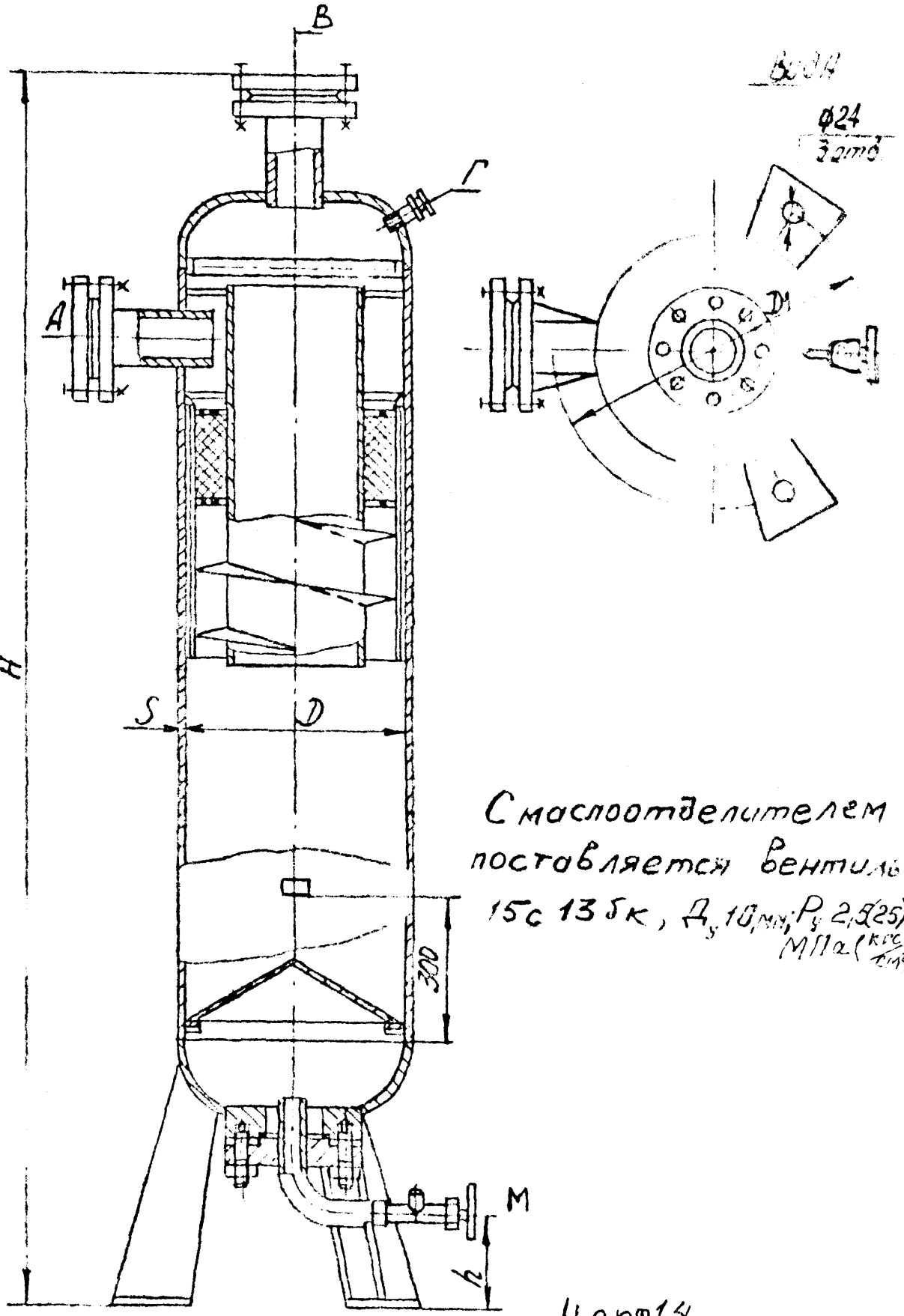

С маслоотделителем поставляется вентиль 15с 13 5к, $Д_у$ 10 мм; $Р_у$ 2,5(25) МПа (кгс/см²)

Черт.14

Таблица штуцеров

Таблица 37

Обозначение	Наименование	Кол.	Проход условн. Ду, мм
А	Вход аммиака	I	см. ниже
В	Выход аммиака	I	
М	Слив масла	I	10
Г	Для технологических целей	I	25

Размеры в мм. Таблица 38

Шифр	D	S	H	h	D_1	Штуцер А	Штуцер Б	Емкость л	Масса, кг
МОВ-125	500	6	1900	30	580	125		320	226
МОВ-150	600	7	2263	50	700	150		550	365
МОВ-200	700	8	2363	30	750	200		830	475

Инв. № подл. | Подп. и дата | Взам. инв. № | Инв. № дубл. | Подп. и дата

Т-1199/45 | 19.X.90

Инв. № подл.	Подп. и дата	Взам. инв. №	Инв. № дубл.	Подп. и дата
Т-1199/46	[illegible] 19 X 90			

Маслосборники

В условном обозначении [illegible] диаметр аппарата, мм, аппарат

Таблица 39

Тип аппарата	Наименование	Типоразмер	Код по ОКП	Хладагент	Рабочее давление не более МПа (кгс/см³) для исполнения: общепромышленного	для тропиков	Диапазон температур холодильного агента, °С	Стр.
МСО	Маслозаправочный сосуд	60 МЗС	4624 [illegible]				от минус до +150	С.48
	Маслосборник вертикальный	-0,25	1364				от минус 50 до	С.50
	Маслосборник обогреваемый	МСО-1,0В	4110 09	R 717			от минус 50 до +55	С.52 С.53

АТК 24.203.02-90 С.47

Формат А4

Маслозаправочный сосуд типа МЗС

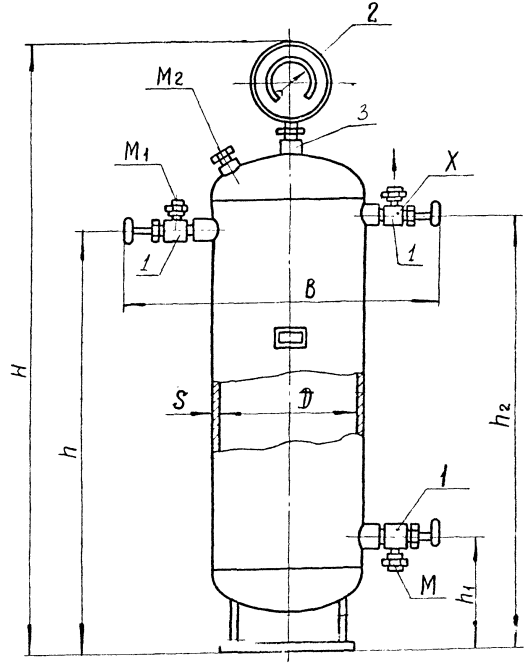

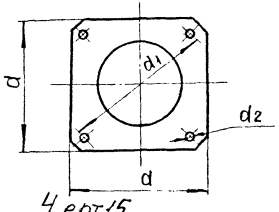

Инв.№ подл. | Подп. и дата | Взам.инв.№ | Инв.№ дубл. | Подп. и дата

Основные параметры и размеры

Таблица 40

Размеры в мм

Обозначение	Вместимость м³	D	S	B	H	h	h_1	k	a	a_1	d	Масса кг
I0 МЗС	0,008	I59	5	480	720	440	I90	475	I45	I50	I4	I8
60 МЗС	0,006	325	9	645	I2I5	890	205	825	240	5I0	I8	85

Условный проход штуцеров и люка, Ду

Таблица 4I

Обозначение штуцеров на черт.I5	Ду для исполнения	
	I0 МЗС	60 МЗС
	I0	I0
	I0	I0
	I0	I0
	I5	25

Арматура и приборы, поставляемые аппаратом

Таблица 42

Позиция на черт.I5	Наименование	Количество для исполнения, шт. I0 МЗС	60 МЗС
I	Вентиль запорный угловой цапковый Ду10, I5с13бк-1 Ру 2,5(25)	3	3
2.	Мановакуумметр АМУ-1-24 с дополнительной температурной шкалой МВПЗА -2,4МПа * I,5 Ру1,5 (I5)	I	I
	Вентиль запорный цапковый I5с11бк1 , на Ру2,5 (25)	I	I

Ру, мпа (Кгс/см²)

Ду, мм

Маслосборник вертикальный типа МСВ АТК24.203.02-90 С.50

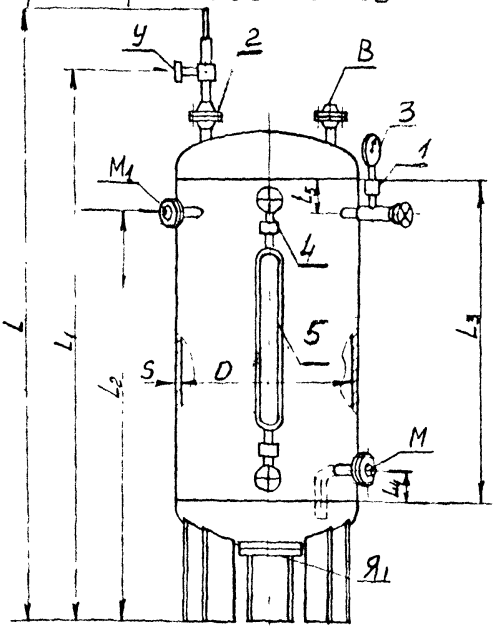

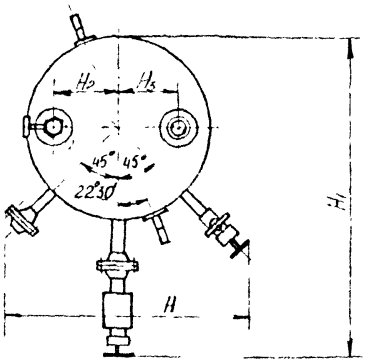

Черт.16

Т 1199/49 19.X.90

Основные параметры и размеры

Таблица 43

Размеры в мм

Обозначение аппарата	D	S	L	L1	L2	L3	L4	L5	H	H1	H2	H3	Масса, кг
МСВ-0,1	400	5	1300	1160	810	600	60	[illegible]	620	800	120	120	140
МСВ-0,25	600	8	1600	1460	850	650	80	80	830	1000	180	180	180

Условный проход штуцеров, Ду

Таблица 44

мм

Обозначение штуцеров на черт. 16	Ду для исполнения	
	МСВ-0,1	МСВ-0,25
M_1	32	32
M	25	25
B	32	32
У	25	25
$Я_1$	90	90

Арматура поставляемая с аппаратом

Таблица 45

Поз. на черт. 16	Наименование	Кол-во на исполнение	
		МСВ-0,1	МСВ-0,25
	Вентиль запорный угловой цапковый 15с13бк1 Ду10 Ру2,5(25)	1	
	Клапан предохранительный Ду25 d=10мм Р55180-025		
	Мановакуумметр МВПЗА-У-24	1	
	Запорное устройство указателя уровня вентильного типа 12с17бк Ду20 Ру40 (40)	1	1
5	Стекло рифленное ТС-340-35 (кгс/см2)	1	

Ру, МПа (кгс/см2)

Ду, мм

МГТ1979г. Зак 17133-1400
Инв. № подл. | Подп. и дата | Взам. инв. № | Инв. № дубл. | Подп. и дата
Т-1199/80 | 19.9.90

Маслосборник обогреваемый МСО-1,0 Г

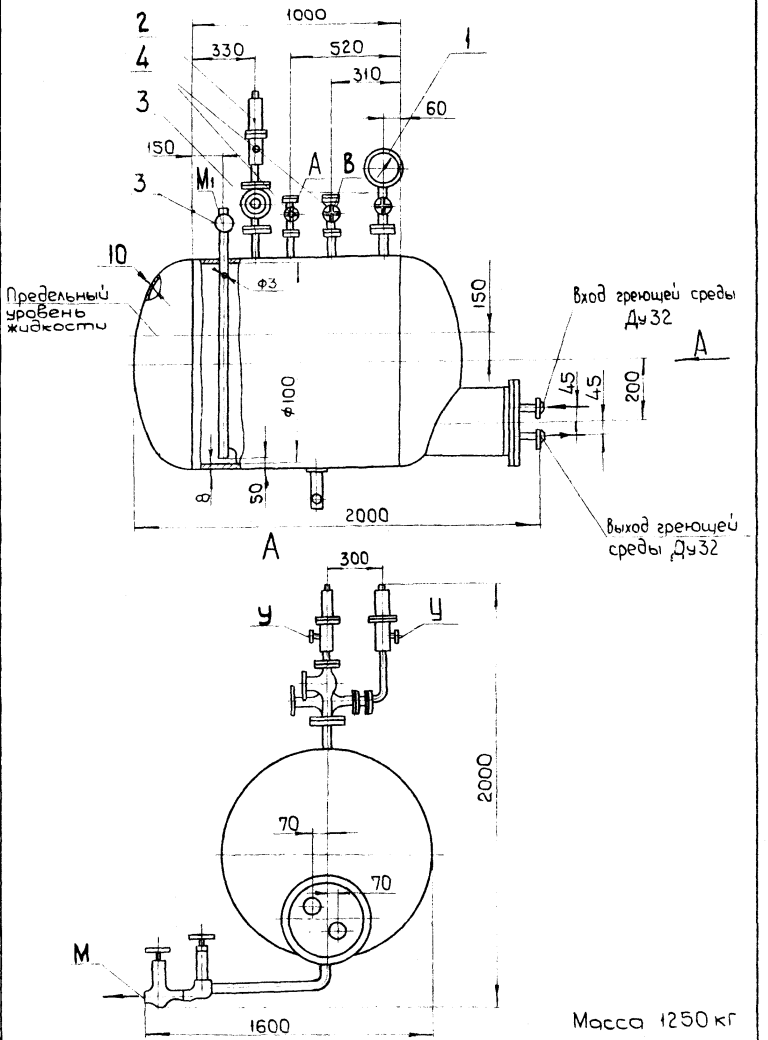

Масса 1250 кг

Черт. 17

Инв. N подл. | Подп. и дата | Взам. инв. N | Инв. N дубл. | Подп. и дата

Маслосборник обогреваемый МСО-1,0 В

АТК 24.203.02-90 С.53

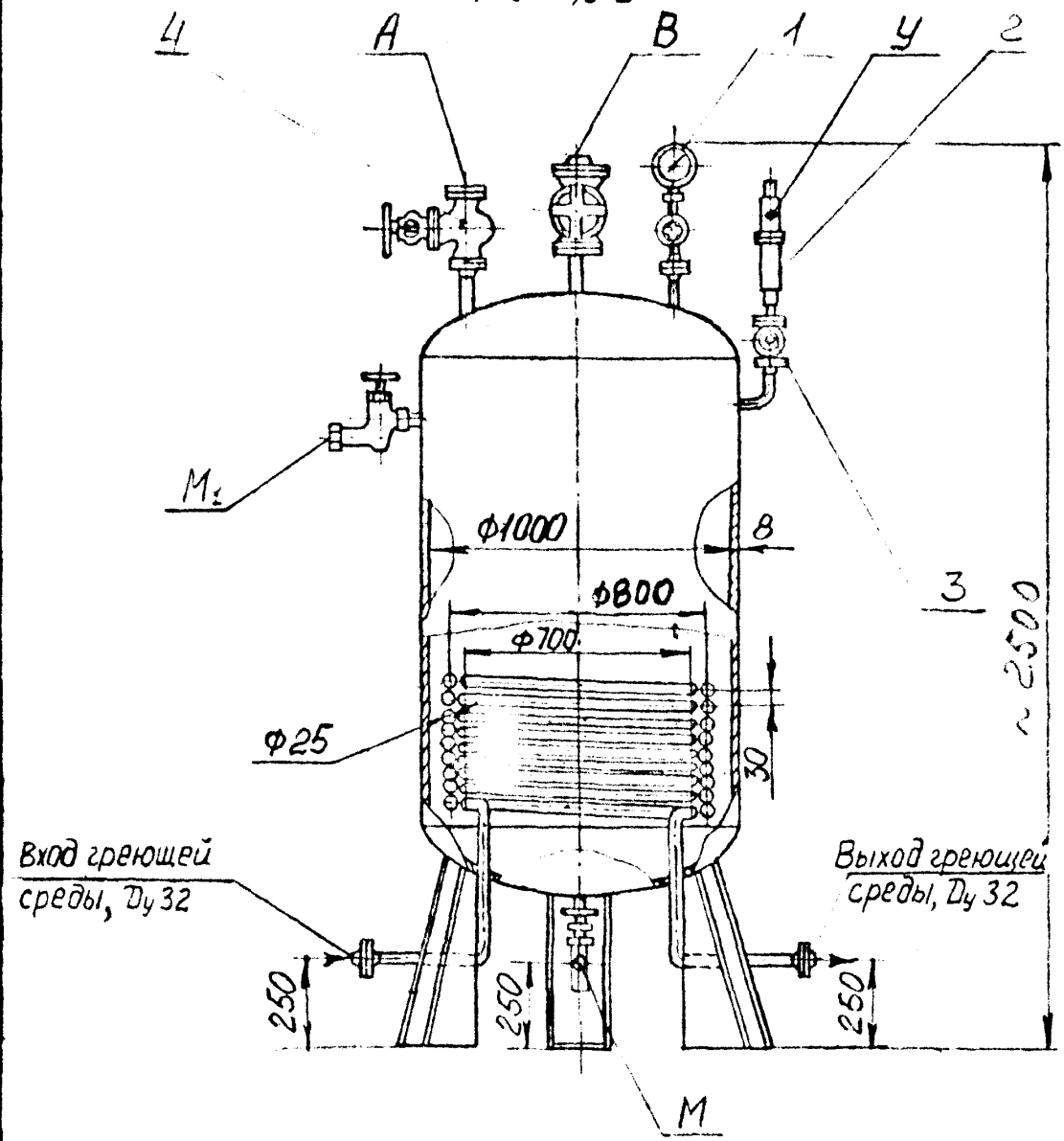

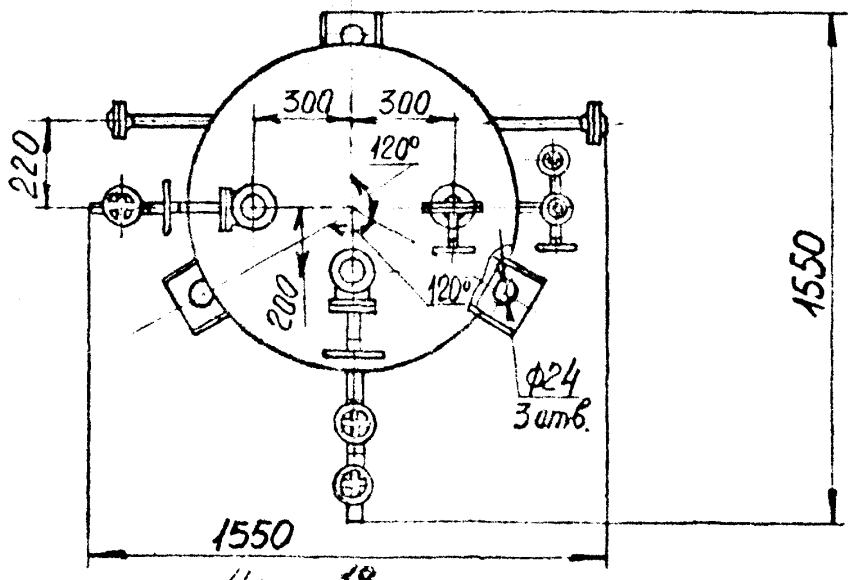

Черт. 18

Т-1199/82

Таблица 46

Обозначение штуцеров на черт.17 и черт18	Условный проход Ду, мм
	МСО-IГ, МСО-IВ
А	40
В	40
М	25
М 1	25
У	32

Арматура и приборы, поставляемые с маслосборником

Таблица 47

Позиция на черт.17 и чер18	Наименование	Типоразмер	
		МСО-IГ	МСО-IВ
I	Мановакууметр МВПЗА-У-24	I	1
2	Клапан предохранительный I7сIIнж (АПК) Ду25 на РуI,6(16)	2	2
3	Вентиль трехходовой сильфоновый т/ф I5сI8п Е29I39-026 Ду25	4	4
4	Вентиль запорный фланцевый тф I5сI8п Ду40	2	2

Ру,МПа (кгс/см²)
Ду,мм

Инв № подл	Подп. и дата	Взам. инв №	Инв № дубл.	Подп. и дата
Т-1149/83	[illegible] 9890			

Инв. № подл.	Подп. и дата	Взам. инв. №	Инв. № дубл.	Подп. и дата
Т-1199/54	[illegible]			

Отделители жидкости

В условном обозначении аппаратов -условный проход входного и выходного газовых патрубков ,мм. Таблица 48

Тип аппарата	Наименование	Типоразмер	Код по ОКП	Хладагент	Рабочее давление не более МПа(кгс/см³) для исполнения: общепромышленного	для тропиков	Диапазон температур холодильного агента, °С	Стр.
ОЖ	Отделитель жидкости	70 ОЖ[В]	364462220I 04	R 717	1,6 (16)	(16)	от минус 50 до +55	С.56
		100 ОЖ[Г]	364462[illegible] 10					
		125 ОЖ[Г]	364[illegible]I 09					
		150 ОЖ[Г]	364462250I 06					
		200 ОЖ[Г]	364462[illegible] 0[illegible]					
	Отделитель жидкости	ОЖ-350	364462280I 08	R 717 R 290	2,0		от минус 50 до +55	С.59
	вертикальный (отделитель жидкости)	ОЖ-400	364462290I 05	R 717 R 290	2,0 (20)			С.60

АТК 24.203.02-90 С.55

Отделитель жидкости типа ОЖ^{в} (ОЖ^{г})

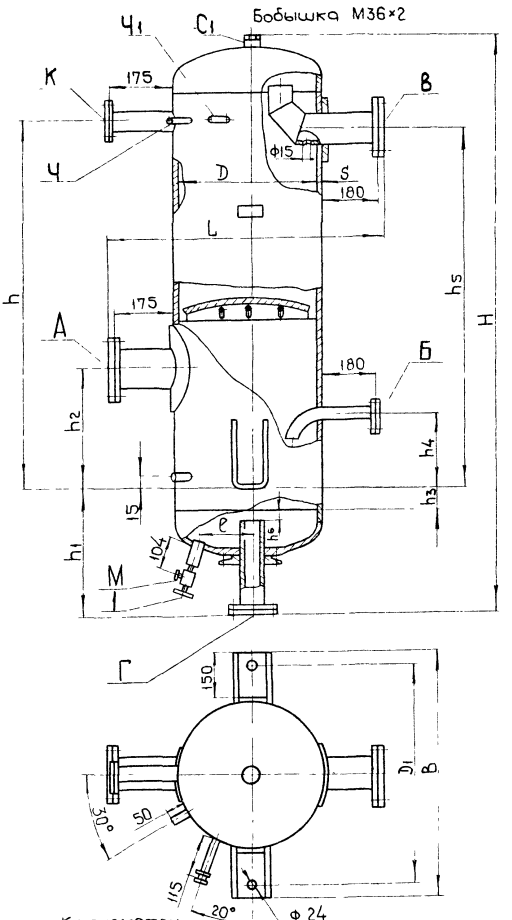

Черт. 19

Инв. N подл. | Подп. и дата | Взам. инв. N | Инв. N дубл. | Подп. и дата

Инв. № подл.	Подп. и дата
Т-1199/56	19.X.90

Основные параметры и размеры

Таблица 49

Размеры в мм

Обозначение аппарата	Вместимость м³	D	S	L	B	D_1	l	H	h	h_1	h_2	h_3	h_4	h_5	h_6	Масса кг
70 ОЖ В	0,18	408	9	875	715	635	160	1725	1065	380	365	35	265	1065	27	135
100 ОЖ Г	0,33	500	6	965	805	725		2080	1365	428	465		465	1315	59	215
1250 М Г	0,49	600		1075	910	827	180	2120		445					5	270
[illegible] ОЖ Г	1,14	800	8	1275	1115	[illegible]	[illegible]	[illegible]	1615	500	665			1565	61	520
200 ОЖ Г М	1,82	1000	10	1455	1320	1240	360	2750	1550	595	575	100	400	1500	41	815

Формат А4

Инв. № подл.	Подп. и дата	Взам. инв. №	Инв. № дубл.	Подп. и дата
Т-1199/57	[illegible] 19 X 90			

Основный проход штуцеров и люков, Ду

Таблица 50

Обозначение штуцеров и люков на черт. 19	Ду для исполнения				
	70 ОЖ[В]	100 ОЖ[Г]	125 ОЖ[Г]	150 ОЖ[Г]	200 ОЖ[Г]
А / В	70	100	125	150	200
Б	20	32	32	50	50
Г	40	40	80	80	125
К	50	50	50	50	50
Ч	20	20	20	20	20
ЧI	6	6		6	6
М	10	10	10	10	27
C_1	[illegible]	20	20	20	20

Арматура, поставляемая с [illegible]

Таблица 51

Позиция на черт. 19	Наименование	[illegible] на [illegible] т.
I	Вентиль запорный угловой цапковый 15с13бк-I; Ду10 Ру 2,5(25)	I

Ру, [illegible]

Ду, мм

Отделитель жидкости ОЖ-350

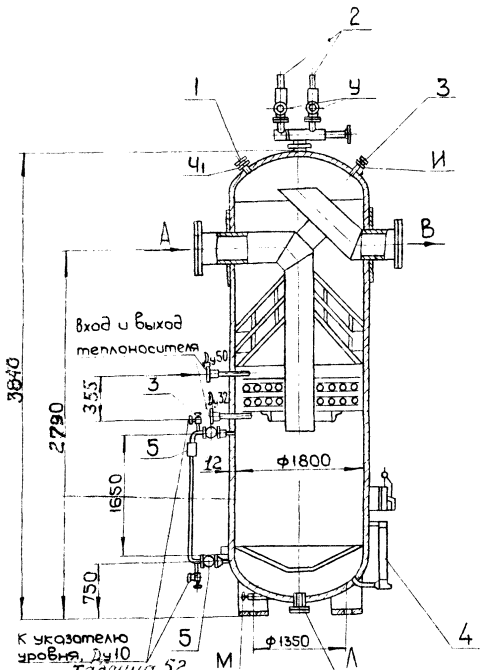

Таблица 52

Обозначение	Условный проход Ду, мм
А, В	350
У	50
И	10
Л	100
М	25
Ч1	6
Я1	400

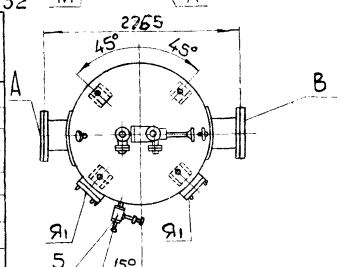

Черт. 20

Масса 3565 кг.

Инв. N подл.	Подп. и дата	Взам. инв. N	Инв. N дубл.	Подп. и дата
Т-1199/48	[illegible] 19.X.90			

Отделитель жидкости ОЖ-400

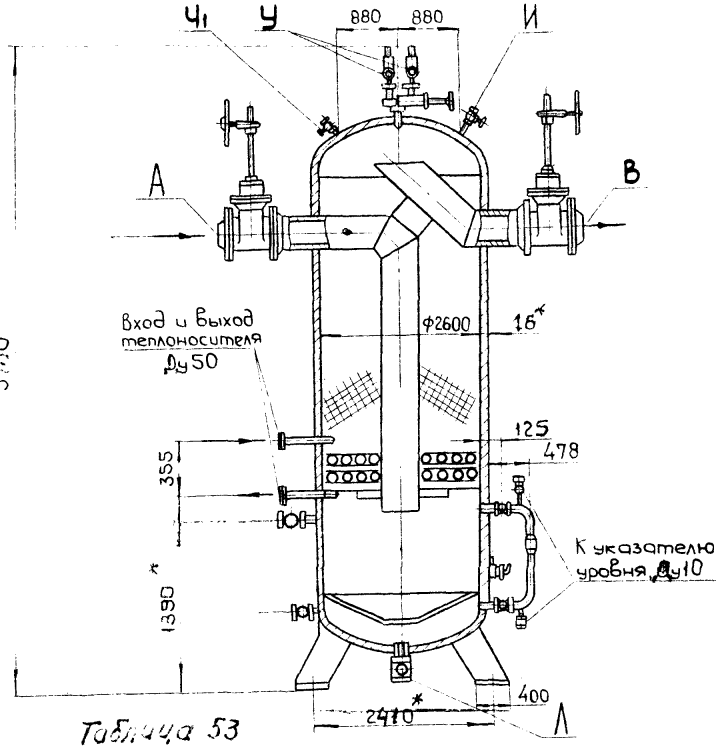

Таблица 53

Условный проход штуцеров, Ду мм

Обозначение	Размер Ду мм
А; В	400
И	32
У	50
Л	100
Ч1	10
Я1	400

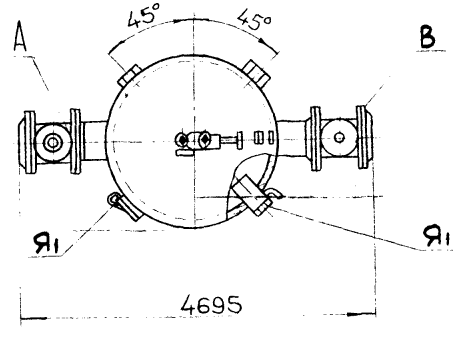

Черт. 21

Масса 12200кг

Инв. N подл. | Подп. и дата | Взам. инв. N | Инв. N дубл. | Подп. и дата

АТК 24.203.02-90

АРМ[illegible] [illegible]ОРЫ ([illegible]ЕСТВО) [illegible] [illegible] [illegible]
ТИПА

Таблица 54

Позиция на черт.20 и 21	Наименова[illegible] [illegible]	Условный оход, мм	Типоразмер	
			ОЖ-350	ОЖ-400
	Вентиль за[illegible]й ца[illegible]ов[illegible] 15с II бкI, [illegible] Ру 2,[illegible] (25	I0	I	I
2	Кла[illegible]ан пру[illegible]нный пре[illegible]ра[illegible]тел тельный СПП[illegible]4-40, на Ру 4,[illegible](40)	50	2	2
3	Вентиль запорный угловой цапковый 15сI3бкI, на Ру 2,5 (25)	I0	3	3
4	Запорное устройство указателя уровня (вентильного типа) I2сI3бк, на Ру 4,0(40)	20	I	-
5	Реле уровня полупроводниковое ПРУ-5 [illegible]И/220	-	I	I
6	Вент[illegible]ль запорный фланцевы[illegible] I5с [illegible]2 , на Ру 2,5 (25)	32	3	4
7	За[illegible] [illegible]уждиско[illegible] с [illegible] [illegible] ручн[illegible] кон[illegible] [illegible] ф[illegible]це 3Iс[illegible] (МА I[illegible]0)[illegible] ,5,[illegible])	400	-	2
8	Вентиль запорный ф[illegible]нцевый I5сI8п , на Ру 2,5 (25)	I0[illegible]	-	

Ру, МПа(кгс/см^2)

Ду, мм

Подп. и дата | Взам. инв. № | Инв. № дубл. | Подп. и дата

Т-1199/60 [illegible] 19.X.90

Инв. № подл.	Подп. и дата	Взам. инв. №	Инв. № дубл.	Подп. и дата
Т-1199/61	[illegible] 19 8 90			

Таблица 55

ФИЛЬТРЫ И [illegible]ТЕЛИ

в условном обозначении фильтров типа Ф, ФОФ, ФА, ОФ – условный проход входного и выходного патрубков, мм; масляных фильтров типа МТО, МГО – фильтрующая поверхность аппарата, м²

Тип аппарата	Наименование	Типоразмер	Код по ОКП	Хладагент	Рабочее давление не более МПа(кгс/см³) для исполнения: общепромышленного	для тропиков	Диапазон температур холодильного агента, °С	Стр.
	Фильтр жидкостной	15Ф	364463I205 10	R717	2,3 (23)		от минус 40 до 150	С.63
		20Ф	364463I206 09					
		25Ф	364463I307 05					
		30Ф	364463I305 07					
		40Ф	364463I306 06					
		50Ф	364463I908 10					
		40Ф[x]	364463 I303 09					
		50Ф[x]	363363 I4[illegible] [illegible]					
ФОФ	Фильтр осушитель фреоновый	ФОФ50	364463 2405 00					С.65
		ФОФ65	364463 2406 10	R22 R12	2,3 (20)			

Форма 12

Фильтр жидкостной типа Ф

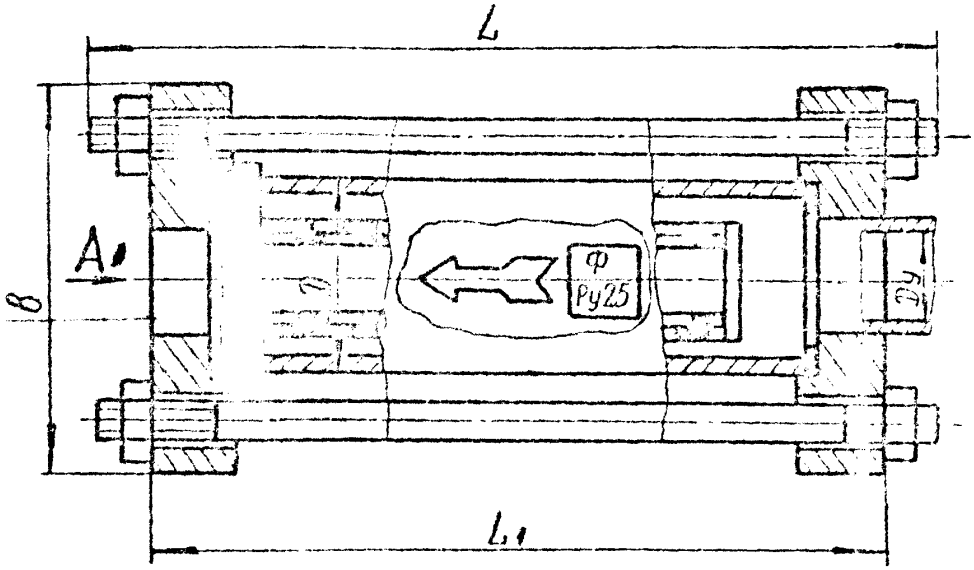

Вид А

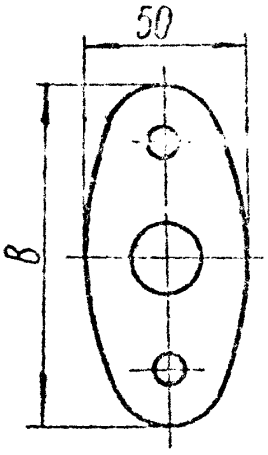

Для 15 Ф

Вид А

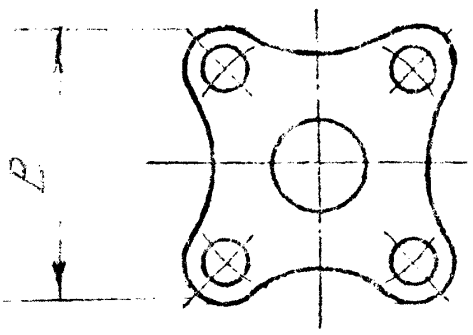

Для 20Ф - 50Ф

Черт. 22

Инв. № подл.	Подп. и дата	Взам. инв. №	Инв. № дубл.	Подп. и дата
1-1199/62	19.5.90			

Основные параметры и размеры

Таблица 32

Размеры в мм

Марка изделия	Условный проход Dу	D	L	B	L_1	Масса, кг
15Ф	15	45	170	97	141	2,0
20Ф	20	57	220	90	188	3,5
25Ф	25				191	3,4
30Ф	30					3,3
40Ф	40	89	280	125	243	7,5
50Ф	50					7,2

Схема установки фильтра

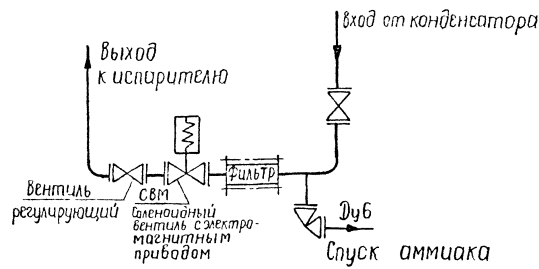

Инв. № подл. | Подп. и дата | Взам. инв. № | Инв. № дубл. | Подп. и дата

Фильтр осушитель фреоновый

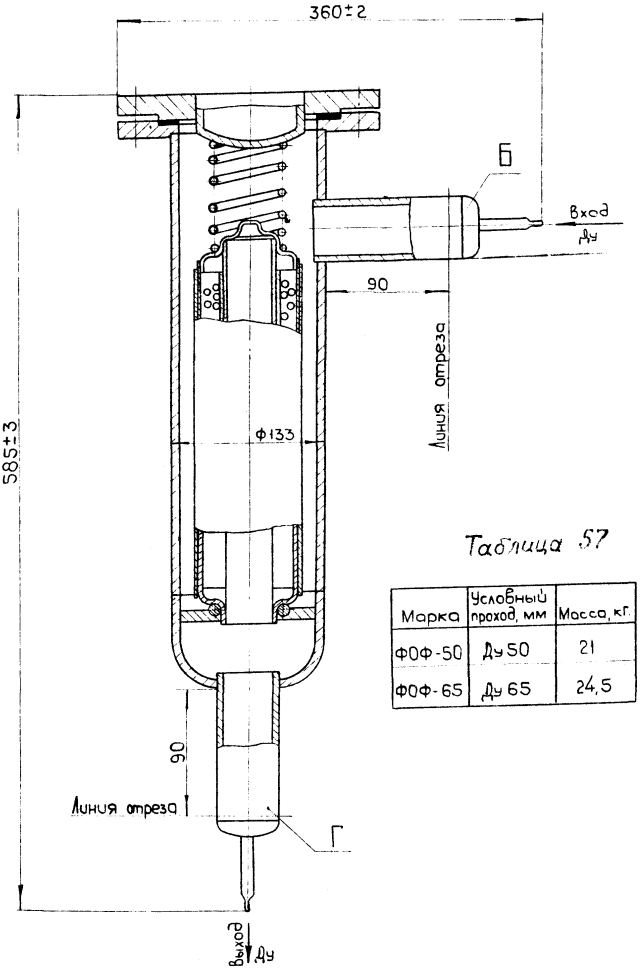

Таблица 57

Марка	Условный проход, мм	Масса, кг.
ФОФ-50	Ду 50	21
ФОФ-65	Ду 65	24,5

Черт. 23

Инв. № подл. | Подп. и дата | Взам. инв. № | Инв. № дубл. | Подп. и дата

Инв. № подл.	Подп. и дата	Взам. инв. №	Инв. № дубл.	Подп. и дата
Г 1199/63	[illegible] 19.8.90			

Таблица 58

Тип аппарата	Наименование	Типоразмер	Код по ОКП	Хладагент	Рабочее давление не более МПа(кгс/см³) для исполнения: общепромышленного	для тропиков	Диапазон температур холодильного агента, °С	Стр.
ФН	Фильтр насосный	ФН-65	3644631410 06	R717	1,6 (16)		от минус 40 до +55	с.67
		ФН-80	4463151 00					
		ФН-100	3644631506 00					
		ФН-150	3644631507 10					
	Фильтр масляный	[illegible]	3644632111 00		2,0 (20)			с.69
МГО	Фильтр масляный	1,0 [illegible] 1,5 МГО	4632110 01 [illegible]632108 06	R717	2,5 (25)	2,8 (28)	от 50 до 100	с.70
МГО	Фильтр масляный	1,0 МГО	364463 2107	R717	2,5 (25)	2,8 (28)	от 50 до 100	с.71
		1,5 МГО	364463 2					
ОФ	Осу[illegible] фреоновый	ОФ70А	364463 2401 04	[illegible]	1,8 (18)	2,0 (20)	от минус 40 до	с.72

x) модификация

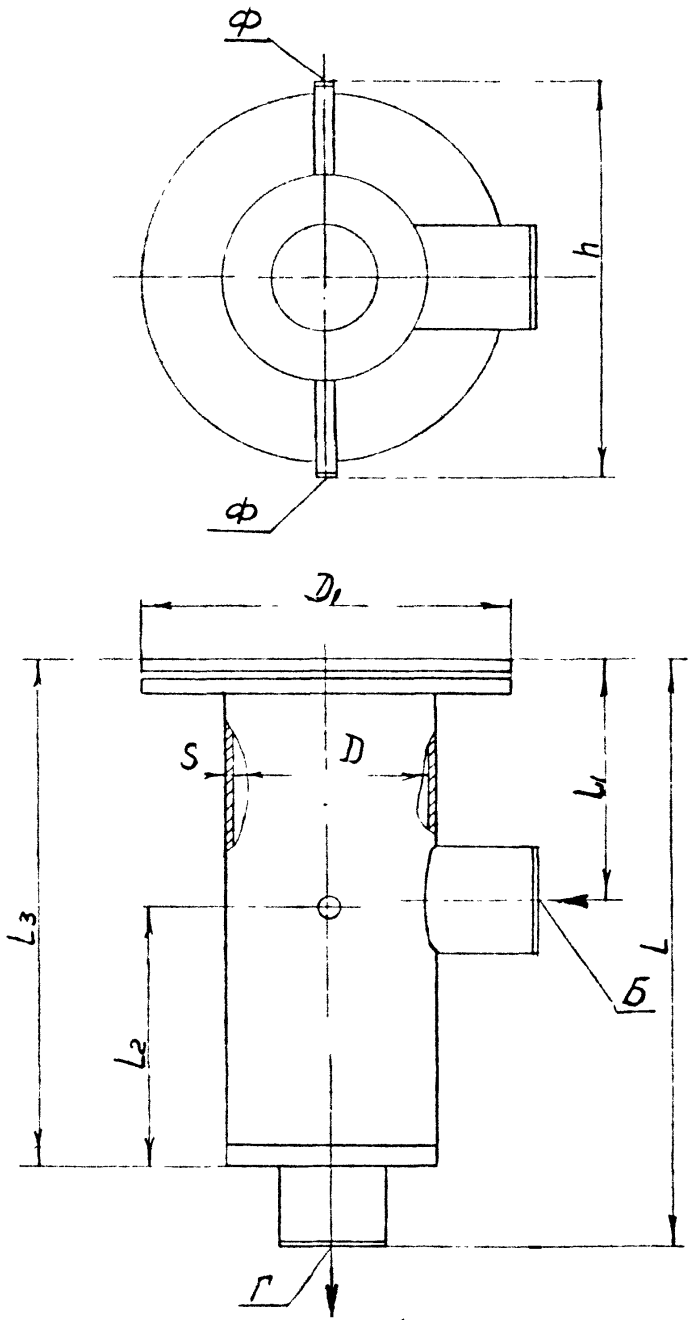

Черт. 24

Т-1199/66 1959

Основные параметры и размеры

Таблица 59

Размеры в мм.

Обозначение аппарата	D	S	D_1	L	L_1	L_2	L_3	h	Масса, кг
ФН-65	100	4	215	460	190	170	325	250	25
ФН-80	125	4	245	460	190	170	325	286	30
ФН-100	150	4,5	280					300	32
ФН-150	207	6	390					350	47

Условный проход штуцеров, Ду

Таблица 60

мм

Обозначение штуцеров на черт. 24	Ду для исполнения			
	ФН-65	ФН-80	ФН-100	ФН-150
Б	65	80	100	150
Г				
Ф	20	20	20	20

Инв. № подл. | Подп. и дата | Взам. инв. № | Инв. № дубл. | Подп. и дата
Т-1109/64 | 19.5.90

Фильтр масляный ФМТ

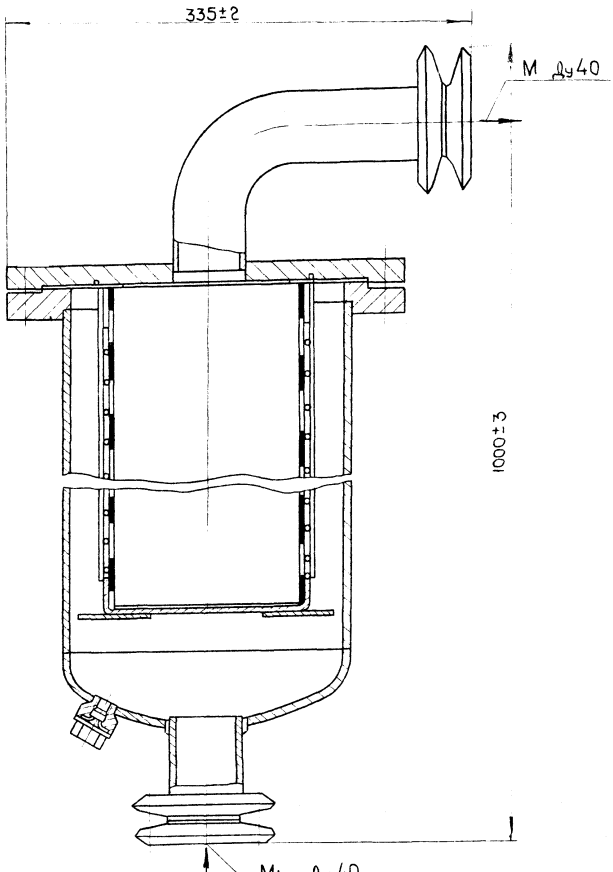

Черт. 25

Масса 51кг.

Инв. N подл.	Подп. и дата	Взам. инв. N	Инв. N дубл.	Подп. и дата
Т-1199/68	[illegible]			

Фильтр МТО

АТК 24.203.02-90 С70

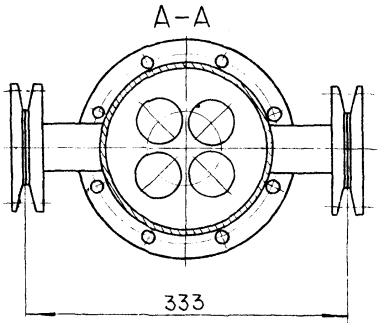

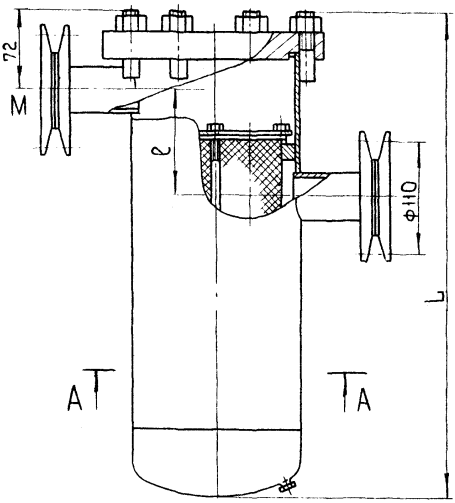

Таблица 61

Типоразмер	L_1, мм	ℓ*	Масса, кг	Поверхность фильтрации, $м^2$
1,6 МТО	463	148	15,8	1,62
1,0 МТО	363	98	13,7	1,08

Черт. 26

Инв. N подл. | Подп. и дата | Взам. инв. N | Инв. N дубл. | Подп. и дата

Фильтр масляный МГ.0

А-А

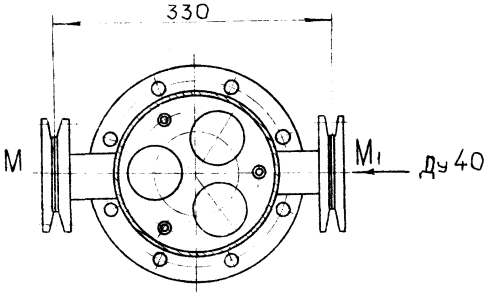

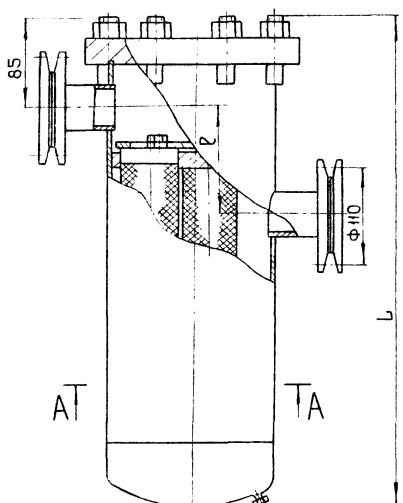

Таблица 52

Типоразмер	L, мм	ℓ, мм	Масса, кг	Поверхность фильтрации, м²
1,5 МГО	490	149	22,8	1,49
1,0 МГО	390	99	20,2	0,96

Черт. 27

Инв. N подл. | Подп. и дата | Взам. инв. N | Инв. N дубл. | Подп. и дата

Осушитель фреоновый типа ОФ70А

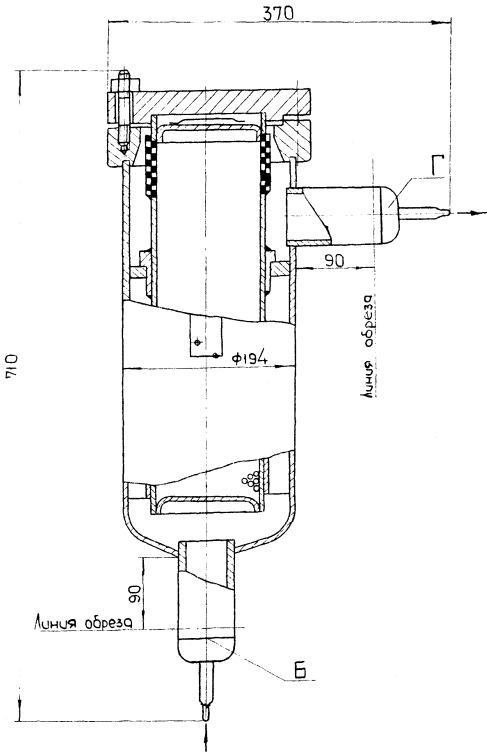

Черт. 28

Инв. № подл. | Подп. и дата | Взам. инв. № | Инв. № дубл. | Подп. и дата

Условный проход штуцеров, Ду

Таблица 53

Обозначение	Ду,мм
Б	65
Г	65
Масса, кг	41,2

Инв.№ подл. | Подпись и дата | Взам. инв.№ | Инв.№ дубл. | Подпись и дата

Инв. № подл.	Подп. и дата	Взам. инв. №	Инв. № дубл.	Подп. и дата
Г-1199/73	[illegible] 19.X.90			

Отделитель воздуха

Таблица 64

Тип аппарата	Наименование	Типоразмер	Код по ОКП	Хладагент	Рабочее давление не более МПа(кгс/см^3) для исполнения		Диапазон температур холодильного агента, °С	Стр.
					общепромышленного	для тропиков		
ВТ	Отделитель воздуха	ВТ-I	3644627101 [illegible]7	R717	2,0 (20)			С.75

АТК 24.203.02-9

С.74

Формат А4

Отделитель воздуха ВТ-1

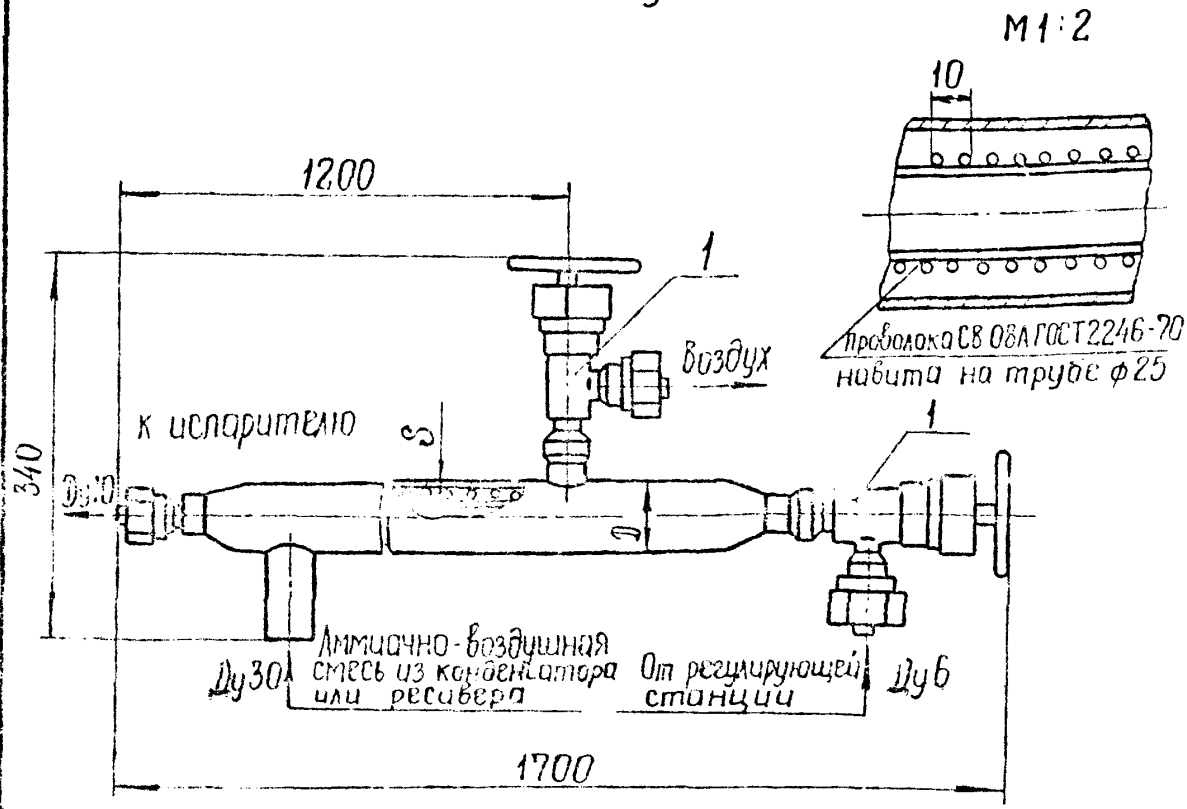

Черт.29

Основные параметры и размеры

Таблица 65

Обозначение аппарата	Вместимость, $м^3$	D x S мм	Масса, кг
ВТ-1	$2,3 \cdot 10^{-3}$	57 x 3,5	11,5

Арматура, поставляемая с аппаратом

Таблица 65

Позиция на рис 28	Наименование	Количество
1	Вентиль угловой 1-6-25 ГОСТ 10094-75 15с13бк-I Ду 6, мм	2

Инв. № подл. | Подп. и дата | Взам. инв. № | Инв. № дубл. | Подп. и дата

Т-1199/24

Формат А4

Инв. № подл.	Подп. и дата	Взам. инв. №	Инв. № дубл.	Подп. и дата
Т-1199/75	[illegible] 19.X.90			

Емкость расширительная
вместимость в м^3

Таблица 67

Тип аппарата	Наименование	Типоразмер	Код по ОКП	Хладагент	Рабочее давление не более МПа(кгс/см^3) для исполнения		Диапазон температур холодильного агента, °С	Стр.
					общепромышленного	для тропиков		
	Емкость расширительная	0,5 РЕ	3644621709 07	R12 R22 R13	(15)		от минус 15 до +50	с.77

АТК24,203.02-90 С.76

Формат 12

Формат А4

Инв N° под	Подп. дата	Вз. инв N°	Инв N° дубл.	Подп. дата
Т-1199/70	[illegible]			

Емкость расширительная типа 3,5РЕ

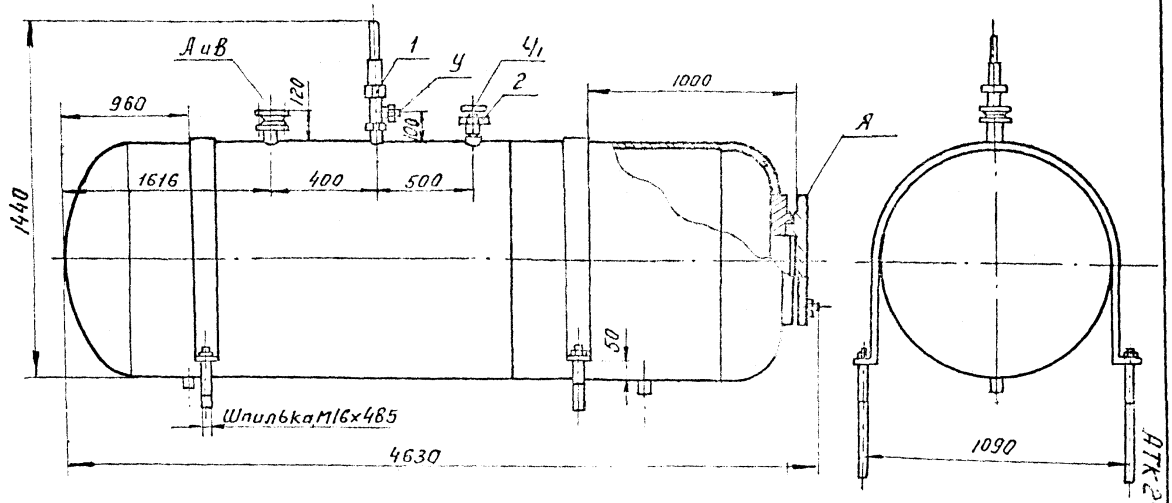

Черт.30

АТК-24.203.02-90 С.77

Основные параметры и размеры

Таблица 68

Наименование параметра	ВТ-I
Вместимость, $м^3$	3,5
Масса, кг	I363

Условный проход штуцеров, Ду

Таблица 69

Обозначение штуцеров на черт. 30	Ду, мм
А и В	25
У	25
$Ч\frac{I}{I}$	6
Я	400

Арматура, поставляемая с аппаратом

Таблица 70

Позиция на черт. 30	Наименование	Кол. шт.
I	Клапан предохранительный Т/Ф I7сII нж, Ду 25, мм	I
2	Вентиль запорный угловой мембранный цапковый Ду 6, мм I5Б35бк-I	I

Инв. № 1 Т-1199/44

ПРИЛОЖЕНИЕ
Обязательное

Сводная таблица буквенных обозначений штуцеров и люков

Таблица

Обозначение штуцера и люка	Назначение
А	Вход парообразного хладагента
Б	Вход жидкого хладагента
В	Выход парообразного хладагента
Г	Выход жидкого хладагента
И	Спуск воздуха
К	К уравнительной паровой линии
$К_I$	К уравнительной жидкостной линии
Л	Слив жидкого хладагента
М	Слив масла
П	Вход хладагента в змеевик
$П_I$	Выход хладагента из змеевика
$С_I$	Для технологических целей
$Т_I$	Вход парожидкостной смеси от испарительных аппаратов
У	Спуск парообразного хладагента
Ф	Соединение с атмосферой
Х	Присоединение к всасывающей линии компрессора, вспомогательному агрегату и циркуляционному насосу
Ч	Присоединение к регулятору уровня
$Ч_I$	Присоединение к манометру
Э	К дренажной линии (оттайки)
Ю	Подвод жидкого хладагента от регулирующей станции
Я	Люк
$Я_I$	Люк для очистки, смотровой
$М_I$	Вход масла
$М_2$	Залив масла
[illegible]	Ревизия маслоспускного штуцера

Инв. № подл. | Подпись и дата | Взам. инв. № | Инв. № дубл. | Подп. и дата

1199/78 19.5.90

ИНФОРМАЦИОННЫЕ ДАННЫЕ

I. Разработан и внесен ВНИИхолодмашем

Разработчики А.В.Быков, И.М.Калнинь, В.Б.Шпенцер, А.Д.Миломедова

2. Утвержден и введен в действие указанием Министерства тяжелого машиностроения СССР от 19.06.90 № ВА-002-I-6282

3. Зарегистрирован НИИхиммашем за

4. Сведения о сроках и периодичности проверки документа:

срок первой проверки -1995 г.

периодичность проверки -5 лет

5. Взамен ОСТ 26.03-1453-76

6. Ссылочные НТД

Обозначение НТД, на которые дана ссылка	Номер пункта, таблицы
ОСТ 24.203.03-90	п. I.6 ; I,8 ; I.1 ; I.3
ОСТ 26-03-1501-76	п.I.6
ОСТ 26-II-03-86	п.I.7
ОСТ 26-291-87	п.I.

I-1109/90

С О Д Е Р Ж А Н И Е

Введение	I
Технические требования	2
Ресиверы	4
Сосуды промежуточные	30
Маслоотделители	39
Маслосборники	47
Отделители жидкости	55
Фильтры и осушители	62
Отделитель воздуха	74
Емкость расширительная	76
Сводная таблица буквенных обозначений штуцеров и люков	79
Информационные данные	80

Подп. и дата | Взам. инв. № | Инв. № дубл. | Подп. и дата

Номер изменения	Номер изменения	Лист (страница)	Лист (страница)	Номер документа	Подпись	Дата	Дата введения изм.

Т-1. 99/81 ... 19 5 90

gost.e-ecolog.ru