2

Согласовано:
Начальник Управления оборудования Миннефтехимпрома
Штангей В.Г.
22.12.72

Утверждаю
Начальник Главнефтехиммаша
Балашов Ю.А.
23.12.72г
Группа Г47

Извещение 4 Утв. 25/12 от Измен. № 1 к 1980 с д. до 1.1.93

# ОТРАСЛЕВОЙ СТАНДАРТ УДК 66.048,37-2

## РЕШЕТКИ ОПОРНЫЕ ПОД НАСАДКИ КОЛЬЦЕВЫЕ

Основные размеры и технические требования.

ОСТ 26-02 601-72
602
Взамен МН4095-62 ÷ МН4117-62

Приказом
от 1972 г. срок введения установлен
с 19

Извещ. 2 от Измен. 2 ... 1974

Несоблюдение стандарта преследуется по закону

Настоящий стандарт распространяется на решетки опорные под насадки кольцевые размером 25, 50, 80 мм в колонных аппаратах с внутренним диаметром от 400 до 4000 мм при температуре среды до 250°С, применяемых в нефтеперерабатывающей, нефтехимической, химической и газовой промышленности.

Эксплуатация опорных решеток при температуре свыше 250°С должна подтверждаться расчетом согласно примечания табл. 12

Нижний температурный предел эксплуатации решеток должен определяться в зависимости от принятого материала по ОСТ26-291-71.

gost.e-ecolog.ru

Перепечатка воспрещена

Допускается применять опорные решетки под кольцевые насадки диаметром менее 25 мм, кусковой и гранулированный материал, накладывая на решетки сетку из нержавеющей стали.

## 1 ОСНОВНЫЕ РАЗМЕРЫ

1.1. Решетки опорные должны изготавливаться двух исполнений:
исполнение I - решетки из углеродистых и низколегированных сталей;
исполнение II - решетки из нержавеющих сталей.

1.2. Конструция, основные размеры и свободные сечения опорных решеток должны соответствовать указанным на черт. 1÷12 и в табл. 1÷11.

1.3 Расстояние между крайними полосами смежных секций решеток должно быть не более 0,7 диаметра насадки.

1.4 В табл. 12 указаны допускаемые удельные нагрузки на 1 м$^2$ площади решетки независимо от объемной массы насадки и обозначения соответствующих опорных балок.

1.5. Допускаемая высота слоя насадки на опорные решетки должна определяться согласно примечания табл. 12

1.6. В зависимости от удельных нагрузок опорные решетки должны устанавливаться:

- в аппаратах с внутренним диаметром Дв = 400÷1200 мм - на опорном кольце;
- в аппаратах с внутренним диаметром Дв = 1400÷2000 мм - на опорном кольце или на опорном кольце с одной центральной балкой;

– в аппаратах с внутренним диаметром Дв = 2200÷2600 мм – на опорном кольце с одной центральной балкой;

– в аппаратах с внутренним диаметром Дв = 2800÷4000 мм – на опорном кольце с одной центральной балкой или на опарном кольце с одной центральной и двумя боковыми балками.

Выбор количества опорных балок должен производиться по табл. 12.

1.7. Конструкции и основные размеры опорных балок под решетки должны соответствовать ОСТ 26-02

$D_в$ = 400–500 мм

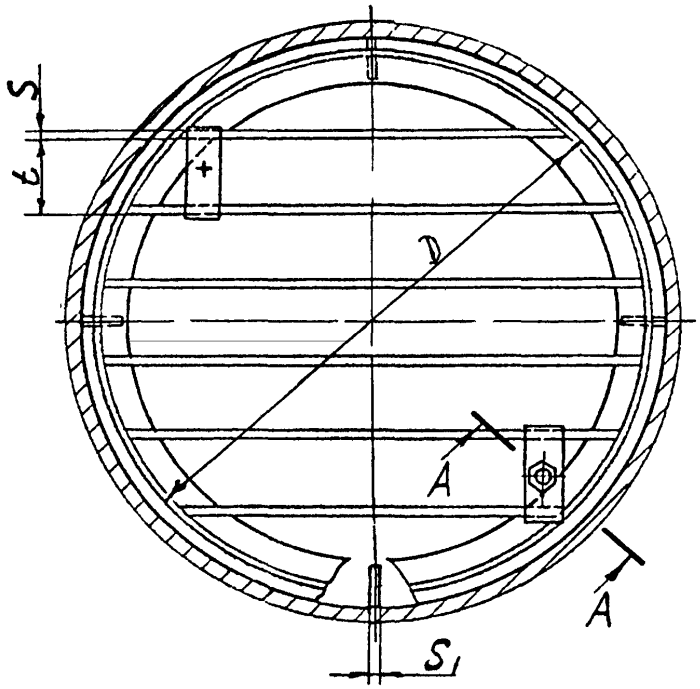


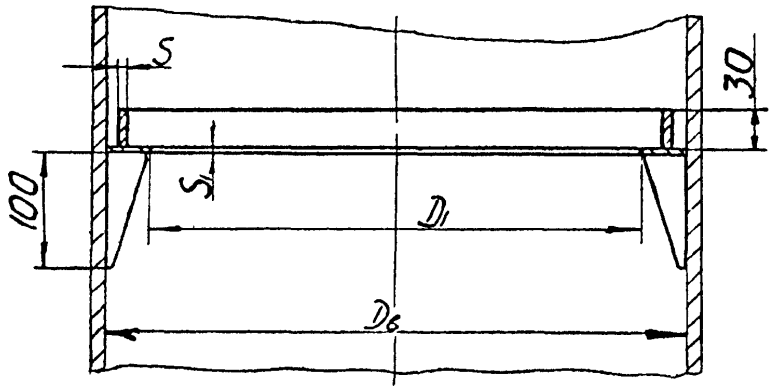


Черт. 1

Размеры в мм

Таблица 1

| Диаметр аппарата, внутренний $D_в$ | $D$ | $D_1$ | Диаметр насадки | Исполнение решетки | $t$ (пред. откл. ±1) | $S$ | $S_1$ | Площадь свободного сечения, м² | Масса (теор.), кг |
|---|---|---|---|---|---|---|---|---|---|
| 400 | 370 | 296 | 25 | I | 23 | 6 | 8 | 0,051 | 10,8 |
| | | | 50 | | 40 | | | 0,058 | 8,8 |
| | | | 80 | | 62 | | | 0,061 | 8,0 |
| | | | 25 | II | 22 | 4 | 6 | 0,056 | 9,3 |
| | | | 50 | | 39 | | | 0,062 | 7,1 |
| | | | 80 | | 60 | | | 0,064 | 6,3 |
| 500 | 470 | 396 | 25 | I | 23 | 6 | 8 | 0,091 | 16,3 |
| | | | 50 | | 40 | | | 0,104 | 13,0 |
| | | | 80 | | 62 | | | 0,108 | 10,5 |
| | | | 25 | II | 22 | 4 | 6 | 0,101 | 12,5 |
| | | | 50 | | 39 | | | 0,110 | 9,7 |
| | | | 80 | | 60 | | | 0,115 | 8,0 |

$D_в = 600 \div 800$ мм

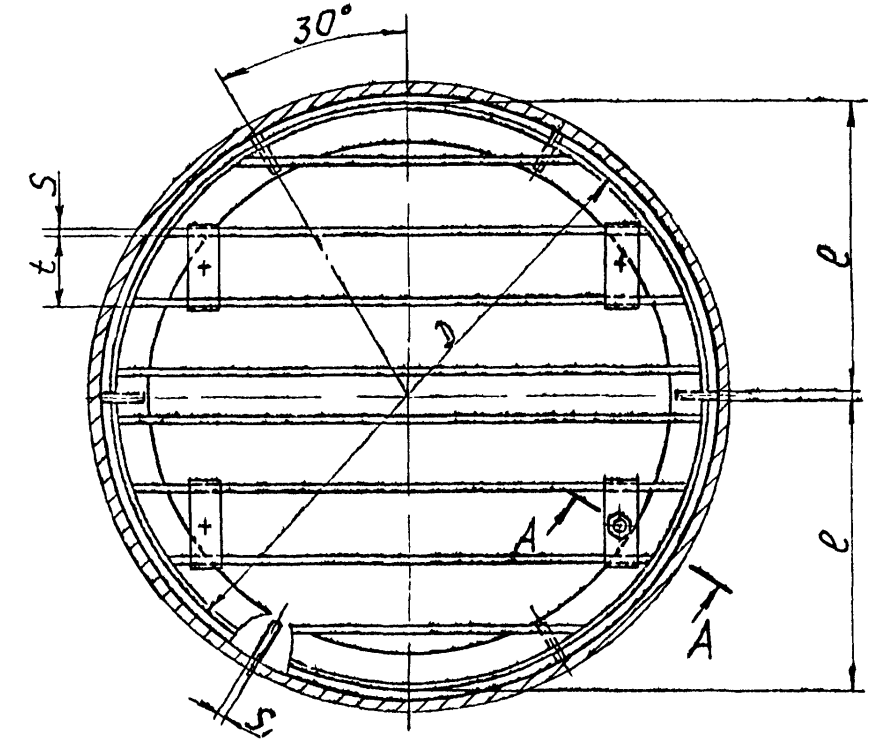


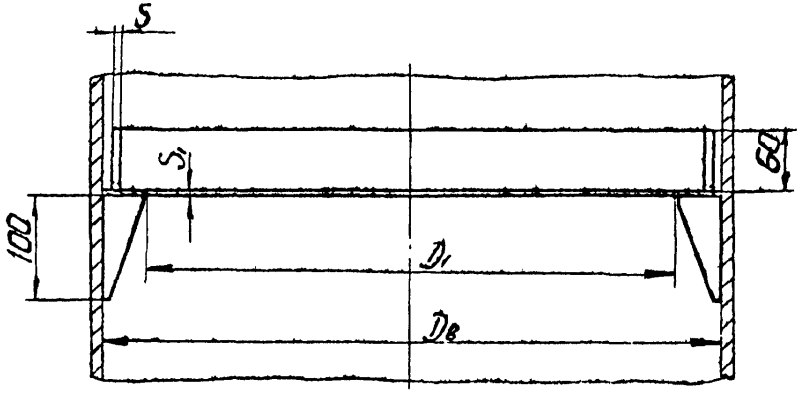


Черт. 2

Размеры в мм

Таблица 2

| Диаметр аппарата внутренний $D_в$ | D | $D_1$ | Диаметр насадки | Исполнение решетки | t (пред. откл ±1) | S | $S_1$ | e | Площадь свободного сечения, м² | Масса (теор.), кг |
|---|---|---|---|---|---|---|---|---|---|---|
| 600 | 575 | 496 | 25 | I | 23 | 6 | 8 | 285 | 0,143 | 38,0 |
| | | | 50 | | 40 | | | | 0,164 | 26,5 |
| | | | 80 | | 62 | | | | 0,175 | 22,0 |
| | | | 25 | II | 22 | 4 | 6 | | 0,158 | 28,3 |
| | | | 50 | | 39 | | | | 0,174 | 18,4 |
| | | | 80 | | 60 | | | | 0,180 | 16,3 |
| 700 | 675 | 596 | 25 | I | 23 | 6 | 8 | 335 | 0,206 | 51,0 |
| | | | 50 | | 40 | | | | 0,238 | 36,0 |
| | | | 80 | | 62 | | | | 0,251 | 31,2 |
| | | | 25 | II | 22 | 4 | 6 | | 0,228 | 39,8 |
| | | | 50 | | 39 | | | | 0,252 | 27,0 |
| | | | 80 | | 60 | | | | 0,260 | 21,3 |
| 800 | 775 | 676 | 25 | I | 23 | 6 | 8 | 385 | 0,265 | 75,8 |
| | | | 50 | | 40 | | | | 0,305 | 47,5 |
| | | | 80 | | 62 | | | | 0,323 | 39,3 |
| | | | 25 | II | 22 | 4 | 6 | | 0,294 | 52,0 |
| | | | 50 | | 39 | | | | 0,323 | 37,2 |
| | | | 80 | | 60 | | | | 0,335 | 26,3 |

ОСТ26-02 6041 Стр7

ОСТ 26-02 6Ст Стр.8

$D_в = 1000 \div 1200$ мм

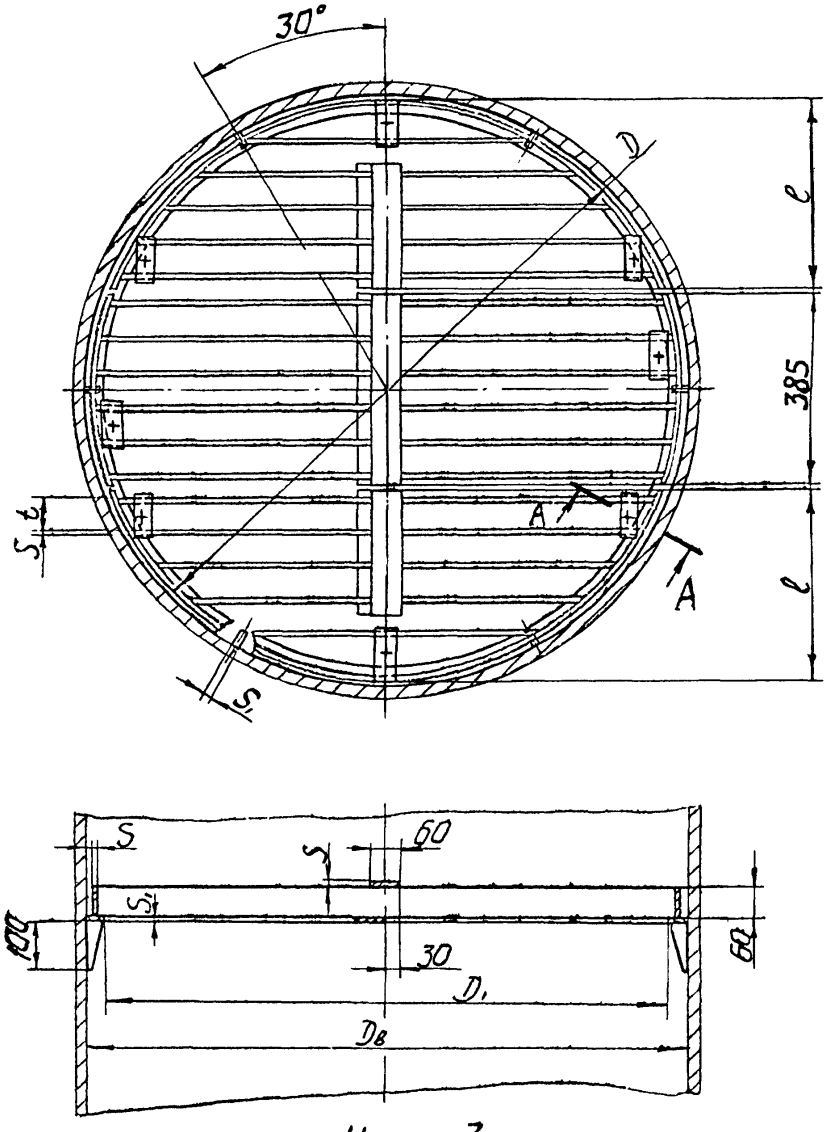


Черт. 3

Размеры в мм

Таблица 3

| Диаметр аппарата внутренний, $D_в$ | $D$ | $D_1$ | Диаметр насадки | Исполнение решетки | $t$ (пред. откл. ±1) | $S$ | $S_1$ | $l$ | Площадь свободного сечения $м^2$ | Масса (теор.), кг |
|---|---|---|---|---|---|---|---|---|---|---|
| 1000 | 985 | 876 | 25 | I | 23 | 6 | 8 | 295 | 0,372 | 114 |
| | | | 50 | | 40 | | | | 0,442 | 75 |
| | | | 80 | | 62 | | | | 0,470 | 58 |
| | | | 25 | II | 22 | 4 | 6 | | 0,421 | 78 |
| | | | 50 | | 39 | | | | 0,470 | 51 |
| | | | 80 | | 60 | | | | 0,490 | 40 |
| 1200 | 1165 | 1076 | 25 | I | 23 | 8 | 10 | 385 | 0,528 | 210 |
| | | | 50 | | 44 | | | | 0,650 | 125 |
| | | | 80 | | 62 | | | | 0,705 | 100 |
| | | | 25 | II | 22 | 4 | 8 | | 0,654 | 115 |
| | | | 50 | | 39 | | | | 0,730 | 75 |
| | | | 80 | | 60 | | | | 0,758 | 57 |

ОСТ 26-02 601 Стр 10

$D_в = 1400 \div 1600$ мм

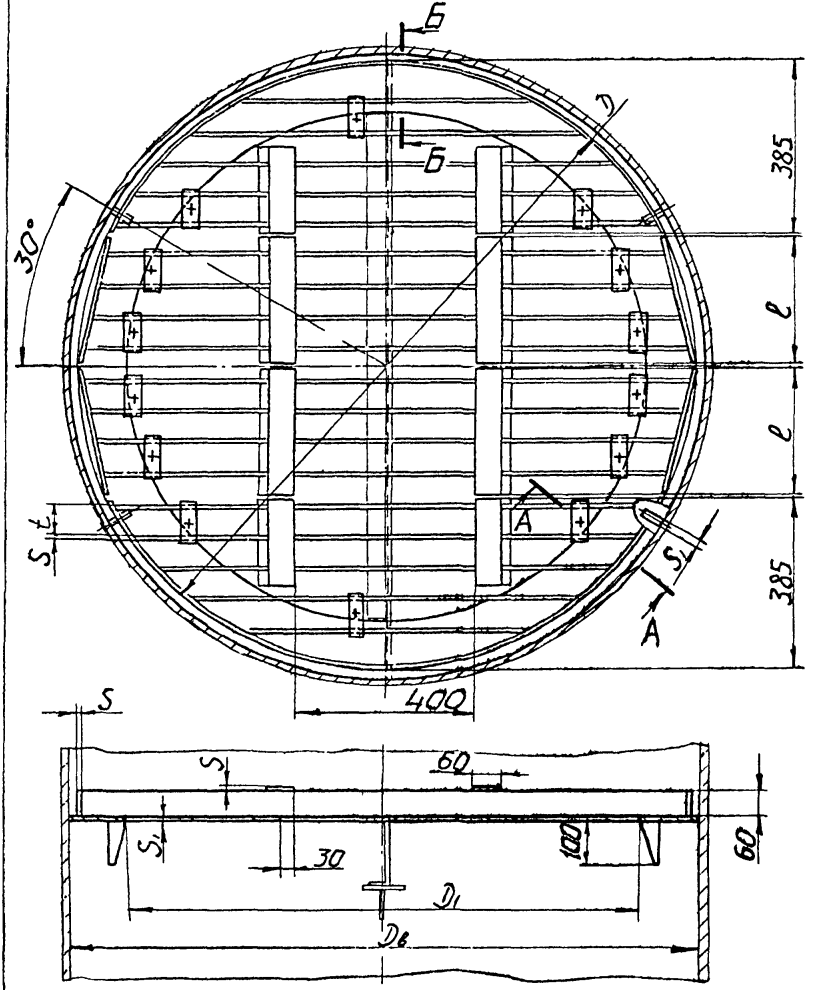


Черт. 4

Размеры в мм

Таблица 4

| Диаметр аппарата, внутренний $D_в$ | $D$ | $D_1$ | Диаметр насадки | Исполнение решетки | $t$ (пред откл ±1) | $S$ | $S_1$ | $l$ | Площадь свободного сечения, $м^2$ | Масса (теор.) кг |
|---|---|---|---|---|---|---|---|---|---|---|
| 1400 | 1375 | 1276 | 25 | I | 23 | 8 | 10 | 295 | 0,651 | 290 |
| | | | 50 | | 44 | | | | 0,822 | 175 |
| | | | 80 | | 62 | | | | 0,900 | 130 |
| | | | 25 | II | 22 | 4 | 8 | | 0,828 | 155 |
| | | | 50 | | 39 | | | | 0,932 | 100 |
| | | | 80 | | 60 | | | | 0,975 | 80 |
| 1600 | 1555 | 1476 | 25 | I | 23 | 8 | 10 | 385 | 0,912 | 365 |
| | | | 50 | | 44 | | | | 1,142 | 220 |
| | | | 80 | | 62 | | | | 1,245 | 170 |
| | | | 25 | II | 22 | 4 | 8 | | 1,149 | 195 |
| | | | 50 | | 39 | | | | 1,289 | 125 |
| | | | 80 | | 60 | | | | 1,346 | 95 |

ОСТ26-02 601 Стр 12

$D_в$= 1800÷2000 мм

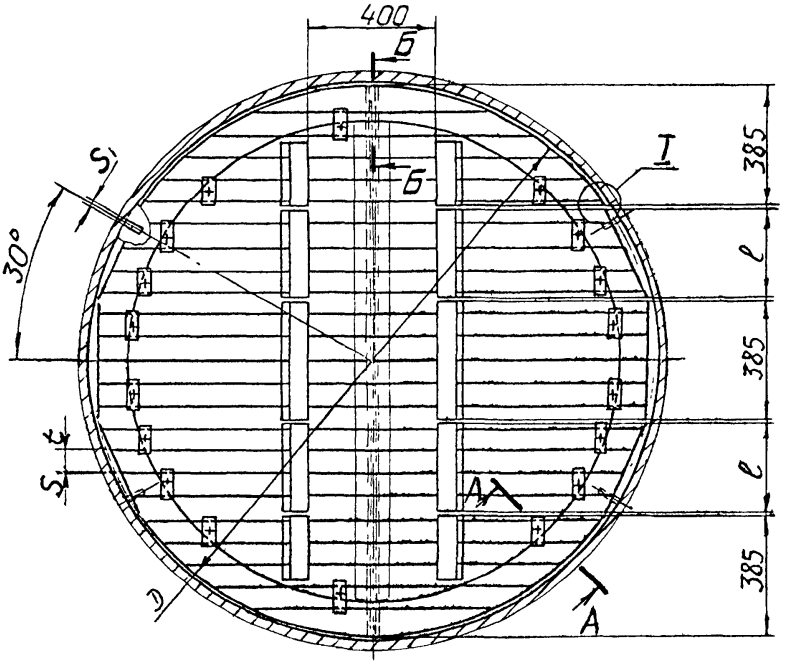


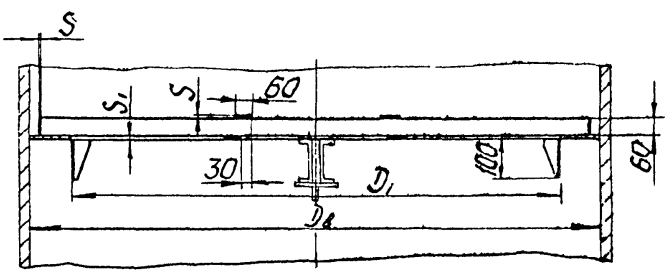


Черт. 5

Размеры в мм

Таблица 5

| Диаметр аппарата внутренний $D_в$ | $D$ | $D_1$ | Диаметр насадки | Исполнение решетки | $t$ (пред откл.±1) | $S$ | $S_1$ | $e$ | Площадь свободного сечения, $м^2$ | Масса (теор.), кг |
|---|---|---|---|---|---|---|---|---|---|---|
| 1800 | 1770 | 1676 | 25 | I | 23 | 8 | 10 | 295 | 1,206 | 465 |
| | | | 50 | | 44 | | | | 1,502 | 270 |
| | | | 80 | | 62 | | | | 1,634 | 210 |
| | | | 25 | II | 22 | 4 | 8 | | 1,511 | 250 |
| | | | 50 | | 39 | | | | 1,692 | 155 |
| | | | 80 | | 60 | | | | 1,765 | 115 |
| 2000 | 1950 | 1836 | 25 | I | 23 | 8 | 10 | 385 | 1,477 | 570 |
| | | | 50 | | 44 | | | | 1,831 | 335 |
| | | | 80 | | 62 | | | | 1,992 | 260 |
| | | | 25 | II | 22 | 4 | 8 | | 1,842 | 305 |
| | | | 50 | | 39 | | | | 2,059 | 195 |
| | | | 80 | | 60 | | | | 2,147 | 145 |

ОСТ26-02 601 Стр14

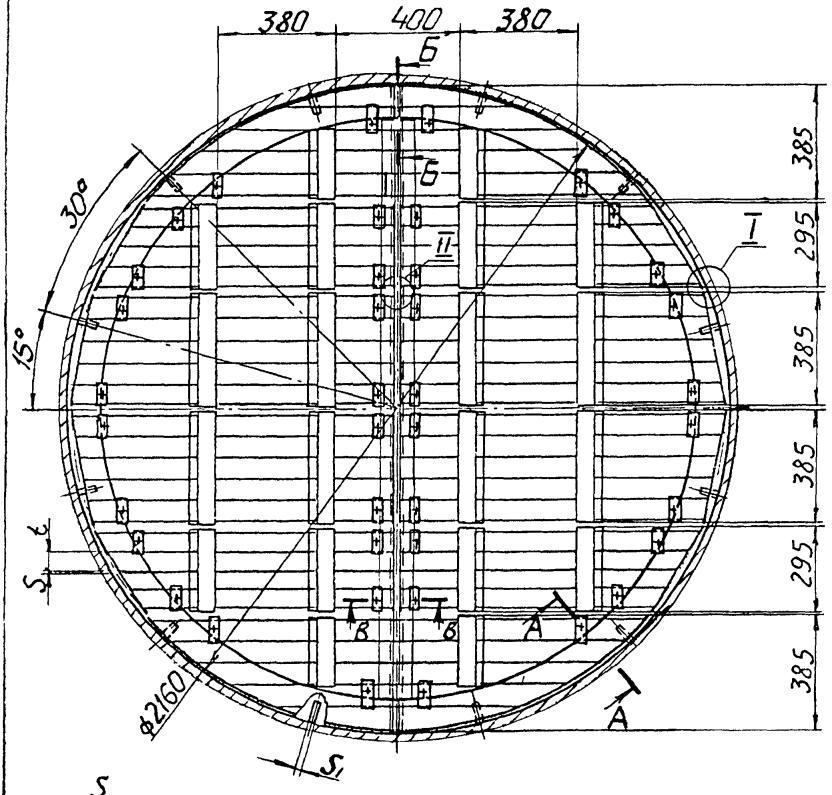


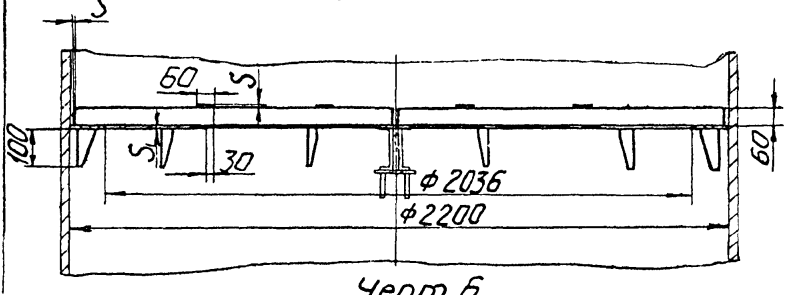


Черт. 6

$D_в = 2200$ мм

Размеры в мм

Таблица6

| Диаметр насадки | Исполнение решетки | t (пред. откл.±1) | S | $S_1$ | Площадь свободного сечения $м^2$ | Масса (теор), кг |
|---|---|---|---|---|---|---|
| 25 | I | 23 | 8 | 12 | 1,670 | 720 |
| 50 | | 44 | | | 2,094 | 430 |
| 80 | | 62 | | | 2,296 | 340 |
| 25 | II | 22 | 4 | 10 | 2,109 | 390 |
| 50 | | 39 | | | 2,275 | 250 |
| 80 | | 60 | | | 2,484 | 200 |

ОСТ 26-02 6Q1 стр 16

$D_в = 2400 \div 2600$ мм

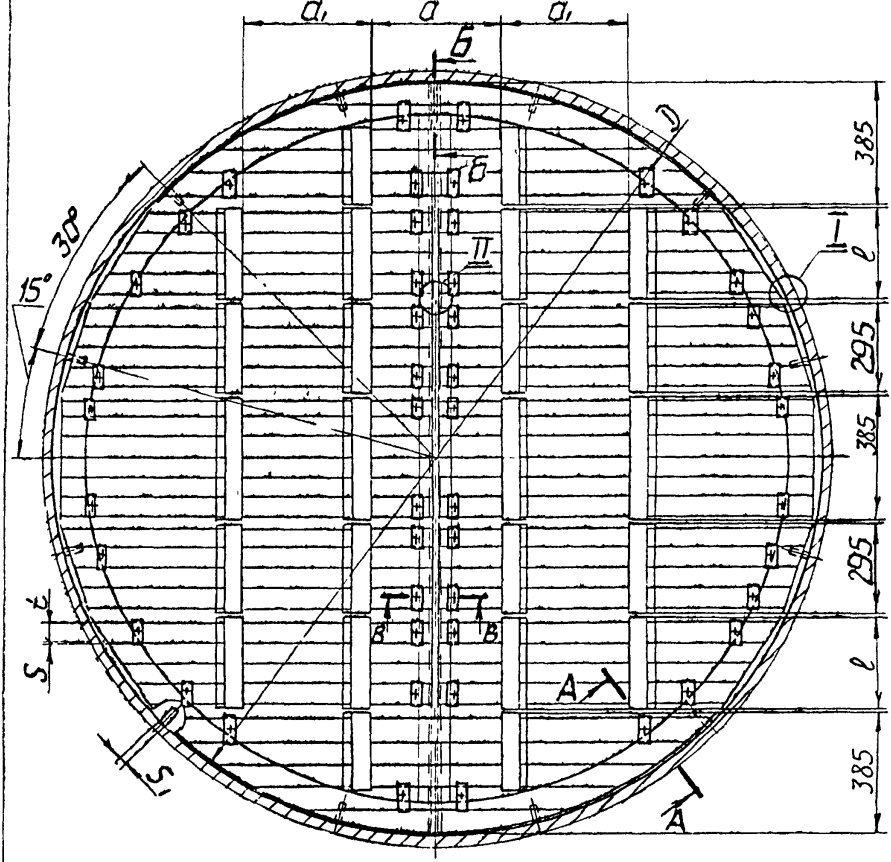


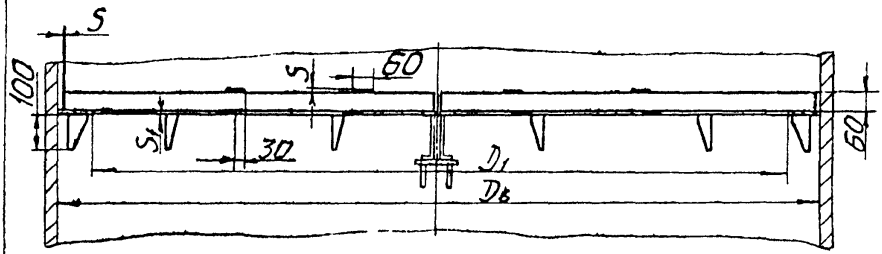


Черт. 7

Размеры в мм

Таблица 7

| Диаметр аппарата внутренний $D_в$ | $D$ | $D_1$ | Диаметр насадки | Исполнение решетки | $t$ (пред. откл. ±1) | $S$ | $S_1$ | $l$ | $a$ | $a_1$ | Площадь свободного сечения $м^2$ | Масса (теор.), кг |
|---|---|---|---|---|---|---|---|---|---|---|---|---|
| 2400 | 2360 | 2236 | 25 | I | 23 | 8 | 12 | 295 | 400 | 380 | 2,022 | 850 |
| | | | 50 | | 44 | | | | | | 2,545 | 510 |
| | | | 80 | | 62 | | | | | | 2,783 | 400 |
| | | | 25 | II | 22 | 4 | 10 | | | | 2,561 | 460 |
| | | | 50 | | 39 | | | | | | 2,882 | 300 |
| | | | 80 | | 60 | | | | | | 3,000 | 220 |
| 2600 | 2560 | 2436 | 25 | I | 23 | 8 | 12 | 385 | 600 | 580 | 2,428 | 980 |
| | | | 50 | | 44 | | | | | | 3,052 | 580 |
| | | | 80 | | 62 | | | | | | 3,336 | 450 |
| | | | 25 | II | 22 | 4 | 10 | | | | 3,072 | 530 |
| | | | 50 | | 39 | | | | | | 3,452 | 340 |
| | | | 80 | | 60 | | | | | | 3,608 | 250 |

ОСТ26-02 601 Стр.18

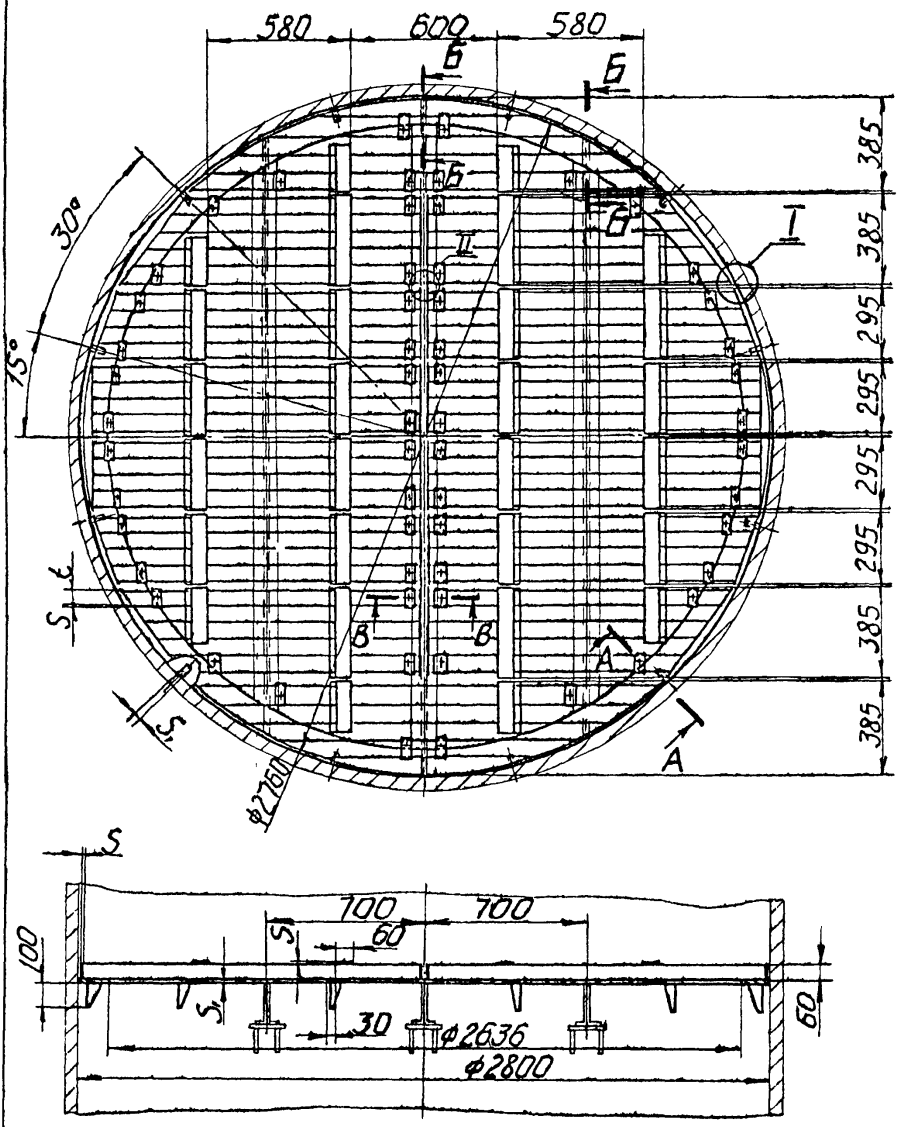


Черт. 8

$D_в = 2800$ мм

Размеры в мм

Таблица 8

| Диаметр насадки | Исполнение решетки | t (пред. откл. ±1) | S | $S_1$ | Площадь свободного сечения $м^2$ | Масса (теор.), кг |
|---|---|---|---|---|---|---|
| 25 | I | 23 | 8 | 12 | 2,913 | 1130 |
| 50 | | 44 | | | 3,644 | 660 |
| 80 | | 62 | | | 3,977 | 510 |
| 25 | II | 22 | 4 | 10 | 3,667 | 610 |
| 50 | | 39 | | | 4,113 | 380 |
| 80 | | 60 | | | 4,295 | 280 |

ОСТ26-02 601 Стр20

$D_в = 3000 \div 3400$ мм

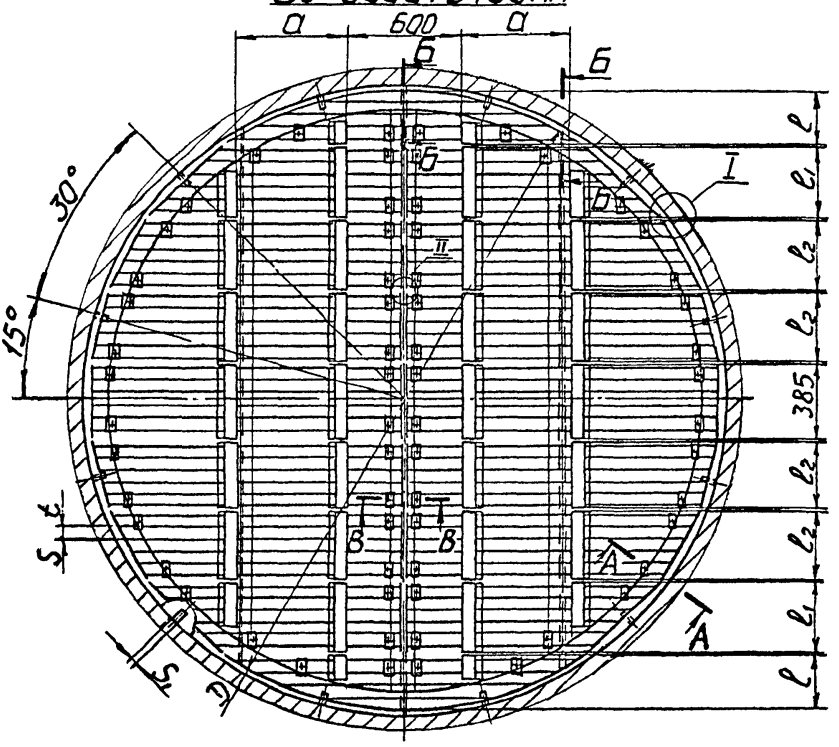


Черт. 9

Размеры в мм

Таблица 9

| Диаметр аппарата внутренний, $D_в$ | $D$ | $D_1$ | Диаметр насадки | Исполнение решетки | $t$ (пред. откл ±1) | $S$ | $S_1$ | $e$ | $e_1$ | $e_2$ | $a$ | $b$ | Площадь свободного сечения, $м^2$ | Масса (теор.), кг |
|---|---|---|---|---|---|---|---|---|---|---|---|---|---|---|
| 3000 | 2960 | 2836 | 25 | I | 23 | 8 | 12 | 385 | 295 | 295 | 580 | 750 | 3,394 | 1280 |
| | | | 50 | | 44 | | | | | | | | 4,229 | 750 |
| | | | 80 | | 62 | | | | | | | | 4,626 | 580 |
| | | | 25 | II | 22 | 4 | 10 | | | | | | 4,267 | 680 |
| | | | 50 | | 39 | | | | | | | | 4,784 | 440 |
| | | | 80 | | 60 | | | | | | | | 4,994 | 320 |
| 3200 | 3160 | 3036 | 25 | I | 23 | 8 | 14 | 385 | 385 | 295 | 580 | 800 | 3,939 | 1450 |
| | | | 50 | | 44 | | | | | | | | 4,909 | 840 |
| | | | 80 | | 62 | | | | | | | | 5,352 | 650 |
| | | | 25 | II | 22 | 4 | 10 | | | | | | 4,939 | 780 |
| | | | 50 | | 39 | | | | | | | | 5,532 | 490 |
| | | | 80 | | 60 | | | | | | | | 5,773 | 360 |
| 3400 | 3340 | 3196 | 25 | I | 23 | 8 | 14 | 295 | 385 | 385 | 650 | 850 | 4,424 | 1660 |
| | | | 50 | | 44 | | | | | | | | 5,498 | 970 |
| | | | 80 | | 62 | | | | | | | | 5,988 | 760 |
| | | | 25 | II | 22 | 4 | 12 | | | | | | 5,532 | 900 |
| | | | 50 | | 39 | | | | | | | | 6,188 | 580 |
| | | | 80 | | 60 | | | | | | | | 6,456 | 430 |

ОСТ26-02 6001 Отд.21

ОСТ26-02 601 Стр.22

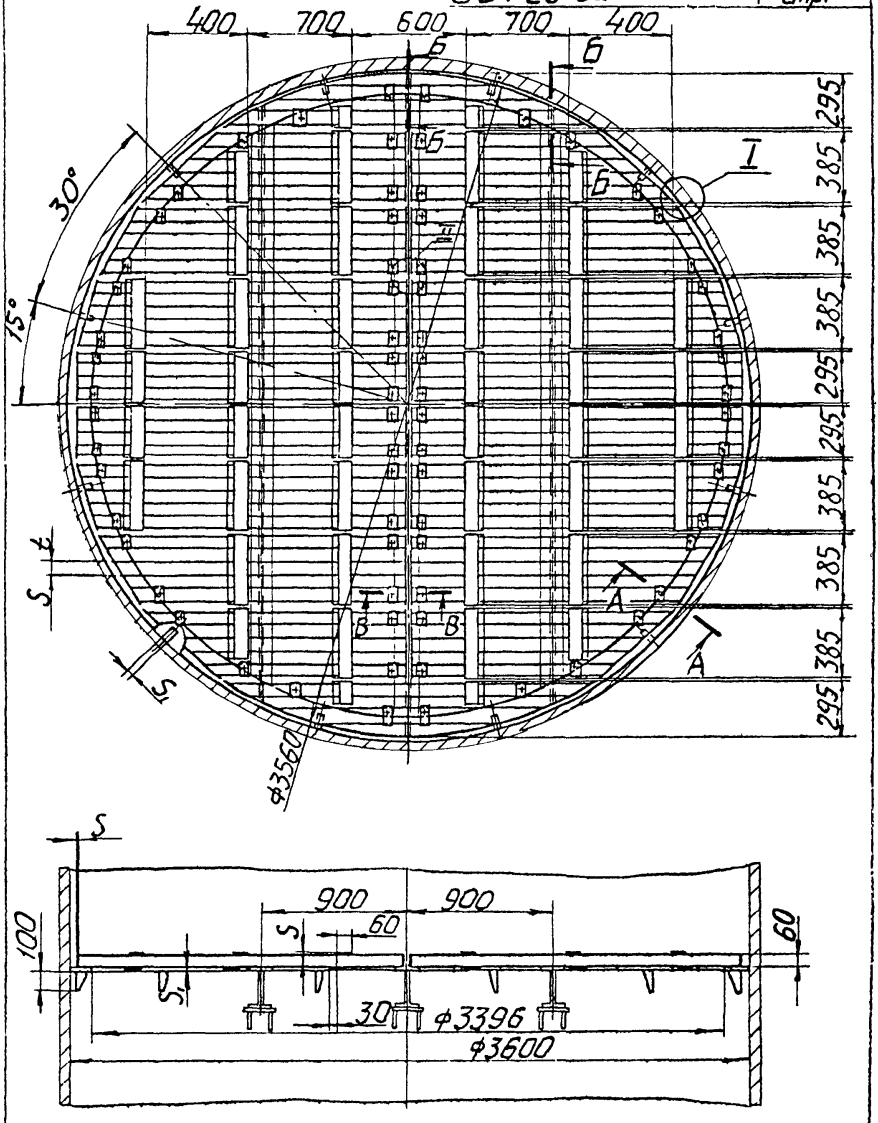


Черт. 10

## $D_в$ = 3600мм

Размеры в мм

Таблица 10

| Диаметр насадки | Исполнение решетки | t (пред. отк. ±1) | S | $S_1$ | Площадь свободного сечения, $м^2$ | Масса (теор.) кг |
|---|---|---|---|---|---|---|
| 25 | I | 23 | 8 | 14 | 4,755 | 1890 |
| 50 | | 44 | | | 5,967 | 1110 |
| 80 | | 62 | | | 6,520 | 860 |
| 25 | II | 22 | 4 | 12 | 6,006 | 1030 |
| 50 | | 39 | | | 6,747 | 650 |
| 80 | | 60 | | | 7,048 | 490 |

ОСТ26-02 601 Стр24

$D_в = 3800 \div 4000$ мм

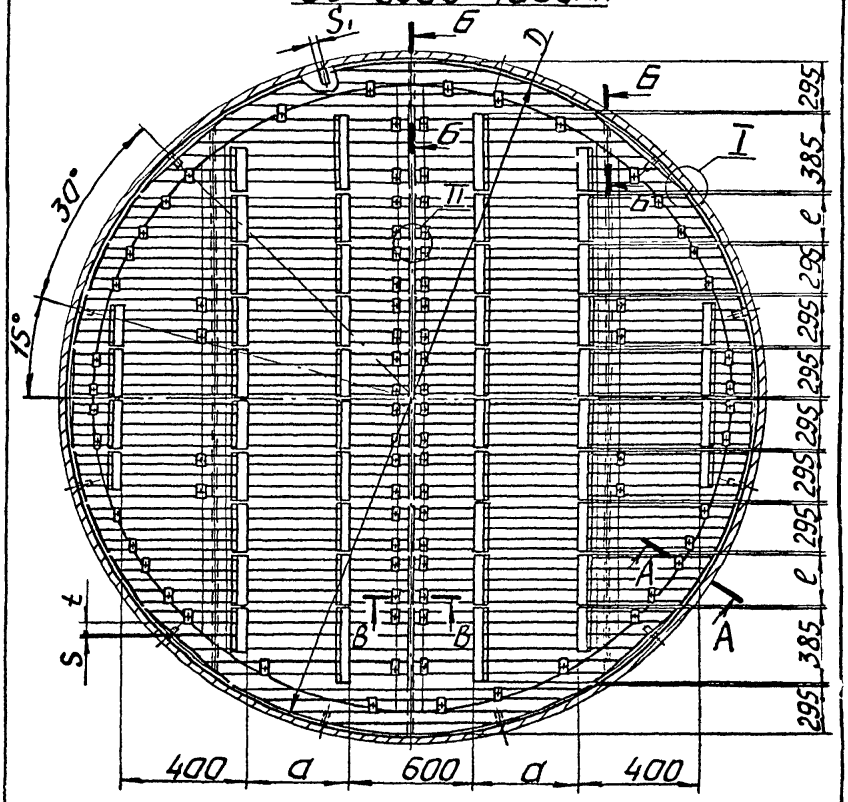


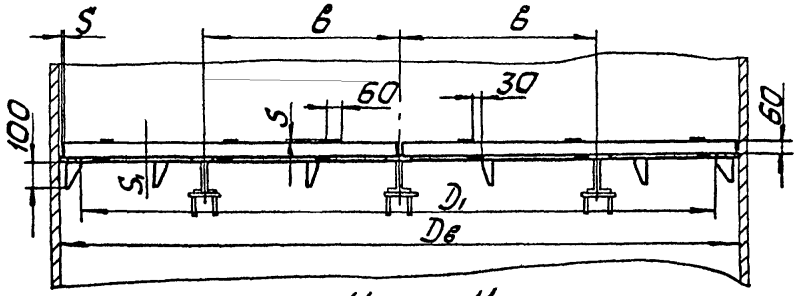


Черт. 11

Размеры в мм

Таблица 11

| Диаметр аппарата внутренний $D_в$ | D | $D_1$ | Диаметр насадки | Исполнение решетки | t (пред. откл. ±1) | S | $S_1$ | e | a | b | Площадь свободного сечения $м^2$ | Масса (теор.), кг |
|---|---|---|---|---|---|---|---|---|---|---|---|---|
| 3800 | 3770 | 3596 | 25 | I | 23 | 8 | 14 | 295 | 750 | 950 | 5,374 | 2040 |
| | | | 50 | | 44 | | | | | | 6,734 | 1190 |
| | | | 80 | | 62 | | | | | | 7,354 | 910 |
| | | | 25 | II | 22 | 4 | 12 | | | | 6,777 | 1110 |
| | | | 50 | | 39 | | | | | | 7,608 | 700 |
| | | | 80 | | 60 | | | | | | 7,946 | 510 |
| 4000 | 3950 | 3796 | 25 | I | 23 | 8 | 14 | 385 | 800 | 1000 | 6,078 | 2270 |
| | | | 50 | | 44 | | | | | | 7,593 | 1310 |
| | | | 80 | | 62 | | | | | | 8,284 | 1010 |
| | | | 25 | II | 22 | 4 | 12 | | | | 7,641 | 1230 |
| | | | 50 | | 39 | | | | | | 8,567 | 770 |
| | | | 80 | | 60 | | | | | | 8,944 | 570 |

Примечания к таблицам 1÷11:

1. Свободные сечения опорных решеток указаны без учета площади, занимаемой опорными балками.
2. Массы опорных решеток даны в табл. 1÷11 без учета массы опорных балок.

ОСТ26-02 6.01 стр25

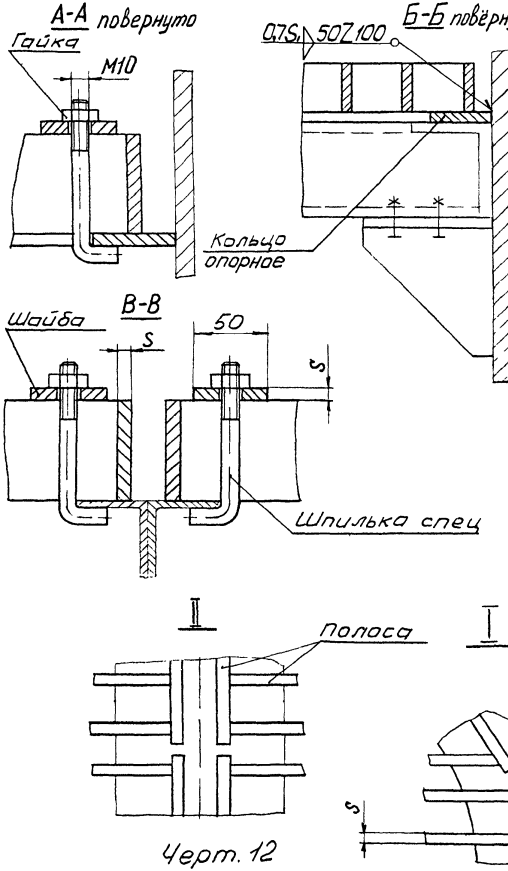
А-А повернуто
Гайка
М10
Кольцо опорное
0,7S
50
100
Б-Б повёрнуто
Шайба
В-В
S
50
S
Шпилька спец
Полоса
S
t

Черт. 12

Пример условного обозначения решетки опорной из стали марки ВСт.3пс2 для аппаратов с внутренним диаметром 1000 мм под насадку кольцевую диаметром 25 мм.

Решетка опорная 1000-25-I ВСт3пс2 ОСТ 26-02

Тоже из стали 0Х13:

Решетка опорная 1000-25-II-0Х13 ОСТ 26-02

Таблица 12

| Обозначение опорной решетки | Диаметр аппарата внутренний Dв, мм | Диаметр насадки, мм | Решетки с однопролетными секциями | | | Решетки с двухпролетными секциями | | | | |
|---|---|---|---|---|---|---|---|---|---|---|
| | | | Решетки без балок | Решетки с одной центральной балкой | | Решетки с одной центральной балкой | | Решетки с одной центральной и двумя боковыми балками | | |
| | | | Допускаемая уд нагрузка, Кг/м² | Допускаемая уд нагрузка, Кг/м² | Обозначение балки по ОСТ26-02 | Допускаемая уд нагрузка, Кг/м² | Обозначение балки по ОСТ26-02 | Допускаемая уд. нагрузка, Кг/м² | Обозначение центральной опорной балки по ОСТ26-02 | Обозначение боковой опорной балки по ОСТ26-02 |
| 400-25-I | 400 | 25 | 11200 | — | — | — | — | — | — | — |
| 400-25-II | | | | — | — | — | — | — | — | — |
| 400-50-I | | 50 | 6600 | — | — | — | — | — | — | — |
| 400-50-II | | | | — | — | — | — | — | — | — |
| 400-80-I | | 80 | 4400 | — | — | — | — | — | — | — |
| 400-80-II | | | | — | — | — | — | | — | — |
| 500-25-I | 500 | 25 | 7600 | — | — | — | | - | - | — |
| 500-25-II | | | | — | — | — | — | — | — | — |
| 500-50-I | | 50 | 4300 | — | — | — | — | — | — | — |
| 500-50-II | | | | — | — | — | — | — | — | — |
| 500-80-I | | 80 | 2700 | — | — | — | — | — | — | — |
| 500-80-II | | | | — | — | — | - | — | - | - |
| 600-25-I | 600 | 25 | 18600 | — | - | | - | - | | — |
| 600-25-II | | | | — | — | - | - | — | — | - |
| 600-50-I | | 50 | 10800 | — | — | | - | — | — | — |
| 600-50-II | | | | | — | | - | - | - | - |

Продолжение

| Обозначение опорной решетки | Диаметр аппарата внутренний $D_в$, мм | Диаметр насадки мм | Решетки с однопролетными секциями | | | Решетки с двухпролетными секциями | | | | |
|---|---|---|---|---|---|---|---|---|---|---|
| | | | Решетки без балок | Решетки с одной центральной балкой | | Решетки с одной центральной балкой | | Решетки с одной центральной и двумя боковыми балками | | |
| | | | Допускаемая уд нагрузка, кг/м² | Допускаемая уд нагрузка, кг/м² | Обозначение балки по ОСТ26-02 | Допускаемая уд нагрузка, кг/м² | Обозначение балки по ОСТ26-02 | Допускаемая уд нагрузка, кг/м² | Обозначение центральной опорной балки по ОСТ26-02 | Обозначение боковой опорной балки по ОСТ26-02 |
| 600-80-I | 600 | 80 | 7200 | — | — | — | — | — | — | — |
| 600-80-II | | | | — | — | — | — | — | — | — |
| 700-25-I | 700 | 25 | 13500 | — | — | — | — | — | — | — |
| 700-25-II | | | | — | — | — | — | — | — | — |
| 700-50-I | | 50 | 7800 | — | — | — | — | — | — | — |
| 700-50-II | | | | — | — | — | — | — | — | — |
| 700-80-I | | 80 | 5250 | — | — | — | — | — | — | — |
| 700-80-II | | | | — | — | — | — | — | — | — |
| 800-25-I | 800 | 25 | 10900 | — | — | — | — | — | — | — |
| 800-25-II | | | | — | — | — | — | — | — | — |
| 800-50-I | | 50 | 6000 | — | — | — | — | — | — | — |
| 800-50-II | | | | — | — | — | — | — | — | — |
| 800-80-I | | 80 | 4000 | — | — | — | — | — | — | — |
| 800-80-II | | | | — | — | — | — | — | — | — |
| 1000-25-I | 1000 | 25 | 6800 | — | — | — | — | — | — | — |
| 1000-25-II | | | | — | — | — | — | — | — | — |

Продолжение

| Обозначение опорной решетки | Диаметр аппарата внутренний D в, мм | Диаметр насадки мм | Решетки с однопролетными секциями | | | Решетки с двухпролетными секциями | | | | |
|---|---|---|---|---|---|---|---|---|---|---|
| | | | Решетки без балок | Решетки с одной центральной балкой | | Решетки с одной центральной балкой | | Решетки с одной центральной и двумя боковыми балками | | |
| | | | Допускаемая уд нагрузка, кг/м² | Допускаемая уд нагрузка, кг/м² | Обозначение балки по ОСТ26-02 | Допускаемая уд нагрузка, кг/м² | Обозначение балки по ОСТ26-02 | Допускаемая уд нагрузка, кг/м² | Обозначение центральной опорной балки по ОСТ26-02 | Обозначение боковой опорной балки по ОСТ26-02 |
| 1000-50-I | 1000 | 50 | 3900 | — | — | — | — | — | — | — |
| 1000-50-II | | | | — | — | — | — | — | — | — |
| 1000-80-I | | 80 | 2450 | — | — | — | — | — | — | — |
| 1000-80-II | | | | — | — | — | — | — | — | — |
| 1200-25-I | 1200 | 25 | 9500 | — | — | — | — | — | — | — |
| 1200-25-II | | | | — | — | — | — | — | — | — |
| 1200-50-I | | 50 | 5000 | — | — | — | — | — | — | — |
| 1200-50-II | | | | — | — | — | — | — | — | — |
| 1200-80-I | | 80 | 3500 | — | — | — | — | — | — | — |
| 1200-80-II | | | | — | — | — | — | — | — | — |
| 1400-25-I | 1400 | 25 | 6500 | — | — | — | — | — | — | — |
| 1400-25-II | | | | — | — | — | — | — | — | — |
| 1400-50-I | | 50 | 3500 | — | — | — | 1400-50-1-I | — | — | — |
| 1400-50-II | | | | — | — | 5000 | 1400-50-1-II | — | — | — |
| 1400-80-I | | 80 | 2500 | — | — | | 1400-80-1-I | — | — | — |
| 1400-80-II | | | | — | — | | 1400-80-1-II | — | — | — |

Продолжение

| Обозначение опорной решетки | Диаметр аппарата внутренний Dв мм | Диаметр насадки мм | Решетки с однопролетными секциями | | | Решетки с двухпролетными секциями | | | | |
|---|---|---|---|---|---|---|---|---|---|---|
| | | | Решетки без балок | Решетки с одной центральной балкой | | Решетки с одной центральной балкой | | Решетки с одной центральной и двумя боковыми балками | | |
| | | | Допускаемая уд нагрузка Кг/м² | Допускаемая уд нагрузка Кг/м² | Обозначение балки по ОСТ26-02 | Допускаемая уд нагрузка Кг/м² | Обозначение балки по ОСТ26-02 | Допускаемая уд нагрузка Кг/м² | Обозначение центральной опорной балки по ОСТ26-02 | Обозначение боковой опорной балки по ОСТ26-02 |
| 1600-25-I | 1600 | 25 | 5100 | — | — | — | — | — | — | — |
| 1600-25-II | | | | — | — | — | — | — | — | — |
| 1600-50-I | | 50 | 3000 | — | — | 5000 | 1600-50-1-I | — | — | — |
| 1600-50-II | | | | — | — | | 1600-50-1-II | — | — | — |
| 1600-80-I | | 80 | 2000 | — | — | | 1600-80-1-I | — | — | — |
| 1600-80-II | | | | — | — | | 1600-80-1-II | — | — | — |
| 1800-25-I | 1800 | 25 | 3900 | — | — | 5000 | 1800-25-1-I | — | — | — |
| 1800-25-II | | | | — | — | | 1800-25-1-II | — | — | — |
| 1800-50-I | | 50 | 2300 | — | — | | 1800-50-1-I | — | — | — |
| 1800-50-II | | | | — | — | | 1800-50-1-II | — | — | — |
| 1800-80-I | | 80 | 1500 | — | — | 3000 | 1800-80-1-I | — | — | — |
| 1800-80-II | | | | — | — | | 1800-80-1-II | — | — | — |
| 2000-25-I | 2000 | 25 | 3200 | — | — | 5000 | 2000-25-1-I | — | — | — |
| 2000-25-II | | | | — | — | | 2000-25-1-II | — | — | — |
| 2000-50-I | | 50 | 1800 | — | — | 3000 | 2000-50-1-I | — | — | — |
| 2000-50-II | | | | — | — | | 2000-50-1-II | — | — | — |

ОСТ 26-02 604 Стр 32

Продолжение

| Обозначение опорной решетки | Диаметр аппарата внутренний D0, мм | Диаметр опасадки мм | Решетки с однопролетными секциями | | | Решетки с двухпролетными секциями | | | | |
|---|---|---|---|---|---|---|---|---|---|---|
| | | | Решетки без балок | Решетки с одной центральной балкой | | Решетки с одной центральной балкой | | Решетки с одной центральной и двумя боковыми балками | | |
| | | | Допускаемая уд нагрузка кг/м² | Допускаемая уд нагрузка кг/м² | Обозначение балки по ОСТ26-02 | Допускаемая уд нагрузка кг/м² | Обозначение балки по ОСТ26-02 | Допускаемая уд нагрузка кг/м² | Обозначение центральной опорной балки по ОСТ26-02 | Обозначение боковой опорной балки по ОСТ26-02 |
| 2000-80-I | 2000 | 80 | 1250 | — | — | 3000 | 2000-80-1-I | — | — | — |
| 2000-80-II | | | | — | — | | 2000-80-1-II | — | — | — |
| 2200-25-I | 2200 | 25 | — | 5000 | 2200-25-1-I | — | — | — | — | — |
| 2200-25-II | | | — | | 2200-25-1-II | — | — | — | — | — |
| 2200-50-I | | 50 | — | 3000 | 2200-50-1-I | — | — | — | — | — |
| 2200-50-II | | | — | | 2200-50-1-II | — | — | — | — | — |
| 2200-80-I | | 80 | — | | 2200-80-1-I | — | — | — | — | — |
| 2200-80-II | | | — | | 2200-80-1-II | — | — | — | — | — |
| 2400-25-I | 2400 | 25 | — | 5000 | 2400-25-1-I | — | — | — | — | — |
| 2400-25-II | | | — | | 2400-25-1-II | — | — | — | — | — |
| 2400-50-I | | 50 | — | 3000 | 2400-50-1-I | — | — | — | — | — |
| 2400-50-II | | | — | | 2400-50-1-II | — | — | — | — | — |
| 2400-80-I | | 80 | — | | 2400-80-1-I | — | — | — | — | — |
| 2400-80-II | | | — | | 2400-80-1-II | — | — | — | — | — |
| 2600-25-I | 2600 | 25 | — | 4000 | 2600-25-1-I | — | — | — | — | — |
| 2600-25-II | | | — | | 2600-25-1-II | — | — | — | — | — |

Продолжение

| Обозначение опорной решетки | Диаметр аппарата внутренний Dв, мм | Диаметр насадки, мм | Решетки с однопролетными секциями | | | Решетки с двухпролетными секциями | | | | |
|---|---|---|---|---|---|---|---|---|---|---|
| | | | Решетки без балок | Решетки с одной центральной балкой | | Решетки с одной центральной балкой | | Решетки с одной центральной и двумя боковыми балками | | |
| | | | Допускаемая уд нагрузка, Кг/м² | Допускаемая уд нагрузка, Кг/м² | Обозначение балки по ОСТ26-02 | Допускаемая уд нагрузка, Кг/м² | Обозначение балки по ОСТ26-02 | Допускаемая уд нагрузка, Кг/м² | Обозначение центральной опорной балки по ОСТ26-02 | Обозначение боковой опорной балки по ОСТ26-02 |
| 2600-50-I | 2600 | 50 | — | 3000 | 2600-50-1-I | — | — | — | — | — |
| 2600-50-II | | | — | | 2600-50-1-II | — | — | — | — | — |
| 2600-80-I | | 80 | — | 2000 | 2600-80-1-I | — | — | — | — | — |
| 2600-80-II | | | — | | 2600-80-1-II | — | — | — | — | — |
| 2800-25-I | 2800 | 25 | — | 3000 | 2800-25-1-I | — | — | 5000 | 2800-25-2-I | 2800-25-I |
| 2800-25-II | | | — | | 2800-25-1-II | — | — | | 2800-25-2-II | 2800-25-II |
| 2800-50-I | | 50 | — | 2000 | 2800-50-1-I | — | — | 3500 | 2800-50-2-I | 2800-50-I |
| 2800-50-II | | | — | | 2800-50-1-II | — | — | | 2800-50-2-II | 2800-50-II |
| 2800-80-I | | 80 | — | | 2800-80-1-I | — | — | | 2800-80-2-I | 2800-80-I |
| 2800-80-II | | | — | | 2800-80-1-II | — | — | | 2800-80-2-II | 2800-80-II |
| 3000-25-I | 3000 | 25 | — | 3000 | 3000-25-1-I | — | — | 5000 | 3000-25-2-I | 3000-25-I |
| 3000-25-II | | | — | | 3000-25-1-II | — | — | | 3000-25-2-II | 3000-25-II |
| 3000-50-I | | 50 | — | 2000 | 3000-50-1-I | — | — | 3000 | 3000-50-2-I | 3000-50-I |
| 3000-50-II | | | — | | 3000-50-1-II | — | — | | 3000-50-2-II | 3000-50-II |
| 3000-80-I | | 80 | — | | 3000-80-1-I | — | — | | 3000-80-2-I | 3000-80-I |
| 3000-80-II | | | — | | 3000-80-1-II | — | — | | 3000-80-2-II | 3000-80-II |

Продолжение

| Обозначение опорной решетки | Диаметр аппарата внутренний Dв, мм | Диаметр насадки мм | Решетки с однопролетными секциями | | | Решетки с двухпролетными секциями | | | | |
|---|---|---|---|---|---|---|---|---|---|---|
| | | | Решетки без балок | Решетки с одной центральной балкой | | Решетки с одной центральной балкой | | Решетки с одной центральной и двумя боковыми балками | | |
| | | | Допускаемая уд нагрузка, кг/м² | Допускаемая уд нагрузка, кг/м² | Обозначение балки по ОСТ26-02 | Допускаемая уд нагрузка, кг/м² | Обозначение балки по ОСТ26-02 | Допускаемая уд нагрузка, кг/м² | Обозначение центральной опорной балки по ОСТ26-02 | Обозначение боковой опорной балки по ОСТ26-02 |
| 3200-25-I | 3200 | 25 | — | 3000 | 3200-25-1-I | — | — | 5000 | 3200-25-2-I | 3200-25-I |
| 3200-25-II | | | — | | 3200-25-1-II | — | — | | 3200-25-2-II | 3200-25-II |
| 3200-50-I | | 50 | — | 2000 | 3200-50-1-I | — | — | 3000 | 3200-50-2-I | 3200-50-I |
| 3200-50-II | | | — | | 3200-50-1-II | — | — | | 3200-50-2-II | 3200-50-II |
| 3200-80-I | | 80 | — | 1000 | 3200-80-1-I | — | — | 2000 | 3200-80-2-I | 3200-80-I |
| 3200-80-II | | | — | | 3200-80-1-II | — | — | | 3200-80-2-II | 3200-80-II |
| 3400-25-I | 3400 | 25 | — | 2000 | 3400-25-1-I | — | — | 5000 | 3400-25-2-I | 3400-25-I |
| 3400-25-II | | | — | | 3400-25-1-II | — | — | | 3400-25-2-II | 3400-25-II |
| 3400-50-I | | 50 | — | | 3400-50-1-I | — | — | 3000 | 3400-50-2-I | 3400-50-I |
| 3400-50-II | | | — | | 3400-50-1-II | — | — | | 3400-50-2-II | 3400-50-II |
| 3400-80-I | | 80 | — | 1000 | 3400-80-1-I | — | — | 2000 | 3400-80-2-I | 3400-80-I |
| 3400-80-II | | | — | | 3400-80-1-II | — | — | | 3400-80-2-II | 3400-80-II |
| 3600-25-I | 3600 | 25 | — | 2000 | 3600-25-1-I | — | — | 4000 | 3600-25-2-I | 3600-25-I |
| 3600-25-II | | | — | | 3600-25-1-II | — | — | | 3600-25-2-II | 3600-25-II |
| 3600-50-I | | 50 | — | | 3600-50-1-I | — | — | 3000 | 3600-50-2-I | 3600-50-I |
| 3600-50-II | | | — | | 3600-50-1-II | — | — | | 3600-50-2-II | 3600-50-II |

Продолжение

| Обозначение опорной решетки | Диаметр аппарата внутренний Dв, мм | Диаметр насадки, мм | Решетки с однопролетными секциями | | | Решетки с двухпролетными секциями | | | | |
|---|---|---|---|---|---|---|---|---|---|---|
| | | | Решетки без балок | Решетки с одной центральной балкой | | Решетки с одной центральной балкой | | Решетки с одной центральной и двумя боковыми балками | | |
| | | | Допускаемая уд нагрузка, кг/м² | Допускаемая уд нагрузка, кг/м² | Обозначение балки по ОСТ26-02 | Допускаемая уд нагрузка, кг/м² | Обозначение балки по ОСТ26-02 | Допускаемая уд нагрузка, кг/м² | Обозначение центральной опорной балки по ОСТ26-02 | Обозначение боковой опорной балки по ОСТ26-02 |
| 3600-80-I | 3600 | 80 | — | 1000 | 3600-80-1-I | — | — | 2000 | 3600-80-2-I | 3600-80-I |
| 3600-80-II | | | — | | 3600-80-1-II | — | — | | 3600-80-2-II | 3600-80-II |
| 3800-25-I | 3800 | 25 | — | 2000 | 3800-25-1-I | — | — | 4000 | 3800-25-2-I | 3800-25-I |
| 3800-25-II | | | — | | 3800-25-1-II | — | — | | 3800-25-2-II | 3800-25-II |
| 3800-50-I | | 50 | — | | 3800-50-1-I | — | — | 3000 | 3800-50-2-I | 3800-50-I |
| 3800-50-II | | | — | | 3800-50-1-II | — | — | | 3800-50-2-II | 3800-50-II |
| 3800-80-I | | 80 | — | 1000 | 3800-80-1-I | — | — | 2000 | 3800-80-2-I | 3800-80-I |
| 3800-80-II | | | — | | 3800-80-1-II | — | — | | 3800-80-2-II | 3800-80-II |
| 4000-25-I | 4000 | 25 | — | 1500 | 4000-25-1-I | — | — | 3000 | 4000-25-2-I | 4000-25-I |
| 4000-25-II | | | — | | 4000-25-1-II | — | — | | 4000-25-2-II | 4000-25-II |
| 4000-50-I | | 50 | — | | 4000-50-1-I | — | — | | 4000-50-2-I | 4000-50-I |
| 4000-50-II | | | — | | 4000-50-1-II | — | — | | 4000-50-2-II | 4000-50-II |
| 4000-80-I | | 80 | — | 1000 | 4000-80-1-I | — | — | 2000 | 4000-80-2-I | 4000-80-I |
| 4000-80-II | | | — | | 4000-80-1-II | — | — | | 4000-80-2-II | 4000-80-II |

Примечание к табл. 12:

1. При определении допускаемых удельных нагрузок на решетки прибавка на коррозию принята 2мм, расчетное допускаемое напряжение – 1600 $кгс/см^2$.

2. Для определения максимально-допустимой высоты слоя насадки необходимо допускаемую удельную нагрузку разделить на объемную массу насадки.

3. При эксплуатации решеток при температуре среды выше 250°С допустимые удельные нагрузки должны определяться произведением соответствующих табличных величин на коэффициент

$$K = \frac{[\sigma]_t}{1600}$$ , где

$[\sigma]_t$ - допускаемое напряжение на изгиб при $t > 250°C$, $кгс/см^2$.

## 2. ТЕХНИЧЕСКИЕ ТРЕБОВАНИЯ

2.1. Решетки опорные должны изготавливаться в соответствии с требованиями настоящего стандарта по чертежам, утвержденным в установленном порядке.

2.2. Технические требования на изготовление решеток опорных по ОСТ 26-291-71.

2.3. Материалы, применяемые для изготовления решеток опорных, должны соответствовать указанным в табл. 13.

2.4. Допускается в технически обоснованных случаях изготовление решеток опорных из других марок нержавеющих сталей, не уступающих по механическим свойствам сталям, указанным в табл. 13.

2.5. Допускаемые отклонения на изготовление опорных решеток – по 8-му классу точности ОСТ 1010 и ГОСТ 2689-54.

2,6. Размеры сварных швов должны соответствовать ГОСТ 5264-69.

2.7 Маркировка деталей и узлов опорных решеток должна производиться по инструкциям заводов-изготовителей.

Таблица 13

| Исполнение решетки | Материал решетки | Технические требования |
|---|---|---|
| I | Ст3кп2<br>Ст3пс2<br>Ст.3пс3 | ГОСТ380-71 |
| | 09Г2С | ГОСТ5520-69 |
| II | 0Х13, 0Х22Н5Т,<br>Х18Н10Т, Х17Н13М2Т | ГОСТ 7350-66 |

Разработан Центральным Конструкторским Бюро Нефтеаппаратуры
Нач. ЦКБН: Глушко И.К.
Зав. отд. стандартизации: Пролесковский А.Ю.
Зав. отд: Фокин Д А.
Руководитель темы: Петрашкевич О.С.
Руководитель группы: Архипова Г.Е.
Инженеры: Волокова Н М
Сергеев В.П.

Внесен ВНИИНефтемаш
Директор ВНИИНефтемаша: Ращупкин В.И.
Начальник отдела стандартизации и нормализации ВНИИНефтемаша: Егоров Л.Н.
Гл. констр. проекта: Сырцова Н К.

Подготовлен к утверждению Управлением нефтеперерабатывающего и нефтехимического машиностроения
Начальник Главного управления нефтеперерабатывающего и нефтехимического машиностроения: Балашов Ю А.

Утвержден Министерством химического и нефтяного машиностроения.

Введен в действие приказом Министерства химического и нефтяного машиностроения.

СОГЛАСОВАНО
Начальник Управления
оборудования
Минпефтехимпрома СССР
/В.Г.Штангей/
1978г.

УТВЕРЖДЕНО
Начальник ВПО
"СОЮЗНЕФТЕХИММАШ"
/В.В.Плышевский/
"22" [illegible] 1978г.

Со сроком введения
"I" января 1979г
Группа Г47

Обязательный экземпляр
выдача не подлежит

Ош
19.9.78

ГОСУДАРСТВЕННЫЙ КОМИТЕТ СТАНДАРТОВ
Совета Министров СССР
Зарегистрировано и внесено в рассылку
27.09.78 136042

Изменение № I ОСТ 26-02-60I-72 "Решетки опорные под насадки кольцевые. Основные размеры и технические требования".

Стр.I Срок действия продлить до I января 1984 года.

Таблицы I - II, графа "t". Заменить предельные отклонения ±I на ± 2.

| | Имеется | Должно быть |
|---|---|---|
| Стр.I2 Черт.5 | 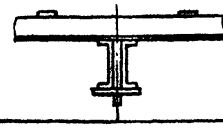 | 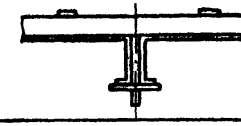 |
| Стр.26 Черт.I2 | Б-Б повернуто 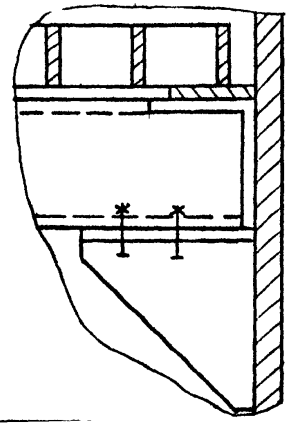 | Б-Б повернуто 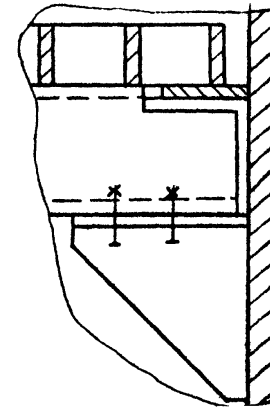 |

ВСЕСОЮЗНЫЙ ИНФОРМАЦИОННЫЙ ФОНД ВНИИКИ СТАНДАРТОВ И ТЕХНИЧЕСКИХ УСЛОВИЙ

Стр.27.Заменить марку стали 0XI3 на 08XI3.

Стр.29,30,3I,32,33,34,35. Указать после слова "Продолжение: порядковый номер таблицы "табл.I2".

Стр. 38. Таблица I3. В графе "Материал решетки" заменить марки стали:

0XI3 на 08XI3
0X22H5T на 08X22H6T
XI8HIOT на I2XI8HIOT
XI7HI3M2T на IOXI7HI3M2T

В графе "Технические требования заменить ссылку: ГОСТ 7350-66 на ГОСТ 7350-77.

---

СОГЛАСОВАНО
ВНИИНЕФТЕМАШ
Зам.директора
/Г.В.Мамонтов/
"15" 09 I978г.

Зав.отделом стандартизации
/Л.С.Мирзоян/
"15" 09 I978г.

Центральное конструкторское бюро нефтеаппаратуры
Главный инженер
/Ю.А.Кащицкий/
"13" 09 I978г.

Зав.отделом стандартизации
/А.Ю.Пролесковский/
"13" 09 I978г.

Руководитель темы
/Ю.А.Суханов/
"__" _____ I978г.

Исполнители
/А.П.Токарева/
/Г.К.Петухова/

СОГЛАСОВАНО

Заместитель начальника
Управления оборудования
Минпефтехимпрома СССР
[illegible] Тирясов

УТВЕРЖДАЮ

Начальник
Союзнефтехиммаша
[illegible] В.В.Плышевский
[illegible] 1984г

со сроком введения
с _____

Группа Г 47

ОСТ 26-02-601-72

РЕШЕТКИ ОПОРНЫЕ ПОД
НАСАДКИ КОЛЬЦЕВЫЕ
Основные размеры и
технические требования

ИЗМЕНЕНИЕ № 2

---

Срок действия продлить до 01.01.89г.

По всему тексту стандарта заменить ссылку ОСТ 26-291-71 на ОСТ 26-291-79.

Раздел 1. Пример условного обозначения. Заменить марку стали 0Х13 на 08Х13.

Таблица 12. Головка. Единицу измерения кгс/м$^2$ изменить на даПа.

Примечание к табл. 12. Расчетное допускаемое напряжение – – 1600 кгс/см$^2$ заменить на 160 МПа.

Коэффициент $K = \frac{[\sigma]_t}{1600}$ заменить на $K = \frac{[\sigma]_t}{160}$.

Единицу измерения допускаемого напряжения на изгиб кгс/см$^2$ заменить на МПа.

ГОСУДАРСТВЕННЫЙ КОМИТЕТ
СССР ПО СТАНДАРТАМ
(Госстандарт)
Зарегистрирован [illegible] в реестр
государственной [illegible]
85.02.05 [illegible] 601/09

УТВЕРЖДАЮ

Заместитель Министра
химического и нефтяного
машиностроения
_____ В.М.Федосов
"25" 05 1988г.

Группа Г 47

ИЗМЕНЕНИЕ № 3 ОСТ 26-02-601-72 РЕШЕТКИ ОПОРНЫЕ ПОД НАСАДКИ КОЛЬЦЕВЫЕ. Основные размеры и технические требования

ОКСТУ 3683

Дата введения 01.01.89

170688

Срок действия продлить до 01.01.91 .

По всему тексту стандарта заменить ссылку ОСТ 26-291-79 на ОСТ 26-291-87.

Раздел 2. Пункт 2.5 изложить в новой редакции:

"2.5. Допускаемые предельные отклонения размеров: отверстий - Н 16, валов - h 16, остальных $\pm \frac{JT16}{2}$ ".

Стандарт дополнить таблицей "Ссылочные нормативно-технические документы".

Государственный комитет ... ИНФО... СТАН... ...ТР ВЕННОЙ РЕГИСТРАЦИИ
880720 № 604/03

Ссылочные нормативно-технические документы

| Обозначение НТД, на который дана ссылка | Номер пункта, подпункта, перечисления, приложения |
|---|---|
| ГОСТ 380-71 | табл. 13 |
| ГОСТ 5264-80 | 2.6 |
| ГОСТ 5520-79 | табл. 13 |
| ГОСТ 7350-77 | табл. 13 |
| ГОСТ 19281-73 | табл. 13 |
| ОСТ 26-02-602-72 | 1.7; табл. 12 |
| ОСТ 26-291-87 | вводная часть; п.2.2 |

| | | |
|---|---|---|
| Главный инженер ЦКБН | | Ю.А.Кащицкий |
| Зав.отделом стандартизации | | А.Ю.Пролесковский |
| Руководитель бригады | | М.И.Байбакова |
| Ст.инженер | 11.05.88 | Е.А.Герасимова |

СОГЛАСОВАНО

Зам.начальника Главного технического управления

В.Н.Бондарев

"22" 05 1988г.

УТВЕРЖДЕНО
Указанием Министерства
тяжелого машиностроения
от 25.12.90
№ ВА-002-I-I20II

ЛИСТ УТВЕРЖДЕНИЯ

Изменение № 4 ОСТ 26-02-601-72, ОСТ 26-02-602-72
РЕШЕТКИ ПОД НАСАДКИ КОЛЬЦЕВЫЕ, ОПОРНЫЕ БАЛКИ

Первый заместитель начальника
научно-технического отдела
Минтяжмаша СССР 27.02.91 В.А.Мажукин

Начальник сектора
Минтяжмаша СССР А.Н.Полтарецкий

Главный инженер ЦКБН Ю.А.Кащицкий

Зав.отделом
стандартизации А.Ю.Пролесковский

Вед.конструктор М.И.Байбакова

14/831

Группа Г47

ИЗМЕНЕНИЕ № 4

ОСТ 26-02-601-72
РЕШЁТКИ ОПОРНЫЕ ПОД НАСАДКИ КОЛЬЦЕВЫЕ.

Основные размеры и технические требования

ОКСТУ 3683

Дата введения 01.01.91

Срок действия продлить до 01.01.95.

По всему тексту стандарта в обозначении НТД исключить две последние цифры - год утверждения.

Таблица "Ссылочные нормативно-технические документы". Заменить ГОСТ 380-71 на ГОСТ 380-88, ГОСТ 19281-73 на ГОСТ 19281-89.

ГОСТАНДАРТ
Всесоюзный
научно-исследовательский институт
технической информации, классификации
и кодирования
ВЛИНИКИ
ГИСТ... ВНЕСЕН В РЕЕСТР
ГОСУДАРСТВЕННОЙ РЕГИСТРАЦИИ
№ 000601/04 от 91.04.10

УТВЕРЖДАЮ

Начальник Главхимнефтемаша
Роскоммаша

Корбин В.Н.Бондарев

"29" июля 1993г.

ИЗМЕНЕНИЕ № 5

Группа Г47

ОСТ 26-02-601-72

РЕШЕТКИ ОПОРНЫЕ ПОД НАСАДКИ КОЛЬЦЕВЫЕ.

Основные размеры и технические требования

ОКСТУ 3683

ГОССТАНДАРТ СССР
Всесо
научно-исследовательский институт
технической информации
и ...
Бюро ...
Регистрационный ... РЕЕСТР
№ 000601/05 93 12.23

Дата введения 1993-09-01

Снять ограничение срока действия.

Начальник ЦКБН 30/VI 93 И.К.Глушко

Главный инженер ЦКБН Ю.А.Кащицкий

Зав.отделом стандартизации А.Ю.Пролесковский

Конструктор II кат. А.М.Федорова

АО „НИИХИММАШ"
Зарегистрировано
№8.93.08.16
28.07.93г. Зам. директора
В.А.Заваров

28.07.93г

gost.e-ecolog.ru