С Т А Н Д А Р Т О Т Р А С Л И

ГАЙКИ ДЛЯ ФЛАНЦЕВЫХ СОЕДИНЕНИЙ

Конструкция и размеры

Акционерное общество
Центральное конструкторское
бюро нефтеаппаратуры

gost.e-ecolog.ru

Предисловие

I РАЗРАБОТАН Акционерным обществом "Центральное конструкторское бюро нефтеаппаратуры" (АО "ЦКБН")

2 ПРИНЯТ И ВВЕДЕН В ДЕЙСТВИЕ Указанием по АО "ЦКБН" от 24 марта I997 г. №4

3 ВЗАМЕН ОСТ 26-204I-77

4 ПЕРЕИЗДАНИЕ I996 г., декабрь с изменениями № I; 2; 3; 4; 5; 6.
I-ИУС № I-I982г., 2-ИУС № 4-I983г., 3-ИУС № I2-I983г., 4-ИУС № I2-I987г., 5-ИУС № 3-I989г., 6-ИУС №2-I99Iг.

5 СРОК ПЕРВОЙ ПРОВЕРКИ - 2000 г.,
периодичность проверки - 5 лет.

С Т А Н Д А Р Т О Т Р А С Л И

ГАЙКИ ДЛЯ ФЛАНЦЕВЫХ СОЕДИНЕНИЙ

Конструкция и размеры

Дата введения 1997-04-01

I Область применения

Настоящий стандарт распространяется на гайки шестигранные для фланцевых соединений трубопроводов и соединительных частей, арматуры, приборов, сосудов и аппаратов, применяемых в химической, нефтеперерабатывающей, нефтехимической, газовой, нефтяной и других смежных отраслях промышленности на условное давление Ру до 16 МПа (160 кгс/см^2) и температуру от минус 70 до 600 ^{o}С.

Стандарт разработан в развитие ГОСТ 9064.

2 Нормативные ссылки

В настоящем стандарте использованы ссылки на следующие стандарты:

ГОСТ 1759.1-82 Болты, винты, шпильки, гайки и шурупы. Допуски. Методы контроля размеров и отклонений формы и расположения поверхностей.

ГОСТ 9064-75 Гайки для фланцевых соединений с температурой среды от 0 до 650 °С. Типы и основные размеры.

ГОСТ 16093-81 Основные нормы взаимозаменяемости. Резьба метрическая. Допуски. Посадки с зазором.

ГОСТ 24705-81 Основные нормы взаимозаменяемости. Резьба метрическая. Основные размеры.

ОСТ 26-2043-91 Болты, шпильки, гайки и шайбы для фланцевых соединений. Технические требования.

3 Конструкция и размеры

3.1 Конструкция и размеры гаек должны соответствовать указанным на рисунке I и в таблице I.

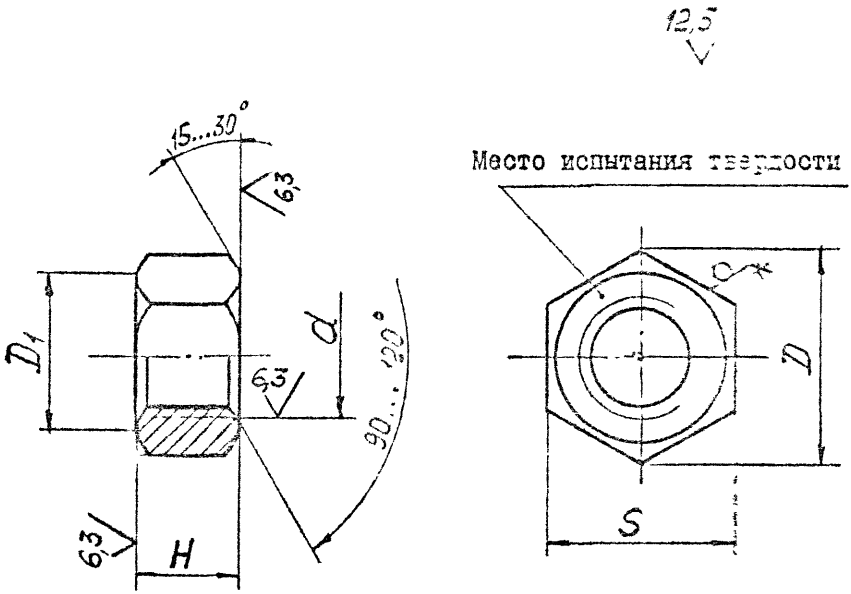

$D_1 = (0{,}90\text{-}0{,}95)S$

* Шероховатость граней для штампованных или кованных гаек.

Рисунок I

Таблица I

В миллиметрах

Номинальный диаметр резьбы d		I0	I2	I6	20	24	27	30	36	42	48	52	56	60	64	68	76	80
Шаг резьбы, P	крупный	I,5	I,75	2,0	2,5	3,0		3,5	4,0	4,5	5,0		5,5		6,0		-	
	мелкий			-						3,0			4,0				6,0	
Размер "под ключ" S	номин.	I7	I9	24	30	36	4I	46	55	65	75	80	85	90	95	I00	II0	II5
Диаметр описанной окружности D, не менее		I8,8	2I,0	26,7	33,5	40,3	45,9	5I,4	6I,7	73,I	84,5	90,4	96,0	I02,0	I07,5	II3,5	I24,0	I30,0
Высота H	номин.	I0	I2	I6	20	24	27	30	36	42	48	52	56	60	64	68	76	80
Предельное смещение оси отверстия относительно граней		-	0,40	0,50		0,60				0,70			0,80				0,87	

ОСТ 26-2041-96

Пример условного обозначения:

Гайка с диаметром резьбы d = 13 мм, с крупным шагом резьбы, с полем допуска 7H, из стали марки 25, без покрытия:

Гайка М13.7Н.25 ОСТ 26-2041-96

То же, с диаметром резьбы d = 76 мм, с мелким шагом резьбы, с полем допуска 6H, из стали марки 25, с покрытием 02 толщиной 15 мкм:

Гайка М76х6.6Н.25.0215 ОСТ 26-2041-96.

4 Резьба - по ГОСТ 24705, поле допуска - по ГОСТ 16093, для резьб диаметром до 48 мм - 7H, для резьб диаметром свыше 48 мм - 6H.

5 Допуски размеров, отклонений формы и расположения поверхностей, методы контроля - по ГОСТ 1759.1.

6 Технические требования - по ОСТ 26-2043.

7 Масса гаек приведена в справочном приложении А.

Приложение А

(справочное)

Таблица А1

Размеры в миллиметрах

Номинальный диаметр резьбы d	Теоретическая масса гайки, кг	
	с крупным шагом	с мелким шагом
10	0,014	-
12	0,019	-
16	0,039	-
20	0,077	-
24	0,133	-
27	0,194	-
30	0,277	-
36	0,446	-
42	0,777	0,797
48	1,197	1,232
52	1,420	1,465
56	1,668	1,726
60	2,080	2,122
64	2,310	2,376
68	2,740	2,816
76	-	3,530
80	-	4,020

Примечание - Масса подсчитана из условия плотности материала - 7,85 г/см^3

ИЗМЕНЕНИЕ № 1

ОСТ 26-2041-96

ГАЙКИ ДЛЯ ФЛАНЦЕВЫХ СОЕДИНЕНИЙ.
Конструкция и размеры

УТВЕРЖДАЮ
Председатель ТК 260
«Оборудование химическое и нефтегазоперерабатывающее»
_____ В.А.Заваров
«01» 07 1998 г.

Дата введения 1998-07-01

Стандарт дополнить пунктом 5а:

"5а Допускается для гаек, изготовляемых ковкой, предельные отклонения для размера "под ключ" по h16."

Генеральный директор АО ЦКБН		Ю.А.Кащицкий
Главный инженер АО ЦКБН		А.А.Пигарев
Зав.отделом стандартизации		А.Ю.Пролесковский
Конструктор П категории		А.М.Федорова

ОАО "НИИхиммаш"
Зарегистрировано № 97 1998-07-01
Заместитель Генерального директора по научно-производственной деятельности
_____ В.В. Раков

gost.e-ecolog.ru