С Т А Н Д А Р Т О Т Р А С Л И

ГАЙКИ ШЕСТИГРАННЫЕ
ДЛЯ ФЛАНЦЕВЫХ СОЕДИНЕНИЙ

Конструкция и размеры

Акционерное общество
Центральное конструкторское
бюро нефтеаппаратуры

gost.e-ecolog.ru

Предисловие

I РАЗРАБОТАН Акционерным обществом "Центральное конструкторское бюро нефтеаппаратуры" (АО "ЦКБН")

2 ПРИНЯТ И ВВЕДЕН В ДЕЙСТВИЕ Указанием по АО "ЦКБН" от 24 марта 1997 г. №4

3 ВЗАМЕН ОСТ 26-2038-77

4 ПЕРЕИЗДАНИЕ 1996 г., декабрь с ИЗМЕНЕНИЯМИ № I;2;3;4;5 I-ИУС №I2-1981г., 2-ИУС №4-1983 г., 3-ИУС № I2-1983 г., 4-ИУС № 3-1989 г., 5-ИУС №2-1991 г.

5 СРОК ПЕРВОЙ ПРОВЕРКИ - 2000 г., периодичность проверки - 5 лет.

СТАНДАРТ ОТРАСЛИ

ГАЙКИ ШЕСТИГРАННЫЕ ДЛЯ ФЛАНЦЕВЫХ СОЕДИНЕНИЙ Конструкция и размеры

Дата введения 1997-04-01

I Область применения

Настоящий стандарт распространяется на гайки для фланцевых соединений трубопроводов и соединительных частей, арматуры, приборов, сосудов и аппаратов, применяемых в химической, нефтеперерабатывающей, нефтехимической, газовой, нефтяной и других смежных отраслях промышленности на условное давление P_y до 2,5 МПа (25 кгс/см^2) и температуру от минус 70 до 300 °С.

Стандарт разработан в ограничение и развитие ГОСТ 5915.

2 Нормативные ссылки

В настоящем стандарте ользованы ссылки на следующие стандарты:

ГОСТ 1759.1-82 Болты, винты, шпильки, гайки и шурупы. Допуски. Методы контроля размеров и отклонений формы и расположения поверхностей.

ГОСТ 5915-70 Гайки шестигранные класса точности В. Конструкция и размеры.

ГОСТ 16093-81 Основные нормы взаимозаменяемости. Резьба метрическая. Допуски. Посадки с зазором.

ГОСТ 24705-81 Основные нормы взаимозаменяемости. Резьба метрическая. Основные размеры.

ОСТ 26-2043-91 Болты, шпильки, гайки и шайбы для фланцевых соединений. Технические требования.

3 Конструкция и размеры

3.1 Конструкция и размеры гаек должны соответствовать указанным на рисунке I и в таблице I.

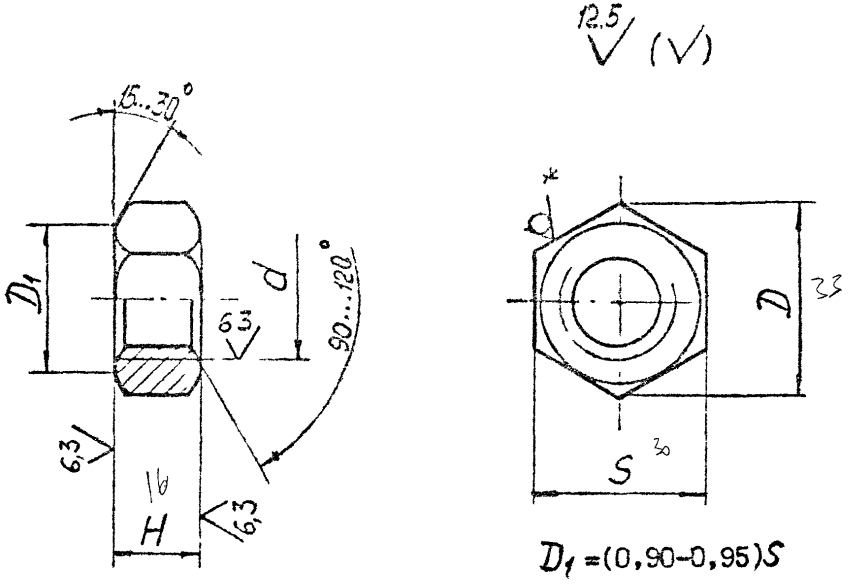

* Шероховатость граней для штампованных или кованных гаек

Рисунок I

Таблица I

В миллиметрах

Номинальный диаметр резьбы d		6	8	10	12	16	20	24	27	30	36	42	48
Шаг резьбы P		1	1,25	1,5	1,75	2	2,5	3		3,5	4	4,5	5
Размер "под ключ" S	Номин.	10	13	17	19	24	30	36	41	46	55	65	75
Диаметр описанной окружности D, не менее		10,9	14,2	18,7	20,9	26,2	33,0	39,6	45,2	50,9	60,8	71,3	82,6
Высота H	Номин.	5	6,5	8	10	13	16	19	22	24	29	34	38

Примеры условных обозначений:

Гайка с диаметром резьбы d = 12 мм с полем допуска резьбы 7Н из стали марки 25, без покрытия:

Гайка М12.7Н.25 ОСТ 26-2038-96

То же с покрытием 01 толщиной 9 мкм:

Гайка М12.7Н.25.019 ОСТ 26-2038-96.

4 Резьба с крупным шагом по ГОСТ 24705, поле допуска 7Н по ГОСТ 16093.

5 Допуски размеров, отклонений формы и расположения поверхностей, методы контроля - по ГОСТ 1759.1.

6 Технические требования - по ОСТ 26-2043.

7 Масса гаек приведена в справочном приложении А.

Приложение А

(справочное)

Таблица А1

Размеры в миллиметрах

Номинальный диаметр резьбы	Теоретическая масса гаек, кг
6	0,002
8	0,005
10	0,011
12	0,015
16	0,033
20	0,063
24	0,107
27	0,161
30	0,225
36	0,377
42	0,624
48	0,936

Примечание — Масса подсчитана из условия плотности материала 7,85 г/см^3.

ИЗМЕНЕНИЕ № 1

ОСТ 26-2038-96

ГАЙКИ ШЕСТИГРАННЫЕ ДЛЯ ФЛАНЦЕВЫХ СОЕДИНЕНИЙ. Конструкция и размеры

УТВЕРЖДАЮ
Председатель ТК 260
«Оборудование химическое и нефтегазоперерабатывающее»
_____ А.А.Заваров
07 _____ 1998 г.

Дата введения 1998-07-01

Стандарт дополнить пунктом 5а:

"5а Допускается для гаек, изготовляемых ковкой, предельные отклонения для размера "под ключ" по h16."

Генеральный директор АО ЦКБН	Ю.А.Кащицкий
Главный инженер АО ЦКБН	А.А.Пигарев
Зав.отделом стандартизации	А.Ю.Пролесковский
Конструктор П категории	А.М.Федорова

ОАО "НИИхиммаш"
Зарегистрировано № 95 1998-07-01
Заместитель Генерального директора по научно-производственной деятельности
_____ В.В. Раков

gost.e-ecolog.ru