ТИПОВОЙ ПРОЕКТ
704-1-169.84

РЕЗЕРВУАР СТАЛЬНОЙ ВЕРТИКАЛЬНЫЙ ЦИЛИНДРИЧЕСКИЙ ДЛЯ НЕФТИ И НЕФТЕПРОДУКТОВ ЕМКОСТЬЮ 5000 м³

АЛЬБОМ VIII

ПРОЕКТ ПРОИЗВОДСТВА МОНТАЖНЫХ РАБОТ
ПРИСПОСОБЛЕНИЯ ДЛЯ МОНТАЖА

ИСКЛЮЧЁН ИЗ ЧИСЛА ДЕЙСТВУЮЩИХ И МОЖЕТ ПРИМЕНЯТЬСЯ В КАЧЕСТВЕ МАТЕРИАЛА ДЛЯ ПРОЕКТИРОВАНИЯ БЕЗ ПРАВА ПРИВЯЗКИ (ПИСЬМО ОТ 25.02.98 № 9-2-1/36)

Привязан:

Инв. №

400398-08

gost.e-ecolog.ru

ТИПОВОЙ ПРОЕКТ
704-1-69.84

РЕЗЕРВУАР СТАЛЬНОЙ ВЕРТИКАЛЬНЫЙ ЦИЛИНДРИЧЕСКИЙ ДЛЯ НЕФТИ И НЕФТЕПРОДУКТОВ ЕМКОСТЬЮ 5000 $м^3$

АЛЬБОМ VIII

СОСТАВ ПРОЕКТА

АЛЬБОМ I	КОНСТРУКЦИИ МЕТАЛЛИЧЕСКИЕ РЕЗЕРВУАРА
АЛЬБОМ II	КОНСТРУКЦИИ МЕТАЛЛИЧЕСКИЕ ПОНТОНА
АЛЬБОМ III	ОСНОВАНИЕ И ФУНДАМЕНТЫ. КРЕПЕЖНЫЕ УЗЛЫ.
АЛЬБОМ IV	ОБОРУДОВАНИЕ РЕЗЕРВУАРА С ПОНТОНОМ ДЛЯ НЕФТИ И НЕФТЕПРОДУКТОВ
АЛЬБОМ V	ОБОРУДОВАНИЕ РЕЗЕРВУАРА БЕЗ ПОНТОНА ДЛЯ НЕФТИ И НЕФТЕПРОДУКТОВ
АЛЬБОМ VI	ОБОРУДОВАНИЕ РЕЗЕРВУАРОВ БЕЗ ПОНТОНА ДЛЯ ВЫСОКОЗАСТЫВАЮЩИХ НЕФТЕЙ И НЕФТЕПРОДУКТОВ
АЛЬБОМ VII	ПРОЕКТ ПРОИЗВОДСТВА МОНТАЖНЫХ РАБОТ МОНТАЖ РЕЗЕРВУАРА
АЛЬБОМ VIII	ПРОЕКТ ПРОИЗВОДСТВА МОНТАЖНЫХ РАБОТ ПРИСПОСОБЛЕНИЯ ДЛЯ МОНТАЖА
АЛЬБОМ IX	ЗАКАЗНЫЕ СПЕЦИФИКАЦИИ
АЛЬБОМ X	СМЕТЫ
АЛЬБОМ XI	ВЕДОМОСТЬ ПОТРЕБНОСТИ В МАТЕРИАЛАХ

ПРИМЕНЕННЫЕ ТИПОВЫЕ ПРОЕКТЫ ТИПОВОЙ ПРОЕКТ 402-11-59/74 СТАЦИОНАРНАЯ УСТАНОВКА ГЕНЕРАТОРОВ ВЫСОКОКРАТНОЙ ПЕНЫ ГВПС-2000 ГВПС-600 ГВПС-200 НА СТАЛЬНЫХ ВЕРТИКАЛЬНЫХ РЕЗЕРВУАРАХ ДЛЯ НЕФТИ И НЕФТЕПРОДУКТОВ АЛЬБОМЫ I II IV /РАСПРОСТРАНЯЕТ КАЗАХСКИЙ ФИЛИАЛ ЦИТП/

РАЗРАБОТАН
ПРОЕКТНЫМ ИНСТИТУТОМ
ГИПРОНЕФТЕСПЕЦМОНТАЖ
ГЛАВНЫЙ ИНЖЕНЕР ИНСТИТУТА И.С. ГОЛЬДЕНБЕРГ
ГЛАВНЫЙ ИНЖЕНЕР ПРОЕКТА В.Н. ТЮРИН

РАБОЧИЕ ЧЕРТЕЖИ
УТВЕРЖДЕНЫ И ВВЕДЕНЫ В ДЕЙСТВИЕ МИННЕФТЕПРОМОМ ПРОТОКОЛ ОТ. 16.06.83 г.

400308-08 2

Привязан:

Инв. №

Содержание альбома

Обозначение	Наименование	Кол. листов	Стр.
ПВ32.01.00.00	Устройство для раскатки рулонов	5	3-7
ПВ5К.09.00.00	Шарнир для подъема рулонов массой 45-65 т краном	6	8-13
ПВ5К.11.00.00	Захват для подъема рулонов массой 45-65 т краном	7	14-20
ПВ3.02.00.00	Скоба для развертывания рулона	3	21-23
ПВ12.01.00.00	Отвес		
ПВ12.02.00.00	Поддон	1	24
ПВ8.04.00.00	Кронштейн для расчалок		
ПВ8.05.00.00	Упор клиновой	2	25-26
ПВ4.05.00.00	Стяжное приспособление	2	27-28
ПВ7.11.00.00	Клин	1	29
ПВ51.00.00.00	Козлы для демонтажа монтажной стойки	2	30-31
ПВ5.52.00.00	Скоба для навешивания блока		
ПВ10.05.00.00	Строп 4-х ветвевой	1	32
ПВ10.04.00.00	Строп 3-х ветвевой		
ПВ5.07.00.00	Ролик отводной для демонтажа монтажной стойки	1	33
ПВ63.07.00.00	Приспособление для замыкания вертикального монтаж-		
	ного стыка стенки	7	34-40
ПВ72.20.00.00	Стойка для сборки и сварки вертикального монтажного		
	стыка стенки	3	41-43
ПВ5.03.00.00	Укосина для монтажа понтона	1	44
ПВ4.13.00.00	Струбцина для монтажа понтона	2	45-46
ПВ4.03.00.00	Струбцина для прижима обвязочного уголка	2	47-48
ПВ7.76.00.00	Рама	1	49
ПВ7.78.00.00	Стойка монтажная	7	50-56
ПВ6.04.00.00	Приспособление для формообразования	4	57-60
ПВ21.01.00.00	Приспособление для разметки днища	10	61-70
ПВ5.60.00.00	Траверса для подъема щитов покрытия	1	71
ПВ5А.3-0-0	Скоба для установки навесной лестницы	1	72
ПВ7.71.00.00	Направляющая	2	74-75
ПВ7.70.00.00	Упор скользящий	1	75
ПВ7.86.00.00	Монтажная стойка	3	76-78

Ц00398-08 3

					ТП 704-1-169.84. а.VIII			
Изм	Лист	N докум	Подп	Дата	Содержание	Лит	Масса	Масштаб
Разраб.		Кузьмина				И		
Пров.		Чистова				Лист	Листов 1	
Т.контр.						Лиспроектотеспецмонтаж г. Москва		
гип.		Тюрин						
Н.контр.		Панова						
Утв		Кузнецов						

Формат 22

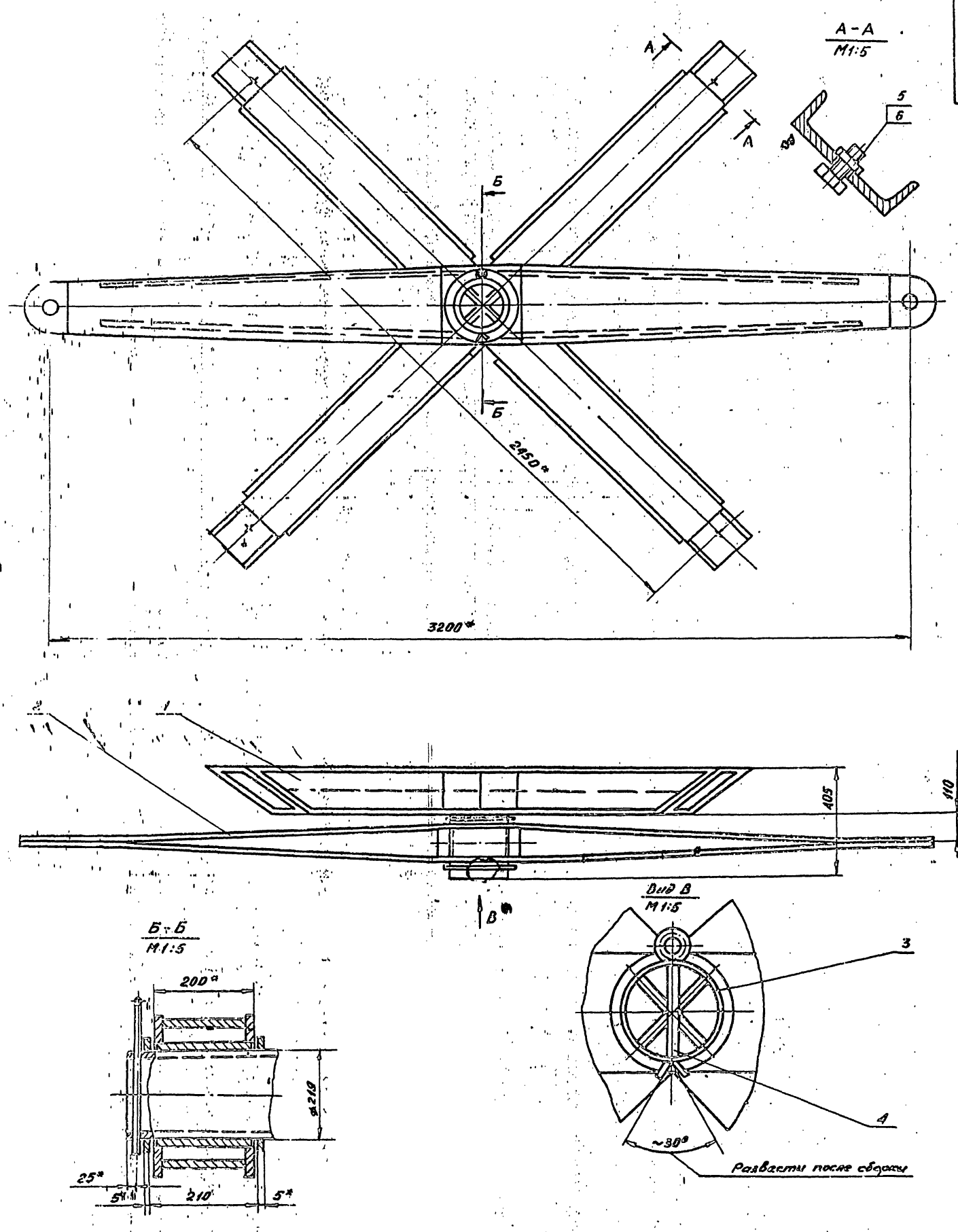

1. Неуказанные предельные отклонения размеров: отверстий - Н16; Валов - h16; остальных - ± 3710/8.
2. * Размеры для справок.

400398-08 4

					ПВ32.01.00.00 СБ			
Изм.	Лист	N докум	Подп.	Дата	Устройство для раскатки рулонов	Лит.	Масса	Масштаб
Разраб		Кузьмина		4.83		М	440,0	1:10
Пров.		Числова		04.83	Сборочный чертеж	Лист	Листов 1	
Т.контр.						Гипропрометаллоконтакт		
ГИП		Тюрин		4.83		г. Москва		
Н.контр.		Панова		04.83				
Утв		Кузнецов		04.83				

Формат 28

704-1-169 а.8

15-1213-8 Инв. 83-666

Формат	Зона	Обозначение	Наименование	Кол.	Примечание
			Документация		
12		ПВ32.01.02.00	Сборочный чертеж		
			Детали		
11	1	ПВ32.01.02.01	Ступица	1	
12	2	ПВ32.01.02.02	Ребро	2	
12	3	ПВ32.01.02.03	Накладка	2	

ПВ32.01.02.00

Щека тяговая

Лит. И | Лист | Листов 1

Гипронефтеспецмонтаж г. Москва

Копировал | Формат 11

ПВ32.01.00.02

25 √(√)

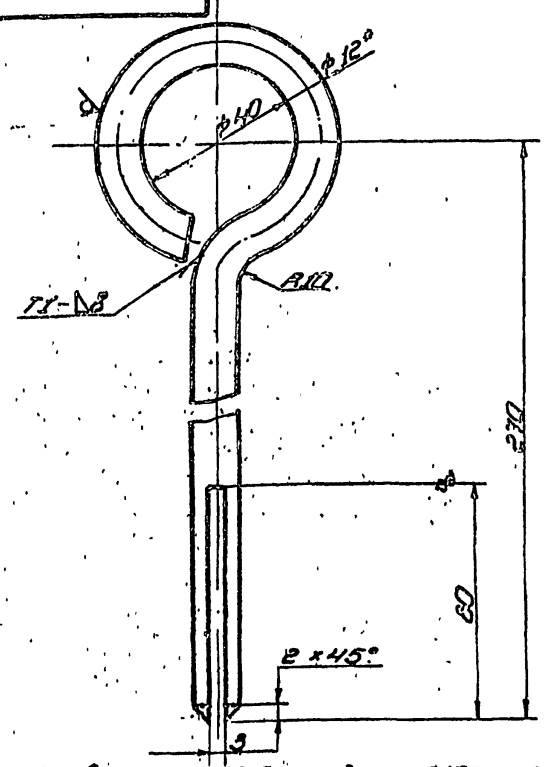

1. Сварной шов по ГОСТ 5264-80. Электроды типа Э-42А ГОСТ 0467-75.
2. Неуказанные предельные отклонения размеров: отверстий - H15; остальных ±IT15/2.
3. Размер для справок.
4. Развернутая длина заготовки L=410±3,0 мм

ПВ32.01.00.02

Штырь

Лит. И | Масса 0,37 | Масштаб 1:1

Лист | Листов 1

Круг В-12 ГОСТ 2590-71 / Ст.3 ГОСТ 535-79

Гипронефтеспецмонтаж г. Москва

Копировал | Формат 11

ПВ32.01.02.01

50 √(√)

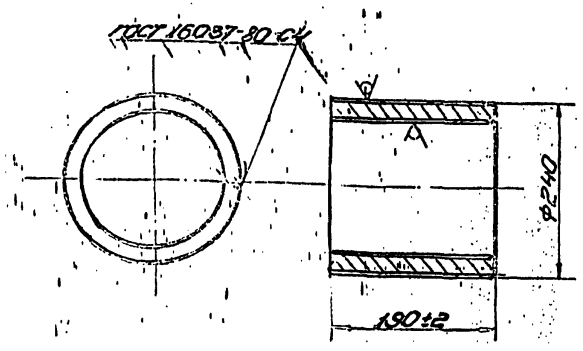

Электроды сварочные типа Э42А ГОСТ 9467-75

ПВ32.01.02.01

Ступица

Лит. И | Масса 10,0 | Масштаб 1:5

Лист | Листов 1

Лист Б-10 ГОСТ 19903-74 / Ст3 ГОСТ 14637-79

Гипронефтеспецмонтаж г. Москва

Копировал | Формат 11

Формат	Зона	Поз.	Обозначение	Наименование	Кол.	Примечание
				Документация		
22			ПВ32.01.00.00СБ	Сборочный чертеж		
				Сборочные единицы		
11		1	ПВ32.01.01.00	Крестовина	1	
11		2	ПВ32.01.02.00	Щека тяговая	1	
				Детали		
54		3	ПВ32.01.00.01	Кольцо простовочное		
				Лист Б-5 ГОСТ 19903-74 / Ст3 ГОСТ 14637-79		
				d=222 H15 D=260 h15	2	0,8 кг
11		4	ПВ32.01.00.02	Штырь	1	
				Стандартные изделия		
		5		Болт М30×70.58.026 ГОСТ 7798-70	4	0,64 кг
		6		Гайка М30.4.026 ГОСТ 5985-70	4	0,23 кг
				Ц00398-08 5		

ПВ32.01.00.00

Устройство для раскатки рулонов

Лит. И | Лист | Листов 1

Гипронефтеспецмонтаж г. Москва

Копировал | Формат 11

ПВ32.01.01.005

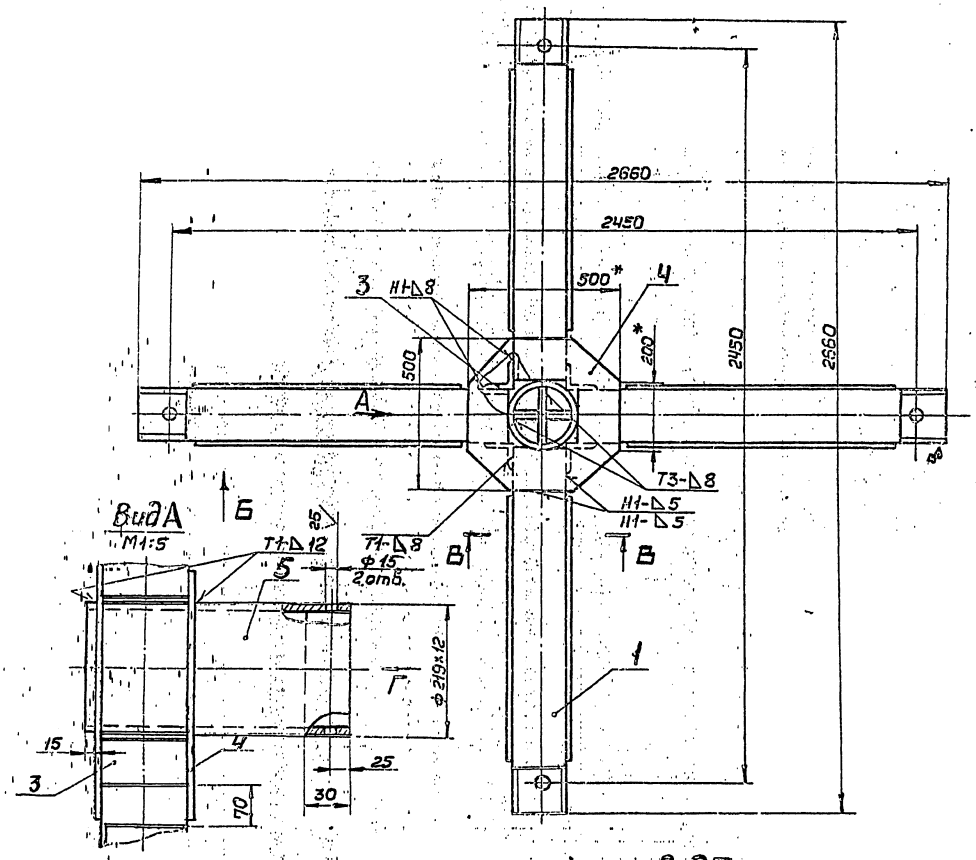

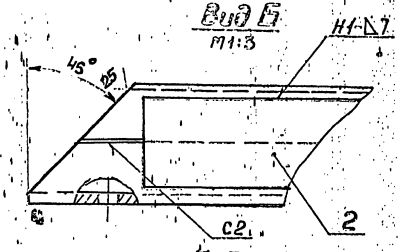

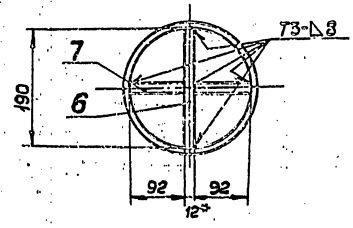

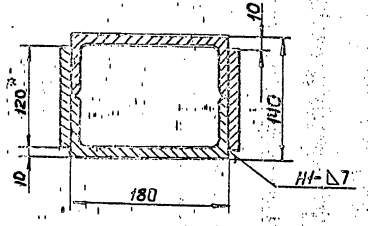

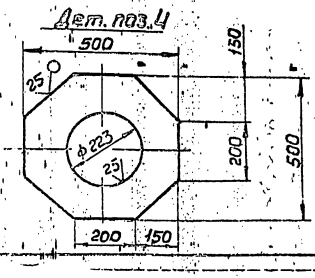

1. Сварные швы выполнять по ГОСТ 5264-80. Электроды сварочные типа Э42А ГОСТ 9467-75.
2. Неуказанные предельные отклонения размеров: отверстий - Н16, валов - h16, остальных - $\pm \frac{IT16}{2}$.
3. Шероховатость поверхностей реза для дет. БЧ $\nabla 50$
4. *Размеры для справок.

400398-08 6

					ПВ 32.01.01.00 СБ	
Изм.	Лист	№ докум.	Подп.	Дата	Крестовина	Лит. / Масса / Масштаб
Разраб.		Кувшин.		4.85		И / 295 / 1:10
Пров.		Чистова		04.85	Сборочный чертеж	Лист / Листов 1
Т.контр.						Гипронефтеспецмонтаж г. Москва
ГИП		Тарун		4.85		
Н.контр.		Панова		4.85		
Утв.		Кудинов		4.85		

Формат А2

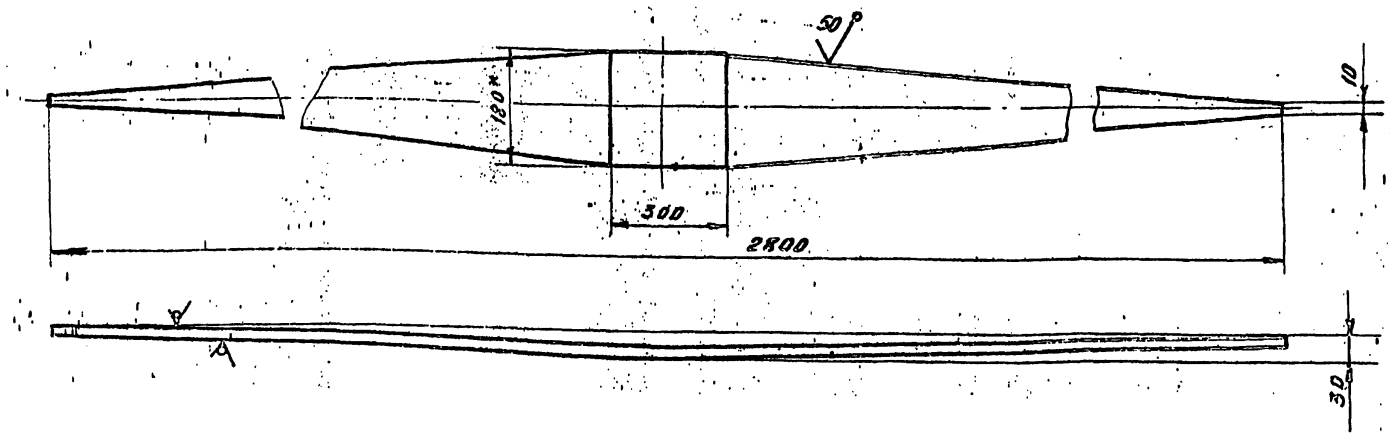

1. Неуказанные предельные отклонения размеров: валов - h16; остальных $\pm \frac{IT16}{2}$
2. * Размер для справок

					ПВ32.01.02.02	
Изм.	Лист	N докум.	Подп.	Дата	Ребро	Лит. / Масса / Масштаб
Разраб.		Кузьмина		1.83		СА / 28,0 / 1:10
Пров.		Числова		4.83		Лист / Листов 5.1
Т.контр.						
ГИП		Тюрин		4.83	Полоса Б10х180 ГОСТ 103-76 / Ст.3 ГОСТ 535-79	Гипронефтеспецмонтаж г. Москва
Н.контр.		Панова		4.83		
Утв.		Кузнецов		4.83		

Формат 12

Формат	Зона	Поз.	Обозначение	Наименование	Кол.	Примечание
А4		1	ПВ32.01.01.07	Вставка		
				Лист $\frac{Б\text{-}12\ ГОСТ\ 19903\text{-}74}{Ст.3\ ГОСТ\ 14637\text{-}79}$		
				92х370	2	2,1 кг

Изм.	Лист	N докум.	Подп.	Дата

ПВ32.01.01.00 — Лист 2

Формат 11

Формат	Зона	Поз.	Обозначение	Наименование	Кол.	Примечание
				Документация		
А2			ПВ32.01.01.00 СБ	Сборочный чертеж		
				Детали		
БЧ		1	ПВ32.01.01.01	Балка		
				Швеллер $\frac{16\ ГОСТ\ 8240\text{-}72}{Ст.3\ ГОСТ\ 535\text{-}79}$		
				L=1220	4	20 кг
БЧ		2	ПВ32.01.01.02	Накладка		
				Полоса $\frac{Б\text{-}8\times120\ ГОСТ\ 103\text{-}76}{Ст.3\ ГОСТ\ 535\text{-}79}$		
				L=1000	8	8,5 кг
БЧ		3	ПВ32.01.01.03	Усилительный уголок		
				Уголок $\frac{Б\text{-}90\times90\times8\ ГОСТ\ 8509\text{-}72}{Ст.3\ ГОСТ\ 535\text{-}79}$		
				L=180	4	0,2 кг
БЧ		4	ПВ32.01.01.04	Накладка		
				Лист $\frac{Б\text{-}12\ ГОСТ\ 19903\text{-}74}{Ст.3\ ГОСТ\ 14637\text{-}79}$		
				500х500	2	16 кг
БЧ		5	ПВ32.01.01.05	Ось		
				Труба $\frac{219\times12\ ГОСТ\ 8732\text{-}78}{Б10\ ГОСТ\ 8731\text{-}74}$		
				L=460	1	28 кг
А4		6	ПВ32.01.01.06	Вставка		
				Лист $\frac{Б\text{-}12\ ГОСТ\ 19903\text{-}74}{Ст.3\ ГОСТ\ 14637\text{-}79}$		
			400398-08 7	130х370	1	4 кг

Изм.	Лист	N докум.	Подп.	Дата	ПВ32.01.01.00	Лит. / Лист / Листов
Разраб.		Кузьмина		1.83	Крестовина	И / 1 / 2
Пров.		Числова		4.83		Гипронефтеспецмонтаж г. Москва
ГИП		Тюрин		4.83		
Н.контр.		Панова		4.83		
Утв.		Кузнецов		4.83		

Формат 11

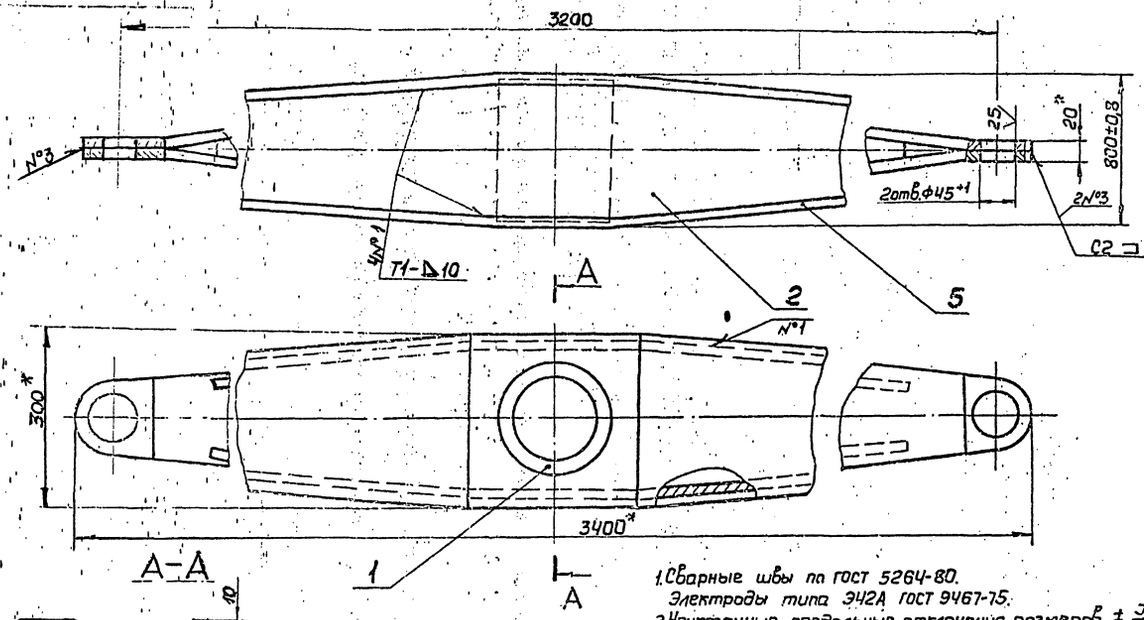

1. Сварные швы по ГОСТ 5264-80.
   Электроды типа Э42А ГОСТ 9467-75.
2. Неуказанные предельные отклонения размеров $\pm \frac{IT16}{2}$.
3. * Размеры для справок.

				ПВ32.01.02.00СБ			
Изм.	Лист	№ докум.	Подп.	Дата			
Разраб.		Кузьмина		4.83	Щека тяговая	Лит.	Масса	Масшт.
Пров.		Числова		04.83		И	160,0	1:5
Т.контр.					Сборочный чертеж	Лист	Листов 1
ГИП		Тюрин		4.83		Гипронефтеспецмонтаж г. Москва	
Н.контр.		Панова		4.83			
Утв.		Кузнецов		4.83			

Формат 12

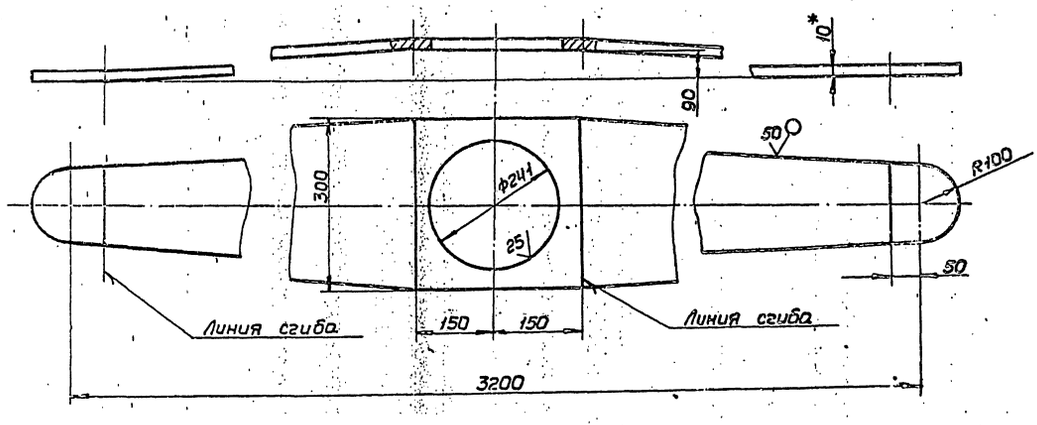

1. Неуказанные предельные отклонения размеров: валов - h16, отверстий - H16, остальных - $\pm \frac{IT16}{2}$.
2. * Размеры для справок.

4.900398-08 8

				ПВ32.01.02.03			
Изм.	Лист	№ докум.	Подп.	Дата			
Разраб.		Кузьмина		4.83	Накладка	Лит.	Масса	Масшт.
Пров.		Числова		4.83		И	115,0	1:5
Т.контр.					Б-10 ГОСТ 19903-74 / Ст3 ГОСТ 14637-79	Лист	Листов 1
ГИП		Тюрин		4.83		Гипронефтеспецмонтаж г. Москва	
Н.контр.		Панова		4.83			
Утв.		Кузнецов		4.83			

Формат 12

ПВ5К.09.00.00СБ

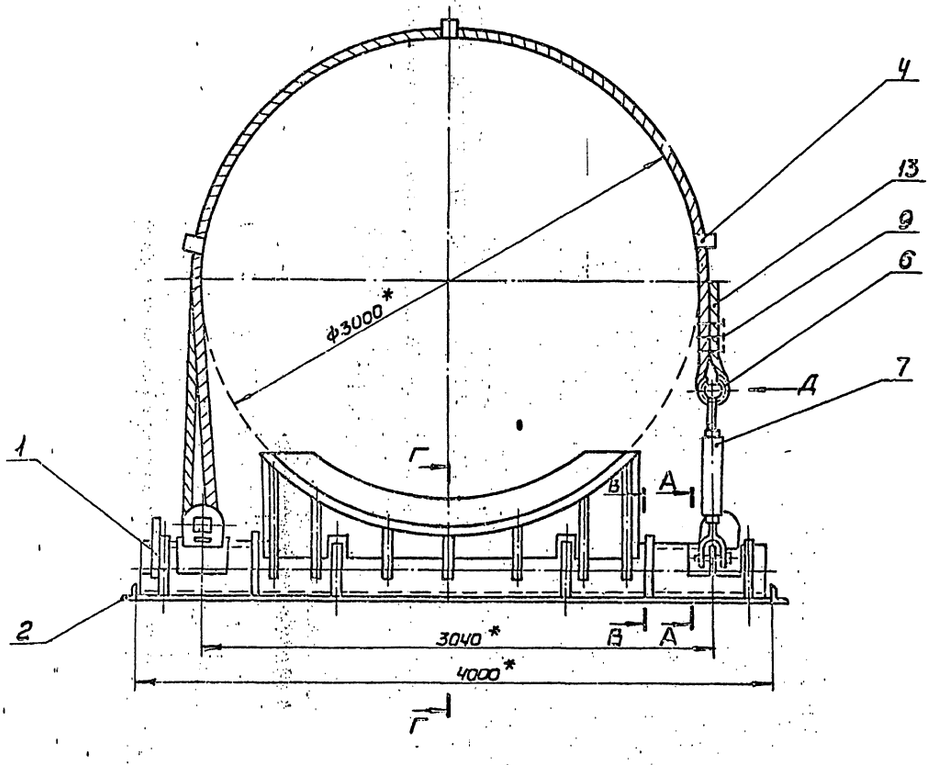

А-А
М1:5

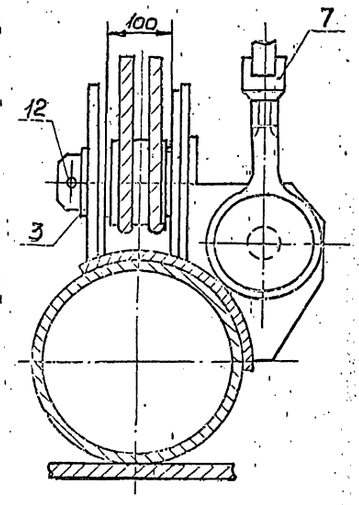

Г-Г (в откинутом положении)
М1:10

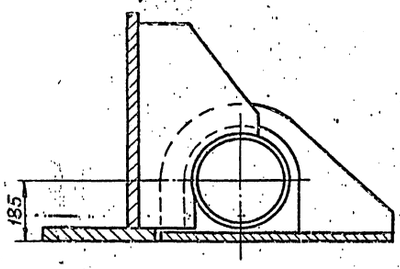

В-В
М1:10

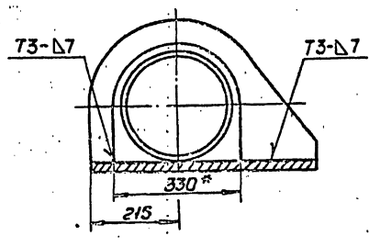

Схема 1.
Запасовка каната поз.9

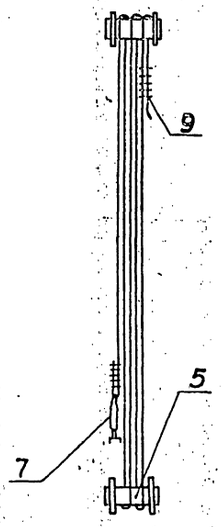

Вид Д
М1:5

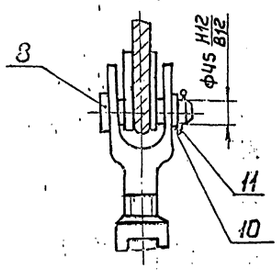

1. Сварные швы по ГОСТ 5264-80.
Электроды типа Э42А ГОСТ 9467-75.
2. *Размеры для справок.
3. Установку узла поз. 3 см. А-А.

Ц00398-08 9

				ПВ5К.09.00.00 СБ			
Изм	Лист	№ докум.	Подп.	Дата	Шарнир для подъема рулонов массой 45-55т. краном. Сборочный чертеж	Лит. И	Масса 225С	Масшт. 1:20
Разраб.		Пак		04.83			
Пров.		Числова		4.83		Лист	Листов 1
Т.контр						Гипронефтеспецмонтаж г. Москва	
ГИП		Тюрин		4.83			
Н.контр		Панова		4.83			
Утв.		Кузнецов		4.83			

Формат 22

704-1-169 ст.8

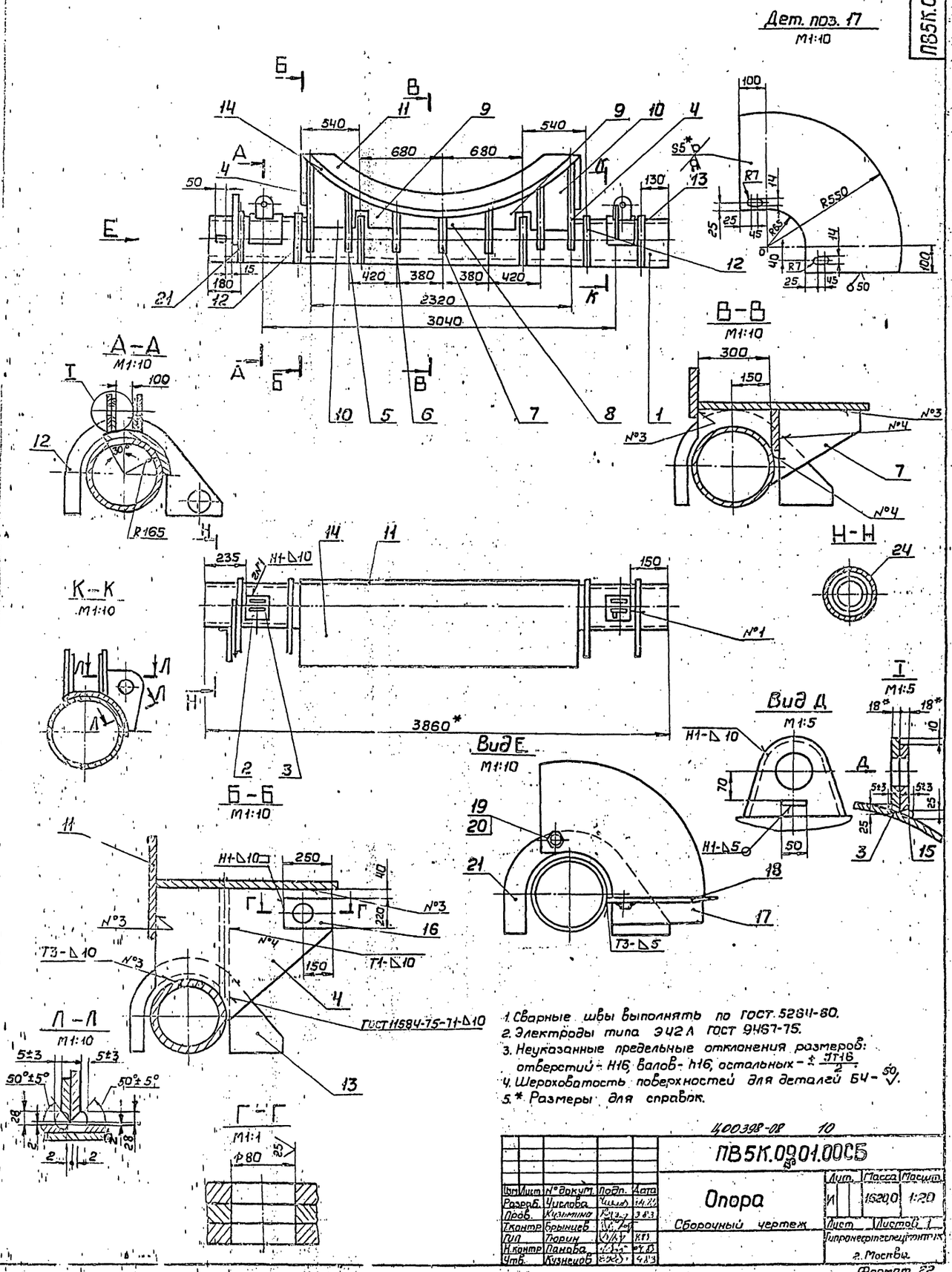

1. Сварные швы выполнять по ГОСТ 5264-80.
2. Электроды типа Э42А ГОСТ 9467-75.
3. Неуказанные предельные отклонения размеров: отверстий - Н16, валов - h16, остальных - $\pm\frac{IT16}{2}$.
4. Шероховатость поверхностей для деталей БЧ - $\sqrt{50}$.
5. * Размеры для справок.

Ц00398-08 10

					ПВ5К.09.01.00СБ			
Изм.	Лист	№ докум.	Подп.	Дата	Опора	Лит.	Масса	Масшт.
Разраб.		Числова		14.11		И	1620,0	1:20
Пров.		Кузьмина		3.8.3	Сборочный чертеж	Лист	Листов 1	
Т.контр.		Брынцев				Гипронеспецмонтаж		
ГИП		Тюрин				г. Москва		
Н.контр.		Панова						
Утв.		Кузнецов		4.8.3				

Формат 22

Формат	Зона	Поз.	Обозначение	Наименование	Кол.	Примеч.
				Документация		
22			ПВ5К.09.01.00 СБ	Сборочный чертеж		
				Детали		
БЧ		1	ПВ5К.09.01.01	Основание опоры		
				Труба 325×15 ГОСТ 8732-78 / В10 ГОСТ 8731-74		
				L = 3860	1	415 кг
БЧ		2	ПВ5К.09.01.02	Бандаж		
				Полоса Б-10×280 ГОСТ 103-76 / Ст.3 ГОСТ 535-79		
				L = 250	2	3,0 кг
11		3	ПВ5К.09.01.03	Ушко	4	
		15	-01	Ушко	4	
11		4	ПВ5К.09.01.04	Кронштейн	2	
11		5	ПВ5К.09.01.05	Кронштейн	2	
		6	-01	Кронштейн	2	
		7	-02	Кронштейн	1	
11		8	ПВ5К.09.01.06	Ребро	2	
		9	-01	Ребро	2	
11		10	ПВ5К.09.01.07	Ребро	2	
11		11	ПВ5К.09.01.08	Стойка	1	

Изм.	Лист	N докум.	Подп.	Дата
Разраб.		Числова		04.83
Пров.		Кузьмина		3.83
ГИП		Тюрин		4.83
Н.контр.		Панова		4.83
Утв.		Кузнецов		4.83

ПВ5К.09.01.00

Опора

Лит.	Лист	Листов
И	1	2

Гипронефтеспецмонтаж г. Москва

Формат 11

Формат	Зона	Поз.	Обозначение	Наименование	Кол.	Примеч.
				Документация		
11			ПВ5К.09.02.00 СБ	Сборочный чертеж		
				Детали		
БЧ		1	ПВ5К.09.02.01	Пластина		
				Лист Б-20 ГОСТ 19903-74 / Ст.3 ГОСТ 14637-79		
				650 × 4000	1	440 кг
БЧ		2	ПВ5К.09.02.02	Упор		
				Уголок Б-90×90×5 ГОСТ 8509-72 / Ст.3 ГОСТ 535-79		
				L = 650	2	5,8 кг

Изм.	Лист	N докум.	Подп.	Дата
Разраб.		Числова		04.83
Пров.		Кузьмина		3.83
ГИП		Тюрин		4.83
Н.контр.		Панова		4.83
Утв.		Кузнецов		4.83

ПВ5К.09.02.00

Основание

Лит.	Лист	Листов
И		1

Гипронефтеспецмонтаж г. Москва

Формат 11

Формат	Зона	Поз.	Обозначение	Наименование	Кол.	Примеч.
11		12	ПВ5К.09.01.09	Фиксатор	2	
		13	-01	Фиксатор	3	
		21	-02	Фиксатор	1	
БЧ		14	ПВ5К.09.01.10	Ложе		
				Лист Б-12 ГОСТ 19903-74 / Ст.3 ГОСТ 14637-79		
				830 × 2780	1	185 кг
БЧ		16	ПВ5К.09.01.11	Накладка 220 × 250	4	5 кг
				Лист Б-16 ГОСТ 19903-74 / Ст.3 ГОСТ 14637-79		
БЧ		17	ПВ5К.09.01.12	Сектор		
				Лист Б-5 ГОСТ 19903-74 / Ст.3 ГОСТ 14637-79		
				715 × 715	1	19,9 кг
БЧ		18	ПВ5К.09.01.13	Стрелка		
				Полоса Б-4×20 ГОСТ 103-76 / Ст.3 ГОСТ 535-79		
				L = 800	1	0,5 кг
11		22	ПВ5К.09.01.14	Ребро	1	
11			-01	Ребро	1	
		23	ПВ5К.09.01.15	Пластина		
				Полоса Б-16×58 ГОСТ 103-76 / Ст.3 ГОСТ 535-79		
				L = 20	1	0,12 кг
				Стандартные изделия		
		19		Болт М12×40.58.013 ГОСТ 7798-70	2	0,04 кг
		20		Гайка М12.58.013 ГОСТ 5915-70	2	0,02 кг

Изм.	Лист	N докум.	Подп.	Дата

ПВ5К.09.01.00

Лист 2

Формат 11

Формат	Зона	Поз.	Обозначение	Наименование	Кол.	Примеч.
				Документация		
22			ПВ5К.09.00.00 СБ	Сборочный чертеж		
				Сборочные единицы		
11		1	ПВ5К.09.01.00	Опора	1	
11		2	ПВ5К.09.02.00	Основание	1	
11		3	ПВ5К.09.03.00	Палец	2	
				Детали		
БЧ		4	ПВ5К.09.00.01	Проставка		
				Швеллер 18 ГОСТ 8240-72 / Ст.3 ГОСТ 535-79		
				L = 60	3	0,52 кг
БЧ		5	ПВ5К.09.00.02	Труба		
				Труба 133×8 ГОСТ 8732-78 / В10 ГОСТ 8731-74		
				L = 95	2	2,5 кг
				Стандартные изделия		
		6		Коуш 56 ГОСТ 2224-72	1	1,05 кг
		7		Талреп 6,0 ВВ-ОСТ 5.2314-70	1	2,36 кг
		8		Ось 22-40 ×100 Ст3 ГОСТ 9651-80	2	1,5 кг
		9	Ц00398-08 11	Зажим 3К-10ТУ36.1830-75	8	1,55 кг

Изм.	Лист	N докум.	Подп.	Дата
Разраб.		Числова		04.83
Пров.		Кузьмина		3.83
ГИП		Тюрин		4.83
Н.контр.		Панова		4.83
Утв.		Кузнецов		4.83

ПВ5К.09.00.00

Шарнир для подъема рулонов массой 45-65 т краном

Лит.	Лист	Листов
И	1	2

Гипронефтеспецмонтаж г. Москва

Формат 11

ПВ5К.09.01.14

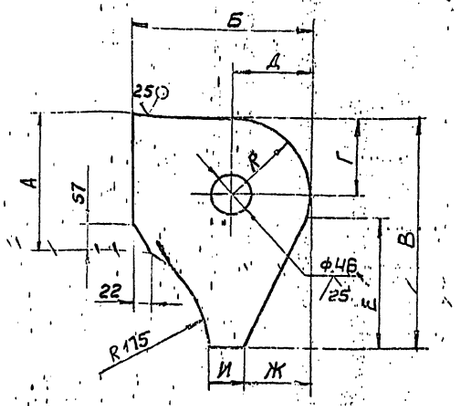

Обозначение	Размеры, мм									Масса, кг
	А	Б	В	Г	Д	Е	И	Ж	R	
ПВ5К.09.01.00.14	165	205	285	90	90	165	50	65	90	10
-01	155	195	275	80	80	165	40	75	80	9,5

Неуказанные предельные отклонения размеров: отверстий - H16, валов - h16, остальных $\pm \frac{JT16}{2}$

Изм.	Лист	№ докум.	Подп.	Дата
Разраб.		Числова		4.83
Пров.		Кузьмина		3.83
Т.контр.				
ГИП		Тюрин		4.83
Н.контр.		Панова		4.83
Утв.		Кузнецов		4.83

ПВ5К.09.01.14

Ребро

Лит.	Масса	Масшт.
И	См. табл.	1:5

Лист | Листов 1

Лист Б-18 ГОСТ 19903-74, Ст3 ГОСТ 14637-79

Гипронефтеспецмонтаж г. Москва

Формат 11

Формат	Зона	Поз.	Обозначение	Наименование	Кол.	Примечание
		10		Шайба 45-01-013 ГОСТ 9649-78	2	0,44 кг
		11		Шплинт 6,3×60×0,02 ГОСТ 397-79	2	0,02 кг
		12		Шплинт 10×125×0,02 ГОСТ 397-79	1	0,05 кг
				Материалы		
		13		Канат 18,0-Г-I-Н-180		
				ГОСТ 7668-69	35 м	
		15		Лист Б-10 ГОСТ 19903-74		
				Ст3 ГОСТ 14637-79		
				110×70	2	

Подп. и дата | Взам. инв. № | Инв. № дубл. | Подп. и дата | Инв. № подл.

Изм.	Лист	№ докум.	Подп.	Дата

ПВ5К.09.00.00

Лист 2

Формат 11

ПВ5К.09.03.00СБ

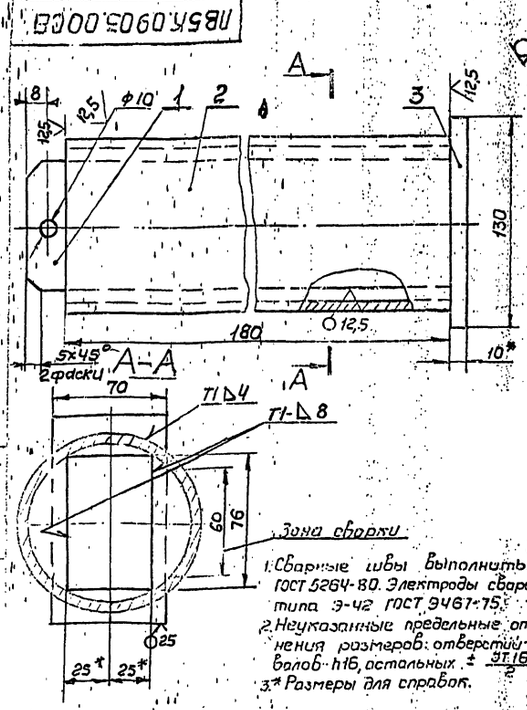

Зона сварки

1. Сварные швы выполнить по ГОСТ 5264-80. Электроды сварочные типа Э-42 ГОСТ 9467-75.
2. Неуказанные предельные отклонения размеров: отверстий - H16, валов - h16, остальных $\pm \frac{JT16}{2}$.
3.* Размеры для справок.

ПВ5К.09.03.00СБ

Палец

Сборочный чертеж

Лит.	Масса	Масшт.
И	9,5	1:2

Лист | Листов 1

Гипронефтеспецмонтаж г. Москва

Формат 11

Формат	Зона	Поз.	Обозначение	Наименование	Кол.	Примечание
				Документация		
11			ПВ5К.09.03.00СБ	Сборочный чертеж		
				Детали		
Б4		1	ПВ5К.09.03.01	Вкладыш		
				Лист Б-25 ГОСТ 19903-74		
				Ст3 ГОСТ 14637-79		
				76×195	2	2,9 кг
Б4		2	ПВ5К.09.03.02	Палец		
				Труба 108×6 ГОСТ 8732-78		
				В10 ГОСТ 8731-74		
				L=180	1	2,8 кг
Б4		3	ПВ5К.09.03.03	Головка		
				Лист Б-10 ГОСТ 19903-74		
				Ст3 ГОСТ 14637-79		
				130×70	1	0,7 кг

Подп. и дата | Взам. инв. № | Инв. № дубл. | Подп. и дата | Инв. № подл.

400398-08 12

Изм.	Лист	№ докум.	Подп.	Дата
Разраб.		Числова		4.83
Пров.		Кузьмина		3.83
ГИП		Тюрин		4.83
Н.контр.		Панова		4.83
Утв.		Кузнецов		4.83

ПВ5К.09.03.00

Палец

Лит.	Лист	Листов
И		1

Гипронефтеспецмонтаж г. Москва

Формат 11

ПВ5К.09.01.05

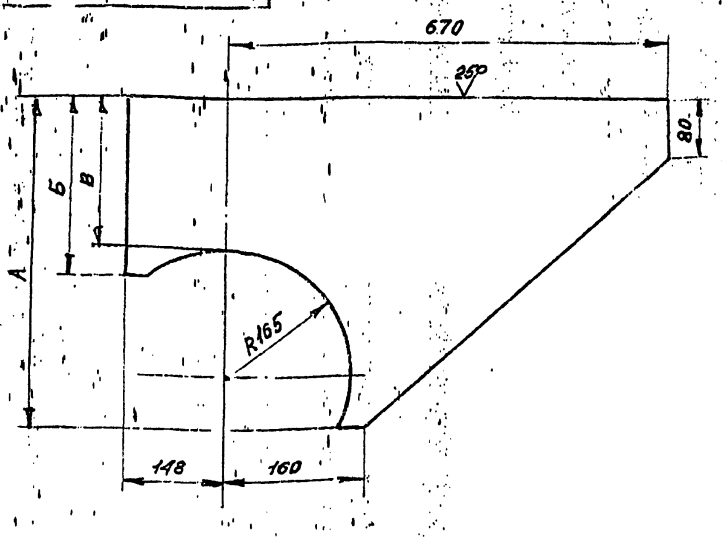

Обозначение	Размеры, мм А	В	Б	Масса, кг
ПВ5К.09.01.05	370	325	395	23,0
-01	400	155	225	17,0
-02	340	95	165	19,0

Неуказанные предельные отклонения размеров: отверстий - H16 валов - h16; остальных - $\pm \frac{IT16}{2}$

Изм.	Лист	N докум.	Подп.	Дата
Разраб.	Числова			04.83
Пров.	Кузьмина			3.83
Т.контр.				
ГИП	Тюрин			4.83
Н.контр.	Панова			04.83
Утв.	Кузнецов			04.83

ПВ5К.09.01.05

Кронштейн

Лит.	Масса	Масштаб
И	Сч. табл.	А —

Лист | Листов 1

Б-16 ГОСТ 19903-74
Ст.3 ГОСТ 14637-79

Гипронефтеспецмонтаж г. Москва

Формат А1

ПВ5К.09.01.04

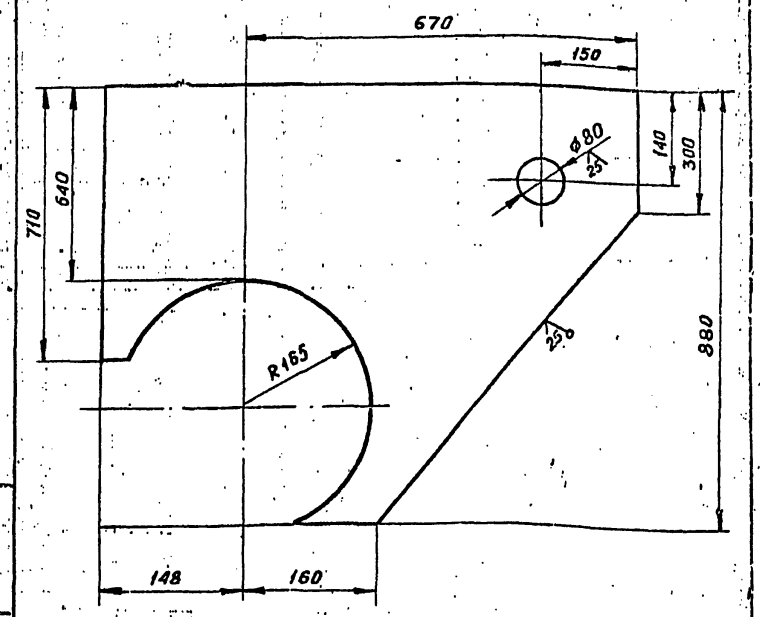

Неуказанные отклонения размеров: отверстий - H16; валов - h16; остальных - $\pm \frac{IT16}{2}$.

Изм.	Лист	N докум	Подп.	Дата
Разраб.	Числова			04.83
Пров.	Кузьмина			3.83
Т.контр.				
ГИП	Тюрин			4.83
Н.контр.	Панова			04.83
Утв.	Кузнецов			04.83

ПВ5К.09.01.04

Кронштейн

Лит.	Масса	Масштаб
И	35,0	1:10

Лист | Листов 1

Б-16 ГОСТ 19903-74
Ст.3 ГОСТ 14637-79

Гипронефтеспецмонтаж г. Москва

Формат А1

ПВ5К.09.01.06

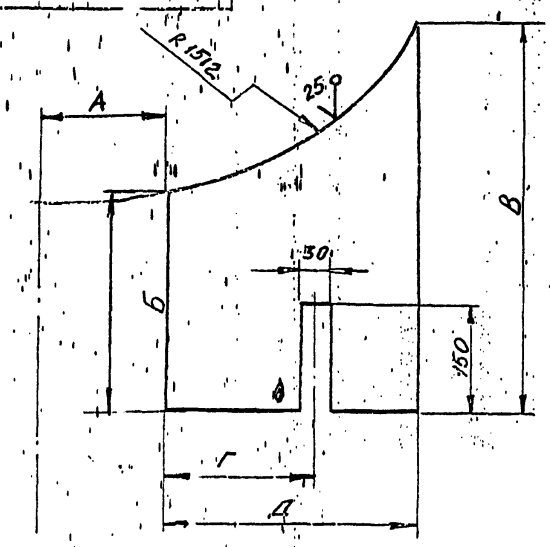

Обозначение	Размеры, мм А	Б	В	Г	Д	Масса, кг
ПВ5К.09.01.06	10	165	220	—	360	5,1
-01	390	230	390	290	400	9,0

Неуказанные предельные отклонения размеров: отверстий - H16; валов - h16; остальных - $\pm \frac{IT16}{2}$

Изм.	Лист	N докум.	Подп.	Дата
Разраб.	Числова			04.83
Пров.	Кузьмина			3.83
Т.контр.				
ГИП	Тюрин			4.83
Н.контр.	Панова			04.83
Утв.	Кузнецов			04.83

ПВ5К.09.01.06

Ребро

Лит.	Масса	Масштаб
И	Сч. табл.	—

Лист | Листов 1

Б-10 ГОСТ 19903-74
Ст.3 ГОСТ 14637-79

Гипронефтеспецмонтаж г. Москва

Формат А1

ПВ5К.09.00.03

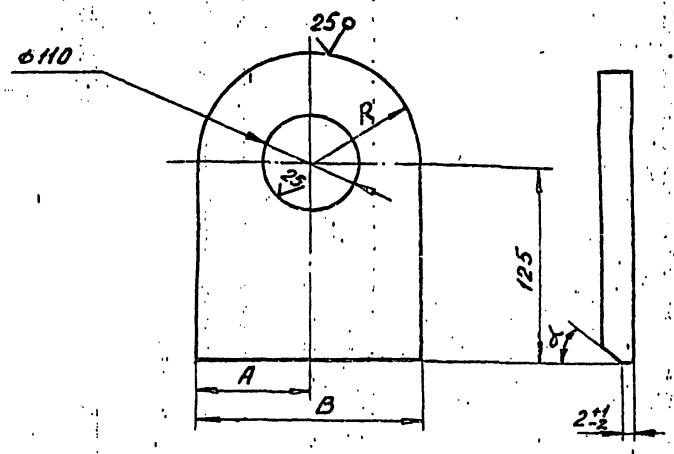

Обозначение	Размеры, мм А	В	R	α	Масса, кг
ПВ5К.08.00.00.03	150	300	150	15°	7,5
-01	140	280	140	30°	7

Неуказанные предельные отклонения размеров: отверстий - H16; валов - h16; остальных - $\pm \frac{IT16}{2}$

ЦОО398-08 13

Изм.	Лист	N докум	Подп.	Дата
Разраб.	Числова			04.83
Пров.	Кузьмина			3.83
Т.контр.				
ГИП	Тюрин			4.83
Н.контр.	Панова			04.83
Утв.	Кузнецов			04.83

ПВ5К.09.00.03

Ушко

Лит.	Масса	Масштаб
И	Сч. табл.	1:2

Лист | Листов 1

Б18 ГОСТ 19903-74
Ст.3 ГОСТ 14637-79

Гипронефтеспецмонтаж г. Москва

Формат А1

ПВ5К.09.02.00.СБ

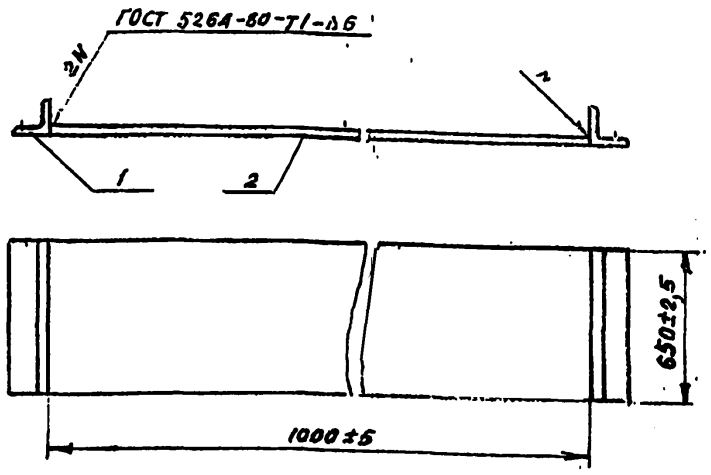

1. Электроды типа Э-42А ГОСТ 9467-75.
2. Шероховатость поверхностей реза для деталей 5V – 50/V.

ПВ5К.09.02.00 СБ				
Изм.	Лист	N докум.	Подп.	Дата
Разраб.		Числова		04.83
Пров.		Кузьмина		3.83
Т.контр.				
ГИП		Тюрин		4.83
Н.контр.		Панова		04.83
Утв.		Кузнецов		04.83
Основание				
Сборочный чертеж				
Лит.		Масса		Масштаб
И		455,0		1:20
Лист		Листов 1		
Гипронефтеспецмонтаж г. Москва				

Формат 11

ПВ5К.09.01.09

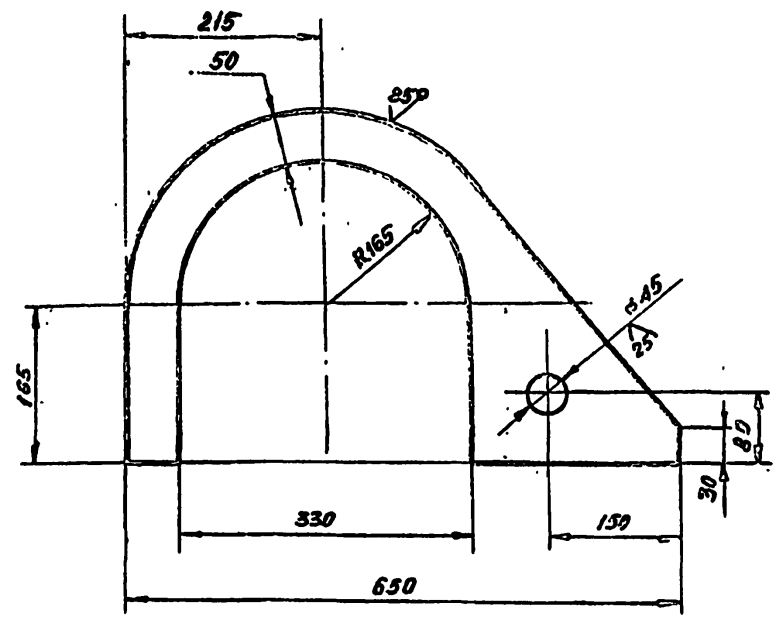

ПВ5К.09.01.09-01
Остальное см. ПВ5К.09.01.09
М1:20

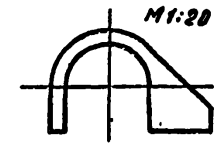

ПВ5К.09.01.09-02
Остальное см. ПВ5К.09.01.09
М1:20

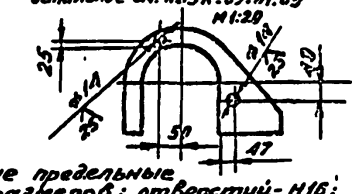

Неуказанные предельные отклонения размеров: отверстий – Н16; остальных – ± JT16/2.

ПВ5К.09.01.09				
Изм.	Лист	N докум.	Подп.	Дата
Разраб.		Числова		04.83
Пров.		Кузьмина		3.83
Т.контр.				
ГИП		Тюрин		4.83
Н.контр.		Панова		04.83
Утв.		Кузнецов		04.83
Фиксатор				
Лист Б-16 ГОСТ 19903-74 / Ст.3 ГОСТ 14637-79				
Лит.		Масса		Масштаб
И		14,0		1:5
Лист		Листов 1		
Гипронефтеспецмонтаж г. Москва				

Формат 11

ПВ5К.09.01.08

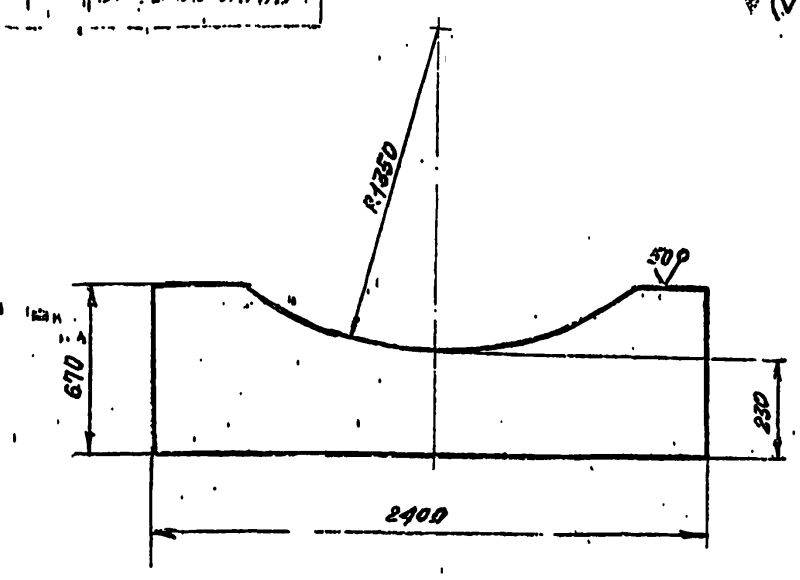

Неуказанные предельные отклонения размеров: валов h14, остальных – ± JT16/2

ПВ5К.09.01.08				
Стойка				
Лит.		Масса		Масштаб
И		330		1:20
Лист		Листов 1		
Лист Б-34 ГОСТ 19903-74 / Ст.3 ГОСТ 14637-79				
Гипронефтеспецмонтаж г. Москва				

Формат 11

ПВ5К.09.01.07

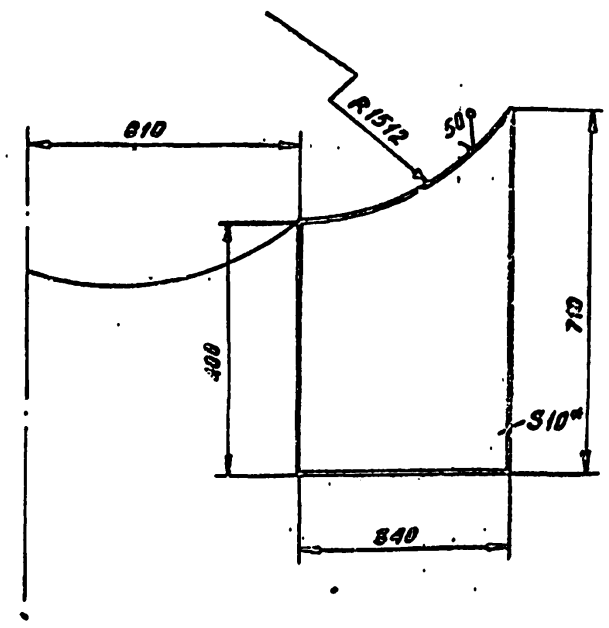

1. Неуказанные предельные отклонения размеров: валов – h16; остальных – ± JT15/2.
2. * Размер для справок.

Ц00308-08 14

ПВ5К.09.01.07				
Изм.	Лист	N докум.	Подп.	Дата
Разраб.		Числова		04.83
Пров.		Кузьмина		3.83
Т.контр.				
ГИП		Тюрин		4.83
Н.контр.		Панова		4.83
Утв.		Кузнецов		04.83
Ребро				
Лист Б-10 ГОСТ 19903-74 / Ст.3 ГОСТ 14637-79				
Лит.		Масса		Масштаб
И		14,7		1:10
Лист		Листов 1		
Гипронефтеспецмонтаж г. Москва				

Формат 11

ПВ5 К.11.02.00СБ

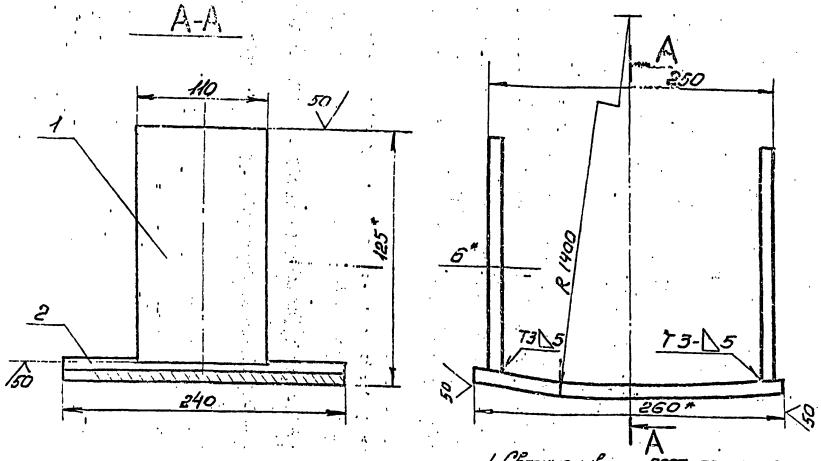

1. Сварные швы по ГОСТ 5264-80.
2. Электроды типа Э42А ГОСТ 9467-75
3. Неуказанные предельные отклонения размеров $\pm \frac{JT16}{2}$
4. * Размеры для справок

Изм.	Лист	№ докум.	Подп.	Дата	ПВ5К.11.02.00СБ	Лит.	Масса	Масштаб
Разраб.		Кузьмина		4.83	Упор	И	8.4	1:25
Пров.		Числова		4.83	Сборочный чертеж	Лист	Листов 1	
Т. контр.						Гипронефтеспецмонтаж г. Москва		
Гип.		Тюрин		4.83				
Н. контр.		Панова		4.83				
Утв.		Кузнецов		4.83				

Копировал. Формат 12

ПВ5 К.11.00.00СБ

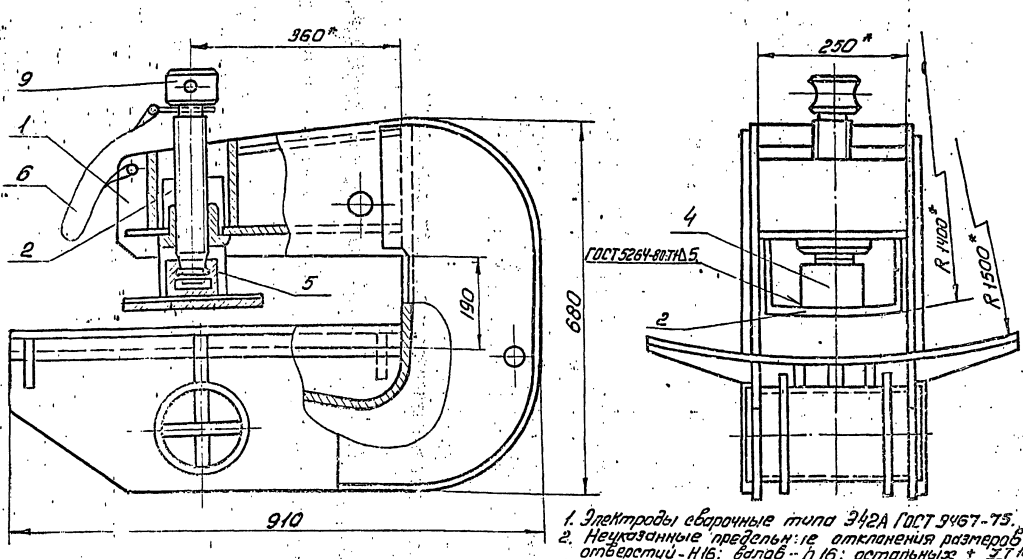

1. Электроды сварочные типа Э42А ГОСТ 9467-75.
2. Неуказанные предельные отклонения размеров: отверстий - H16; валов - h16; остальных $\pm \frac{JT16}{2}$
3. * Размеры для справок.

400398-08 15

Изм.	Лист	№ докум.	Подп.	Дата	ПВ5 К.11.00.00СБ	Лит.	Масса	Масштаб
Разраб.		Кузьмина		4.83	Захват для подъема рулонов массой 45÷65 т. крана. Сборочный чертеж	И	225,0	1:5
Пров.		Числова		4.83		Лист	Листов 1	
Т. контр.						Гипронефтеспецмонтаж г. Москва		
Гип.		Тюрин		4.83				
Н. контр.		Панова		4.83				
Утв.		Кузнецов		4.83				

Копировал. Формат 12

Формат	Зона	Поз.	Обозначение	Наименование	Кол.	Приме-чание
				Документация		
			ПВ5К.11.01.00СБ	Сборочный чертеж		
				Детали		
А4		1	ПВ5К.11.01.01	Щека	2	
А4		2	ПВ5К.11.01.02	Пластина	7	
				Полоса 12×250 ГОСТ 103-76 Ст.3 ГОСТ 535-79		
				L=140	1	3,3кг
А1		3	ПВ5К.11.01.03	Гайка		
А4		4	ПВ5К.11.01.04	Пластина		
				Полоса 12×250 ГОСТ 103-76 Ст.3 ГОСТ 535-79		
				L=160	1	3,8кг
		5	ПВ5К.11.01.05	Накладка	2	
		6	ПВ5К.11.01.06	Стенка	1	
		7	ПВ5К.11.01.07	Пластина		
А4		8	ПВ5К.11.01.08	Ложе		
				Полоса 12×620 ГОСТ 103-76 Ст.3 ГОСТ 535-79		
				L=655	1	31,5кг
		9	ПВ5К.11.01.09	Ребро	4	
		10	-01	Ребро	2	

ПВ5К.11.01.00

Корпус

Гипронефтеспецмонтаж г. Москва

Копировал Формат А1

Формат	Зона	Поз.	Обозначение	Наименование	Кол.	Приме-чание
А4		11	ПВ5К.11.01.10	Ось		
				Труба 159×8 ГОСТ 8732-78 Б-10 ГОСТ 8731-74		
				L=300	1	9,0кг
А1		12	ПВ5К.11.01.11	Фланец	2	
А1		13	ПВ5К.11.01.12	Ребро	3	
А4		14	ПВ5К.11.01.13	Пластина		
				Полоса 8×350 ГОСТ 103-76 Ст.3 ГОСТ 535-79		
				L=300	2	1,3кг
А4		15	ПВ5К.11.01.14	Пластина		
				Полоса 8×140 ГОСТ 103-76 Ст.3 ГОСТ 535-79		
				L=300	1	2,6кг
А4		16	ПВ5К.11.01.15	Пластина		
				Лист 6-12 ГОСТ 19903-74 Ст.3 ГОСТ 5681-79		
				230×230	1	1,1кг

ПВ5К.11.01.00 Лист 2

Копировал Формат А1

Формат	Зона	Поз.	Обозначение	Наименование	Кол.	Приме-чание
				Документация		
А1			ПВ5К.11.02.00СБ	Сборочный чертеж		
				Детали		
А4		1	ПВ5К.11.02.01	Пластина	2	
				Полоса 8×110 ГОСТ 103-76 Ст.3 ГОСТ 535-79		
				L=200	2	1,0кг
А4		2	ПВ5К.11.02.02	Пластина		
				Полоса 12×240 ГОСТ 103-76 Ст.3 ГОСТ 535-79		
				L=265	1	5,4кг

ПВ5К.11.02.00

Упор

Гипронефтеспецмонтаж г. Москва

Копировал Формат А1

Формат	Зона	Поз.	Обозначение	Наименование	Кол.	Приме-чание
				Документация		
А1			ПВ5К.11.00.00СБ	Сборочный чертеж		
				Сборочные единицы		
А1		1	ПВ5К.11.01.00	Корпус	1	
А1		2	ПВ5К.11.02.00	Упор	1	
				Детали		
А2		3	ПВ5К.11.00.01	Винт	1	
А1		4	ПВ5К.11.00.02	Подпятник	1	
А1		5	ПВ5К.11.00.03	Кольцо запорное	1	
				Материалы		
		6		Проволока 1 ГОСТ 3282-74		0,10кг

400398-08 16

ПВ5К.11.00.00

Захват для подъёма рулонов массой 45÷65т краном

Гипронефтеспецмонтаж г. Москва

Копировал Формат А1

ПВ5К.11.01.00СБ

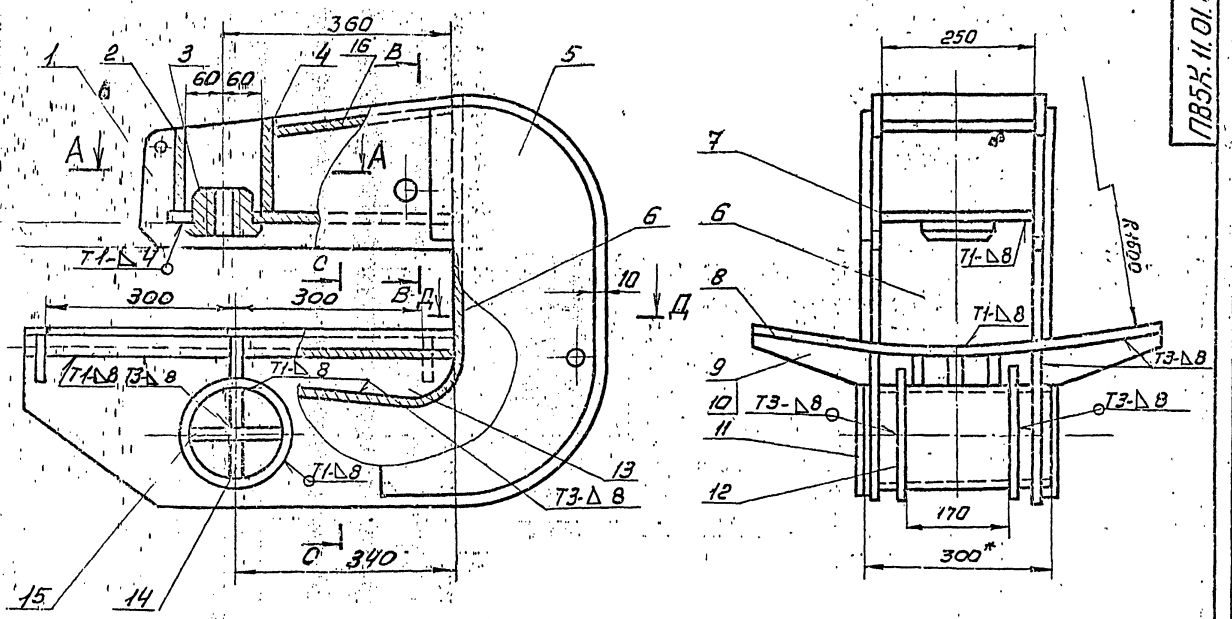

А-А

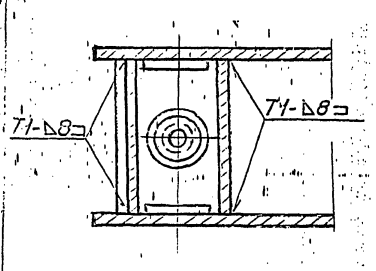

В-В

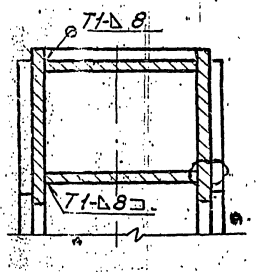

С-С

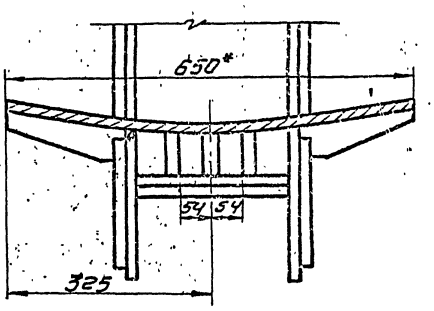

Д-Д

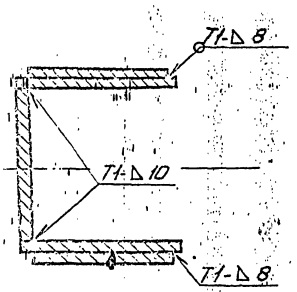

1. Сварные швы по ГОСТ 5264-80
   Электроды типа Э42А ГОСТ 9467-75
2. Приварку дет. поз.6 выполнить после приварки 3х деталей поз.13 к дет. поз.8.
3. Неуказанные предельные отклонения размеров: отверстий Н16, валов h16, остальных $\pm\frac{IT16}{2}$
4. Шероховатость поверхностей реза для деталей Б4-$\overset{50}{\nabla}$
5. * Размеры для справок.

Ц00398-08 17

					ПВ5К.11.01.00СБ			
Изм.	Лист	№ докум.	Подп.	Дата	Корпус	Лист	Масса	Масштаб
Разраб.		Кудьмина		4.83	Сборочный чертеж	И	210.0	1:5
Пров.		Числова		4.83		Лист	Листов 1	
Т.контр.						Гипронефтеспецмонтаж г. Москва		
ГИП		Тюрин		4.83				
Н.контр.		Панова		4.83				
Утв.		Кузнецов		4.83				

Формат 22

ПВ5К.11.01.03

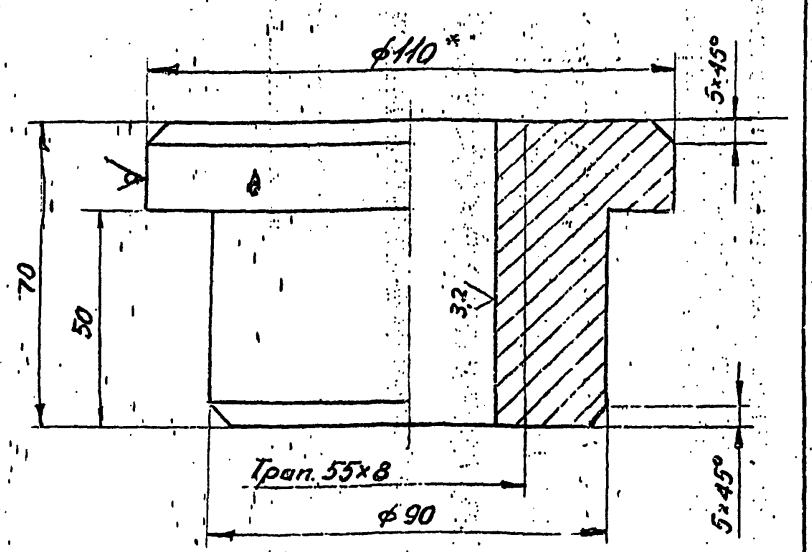

1 Неуказанные предельные отклонения размеров: валов – h16, остальных – $\pm \frac{JT16}{2}$

2 *Размер для справок.

Изм.	Лист	N докум.	Подп.	Дата	ПВ5К.11.01.03
Разраб.		Кузьмина		4.83	Гайка
Пров.		Числова		4.83	
Т.контр.					
ГИП		Тюрин		4.83	Круг В110 ГОСТ 2590-71 / Ст.3 ГОСТ 535-79
Н.контр.		Панова		4.83	
Утв.		Кузнецов		4.83	

Лит.	Масса	Масштаб
И	3,0	1:1
Лист	Листов 1	

Гипронефтеспецмонтаж г. Москва

Формат 11

ПВ5К.11.01.13

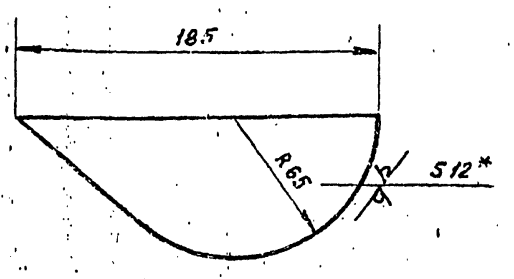

1. Неуказанные предельные отклонения размеров $\pm \frac{JT16}{2}$

2. *Размер для справок.

Изм.	Лист	N докум.	Подп.	Дата	ПВ5К.11.01.13
Разраб.		Кузьмина		4.83	Ребро
Пров.		Числова		4.83	
Т.контр.					
ГИП		Тюрин		4.83	Лист Б-12 ГОСТ 19903-74 / Ст.3 ГОСТ 14637-79
Н.контр.		Панова		04.83	
Утв.		Кузнецов		4.83	

Лит.	Масса	Масштаб
И	1,5	1:1
Лист	Листов 1	

Гипронефтеспецмонтаж г. Москва

Формат 11

ПВ5К.11.01.05

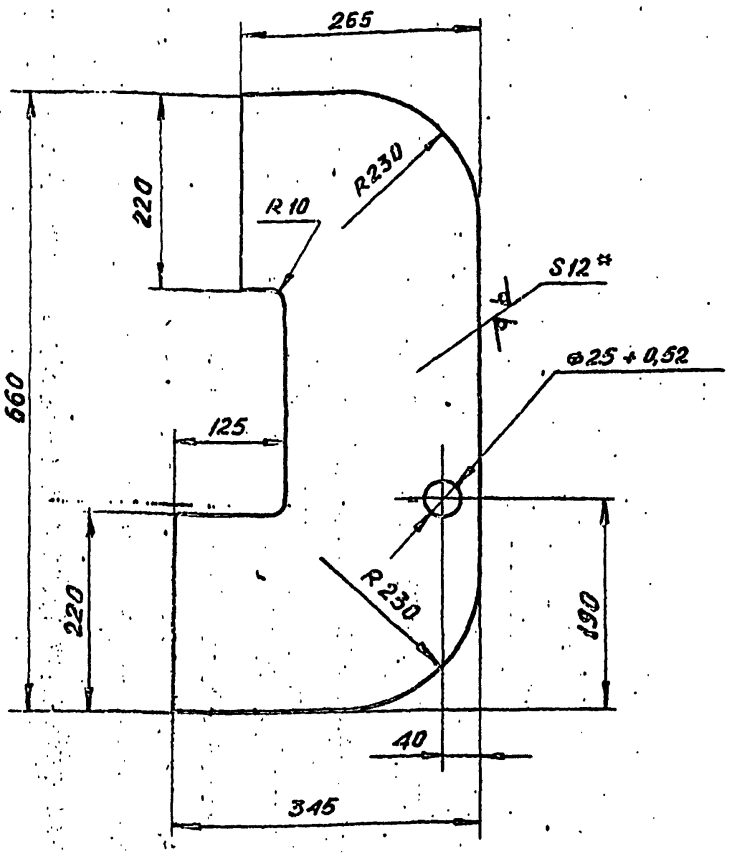

1. Неуказанные предельные отклонения размеров: отверстий-H16, валов-h16, остальных $\pm \frac{JT16}{2}$

2 *Размер для справок.

Ц00398-08 18

Изм.	Лист	N докум.	Подп.	Дата	ПВ5К.11.01.05
Разраб.		Кузьмина		4.83	Накладка
Пров.		Числова		4.83	
Т.контр.					
ГИП		Тюрин		4.83	Лист Б-12 ГОСТ 19903-74 / Ст.3 ГОСТ 14637-79
Н.контр.		Панова		04.83	
Утв.		Кузнецов		4.83	

Лит.	Масса	Масштаб
И	19,0	1:5
Лист	Листов 1	

Гипронефтеспецмонтаж г. Москва

Формат 12

704-1-159а.8

ПВ5К.11.00.02

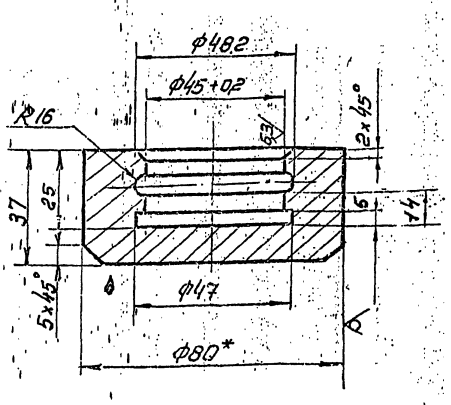

1. Неуказанные предельные отклонения размеров: отверстий - H16, валов - h16, остальных $\pm \frac{IT16}{2}$
2. Размер для справок.

				ПВ5К.11.00.02			
Изм.	Лист	№ докум.	Подп.	Дата	Подпятник	Лит. И	Масса 0,9	Масштаб 1:1
Разраб.		Кузьмина		4.83		Лист	Листов 1
Пров.		Числова		4.83			
Т. контр.							
ГИП		Тюрин		4.83	Круг В-80 ГОСТ 2590-71	Гипронефтеспецмонтаж г. Москва	
Н. контр.		Панова		04.83	Ст 3 ГОСТ 535-79		
Утв.		Кузнецов		4.83			

Копировал. Формат 11

ПВ5К.11.00.03

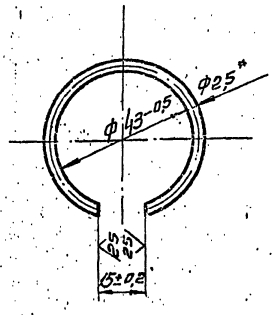

1. Длина заготовки 124±0,5 мм.
2. *Размер для справок.

				ПВ5К.11.00.03			
Изм.	Лист	№ докум.	Подп.	Дата	Кольцо запорное	Лит. И	Масса 0,2	Масштаб 1:1
Разраб.		Кузьмина		4.83		Лист	Листов 1
Пров.		Числова		4.83			
Т. контр.							
ГИП		Тюрин		4.83	Проволока II-2,5 ГОСТ 9389-75	Гипронефтеспецмонтаж г. Москва	
Н. контр.		Панова		04.83			
Утв.		Кузнецов		4.83			

Копировал. Формат 11

ПВ5К.11.00.01

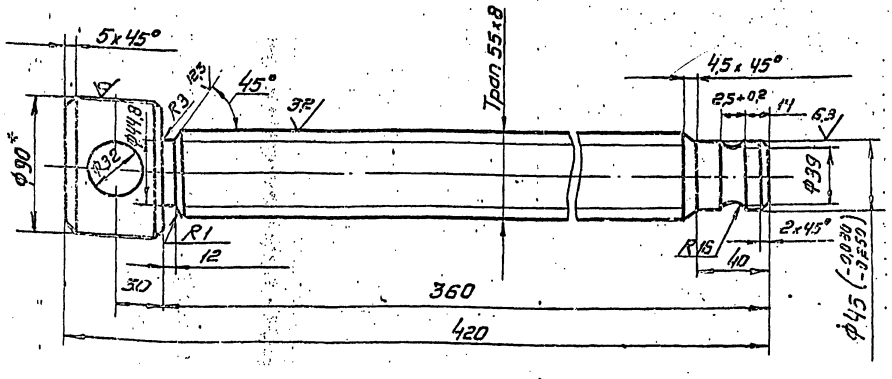

1. Неуказанные предельные отклонения размеров: отверстий - H16, валов - h16, остальных - $\pm \frac{IT16}{2}$
2. Размер для справок.

Ц00398-08 19

				ПВ5К.11.00.01			
Изм.	Лист	№ докум.	Подп.	Дата	Винт	Лит. И	Масса 9,5	Масштаб 1:2
Разраб.		Кузьмина		4.83		Лист	Листов 1
Пров.		Числова		4.83			
Т. контр.							
ГИП		Тюрин		4.83	Круг В-90 ГОСТ 2590-71	Гипронефтеспецмонтаж г. Москва	
Н. контр.		Панова		04.83	Ст. 3 ГОСТ 535-79		
Утв.		Кузнецов		4.83			

704-1-169 а.8

15-1273-8 ИНВ. 83-605

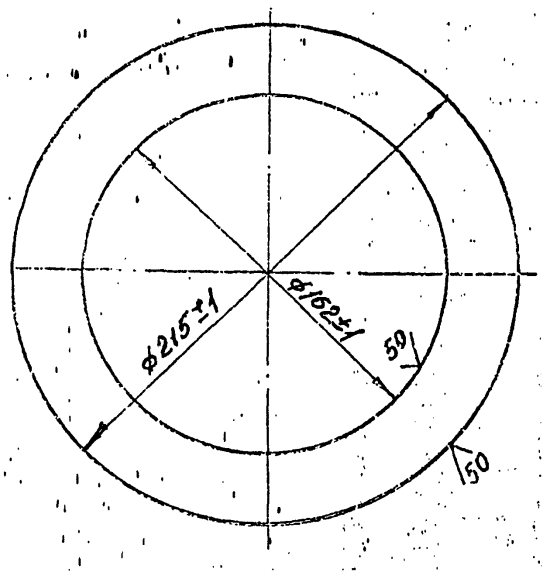

Изм.	Лист	№ докум.	Подп.	Дата
Разраб.	Кузьмина			4.83
Пров.	Числова			4.83
Т.контр.				
ГИП	Тюрин			4.83
Н.контр.	Панова			4.83
Утв.	Кузнецов			4.83

ПВ 5К.11.01.11

Фланец

Лит.	Масса	Масштаб
И	1,0	1:2
Лист	Листов 1	

Лист 6-8 ГОСТ 19903-74 / Ст.3 ГОСТ 14637-79

Гипронефтеспецмонтаж г. Москва

Формат 11

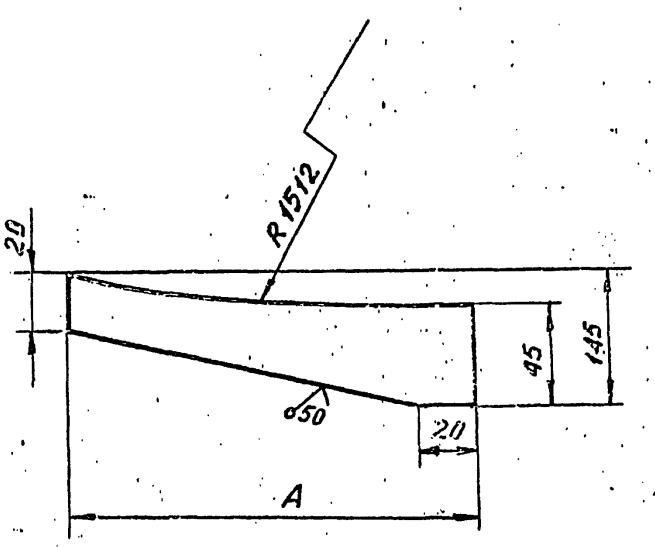

Обозначение	А	Масса, кг
ПВ5К.11.01.09	185	0.62
-01	170	0.58

Неуказанные предельные отклонения размеров: валов - h16, остальных ± IT16/2

Изм.	Лист	№ докум.	Подп.	Дата
Разраб.	Кузьмина			4.83
Пров.	Числова			4.83
Т.контр.				
ГИП	Тюрин			4.83
Н.контр.	Панова			4.83
Утв.	Кузнецов			4.83

ПВ 5К.11.01.09

Ребро

Лит.	Масса	Масштаб
И	Сл. табл.	—
Лист	Листов 1	

Полоса 12×75 ГОСТ 103-76 / Ст.3 ГОСТ 535-79

Гипронефтеспецмонтаж г. Москва

Формат 11

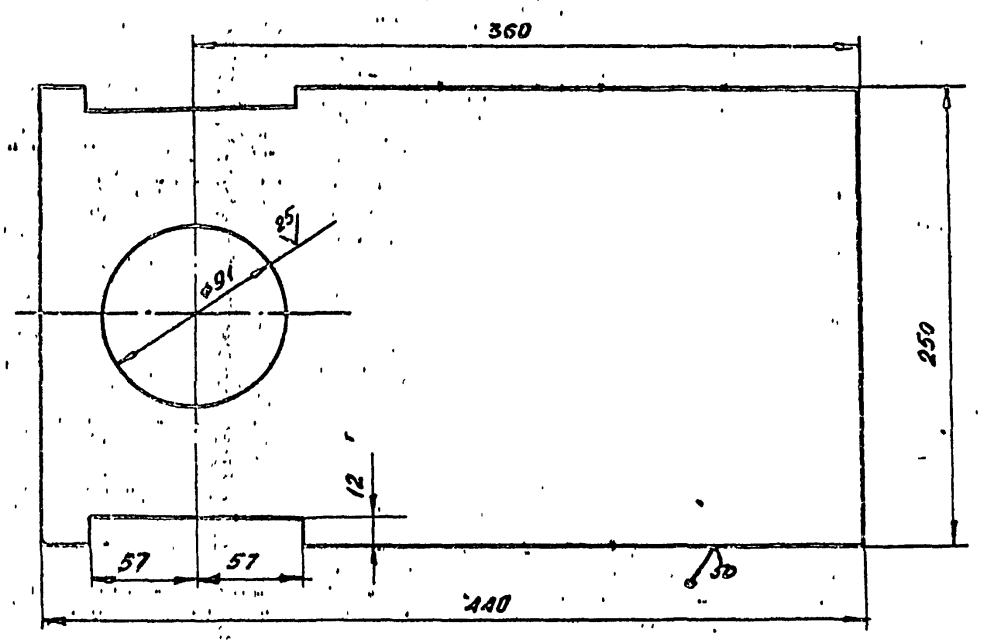

Неуказанные предельные отклонения размеров: отверстий - H16, остальных ± IT16/2

Ц00398-08 20

Изм.	Лист	№ докум.	Подп.	Дата
Разраб.	Кузьмина			4.83
Пров.	Числова			4.83
Т.контр.				
ГИП	Тюрин			4.83
Н.контр.	Панова			4.83
Утв.	Кузнецов			4.83

ПВ 5К.11.01.07

Пластина

Лит.	Масса	Масштаб
И	12,1	1:25
Лист	Листов 1	

Лист Б-12 ГОСТ 19903-74 / Ст.3 ГОСТ 14637-79

Гипронефтеспецмонтаж г. Москва

Формат 12

Инв.№ подл. | Подп. и дата | Взам.инв.№ | Инв.№ дубл. | Подп. и дата

ПВ5К.11.01.06

50 V(√)

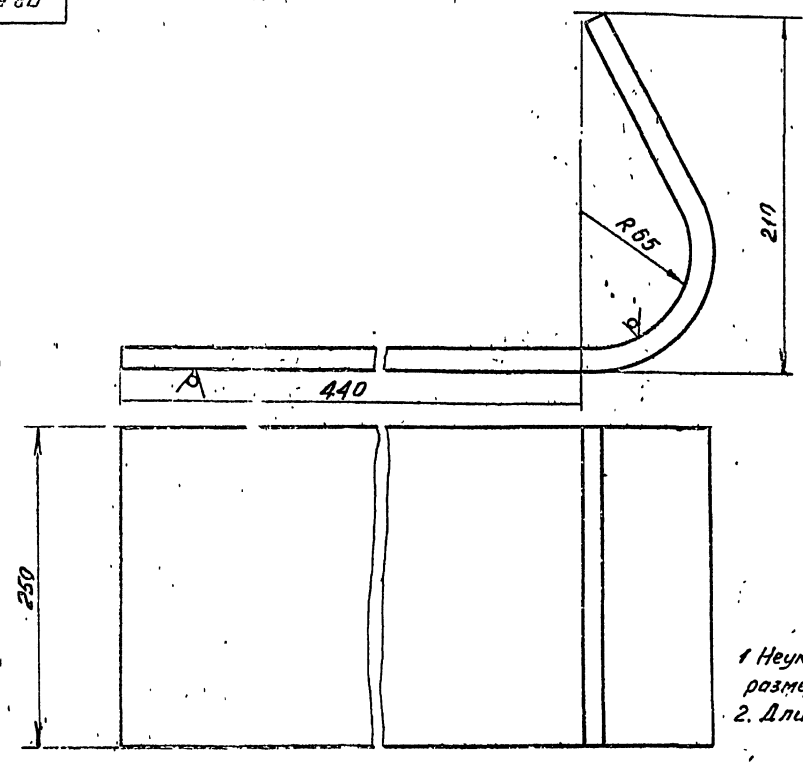

1 Неуказанные предельные отклонения размеров: отверстий H16, остальных ± JT16/2
2. Длина заготовки 700 ± 2,5 мм

					ПВ5К.11.01.06			
Изм	Лист	N докум.	Подп.	Дата	Стенка	Лит	Масса	Масштаб
Разраб		Кузьмина		4.83		И	15,0	1:2
Пров.		Числова		3.83		Лист	Листов 1	
Т.контр								
ГИП		Тюрин		4.83	Лист 6-12 ГОСТ 19903-74 / Ст.3 ГОСТ 14637-79	Гипронефтеспецмонтаж г. Москва		
Н.контр.		Панова		4.83				
Утв.		Кузнецов		4.83				

125 V(√)

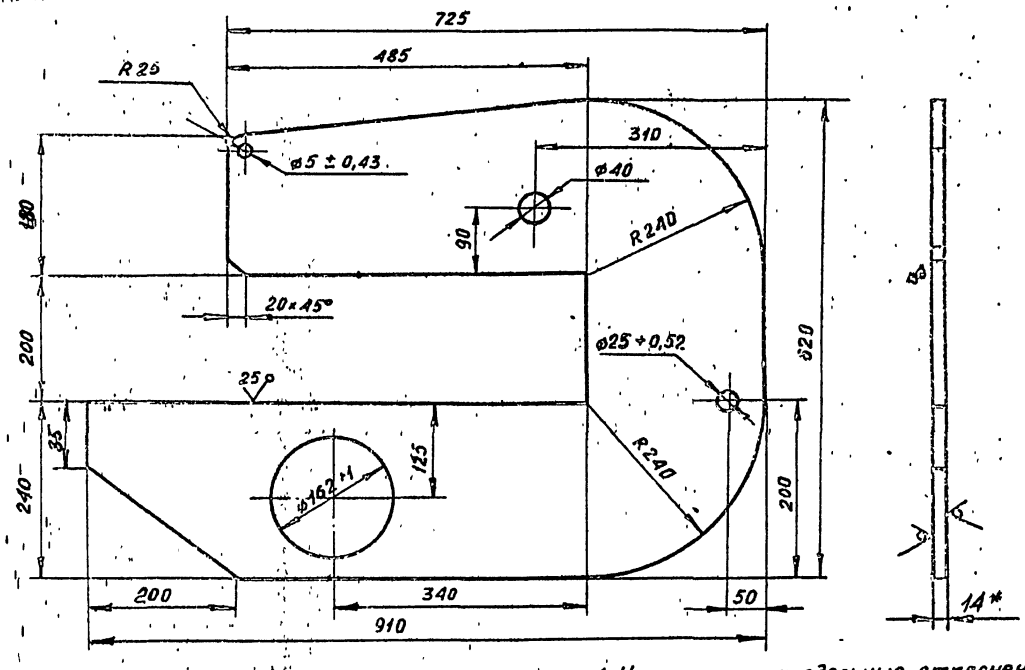

1. Неуказанные предельные отклонения размеров: отверстий-H16; валов-h16; остальных - ± JT16/2
2.*Размер для справок.

Ц00398-08 21

					ПВ5К.11.01.01			
Изм	Лист	N докум	Подп.	Дата	Щека	Лит.	Масса	Масштаб
Разраб.		Кузьмина		4.83		И	41,0	1:5
Пров		Числова		3.83		Лист	Листов 1	
Т контр								
ГИП		Тюрин		4.83	Лист 6-14 ГОСТ 19903-74 / Ст 3 ГОСТ 14637-79	Гипронефтеспецмонтаж г. Москва		
Н контр.		Панова		04.83				
Утв.		Кузнецов		4.83				

Инв. № подл. | Подп. и дата | Взам. инв. № | Инв. № дубл. | Подп. и дата

ТМ-Х-1690.8

ПВ3.02.00.00СБ

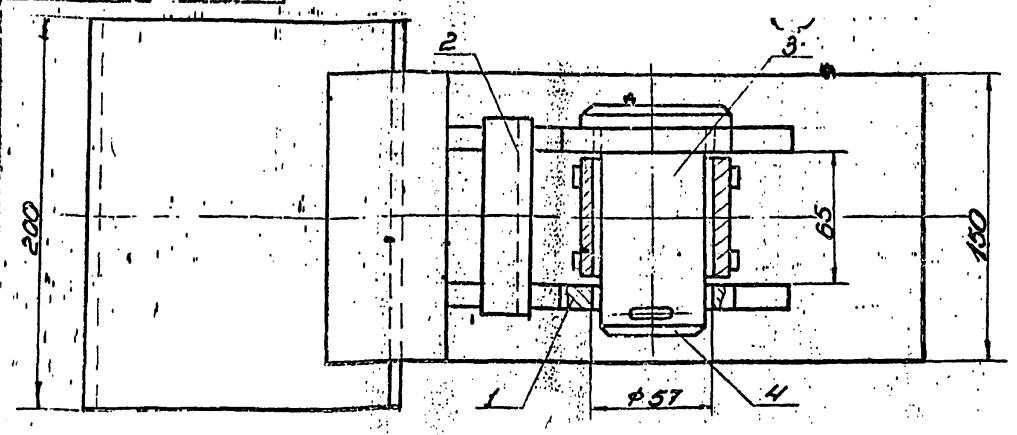

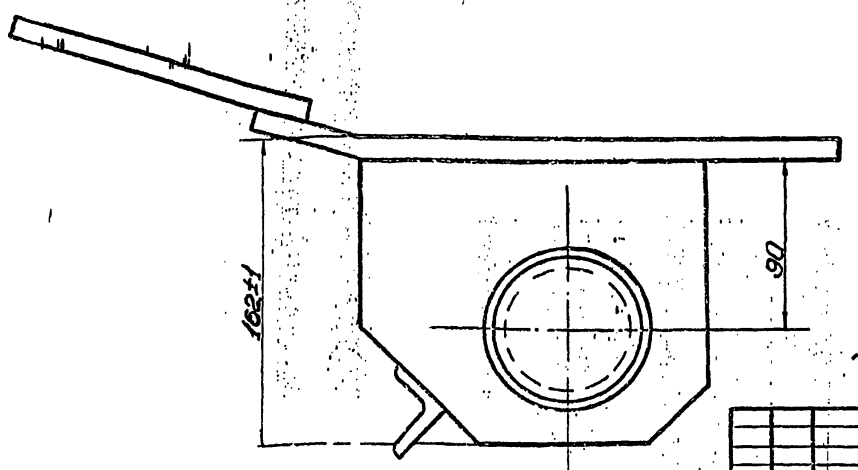

Размеры для справок.

					ПВ3.02.00.00СБ			
Изм.	Лист	№ докум.	Подп.	Дата	Скоба для развертывания рулона	Лит.	Масса	Масштаб
Разраб.		Кузьмина		4.83		И	130	1:2
Пров.		Чиолова		4.83	Сборочный чертеж	Лист	Листов 1	
Т. контр.						Гипронефтеспецмонтаж г. Москва		
ГИП		Тюрин		4.83				
Н. контр.		Панова		04.83				
Утв.		Кузнецов		4.83				

Копировал формат 12

ПВ3.02.00.0

125 √ (√)

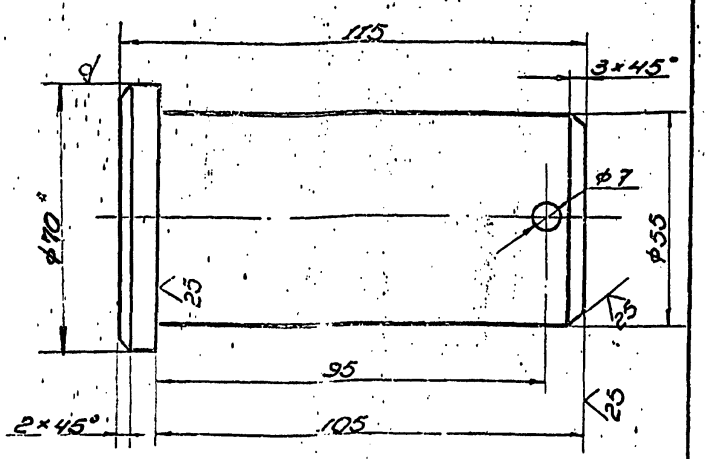

1. Неуказанные предельные отклонения размеров: валов - h16; отверстий - H16; остальных - $\pm\frac{IT16}{2}$.
2. * Размер для справок

					ПВ3.02.00.01			
Изм.	Лист	№ докум.	Подп.	Дата	Палец	Лит.	Масса	Масштаб
Разраб.		Кузьмина		4.83		И	2.2	1:1
Пров.		Чиолова		04.83		Лист	Листов 1	
Т. контр.					Круг В-70 ГОСТ 2590-71 Вст 5 ГОСТ 535-79	Гипронефтеспецмонтаж г. Москва		
ГИП		Тюрин		4.83				
Н. контр.		Панова		04.83				
Утв.		Кузнецов		4.83				

Копировал формат 11

Формат	Зона	Поз.	Обозначение	Наименование	Кол.	Примечание
				Документация		
12			ПВ3.02.00.00СБ	Сборочный чертеж		
				Сборочные единицы		
11		1	ПВ3.02.01.00	Втулка	1	
11		2	ПВ3.02.02.00	Корпус	1	
				Детали		
11		3	ПВ3.02.00.01	Палец	1	
				Стандартные изделия		
		4		Шплинт 6,3×75.002 ГОСТ 397-79	1	002 кг

Ц00398-08 22

					ПВ3.02.00.00			
Изм.	Лист	№ докум.	Подп.	Дата	Скоба для развертывания рулона	Лит.	Лист	Листов
Разраб.		Кузьмина		4.83		И		1
Пров.		Чиолова		4.83		Гипронефтеспецмонтаж г. Москва		
ГИП		Тюрин		4.83				
Н. контр.		Панова		4.83				
Утв.		Кузнецов		4.83				

Формат 11

ПВЗ.02.02.00 СБ

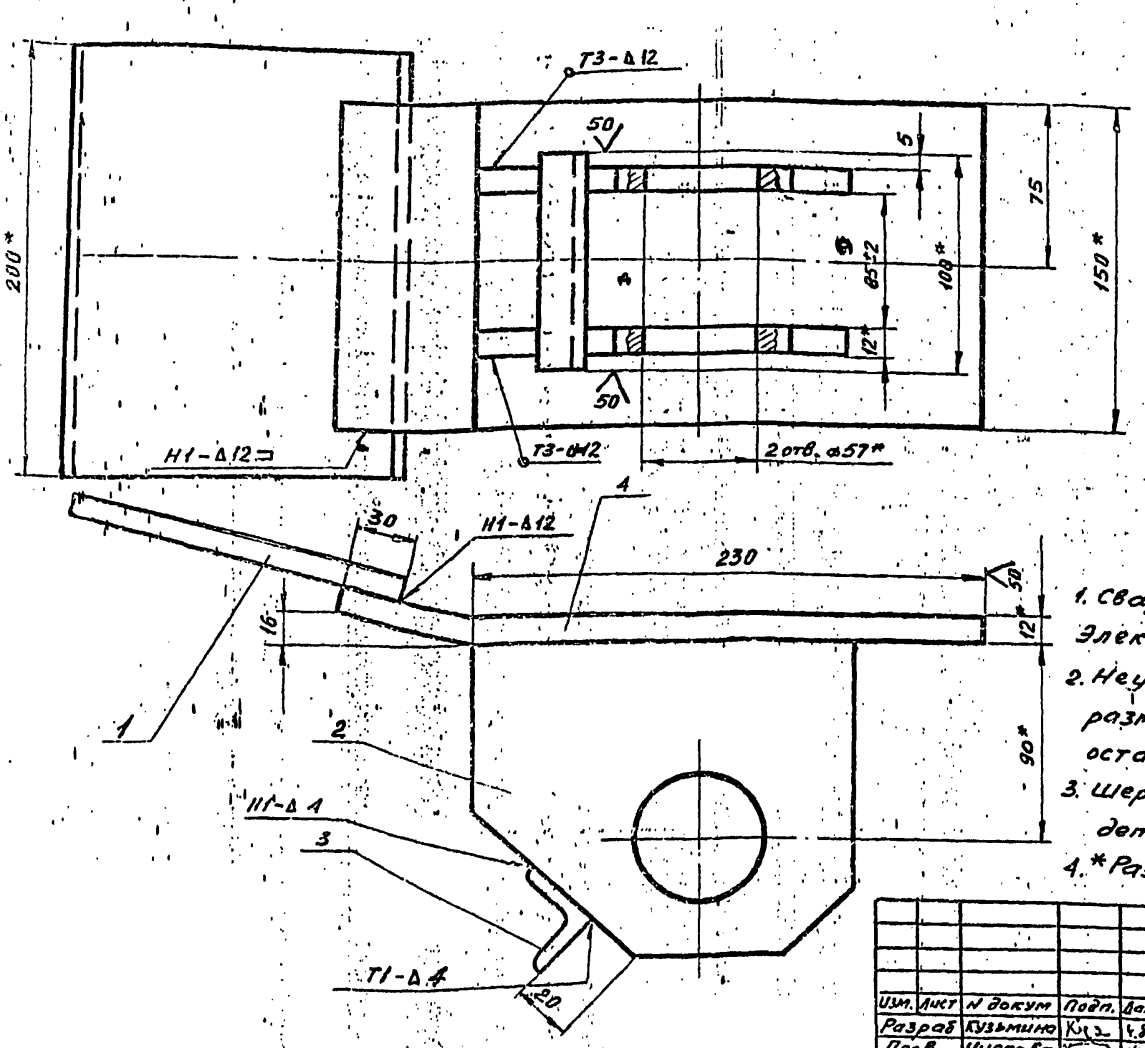

1. Сварные швы по ГОСТ 5264-80
Электроды типа Э42А ГОСТ 9467-75.
2. Неуказанные предельные отклонения размеров: валов - h16; отверстий - H16; остальных - $\pm \frac{JT16}{2}$
3. Шероховатость поверхностей реза для дет. БЧ 50
4. *Размеры для справок.

Изм.	Лист	N докум.	Подп.	Дата	ПВЗ.02.02.00 СБ			
Разраб.		Кузьмина		4.83	Корпус	Лит.	Масса	Масштаб
Пров.		Числова		04.83	Сборочный чертеж	И	10,0	1:2
Т.контр.						Лист	Листов 1	
ГИП		Тюрин		4.83		Гипронефтеспецмонтаж г. Москва		
Н.контр.		Панова		04.83				
Утв.		Кузнецов		4.83				

Формат 12

ПВЗ.02.02.02

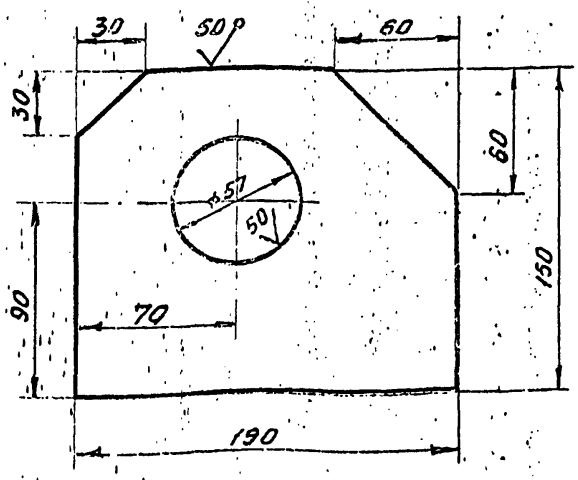

Неуказанные предельные отклонения размеров: отверстий - H16; валов - h16; остальных - $\pm \frac{JT16}{2}$

Изм.	Лист	N докум.	Подп.	Дата	ПВЗ.02.02.02			
Разраб.		Кузьмина		4.83	Щека	Лит.	Масса	Масштаб
Пров.		Числова		04.83		И	2,5	1:2
Т.контр.						Лист	Листов 1	
ГИП		Тюрин		4.83	Лист Б-12 ГОСТ 19903-74 Ст.3 ГОСТ 14637-79	Гипронефтеспецмонтаж г. Москва		
Н.контр.		Панова		04.83				
Утв.		Кузнецов		4.83				

Формат 11

Формат	Зона	Поз.	Обозначение	Наименование	Кол.	Примечание
				Документация		
12			ПВЗ.02.02.00 СБ	Сборочный чертеж		
				Детали		
БЧ		1	ПВЗ.02.02.01	Пластина		
				Полоса 12×150 ГОСТ 103-76 Ст.3 ГОСТ 535-79		
				L=200	1	3,0кг
11		2	ПВЗ.02.02.02	Щека	2	
БЧ		3	ПВЗ.02.02.03	Перекладина		
				Уголок Б32×32×4 ГОСТ 8509-72 Ст.3 ГОСТ 535-79		
				L=100	1	0,20кг
БЧ		4	ПВЗ.02.02.04	Пластина		
				Полоса 12×150 ГОСТ 103-76 Ст.3 ГОСТ 535-79		
				L=300	1	4,20кг
				Ц00398-08 23		

Изм.	Лист	N докум.	Подп.	Дата	ПВЗ.02.02.00			
Разраб.		Кузьмина		4.83	Корпус	Лит.	Лист	Листов
Пров.		Числова		04.83		И		1
ГИП		Тюрин		4.83		Гипронефтеспецмонтаж г. Москва		
Н.контр.		Панова		04.83				
Утв.		Кузнецов		4.83				

Формат 11

ПВ3.02.01.01

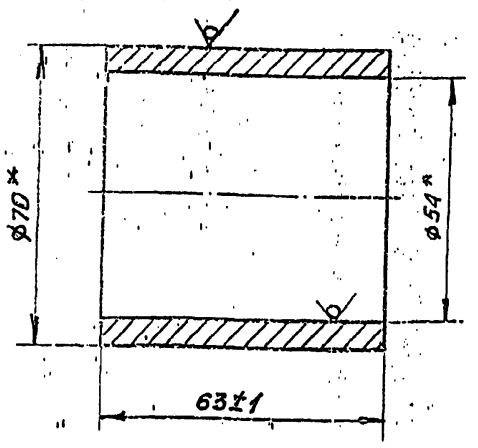

* Размеры для справок

Изм.	Лист	N докум.	Подп.	Дата
Разраб.		Числова		04.83
Пров.		Кузьмина		4.83
Т.контр.				
ГИП		Тюрин		4.83
Н.контр.		Панова		4.83
Утв.		Кузнецов		4.83

ПВ3.02.01.01

Втулка

Лит	Масса	Масштаб
И	0,7	1:1
Лист	Листов 1	

Труба 70×8 ГОСТ 8732-78 / В10 ГОСТ 8731-74

Гипронефтеспецмонтаж г. Москва

Формат 11

ПВ3.02.01.02

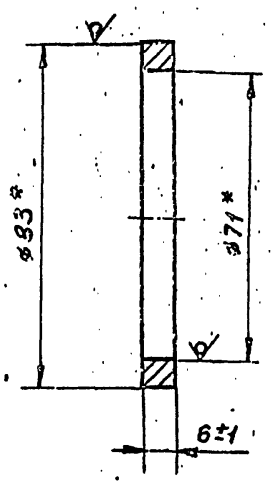

* Размеры для справок

Изм.	Лист	N докум.	Подп.	Дата
Разраб.		Числова		04.83
Пров.		Кузьмина		4.83
Т.контр.				
ГИП		Тюрин		4.83
Н.контр.		Панова		4.83
Утв.		Кузнецов		4.83

ПВ3.02.01.02

Кольцо

Лит.	Масса	Масштаб
И	0,15	1:1
Лист	Листов 1	

Труба 83×6 ГОСТ 8732-78 / В10 ГОСТ 8731-74

Гипронефтеспецмонтаж г. Москва

Формат 11

ПВ3.02.01.00 СБ

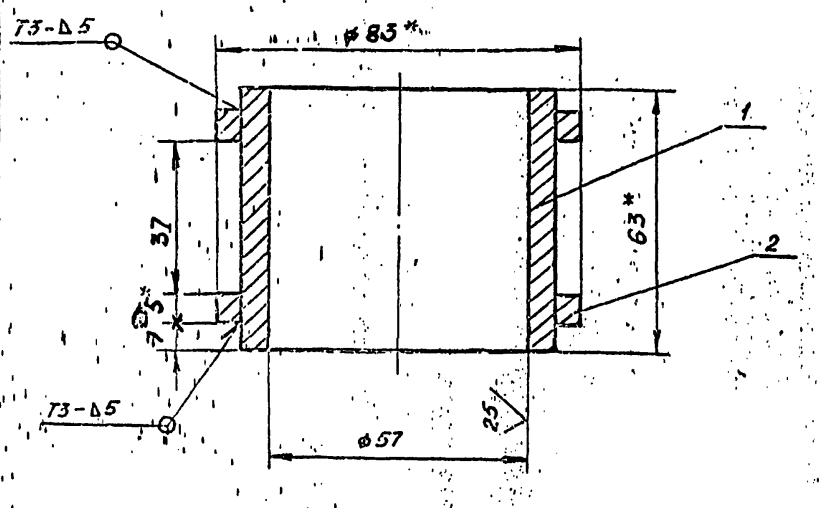

1. Сварные швы по ГОСТ 5264-80. Электроды типа Э42А ГОСТ 9467-75
2. Неуказанные предельные отклонения размеров: отверстий - H16, остальных ± JT16/2
3. * Размеры для справок

Изм	Лист	N докум	Подп.	Дата
Разраб.		Числова		04.83
Пров.		Кузьмина		4.83
Т.контр.				
ГИП		Тюрин		4.83
Н.контр.		Панова		4.83
Утв.		Кузнецов		4.83

ПВ3.02.01.00 СБ

Втулка

Сборочный чертеж

Лит	Масса	Масштаб
И	1,2	1:1
Лист	Листов 1	

Гипронефтеспецмонтаж г. Москва

Формат 11

Формат	Зона	Поз.	Обозначение	Наименование	Кол.	Примечание
				Документация		
11			ПВ3.02.01.00 СБ	Сборочный чертеж		
				Детали		
11		1	ПВ3.02.01.01	Втулка	1	
11		2	ПВ3.02.01.02	Кольцо	2	

400398-08 24

ПВ3.02.01.00

Втулка

Лит.	Лист	Листов
И		1

Гипронефтеспецмонтаж г. Москва

Формат 11

Инв.N подл. | Подп. и дата | Взам.инв.N | Инв.N дубл. | Подп. и дата

ТП4-1-76.9 ф. 8

ПВ12.01.00.01

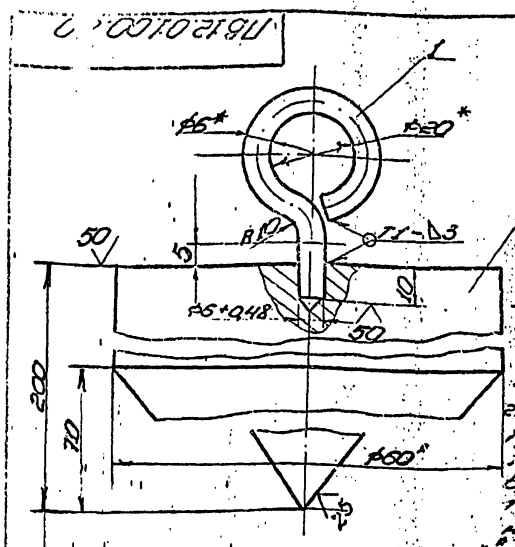

Формат	Зона	Поз	Обозначение	Наименование	Кол.	Примечание
				Детали		
64		1	ПВ12.01.00.01	Сердце		
				Круг $\frac{0\cdot6}{Ст.3}$ ГОСТ 2590-71 / ГОСТ 535-79		
				L = 115 ± 0,7 мм	1	0,03 кг
64		2	ПВ12.01.00.02	Круг		
				Круг $\frac{8\cdot60}{Ст.3}$ ГОСТ 2590-71 / ГОСТ 535-79		
				L = 200 ± 1,5 мм	1	4,0 кг

Изм.	Лист	№ докум.	Подп.	Дата	ПВ12.01.00.00	
Разраб.		Кузнецов		4.83	Отвес	Лит. И; Масса 4,03; Масштаб 1:1
Пров.		Числов		4.83		Лист; Листов 1
Т. контр.						Гипронефтеспецмонтаж г. Москва
ГИП		Тюрин		4.83		
Н. контр.		Попова		4.83		
Чеб.		Кузнецов		4.83		

Копировал Формат А1

ПВ12.02.00.00

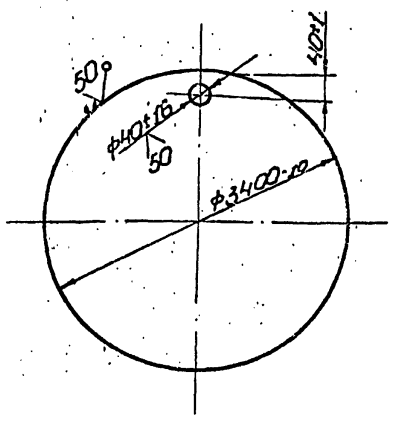

Изм.	Лист	№ докум.	Подп.	Дата	ПВ12.02.00.00	
Разраб.		Кузнецов		4.83	Поддон	Лит. И; Масса 5800; Масштаб 1:20
Пров.		Числов		4.83		Лист; Листов 1
Т. контр.						Гипронефтеспецмонтаж г. Москва
ГИП		Тюрин		4.83	Лист 6-8 ГОСТ 19903-74 Ст.3 ГОСТ 14637-79	
Н. контр.		Попова		4.83		
Чеб.		Кузнецов		4.83		

Копировал Формат А1

ПВ8.04.00.00СБ

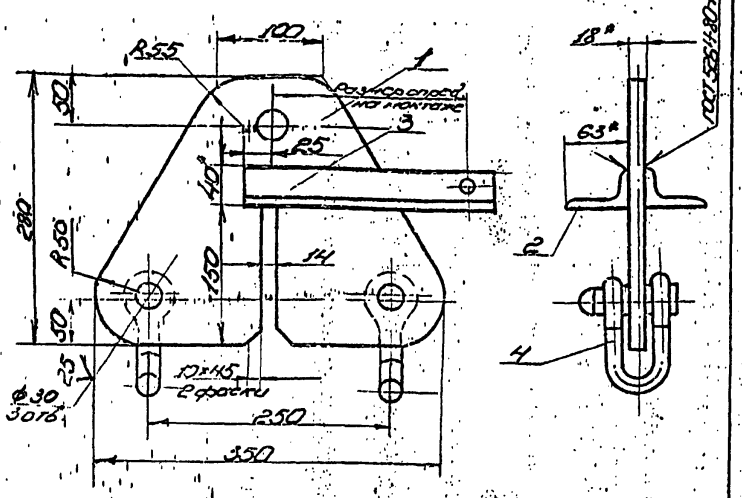

1. Сварные швы по ГОСТ 5264-80. Электроды типа Э42А ГОСТ 9467-75.
2. Неуказанные предельные отклонения размеров: валов h16, отверстий -H16, остальных ±IT16/2.
3.* Размеры для справок.

Формат	Зона	Поз	Обозначение	Наименование	Кол.	Примечание
				Документация		
11			ПВ8.04.00.00СБ	Сборочный чертеж		
				Детали		
64		1	ПВ8.04.00.01	Пластина		
				Лист 5-18 ГОСТ 19903-74 Ст.3 ГОСТ 14637-79	1	9,5 кг
				Опора		
				Уголок Б.90×10 ГОСТ 8509-72 Ст.3 ГОСТ 535-79		
64		2	ПВ8.04.00.02	L = 50	1	0,16 кг
64		3	ПВ8.04.00.03	L = 250	1	0,8 кг
				Стандартные изделия		
		4		Скоба СА-25 ОСТ 5 12312-79	2	1,38 кг

Б

25×45°

50

11

А

В

25×45°

50

50

13

В

В – В
М1:1

5

20

470

630*

40*

12

63*

30

60

Б

30

20×45°

50

А

10

В

1000*

550

1000*

14

45-Δ5

50

С2

13

7

54

45-Δ5

С2

16

50

50

С2

Т3-Δ5

Н1-Δ5

300*

160

192

50

50

Т3-Δ5

Н1-Δ5

45-Δ5

С4

С2

С2

50

480

530

600*

Ø32

50

50

А50

С2

100

45-Δ5

50

580

11

А-А

50

Н1-Δ5

50

50

50

Т3-Δ5

15

470

420*

Т3-Δ5

Н1-Δ5

450*

50

6

Вид Г
М1:25

Дет. поз 6
М1:25

7×45°

35

40*

50

5*

53*

320

335

450*

Г

Т-Т
М1:2

Н1

50

2отв Ø26 Н12

Н1-Δ5

5

8*

50

30

Т3-Δ4

Т3-Δ4

4

134*

130*

50*

3

8*

2

Т3-Δ4

50

1

8

9

50

Н1-Δ5

5

Ø23 h12

Дет. поз 5
М1:2

35

50*

25

8*

50

7×45

Ø25**

1

50

62

50

1. Сварные швы по ГОСТ 5264-80. Электроды типа Э42А ГОСТ 9467-75. Шов №1 сварка ручная электродуговая.
2. Неуказанные предельные отклонения размеров: отверстий - Н16, валов - h16, остальных - ±IT16/2.
3. * Размеры для справок.
4. ** Отверстие Ø26 в дет. поз 5 сверлить после сборки.

Ц00398-08 26

Изм.	Лист	№ докум.	Подп.	Дата	ПВ8.05.000СБ		
Разраб.		Пол		04.85	Упор клиновой сборочный чертеж	Лит.	Масса	Масшт.
Пров.		Чикова		04.85		И	45,5	1:5
Т. контр.						Лист	Листов 1	
ГИП		Терин		04.85		Гипронефтеспецмонтаж г. Москва		
Н. контр.		Попова		04.85				
Утв.		Кузнецов		04.85				

Копировал

Формат А3

ПВ8.05.00.04

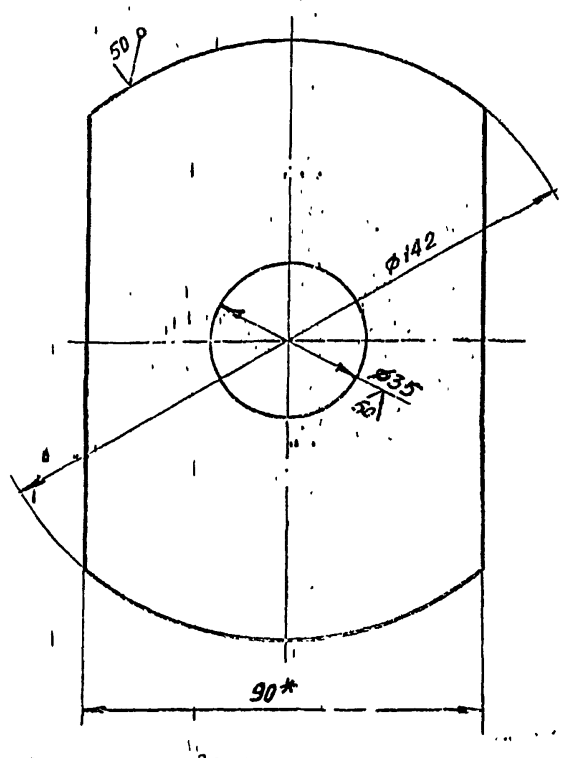

1. Неуказанные предельные отклонения размеров: отверстий - H16; валов - h16; остальных - $\pm\frac{IT16}{2}$
2. * Размер для справок

Изм.	Лист	N докум.	Подп.	Дата	ПВ8.05.00.04	Лит.	Масса	Масштаб
Разраб.		Пак		04.83	Диафрагма	И	0,65	1:1
Пров.		Числова		04.83		Лист	Листов 1	
Т.контр.								
ГИП		Тюрин		4.83	Полоса Б-8×90 ГОСТ 103-76 / Ст.3 ГОСТ 535-79	Гипронефтеспецмонтаж г. Москва		
Н.контр.		Панова		04.83				
Утв.		Кузнецов		4.83				

Формат 11

ПВ8.05.00.01

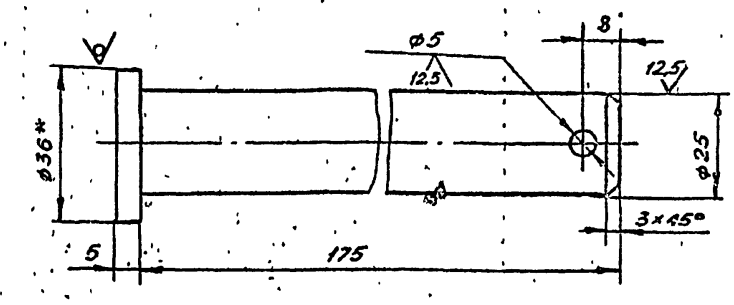

1. Неуказанные предельные отклонения размеров: отверстий - H16; валов - h16; остальных - $\pm\frac{IT16}{2}$
2. * Размер для справок

Изм.	Лист	N докум.	Подп.	Дата	ПВ8.05.00.01	Лит.	Масса	Масштаб
Разраб.		Пак		04.83	Ось	И	0,70	1:1
Пров.		Числова		04.83		Лист	Листов 1	
Т.контр.								
ГИП		Тюрин		4.83	Круг В-36 ГОСТ 2590-71 / Ст.3 ГОСТ 535-79	Гипронефтеспецмонтаж г. Москва		
Н.контр.		Панова		04.83				
Утв.		Кузнецов		4.83				

Формат 11

Формат	Зона	Поз.	Обозначение	Наименование	Кол.	Примечание
БЧ		11	ПВ8.05.00.09	Уголок		
				Уголок Б-63×40×5 ГОСТ 8510-72 / Ст.3 ГОСТ 535-79		
				L = 1010	2	3,95 кг
БЧ		12	ПВ8.05.00.10	Уголок		
				Уголок Б-63×40×5 ГОСТ 8510-72 / Ст.3 ГОСТ 535-79		
				L = 630	2	2,46 кг
БЧ		13	ПВ8.05.00.11	Уголок		
				Уголок Б-63×40×5 ГОСТ 8510-72 / Ст.3 ГОСТ 535-79		
				L = 600	2	2,35 кг
БЧ		14	ПВ8.05.00.12	Уголок		
				Уголок Б-63×40×5 ГОСТ 8510-72 / Ст.3 ГОСТ 535-79		
				L = 580	2	2,27 кг
БЧ		15	ПВ8.05.00.13	Уголок		
				Уголок Б-63×40×5 ГОСТ 8510-72 / Ст.3 ГОСТ 535-79		
				L = 430	2	1,68 кг
БЧ		16	ПВ8.05.00.14	Уголок		
				Уголок Б-63×40×5 ГОСТ 8510-72 / Ст.3 ГОСТ 535-79		
				L = 300	2	1,17 кг
				Стандартные изделия		
		8		Шайба 25.04.016		
				ГОСТ 11371-78	1	0,02 кг
		9		Шплинт 5×50.002		
				ГОСТ 397-79	1	0,01 кг

Изм.	Лист	N докум.	Подп.	Дата	ПВ8.05.00.00	Лист 2

Формат 11

Формат	Зона	Поз.	Обозначение	Наименование	Кол.	Примечание
				Документация		
БЧ			ПВ8.05.00.00 СБ	Сборочный чертеж		
				Детали		
11		1	ПВ8.05.00.01	Ось	1	
БЧ		2	ПВ8.05.00.02	Ступица		
				Труба У25 ГОСТ 3262-75		
				L = 130	1	0,39 кг
БЧ		3	ПВ8.05.00.03	Обод		
				Труба 159×8 ГОСТ 8732-78 / В10 ГОСТ 8731-74		
				L = 50	1	1,50 кг
11		4	ПВ8.05.00.04	Диафрагма	1	
БЧ		5	ПВ8.05.00.05	Накладка		
				Полоса Б-8×30 ГОСТ 103-76 / Ст.3 ГОСТ 535-79		
				L = 62	2	0,16 кг
БЧ		6	ПВ8.05.00.06	Перекладина		
				Уголок Б-63×40×5 ГОСТ 8510-72 / Ст.3 ГОСТ 535-79		
				L = 450	2	1,52 кг
БЧ		7	ПВ8.05.00.07	Ручка		
				Круг В-16 ГОСТ 2590-71 / Ст.3 ГОСТ 535-79		
				L = 1600	1	2,50 кг
БЧ		10	ПВ8.05.00.08	Уголок L = 1010		
				Уголок Б-63×40×5 ГОСТ 8510-72 / Ст.3 ГОСТ 535-79	2	3,95 кг

Ц00398-08 27

Изм.	Лист	N докум.	Подп.	Дата	ПВ8.05.00.00	Лит.	Лист	Листов
Разраб.		Пак		04.83	Упор клиновой	И	1	2
Пров.		Числова		04.83		Гипронефтеспецмонтаж г. Москва		
ГИП		Тюрин		4.83				
Н.контр.		Панова		04.83				
Утв.		Кузнецов		4.83				

Формат 11

ПВ4.05.00.03

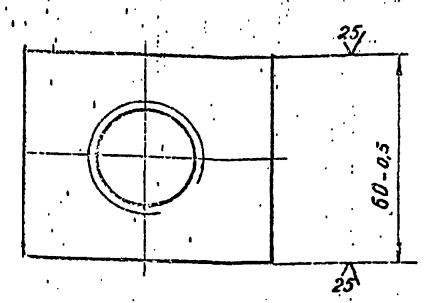

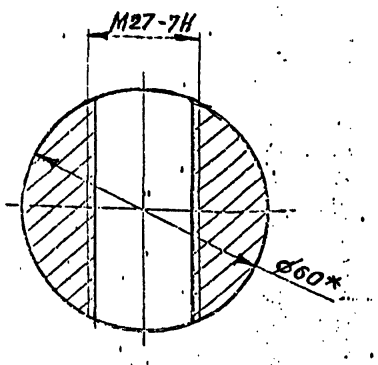

* Размер для справок

Изм.	Лист	N докум.	Подп.	Дата	ПВ4.05.00.03	
Разраб.	Числова			4.83	Гайка	Лит. И; Масса 1,2; Масштаб 1:1
Т.контр.	Кузьмина			3.83		Лист; Листов 1
ГИП	Тюрин			4.83	Круг В-60 ГОСТ 2590-71 / Ст.3 ГОСТ 535-79	Гипронефтеспецмонтаж г. Москва
Н.контр.	Панова			4.83		
Утв.	Кузнецов			4.83		

Формат 11

ПВ4.05.01.01

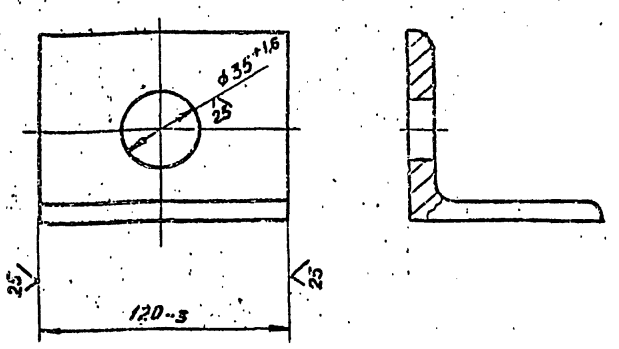

Изм.	Лист	N докум.	Подп.	Дата	ПВ4.05.01.01	
Разраб.	Числова			04.83	Уголок	Лит. И; Масса 1,25; Масштаб 1:2
Пров.	Кузьмина			3.83		Лист; Листов 1
Т.контр.						
ГИП	Тюрин			4.83	Уголок В-90×90×8 ГОСТ 8509-72 / Ст.3 ГОСТ 535-79	Гипронефтеспецмонтаж г. Москва
Н.контр.	Панова			4.83		
Утв.	Кузнецов			4.83		

Формат 11

ПВ4.05.00.00 СБ

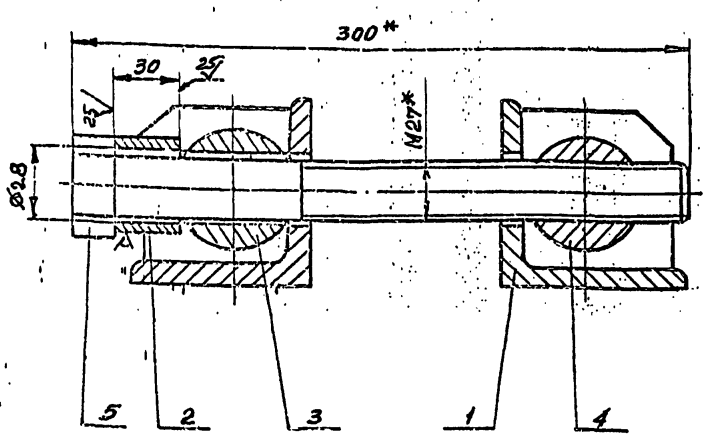

*Размеры для справок

Изм.	Лист	N докум.	Прив.	Подп.	ПВ4.05.00.00 СБ	
Назнач.	Числова			4.83	Стяжное приспособление	Лит. И; Масса 7,6; Масштаб 1:2
Пров.	Кузьмина			3.83	Сборочный чертеж	Лист; Листов 1
Т.контр.						
ГИП	Тюрин			4.83		Гипронефтеспецмонтаж г. Москва
Н.контр.	Панова			4.83		
Утв.	Кузнецов			4.83		

Формат 11

ПВ4.05.01.02

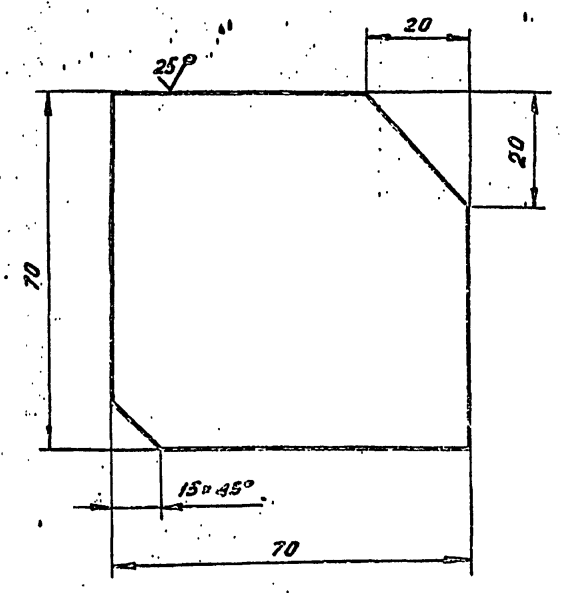

Неуказанные предельные отклонения размеров: валов - h16, остальных - ±IT16/2

Ц00398-08 28

Изм.	Лист	N докум.	Подп.	Дата	ПВ4.05.01.02	
Разраб.	Числова			4.83	Ребро	Лит. И; Масса 0,3; Масштаб 1:1
Пров.	Кузьмина			3.83		Лист; Листов 1
Т.контр.						
ГИП	Тюрин			4.83	Лист Б-8 ГОСТ 19903-74 / Ст.3 ГОСТ 14637-79	Гипронефтеспецмонтаж г. Москва
Н.контр.	Панова			4.83		
Утв.	Кузнецов			4.83		

Формат 11

Формат	Зона	Поз.	Обозначение	Наименование	Кол.	Примечан.
				Документация		
11			ПВ4.05.01.00 СБ	Сборочный чертеж		
				Детали		
11		1	ПВ4.05.01.01	Ребро	2	
11		2	ПВ4.05.01.02	Уголок	1	

Изм.	Лист	N докум.	Подп.	Дата
Разраб.		Числова		4.83
Пров.		Кузьмина		3.83
ГИП		Гарин		4.83
Н.контр.		Панова		4.83
Утв.		Кузнецов		4.83

ПВ4.05.01.00

Кронштейн

Лит.	Лист	Листов
		1

Гипронефтеспецмонтаж г. Москва

Формат 11

ПВ4.05.00.02

(√)

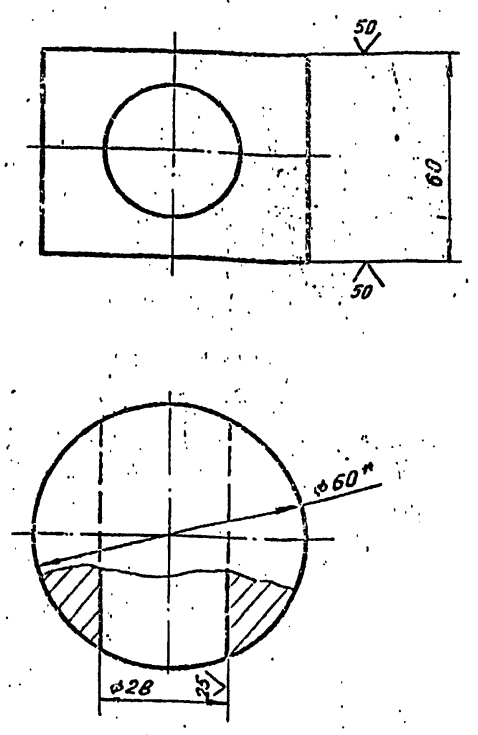

1. Неуказанные предельные отклонения размеров: отверстий - H14, валов - h14, остальных - $\pm \frac{IT16}{2}$.
2. * Размер для справок.

Изм.	Лист	N докум.	Подп.	Дата
Разраб.		Числова		04.83
Пров.		Кузьмина		3.83
Т.контр.				
ГИП		Гарин		4.83
Н.контр.		Панова		4.83
Утв.		Кузнецов		4.83

ПВ4.05.00.02

Сухарь

Лит.	Масса	Масштаб
И	1,2	1:1
Лист	Листов 1	

Круг В-60 ГОСТ 2590-71 / Ст.3 ГОСТ 535-79

Гипронефтеспецмонтаж г. Москва

Формат 11

Инв. N подл. | Подп. и дата | Взам. инв. N | Инв. N дубл. | Подп. и дата

ТПУ-1-1.159-90.8

Формат	Зона	Поз.	Обозначение	Наименование	Кол.	Примечан.
				Документация		
11			ПВ4.05.00.00 СБ	Сборочный чертеж		
				Сборочные единицы		
11		1	ПВ4.05.01.00	Кронштейн	2	
				Детали		
64		2	ПВ4.05.00.01	Втулка		
				Круг В-У5 ГОСТ 2590-71 / Ст.3 ГОСТ 535-79		
				L=30	1.	0,15 кг
11		3	ПВ4.05.00.02	Сухарь	1	
11		4	ПВ4.05.00.03	Гайка	1	
				Стандартные изделия		
		5		Болт М27х300.58.013 ГОСТ 7798-70	1	

Изм.	Лист	N докум.	Подп.	Дата
Разраб.		Числова		4.83
Пров.		Кузьмина		3.83
ГИП		Гарин		4.83
Н.контр.		Панова		4.83
Утв.		Кузнецов		4.83

ПВ4.05.00.00

Стяжное приспособление

Лит.	Лист	Листов
И		1

Гипронефтеспецмонтаж г. Москва

Формат 11

ПВ4.05.02.00 СБ

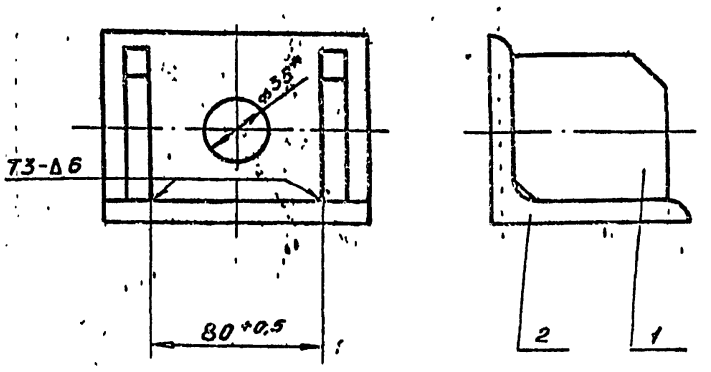

1. Сварные швы по ГОСТ 5264-80
Электроды сварочные типа Э42А ГОСТ 9467-75
2 * Размер для справок.

Ц00398-08 29

Изм.	Лист	N докум.	Подп.	Дата
Разраб.		Числова		4.83
Пров.		Кузьмина		3.83
Т.контр.				
ГИП		Гарин		4.83
Н.контр.		Панова		4.83
Утв.		Кузнецов		4.83

ПВ4.05.01.00 СБ

Кронштейн
Сборочный чертеж

Лит.	Масса	Масштаб
И	1,85	1:2
Лист	Листов 1	

Гипронефтеспецмонтаж г. Москва

Формат 11

Инв. N подл. | Подп. и дата | Взам. инв. N | Инв. N дубл. | Подп. и дата

Формат	Зона	Поз.	Обозначение	Наименование	Кол.	Примеч.
				Документация		
12			ПВ7.11.00.00 СБ	Сборочный чертеж		
				Детали		
11		1	ПВ7.11.00.01	Уголок	2	

ПВ7.11.00.00

Изм.	Лист	N докум.	Подп.	Дата
Разраб.		Числова		04.83
Пров.		Кузьмина		4.83
Т.контр.		Тюрин		4.83
Н.контр.		Панова		04.83
Утв.		Кузнецов		4.83

Клин

Лит.	Лист	Листов
И		1

Гипронефтеспецмонтаж г. Москва

Формат 11

ПВ7.11.00.01

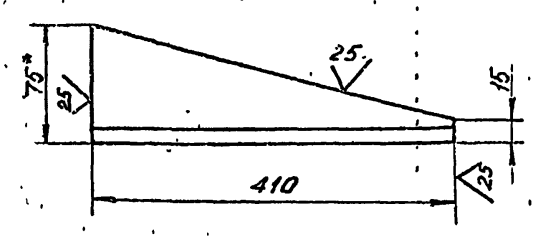

1. Неуказанные предельные отклонения размеров валов - h16.
2. *Размер для справок.

ПВ7.11.00.01

Изм.	Лист	N докум.	Подп.	Дата
Разраб.		Числова		04.83
Пров.		Кузьмина		4.83
Т.контр.				
ГИП		Тюрин		4.83
Н.контр.		Панова		04.83
Утв.		Кузнецов		4.83

Уголок

Уголок 6-75×75×8 ГОСТ 8509-72 / Ст.3 ГОСТ 535-79

Лит.	Масса	Масштаб
И	3,6	1:5

Лист | Листов 1

Гипронефтеспецмонтаж г. Москва

Формат 11

ПВ7.11.00.00 СБ

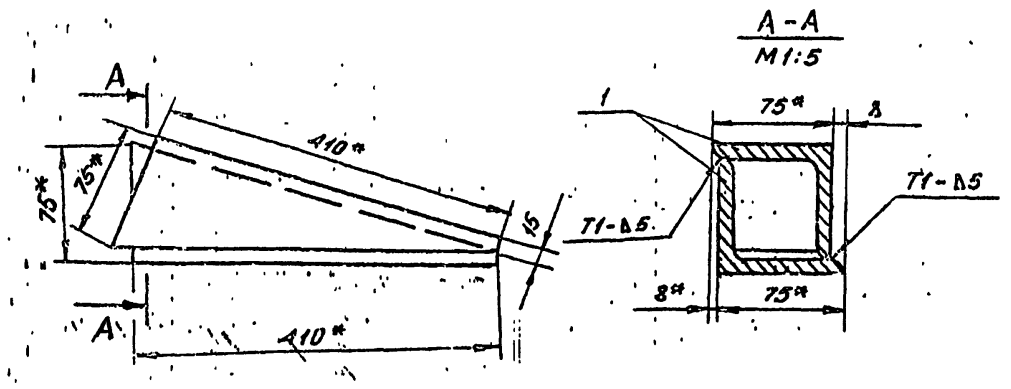

1. Сварные швы по ГОСТ 5264-80. Электроды сварочные типа Э42А ГОСТ 9467-75.
2. Неуказанные предельные отклонения размеров: остальных $\pm \frac{JT16}{2}$.
3. *Размеры для справок.

Ц00398-08 30

ПВ7.11.00.00 СБ

Изм.	Лист	N докум.	Подп.	Дата
Разраб.		Числова		04.83
Пров.				
Т.контр.				
ГИП		Тюрин		4.83
Н.контр.		Панова		4.83
Утв.		Кузнецов		4.83

Клин
Сборочный чертеж

Лит.	Масса	Масштаб
И	4,0	1:5

Лист | Листов 1

Гипронефтеспецмонтаж г. Москва

Формат 12

ПВ51.06.00.01

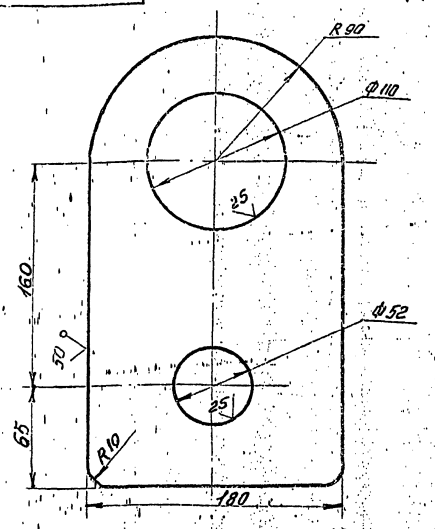

1. Неуказанные предельные отклонения размеров:
отверстий - H16;
валов - h16; $\pm \frac{IT16}{2}$
остальных

Изм.	Лист	№ докум.	Подп.	Дата	ПВ 51.06.00.01
Разраб.	Кузьмина				Упор
Пров.	Чистова				Лит. И; Масса 5.0; Масштаб 1:2
Т.контр.					Лист; Листов 1
ГИП	Терехин				Стропнефтеспецмонтаж г. Мас
Н.контр.	Панова				
Утв.	Чистова				

Калькулят. Бух

ПВ51.06.00.02

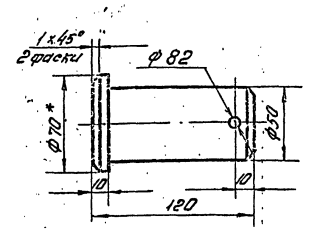

1. Неуказанные предельные отклонения размеров:
отверстий - H16;
валов - h16;
остальных $\pm \frac{IT16}{2}$
2* Размер для справок.

Изм.	Лист	№ докум.	Подп.	Дата	ПВ 51.06.00.02
Разраб.	Кузьмина				Палец
Пров.	Чистова				Лит. И; Масса 1.6; Масштаб 1:2
Т.контр.					Лист; Листов 1
ГИП	Терехин				Стропнефтеспецмонтаж г. Москва
Н.контр.	Панова				
Утв.	Чистова				

Круг В30 ГОСТ 2590-71
Ст 3 ГОСТ 535-79

Копировал. Без

Формат II

ПВ51.06.00.00СБ

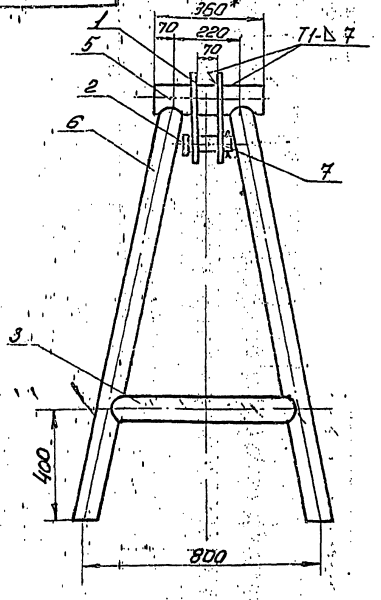

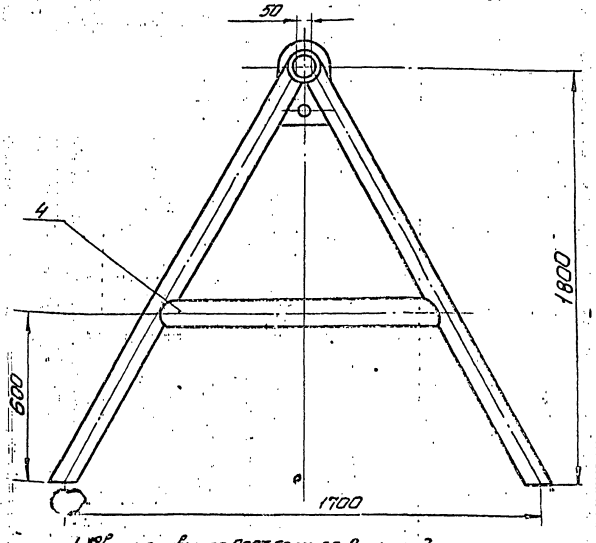

1. Сварные швы по ГОСТ 5264-80. Электроды сварочные типа Э 42А ГОСТ 9467-75 Ц00398-08 31

2. Неуказанные предельные отклонения размеров:
отверстий - H16;
валов - h16; $\pm \frac{IT16}{2}$
остальных
3. Шероховатость поверхностей реза для деталей БЧ - 50
4* Размер для справок

Изм.	Лист	№ докум.	Подп.	Дата	ПВ 51.06.00.00СБ
Разраб.	Кузьмина				Базы для демонтажа монтажной стойки. Сборочный чертеж
Пров.	Чистова				Лит. И; Масса 1120; Масштаб 1:10
Т.контр.					Лист; Листов 1
ГИП	Терехин				Стропнефтеспецмонтаж г. Москва
Н.контр.	Панова				
Утв.	Кузнецова				

Копировал. Без

Формат 12

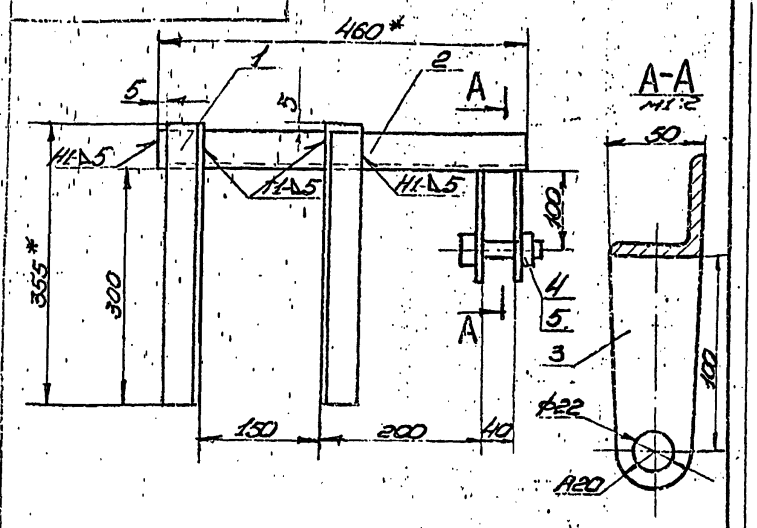

1. Сварные швы по ГОСТ 5264-80.
Электроды сварочные типа Э42А ГОСТ 9467-75.
2. Неуказанные предельные отклонения размеров:
отверстий - Н16;
валов - h16;
остальных - $\pm \frac{IT16}{2}$.
3. Шероховатость поверхностей реза для дет. 64 - $\sqrt{25}$.
4.* Размеры для справок.

Изм.	Лист	№ докум.	Подп.	Дата
Разраб.	Кузьмина			4.83
Пров.	Числова			4.83
Гл.спец.				
ГИП	Гарин			4.83
Н.контр.	Панова			4.83
Утв.	Кузнецов			4.83

ПВ5.52.00.00 СБ

Скоба для навешивания блока сборочный чертеж

Лит. И | Масса 60 | Масштаб 1:2

Лист | Листов 1

Гипронефтеспецмонтаж г. Москва

Копировал | Формат А2

Формат	Зона	Поз.	Обозначение	Наименование	Кол.	Примечание
				Документация		
А1			ПВ5.52.00.00СБ	Сборочный чертеж		
				Детали		
Б4		1	ПВ5.52.00.01	Уголок		
				Уголок Б-50×50×5 ГОСТ 8509-72 / Ст.3 ГОСТ 535-79		
				L = 355	2	1,3 кг
Б4		2	ПВ5.52.00.02	Уголок		
				Уголок Б-50×50×5 ГОСТ 8509-72 / Ст.3 ГОСТ 535-79		
				L = 460	1	1,7 кг
Б4		3	ПВ5.52.00.03	Щека		
				Лист Б-8 ГОСТ 19903-74 / Ст.3 ГОСТ 14637-79		
				50×120	2	0,4 кг
				Стандартные изделия		
				Болт М20×75.58	1	
				ГОСТ 7798-70		
				Гайка М20		
				ГОСТ 5915-70		

Инв.№ подл. | Подп. и дата | Взам.инв.№ | Инв.№ дубл. | Подп. и дата

Изм.	Лист	№ докум.	Подп.	Дата
Разраб.	Кузьмина			4.83
Пров.	Числова			4.83
ГИП	Гарин			4.83
Н.контр.	Панова			4.83
Утв.	Кузнецов			4.83

ПВ5.52.00.00

Скоба для навешивания блоков

Лит. И | Лист | Листов

Гипронефтеспецмонтаж г. Москва

Копировал | Формат А3

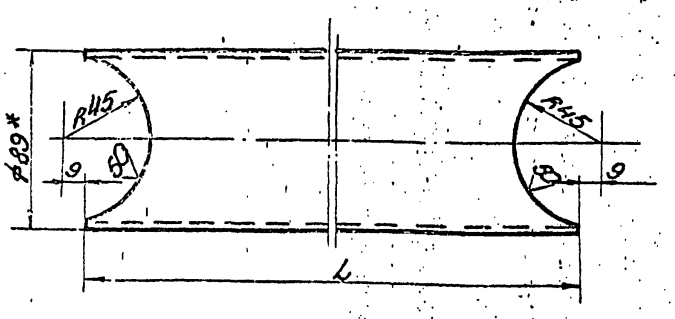

Обозначение	L, мм	Масса, кг
ПВ51.06.00.03	650	5,45
ПВ51.03.00.03-01	1170	9,0

1. Неуказанные предельные отклонения размеров:
отверстий - Н16;
валов - h16;
остальных - $\pm \frac{IT16}{2}$.
2.* Размер для справок.

Изм.	Лист	№ докум.	Подп.	Дата
Разраб.	Кузьмина			4.83
Пров.	Числова			4.83
Гл.констр.				
ГИП	Гарин			4.83
Н.контр.	Панова			4.83
Утв.	Кузнецов			4.83

ПВ51.06.00.03

Труба

Лит. И | Масса См. табл. | Масштаб 1:2.

Лист | Листов 1

Труба 89×4 ГОСТ 8732-78 / 1170 ГОСТ 8731-74

Гипронефтеспецмонтаж г. Москва

Копировал | Формат А2

Формат	Зона	Поз.	Обозначение	Наименование	Кол.	Примечание
				Документация		
А2			ПВ51.03.00.00СБ	Сборочный чертеж		
				Детали		
А1		1	ПВ51.06.00.01	Ухо	2	
А1		2	ПВ51.06.00.02	Палец	1	
А1		3	ПВ51.06.00.03	Труба	2	
		4	ПВ51.06.00.03-01	Труба	2	
Б4		5	ПВ51.06.00.04	Труба		
				Труба 89×4 ГОСТ 8732-78 / В.10 ГОСТ 8731-74		
				L = 360	1	3,0 кг
Б4		6	ПВ51.06.00.05	Стойка		
				Труба 89×4 ГОСТ 8732-78 / В.10 ГОСТ 8731-74		
				L = 2000	4	17,0 кг
				Стандартные изделия		
				Шплинт 8×55	1	
				ГОСТ 397-79		
				400398-08 32	1	

Инв.№ подл. | Подп. и дата | Взам.инв.№ | Инв.№ дубл. | Подп. и дата

Изм.	Лист	№ докум.	Подп.	Дата
Разраб.	Кузьмина			4.83
Пров.	Числова			4.83
ГИП	Гарин			4.83
Н.контр.	Панова			4.83
Утв.	Кузнецов			4.83

ПВ51.05.00.00

Узлы для демонтажа монтажной стойки

Лит. И | Лист | Листов 1

Гипронефтеспецмонтаж г. Москва

Копировал | Формат А3

ПВ10.05.00.00СБ

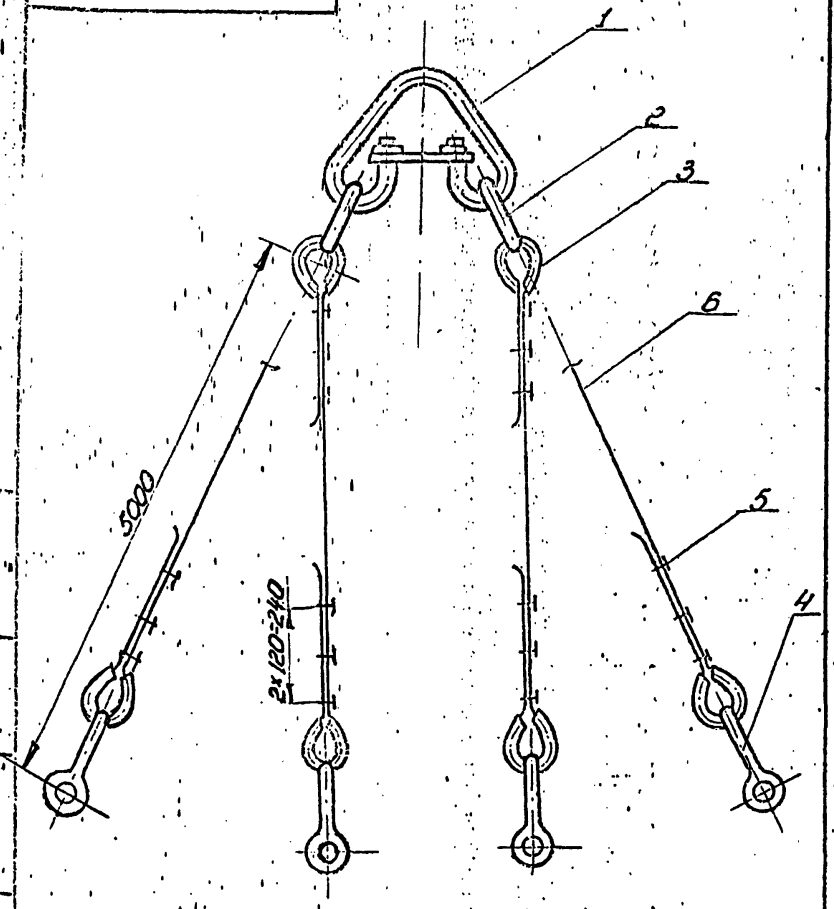

Обозначение	Наименование	Кол.	Примечание
	Документация		
ПВ10.05.00.00СБ	Сборочный чертеж		
	Стандартные изделия		
1	Звено Рт I-10,0		
	ОСТ 24.090.49-79	1	22,4кг
2	Звено Рт I-2,5		
	ОСТ 24.090.49-79	2	3,0кг
3	Коуш 56		
	ГОСТ 2224-72	8	0,2кг
4	Зажим ЗК-16		
	ТУ36.1839-75	24	0,32кг
5	Скоба СА1,6		
	ОСТ.5.2312-79	4	0,51кг
	Материалы		
	Канат 13Г-I-1784(160)		
	ГОСТ 7668-80		
	L=6000	4	5,1кг

Изм.	Лист	№ докум.	Подп.	Дата
Разраб.	Кузнечик			4.83
Пров.	Числова			3.83
ГИП	Тюрин			4.83
Н.контр.	Ломова			4.83
Утв.	Кузнецов			4.83

ПВ10.05.00.00

Строп 4х ветвевой

Лит. | Масса | Масштаб
И | 87,9 |
Лист | Листов 1
Гипронефтеспецмонтаж г. Москва

Копировал | Формат А2

ПВ10.04.00.00СБ

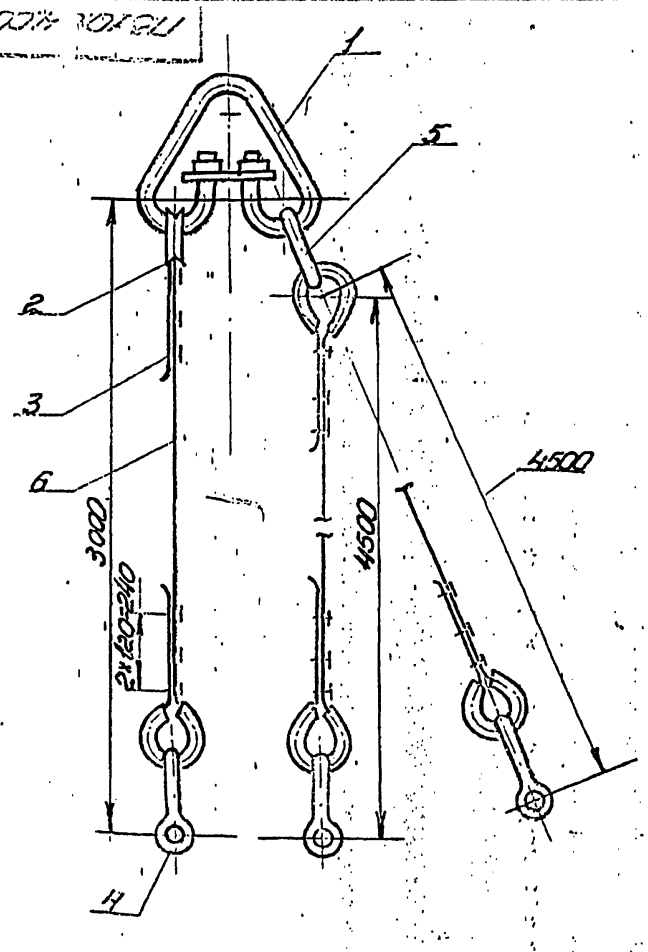

Обозначение	Наименование	Кол.	Примечание
	Документация		
ПВ10.04.00.00СБ	Сборочный чертеж		
	Стандартные изделия		
1	Звено Рт I-10,0		
	ОСТ 24.090.49-79	1	22,4кг
2	Коуш 56		
	ГОСТ 2224-72	6	0,2кг
3	Зажим ЗК-16		
	ТУ36.1839-75	18	0,32кг
4	Скоба СА1,6		
	ОСТ 5.2312-79	3	0,51кг
5	Звено Рт I-1,6		
	ОСТ 24.090.49-79	1	1,69кг
	Материалы		
6	Канат 15Г-I-1784(180)		
	L=4000		
	ГОСТ 7668-80	1	3,4кг
7	Канат 15Г-I-1784(180)		
	L=5500		
	ГОСТ 7668-80	2	4,7кг

Изм.	Лист	№ докум.	Подп.	Дата
Разраб.	Кузнечик			4.83
Пров.	Числова			3.83
ГИП	Тюрин			4.83
Н.контр.	Ломова			4.83
Утв.	Кузнецов			4.83

ПВ10.04.00.00

Строп 3х ветвевой

Лит. | Масса | Масштаб
И | 68,7 | —
Лист | Листов 1
Гипронефтеспецмонтаж г. Москва

Копировал | Формат А2

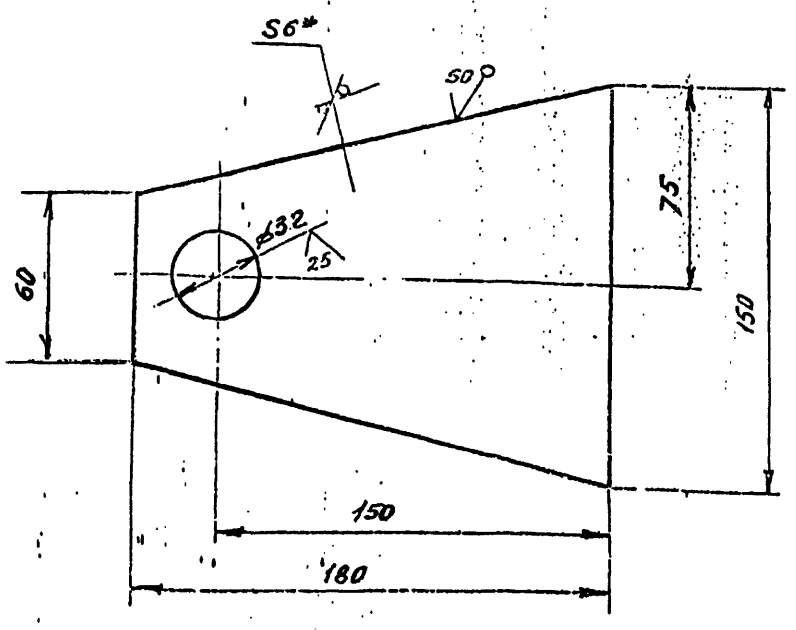

1. Неуказанные предельные отклонения размеров: отверстий - H16, валов - h16, остальных - $\pm \frac{IT16}{2}$.
2. * Размер для справок

Изм.	Лист	N докум.	Подп.	Дата
Разраб.	Кузьмина			4.83
Пров.	Числова			04.83
Конструктор.				
ГИП	Тюрин			4.83
Н.контр.	Панова			04.83
Утв.	Кузнецов			4.83

ПВ5.07.00.04

Щека

Лит	Масса	Масштаб
И	0,75	1:2

Лист | Листов 1

Б-6 ГОСТ 19903-74
Лист ст.3 ГОСТ 14637-79

Гипронефтеспецмонтаж г. Москва

Формат А1

Поз.	Обозначение	Наименование	Кол.	Примечание
		Документация		
12	ПВ5.07.00.00 СБ	Сборочный чертеж		
		Детали		
БЧ 1	ПВ5.07.00.01	Фланец		
		Лист Б-5 ГОСТ 19903-74 / Ст.3 ГОСТ 14637-79		
		D=220; d=32	2	3,61 кг
БЧ 2	ПВ5.07.00.02	Труба L=90	1	
		Труба 133х6 ГОСТ 8732-75 / В10 ГОСТ 8731-74		
БЧ 3	ПВ5.07.00.03	Шайба	2	0,037 кг
		d=32; D=50		
		Круг В30 ГОСТ 2590-71 / Ст.3 ГОСТ 535-79		
		L=4		
11 4	ПВ5.07.00.04	Щека	1	
БЧ 5	ПВ5.07.00.05	Ось	1	0,7 кг
		Круг В-30 ГОСТ 2590-71 / ст.3 ГОСТ 535-79		
		D=30; L=130		

Инв.N подл. | Подп. и дата | Взам.инв.N | Инв.N дубл. | Подп. и дата

Изм.	Лист	N докум.	Подп.	Дата
Разраб.	Кузьмина			4.83
Пров.	Числова			04.83
ГИП	Тюрин			4.83
Н.контр.	Панова			04.83
Утв.	Кузнецов			4.83

ПВ5.07.00.00

Ролик отводной для демонтажа монтажной стойки

Лит.	Масса	Масштаб
14		1

Лист | Листов

Гипронефтеспецмонтаж г. Москва

Формат А1

ПВ5.07.00.04 ВО

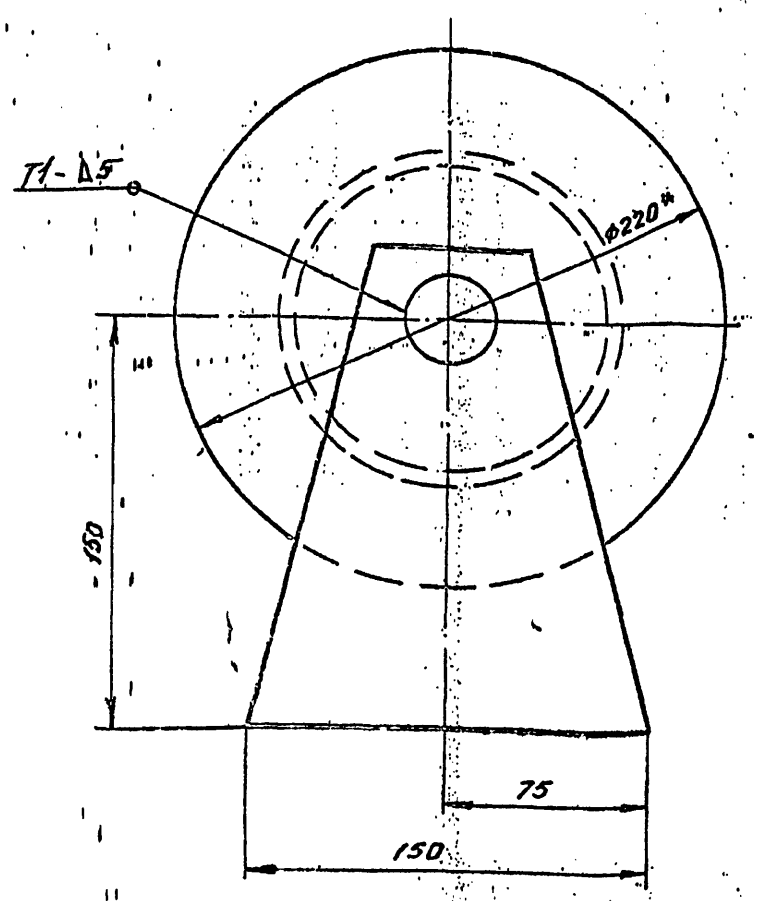

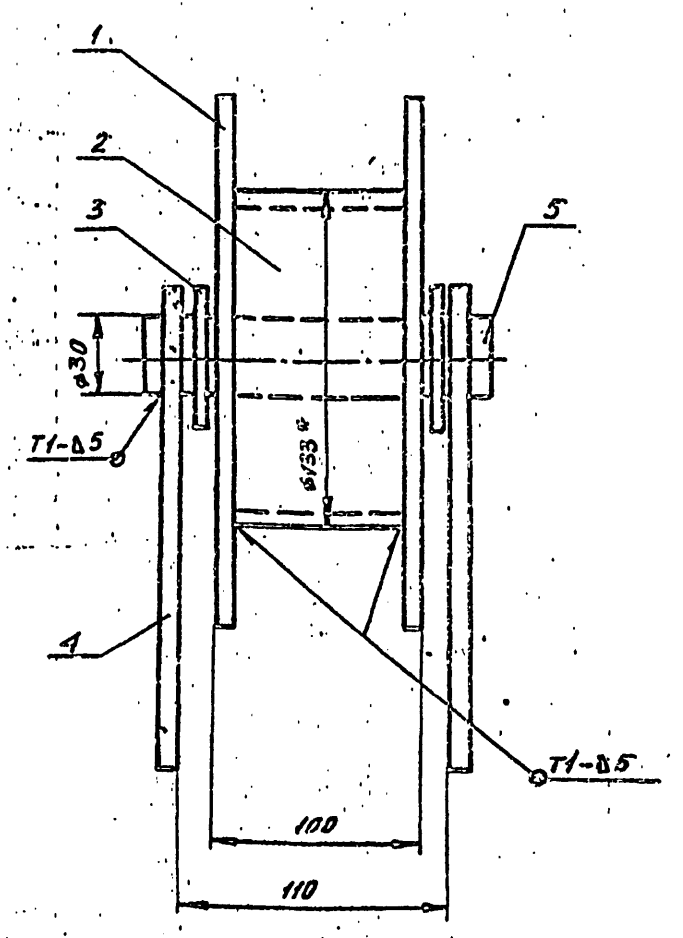

1. Сварные швы по ГОСТ 5264-80. Электроды сварочные типа Э42А ГОСТ 9467-75.
2. Неуказанные предельные отклонения размеров: отверстий - H16; валов - h16 остальных - $\pm \frac{IT16}{2}$.
3. Шероховатость поверхностей реза для деталей БЧ - 50
4. * Размеры для справок.

400398-08 34

Изм.	Лист	N докум	Подп.	Дата
Разраб	Кузьмина			4.83
Пров.	Числова			04.83
Т.контр.				
ГИП	Тюрин			4.83
Н.контр.	Панова			04.83
Утв.	Кузнецов			4.83

ПВ5.07.00.00 СБ

Ролик отводной для демонтажа монтажной стойки. Сборочный чертеж.

Лит.	Масса	Масштаб
И	7,5	1:2

Лист | Листов 1

Гипронефтеспецмонтаж г. Москва

Формат А2

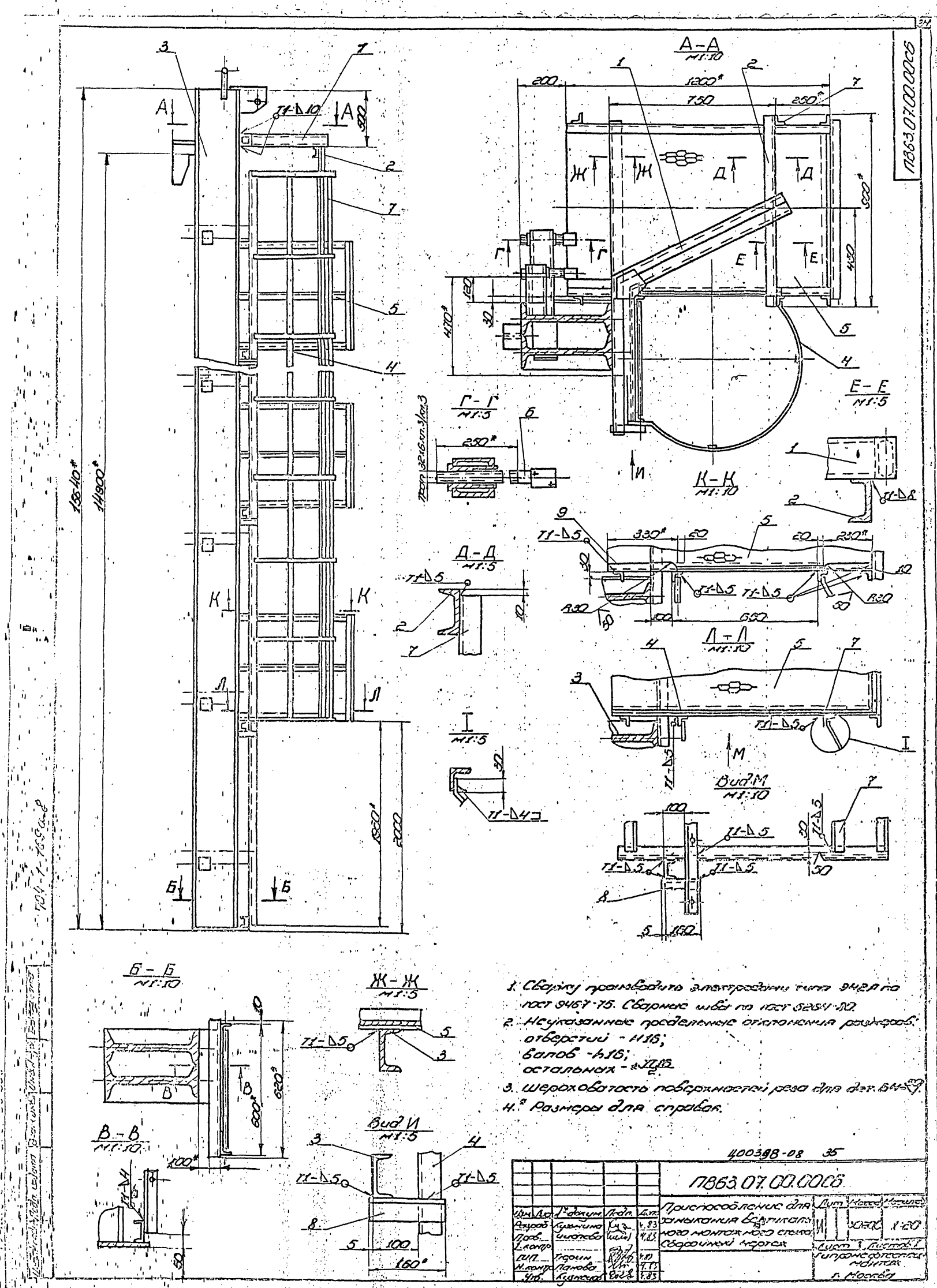

1. Сварку производить электродами типа 942Л по ГОСТ 9467-75. Сварные швы по ГОСТ 5264-80.
2. Неуказанные предельные отклонения размеров:
   отверстий - H16;
   валов - h16;
   остальных - $\pm\frac{IT16}{2}$.
3. Шероховатость поверхностей реза для дет. БН-[illegible].
4. * Размеры для справок.

400398-08 35

					ПВ63.07.00.00СБ			
Изм.	Лист	№ докум.	Подп.	Дата	Приспособление для замыкания вертикального монтажного стыка. Сборочный чертеж	Лит.	Масса	Масштаб
Разраб.		Кузьмина		4.83		И	30200	1:20
Пров.		Чиапова		4.83		Лист 1	Листов 1	
Т.контр.						Гипромехантрансмонтаж		
ГИП		Гюрин		4.83				
Н.контр.		Панова		4.83				
Утв.		Кузнецов		4.83		г. Москва		

Формат	Зона	Поз.	Обозначение	Наименование	Кол.	Примечание
54		9	ПВ63.07.00.05	Уголок		
				Уголок Б-50×50×5 ГОСТ 8509-72 / ст. 3 ГОСТ 535-79		
				L=330	7	1,3 кг
54		10	ПВ63.07.00.06	Уголок		
				Уголок Б-50×50×5 ГОСТ 8509-72 / ст. 3 ГОСТ 535-79		
				L=230	7	0,9 кг

ПВ63.07.00.00 Лист 2

Копировал. Формат 11

Формат	Зона	Поз.	Обозначение	Наименование	Кол.	Примечание
				Документация		
22			ПВ63.07.00.00СБ	Сборочный чертеж		
				Сборочные единицы		
11		1	ПВ63.07.01.00	Кронштейн	1	
11		3	ПВ63.07.02.00	Балка	1	
11		4	ПВ63.07.03.00	Лестница	1	
11		5	ПВ63.07.04.00	Площадка	1	
				Детали		
54		2	ПВ63.07.00.01	Швеллер		
				Швеллер 10 ГОСТ 8240-72 / ст. 3 ГОСТ 535-79		
				L=900	1	7,8 кг
11		6	ПВ63.07.00.02	Винт		
54		7	ПВ63.07.00.03	Уголок		
				Уголок Б-50×50×5 ГОСТ 8509-72 / ст. 3 ГОСТ 535-79		
				L=13140	2	48,5 кг
54		8	ПВ63.07.00.04	Уголок		
				Уголок Б-50×50×5 ГОСТ 8509-72 / ст. 3 ГОСТ 535-79		
				L=160		0,5 кг

ПВ63.07.00.00

Приспособление для замыкания вертикального монтажного стыка.

Гипронефтеспецмонтаж г. Москва

Копировал. Формат 11

Изм.	Лист	№ докум.	Подп.	Дата
Разраб.		Кузьмина		4.83
Пров.		Числова		4.83
Гип.		Тюрин		4.83
Н. контр.		Панова		04.83
Утв.		Кузнецов		4.83

Лист 1 Листов 1

Формат	Зона	Поз.	Обозначение	Наименование	Кол.	Примечание
				Документация		
52			ПВ63.07.02.00 СБ	Сборочный чертеж		
				Детали		
11		1	ПВ63.07.02.01	Кронштейн	1	
11		2	ПВ63.07.02.02	Ловитель	1	
11		3	ПВ63.07.02.03	Пластина	1	
54		4	ПВ63.07.02.04	Ребро		
				Полоса Б-14×100 ГОСТ 103-76 / ст. 3 ГОСТ 535-79		
				L=200	1	2,2 кг
54		5	ПВ63.07.02.05	Перекладина		
				Швеллер 10 ГОСТ 8240-72 / ст. 3 ГОСТ 535-79		
				L=620	1	5,35 кг
11		6	ПВ63.07.02.06	Гайка		
11		7	ПВ63.07.02.07	Скоба	1	
54		8	ПВ63.07.02.08	Стойка		
				Двутавр 40 ГОСТ 8239-72 / ст. 3 ГОСТ 535-79		
				L=15620	2	876,5
54		9	ПВ63.07.02.09	Швеллер		
				Швеллер 10 ГОСТ 8239-72 / ст. 3 ГОСТ 535-79		
				L=250	20	2,15 кг

ПВ63.07.02.00

Балка

Лит. 1 Лист 1 Листов 2

Гипронефтеспецмонтаж г. Москва

Копировал. Формат 11

Формат	Зона	Поз.	Обозначение	Наименование	Кол.	Примечание
54		10	ПВ63.07.02.10	Швеллер		
				Швеллер 10 ГОСТ 8240-72 / ст. 3 ГОСТ 535-79		
				L=600	20	5,2 кг
54		11	ПВ63.07.02.11	Швеллер		
				Швеллер 10 ГОСТ 8240-72 / ст. 3 ГОСТ 535-79		
				L=1500	7	12,85 кг
54		12	ПВ63.07.02.12	Полоса		
				Полоса Б-5×110 ГОСТ 103-76 / ст. 3 ГОСТ 535-79		
				L=110	10	0,5 кг
54		13	ПВ63.07.02.13	Полоса		
				Полоса Б-5×110 ГОСТ 103-76 / ст. 3 ГОСТ 535-79		
				L=200	40	0,86 кг
54		14	ПВ63.07.02.14	Косынка		
				Лист Б-20 ГОСТ 19903-74 / ст. 3 ГОСТ 14637-79		
				340×510	1	30,0 кг

Ц00398-08 36

ПВ63.07.02.00

Копировал. Формат 11

ПВ63.07.02.01

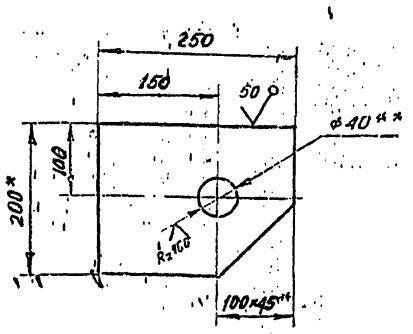

1. Неуказанные предельные отклонения размеров:
   отверстий - H16,
   валов - h16,
   остальных - $\pm \frac{IT16}{2}$.
2. **Острые кромки отв. ф40 скруглить радиусом 5мм.
3. *Размеры для справок

Изм.	Лист	N докум.	Подп.	Дата	ПВ63.07.02.01			
Разраб.		Кузьмина			Кронштейн	Лит. И	Масса 4,8	Масштаб 1:5
Пров.		Числова				Лист	Листов 1	
Т.контр.								
ГИП		Тюрин			Полоса Б-14х200 ГОСТ 103-76 / Ст.3 ГОСТ 535-79	Гипронефтеспецмонтаж г. Москва		
Н.контр.		Панова						
Утв.		Кузнецов						

Формат 11

ПВ63.07.02.03

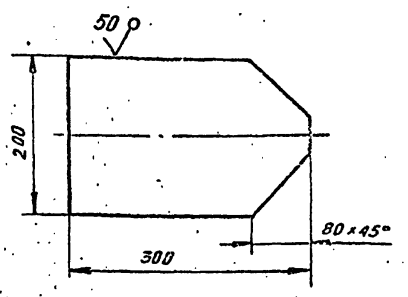

Неуказанные предельные отклонения размеров:
валов - h16,
остальных - $\pm \frac{IT16}{2}$

Изм.	Лист	N докум.	Подп.	Дата	ПВ63.07.02.03			
Разраб.		Кузьмина			Пластина	Лит.	Масса 6,0	Масштаб 1:5
Пров.		Числова				Лист	Листов 1	
Т.контр.								
ГИП		Тюрин			Лист Б-14 ГОСТ 19903-74 / Ст.3 ГОСТ 14637-79	Гипронефтеспецмонтаж г. Москва		
Н.контр.		Панова						
Утв.		Кузнецов						

Формат 11

ПВ63.07.02.06

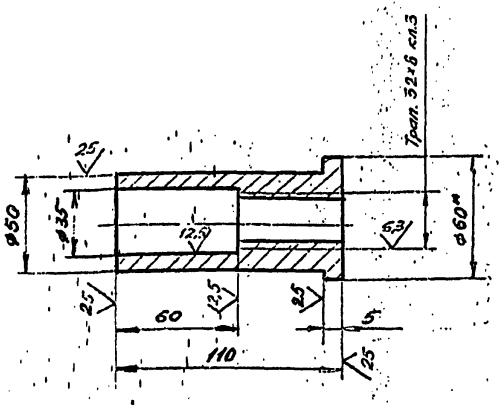

1. Неуказанные предельные отклонения размеров:
   отверстий - H16,
   валов - h16,
   остальных - $\pm \frac{IT16}{2}$
2. Допуск на резьбу по ГОСТ 9562-81.
3. * Размер для справок

Изм.	Лист	N докум.	Подп.	Дата	ПВ63.07.02.06			
Разраб.		Кузьмина			Гайка	Лит. И	Масса 0,5	Масштаб 1:2
Пров.		Числова				Лист	Листов 1	
Т.контр.								
ГИП		Тюрин			Круг В-50 ГОСТ 2590-71 / Ст.3 ГОСТ 535-79	Гипронефтеспецмонтаж г. Москва		
Н.контр.		Панова						
Утв.		Кузнецов						

Формат 11

ПВ63.07.02.02

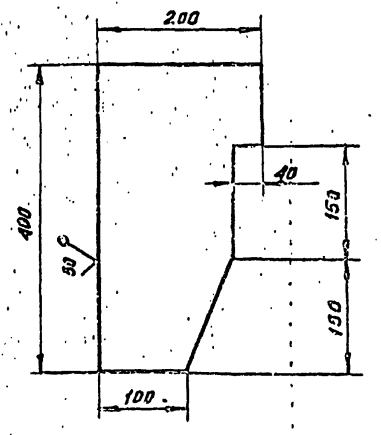

Неуказанные предельные отклонения размеров:
валов - h16,
остальных - $\pm \frac{IT16}{2}$

Ц00398-08 37

Изм.	Лист	N докум.	Подп.	Дата	ПВ63.07.02.02			
Разраб.		Кузьмина			Ловитель	Лит.	Масса 15 кг	Масштаб 1:5
Пров.		Числова				Лист	Листов 1	
Т.контр.								
ГИП		Тюрин			Лист Б-14 ГОСТ 19903-74 / Ст.3 ГОСТ 14637-79	Гипронефтеспецмонтаж г. Москва		
Н.контр.		Панова						
Утв.		Кузнецов						

Формат 11

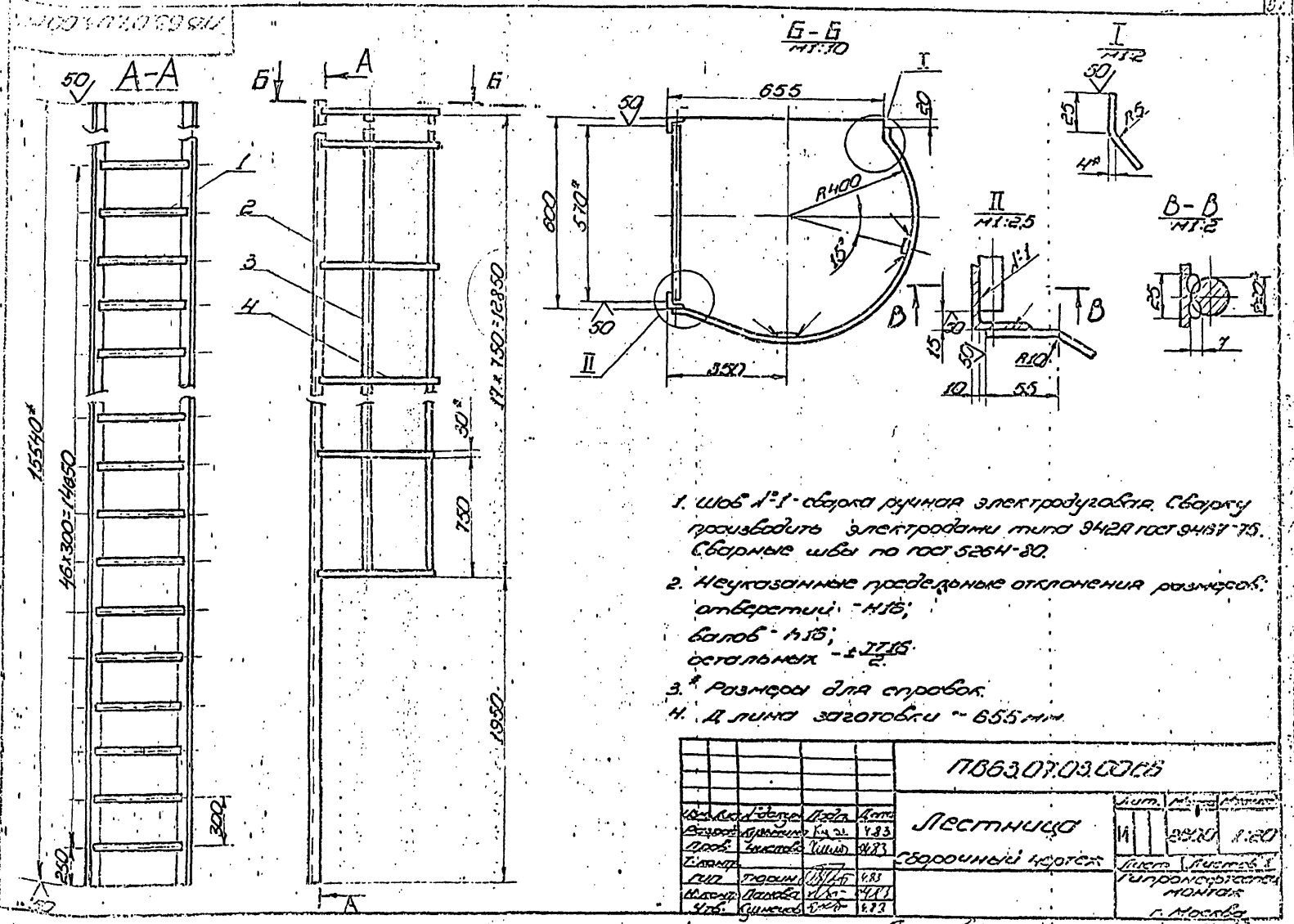

1. Шов №1 - сварка ручная электродуговая. Сварку производить электродами типа 942А ГОСТ 9467-75. Сварные швы по ГОСТ 5264-80.
2. Неуказанные предельные отклонения размеров: отверстий - H16; валов - h16; остальных - $\pm\frac{IT16}{2}$.
3. * Размеры для справок.
4. Длина заготовки - 655 мм.

					ПВ63.07.03.00СБ			
Изм.	Лист	№ докум.	Подп.	Дата	Лестница	Лит.	Масса	Масштаб
Разраб.		Кузьмина		4.83	Сборочный чертеж	И	2520	1:20
Пров.		Чистова		4.83		Лист	Листов 1	
Т.контр.						Гипронефтеспец монтаж		
Гип.		Тюрин		4.83		г. Москва		
Н.контр.		Панова		4.83				
Утв.		Кузнецов		4.83				

Копировал формат 12

ПВ63.07.02.07

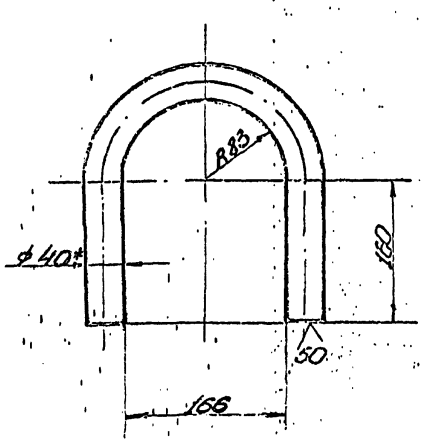

1. Неуказанные предельные отклонения размеров: отверстий - H16; валов = h16; остальных - $\pm\frac{IT16}{2}$.
2. * Размер для справок.

					ПВ63.07.02.07			
Изм.	Лист	№ докум.	Подп.	Дата	Скоба	Лит.	Масса	Масштаб
Разраб.		Кузьмина		4.83		И	5,0	1:2
Пров.		Чистова		4.83		Лист	Листов 1	
Т.контр.						Гипронефтеспец монтаж		
Гип.		Тюрин		4.83	Круг В-40 ГОСТ 2590-71 / Ст.3 ГОСТ 535-79	г. Москва		
Н.контр.		Панова		4.83				
Утв.		Кузнецов		4.83				

Копировал формат 11

Формат	Зона	Поз.	Обозначение	Наименование	Кол.	Примечание
				Документация		
12			ПВ63.07.03.00СБ	Сборочный чертеж		
				Детали		
54		1	ПВ63.07.03.01	Круг		
				Круг В-20 ГОСТ 8590-71 / Ст.3 ГОСТ 535-79		
				L = 570	47	1,95 кг
54		2	ПВ63.07.03.02	Уголок		
				Уголок Б-50×50×5 ГОСТ 8509-72 / Ст.3 ГОСТ 535-79		
				L = 15640	2	59,0 кг
54		3	ПВ63.07.03.03	Полоса		
				Полоса Б-4×50 ГОСТ 103-76 / Ст.3 ГОСТ 535-79		
				L = 12870	2	13,0 кг
54		4	ПВ63.07.03.04	Полоса		
				Полоса Б-4×30 ГОСТ 103-76 / Ст.3 ГОСТ 535-79		
				L = 1350	18	1,3 кг
				Ц00398-08 38		

					ПВ63.07.03.00			
Изм.	Лист	№ докум.	Подп.	Дата	Лестница	Лит.	Лист	Листов
Разраб.		Кузьмина		4.83		И		
Пров.		Чистова		4.83		Гипронефтеспец монтаж		
Гип.		Тюрин		4.83		г. Москва		
Н.контр.		Панова		4.83				
Утв.		Кузнецов		4.83				

Копировал формат 11

ПВ63.07.01.00

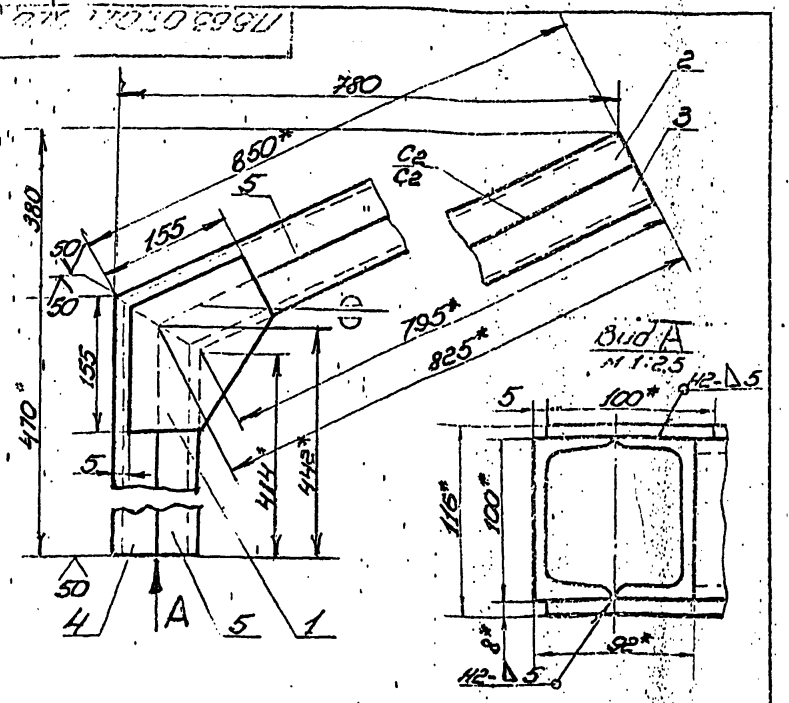

1. Сварку производить электродами типа Э42А ГОСТ 9467-75. Сварные швы по ГОСТ 5264-80.
2. Неуказанные предельные отклонения размеров: отверстий - H16; валов - h16; остальных - $\pm\frac{IT16}{2}$
3.* Размеры для справок.

				ПВ63.07.01.00СБ			
Изм.	Лист	№ докум.	Подп.	Дата	Кронштейн	Лит.	Масса	Масштаб
Разраб.		Кузьмина		4.83	Сборочный чертеж	И	25.50	1:5
Пров.		Числова		4.83		Лист	Листов 1
Т. контр.						Гипронефтеспецмонтаж г. Москва	
Гип		Тюрин		4.83			
Н. контр.		Панова		4.83			
Утв.		Кузнецов		4.83			

Копировал — формат 11

ПВ63.07.01.01

А(V)

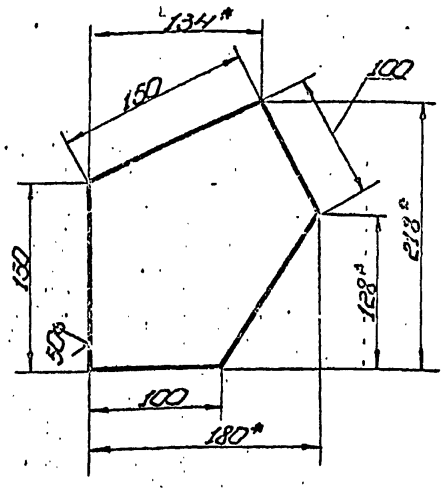

1. Неуказанные предельные отклонения размеров: валов - h16; остальных - $\pm\frac{IT16}{2}$
2.* Размеры для справок.

				ПВ63.07.01.01			
Изм.	Лист	№ докум.	Подп.	Дата	Косынка	Лит.	Масса	Масштаб
Разраб.		Кузьмина		4.83		И	1,30	1:25
Пров.		Числова		4.83		Лист	Листов 1
Т. контр.						Гипронефтеспецмонтаж г. Москва	
Гип		Тюрин		4.83	Лист Б-8 ГОСТ 19903-74 / Ст.3 ГОСТ 14637-79		
Н. контр.		Панова		4.83			
Утв.		Кузнецов		4.83			

Копировал — формат 11

ПВ63.07.00.02

А(V)

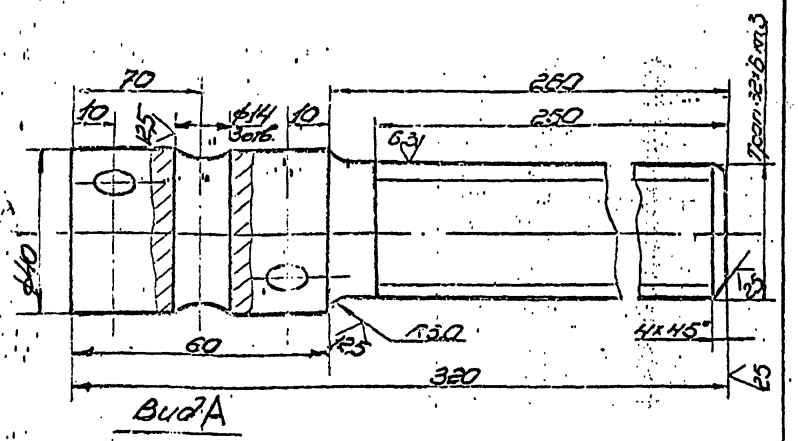

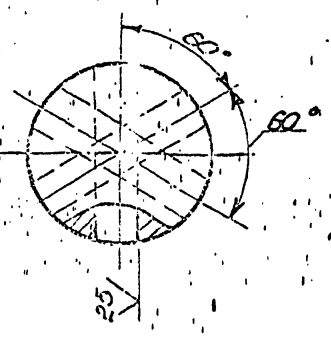

1. Неуказанные предельные отклонения размеров: отверстий - H16; валов - h16; остальных - $\pm\frac{IT16}{2}$
2.* Размеры для справок.

				ПВ63.07.00.02			
Изм.	Лист	№ докум.	Подп.	Дата	Винт	Лит.	Масса	Масштаб
Разраб.		Кузьмина		4.83		И	2,2	1:1
Пров.		Числова		4.83		Лист	Листов 1
Т. контр.						Гипронефтеспецмонтаж г. Москва	
Гип		Тюрин		4.83	Круг В-40 ГОСТ 2590-71 / Ст.3 ГОСТ 535-79		
Н. контр.		Панова		4.83			
Утв.		Кузнецов		4.83			

Копировал — формат 11

Формат	Зона	Поз	Обозначение	Наименование	Кол.	Примечание
				Документация		
11			ПВ63.07.01.00СБ	Сборочный чертеж		
				Детали		
11		1	ПВ63.07.01.01	Косынка	2	
54		2	ПВ63.07.01.02	Швеллер		
				Швеллер 10 ГОСТ 8240-72 / Ст.3 ГОСТ 535-79		
				L=850	1	7,3 кг
54		3	ПВ63.07.01.03	Швеллер		
				Швеллер 10 ГОСТ 8240-72 / Ст.3 ГОСТ 535-79		
				L=825	1	7,1 кг
54		4	ПВ63.07.01.04	Швеллер		
				Швеллер 10 ГОСТ 8240-72 / Ст.3 ГОСТ 535-79		
				L=470	1	4,0 кг
54		5	ПВ63.07.01.05	Швеллер		
				Швеллер 10 ГОСТ 8240-72 / Ст.3 ГОСТ 535-79		
				L=442	1	3,8 кг

Ц00398-08 39

				ПВ63.07.01.00			
Изм.	Лист	№ докум.	Подп.	Дата	Кронштейн	Лит.	Масса	Масштаб
Разраб.		Кузьмина		4.83		И		1
Пров.		Числова		4.83		Гипронефтеспецмонтаж г. Москва	
Гип		Тюрин		4.83			
Н. контр.		Панова		4.83			
Утв.		Кузнецов		4.83			

Копировал — формат 11

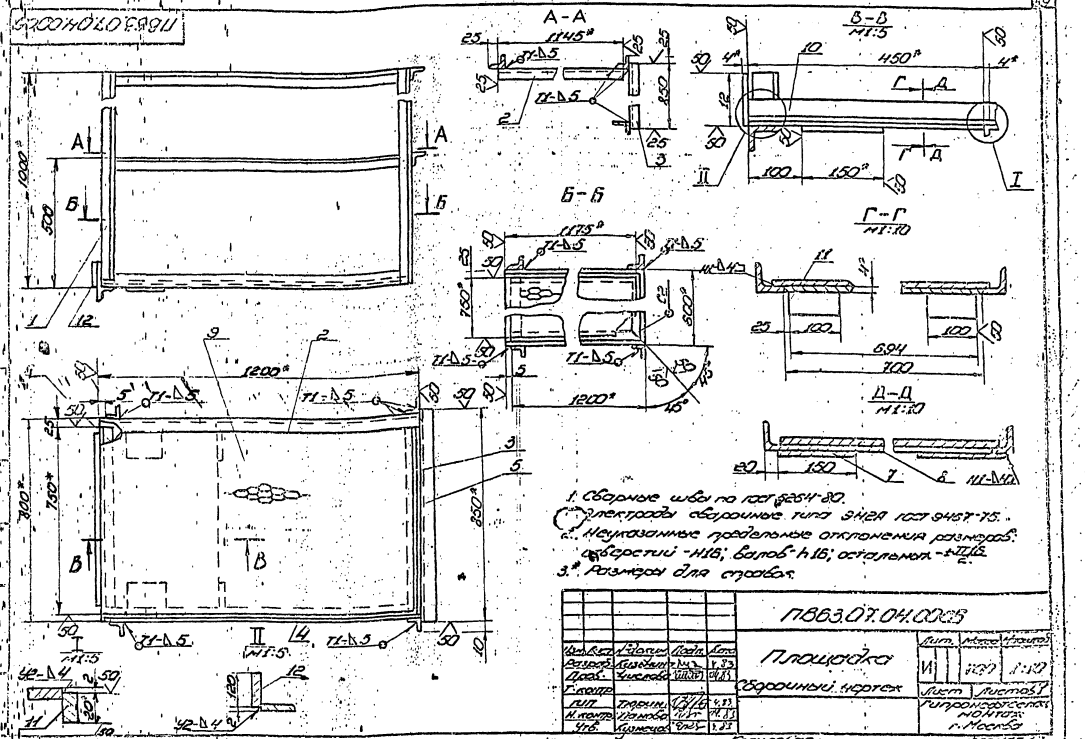

1. Сварные швы по ГОСТ 5264-80.
2. Электроды сварочные типа Э42А ГОСТ 9467-75.
2. Неуказанные предельные отклонения размеров: отверстий - H16; валов - h16; остальных - $\pm\frac{IT16}{2}$.
3.* Размеры для справок.

Изм.	Лист	№ докум.	Подп.	Дата	ПВ63.07.04.00СБ	Лит.	Масса	Масштаб
Разраб.		Кузьмина		4.83	Площадка	И	100	1:10
Пров.		Числова		4.83	Сборочный чертеж	Лист	Листов 1	
Г.контр.						Гипронефтеспецмонтаж г. Москва		
Гип.		Тюрин		4.83				
Н.контр.		Панова		4.83				
Утв.		Кузнецов		4.83				

Копировал — формат 12

Формат	Зона	Поз.	Обозначение	Наименование	Кол.	Примечание
54		6	ПВ63.07.04.06	Уголок		
				Уголок 6-50×50×5 ГОСТ 8509-72 / Ст.3 ГОСТ 535-79		
				L = 750	1	2,8кг
54		7	ПВ63.07.04.07	Косынка		
				Лист 6-4 ГОСТ 19903-74 / Ст.3 ГОСТ 14637-79		
				150×150	1	0,7кг
54		8	ПВ63.07.04.08	Лист		
				Лист 6-4 ГОСТ 19903-74 / Ст.3 ГОСТ 14637-79		
				694×450	1	1,0кг
54		9	ПВ63.07.04.09	Настил		
				Лист ПВ506×750×1125		
				ГОСТ 8706-78	1	13,8кг
54		10	ПВ63.07.04.10	Лист		
				Лист 6-2 ГОСТ 19903-74 / Ст.3 ГОСТ 16523-70		
				100×3200	1	5,0кг
54		11	ПВ63.07.04.11	Лист		
				Лист 6-4 ГОСТ 19903-74 / Ст.3 ГОСТ 14637-79		
				100×20	2	0,5кг
54		12	ПВ63.07.04.12	Лист		
				Лист 6-4 ГОСТ 19903-74 / Ст.3 ГОСТ 14637-79		
				120×700	1	2,6кг

Изм.	Лист	№ докум.	Подп.	Дата	ПВ63.07.04.00	Лист 2

Копировал — формат 11

Формат	Зона	Поз.	Обозначение	Наименование	Кол.	Примечание
				Документация		
12			ПВ63.07.04.00СБ	Сборочный чертеж		
				Детали		
54		1	ПВ63.07.04.01	Стойка		
				Уголок 6-50×50×5 ГОСТ 8509-72 / Ст.3 ГОСТ 535-79		
				L = 1000	4	3,77кг
54		2	ПВ63.07.04.02	Перекладина		
				Уголок 6-50×50×5 ГОСТ 8509-72 / Ст.3 ГОСТ 535-79		
				L = 1200	2	4,5кг
54		3	ПВ63.07.04.03	Поперечина		
				Уголок 6-50×50×5 ГОСТ 8509-72 / Ст.3 ГОСТ 535-79		
				L = 850	2	3,2кг
54		4	ПВ63.07.04.04	Уголок		
				Уголок 6-50×50×5 ГОСТ 8509-72 / Ст.3 ГОСТ 535-79		
				L = 1200	2	4,5кг
54		5	ПВ63.07.04.05	Уголок		
				Уголок 6-50×50×5 ГОСТ 8509-72 / Ст.3 ГОСТ 535-79		
				L = 800	1	3,0кг
			400398-08 40			

Изм.	Лист	№ докум.	Подп.	Дата	ПВ63.07.04.00	Лит.	Лист	Листов
Разраб.		Кузьмина		4.83	Площадка	И	1	2
Пров.		Числова		4.83		Гипронефтеспецмонтаж г. Москва		
Гип.		Тюрин		4.83				
Н.контр.		Панова		4.83				
Утв.		Кузнецов		4.83				

Копировал — формат 11

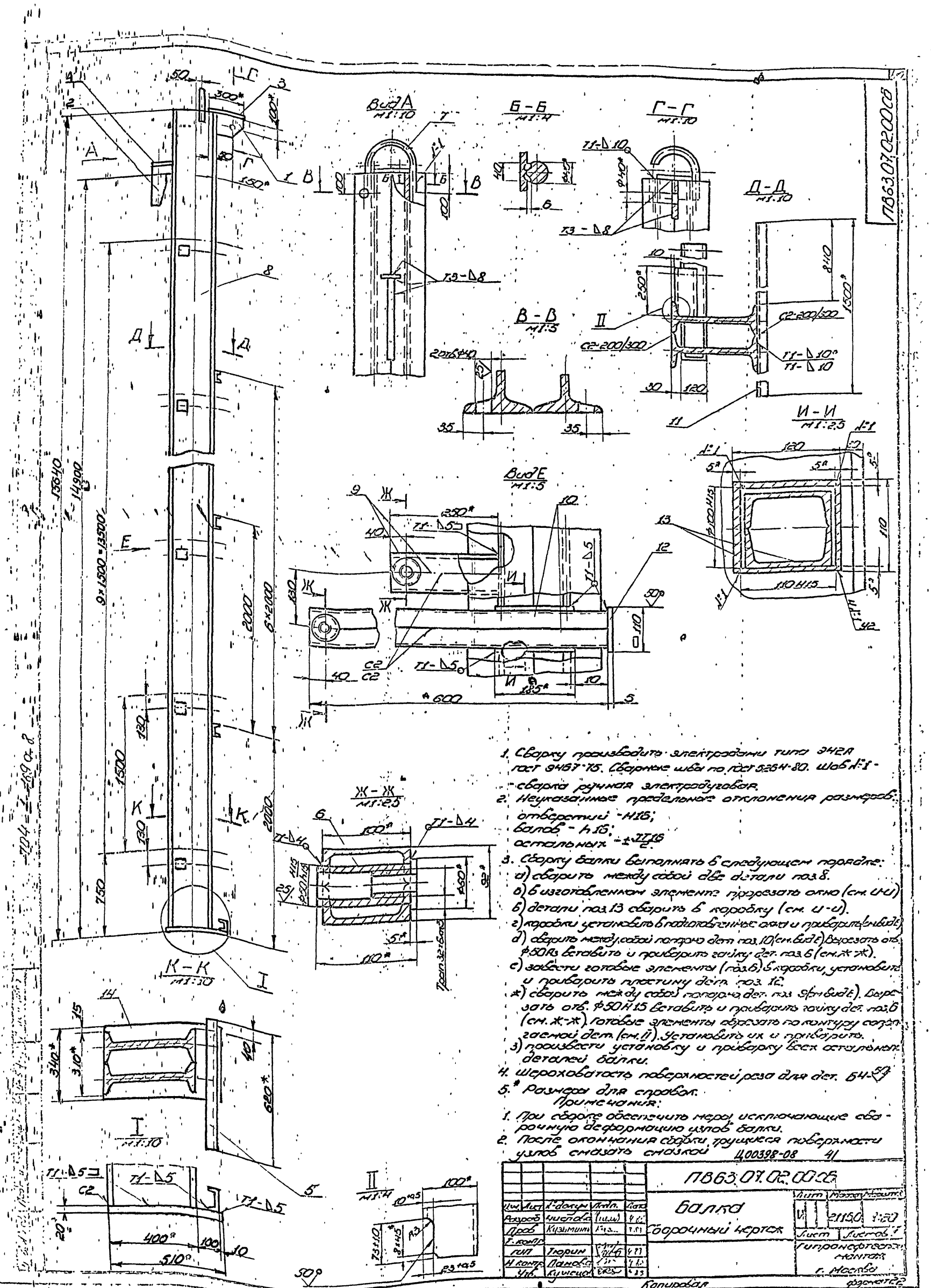

1. Сварку производить электродами типа Э42А ГОСТ 9467-75. Сварные швы по ГОСТ 5264-80. Шов №1 - сварка ручная электродуговая.
2. Неуказанные предельные отклонения размеров:
   отверстий - H16;
   валов - h16;
   остальных - $\pm\frac{IT16}{2}$
3. Сборку балки выполнять в следующем порядке:
   а) сварить между собой две детали поз.8.
   б) в изготовленном элементе прорезать окно (см. И-И)
   в) детали поз.13 сварить в коробку (см. И-И).
   г) коробки установить в подготовленные окна и приварить (см. вид Е)
   д) сварить между собой попарно дет. поз.10 (см. вид Е). Вырезать отв. Ф50А3 вставить и приварить гайку дет. поз.6 (см. Ж-Ж).
   е) завести готовые элементы (поз.6) в коробки, установить и приварить пластину дет. поз.12.
   ж) сварить между собой попарно дет. поз.9 (см. вид Е). Вырезать отв. Ф50Н15 вставить и приварить гайку дет. поз.6 (см. Ж-Ж). Готовые элементы обрезать по контуру сопрягаемой дет. (см. II). Установить их и приварить.
   з) произвести установку и приварку всех остальных деталей балки.
4. Шероховатость поверхностей реза для дет. Б4-$\frac{50}{}$
5. * Размеры для справок.

Примечания:

1. При сборке обеспечить меры, исключающие сварочную деформацию узлов балки.
2. После окончания сборки, трущиеся поверхности узлов смазать смазкой Ц00398-08 41

Изм.	Лист	№ докум.	Подп.	Дата	ПВ63.07.02.00СБ	
Разраб.		Чистова			Балка	Лит. / Масса / Масштаб
Пров.		Кузьмин			Сборочный чертеж	21150 / 1:20
Т. контр.						Лист / Листов
Гип.		Тюрин				Гипронефтеспецмонтаж
Н. контр.		Панова				г. Москва
Утв.		Кузнецов				

Копировал

Формат 22

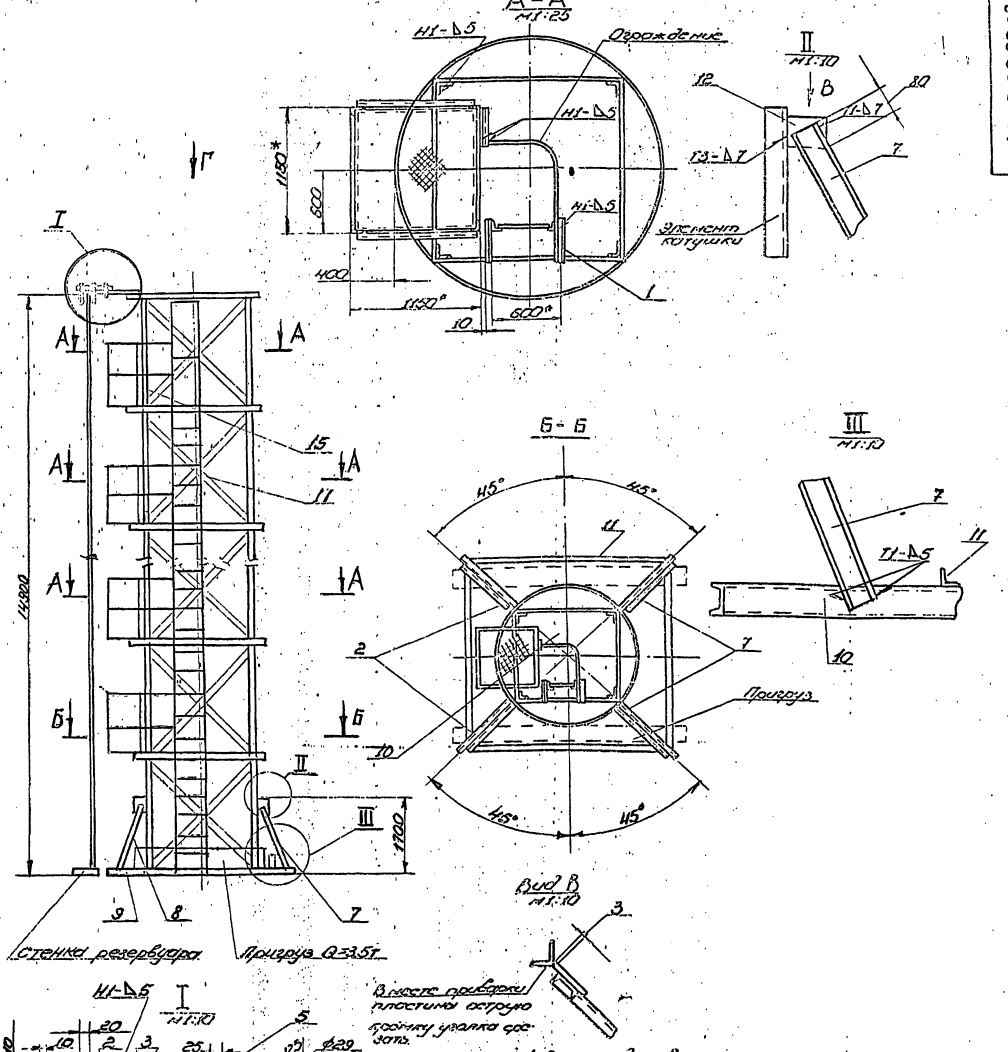

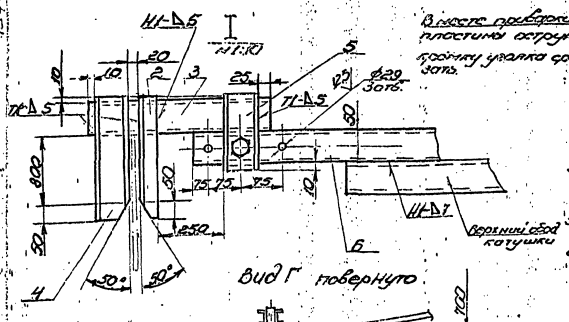

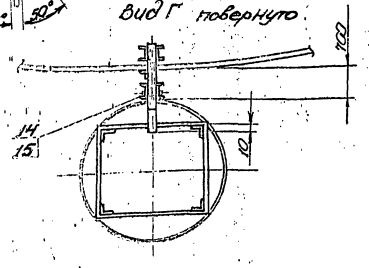

1. Электроды сварочные типа Э42А ГОСТ 9467-75.
2. Сварку производить по ГОСТ 5264-80 по контуру прилегания деталей катетом, равным наименьшей толщине свариваемых деталей.
3. Шероховатость поверхностей реза для дет. Б4 - 50
4. Неуказанные предельные отклонения размеров: отверстий - Н16; валов - h16; остальных - ±IT16/2.
5. Для изготовления стойки использовать каркас, на который была навернута стенка.
6. Детали поз. 9,10,11,7,8 приваривают с подгонкой по месту для обеспечения устойчивости стойки во время работы.
7. Пригруз Q=3,5т прикрепить к нижнему ободу монтажными лентами.
8. Масса площадок с лестницей дана в таблице.
9. Ограждение лестницы приварить к площадке, а в местах между площадками к ленте поз. 13
10. * Размеры для справок. Ц00398-08 42.

					ПВ72.20.00.00СБ				
Изм.	Лист	№ докум.	Подп.	Дата	Стойка для сборки и сварки вертикального монтажного стыка стенки	Лит.	Масса	Масштаб	
Разраб.		Ивонова		4.83		Н	6000	1:50	
Пров.		Кузьмина		4.83					
Т.контр.					Сборочный чертеж	Лист	Листов 1		
ГИП		Тюрин		4.83		Гипронефтеспецмонтаж			
Н.контр.		Панова		4.83					
Утв.		Кузнецов		4.83		г. Москва			

Копировал

Формат 22

Формат	Зона	Поз.	Обозначение	Наименование	Кол.	Примечание
54		12	ПВ72.20.00.12	Лист		
				Лист Б-8 ГОСТ 19903-74 / Ст. 3 ГОСТ 14637-79		
				200×150	4	1,9кг
54		13	ПВ72.20.00.13	Полоса		
				Полоса Б-4×40 ГОСТ 103-76 / Ст. 3 ГОСТ 535-79		
				L=8000	1	100кг
				Стандартные изделия		
		14		Болт М27×80.58.013		
				ГОСТ 7798-70	1	
		15		Гайка М20.4.013		
				ГОСТ 5915-70	1	

ПВ72.20.00.00 — Лист 3

Копировал — Формат 11

Формат	Зона	Поз.	Обозначение	Наименование	Кол.	Примечание
54		5	ПВ72.20.00.05	Швеллер		
				Швеллер 10 ГОСТ 8240-72 / Ст. 3 ГОСТ 535-79		
				L=220	2	1,9кг
54		6	ПВ72.20.00.06	Швеллер		
				Швеллер 10 ГОСТ 8240-72 / Ст. 3 ГОСТ 535-79		
				L=900	1	7,75кг
54		7	ПВ72.20.00.07	Швеллер		
				Швеллер 12 ГОСТ 8240-72 / Ст. 3 ГОСТ 535-79		
				L=2300	2	24,0кг
54		8	ПВ72.20.00.08	Швеллер		
				Швеллер 12 ГОСТ 8240-72 / Ст. 3 ГОСТ 535-79		
				L=200	2	23,0кг
54		9	ПВ72.20.00.09	Швеллер		
				Швеллер 12 ГОСТ 8240-72 / Ст. 3 ГОСТ 535-79		
				L=1300	2	13,5кг
54		10	ПВ72.20.00.10	Швеллер		
				Швеллер 12 ГОСТ 8240-72 / Ст. 3 ГОСТ 535-79		
				L=1600	2	16,6кг
54		11	ПВ72.20.00.11	Уголок		
				Уголок Б-75×75×5 ГОСТ 8509-72 / Ст. 3 ГОСТ 535-79		
				L=4500	4	87,0кг

ПВ72.20.00.00 — Лист 2

Копировал — Формат 11

Формат	Зона	Поз.	Обозначение	Наименование	Кол.	Примечание
				Документация		
22			ПВ72.20.01.00 СБ	Сборочный чертеж		
				Детали		
				Уголок		
				Уголок Б-50×50×5 ГОСТ 8509-72 / Ст. 3 ГОСТ 535-79		
54		1	ПВ72.20.01.01	L=1150	4	4,4кг
54		2	ПВ72.20.01.02	L=1180	7	4,5кг
54		3	ПВ72.20.01.03	L=1100	4	4,2кг
54		5	ПВ72.20.01.05	L=360	2	1,3кг
54		4	ПВ72.20.01.04	Настил		
				Лист ПВ508×1100×1100 / Ст. 3 ГОСТ 8700-79	1	22,0кг
54		6	ПВ72.20.01.06	Втулка		
				Труба 28×3 ГОСТ 8732-78 / В10 ГОСТ 8731-74		
				L=60	4	0,1кг
54		7	ПВ72.20.01.07	Ограждение		
				Круг В18 ГОСТ 2590-71 / Ст. 3 ГОСТ 535-79		
				L=1000	2	
				Стандартные изделия		
				Шплинт 8×28.001		
				ГОСТ 397-79	4	

ПВ72.20.01.00

Площадка — Лит. И — Лист 1 — Листов 1

Гипронефтеспецмонтаж г. Москва

Копировал — Формат 11

Формат	Зона	Поз.	Обозначение	Наименование	Кол.	Примечание
				Документация		
22			ПВ72.20.00.00 СБ	Сборочный чертеж		
				Сборочный чертеж		
11		15	ПВ72.20.01.00	Площадка	5	
11		17	ПВ63.07.03.00	Лестница	1	
				Детали		
54		1	ПВ72.20.00.01	Уголок		
				Уголок Б-50×50×5 ГОСТ 8509-72 / Ст. 3 ГОСТ 535-79		
				L=550	8	1,5кг
54		2	ПВ72.20.00.02	Уголок		
				Уголок Б-50×50×5 ГОСТ 8509-72 / Ст. 3 ГОСТ 535-79		
				L=960	1	3,6кг
54		3	ПВ72.20.00.03	Швеллер		
				Швеллер 10 ГОСТ 8240-72 / Ст. 3 ГОСТ 535-79		
				L=570	1	4,9кг
54		4	ПВ72.20.00.04	Швеллер		
				Швеллер 10 ГОСТ 8240-72 / Ст. 3 ГОСТ 535-79		
				L=960	2	8,25кг
			Ц00398-08 43			

ПВ72.20.00.00

Стойка для сборки и сварки вертикального монтажного стыка — Лит. И — Лист 1 — Листов 3

Гипронефтеспецмонтаж г. Москва

Копировал — Формат 11

ПВ72.20.01.00 СБ

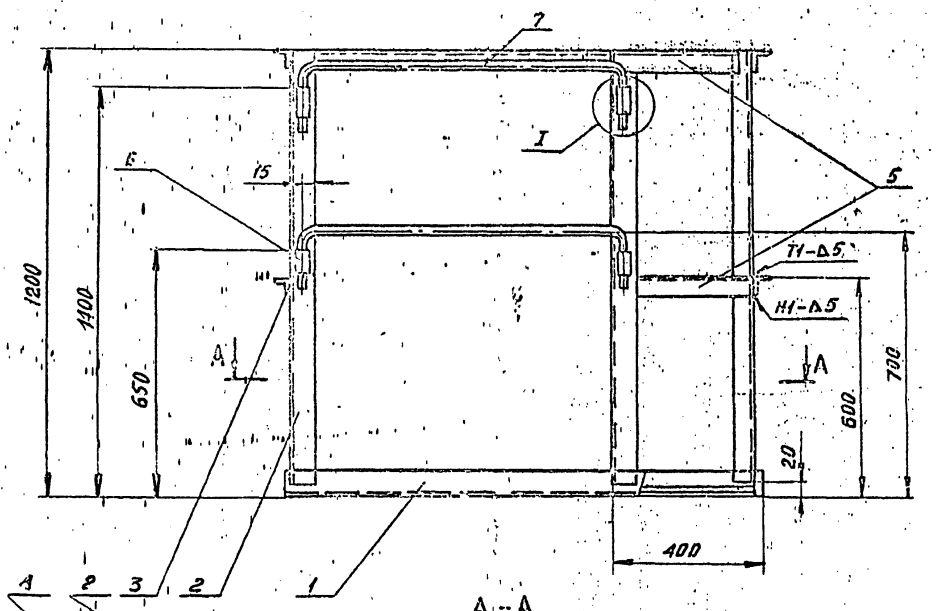

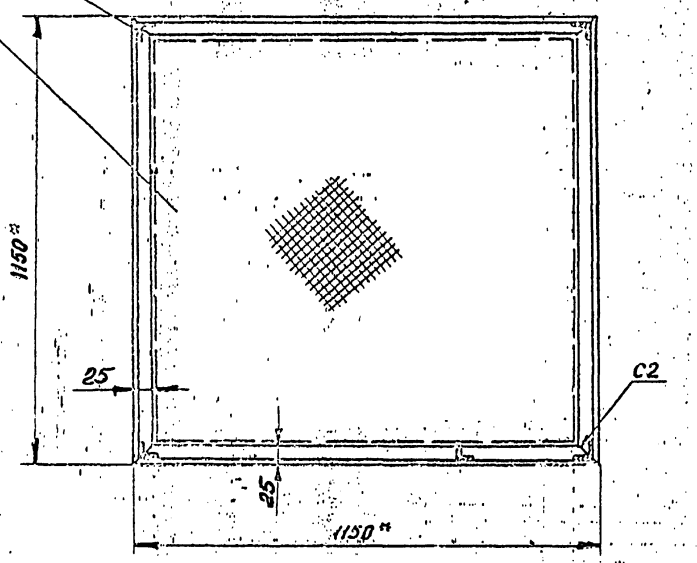

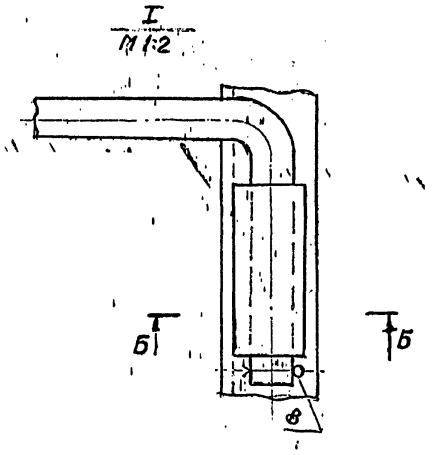

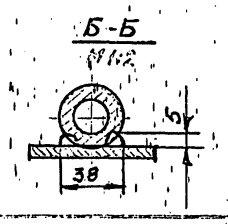

Дет. поз. 7
М 1:2

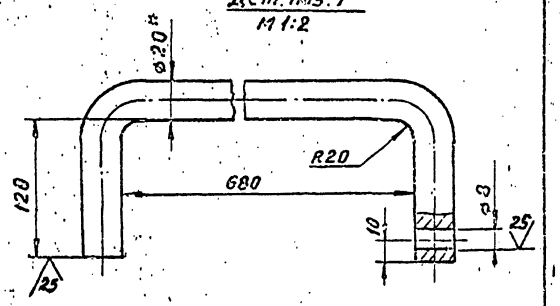

1. Сварку производить по ГОСТ 5264-80 по контуру прилегания деталей. Шов №1 - сварка ручная электродуговая. Электроды сварочные типа Э-42А ГОСТ 9467-75.
2. Неуказанные предельные отклонения размеров: отверстий - H16, валов - h16, остальных - $\pm \frac{IT16}{2}$.
3. Шероховатость поверхностей реза для дет. Б4 - $\sqrt{25}$.
4. * Размер для справок.

Ц00398-08 44

					ПВ72.20.01.00.СБ		
Изм.	Лист	N докум.	Подп.	Дата	Площадка	Лит.	Масса	Масштаб
Разраб.		Чуйкова		4.83		И	93,0	1:10
Пров.		Кузьмина		3.83	Сборочный чертеж	Лист	Листов 1
Т.контр.							
ГИП		Тюрин		4.83		Гипронефтеспецмонтаж г. Москва	
Н.контр.		Панова		04.83			
Утв.		Кузнецов		4.83			

Инв.№ подл. | Подп. и дата | Взам.инв.№ | Инв.№ дубл. | Подп. и дата

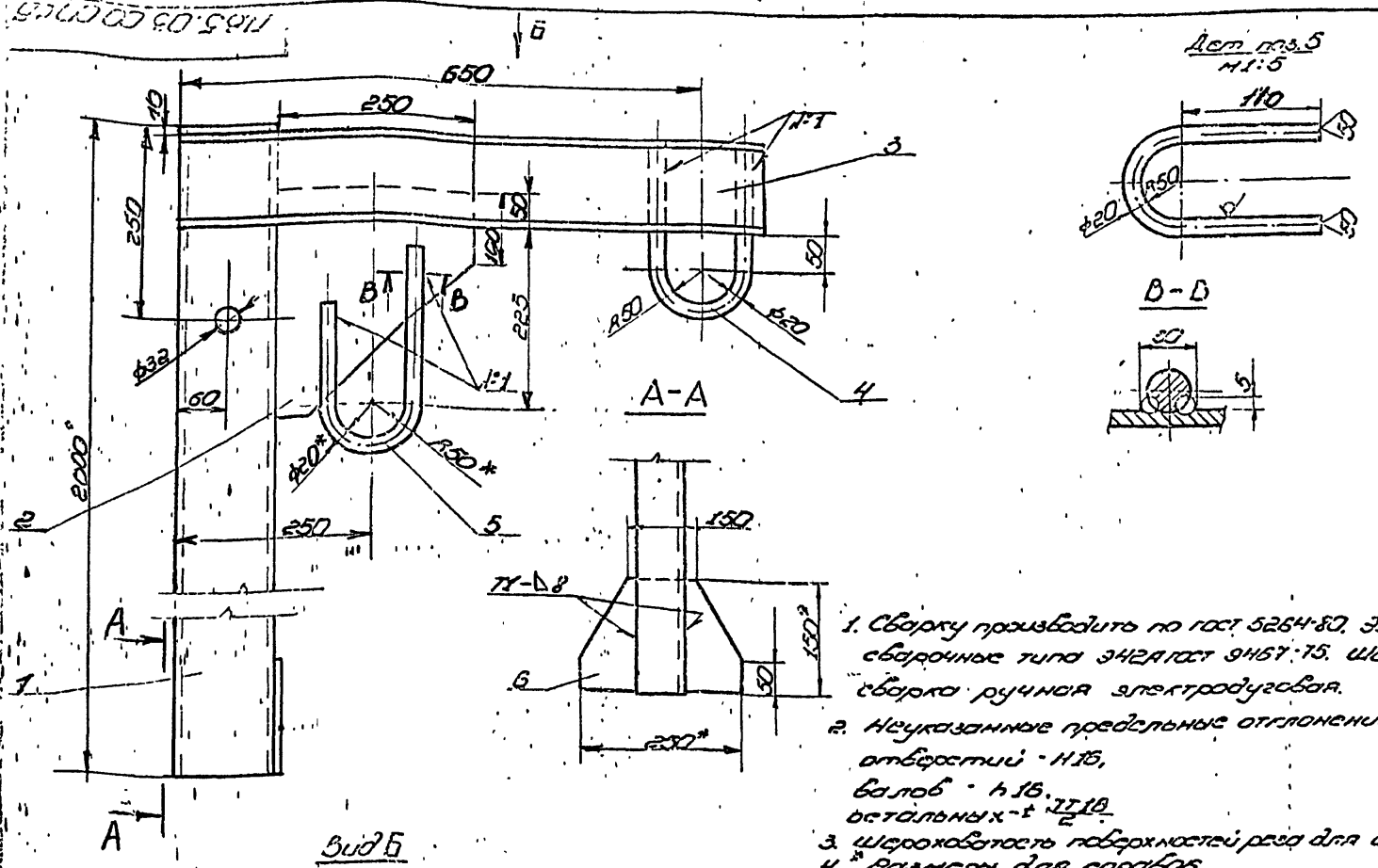

1. Сварку производить по ГОСТ 5264-80. Электроды сварочные типа Э42А ГОСТ 9467-75. Шов №1 - сварка ручная электродуговая.
2. Неуказанные предельные отклонения размеров: отверстий - H16, валов - h16, остальных - ± $\frac{IT16}{2}$.
3. Шероховатость поверхностей реза для дет. Б4 50
4. * Размеры для справок.

Изм.	Лист	№ докум.	Подп.	Дата	ПВ5.03.00.00СБ		
Разраб.		Кузьмина		4.83	Укосина для монтажа понтона. Сборочный чертеж.	Лит. И	Масс. 400 / Масштаб 1:5
Пров.		Числова		4.83		Лист	Листов 1
Т. контр.						Гипронефтеспецмонтаж г. Москва	
Гип.		Тюрин		4.83			
Н. контр.		Панова		4.83			
Утв.		Кузнецов		4.83			

Копировал — формат 12

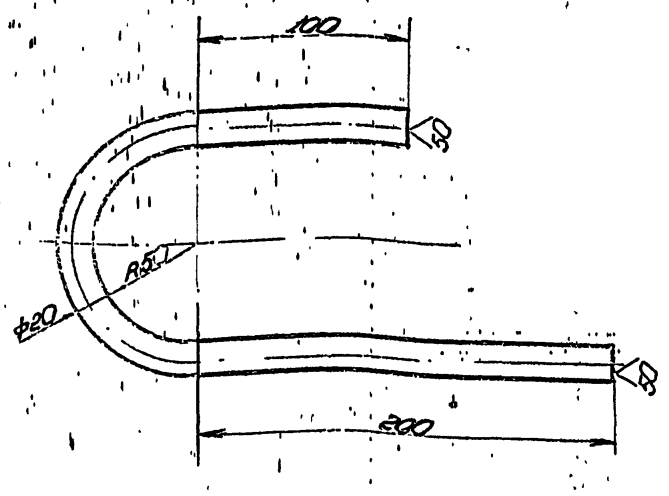

1. Неуказанные предельные отклонения размеров: отверстий - H16, валов - h16, остальных - ± $\frac{IT16}{2}$.
2. Длина заготовки L = 490 мм.

Изм.	Лист	№ докум.	Подп.	Дата	ПВ5.03.00.05		
Разраб.		Кузьмина		4.83	Скоба	Лит. И	Масс. 1,2 / Масштаб 1:2
Пров.		Числова		4.83		Лист	Листов 1
Гип.		Тюрин		4.83	Круг В20 ГОСТ 2590-71 / Ст.3 ГОСТ 535-79	Гипронефтеспецмонтаж г. Москва	
Н. контр.		Панова		4.83			
Утв.		Кузнецов		4.83			

Копировал — формат 11

Формат	Зона	Поз.	Обозначение	Наименование	Кол.	Примечание
				Документация		
			ПВ5.03.00.00СБ	Сборочный чертеж		
				Детали		
Б4		1	ПВ5.03.00.01	Стойка		
				Швеллер 12 ГОСТ 8240-72 / Ст.3 ГОСТ 535-79		
				L = 2000	1	24,0 кг
Б4		2	ПВ5.03.00.02	Косынка		
				Лист Б-8 ГОСТ 19903-74 / Ст.3 ГОСТ 14637-79		
				275 × 250	1	2,5 кг
Б4		3	ПВ5.03.00.03	Швеллер		
				Швеллер 12 ГОСТ 8240-72 / Ст.3 ГОСТ 535-79		
				L = 750	1	9,0 кг
Б4		4	ПВ5.03.00.04	Скоба		
				Круг В20 ГОСТ 2590-71 / Ст.3 ГОСТ 535-79		
				L = 540	1	1,3 кг
11		5	ПВ5.03.00.05	Скоба	1	
Б4		6	ПВ5.03.00.06	Косынка		
				Лист Б-8 ГОСТ 19903-74 / Ст.3 ГОСТ 14637-79		
				150 × 250	1	2,0 кг
			Ц00398-08 45°			

Подп. и дата | Взам. инв. № | Инв. № дубл. | Подп. и дата | Инв. № подл.

Изм.	Лист	№ докум.	Подп.	Дата	ПВ5.03.00.00		
Разраб.		Кузьмина		4.83	Укосина для монтажа понтона	Лит.	Лист / Листов 1
Пров.		Числова		4.83		Гипронефтеспецмонтаж г. Москва	
Гип.		Тюрин		4.83			
Н. контр.		Панова		4.83			
Утв.		Кузнецов		4.83			

Копировал — формат 11

ПВ4.13.00.03

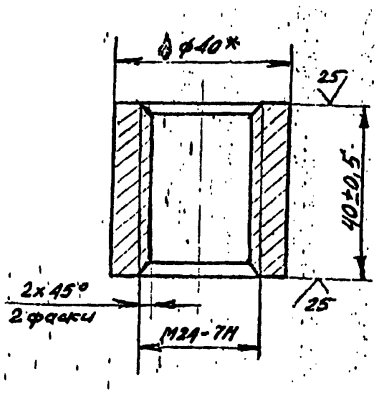

*Размер для справок

Изм.	Лист	№ докум.	Подп.	Дата
Разраб.		Кузьмина		4.83
Пров.		Числова		04.83
Т.контр.				
ГИП		Тюрин		4.83
Н.контр.		Панова		4.83
Утв.		Кузнецов		4.83

ПВ4.13.00.03

Гайка

Лит.	Масса	Масштаб
И	0,25	1:1
Лист	Листов 1	

Круг В40 ГОСТ 2590-71
Ст3 ГОСТ 535-79

Гипронефтеспецмонтаж г. Москва

Формат А1

Формат	Зона	Поз.	Обозначение	Наименование	Кол.	Примечание
				Документация		
12			ПВ4.13.00.00.СБ	Сборочный чертеж		
				Детали		
11		1	ПВ4.13.00.01	Пластина	1	
11		2	ПВ4.13.00.02	Винт	1	
11		3	ПВ4.13.00.03	Гайка	1	
11		4	ПВ4.13.00.04	Пята	1	
11		5	ПВ4.13.00.05	Кольцо пружинное	1	

Инв.№ подл. | Подп. и дата | Взам.инв.№ | Инв.№ дубл. | Подп. и дата

Изм.	Лист	№ докум.	Подп.	Дата
Разраб.		Кузьмина		3.83
Пров.		Числова		04.83
ГИП		Тюрин		4.83
Н.контр.		Панова		4.83
Утв.		Кузнецов		4.83

ПВ4.13.00.00

Струбцина для монтажа понтона

Лит.	Лист	Листов
И		1

Гипронефтеспецмонтаж г. Москва

Формат А1

ПВ4.13.00.00 СБ

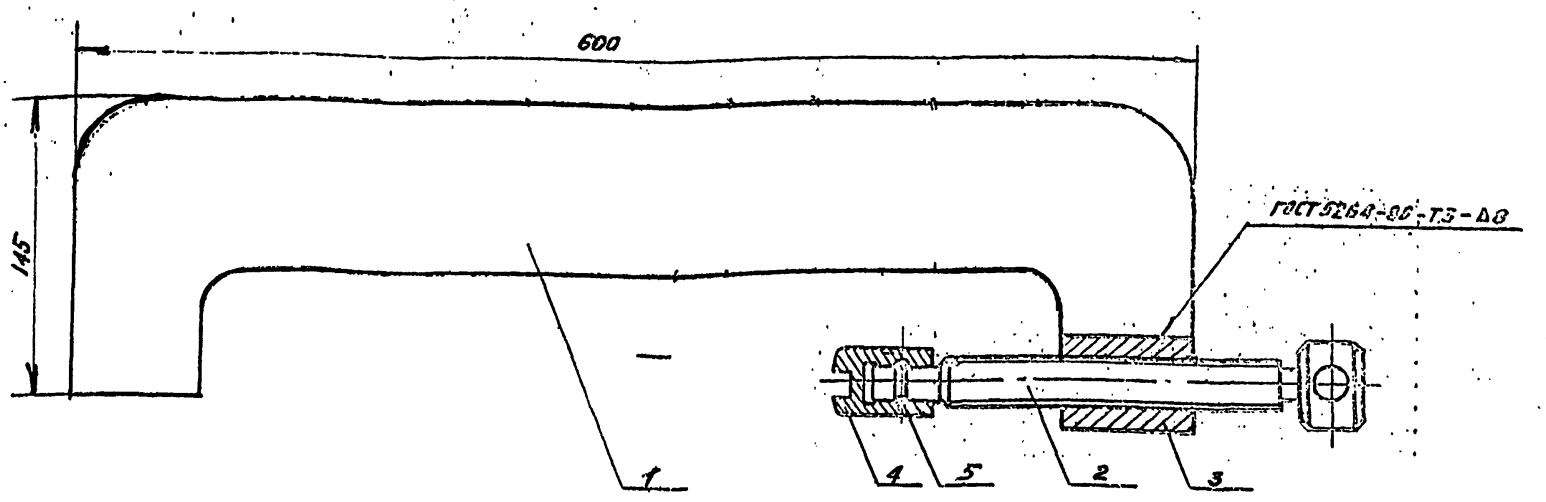

400398-08. 46

ПВ4.13.00.00 СБ

Изм.	Лист	№ докум.	Подп.	Дата
Разраб.		Кузьмина		4.83
Пров.		Числова		04.83
Т.контр.				
ГИП		Тюрин		4.83
Н.контр.		Панова		4.83
Утв.		Кузнецов		4.83

Струбцина для монтажа понтона
Сборочный чертеж

Лит.	Масса	Масштаб
И	9,2	1:2
Лист	Листов 1	

Гипронефтеспецмонтаж г. Москва

Формат А2

ПВ4.13.00.05

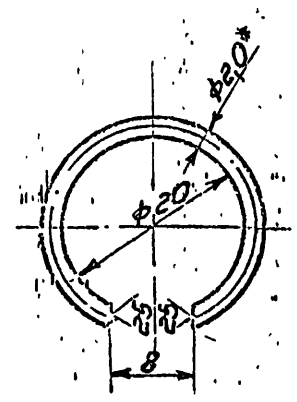

1. Неуказанные предельные отклонения размеров:
   отверстий - H16;
   валов - h16;
   остальных - $\pm\frac{IT16}{2}$
2. * Размер для справок.

Изм.	Лист	№ докум.	Подп.	Дата	ПВ4.13.00.05		
Разраб.	Кузнецов			4.83	Кольцо пружинное	Лит.	Масса	Масштаб
Пров.	Числова			4.83		И		0,2	2:1
Т.контр.						Лист	Листов 1	
ГИП	Тюрин			4.83	Проволока II-2.0 ГОСТ 9389-75	Гипронефтеспецмонтаж г. Москва		
Н.контр.	Панова			4.83				
Утв.	Кузнецов			4.83				

Копировал

Формат А2

ПВ4.13.00.04

1. Неуказанные предельные отклонения размеров:
   отверстий - H16;
   валов - h16;
   остальных - $\pm\frac{IT16}{2}$
2. * Размер для справок.

Изм.	Лист	№ докум.	Подп.	Дата	ПВ4.13.00.04		
Разраб.	Кузнецов			4.83	Пята	Лит.	Масса	Масштаб
Пров.	Числова			4.83		И		0,4	1:1
Т.контр.						Лист	Листов 1	
ГИП	Тюрин			4.83	Круг $\frac{B\text{-}35\ ГОСТ\ 2590\text{-}71}{Ст.3\ ГОСТ\ 535\text{-}79}$	Гипронефтеспецмонтаж г. Москва		
Н.контр.	Панова			4.83				
Утв.	Кузнецов			4.83				

Копировал

Формат А2

ПВ4.13.00.01

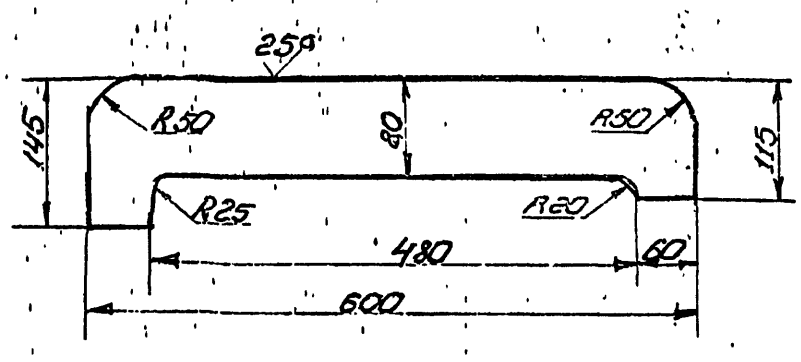

Неуказанные предельные отклонения размеров:
отверстий - H16;
валов - h16;
остальных - $\pm\frac{IT16}{2}$.

Изм.	Лист	№ докум.	Подп.	Дата	ПВ4.13.00.01		
Разраб.	Кузнецов			4.83	Пластина	Лит.	Масса	Масштаб
Пров.	Числова			4.83		И	7,0	1:5
Т.контр.						Лист	Листов 1	
ГИП	Тюрин			4.83	Лист Б-16 ГОСТ 19903-74 Ст3 ГОСТ 14637-79	Гипронефтеспецмонтаж г. Москва		
Н.контр.	Панова			4.83				
Утв.	Кузнецов			4.83				

Копировал

Формат А2

ПВ4.13.00.02

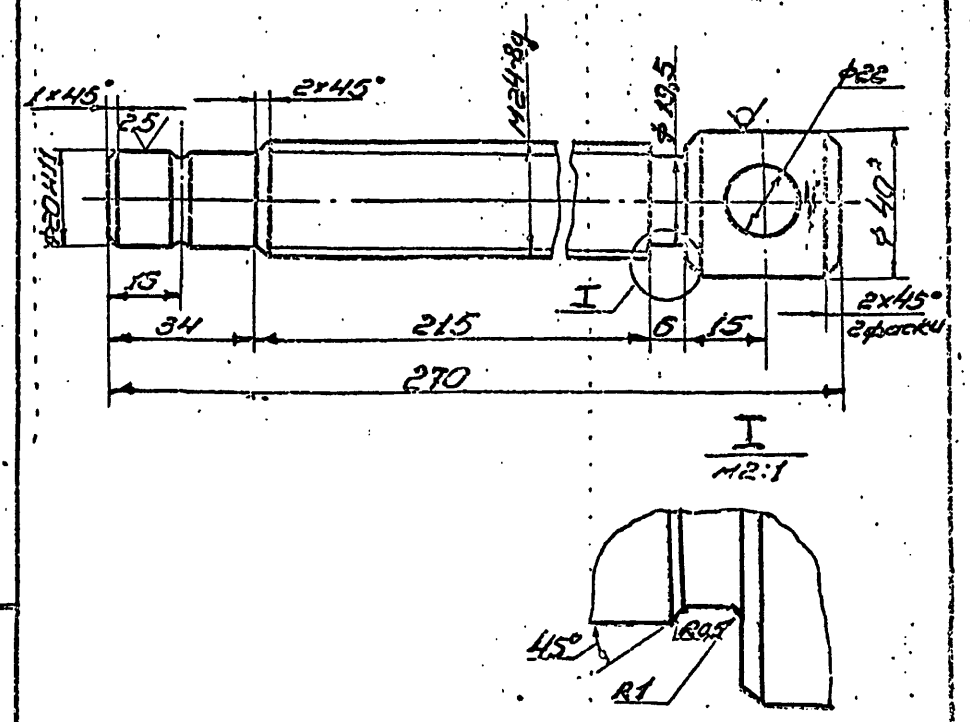

1. Неуказанные предельные отклонения размеров:
   отверстий - H16;
   валов - h16;
   остальных - $\pm\frac{IT16}{2}$.
2. * Размер для справок.

Изм.	Лист	№ докум.	Подп.	Дата	ПВ4.13.00.02		
Разраб.	Кузнецов			4.83	Винт	Лит.	Масса	Масштаб
Пров.	Числова			4.83		И	1,3	1:2
Т.контр.						Лист	Листов 1	
ГИП	Тюрин			4.83	Круг $\frac{B\text{-}40\ ГОСТ\ 2590\text{-}71}{Ст.3\ ГОСТ\ 535\text{-}79}$	Гипронефтеспецмонтаж г. Москва		
Н.контр.	Панова			4.83				
Утв.	Кузнецов			4.83				

Копировал

Формат А2

Формат	Зона	Поз.	Обозначение	Наименование	Кол.	Примеч.
				Документация		
12			ПВ 4.03.01.00 СБ	Сборочный чертеж		
				Детали		
64			ПВ 4.03.01.01	Пластина		
				Лист Б-24 ГОСТ 19903-74 / Ст.3 ГОСТ 14637-79		
				130 х 260	1	3,8 кг
11			ПВ 4.03.01.02	Гайка	1	

Изм.	Лист	N докум.	Подп.	Дата
Разраб.		Кузьмина		4.83
Пров.		Числова		4.83
ГИП		Тюрин		4.83
Н.контр.		Панова		4.83
Утв.		Кузнецов		4.83

ПВ 4.03.01.00

Корпус

Лит	Лист	Листов
И		1

Гипронефтеспецмонтаж г. Москва

Формат 11

Формат	Зона	Поз.	Обозначение	Наименование	Кол.	Примеч.
				Документация		
12			ПВ 4.03.00.00 СБ	Сборочный чертеж		
				Сборочные единицы		
11		1	ПВ 4.03.01.00	Корпус	1	
				Детали		
64		2	ПВ 4.03.00.01	Ручка		
				Круг Б18 ГОСТ 2590-71 / Ст.3 ГОСТ 535-79		
				L = 180	1	0,4 кг
11		3	ПВ 4.03.00.02	Винт	1	

Изм.	Лист	N докум.	Подп.	Дата
Разраб.		Кузьмина		4.83
Пров.		Числова		4.83
ГИП		Тюрин		4.83
Н.контр.		Панова		4.83
Утв.		Кузнецов		4.83

ПВ 4.03.00.00

Струбцина для прижима обвязочного уголка

Лит.	Лист	Листов
И		1

Гипронефтеспецмонтаж г. Москва

Формат 11

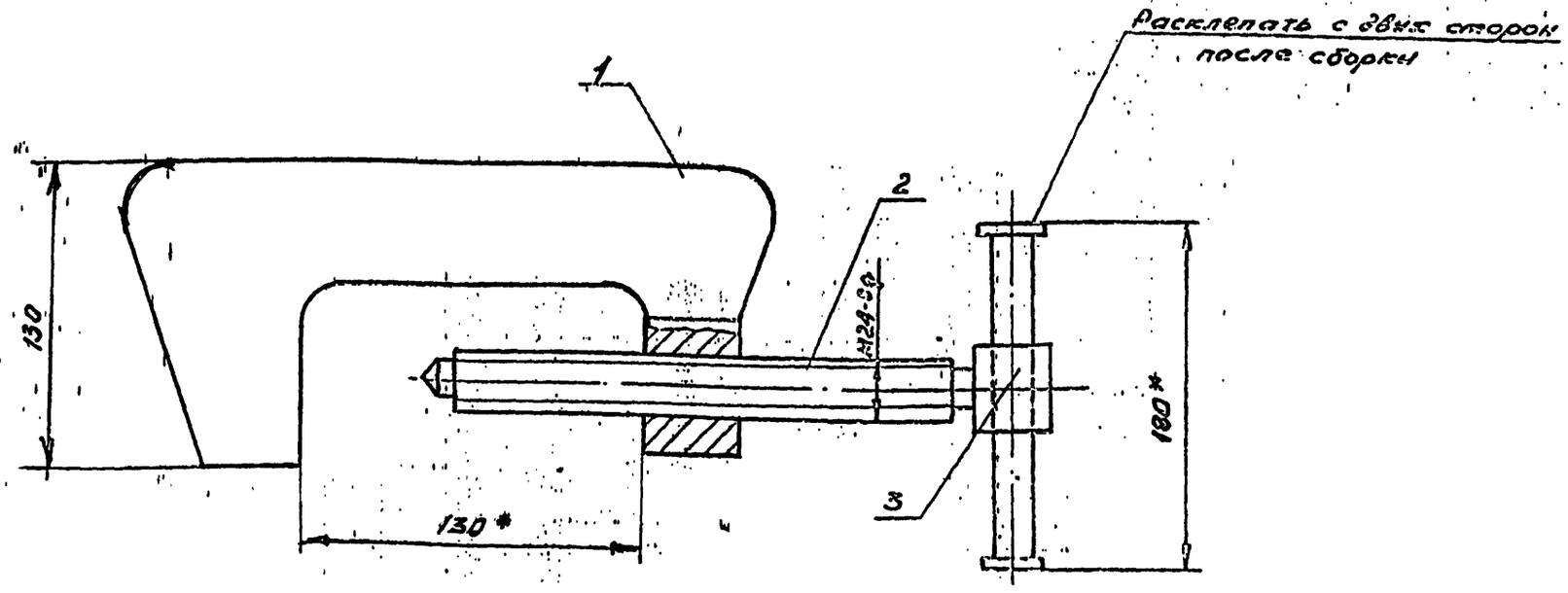

* Размеры для справок

400398-08 48

Изм.	Лист	N докум.	Подп.	Дата
Разраб.		Кузьмина		4.83
Пров.		Числова		4.83
Т.контр.				
ГИП		Тюрин		4.83
Н.контр.		Панова		4.83
Утв.		Кузнецов		4.83

ПВ 4.03.00.00 СБ

Струбцина для прижима обвязочного уголка Сборочный чертеж

Лит.	Масса	Масштаб
И	5,2	1:2
Лист	Листов 1	

Гипронефтеспецмонтаж г. Москва

Формат А2

ПВ4.03.01.02

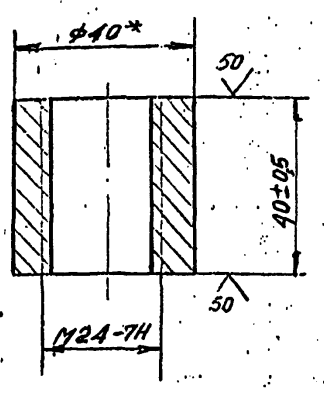

* Размер для справок

Изм.	Лист	N докум.	Подп.	Дата	ПВ4.03.01.02			
Разраб.		Кузьмина		4.83	Гайка	Лит.	Масса	Масштаб
Пров.		Числова		4.83		И	0,25	1:1
Т.контр.						Лист	Листов 1	
ГИП		Тюрин		4.83	Круг В-40 ГОСТ 2590-71 / Ст.3 ГОСТ 535-79	Гипронефтеспецмонтаж г. Москва		
Н.контр.		Панова		4.83				
Утв.		Кузнецов		4.83				

Формат 11

ПВ4.03.00.02

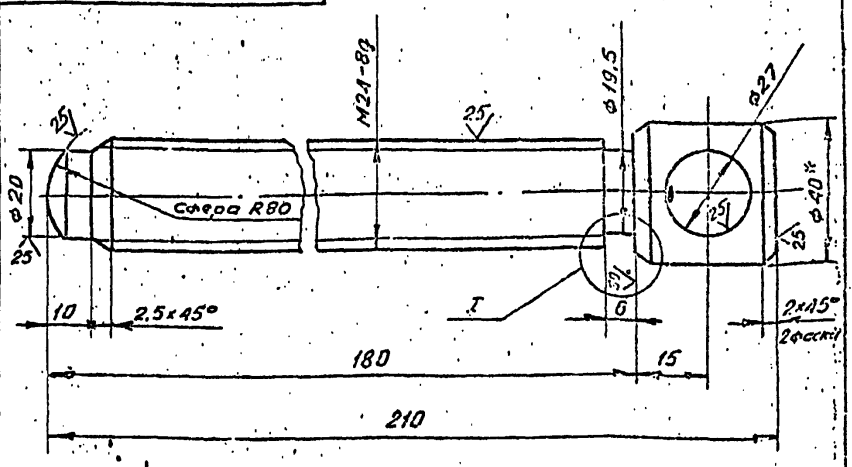

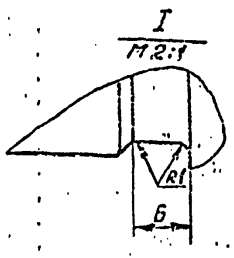

Неуказанные предельные отклонения размеров:
отверстий - Н16;
валов - h16;
остальных - $\pm\frac{JT16}{2}$

* Размер для справок

Изм.	Лист	N докум.	Подп.	Дата	ПВ4.03.00.02			
Разраб.		Кузьмина		4.83	Винт	Лит.	Масса	Масштаб
Пров.		Числова		4.83		И	0,8	1:1
Т.контр.						Лист	Листов 1	
ГИП		Тюрин		4.83	Круг В-40 ГОСТ 2590-71 / Ст.3 ГОСТ 535-79	Гипронефтеспецмонтаж г. Москва		
Н.контр.		Панова		4.83				
Утв.		Кузнецов		4.83				

Формат 11

ПВ4.03.01.00 СБ

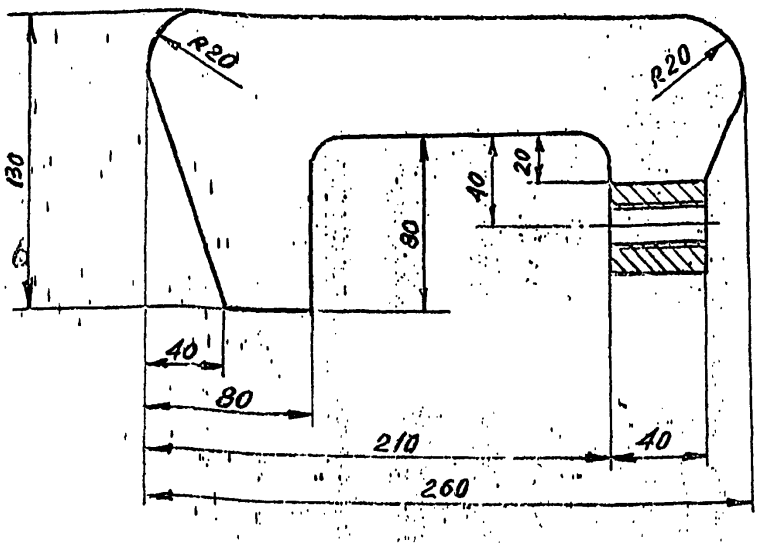

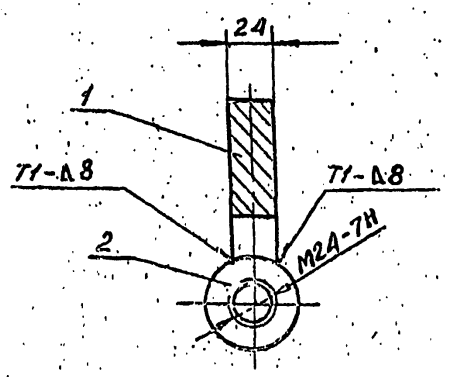

1. Сварные швы по ГОСТ 5264-80. Электроды сварочные типа Э42Н ГОСТ 9467-75.
2. Неуказанные предельные отклонения размеров:
отверстий - Н16;
валов - h16;
остальных - $\pm\frac{JT16}{2}$
3. * Размер для справок

Ц00398-08 49

Изм.	Лист	N докум.	Подп.	Дата	ПВ4.03.01.00 СБ			
Разраб.		Кузьмина		4.83	Корпус	Лит.	Масса	Масштаб
Пров.		Числова		4.83	Сборочный чертеж	И	4,0	1:2
Т.контр.						Лист	Листов 1	
ГИП		Тюрин		4.83		Гипронефтеспецмонтаж г. Москва		
Н.контр.		Панова		4.83				
Утв.		Кузнецов		4.83				

Формат 12

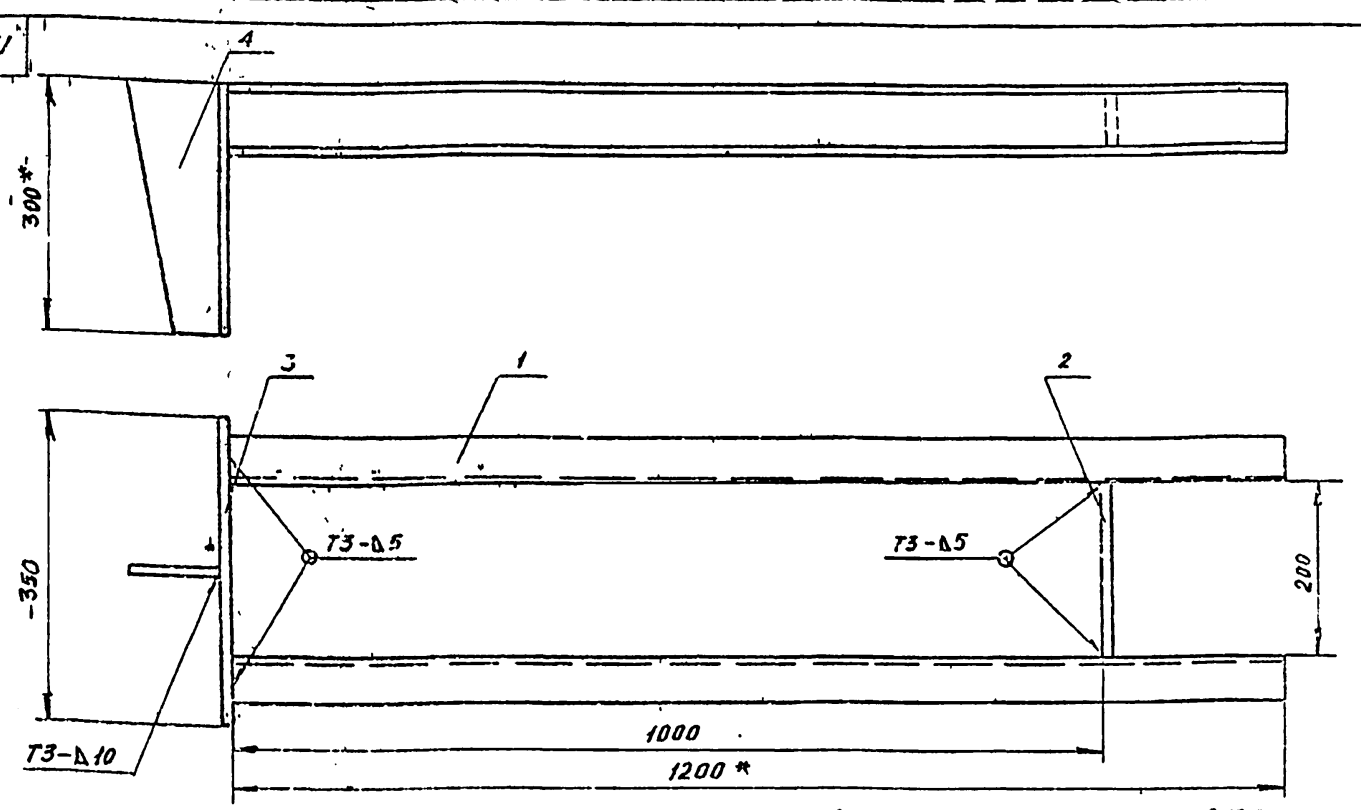

1. Сварку производить электродами типа Э42А по ГОСТ 9467-75. Сварочные швы по ГОСТ 5264-80
2. Неуказанные предельные отклонения размеров.
   отверстий. H16
   валов h16
   остальных $\pm \frac{JT16}{2}$
3. Шероховатость поверхностей реза для деталей БУ - $\sqrt{}$.

Изм	Лист	N докум.	Подп.	Дата	ПВ7 76.00.00 СБ		
Разраб.		Кузьмина		4.83	Рама Сборочный чертеж	Лит	Масса	Масштаб
Пров		Числова		04.83		И	28,0	1:5
Т.контр.						Лист	Листов 1	
ГИП		Тюрин		4.83		Гипронефтеспецмонтаж г Москва		
Н.контр		Панова		04.83				
Утв		Кузнецов		4.83				

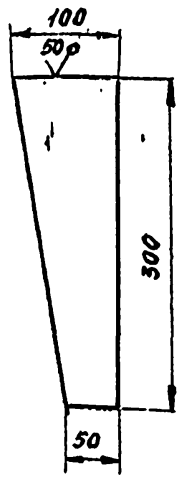

Неуказанные предельные отклонения размеров:
валов - h16
остальных $\pm \frac{JT16}{2}$

Изм	Лист	N докум.	Подп.	Дата	ПВ7.76.00.01		
Разраб		Кузьмина		4.83	Ребро	Лит	Масса	Масштаб
Пров		Числова		04.83		И	1,8	1:4
Т.контр.						Лист	Листов 1	
ГИП		Тюрин		4.83	Полоса Б10×100 ГОСТ 103-76 / Ст 3 ГОСТ 535-79	Гипронефтеспецмонтаж г. Москва		
Н.контр		Панова		04.83				
Утв		Кузнецов		4.83				

Формат	Зона	Поз.	Обозначение	Наименование	Кол	Примечание
				Документация		
А2			ПВ7.76.00.00	Сборочный чертеж		
				Детали		
БУ		1	ПВ7.76.00.01	Швеллер		
				Швеллер С ГОСТ 8240-72 / Ст.3 ГОСТ 535-79		
				L = 1200	2	18,92 кг
БУ		2	ПВ7.76.00.02	Лист		
				Лист 6-10 ГОСТ 19903-74 / Ст 3 ГОСТ 14637-79		
				80×200	1	1,25 кг
БУ		3	ПВ7.76.00.03	Лист		
				Лист 6-10 ГОСТ 19903-74 / Ст 3 ГОСТ 14637-79		
				300×350	1	8,24 кг
И		4	ПВ7 76.00.04	Ребро		
				400398-08 50		

Инв. N подл. | Подп. и дата | Взам. инв. N | Инв. N дубл. | Подп. и дата

Изм	Лист	N докум.	Подп.	Дата	ПВ7 76.00.00		
Разраб		Кузьмина		4.83	Рама	Лит	Лист	Листов
Пров		Числова		04.83		И		1
ГИП		Тюрин		4.83		Гипронефтеспецмонтаж г Москва		
Н.контр		Панова		04.83				
Утв		Кузнецов		4.83				

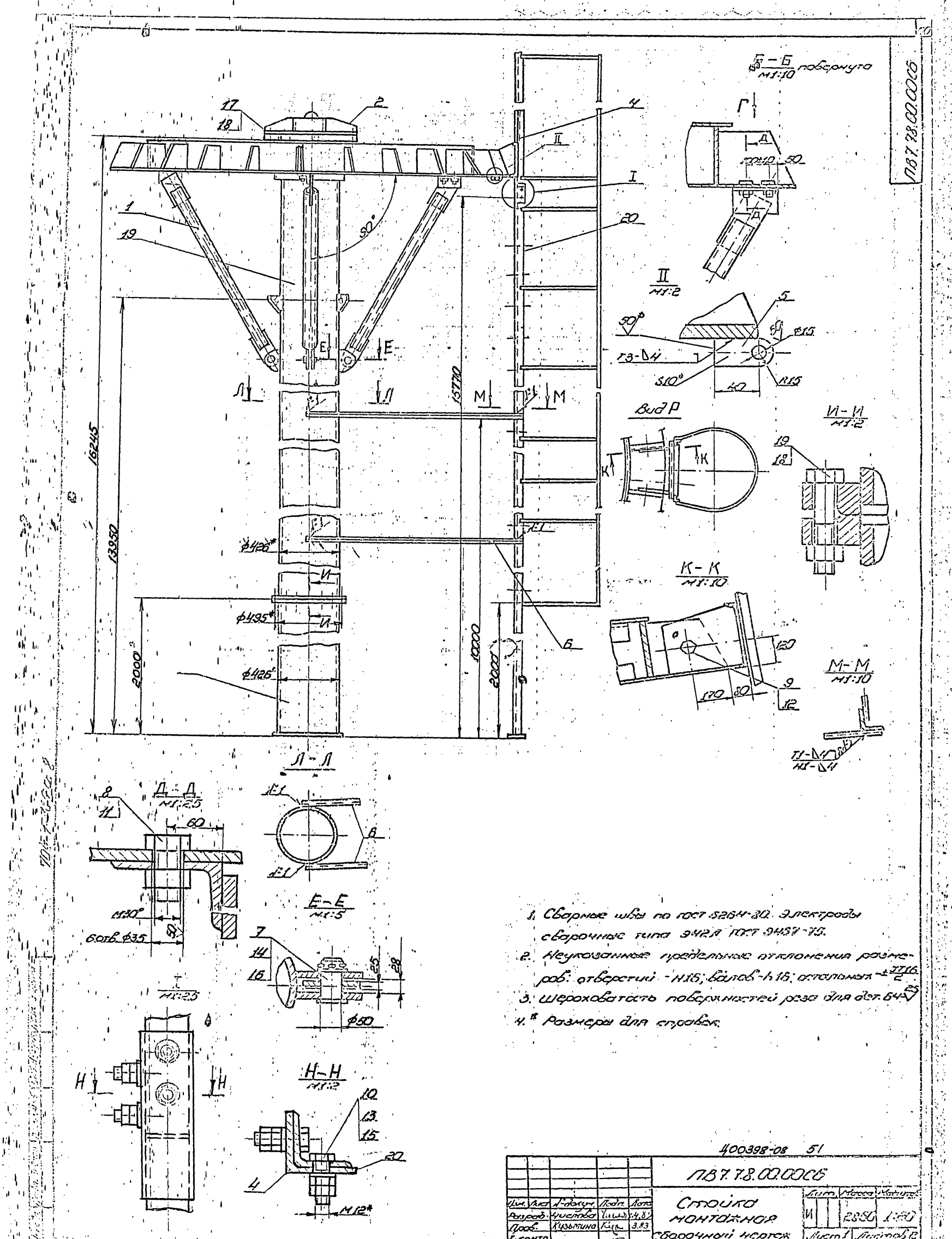

1. Сварные швы по ГОСТ 5264-80. Электроды сварочные типа Э42А ГОСТ 9467-75.
2. Неуказанные предельные отклонения размеров: отверстий - Н16; валов - h16; остальных - $\pm\frac{IT16}{2}$.
3. Шероховатость поверхностей реза для дет. Б4 $\sqrt{25}$
4. * Размеры для справок.

400398-08 51

					ПВ7.7.8.00.00СБ			
Изм.	Лист	№ докум.	Подп.	Дата	Стойка монтажная сборочный чертеж	Лит.	Масса	Масштаб
Разраб.		Чистова		4.83		И	2850	1:20
Пров.		Кузьмина		3.83		Лист 1	Листов 2	
Т.контр.						Гипромеффтеспец монтаж г. Москва		
Гип		Тюрин		4.83				
Н.контр.		Панова		4.83				
Утв.		Кузнецов		4.83				

Копировал

формат 12

Формат	Зона	Поз.	Обозначение	Наименование	Кол.	Примечание
				Гайки ГОСТ 5915-70		
		11		Гайка М80.6.013	6	0,23кг
		12		Гайка М20.6.013	4	0,06кг
		13		Гайка М12.6.013	16	0,02кг
		14		Шайба 50.02.013		
				ГОСТ 9549-66	4	0,09кг
		15		Шайба 12.01.013		
				ГОСТ 11371-78	6	0,01кг
		16		Шплинт 8×60.002		
				ГОСТ 397-79	3	0,03кг
		17		Болт М20×185.56.013		
				ГОСТ 7798-70	16	0,2кг
		18		Гайка М20.6.013	32	0,06кг

ПВ7.78.00.00 Лист 2

Копировал Формат 11

Формат	Зона	Поз.	Обозначение	Наименование	Кол.	Примечание
				Документация		
32			ПВ7.78.00.00СБ	Сборочный чертеж		
				Сборочные единицы		
11		1	ПВ7.78.01.00	Подкос	3	
11		2	ПВ7.78.05.00	Оголовник	1	
11		3	ПВ7.78.03.00	Стойка II	1	
11		4	ПВ7.78.04.00	Лестница	1	
11		19	ПВ7.78.02.00	Стойка I	1	
11		20	ПВ7.78.06.00	Лестница II	1	
				Детали		
54		5	ПВ7.78.00.01	Кронштейн		
				Полоса Б-10×30 ГОСТ 103-76 / Ст.3 ГОСТ 535-79		
				L=55	3	0,25кг
54		6	ПВ7.78.00.02	Уголок		
				Уголок Б-32×32×4 ГОСТ 8509-72 / Ст.3 ГОСТ 535-79		
				L=1300	4	4,1кг
				Стандартные изделия		
		7		Ось 22-50Х5×85.45 ЦБ.		
				ГОСТ 9650-71	3	1,5кг
				Болты ГОСТ 7798-70		
		8		Болт М30×60.56.013	6	0,58кг
		9		Болт М20×50.55.013	18	0,22кг
		10		Болт М12×40.55.013	8	0,05кг

ПВ7.78.00.00

Стойка монтажная

Лит. 1 Лист 2 Листов 2

Гипронефтеспецмонтаж г. Москва

Копировал Формат 11

Формат	Зона	Поз.	Обозначение	Наименование	Кол.	Примечание
				Документация		
12			ПВ7.78.04.00СБ	Сборочный чертеж		
				Детали		
54		1	ПВ7.78.04.01	Кронштейн		
				Лист Б-16 ГОСТ 19903-74 / Ст.3 ГОСТ 14637-79		
				290×350	2	12,5кг
54		2	ПВ7.78.04.02	Ограждение		
				Полоса Б-4×40 ГОСТ 103-76 / Ст.3 ГОСТ 535-79		
				L=2050	3	2,6кг
54		3	ПВ7.78.04.03	Ограждение		
				Полоса Б-4×40 ГОСТ 103-76 / Ст.3 ГОСТ 535-79		
				L=1600	3	2,9кг
54		4	ПВ7.78.04.04	Уголок		
				Уголок Б-50×50×5 ГОСТ 8509-72 / Ст.3 ГОСТ 535-79		
				L=1850	2	7,0кг
54		5	ПВ7.78.04.05	Уголок		
				Уголок Б-50×50×5 ГОСТ 8509-72 / Ст.3 ГОСТ 535-79		
				L=590	2	2,2кг
54		6	ПВ7.78.04.06	Уголок		
				Уголок Б-25×25×4 ГОСТ 8509-72 / Ст.3 ГОСТ 535-79		
				L=550	1	0,8кг

ПВ7.78.04.00

Лестница I

Лит. 1 Лист 1 Листов 2

Гипронефтеспецмонтаж г. Москва

Копировал Формат 11

Формат	Зона	Поз.	Обозначение	Наименование	Кол.	Примечание
54		7	ПВ7.78.04.07	Круг Б-20 ГОСТ 2590-71 / Ст.3 ГОСТ 535-79		
				L=570	1	1,5кг

Ц00398-08 52

ПВ7.78.04.00 Лист 2

Копировал Формат 11

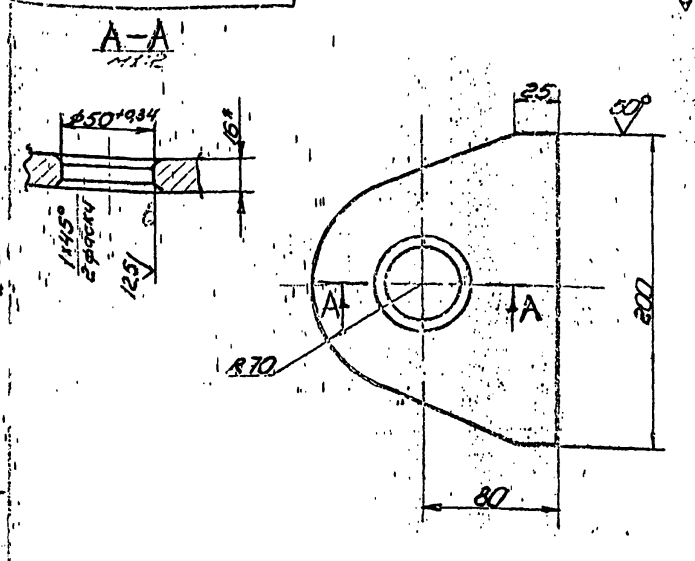

1. Неуказанные предельные отклонения размеров: валов - h16; остальных - ± IT16/2.
2. * Размер для справок.

ПВ7.78.02.01				
Уголок	Лит. И	Масса 2,50	Масштаб 1:2,5	
Лист Б-16 ГОСТ 19903-74 Ст. 3 ГОСТ 14637-79	Лист	Листов 1	Гипронефтеспецмонтаж г. Москва	

Копировал — формат 11

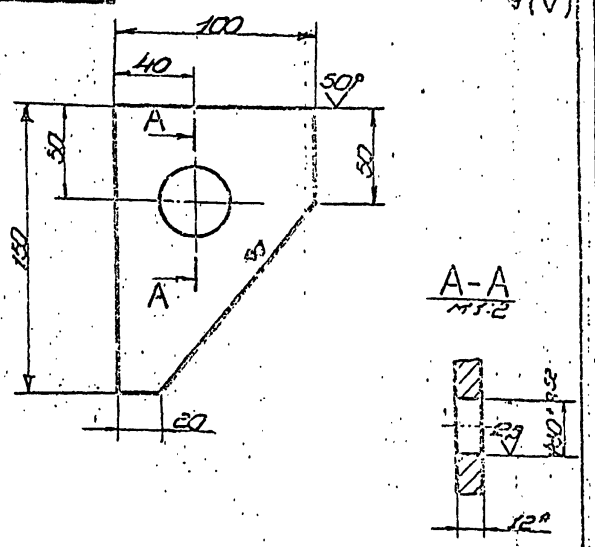

1. Неуказанные предельные отклонения размеров: валов - h16; остальных - ± IT16/2.
2. * Размер для справок.

ПВ7.78.02.02				
Кронштейн	Лит. И	Масса 0,90	Масштаб 1:2	
Лист Б-12 ГОСТ 19903-74 Ст. 3 ГОСТ 14637-79	Лист	Листов 1	Гипронефтеспецмонтаж г. Москва	

Копировал — формат 11

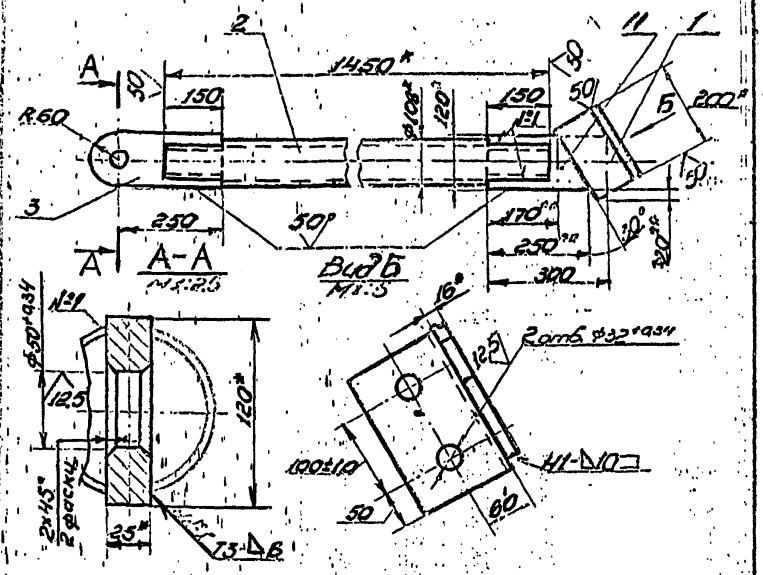

1. Сварные швы по ГОСТ 5264-80. Электроды типа Э42А ГОСТ 9467-75.
2. Неуказанные предельные отклонения размеров: валов - h16, остальных - ± IT16/2.
3. ** Размеры уточнить по месту.
4. * Размеры для справок.

ПВ7.78.01.00 СБ				
Подкос сборочный чертеж	Лит. И	Масса 39,0	Масштаб 1:10	
	Лист	Листов 1	Гипронефтеспецмонтаж г. Москва	

Копировал — формат 11

Формат	Зона	Поз.	Обозначение	Наименование	Кол.	Примечание
				Документация		
11			ПВ7.78.01.00 СБ	Сборочный чертеж		
				Детали		
54		1	ПВ7.78.01.01	Уголок		
				Уголок Б-125x125x10 ГОСТ 8509-72 Ст. 3 ГОСТ 535-79		
				L=200	1	0,3 кг
54		2	ПВ7.78.01.02	Труба		
				Труба 108x6 ГОСТ 8732-78 А-10 ГОСТ 8731-74		
				L=1450	1	24 кг
54		3	ПВ7.78.01.03	Полоса		
				Полоса Б-25x120 ГОСТ 103-76 Ст. 3 ГОСТ 535-79		
				L=310	1	6,4 кг
54		4	ПВ7.78.01.04	Полоса		
				Полоса Б-15x120 ГОСТ 103-76 Ст. 3 ГОСТ 535-79		
				L=300	1	4,5 кг
				Ц00398-08 54		

ПВ7.78.01.00				
Подкос	Лит. И	Лист	Листов 1	
	Гипронефтеспецмонтаж г. Москва			

Копировал — формат 11

ПВ7.78.02.000СБ

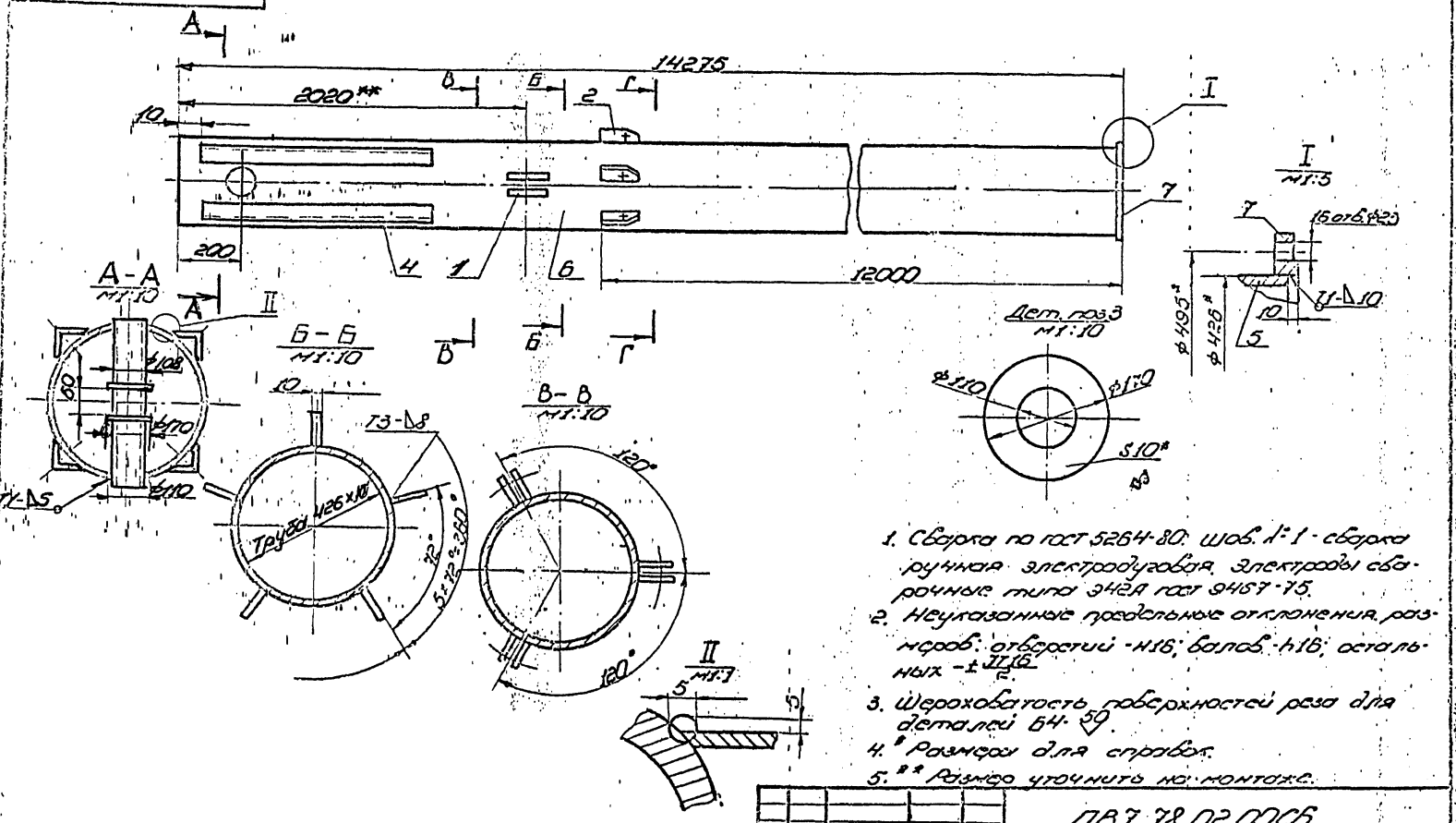

1. Сварка по ГОСТ 5264-80. Шов. 1-1 - сварка ручная электродуговая. Электроды сварочные типа Э42А ГОСТ 9467-75.
2. Неуказанные предельные отклонения размеров: отверстий - h16; валов - h16; остальных - ±IT16/2.
3. Шероховатость поверхностей реза для деталей 64 - ▽50.
4. * Размеры для справок.
5. ** Размер уточнить по монтажу.

Изм.	Лист	№ докум.	Подп.	Дата	ПВ7.78.02.000СБ		
Разраб.		Числова		04.83	Стойка I	Лит.	Масса	Масштаб
Пров.		Кузьмина		3.83	Сборочный чертеж	И	1700	1:20
Т.контр.						Лист	Листов 1	
Н.контр.		Гадоян		4.83		Гипронефтеспецмонтаж г. Москва		
Утв.		Панова		4.83				
		Куликова		4.83				

Копировал Формат А2

Поз.	Обозначение	Наименование	Кол.	Примечание
		Документация		
2	ПВ7.59.02.000СБ	Сборочный чертеж		
		Детали		
11	1 ПВ7.59.02.01	Ушко	6	
11	2 ПВ7.59.02.02	Кронштейн	5	
64	3 ПВ7.59.02.03	Ограничитель		
		Лист 1 Ст. 3 ГОСТ 14637-79		6-10 ГОСТ 19903-74
		D=170 d=110	2	0,3 кг
64	4 ПВ7.59.02.04	Накладка		
		Лист ГОСТ 19903-74		5-150х56х5 Ст. 3 ГОСТ 535-79
		L=630	5	2,1 кг
	5 ПВ7.59.02.05	Труба		
		Труба		108х6 ГОСТ 8732-78 / 10 ГОСТ 8731-74
		L=450	1	5,7 кг
64	7 ПВ7.59.02.07	Труба		
		Труба		426х10 ГОСТ 8732-78 / 10 ГОСТ 8731-74
		L=14265	1	155,0 кг
		Детали крепления изоляции		
		Хомуты 400 ОСТ 36-20-80	1	

Инв.№ подл. | Подп. и дата | Взам. инв.№ | Инв.№ дубл. | Подп. и дата

400398-08 55

Изм.	Лист	№ докум.	Подп.	Дата	ПВ7.78.02.00		
Разраб.		Числова		04.83	Стойка I	Лит.	Лист	Листов
Пров.		Кузьмина		3.83		И	1	1
Т.контр.						Гипронефтеспецмонтаж г. Москва		
Н.контр.		Гадоян		4.83				
Утв.		Панова		4.83				
		Куликова		4.83				

Копировал Формат А3

ПВ7.78.04.00СБ

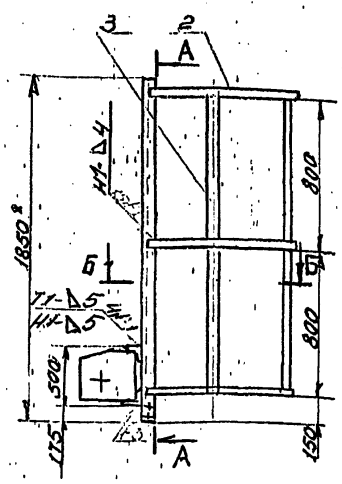

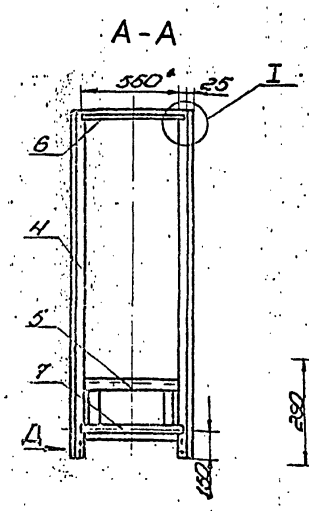

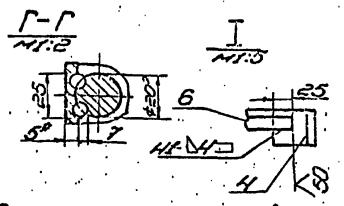

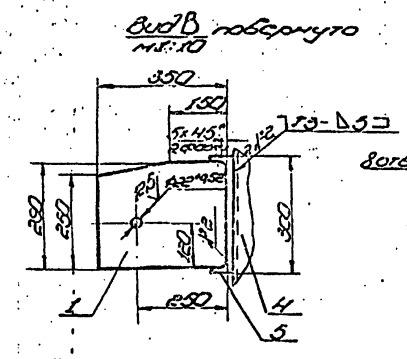

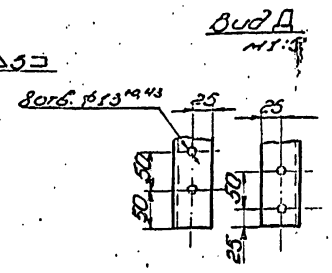

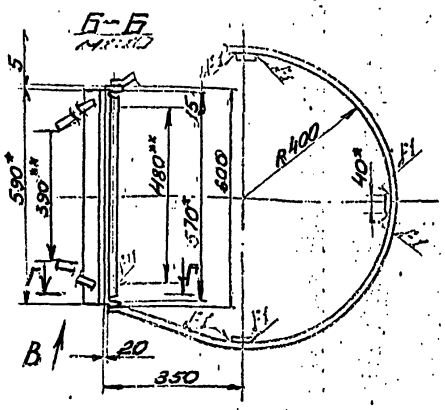

1. Сварные швы по ГОСТ 5264-80. Шов №4 сварка ручная электродуговая. Электроды сварочные типа Э42А ГОСТ 9467-75.
2. Неуказанные предельные отклонения размеров: отверстий-H16, валов-h16, остальных $\pm\frac{IT16}{2}$.
3. Шероховатость поверхностей реза для дет. Б4 $\frac{25}{7}$.
4. * Размеры для справок.
5. ** Размеры уточнить по месту.

					ПВ7.78.04.00СБ			
Изм.	Лист	№ докум.	Подп.	Дата	Лестница I	Лит.	Масса	Масштаб
Разраб.		Чистова		04.83		И	58,0	1:20
Пров.		Кузьмина		3.83	Сборочный чертеж	Лист	Листов 1	
Т. контр.						Гипронефтеспецмонтаж г. Москва		
ГИП		Тюрин		4.83				
Н. контр.		Панова		4.83				
Утв.		Кузнецов		4.83				

Копировал

формат 12

ПВ7.78.03.00СБ

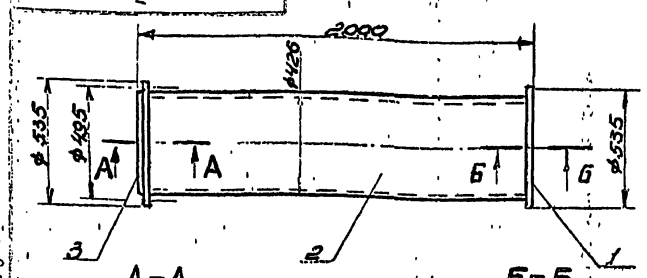

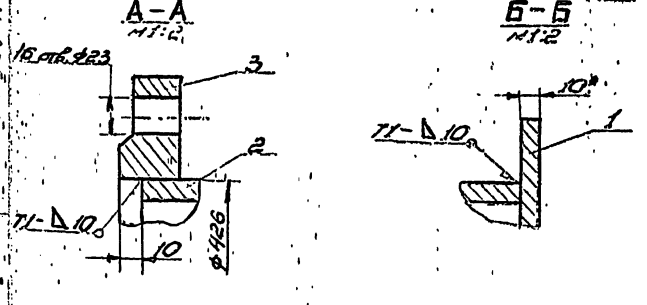

1. Сварные швы по ГОСТ 5264-80. Электроды типа Э42А ГОСТ 9467-75.
2. Неуказанные предельные отклонения размеров: отверстий-H16; валов-h16, остальных $\pm\frac{IT16}{2}$.
3. * Размеры для справок.

					ПВ7.78.03.00СБ			
Изм.	Лист	№ докум.	Подп.	Дата	Стойка II	Лит.	Масса	Масштаб
Разраб.		Чистова		04.83		И	244	1:20
Пров.		Кузьмина		3.83	Сборочный чертеж	Лист	Листов 1	
ГИП		Тюрин		4.83		Гипронефтеспецмонтаж г. Москва		
Н. контр.		Панова		4.83				
Утв.		Кузнецов		4.83				

Копировал

формат 11

Формат	Зона	Поз.	Обозначение	Наименование	Кол.	Примечание
				Документация		
11			ПВ7.78.03.00СБ	Сборочный чертеж		
				Детали		
54		1	ПВ7.78.03.01	Основание		
				Лист Б-10 ГОСТ 19903-74 / Ст.3 ГОСТ 14637-69		
				D = 535	1	22,2 кг
54		2	ПВ7.78.03.02	Труба		
				Труба 425×10 ГОСТ 8732-78 / Б10 ГОСТ 8731-74		
				L = 1980	1	204 кг
				Стандартные изделия		
		3		Фланец 400-6 ГОСТ 12820-80	1	19,7 кг

Подп. и дата | Инв. № дубл. | Взам. инв. № | Подп. и дата | Инв. № подл.

400398-08 56

					ПВ7.78.03.00			
Изм.	Лист	№ докум.	Подп.	Дата	Стойка II	Лит.	Лист	Листов
Разраб.		Чистова		04.83		И		1
Пров.		Кузьмина		3.83		Гипронефтеспецмонтаж г. Москва		
ГИП		Тюрин		4.83				
Н. контр.		Панова		4.83				
Утв.		Кузнецов		4.83				

Копировал

формат 11

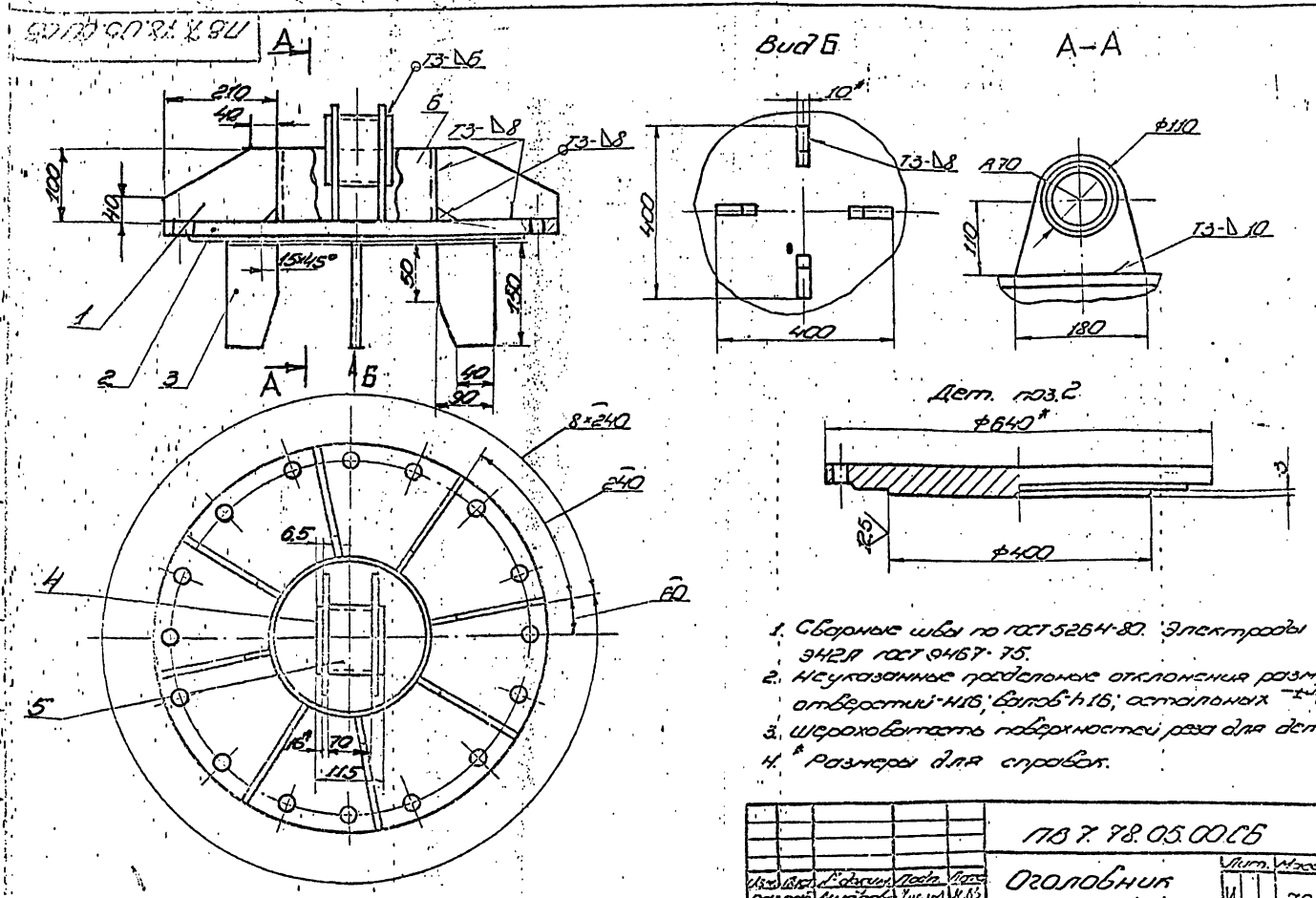

1. Сварные швы по ГОСТ 5264-80. Электроды типа Э42А ГОСТ 9467-75.
2. Неуказанные предельные отклонения размеров: отверстий-H16; валов-h16; остальных $\pm\frac{T_{16}}{2}$
3. Шероховатость поверхностей реза для дет. Б4-25
4. * Размеры для справок.

					ПВ 7.78.05.00 СБ			
Изм.	Лист	№ докум.	Подп.	Дата	Оголовник	Лит.	Масса	Масштаб
Разраб.		Чистова		4.83		И	79,2	1:5
Пров.		Кузьмина		3.83	Сборочный чертеж	Лист	Листов 1	
Т. контр.						Гипронефтеспецмонтаж г. Москва		
ГИП		Тюрин		4.83				
Н. контр.		Панова		0.83				
Утв.		Кузнецов		4.83				

Копировал

Формат 12

Изм.	Лист	Поз.	Обозначение	Наименование	Кол.	Примечание
				Документация		
12			ПВ7.78.05.00СБ	Сборочный чертеж		
				Детали		
64		1	ПВ7.78.05.01	Косынка		
				Лист Б-10 ГОСТ 19903-74 / Ст.3 ГОСТ 14637-79		
				100×210	8	1,2 кг
64		2	ПВ7.78.05.02	Заглушка		
				Заглушка 500-6		
				ГОСТ 12836-67	1	54,33 кг
64		3	ПВ7.78.05.03	Направляющая		
				Лист Б-10 ГОСТ 19903-74 / Ст.3 ГОСТ 14637-79		
				150×90	4	1 кг
64		4	ПВ7.78.05.04	Кронштейн		
				Лист Б-16 ГОСТ 19903-74 / Ст.3 ГОСТ 14637-79		
				180×180	2	2,3 кг
64		5	ПВ7.78.05.05	Захват		
				Труба 108×6 ГОСТ 8732-78 / В10 ГОСТ 8731-74		
				L=115	1	1,75 кг
				Труба		
				Труба 219×8 ГОСТ 8732-78 / В10 ГОСТ 8731-74		
				L=100	1	4,2 кг

					ПВ7.78.05.00			
Изм.	Лист	№ докум.	Подп.	Дата	Оголовник	Лит.	Лист	Листов
Разраб.		Чистова		4.83		И		1
Пров.		Кузьмина		3.83		Гипронефтеспецмонтаж г. Москва		
ГИП		Тюрин		4.83				
Н. контр.		Панова		0.83				
Утв.		Кузнецов		4.83				

Копировал

Формат 12

704-1-169 ч.8

400398-08 57

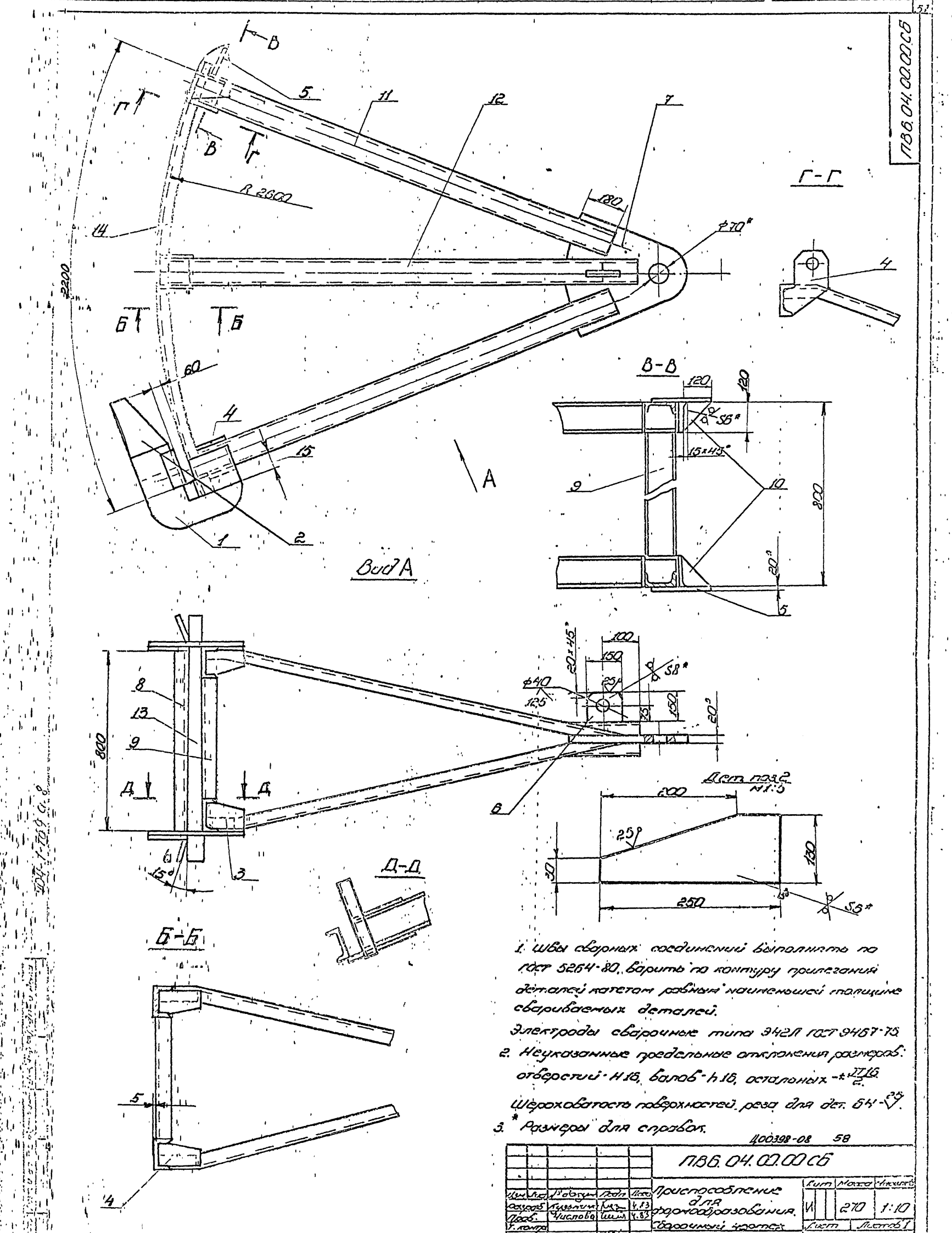

1. Швы сварных соединений выполнять по ГОСТ 5264-80, варить по контуру прилегания деталей катетом равным наименьшей толщине свариваемых деталей.

Электроды сварочные типа Э42Л ГОСТ 9467-75

2. Неуказанные предельные отклонения размеров: отверстий - H16, валов - h16, остальных - $\pm\frac{IT16}{2}$.

Шероховатость поверхностей реза для дет. Б4 - $\sqrt{25}$.

3. * Размеры для справок.

Ц00398-08 58

					ПВ6.04.00.00СБ			
Изм.	Лист	№ докум.	Подп.	Дата	Приспособление для формообразования. Сборочный чертеж	Лит.	Масса	Масштаб
Разраб.		Кузьмин		4.83		И	270	1:10
Пров.		Числова		4.83		Лист	Листов 1	
Т. контр.						Гипромеффтеспецмонтаж г. Москва		
ГИП		Тюрин		4.83				
Н. контр.		Панова		4.83				
Утв.		Кузнецов		4.83				

Копировал Формат

ПВ6.04.00.08

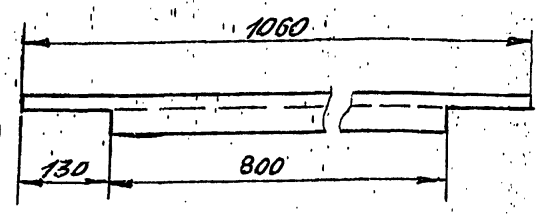

1. Чистота поверхностей реза - 50
2. Неуказанные предельные отклонения размеров: валов - h16; остальных - ± JT16/2

Изм.	Лист	N докум.	Подп.	Дата	ПВ6.04.00.08			
Разраб.		Кузьмина			Стойка	Лит.	Масса	Масштаб
Пров.		Числова				И	8,0	1:10
Т.контр.						Лист	Листов 1	
ГИП		Тюрин			Швеллер 14 ГОСТ 8240-72 / Ст3 ГОСТ 535-79	Гипронефтеспецмонтаж г. Москва		
Н.контр.		Панова						
Утв.		Кузнецов						

Формат 11

ПВ6.04.00.07

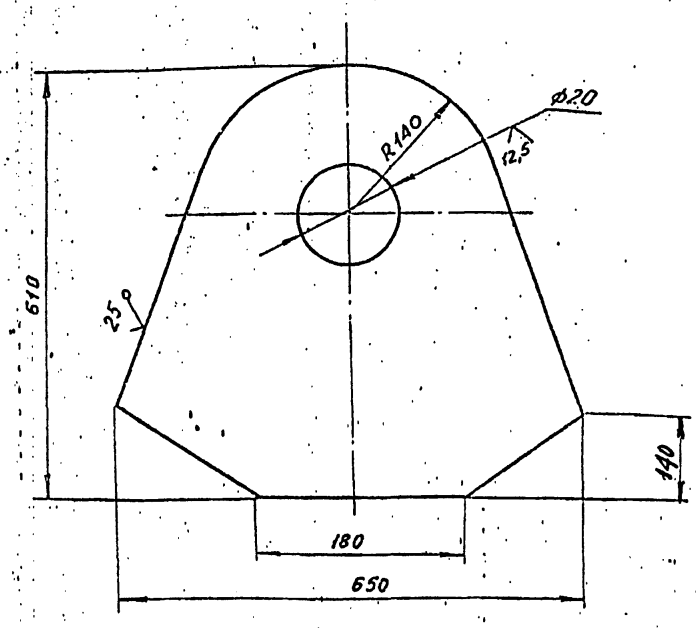

Неуказанные предельные отклонения размеров: валов - h16; остальных - ± JT16/2

Изм.	Лист	N докум.	Подп.	Дата	ПВ6.04.00.07			
Разраб.		Кузьмина			Пластина	Лит.	Масса	Масштаб
Пров.		Числова				И	40,0	1:5
Т.контр.						Лист	Листов 1	
ГИП		Тюрин			Лист 6-20 ГОСТ 19903-74 / Ст3 ГОСТ 14637-79	Гипронефтеспецмонтаж г. Москва		
Н.контр.		Панова						
Утв.		Кузнецов						

Формат 11

Формат	Зона	Поз.	Обозначение	Наименование	Кол.	Примечание
				Документация		
22			ПВ6.04.00.00 СБ	Сборочный чертеж		
				Детали		
11		1	ПВ6.04.00.01	Скоба		
БЧ		2	ПВ6.04.00.02	Ловитель		
				Лист 6-5 ГОСТ 19903-74 / ст.3 ГОСТ 14637-79		
				130 х 250	2	1,25 кг
11		3	ПВ6.04.00.03	Косынка	10	
11		4	ПВ6.04.00.04	Пластина	2	
БЧ		5	ПВ6.04.00.05	Шаблон	2	
БЧ		6	ПВ6.04.00.06	Кронштейн		
				Лист 6-8 ГОСТ 19903-74 / ст.3 ГОСТ 14637-79		
				150 х 150	2	2,8 кг
11		7	ПВ6.04.00.07	Пластина	1	
11		8	ПВ6.04.00.08	Стойка	1	
БЧ		9	ПВ6.04.00.09	Стойка		
				Швеллер 14 ГОСТ 8240-72 / Ст.3 ГОСТ 535-79		
				L = 520	3	6,3 кг
БЧ		10	ПВ6.04.00.10	Косынка		
				Лист 6-6 ГОСТ 19903-74 / Ст.3 ГОСТ 14637-79		
				120 х 120	2	0,7 кг

Изм.	Лист	N докум.	Подп.	Дата	ПВ6.04.00.00			
Разраб.		Кузьмина			Приспособление для формообразования	Лит.	Лист	Листов
Пров.		Числова				И	1	2
Т.контр.						Гипронефтеспецмонтаж г. Москва		
ГИП		Тюрин						
Н.контр.		Панова						
Утв.		Кузнецов						

Формат 11

Формат	Зона	Поз.	Обозначение	Наименование	Кол.	Примечание
12		11	ПВ6.04.00.11	Укосина	1	
12		12	ПВ6.04.00.12	Укосина	2	
БЧ		13	ПВ6.04.00.13	Полоса		
				Лист 6-6 ГОСТ 19903-74 / Ст.3 ГОСТ 14637-79		
				60 х 1060	1	3 кг
БЧ		14	ПВ6.04.00.14	Шаблон		
				Швеллер 14 ГОСТ 8240-72 / Ст.3 ГОСТ 535-79		
				L = 2300	2	27,0 кг

Изм.	Лист	N докум.	Подп.	Дата	ПВ6.04.00.00	Лист 2

Формат 11

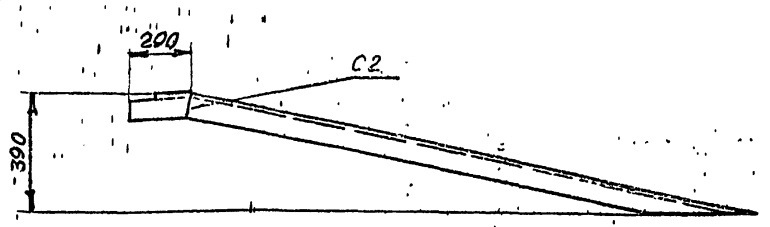

Развертка
М1:1

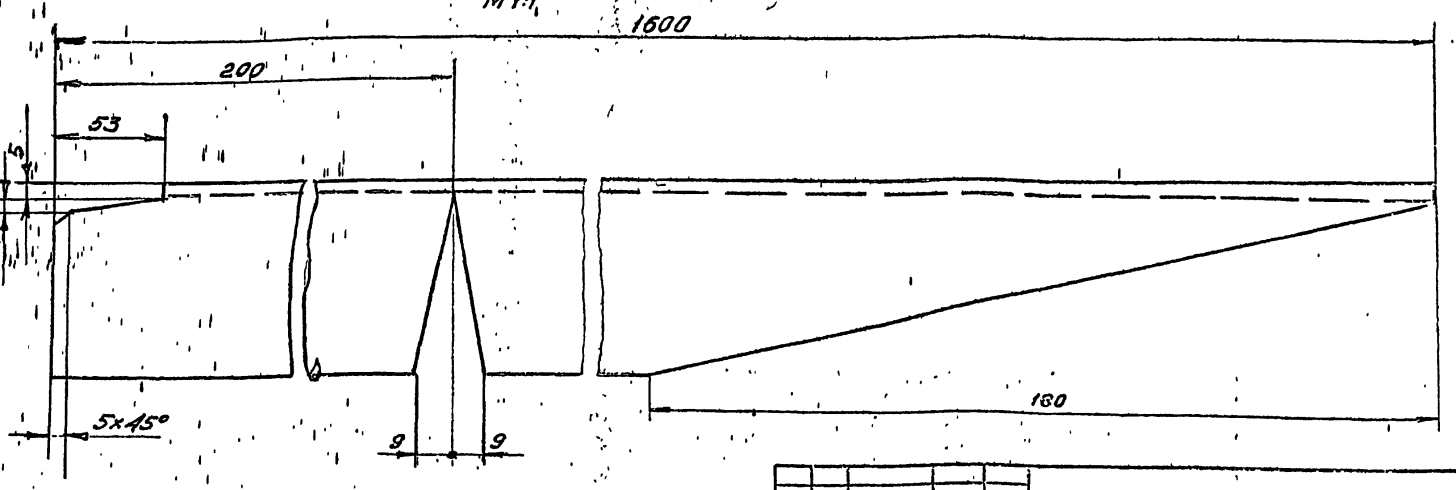

1. Сварку производить по ГОСТ 5264-80 Электроды сварочные типа Э-42А ГОСТ 9467-75.
2. Шероховатость поверхностей реза $\sqrt{}^{25}$
3. Неуказанные предельные отклонения размеров: отверстий - $H16$, валов - $h16$, остальных - $\pm \frac{JT16}{2}$

Изм	Лист	N докум.	Подп.	Дата
Разраб.		Кузьмина		4.83
Пров.		Числова		4.83
Т.контр.				
ГИП		Тюрин		4.83
Н.контр.		Панова		4.83
Утв.		Кузнецов		4.83

ПВ6.04.00.11

Укосина

Лит.	Масса	Масштаб
И	19,1	1:10
Лист	Листов 1	

Швеллер 14 ГОСТ 8240-78 / Ст3 ГОСТ 535-79

Гипронефтеспецмонтаж г. Москва

Формат А2

I
М1:2

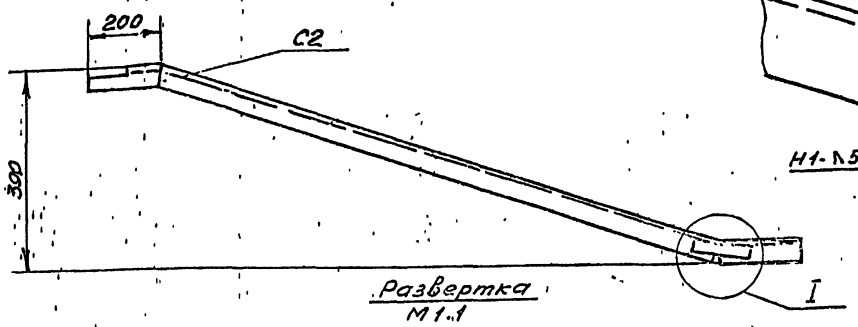

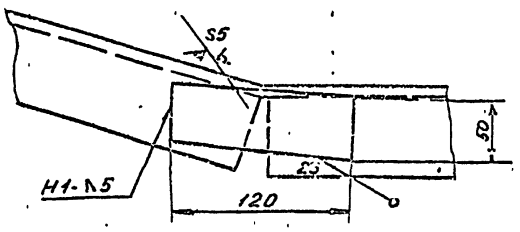

Развертка
М1:1

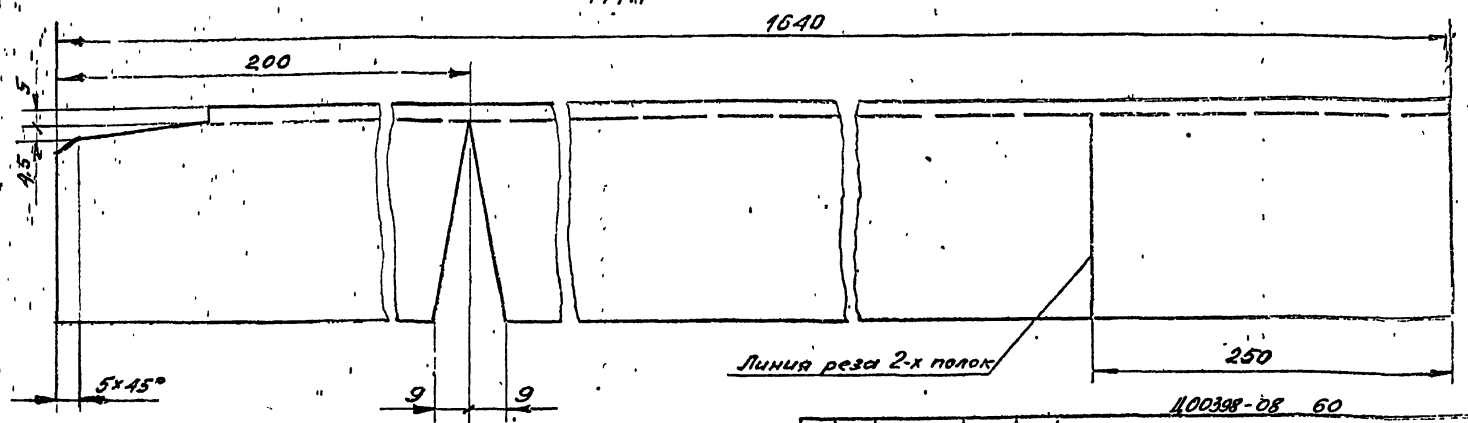

1. Сварку производить по ГОСТ 5264-80. Электроды сварочные типа Э42А ГОСТ 9467-75.
2. Чистота поверхностей реза - $\sqrt{}^{25}$
3. Неуказанных предельные отклонения размеров: отверстий - $H16$, остальных - $\pm \frac{JT16}{2}$

Изм	Лист	N докум.	Подп.	Дата
Разраб.		Числова		4.83
Пров.		Кузьмина		4.83
Т.контр.				
ГИП		Тюрин		4.83
Н.контр.		Панова		4.83
Утв.		Кузнецов		4.83

ПВ6.04.00.12

Укосина

Лит.	Масса	Масштаб
И	20,1	1:10
Лист	Листов 1	

Швеллер 14 ГОСТ 8240-72 / Ст3 ГОСТ 535-79

Гипронефтеспецмонтаж г. Москва

Формат А2

Д00398-08 60

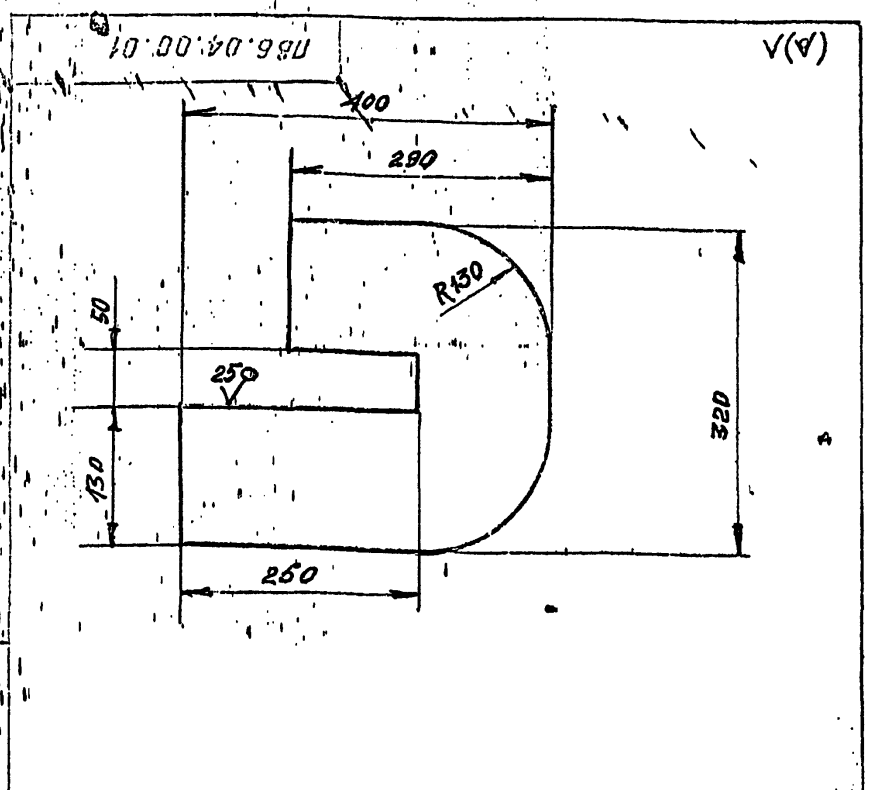

Неуказанные предельные отклонения размеров: отверстий - H16; валов - h16; остальных - $\pm \frac{JT16}{2}$

Изм.	Лист	N докум.	Подп.	Дата	ПВ 6.04.00.01		
Разраб.		Кузьмина		4.83	Скоба	Лит. И	Масса 15,0	Масштаб 1:5
Пров.		Числова		4.83		Лист	Листов 1
Т.контр.							
ГИП		Тюрин		4.83	Лист Б-20 ГОСТ 19903-74 / Ст.3 ГОСТ 14637-79	Гипронефтеспецмонтаж г. Москва	
Н.контр.		Панова		4.83			
Утв.		Кузнецов		4.83			

Формат 11

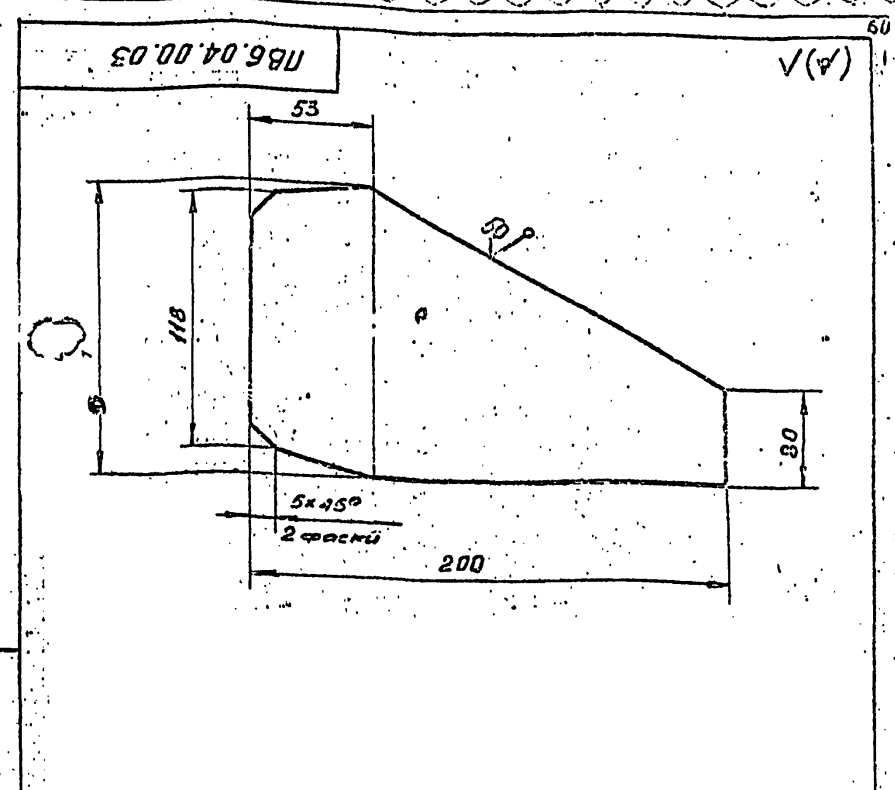

Неуказанные предельные отклонения размеров: валов - h16; остальных - $\pm \frac{JT16}{2}$

Изм.	Лист	N докум.	Подп.	Дата	ПВ 6.04.00.03		
Разраб.		Кузьмина		4.83	Косынка	Лит. И	Масса 1,0	Масштаб 1:2
Пров.		Числова		4.83		Лист	Листов 1
Т.контр.							
ГИП		Тюрин		4.83	Лист Б-6 ГОСТ 19903-74 / Ст.3 ГОСТ 14637-79	Гипронефтеспецмонтаж г. Москва	
Н.контр.		Панова		4.83			
Утв.		Кузнецов		4.83			

Формат 11

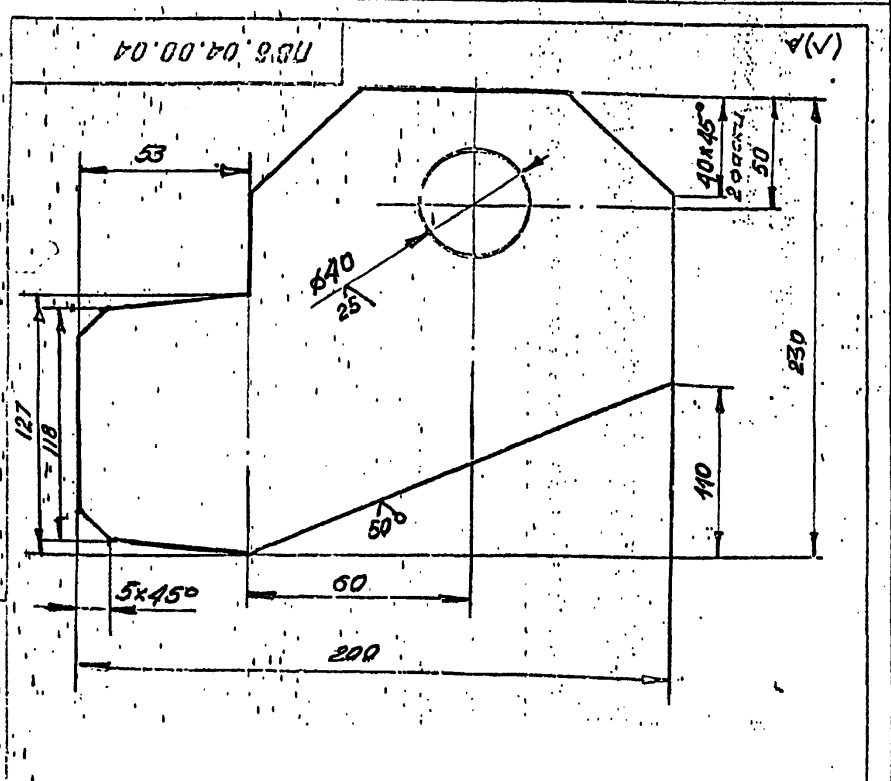

Неуказанные предельные отклонения размеров: отверстий - H16 валов - h16; остальных - $\pm \frac{JT16}{2}$

Изм.	Лист	N докум.	Подп.	Дата	ПВ 6.04.00.04		
Разраб.		Кузьмина		4.83	Пластина	Лит. И	Масса 2,5	Масштаб 1:2
Пров.		Числова		4.83		Лист	Листов 1
Т.контр.							
ГИП		Тюрин		4.83	Лист Б-8 ГОСТ 19903-74 / Ст.3 ГОСТ 14637-79	Гипронефтеспецмонтаж г. Москва	
Н.контр.		Панова		4.83			
Утв.		Кузнецов		4.83			

Формат 11

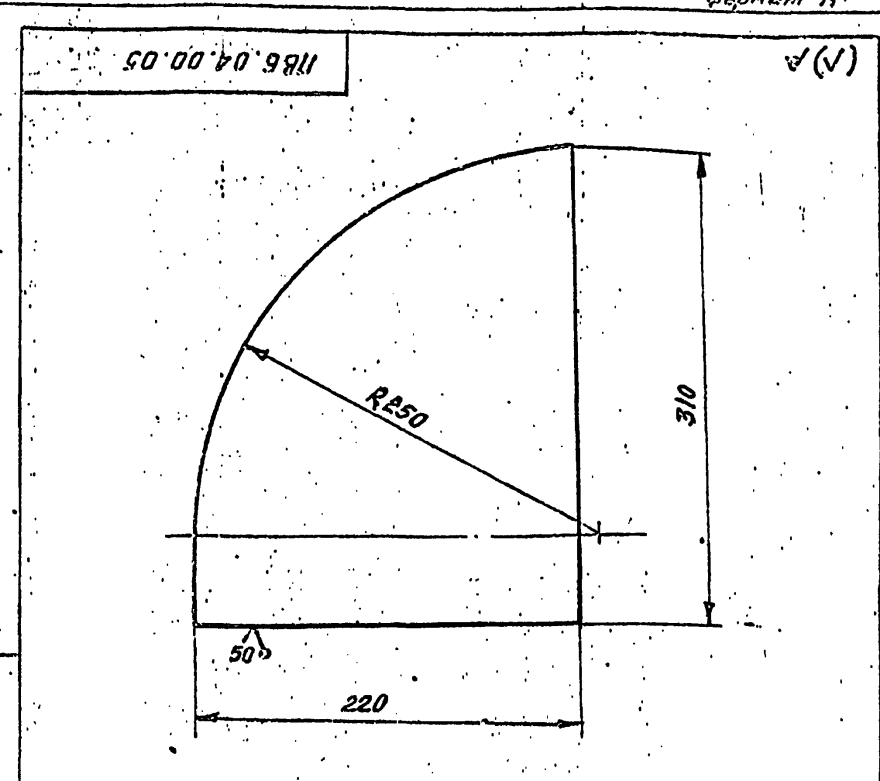

Неуказанные предельные отклонения размеров: валов - H16

Ц00398-08 61

Изм.	Лист	N докум.	Подп.	Дата	ПВ 6.04.00.05		
Разраб.		Кузьмина		4.83	Шаблон	Лит. И	Масса 7,0	Масштаб 1:5
Пров.		Числова		4.83		Лист	Листов 1
Т.контр.							
ГИП		Тюрин		4.83	Лист Б-20 ГОСТ 19903-74 / Ст.3 ГОСТ 14637-79	Гипронефтеспецмонтаж г. Москва	
Н.контр.		Панова		4.83			
Утв.		Кузнецов		4.83			

Формат 11

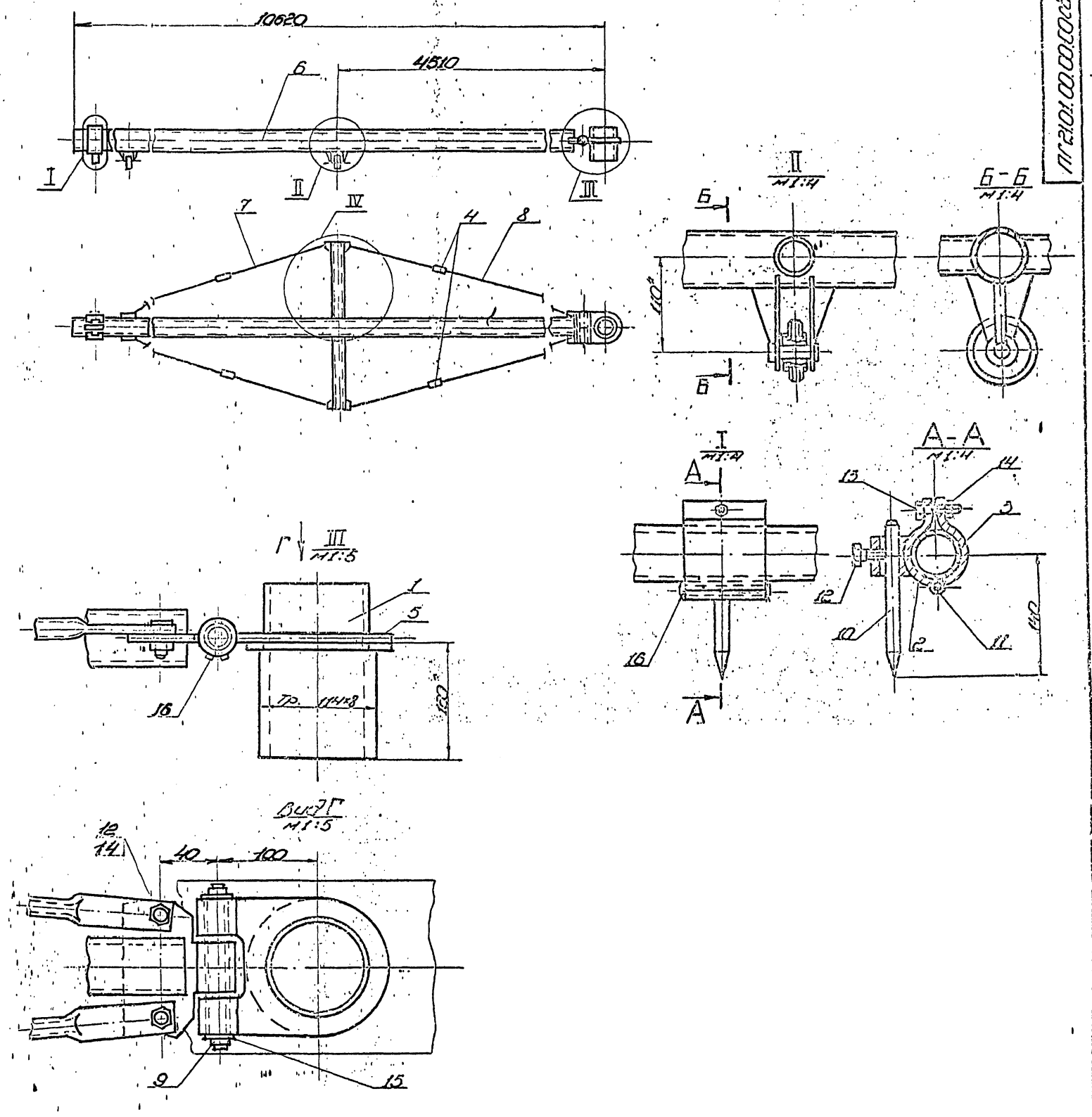

Неуказанные предельные отклонения размеров:
валов - h 16;
остальных - ± 7716/2.
* Размеры для справок.

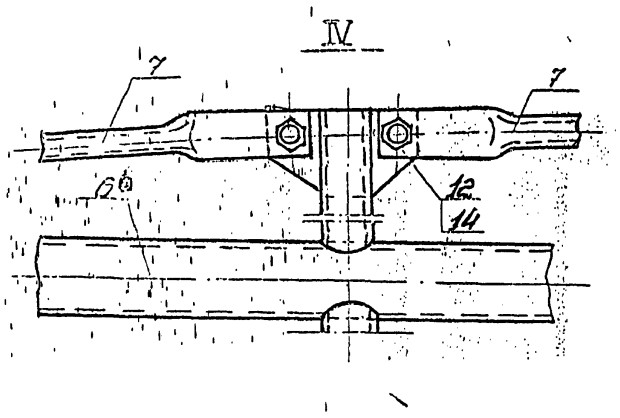

Ц00398-08 62

					ПГ21.01.00.00.00 СБ			
Изм.	Лист	№ докум.	Подп.	Дата	Приспособление для разметки днища. Сборочный чертеж	Лит.	Масса	Масштаб
Разраб.		Кузьмина		4.83			233,0	1:10
Пров.		Чистова		4.83		Лист	Листов 1	
Т. контр.						Гипроморфтеслоремонтаж		
ГИП		Тюрин		4.83				
Н. контр.		Панова		08.83				
Утв.		Кузнецов		4.83				

Копировал

Формат

ПГ21.01.06.01.01

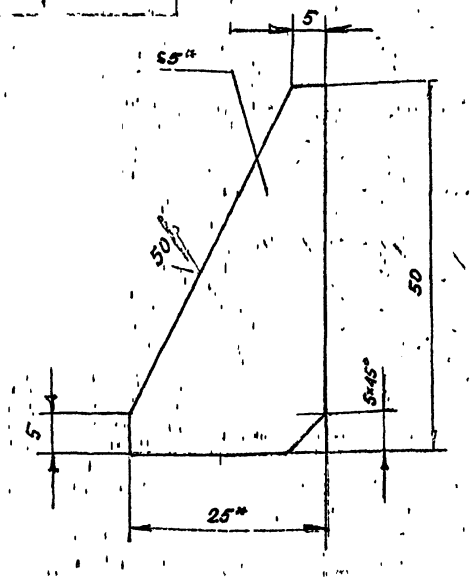

1 Неуказанные предельные отклонения размеров:
валов - h16;
остальных - $\pm \frac{IT16}{2}$
2. *Размеры для справок

Изм.	Лист	N докум.	Подп.	Дата
Разраб.	Кузьмина			4.83
Пров.	Числова			04.83
Т.контр.				
ГИП	Тюрин			4.83
Н.контр.	Панова			04.83
Утв.	Кузнецов			4.83

Ребро

Лит.	Масса	Масштаб
И	0,03	2:1
Лист	Листов 1	

Полоса Б-5×25 ГОСТ 103-76 / Ст.3 ГОСТ 535-79

Гипронефтеспецмонтаж г. Москва

Формат А1

ПГ21.01.06.01.03

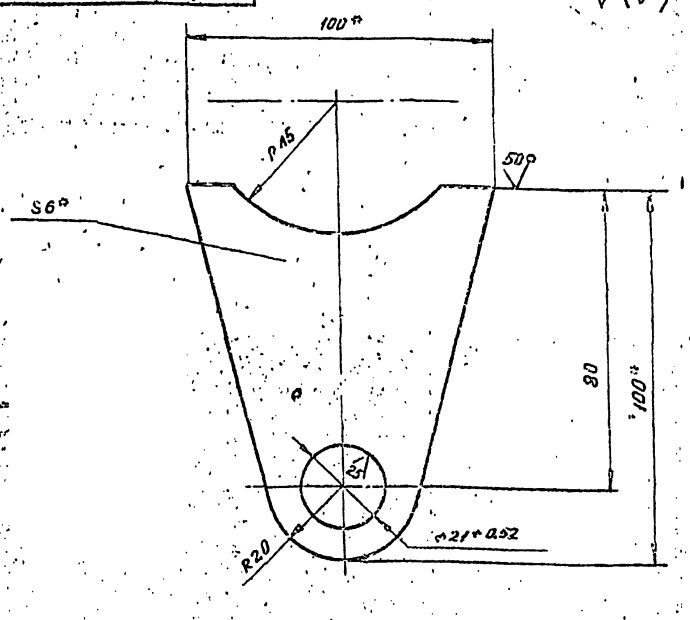

1. Неуказанные предельные отклонения размеров:
отверстий - H16;
валов - h16;
остальных - $\pm \frac{IT16}{2}$.
2. Размеры для справок

Изм.	Лист	N докум.	Подп.	Дата
Разраб.	Кузьмина			4.83
Пров.	Числова			04.83
Т.контр.				
ГИП	Тюрин			4.83
Н.контр.	Панова			04.83
Утв.	Кузнецов			4.83

Пластина

Лит.	Масса	Масштаб
И	0,35	1:1
Лист	Листов 1	

Полоса Б-8×95 ГОСТ 103-76 / Ст.3 ГОСТ 535-79

Гипронефтеспецмонтаж г. Москва

Формат А1

Инв. N подл. | Подп. и дата | Взам. инв. N | Инв. N дубл. | Подп. и дата

ПГ.21.01.06.00.02

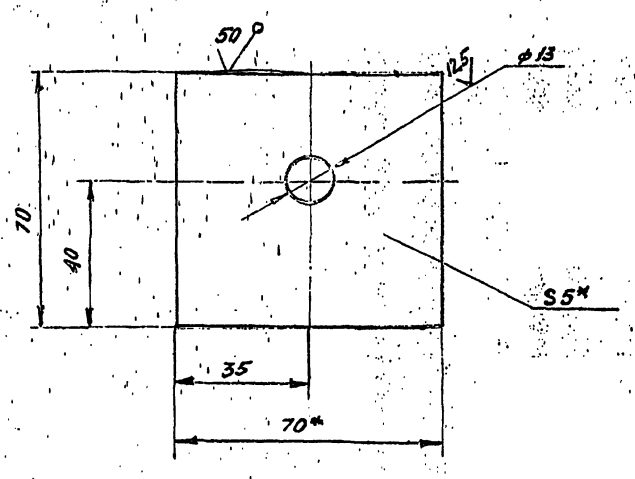

1. Неуказанные предельные отклонения размеров:
отверстий - H16;
валов - h16;
остальных - $\pm \frac{IT16}{2}$
2. * Размеры для справок.

Изм.	Лист	N докум.	Подп.	Дата
Разраб.	Кузьмина			4.83
Пров.	Числова			04.83
Т.контр.				
ГИП	Тюрин			4.83
Н.контр.	Панова			04.83
Утв.	Кузнецов			4.83

Косынка

Лит.	Масса	Масштаб
И	0,13	1:1
Лист	Листов 1	

Полоса 65×70 ГОСТ 103-76 / Ст.3 ГОСТ 535-79

Гипронефтеспецмонтаж г. Москва

Формат А1

ПГ.21.01.06.01.02

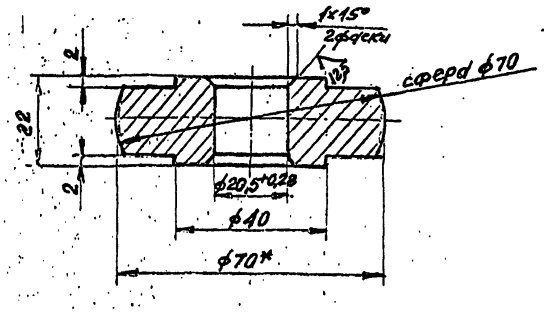

1. Неуказанные предельные отклонения размеров:
валов - h16;
остальных - $\pm \frac{IT16}{2}$.
2* Размер для справок.

400398-08 64

Изм.	Лист	N докум.	Подп.	Дата
Разраб.	Кузьмина			4.83
Пров.	Числова			04.83
Т.контр.				
ГИП	Тюрин			4.83
Н.контр.	Панова			04.83
Утв.	Кузнецов			4.83

Ролик

Лит.	Масса	Масштаб
И	0,5	1:1
Лист	Листов 1	

Круг В70 ГОСТ 2590-71 / Ст.5 ГОСТ 535-79

Гипронефтеспецмонтаж г. Москва

Формат А1

ПГ21.01.06.01.00 Ф

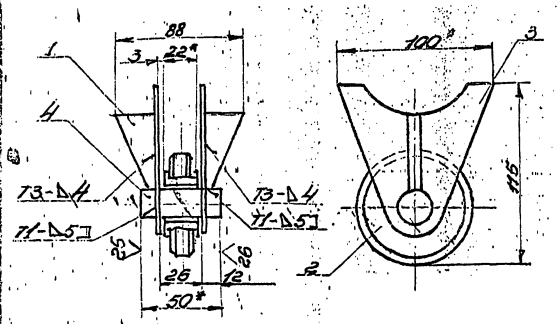

1. Сварку производить электродами типа Э42А по ГОСТ 9467-75. Сварные швы по ГОСТ 5264-80.
2. Неуказанные предельные отклонения размеров:
   отверстий - Н16;
   валов - h16;
   остальных - $\pm\frac{IT16}{2}$
3.* Размеры для справок

Изм.	Лист	№ докум.	Подп.	Дата	ПГ21.01.06.01.00СБ		
Разраб.	Кузьмина			4.83	Опора	Лит. И	Масса 1.4 / Масштаб 1:2
Пров.	Числова			4.83	Сборочный чертеж	Лист	Листов 1
Гип.	Тюрин			4.83		Гипронефтеспецмонтаж г. Москва	
Н.контр.	Панова			4.83			
Утв.	Кузнецов			4.83			

Копировал — формат 11

Формат	Зона	Поз.	Обозначение	Наименование	Кол.	Примечание
				Документация		
11			ПГ21.01.06.01.06	Сборочный чертеж		
				Детали		
11		1	ПГ21.01.06.01.01	Ребро		
11		2	ПГ21.01.06.01.02	Ролик		
11		3	ПГ21.01.06.01.03	Пластина		
54		4	ПГ21.01.06.01.04	Ось		
				Круг В20 ГОСТ 2590-71 / Ст.3 ГОСТ 535-79		
				L=50	1	0,13кг

Изм.	Лист	№ докум.	Подп.	Дата	ПГ21.01.06.01.00		
Разраб.	Кузьмина			4.83	Опора	Лит. И	Лист	Листов 1
Пров.	Числова			4.83		Гипронефтеспецмонтаж г. Москва	
Гип.	Тюрин			4.83			
Н.контр.	Панова			4.83			
Утв.	Кузнецов			4.83			

Копировал — формат 11

Формат	Зона	Поз.	Обозначение	Наименование	Кол.	Примечание
				Документация		
11			ПГ21.01.02.00.00СБ	Сборочный чертеж		
				Детали		
11		1	ПГ21.01.02.00.01	Скоба	1	
11		2	ПГ21.01.02.00.02	Бобышка	1	
54		3	ПГ21.01.02.00.03	Втулка		
				Круг В18 ГОСТ 2590-71 / Ст.3 ГОСТ 535-79		
				L=18	2	0,03кг

Изм.	Лист	№ докум.	Подп.	Дата	ПГ21.01.02.00.00		
Разраб.	Кузьмина			4.83	Скоба I	Лит. И	Лист	Листов 1
Пров.	Числова			4.83		Гипронефтеспецмонтаж г. Москва	
Гип.	Тюрин			4.83			
Н.контр.	Панова			4.83			
Утв.	Кузнецов			4.83			

Копировал — формат 11

Формат	Зона	Поз.	Обозначение	Наименование	Кол.	Примечание
				Документация		
11			ПГ21.01.03.00.00	Сборочный чертеж		
				Детали		
11		1	ПГ21.01.02.00.01	Скоба	1	
54		2	ПГ21.01.03.00.01	Втулка		
				Круг В15 ГОСТ 2590-71 / Ст.3 ГОСТ 535-79		
				L=40	1	0,04кг
				Ц00398-08 65		

Изм.	Лист	№ докум.	Подп.	Дата	ПГ21.01.03.00.00		
Разраб.	Кузьмина			4.83	Скоба II	Лит. И	Лист	Листов 1
Пров.	Числова			4.83		Гипронефтеспецмонтаж г. Москва	
Гип.	Тюрин			4.83			
Н.контр.	Панова			4.83			
Утв.	Кузнецов			4.83			

Копировал — формат 11

Формат	Зона	Поз.	Обозначение	Наименование	Кол.	Примечание
				Документация		
11			ПГ21.01.04.00.00СБ	Сборочный чертеж		
				Детали		
БЧ		1	ПГ21.01.04.00.01	Гайка левая L=30	1	0,07 кг
				Квадрат $\frac{\text{В20 ГОСТ 2591-71}}{\text{Ст.3. ГОСТ 535-79}}$		
БЧ		2	ПГ21.01.04.00.01-01	Гайка правая L=30	1	0,07 кг
				L=30		
				Квадрат $\frac{\text{В20 ГОСТ 2591-71}}{\text{Ст.3 ГОСТ 535-79}}$		
БЧ		3	ПГ21.01.04.00.02	Щека		
				Полоса $\frac{\text{68×30 ГОСТ 103-76}}{\text{Ст.3 ГОСТ 535-79}}$		
				L=100	2	0,2 кг

ПГ21.01.04.00.00

Стяжка

Лит.	Лист	Листов
И		1

Гипронефтеспецмонтаж г. Москва

Формат 11

Формат	Зона	Поз.	Обозначение	Наименование	Кол.	Примечание
				Документация		
11			ПГ21.01.01.00.00СБ	Сборочный чертеж		
				Детали		
БЧ		1	ПГ21.01.11.00.01	Стойка		
				Труба $\frac{\text{114×8 ГОСТ 8732-72}}{\text{В20 ГОСТ 8731-74}}$		
				L=160	1	3,1 кг
БЧ		2	ПГ21.01.01.00.02	Опора кольцевая		
				Полоса $\frac{\text{5-10×150 ГОСТ 103-76}}{\text{Ст.3 ГОСТ 535-79}}$		
				D=150; d=111	1	0,55 кг

ПГ21.01.01.00.00

Ось

Лит.	Лист	Листов
И		1

Гипронефтеспецмонтаж г. Москва

Формат 11

Формат	Зона	Поз.	Обозначение	Наименование	Кол.	Примечание
				Документация		
11			ПГ21.01.05.00.00СБ	Сборочный чертеж		
				Детали		
БЧ		1	ПГ21.01.05.00.01	Пластина		
				Полоса $\frac{\text{5 10×150 ГОСТ 103-76}}{\text{Ст.3 ГОСТ 535-79}}$		
				L=155	1	0,9 кг
БЧ		2	ПГ21.01.05.00.02	Втулка		
				Круг $\frac{\text{Ø30 ГОСТ 2590-71}}{\text{Ст.3 ГОСТ 535-79}}$		
				L=36	2	0,114 кг

ПГ21.01.05.00.00

Скоба

Лит.	Лист	Листов
И		1

Гипронефтеспецмонтаж г. Москва

Формат 11

Формат	Зона	Поз.	Обозначение	Наименование	Кол.	Примечание
				Документация		
12			ПГ21.01.07.00.00СБ	Сборочный чертеж		
				Детали		
11		1	ПГ21.01.07.00.01	Винт	1	
11		1	ПГ21.01.07.00.01-01	Винт	1	
11		2	ПГ21.01.07.00.02	Штанга	1	
11		2'	ПГ21.01.07.00.02-01	Штанга	1	

400398-08 66

ПГ21.01.07.00.00

Тяга

Лит.	Лист	Листов
		1

Гипронефтеспецмонтаж г. Москва

Формат 11

ПГ21.01.03.00.00 СБ

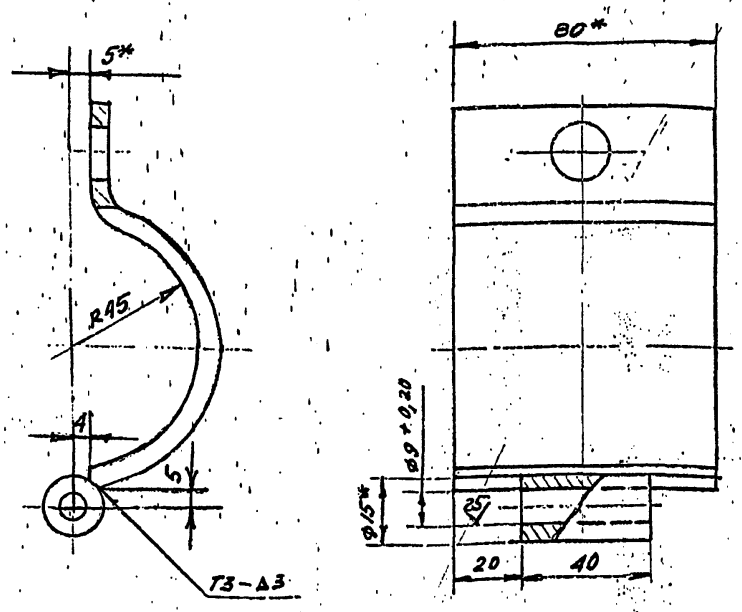

1. Сварку производить электродами типа Э42 ГОСТ 9467-75. Сварные швы по ГОСТ 5264-80.
2. Неуказанные предельные отклонения размеров:
   отверстий - H16;
   валов - h16;
   остальных - $\pm \frac{IT16}{2}$
3. * Размер для справок.

Изм.	Лист	N докум.	Подп.	Дата	ПГ21.01.03.00.00 СБ	
Разраб.	Кузьмина			4.83	Скоба II	Лит. И; Масса 11,66; Масштаб 1:1
Пров.	Числова			04.83	Сборочный чертеж	Лист; Листов 1
Т.контр.						Гипронефтеспецмонтаж г. Москва
ГИП	Тюрин			4.83		
Н.контр.	Панова			04.83		
Утв.	Кузнецов			4.83		

Формат 11

ПГ21.01.00.00.03

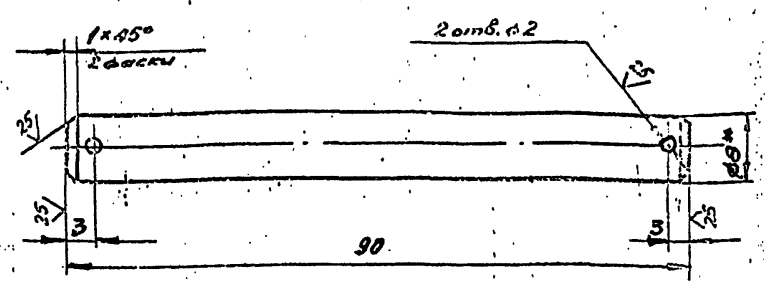

1. Неуказанные предельные отклонения размеров:
   отверстий - H16;
   валов - h16;
   остальных - $\pm \frac{IT16}{2}$
2. * Размеры для справок

Изм.	Лист	N докум.	Подп.	Дата	ПГ21.01.00.00.03	
Разраб.	Кузьмина			4.83	Палец	Лит. И; Масса 0,36; Масштаб 2:1
Пров.	Числова			04.83		Лист; Листов 1
Т.контр.						Гипронефтеспецмонтаж г. Москва
ГИП	Тюрин			4.83	Круг В-2 ГОСТ 2590-71 / Ст.3 ГОСТ 535-79	
Н.контр.	Панова			04.83		
Утв.	Кузнецов			4.83		

Формат 11

ПГ21.01.00.00.01

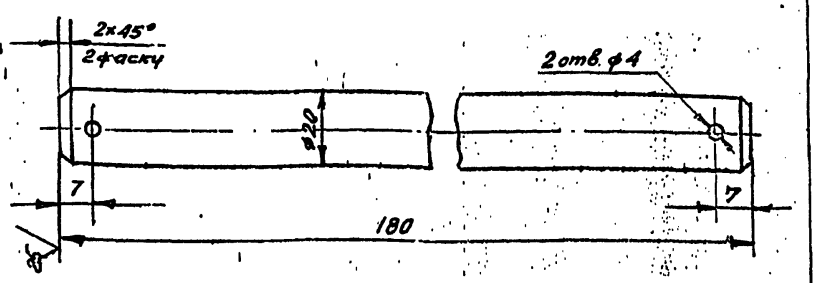

Неуказанные предельные отклонения размеров:
отверстий - H16;
валов - h16;
остальных - $\pm \frac{IT16}{2}$

Изм.	Лист	N докум.	Подп.	Дата	ПГ21.01.00.00.01	
Разраб.	Кузьмина			4.83	Палец	Лит. И; Масса 0,45; Масштаб 1:1
Пров.	Числова			04.83		Лист; Листов 1
Т.контр.						Гипронефтеспецмонтаж г. Москва
ГИП	Тюрин			4.83	Круг В22 ГОСТ 2590-71 / Ст.3 ГОСТ 535-79	
Н.контр.	Панова			04.83		
Утв.	Кузнецов			4.83		

Формат 11

ПГ21.01.00.00.02

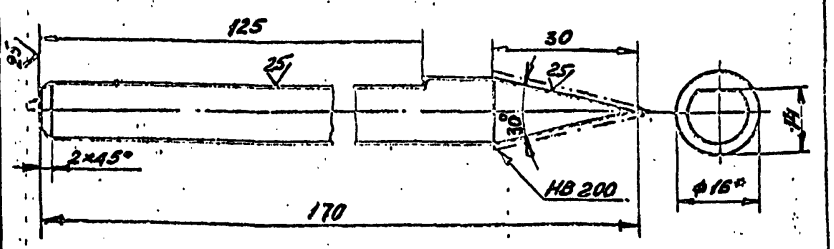

1. Неуказанные предельные отклонения размеров:
   валов - h16;
   остальных - $\pm \frac{IT16}{2}$
2. * Размеры для справок.

40398-08 67

Изм.	Лист	N докум.	Подп.	Дата	ПГ21.01.00.00.02	
Разраб.	Кузьмина			4.83	Чертилка	Лит. М; Масса 0,24; Масштаб 1:1
Пров.	Числова			04.83		Лист; Листов 1
Т.контр.						Гипронефтеспецмонтаж г. Москва
ГИП	Тюрин			4.83	Сталь 16 ГОСТ 1133-71 / Круглая У12А ГОСТ 1435-74	
Н.контр.	Панова			04.83		
Утв.	Кузнецов			4.83		

Формат 11

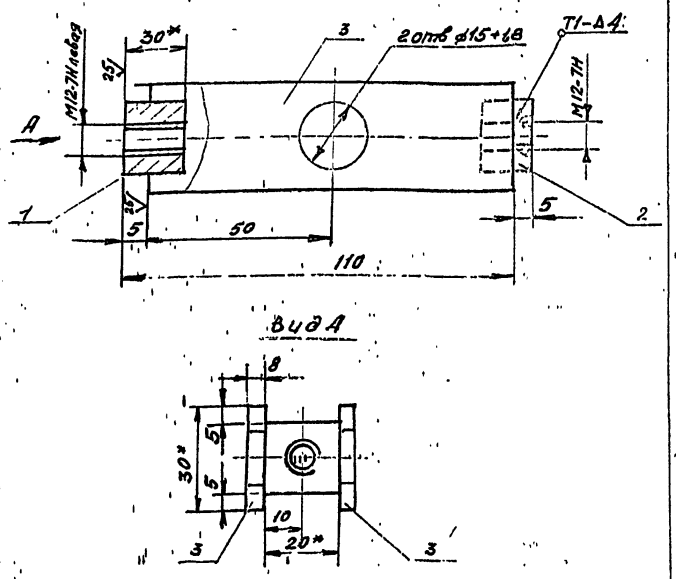

1. Сварку производить электродами типа Э42А по ГОСТ 9467-75. Сварные швы по ГОСТ 5264-80.
2. Неуказанные предельные отклонения размеров: отверстий - Н16, валов - h16; остальных - $\pm\frac{IT16}{2}$.
3. Шероховатость поверхностей реза дет. 54 не ниже - $\sqrt{50}$.
4. * Размеры для справок.

Изм.	Лист	N докум.	Подп.	Дата	ПГ21.01.04.00.00 СБ	Лит.	Масса	Масштаб
Разраб.		Кузьмина		4.83	Стяжка	И	0,55	1:1
Пров.		Числова		04.83	Сборочный чертеж	Лист	Листов 1	
Т.контр.								
ГИП		Тюрин		4.83		Гипронефтеспецмонтаж г. Москва		
Н.контр.		Панова		04.83				
Утв.		Кузнецов		4.83				

Формат 11

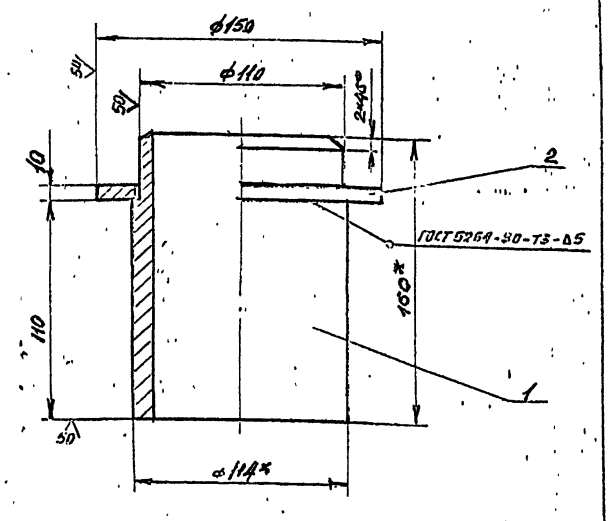

1. Сварку производить электродами типа Э42А по ГОСТ 9467-75. Сварные швы по ГОСТ 5264-80.
2. Неуказанные предельные отклонения размеров: отверстий - Н16; валов - h16; остальных - $\pm\frac{IT16}{2}$.
3. * Размеры для справок.

Изм.	Лист	N докум.	Подп.	Дата	ПГ21.01.01.00.00 СБ	Лит.	Масса	Масштаб
Разраб.		Кузьмина		4.83	Ось	И	4,0	1:2
Пров.		Числова		04.83	Сборочный чертеж	Лист	Листов 1	
Т.контр.								
ГИП		Тюрин		4.83		Гипронефтеспецмонтаж г. Москва		
Н.контр.		Панова		04.83				
Утв.		Кузнецов		4.83				

Формат 11

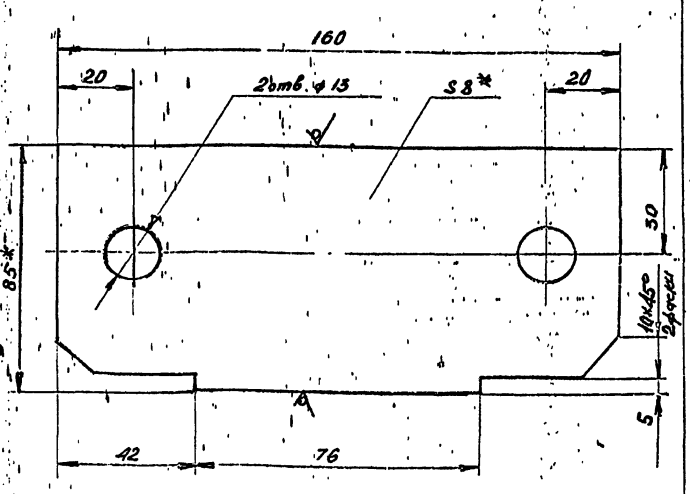

1. Неуказанные предельные отклонения размеров: отверстий - Н16; валов - h16; остальных - $\pm\frac{IT16}{2}$.
2. * Размеры для справок.

Изм.	Лист	N докум.	Подп.	Дата	ПГ21.01.06.00.03	Лит.	Масса	Масштаб
Разраб.		Кузьмина		4.83	Пластина	И	0,85	1:1
Пров.		Числова		04.83		Лист	Листов 1	
Т.контр.								
ГИП		Тюрин		4.83	Полоса 68×85 ГОСТ 103-78 / Ст.3 ГОСТ 535-79	Гипронефтеспецмонтаж г. Москва		
Н.контр.		Панова		04.83				
Утв.		Кузнецов		4.83				

Формат 11

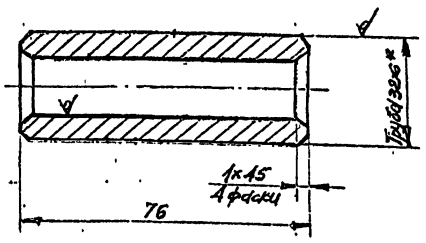

1. Неуказанные предельные отклонения размеров: валов - h-16; остальных - $\pm\frac{IT16}{8}$.
2. * Размеры для справок.

Ц00398-08 69

Изм.	Лист	N докум.	Подп.	Дата	ПГ21.01.06.00.04	Лит.	Масса	Масштаб
Разраб.		Кузьмина		4.83	Втулка	И	0,25	1:1
Пров.		Числова		04.83		Лист	Листов 1	
Т.контр.								
ГИП		Тюрин		4.83	Труба 32×6 ГОСТ 8732-78 / В10 ГОСТ 8731-74	Гипронефтеспецмонтаж г. Москва		
Н.контр.		Панова		04.83				
Утв.		Кузнецов		4.83				

Формат 11

ПГ21.01.07.00.00

Рис.1

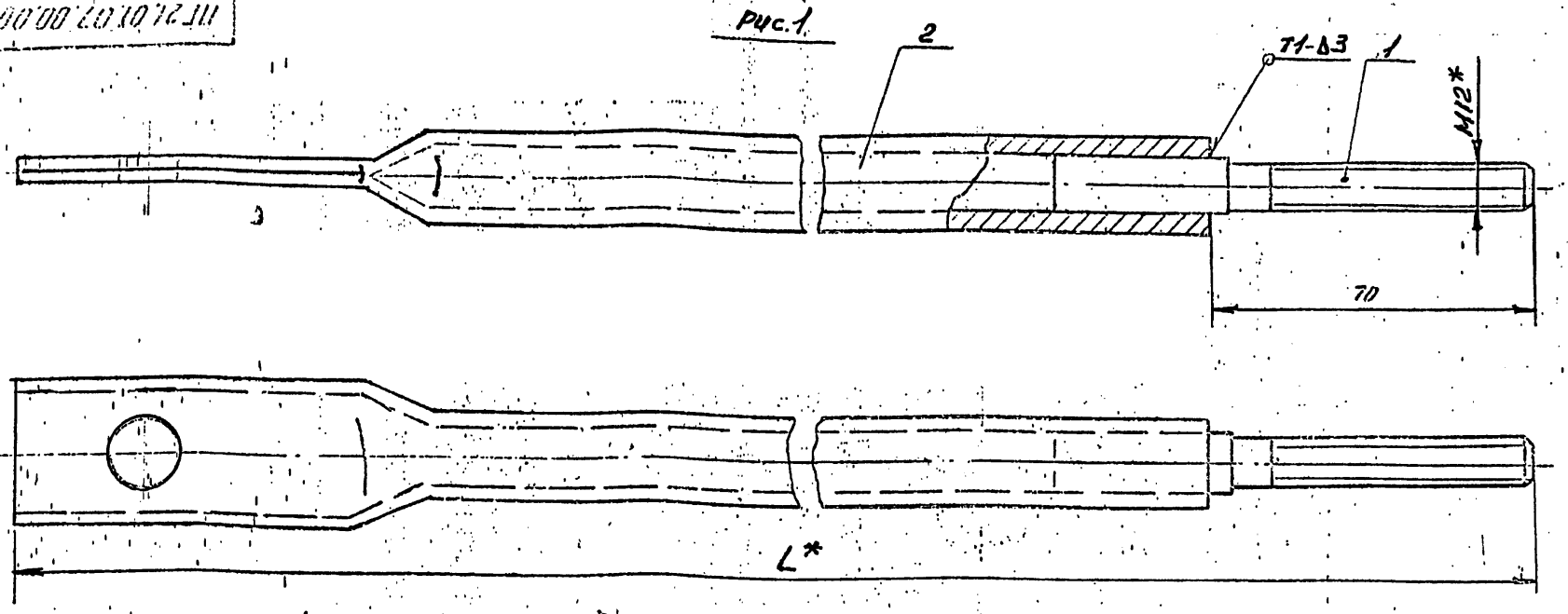

Рис.2

остальное см. рис.1

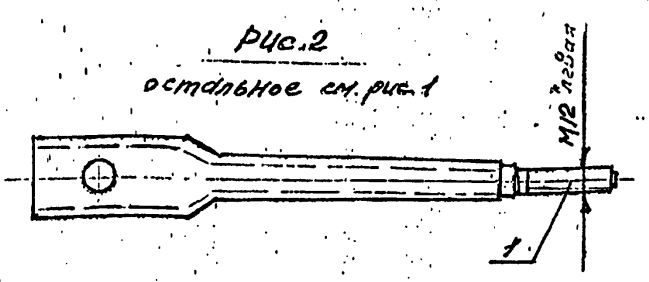

1. Сварку производить электродами типа Э42А ГОСТ 9467-75. Сварные швы ГОСТ 5264-80.
2. Неуказанные предельные отклонения размеров: валов - h16; остальных - $\pm \frac{IT16}{2}$.
3. * Размер для справок.

Обозначение	L, мм	Количество общ.	Количество на 1 дет.	Масса, кг
ПГ21.01.07.00.00	2251	4	2 прав.	9,88
-01	2215	4	2 лев.	9,72

Изм.	Лист	N докум.	Подп.	Дата	ПГ21.01.07.00.00		
Разраб.	Кузьмина			4.83	Тяга	Лит.	Масса	Масштаб
Пров.	Числова			01.83		И		1:1
Т.контр.					Сборочный чертеж	Лист	Листов 1	
ГИП	Тюрин			4.83		Гипронефтеспецмонтаж г. Москва		
Н.контр.	Панова			4.83				
Утв.	Кузнецов			4.83				

Формат А1

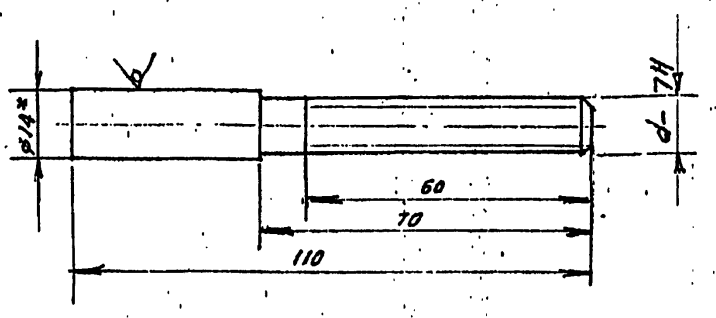

Обозначение	d
ПГ21.01.07.00.01	М12
-01	М12 лев.

1. Неуказанные предельные отклонения размеров: валов - h16; остальных - $\pm \frac{IT16}{2}$.

2. * Размер для справок.

Изм.	Лист	N докум.	Подп.	Дата	ПГ 21.01.07.00.01			
Разраб.	Кузьмина			4.83	Винт	Лит.	Масса	Масштаб
Пров.	Числова			01.83		И	0,11	1:1
Т.контр.						Лист	Листов 1	
ГИП	Тюрин			4.83	Круг В11 ГОСТ 2590-71 / Ст3 ГОСТ 535-79	Гипронефтеспецмонтаж г. Москва		
Н.контр.	Панова			4.83				
Утв.	Кузнецов			4.83				

Формат А1

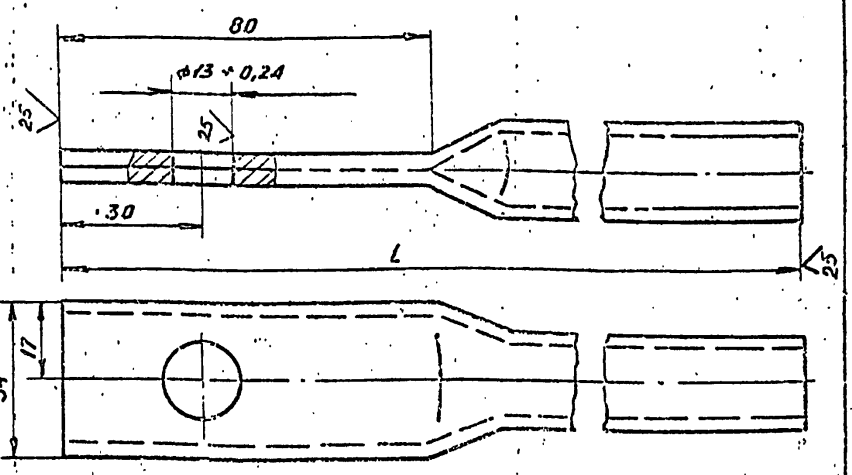

Обозначение	L, мм	Масса, кг
ПГ21.01.07.00.02	2181	2,36
-01	2145	2,32

Изм.	Лист	N докум.	Подп.	Дата	ПГ21.01.07.00.02			
Разраб.	Кузьмина			4.83	Штанга	Лит.	Масса	Масштаб
Пров.	Числова			01.83		И	1	1:2
Т.контр.						Лист	Листов 1	
ГИП	Тюрин			4.83	Труба Ц-15×2,8 ГОСТ 3262-75	Гипронефтеспецмонтаж г. Москва		
Н.контр.	Панова			04.83				
Утв.	Кузнецов			4.83				

Формат А1

400398-08 70

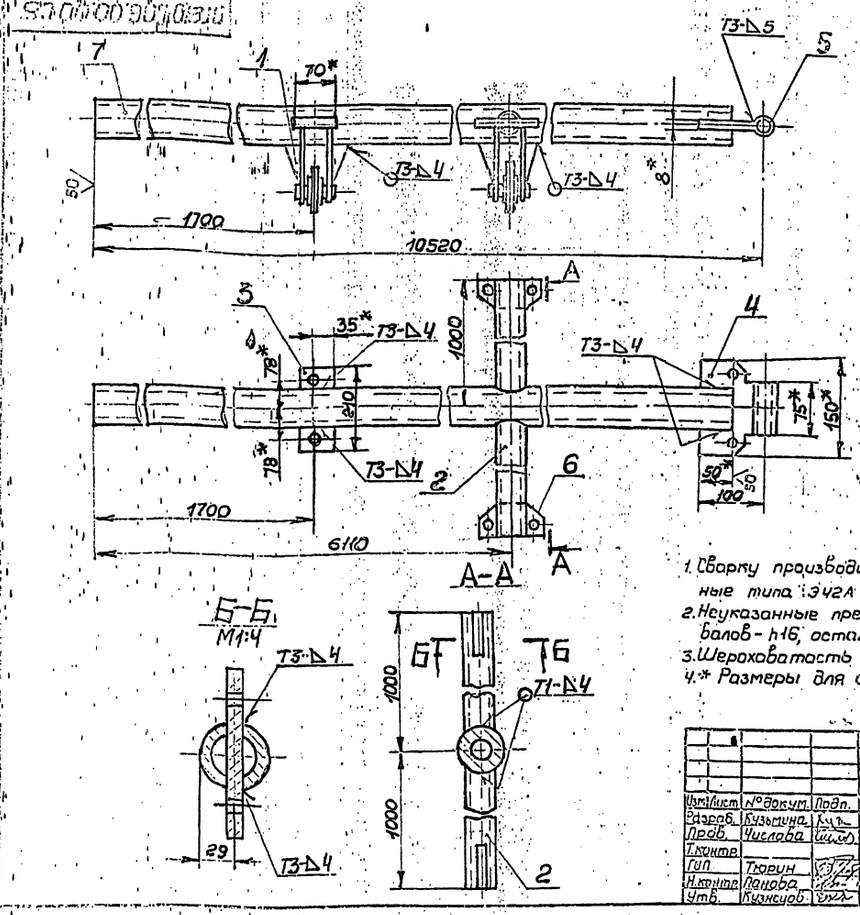

1. Сварку производить по ГОСТ 5264-80. Электроды сварочные типа Э42А ГОСТ 9467-75.
2. Неуказанные предельные отклонения размеров: валов - h16, остальных - $\pm \frac{IT16}{2}$
3. Шероховатость поверхностей реза для деталей Б4 $\sqrt{50}$.
4. * Размеры для справок.

						ПГ2.01.06.00.00СБ			
Изм.	Лист	№ докум.	Подп.	Дата	Штанга		Лит.	Масса	Масшт.
Разраб.		Кузьмина		4.83			И	144,0	1:10
Пров.		Числова		04.83	Сборочный чертеж		Лист	Листов 1	
Т.контр.							Гипронефтеспецмонтаж г. Москва		
ГИП		Тюрин		4.83					
Н.контр.		Панова		4.83					
Утв.		Кузнецов		4.83					

Формат А2

Формат	Зона	Поз.	Обозначение	Наименование	Кол.	Примечание
			ПП2.01.06.00.00.02 см. СБ			
				Детали		
		7	ПГ21.01.06.00.06-01	Труба		
				Труба 89×6 ГОСТ 8732-78		
				В10 ГОСТ 8731-74		
				L = 13400	1	164,5 кг

Формат	Зона	Поз.	Обозначение	Наименование	Кол.	Примечание
				Документация		
А2			ПГ21.01.06.00.00СБ	Сборочный чертеж		
				Сборочные единицы		
А1		1	ПГ21.01.06.01.00	Опора		
				Детали		
А1		2	ПГ21.01.06.00.01	Кронштейн	2	
А1		3	ПГ21.01.06.00.02	Косынка	2	
А1		4	ПГ21.01.06.00.03	Пластина	1	
А1		5	ПГ21.01.06.00.04	Втулка	1	
А1		6	ПГ21.01.06.00.05	Пластина	2	
Б4		7	ПГ21.01.06.00.06	Труба		
				Труба 89×6 ГОСТ 8732-78		
				В10 ГОСТ 8731-74		
				L = 10470	1	128,2 кг
				400398-08 ТУ		

Инв.№ подл. | Подп. и дата | Взам.инв.№ | Инв.№ дубл. | Подп. и дата

						ПГ21.01.06.00.00			
Изм.	Лист	№ докум.	Подп.	Дата	Штанга		Лит.	Лист	Листов
Разраб.		Кузьмина		4.83			И1		
Пров.		Числова		04.83			Гипронефтеспецмонтаж г. Москва		
ГИП		Тюрин		4.83					
Н.контр.		Панова		4.83					
Утв.		Кузнецов		4.83					

Формат А1

						ПП2.01.06.00.00	Лист 2
Изм.	Лист	№ докум.	Подп.	Дата			

Формат А1

Формат	Зона	Поз	Обозначение	Наименование	Кол	Примечание
				Документация		
12			ПВ5.60.00.00.СБ	Сборочный чертеж		
				Детали		
64		1	ПВ5.60.00.01	Труба		
				Труба 12Х18 ГОСТ 8732-78		
				В10 ГОСТ 8731-74		
				L=6000	1	141,0 кг
11		2	ПВ5.60.00.02	Скоба	2	
				Стандартные изделия		
		3		Кауш 45 ГОСТ 2224-12	3	0,2 кг
		4		Зажим ЗК-16		
				ТУ36 1839-15	30	0,32 кг
		5		Скоба СА-0,8		
				ОСТ 5.2312-79	3	1,1 кг
				Материалы		
				Канат 15.0 Г-I-1764-(180)		
				ГОСТ 7668-80		
		6		L=4000	1	3,5 кг
		7		L=5100	1	4,4 кг
		8		L=4200	2	3,6 кг
		9		L=2500	1	2,2 кг

ПВ5.60.00.00

Траверса для подъема щитов покрытия

Изм	Лист	№ докум	Подп	Дата
Разраб	Кузьмина			4.83
Пров	Числова			4.83
Т контр				
ГИП	Тюрин			4.83
Н контр	Панова			4.83
Утв	Кузнецов			4.83

Лит | Лист | Листов 1

Гипронефтеспецмонтаж г Москва

Формат 11

ПВ5.60.00.02

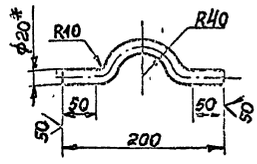

1 Неуказанные предельные отклонения размеров: отверстий - H16, валов - h16, остальных - $\pm \frac{IT16}{2}$.

2 * Размер для справок

ПВ5.60.00.02

Скоба

Изм	Лист	№ докум	Подп	Дата
Разраб	Кузьмина			4.83
Пров	Числова			4.83
Т контр				
ГИП	Тюрин			4.83
Н контр	Панова			4.83
Утв	Кузнецов			4.83

Круг В20 ГОСТ 2590-71 / Ст3 ГОСТ 535-79

Лит И | Масса 0,8 | Масшт 1:4

Лист | Листов 1

Гипронефтеспецмонтаж г Москва

Формат 11

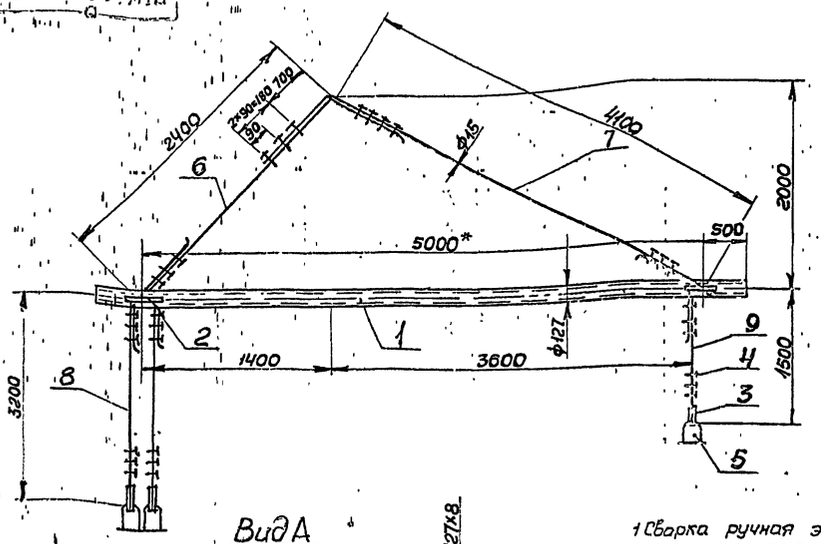

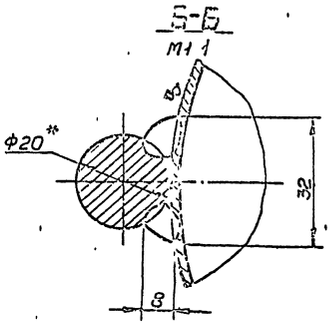

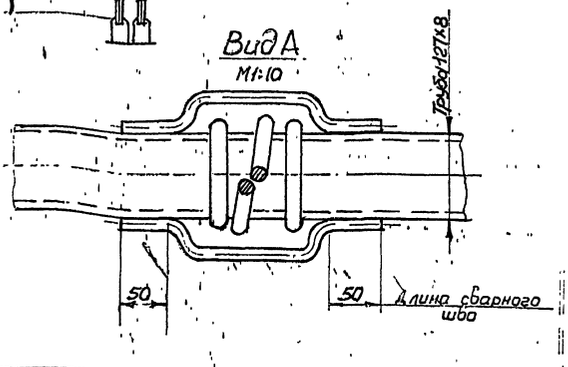

1 Сварка ручная электродуговая. Электроды сварочные типа Э42А ГОСТ 9467-13.

2 Неуказанные предельные отклонения размеров: отверстий - H16, валов - h16, остальных - $\pm \frac{IT16}{2}$.

3 Шероховатость поверхностей реза для деталей 64 50√.

4. * Размеры для справок.

Ц00398-08 72

ПВ5.60.00.00.СБ

Траверса для подъема щитов покрытия

Сборочный чертеж

Изм	Лист	№ докум	Подп	Дата
Разраб	Кузьмина			4.83
Пров	Числова			4.83
Т контр				
ГИП	Тюрин			4.83
Н контр	Панова			4.83
Утв	Кузнецов			4.83

Лит И | Масса 175,0 | Масшт 1:20

Лист | Листов 1

Гипронефтеспецмонтаж г Москва

Формат 12

Формат	Поз.	Обозначение	Наименование	Кол.	Примечание
			Документация		
А1		ПВ5А.3-0-0 СБ.	Сборочный чертеж		
			Детали		
А4	1	ПВ5А.3-0-1	Скоба		
			Круг В30 ГОСТ 2590-71 / Ст3 ГОСТ 535-79		
			L=700	1	3,9 кг
А1	2	ПВ5А.3-0-2	Платина	1	

Инв.№ подл.	Подп. и дата	Взам. инв.№	Инв.№ дубл.	Подп. и дата

ПВ5А-3-0-0

Изм.	Лист	N докум.	Подп.	Дата
Разраб.		Кузьмина		4.83
Пров.		Числова		04.83
ГИП		Тюрин		4.83
Н.контр.		Панова		04.83
Утв.		Кузнецов		4.83

Скоба для установки навесной лестницы

Лит.	Лист	Листов
И		1

Гипронефтеспецмонтаж г. Москва

Формат А1

ПВ5А.3-0-0

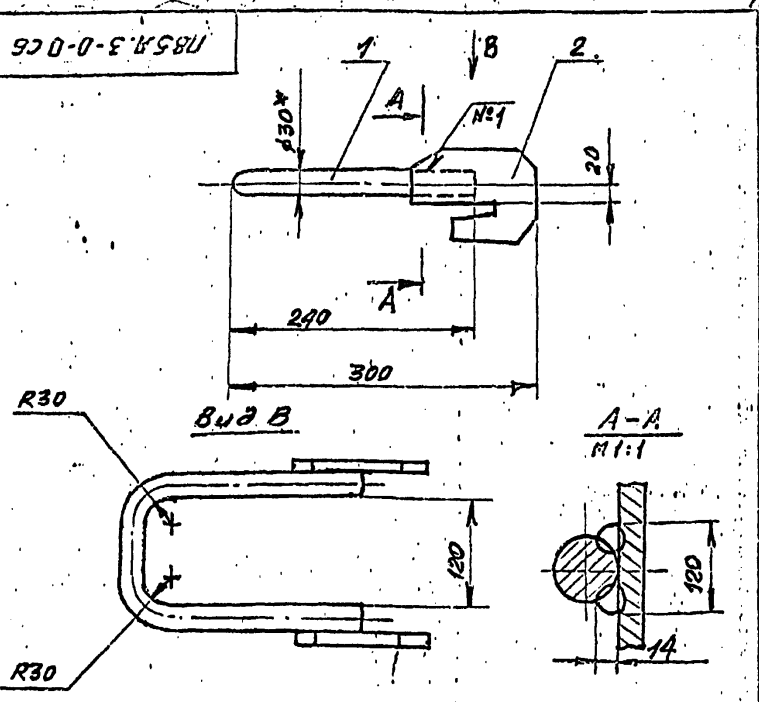

1. Шов №1 - сварка ручная электродуговая. Электроды сварочные Э-42А ГОСТ 9467-75.
2. Неуказанные предельные отклонения размеров:
   отверстий - H16;
   валов - h16;
   остальных - $\pm \frac{IT16}{2}$
3. * Размеры для справок.

ПВ5А.3-0-0СБ

Изм.	Лист	N докум.	Подп.	Дата
Разраб.		Кузьмина		4.83
Пров.		Числова		04.83
Т.контр.				
ГИП		Тюрин		4.83
Н.контр.		Панова		04.83
Утв.		Кузнецов		4.83

Скоба для установки навесной лестницы. Сборочный чертеж

Лит.	Масса	Масштаб
И	5,5	1:5
Лист	Листов 1	

Гипронефтеспецмонтаж г. Москва

Формат А1

ПВ5А.3-0-2

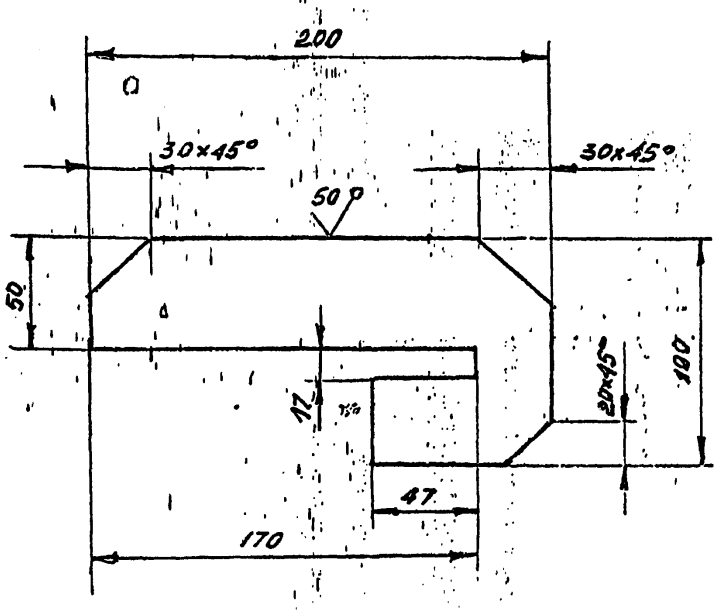

Предельные отклонения размеров:
отверстий - H16;
валов - h16;
остальных - $\pm \frac{IT16}{2}$

ПВ5А.3-0-2

Изм.	Лист	N докум.	Подп.	Дата
Разраб.		Кузьмина		4.83
Пров.		Числова		04.83
Т.контр.				
ГИП		Тюрин		4.83
Н.контр.		Панова		04.83
Утв.		Кузнецов		4.83

Платина

Полоса Б-16х100 ГОСТ 103-76 / Ст.3 ГОСТ 535-79

Лит.	Масса	Масштаб
И	1,6	1:2
Лист	Листов 1	

Гипронефтеспецмонтаж г. Москва

Формат А1

ПВ7.70.00.00СБ

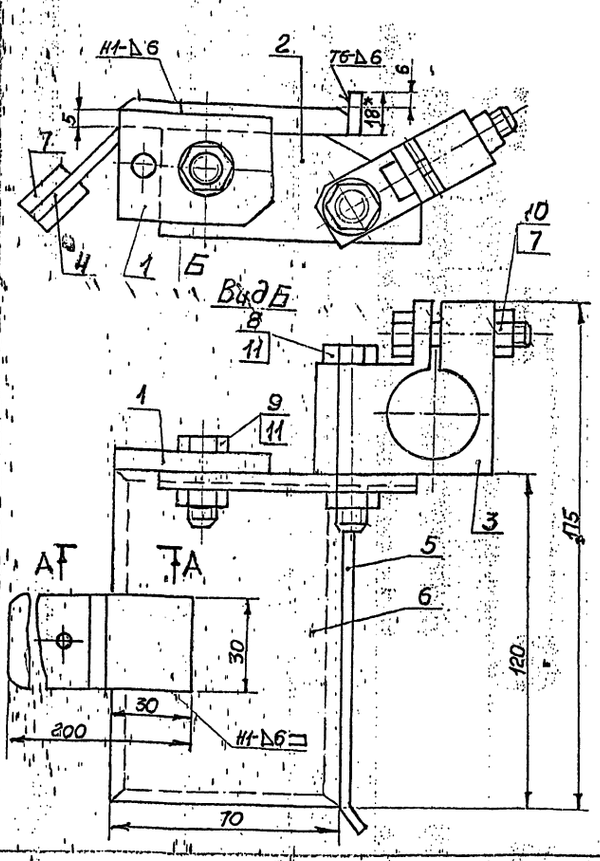

А–А
М1:1

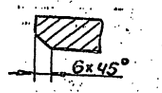

Дет. поз. 4
М1:2

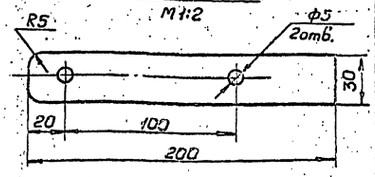

Дет. поз. 5

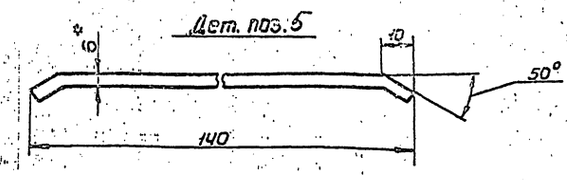

1. Сварные швы по ГОСТ 5264-80. Электроды сварочные типа Э42А ГОСТ 9467-75.
2. Неуказанные предельные отклонения размеров: отверстий - H16, валов - h16, остальных - $\pm \frac{IT16}{2}$.
3. * Размеры для справок.

Изм.	Лист	№ докум.	Подп.	Дата
Разраб.		Числова		04.13
Пров.		Кузьмина		8.5.13
Т.контр.				
ГИП		Тюрин		4.13
Н.контр.		Панова		04.13
Утв.		Кузнецов		4.13

ПВ7.70.00.00СБ

Упор скользящий

Сборочный чертеж

Лит.	Масса	Масшт.
И	1,1	1:1
Лист	Листов 1	

Гипронефтеспецмонтаж г. Москва

Формат 12

ПВ7.70.00.03

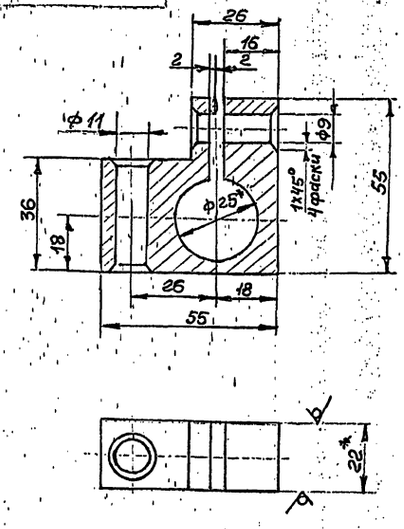

1. Неуказанные предельные отклонения размеров: отверстий - H16, валов - h16, остальных - $\pm \frac{IT16}{2}$.
2. * Размер для справок.
3. ** Уточнить по диаметру наконечника резака.

Державка

Лит.	Масса	Масшт.
И	0,4	1:1
Лист	Листов 1	

Лист Б-22 ГОСТ 19903-74 / Ст3 ГОСТ 14637-79

Гипронефтеспецмонтаж г. Москва

Формат 11

ПВ7.70.00.02

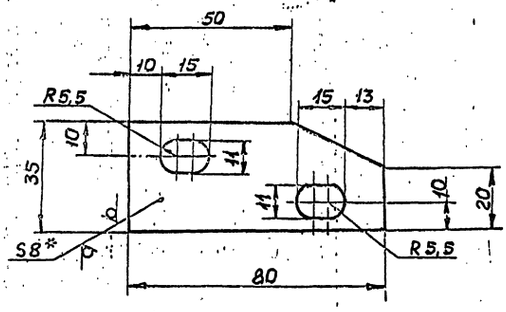

1. Неуказанные предельные отклонения размеров: отверстий - H16, валов - h16, остальных - $\pm \frac{IT16}{2}$.
2. * Размер для справок.

400398-08 74

Изм.	Лист	№ докум.	Подп.	Дата
Разраб.		Числова		04.13
Пров.		Кузьмина		8.5.13
Т.контр.				
ГИП		Тюрин		4.13
Н.контр.		Панова		04.13
Утв.		Кузнецов		4.13

ПВ7.70.00.02

Щека

Лит.	Масса	Масшт.
И	0,2	1:1
Лист	Листов 1	

Лист Б-8 ГОСТ 19903-74 / Ст3 ГОСТ 14637-79

Гипронефтеспецмонтаж г. Москва

Формат 11

Инв. № подл. | Подп. и дата | Взам. инв. № | Инв. № дубл. | Подп. и дата

Формат	Зона	Поз.	Обозначение	Наименование	Кол.	Примечание
				Стандартные изделия		
				Болты ГОСТ 7798-70		
		7		М8×40.58.026	1	
		8		М10×60.58.026	1	
		9		М10×40.58.026	1	
				Гайки ГОСТ 5915-70		
		10		М8.4.026	1	
		11		М10.4.026	2	

Изм.	Лист	N докум.	Подп.	Дата
Разраб.	Числова			04.83
Пров.	Кузьмина			04.83
ГИП	Тюрин			04.83
Н.контр.	Панова			04.83
Утв.	Кузнецов			04.83

ПВ7.70.00.00

Упор скользящий

Лист 2

Гипронефтеспецмонтаж г. Москва

Формат	Зона	Поз.	Обозначение	Наименование	Кол.	Примечание
				Документация		
		12	ПВ7.70.00.00СБ	Сборочный чертеж		
				Детали		
		11	1 ПВ7.70.00.01	Накладка	1	
		11	2 ПВ7.70.00.02	Щека	1	
		11	3 ПВ7.70.00.03	Державка	1	
		6А	4 ПВ7.70.00.04	Полоса-ручка	1	
				Лист Б-5 ГОСТ 19903-74 Ст.3 ГОСТ 14637-79		
				L=200	1	0,2кг
		6А	5 ПВ7.70.00.05	Направляющая		
				Лист Б-6 ГОСТ 10903-74 Ст.3 ГОСТ 14637-79		
				140×18	1	0,1кг
		11	6 ПВ7.70.00.06	Пластина	1	
		6А	7 ПВ7.70.00.07	Ручка деревянная		
				Пиломатериалы		
				ГОСТ 8486-66		
				30×120	2	0.05кг

Изм.	Лист	N докум.	Подп.	Дата
Разраб.	Числова			04.83
Пров.	Кузьмина			04.83
ГИП	Тюрин			04.83
Н.контр.	Панова			04.83
Утв.	Кузнецов			04.83

ПВ7.70.00.00

Упор скользящий

Лит	Масса	Масштаб
Лист 1	Листов 2	

Гипронефтеспецмонтаж г. Москва

Формат А1

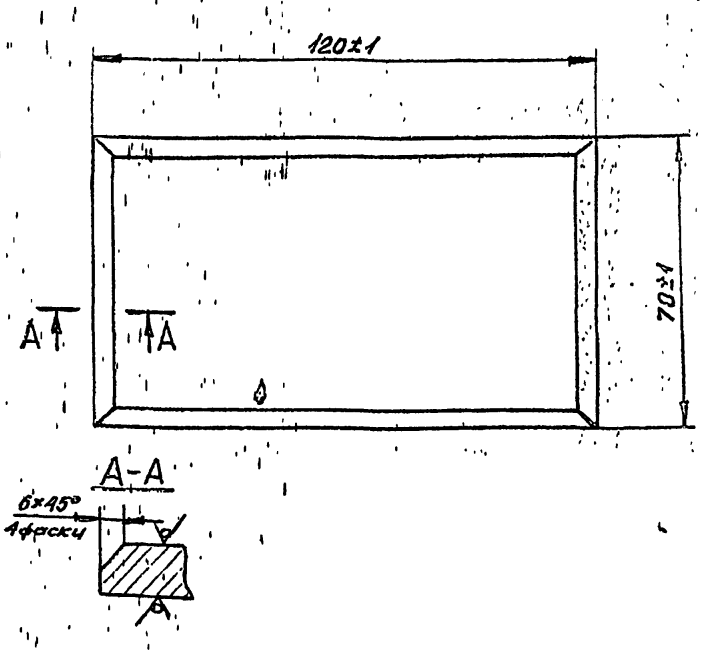

Изм.	Лист	N докум.	Подп.	Дата
Разраб.	Числова			04.83
Пров.	Кузьмина			04.83
Т.контр.				
ГИП	Тюрин			04.83
Н.контр.	Панова			04.83
Утв.	Кузнецов			04.83

ПВ7.70.00.06

Пластина

Лит	Масса	Масштаб
И	0.8	1:1
Лист	Листов 1	

Лист Б/2 ГОСТ 19903-74 Ст3 ГОСТ 14637-79

Гипронефтеспецмонтаж г. Москва

Формат А1

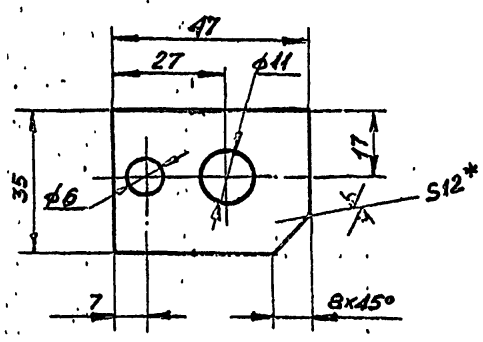

1. Неуказанные предельные отклонения размеров $\frac{IT16}{2}$ отверстий-H15; валов-h16; остальных-
2. * Размер для справок.

Ц00398-08 76

Изм.	Лист	N докум.	Подп.	Дата
Разраб.	Числова			04.83
Пров.	Кузьмина			04.83
Т.контр.				
ГИП	Тюрин			04.83
Н.контр.	Панова			04.83
Утв.	Кузнецов			04.83

ПВ7.70.00.01

Накладка

Лит	Масса	Масштаб
И	0.1	1:1
Лист	Листов 1	

Лист Б8 ГОСТ 19903-74 Ст.3 ГОСТ 14637-79.

Гипронефтеспецмонтаж г. Москва

Формат А1

ПВ7.71.00.00 СБ

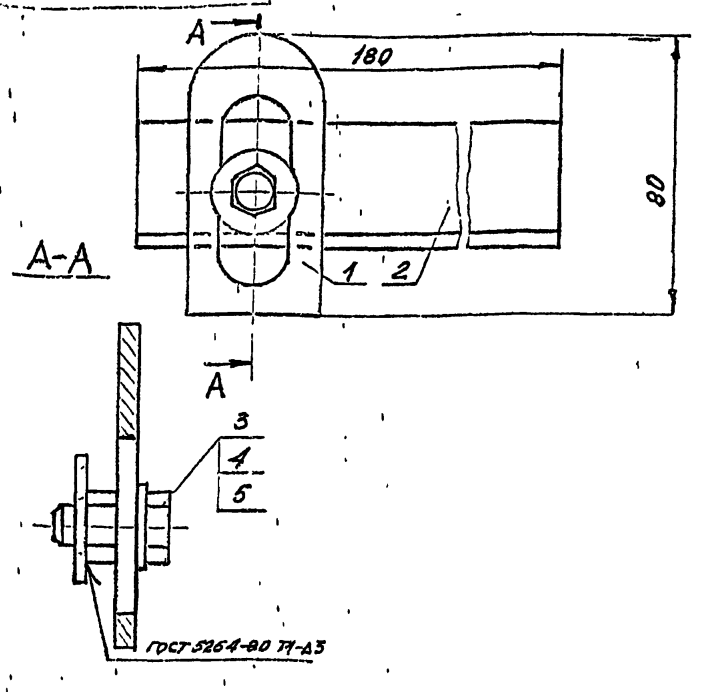

1 * Размеры для справок.

2. Электроды сварочные типа Э42А ГОСТ 9467-75

Изм.	Лист	N докум.	Подп.	Дата	ПВ7.71.00.00 СБ
Разраб.		Числова			Направляющая. Сборочный чертеж
Пров.		Кузьмина			Лит: И; Масса: 0,5; Масштаб: 1:1
Т.контр.					Лист 1; Листов 1
ГИП		Тюрин			Гипронефтеспецмонтаж г. Москва
Н.контр.		Панова			
Утв.		Кузнецов			

Копировал

Формат А1

ПВ7.71.00.01

50 √(√)

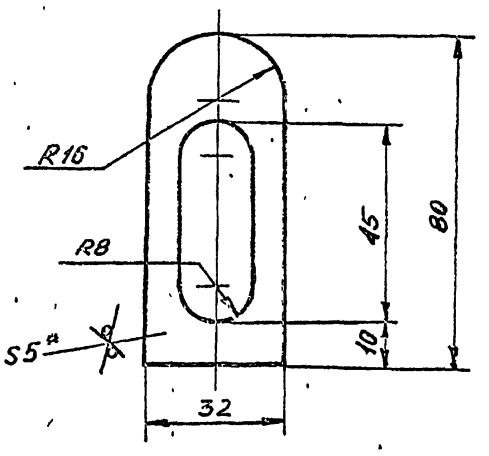

1. Неуказанные предельные отклонения размеров: отверстий – H16; валов – h16; остальных – ±IT16/2

2 * Размер для справок.

Изм.	Лист	N докум.	Подп.	Дата	ПВ7.71.00.01
Разраб.		Числова		04.83	Планка
Пров.		Кузьмина		3.83	Лит: И; Масса: 0,05; Масштаб: 1:1
Т.контр.					Лист; Листов 1
ГИП		Тюрин		4.83	Лист Б-Б ГОСТ 19903-71 / Ст3 ГОСТ 14637-79
Н.контр.		Панова		04.83	Гипронефтеспецмонтаж г. Москва
Утв.		Кузнецов		4.83	

Подп. и дата | Инв. № подл. | Взам. инв. № | Инв. № дубл. | Подп. и дата

Формат А1

ПВ7.71.00.02

25 √(√)

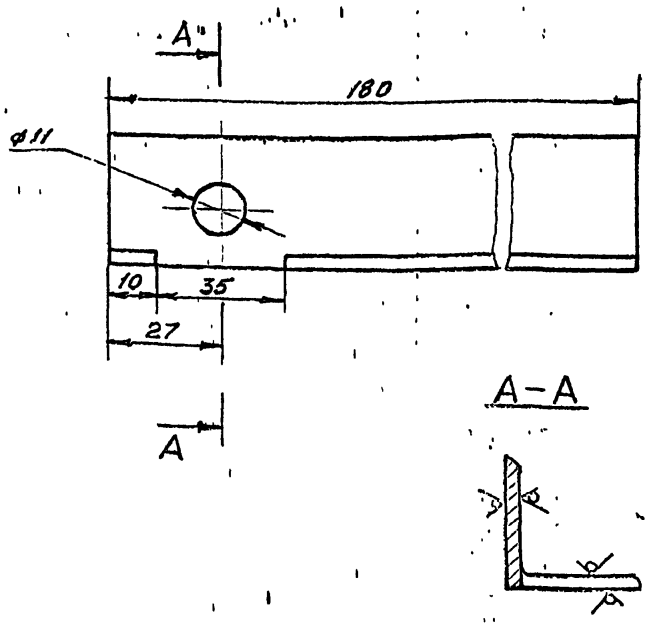

Неуказанные предельные отклонения размеров: отверстий – H16; валов – h16; остальных – ±IT16/2

Изм.	Лист	N докум.	Подп.	Дата	ПВ7.71.00.02
Разраб.		Числова			Уголок
Пров.		Кузьмина		3.83	Лит: И; Масса: 0,3; Масштаб: 1:1
Т.контр.					Лист; Листов 1
ГИП		Тюрин		4.83	Уголок 632х32х3 ГОСТ 8509-72 / Ст3 ГОСТ 535-79
Н.контр.		Панова		04.83	Гипронефтеспецмонтаж г. Москва
Утв.		Кузнецов		4.83	

Копировал

Формат А1

Формат	Зона	Поз.	Обозначение	Наименование	Кол.	Примечание
				Документация		
11			ПВ7.71.00.00 СБ	Сборочный чертеж		
				Детали		
11		1	ПВ7.71.00.01	Планка	1	
11		2	ПВ7.71.00.02	Уголок	1	
				Стандартные изделия		
		3		Болт М10х30 5В.026 ГОСТ 7798-70	1	
		4		Гайка М10.4.026 ГОСТ 5915-70	1	
		5		Шайба 10.02.05 ГОСТ 11371-78	1	

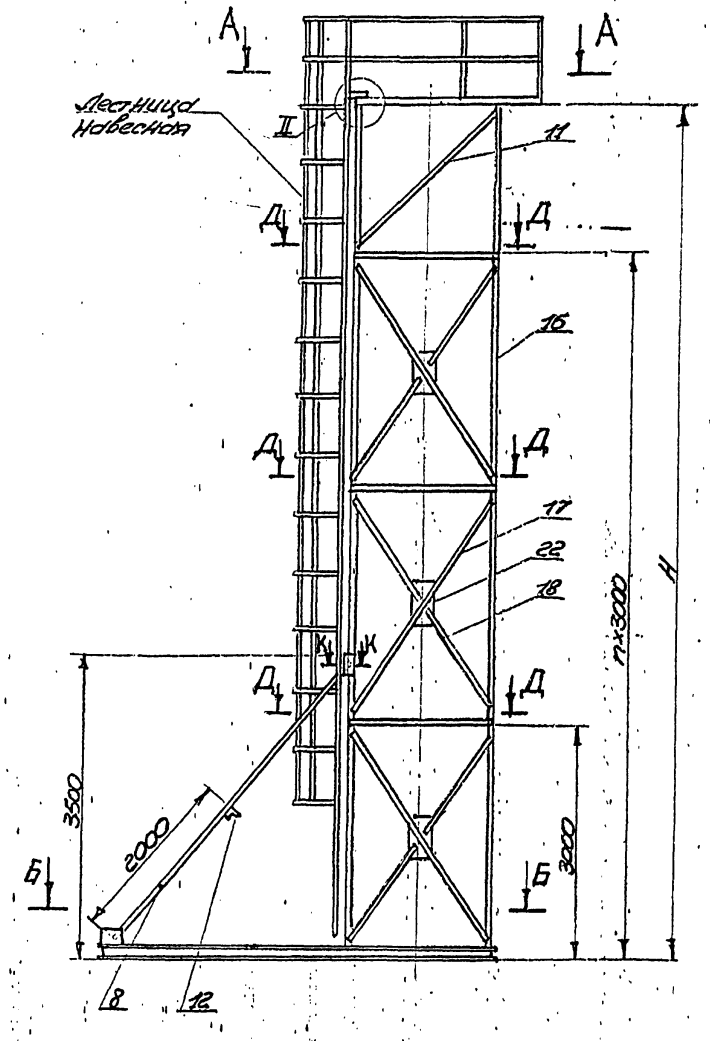

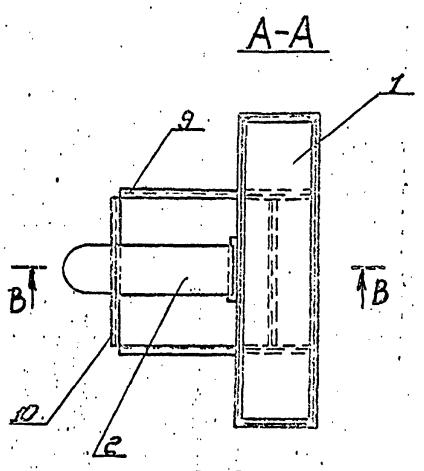

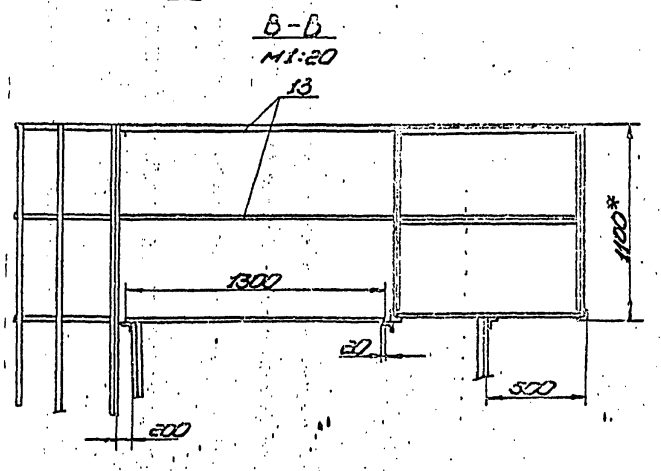

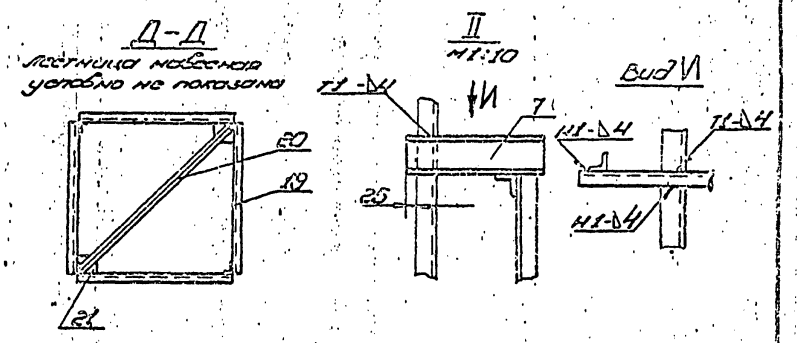

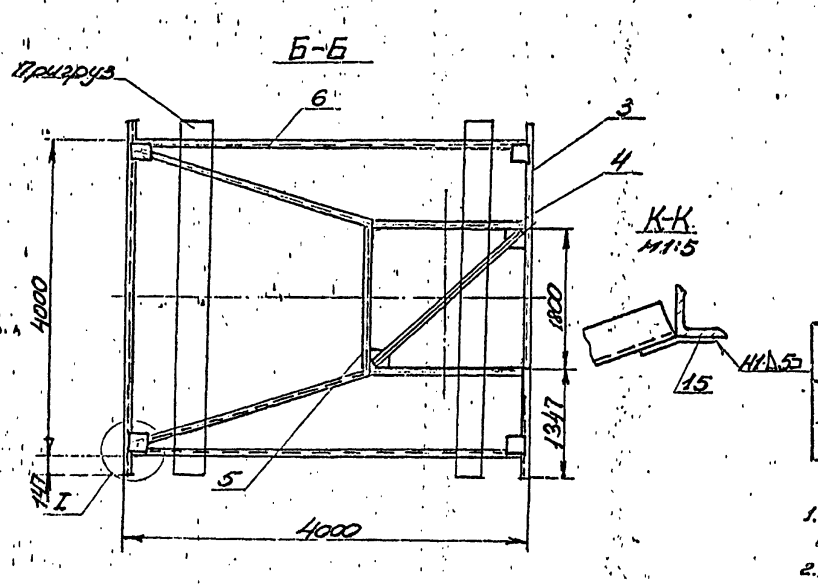

Обозначение	Размер Н, мм	Кол. п.шт.	Масса, кг	Примечание
ПВ7.86.00.00	14000	4	1570,0	Для р-ра V=5000 м³
-01	11000	3	1120,0	Для р-ров V=1,23 г.м³

1. Вместо опорной конструкции из дет. поз. 16-22 может быть использован каркас от рулона или шахтная лестница.
2. Для доступа на площадку использовать навесную лестницу (примененную при резке удерживающих планок рулона).
3. К опорной раме стойки закрепить по месту два пригруза по 500 кг (например, ж/б сваи) с помощью приварки хомутов из пола: 5×70.
4. На площадке допускается нахождение не более двух человек.
5. Сварные швы выполнять по ГОСТ 5264-80. Электроды сварочные типа Э42-А ГОСТ 9467-79. Сварка ручная электродуговая.
6. Неуказанные предельные отклонения размеров: отверстий - Н16; валов - h16; остальных - $\pm\frac{IT16}{2}$.
7. Шероховатость поверхностей реза для деталей Б4-50.
8. Размер для справок.

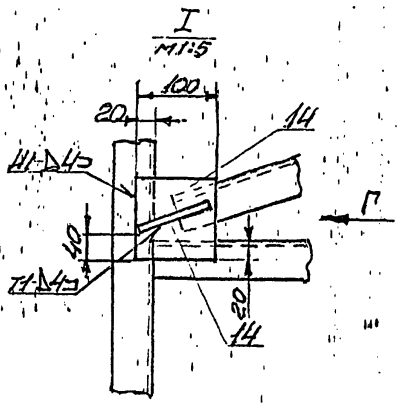

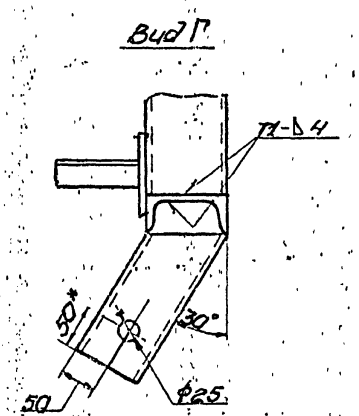

Ц00398-08 77

Изм.	Лист	№ докум.	Подп.	Дата
Разраб.		Кузьмина		3.83
Пров.		Числова		3.83
Т.контр.				
Гип.		Тюрин		3.83
Н.контр.		Панова		3.83
Утв.		Кузнецов		3.83

ПВ7.86.00.00СБ

Монтажная стойка

Сборочный чертеж

Лит.	Масса	Масштаб
И	См. табл.	1:50

Лист | Листов 1

Гипромефтеспецмонтаж г. Москва

ПВ7.86.00.00СБ

704-Т-169 о.8

ПВ7.86.00.03

(√) А

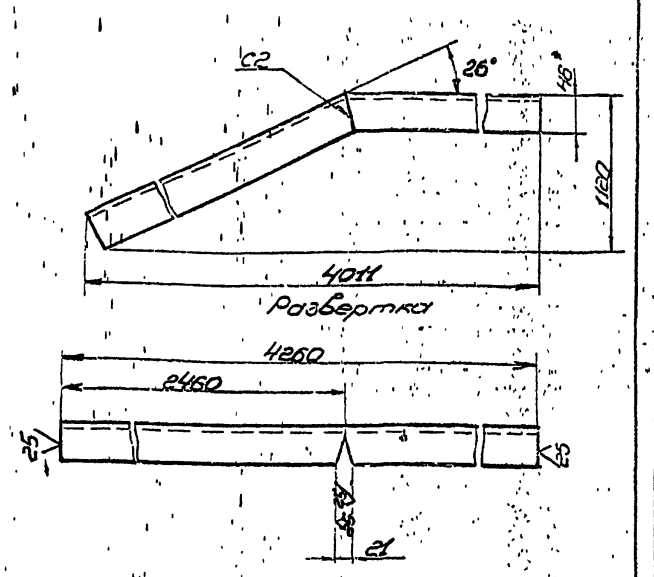

1. Сварные швы выполнять по ГОСТ 5264-80. Электроды сварочные типа Э42А ГОСТ 9467-79. Сварка ручная электродуговая.
2. Неуказанные предельные отклонения размеров: отверстий - H16, валов - h16, остальных - $\pm \frac{IT16}{2}$.

Изм.	Лист	№ докум.	Подп.	Дата	ПВ7.86.00.03		
Разраб.		Горин			Опора	Лит.	Масса	Масштаб
Пров.		Попова				И	36.6	1:5
Т.контр.						Лист	Листов 1
Н.контр.		Горин			Швеллер 10 ГОСТ 8240-72 Ст.3 ГОСТ 535-79	ГИПРОМОРТРАНСМОНТАЖ г. Москва	
ГИП		Попова					
Утв.		Кулешов					

Копировал Формат А4

ПВ7.86.00.02

(√) А

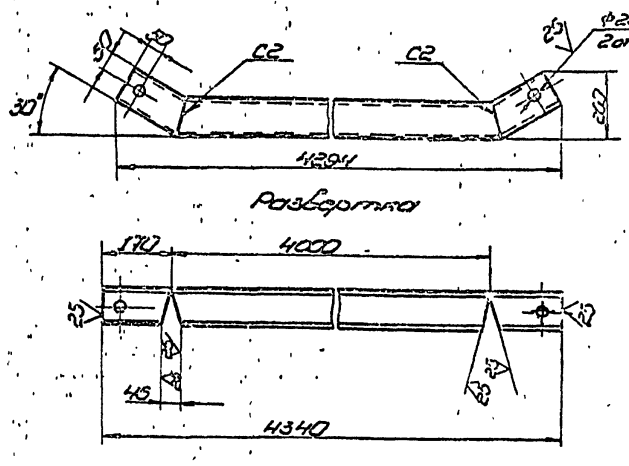

1. Сварные швы выполнять по ГОСТ 5264-80. Электроды сварочные типа Э42А ГОСТ 9467-79. Сварка ручная электродуговая.
2. Неуказанные предельные отклонения размеров: отверстий - H16; валов - h16; остальных - $\pm \frac{IT16}{2}$.

Изм.	Лист	№ докум.	Подп.	Дата	ПВ7.86.00.02		
Разраб.		Горин			Полозья	Лит.	Масса	Масштаб
Пров.		Попова				И	37.3	1:10
Т.контр.						Лист	Листов 1
Н.контр.		Горин			Швеллер 10 ГОСТ 8240-72 Ст.3 ГОСТ 535-79	ГИПРОМОРТРАНСМОНТАЖ г. Москва	
ГИП		Попова					
Утв.		Кулешов					

Копировал Формат А4

Инв.№ подл. | Подп. и дата | Взам.инв.№ | Инв.№ дубл. | Подп. и дата

Поз.	Зона	Кол.	Обозначение	Наименование	Кол.	Примечание
				Сталь		
				Уголок 50×50×5 ГОСТ 8509-72* Ст.3 ГОСТ 535-79		
54		11	ПВ7.86.00.10	L=2500	4	98 кг
54		12	ПВ7.86.00.11	L=3000	1	11.3 кг
54		13	ПВ7.86.00.12	Ограждение		
				Уголок 25×25×4 ГОСТ 8509-72* Ст.3 ГОСТ 535-79		
				L=1400	4	2.1 кг
				Косынки		
				Лист 6-8 ГОСТ 19903-74 Ст.3 ГОСТ 14637-79		
54		14	ПВ7.86.00.13	100×100	6	0.8 кг
54		15	ПВ7.86.00.14	150×150	2	1.4 кг
			Переменные данные	Для исполнений		
				ПВ7.86.00.00 см.СБ		
				Детали		
54		16	ПВ7.86.00.15	Стойка		
				Уголок 75×75×6 ГОСТ 8509-72* Ст.3 ГОСТ 535-79		
				L=14000	4	81.2 кг
				Раскосы		
				Уголок 50×50×5 ГОСТ 8509-72* Ст.3 ГОСТ 535-79		
54		17	ПВ7.86.00.16	L=3400	16	12.8 кг
54		18	ПВ7.86.00.17	L=1600	32	6.0 кг
54		19	ПВ7.86.00.18	L=1800	16	6.8 кг
54		20	ПВ7.86.00.19	L=2500	5	9.4 кг

Изм.	Лист	№ докум.	Подп.	Дата	ПВ7.86.00.00		
Разраб.		Горин			Спецификация	Лит.	Масса	Масштаб
Пров.		Попова						
Т.контр.						Лист	Листов 2
Н.контр.		Горин				ГИПРОМОРТРАНСМОНТАЖ г. Москва	
ГИП		Попова					
Утв.		Кулешов					

Копировал Формат А4

Поз.	Зона	Кол.	Обозначение	Наименование	Кол.	Примечание
				Косынка		
				Лист 6-8 ГОСТ 19903-74 Ст.3 ГОСТ 14637-79		
54		21	ПВ7.86.00.20	100×100	8	0.6 кг
54		22	ПВ7.86.00.21	400×200	15	5.0 кг
				ПВ7.86.00.00-01 см.СБ		
				Детали		
54		16	ПВ7.86.00.15	Стойка		
				Уголок 75×75×6 ГОСТ 8509-72* Ст.3 ГОСТ 535-79		
				L=11000	4	64 кг
				Раскосы		
				Уголок 50×50×5 ГОСТ 8509-72* Ст.3 ГОСТ 535-79		
54		17	ПВ7.86.00.16	L=3400	12	12.8 кг
54		18	ПВ7.86.00.17	L=1600	24	6.0 кг
54		19	ПВ7.86.00.18	L=1800	12	6.8 кг
54		20	ПВ7.86.00.19	L=2500	4	9.4 кг
				Косынка		
				Лист 6-8 ГОСТ 19903-74 Ст.3 ГОСТ 14637-79		
54		21	ПВ7.86.00.20	100×100	6	0.6 кг
54		22	ПВ7.86.00.21	400×200	12	5.0 кг

400398-08 78

Изм.	Лист	№ докум.	Подп.	Дата	ПВ7.86.00.00		
						Лист 3	

Копировал Формат А4

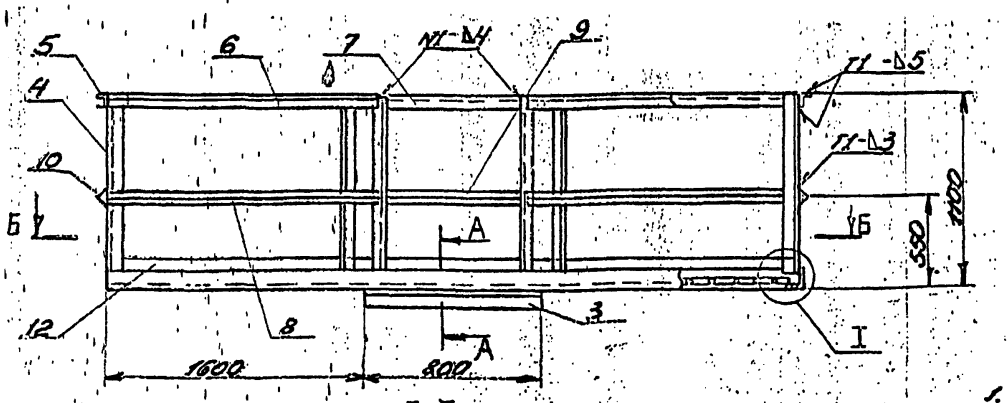

Б-Б

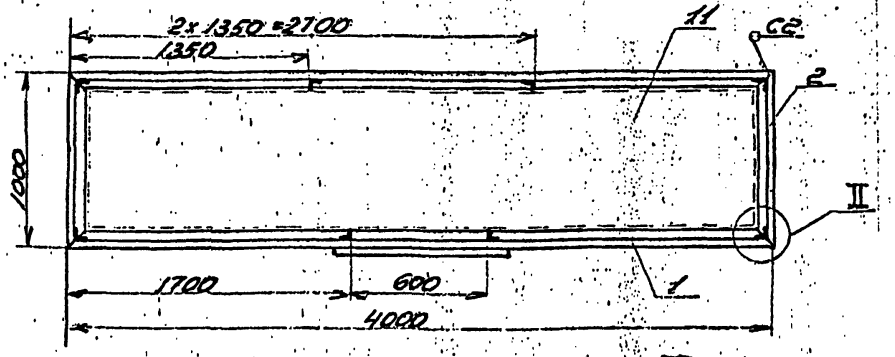

А-А
1:4

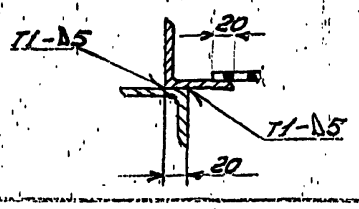

II
М1:4

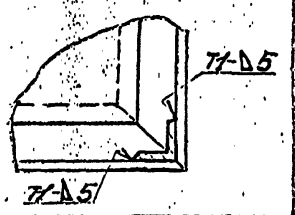

I
М1:2,5

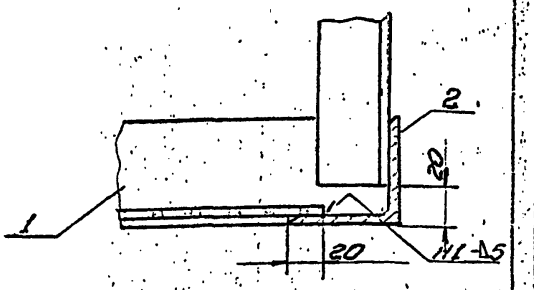

1. Сварные швы выполнять по ГОСТ 5264-80.
Электроды сварочные типа Э42А ГОСТ 9467-79
Сварка ручная электродуговая
2. Неуказанные предельные отклонения размеров:
отверстий - H16; валов - h16; остальных - $\pm\frac{IT16}{2}$.
3. Шероховатость поверхностей реза для деталей
64: 50
4*. Размеры для справок.

Нач.отд.	Гайдин			Кол.	Масса
Гл.спец.	Петрова			1(1)	3.83
Пров.	Куликова			1(1)	3.83
Н.контр.					
ГИП	Гайдин			1:1	1.13
Н.контр.	Петрова			1:1	1.13
Нач.сект.	Куликова			1:1	1.83

ПВ7.86.01.00 СБ

Площадка

Сборочный чертеж

Лит.	Масса	Масштаб
И	1910	1:25

Гипронефтеспецмонтаж г. Москва

Копировал

Формат А2

Формат	Зона	Поз.	Обозначение	Наименование	Кол.	Примечание
				Документация		
		22	ПВ7.86.00.00	Сборочный чертеж		
				Сборочные единицы		
		1	ПВ7.86.01.00	Площадка	1	
				Детали		
64		2	ПВ7.86.00.01	Настил		
				Лист ПВ308 ГОСТ 8706-78		
				1300×600	1	12.54кг
11		3	ПВ7.86.00.02	Полоза	2	
11		4	ПВ7.86.00.03	Опора	2	
				Ограждение		
				Швеллер 10 ГОСТ 8240-72 / Ст.3 ГОСТ 535-79		
64		5	ПВ7.86.00.04	L=1800	1	15.5кг
64		6	ПВ7.86.00.05	L=3900	2	33.5кг
64		7	ПВ7.86.00.06	L=350	2	3.0кг
64		8	ПВ7.86.00.07	L=4200	2	36.1кг
				Ограждение		
				Уголок 63×63×5 ГОСТ 8509-72 / Ст.3 ГОСТ 535-79		
64		9	ПВ7.86.00.08	L=2300	2	18.1кг
64		10	ПВ7.86.00.09	L=1800	2	8.7кг

Нач.отд.	Гайдин			Кол.	Масса
Гл.спец.	Петрова			1(1)	3.83
Пров.	Куликова			1(1)	3.83
Н.контр.					
ГИП	Гайдин			1:1	1.13
Н.контр.	Петрова			1:1	1.13
Нач.сект.	Куликова			1:1	1.83

ПВ7.86.00.00

Монтажная стойка

Лит.	Лист	Листов
	1	

Гипронефтеспецмонтаж г. Москва

Копировал

Формат А2

Формат	Зона	Поз.	Обозначение	Наименование	Кол.	Примечание
				Документация		
А2			ПВ7.86.01.00 СБ	Сборочный чертеж		
				Детали		
				Ограждение		
				Уголок 63×63×5 ГОСТ 8509-72 / Ст.3 ГОСТ 535-79		
64		1	ПВ7.86.01.01	L=4000	2	19.24кг
64		2	ПВ7.86.01.02	L=1000	2	4.81кг
64		3	ПВ7.86.01.03	L=800	1	3.85кг
				Ограждение		
				Уголок 63×63×5 ГОСТ 8509-72 / Ст.3 ГОСТ 535-79		
64		4	ПВ7.86.01.04	L=1080	8	2.61кг
64		5	ПВ7.86.01.05	L=1000	2	2.42кг
64		6	ПВ7.86.01.06	L=1700	2	4.11кг
64		7	ПВ7.86.01.07	L=4000	1	9.68кг
				Ограждение		
				Уголок 63×63×5 ГОСТ 8509-72 / Ст.3 ГОСТ 535-79		
64		8	ПВ7.86.01.08	L=1700	2	2.48кг
64		9	ПВ7.86.01.09	L=4000	1	5.84кг
64		10	ПВ7.86.01.10	L=1000	2	1.46кг
				Настил		
64		11	ПВ7.86.01.11	Лист ПВ308 ГОСТ 8706-78		
				914×3914	1	74.82кг
64		12	ПВ7.86.01.12	Ограждение		
				Лист 6-2 ГОСТ 19903-74 / Ст.3 ГОСТ 16523-70		
			400398-08 (79)	200×9400	1	5.9кг

Нач.отд.	Гайдин			Кол.	Масса
Гл.спец.	Петрова			1(1)	3.83
Пров.	Куликова			1(1)	3.83
Н.контр.					
ГИП	Гайдин			1:1	1.13
Н.контр.	Петрова			1:1	1.13
Нач.сект.	Куликова			1:1	1.83

ПВ7.86.01.00

Площадка

Лит.	Лист	Листов
И		1

Гипронефтеспецмонтаж г. Москва

Копировал

Формат А2

gost.e-ecolog.ru