ТИПОВОЙ ПРОЕКТ
704-1-168.84

РЕЗЕРВУАР СТАЛЬНОЙ ВЕРТИКАЛЬНЫЙ ЦИЛИНДРИЧЕСКИЙ ДЛЯ НЕФТИ И НЕФТЕПРОДУКТОВ ЕМКОСТЬЮ 3000 $м^3$

АЛЬБОМ VIII

ИСКЛЮЧЕН ИЗ ЧИСЛА ДЕЙСТВУЮЩИХ И МОЖЕТ ПРИМЕНЯТЬСЯ В КАЧЕСТВЕ МАТЕРИАЛА ДЛЯ ПРОЕКТИРОВАНИЯ БЕЗ ПРАВА ПРИВЯЗКИ (ПИСЬМО ОТ 25 02 98 № 9-2-1/36)

Ц00413-08

Привязан

Инв.№

gost.e-ecolog.ru

Содержание альбома

Обозначение	Наименование	Кол. листов	Стр.
ПВ32.01.00.00	Устройство для раскатки рулонов	5	3-7
ПВ5К.02.00.00	Шарнир для подъема рулонов массой до 45 т	4	8-11
ПВ5К.12.00.00	Захват для подъема рулонов массой до 45 т.	7	12-18
ПВ3.02.00.00	Скоба для развертывания рулона	3	19-21
ПВ12.01.00.00	Отвес		
ПВ12.02.00.00	Поддон	1	22
ПВ81.04.00.00	Кронштейн для расчалок		
ПВ8.05.00.00	Упор клиновой	2	23-24
ПВ4.05.00.00	Стяжное приспособление	2	25-26
ПВ7.11.00.00	Клин	1	27
ПВ51.06.00.00	Козлы для демонтажа монтажной стойки	2	28-29
ПВ5.62.00.00	Скоба для навешивания блока		
ПВ6.07.00.00	Ролик отводной для демонтажа монтажной стойки	1	30
ПВ6.07.00.00-01	Приспособление для замыкания вертикального монтажного стыка	10	31-40
ПВ9.10.00.00-01	Леса навесные для замыкания вертикального монтажного стыка	8	41-48
ПВ7.76.00.00	Рама	1	49
ПВ5.03.00.00	Укосина для монтажа понтона	1	50
ПВ4.13.00.00	Струбцина для монтажа понтона	2	51-52
ПВ4.03.00.00	Струбцина для прижима обвязочного уголка	2	53-54
ПВ71.78.00.00	Стойка монтажная	7	55-61
ПВ5.60.00.00	Траверса для подъема	1	62
ПГ21.01.00.00	Приспособление для разметки днища	10	63-72
ПВ5А.3-0-0СБ	Скоба для установки навесной лестницы	1	73
ПВ7.71.00.00	Направляющая	2	74.75
ПВ7.70.00.00	Упор скользящий	1	76
ПВ6.04.00.00	Приспособление для формообразования	4	77-80
ПВ10.05.00.00	Строп 4х ветвевой	1	81
ПВ7.86.00.00	Монтажная стойка	3	82-84

Изм.	Лист	N докум.	Подп.	Дата	ТП 704-1-168.84	Лит.	Масса	Масштаб
Разраб.		Кузьмина			Содержание	И		
Пров.		Чиспова				Лист	Листов 1	
Т.контр.								
ГИП		Тюрин				Гипронефтеспецмонтаж г. Москва		
Н.контр.		Панова						
Утв.		Кузнецов						

Ц 00413-08 3 Формат 22

ТИПОВОЙ ПРОЕКТ
704-1-168.84

РЕЗЕРВУАР СТАЛЬНОЙ ВЕРТИКАЛЬНЫЙ ЦИЛИНДРИЧЕСКИЙ ДЛЯ НЕФТИ И НЕФТЕПРОДУКТОВ ЕМКОСТЬЮ 3000 $м^3$

АЛЬБОМ VIII

СОСТАВ ПРОЕКТА

АЛЬБОМ I	КОНСТРУКЦИИ МЕТАЛЛИЧЕСКИЕ РЕЗЕРВУАРА
АЛЬБОМ II	КОНСТРУКЦИИ МЕТАЛЛИЧЕСКИЕ ПОНТОНА
АЛЬБОМ III	ОСНОВАНИЕ И ФУНДАМЕНТЫ. КРЕПЕЖНЫЕ УЗЛЫ.
АЛЬБОМ IV	ОБОРУДОВАНИЕ РЕЗЕРВУАРА С ПОНТОНОМ ДЛЯ НЕФТИ И НЕФТЕПРОДУКТОВ
АЛЬБОМ V	ОБОРУДОВАНИЕ РЕЗЕРВУАРА БЕЗ ПОНТОНА ДЛЯ НЕФТИ И НЕФТЕПРОДУКТОВ
АЛЬБОМ VI	ОБОРУДОВАНИЕ РЕЗЕРВУАРОВ БЕЗ ПОНТОНА ДЛЯ ВЫСОКОЗАСТЫВАЮЩИХ НЕФТЕЙ И НЕФТЕПРОДУКТОВ
АЛЬБОМ VII	ПРОЕКТ ПРОИЗВОДСТВА МОНТАЖНЫХ РАБОТ МОНТАЖ РЕЗЕРВУАРА
АЛЬБОМ VIII	ПРОЕКТ ПРОИЗВОДСТВА МОНТАЖНЫХ РАБОТ ПРИСПОСОБЛЕНИЯ ДЛЯ МОНТАЖА
АЛЬБОМ IX	ЗАКАЗНЫЕ СПЕЦИФИКАЦИИ
АЛЬБОМ X	СМЕТЫ
АЛЬБОМ XI	ВЕДОМОСТЬ ПОТРЕБНОСТИ В МАТЕРИАЛАХ

ПРИМЕНЕННЫЕ ТИПОВЫЕ ПРОЕКТЫ ТИПОВОЙ ПРОЕКТ 402-11-59/74 СТАЦИОНАРНАЯ УСТАНОВКА ГЕНЕРАТОРОВ ВЫСОКОКРАТНОЙ ПЕНЫ ГВП С-2000 ГВПС-600 ГВПС-200 НА СТАЛЬНЫХ ВЕРТИКАЛЬНЫХ РЕЗЕРВУАРАХ ДЛЯ НЕФТИ И НЕФТЕПРОДУКТОВ АЛЬБОМЫ III IV V/РАСПРОСТРАНЯЕТ КАЗАХСКИЙ ФИЛИАЛ/

РАЗРАБОТАН
ПРОЕКТНЫМ ИНСТИТУТОМ
ГИПРОНЕФТЕСПЕЦМОНТАЖ
Главный инженер института И.С. Гольденберг
Главный инженер проекта В.Н. Тюрин

РАБОЧИЕ ЧЕРТЕЖИ
УТВЕРЖДЕНЫ И ВВЕДЕНЫ В ДЕЙСТВИЕ МИННЕФТЕПРОМОМ
ПРОТОКОЛ ОТ 23.05.83 г

Привязан:

ПВ32.01.00.00СБ

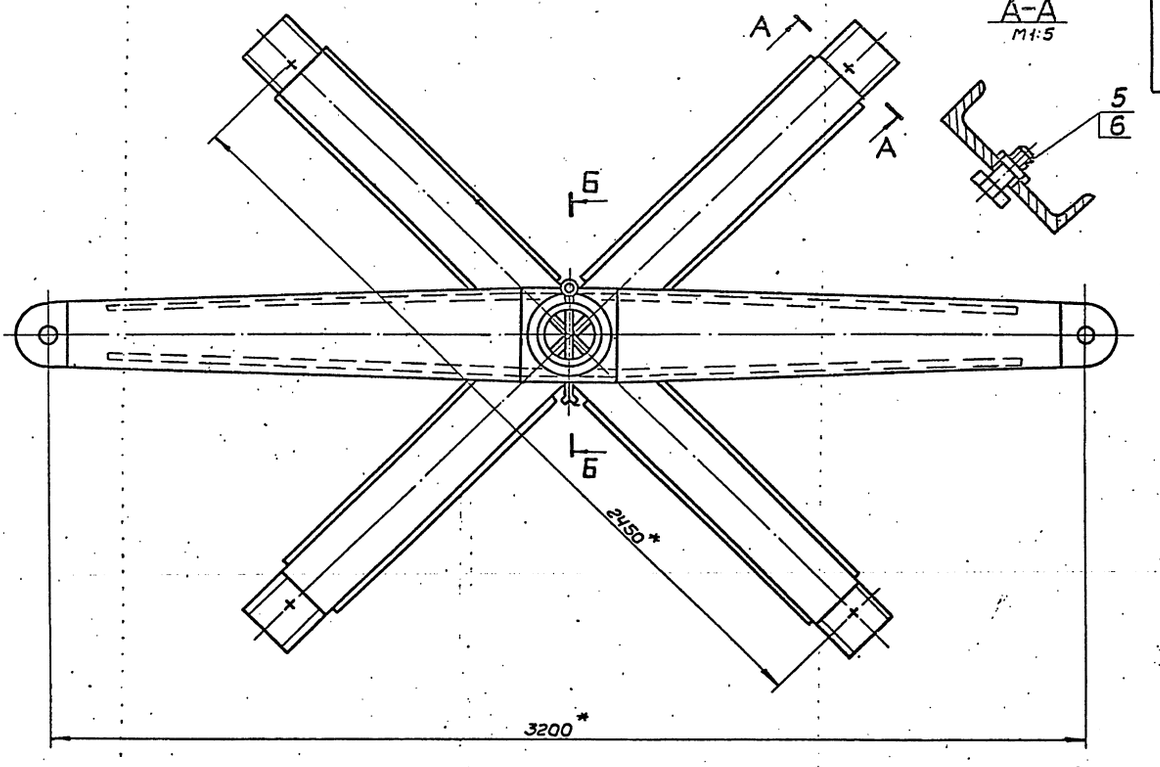

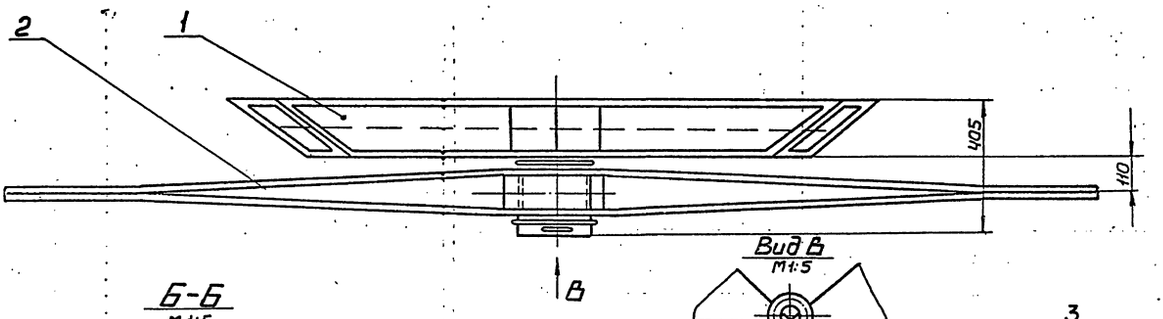

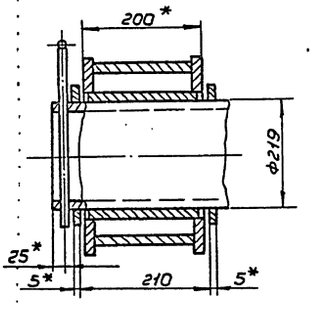

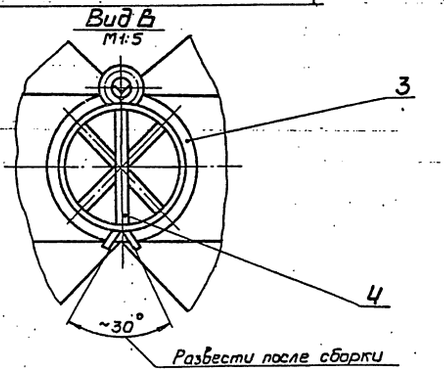

1. Неуказанные предельные отклонения размеров: отверстий - H16, валов - h16, остальных $\pm \frac{JT16}{2}$.
2. * Размеры для справок.

					ПВ32.01.00.00.СБ			
Изм	Лист	№ докум.	Подп	Дата	Устройство для раскатки рулонов	Лит.	Масса	Масштаб
Разраб.		Кузьмина				И	440,0	1:10
Пров.		Числова			Сборочный чертеж	Лист	Листов 1	
Т.контр						Гипронефтеспецмонтаж г. Москва		
ГИП		Тюрин						
Н.контр		Понова						
Утв.		Кузнецов						

Инв. № подл. | Подп. и дата | Взам. инв. № | Инв. № дубл. | Подп. и дата

ЦОО413-08 4 Формат 22

Формат	Зона	Поз.	Обозначение	Наименование	Кол.	Примечание
				Документация		
12			ПВ32.01.02.00СБ	Сборочный чертеж		
				Детали		
11		1	ПВ32.01.02.01	Ступица	1	
12		2	ПВ32.01.02.02	Ребро	2	
12		3	ПВ32.01.02.03	Накладка	2	

Разраб.	Кузьмина		3.83	ПВ32.01.02.00
Пров.	Числова		3.83	Щека тяговая
Т.контр.				Лит. И; Масса 1; Масштаб
ГИП	Тюрин		4.83	Лист 1; Листов 1
Н.контр.	Панова		4.83	Гипронефтеспецмонтаж г. Москва
Утв.	Кузнецов		4.83	

Инв.№подл. | Подп. и дата | Взам.инв.№ | Инв.№дубл. | Подп. и дата

Формат 11

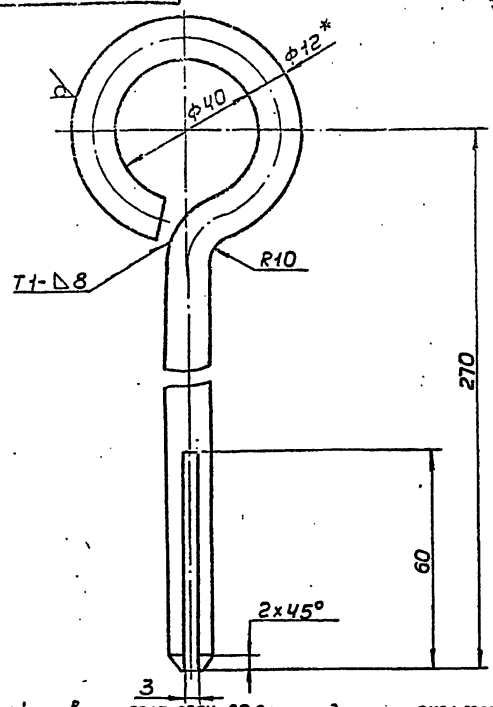

1. Сварной шов по ГОСТ 5264-80. Электроды типа Э42А ГОСТ 9467-75.
2. Неуказанные предельные отклонения размеров: отверстий - H16, остальных ± IT16/2
3. * Размер для справок.
4. Развернутая длина заготовки L = 410 ± 3,0 мм.

Разраб.	Кузьмина		3.83	ПВ32.01.00.02
Пров.	Числова		3.83	Штырь
Т.контр.				Лит. И; Масса 0,37; Масштаб 1:1
ГИП	Тюрин		4.83	Лист 1; Листов 1
Н.контр.	Панова		4.83	Гипронефтеспецмонтаж г. Москва
Утв.	Кузнецов		4.83	

Круг В-12 ГОСТ 2590-71 / Ст3 ГОСТ 535-79

Инв.№подл. | Подп. и дата | Взам.инв.№ | Инв.№дубл. | Подп. и дата

Формат 11

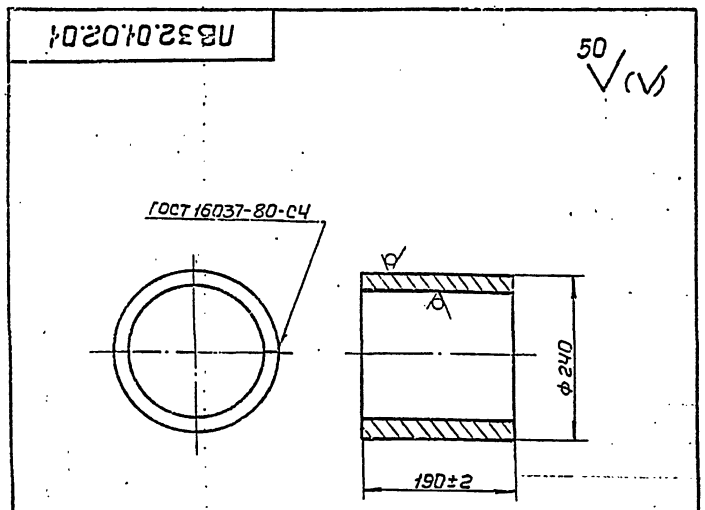

Электроды сварочные типа Э42А ГОСТ 9467-75

Разраб.	Кузьмина		3.83	ПВ32.01.02.01
Пров.	Числова		3.83	Ступица
Т.контр.				Лит. И; Масса 10,0; Масштаб 1:5
ГИП	Тюрин		4.83	Лист 1; Листов 1
Н.контр.	Панова		4.83	Гипронефтеспецмонтаж г. Москва
Утв.	Кузнецов		4.83	

Лист Б-10 ГОСТ 19904-74 / Ст3 ГОСТ 14637-79

Инв.№подл. | Подп. и дата | Взам.инв.№ | Инв.№дубл. | Подп. и дата

Формат 11

Формат	Зона	Поз.	Обозначение	Наименование	Кол.	Примечание
				Документация		
22			ПВ32.01.00.00СБ	Сборочный чертеж		
				Сборочные единицы		
11		1	ПВ32.01.01.00	Крестовина	1	
11		2	ПВ32.01.02.00	Щека тяговая	1	
				Детали		
54		3	ПВ32.01.00.01	Кольцо приставочное		
				Лист Б-5 ГОСТ 19904-74 / Ст3 ГОСТ 14637-79		
				d=222H16, D=260h16	2	0.8 кг
11		4	ПВ32.01.00.02	Штырь	1	
				Стандартные изделия		
		5		Болт М30х70.58.026 ГОСТ 7798-70	4	0.54 кг
		6		Гайка М30.4.026 ГОСТ 5915-70	4	0.23 кг

Разраб.	Кузьмина		3.83	ПВ32.01.00.00
Пров.	Числова		3.83	Устройство для раскатки рулонов
Т.контр.				Лит. И; Лист 1; Листов 1
ГИП	Тюрин		4.83	Гипронефтеспецмонтаж г. Москва
Н.контр.	Панова		4.83	
Утв.	Кузнецов		4.83	

Инв.№подл. | Подп. и дата | Взам.инв.№ | Инв.№дубл. | Подп. и дата

Формат 11

ПВ32.01.01.00СБ

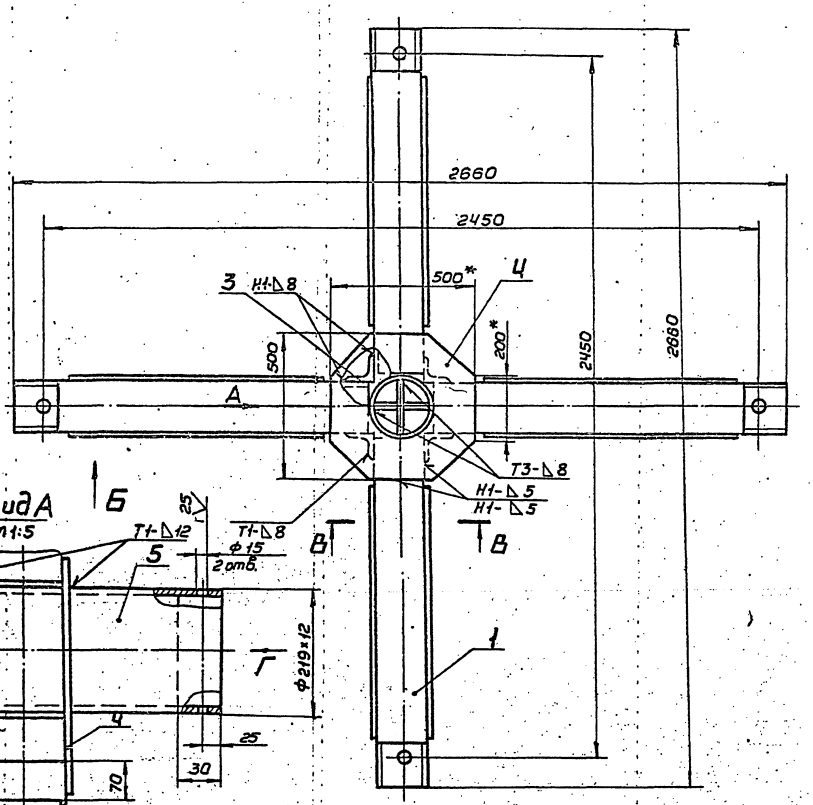

Вид А
М1:5

Вид Б
М1:3

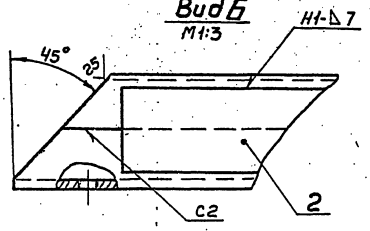

В-В
М1:3

Вид Г
М1:5

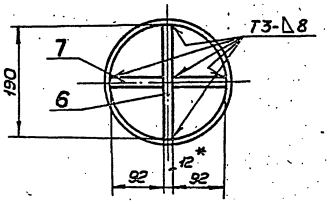

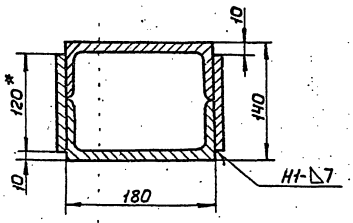

Дет. поз. Ч

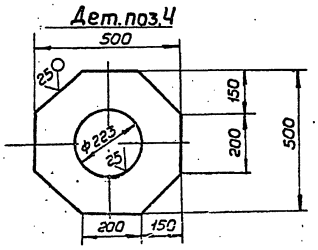

1. Сварные швы выполнять по ГОСТ 5264-80. Электроды сварочные типа Э42А ГОСТ 9467-75.
2. Неуказанные предельные отклонения размеров: отверстий - H16, валов - h16, остальных $\pm \frac{IT16}{2}$
3. Шероховатость поверхностей реза для дет. Б4 - 50.
4.* Размеры для справок.

				ПВ32.01.01.00СБ		
Изм.	Лист	№ докум.	Подп.	Дата		
Разраб.		Кузьмина		3.83	Крестовина	Лит. И / Масса 295 / Масштаб 1:10
Пров.		Числова		3.83	Сборочный чертеж	
Т.контр.						Лист / Листов 1
ГИП		Тюрин		4.83		Гипронефтеспецмонтаж г. Москва
Н.контр.		Попова		4.83		
Утв.		Кузнецов		4.83		

Инв.№ подл. | Подпись и дата | Взам.инв.№ | Инв.№ дубл. | Подпись и дата

Ц00413-08 6 Формат А2

ПВ32.01.02.02

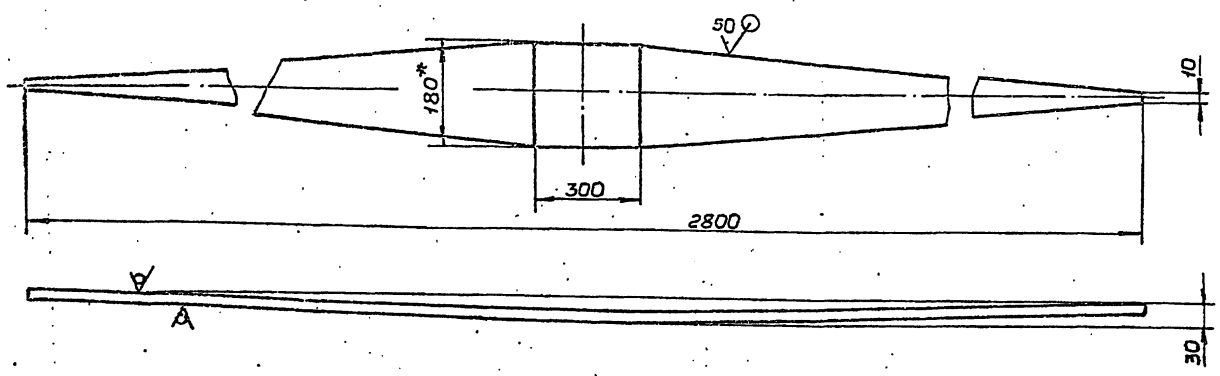

1. Неуказанные предельные отклонения размеров: валов - h16, остальных $\pm \frac{JT16}{2}$
2. * Размер для справок.

Изм	Лист	№ докум.	Подп.	Дата	ПВ32.01.02.02			
Разраб.		Кузьмина		3.83	Ребро	Лит. И	Масса 20,0	Масштаб 1:10
Пров.		Числова		3.83		Лист	Листов 1	
Т.контр.						Гипронефтеспецмонтаж г. Москва		
ГИП		Тюрин		4.83	Полоса Б10×180 ГОСТ 103-76 / Ст3 ГОСТ 535-79			
Н.контр.		Панова		4.83				
Утв.		Кузнецов		4.83				

Формат 12

Формат	Зона	Поз.	Обозначение	Наименование	Кол.	Примечание
Б4		7	ПВ32.01.01.07	Вставка		
				Лист Б-12 ГОСТ 19903-74 / Ст3 ГОСТ 14637-79		
				92×370	2	2,1 кг

ПВ32.01.01.00 Лист 2

Формат 11

Формат	Зона	Поз.	Обозначение	Наименование	Кол.	Примечание
				Документация		
22			ПВ32.01.01.00СБ	Сборочный чертеж		
				Детали		
Б4		1	ПВ32.01.01.01	Балка		
				Швеллер 18 ГОСТ 8240-72 / Ст3 ГОСТ 535-79		
				L=1220	4	20 кг
Б4		2	ПВ32.01.01.02	Накладка		
				Полоса Б-8×120 ГОСТ 103-76 / Ст3 ГОСТ 535-79		
				L=1000	8	8,5 кг
Б4		3	ПВ32.01.01.03	Усилительный уголок		
				Уголок Б-90×90×8 ГОСТ 8509-72 / Ст3 ГОСТ 535-79		
				L=180	4	0,2 кг
Б4		4	ПВ32.01.01.04	Накладка		
				Лист Б-12 ГОСТ 19903-74 / Ст3 ГОСТ 14637-79		
				500×500	2	16 кг
Б4		5	ПВ32.01.01.05	Ось		
				Труба 219×12 ГОСТ 8732-78 / В10 ГОСТ 8731-74		
				L=450	1	28 кг
Б4		6	ПВ32.01.01.06	Вставка		
				Лист Б-12 ГОСТ 19903-74 / Ст3 ГОСТ 14637-79		
				190×370	1	4 кг

Изм	Лист	№ докум.	Подп.	Дата	ПВ32.01.01.00			
Разраб.		Кузьмина		3.83	Крестовина	Лит. И	Лист 1	Листов 2
Пров.		Числова		3.83		Гипронефтеспецмонтаж г. Москва		
ГИП		Тюрин		4.83				
Н.контр.		Панова		4.83				
Утв.		Кузнецов		4.83				

Ц00413-08 7

Формат 11

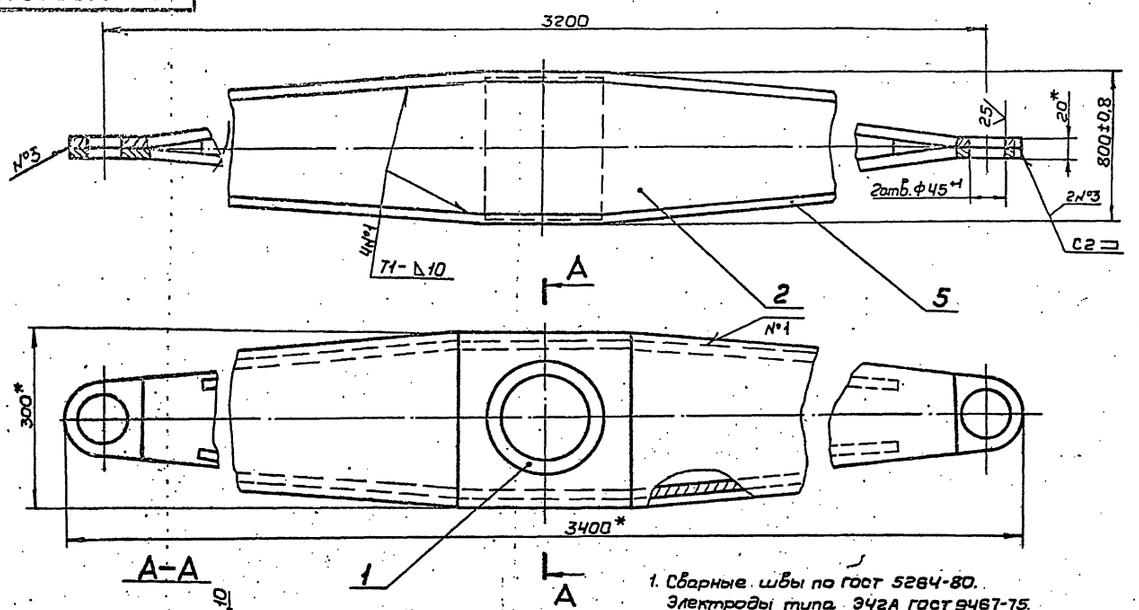

1. Сварные швы по гост 5264-80.
   Электроды типа Э42А гост 9467-75.
2. Неуказанные предельные отклонения размеров ± JT16/2.
3. * Размеры для справок.

					ПВ32.01.02.00СБ		
Изм.	Лист	№ докум.	Подп.	Дата	Щека-тяговая	Лит.	Масса	Масштаб
Разраб.		Кузьмина		3.83		И	160,0	1:5
Пров.		Числова		3.83				
Т.контр.						Лист	Листов 1	
ГИП		Тюрин		4.83	Сборочный чертеж			
Н.контр.		Панова		04.11		Гипронефтеспецмонтаж г. Москва		
Утв.		Кузнецов		5.83				

Формат 12

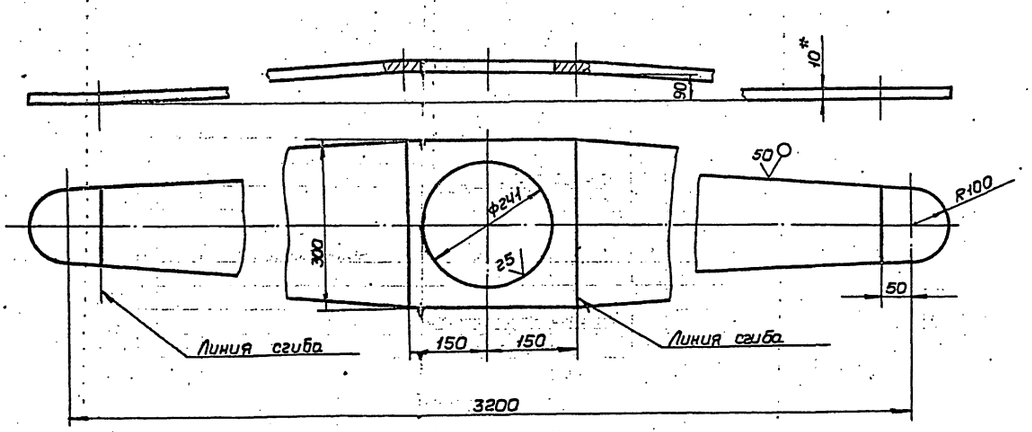

1. Неуказанные предельные отклонения размеров: отверстий - H16, валов - h16, остальных ± JT16/2.
2. * Размеры для справок.

					ПВ32.01.02.03		
Изм.	Лист	№ докум.	Подп.	Дата	Накладка	Лит.	Масса	Масштаб
Разраб.		Кузьмина		5.83		И	45,0	1:5
Пров.		Числова		5.83				
Т.контр.						Лист	Листов 1	
ГИП		Тюрин		4.83	Лист Б-10 гост 19903-74			
Н.контр.		Панова		04.11	Ст 3 гост 14637-79	Гипронефтеспецмонтаж г. Москва		
Утв.		Кузнецов		5.83				

Формат 12

Инв.№подл. | Подп. и дата | Взам.инв.№ | Инв.№дубл. | Подп. и дата

Формат	Зона	Поз.	Обозначение	Наименование	Кол.	Примечание
				Документация		
А2			ПВ5К.02.00.00СБ	Сборочный чертеж		
				Сборочные единицы		
А1		1	ПВ5К.02.01.00	Опора	1	
А1		2	ПВ5К.02.02.00	Основание	1	
				Детали		
А1		3	ПВ5К.02.00.01	Скоба	1	
-		4	ПВ5К.02.00.01-01	Скоба	1	
Б4		5	ПВ5К.02.00.02	Сектор		
				Лист Б-5 ГОСТ 19903-74 / Ст3 ГОСТ 14637-79		
				450х450	1	7,8 кг
Б4		6	ПВ5К.02.00.03	Стрелка		
				Полоса 4х20 ГОСТ 103-76 / Ст3 ГОСТ 535-79		
				L=400	1	0,2 кг
Б4		7	ПВ5К.02.00.04	Накладка		
				Лист Б-16 ГОСТ 19903-74 / Ст3 ГОСТ 14637-79		
				300х210	2	6,5 кг
				Стандартные изделия		
				Болты ГОСТ 7798-70		
		8		М35х75.58.013	6	
		9		М14х35.58.013	2	
				Гайки ГОСТ 5915-70		
		10		М36.4.013	6	
		11		М14.4.013	2	

Инв.№ подл. | Подп. и дата | Взам.инв.№ | Инв.№ дубл. | Подп. и дата

Изм.	Лист	№ докум.	Подп.	Дата
Разраб.		Числова		3.83
Пров.		Кузьмина		3.83
ГИП		Тюрин		4.83
Н.контр.		Панова		4.83
Утв.		Кузнецов		4.83

ПВ5К.02.00.00

Шарнир для подъема рулона массой до 45 т кранов

Лит.	Масса	Масштаб
И		1
Лист	Листов 1	

Гипронефтеспецмонтаж г. Москва

Формат А1

ПВ5К.02.00.01

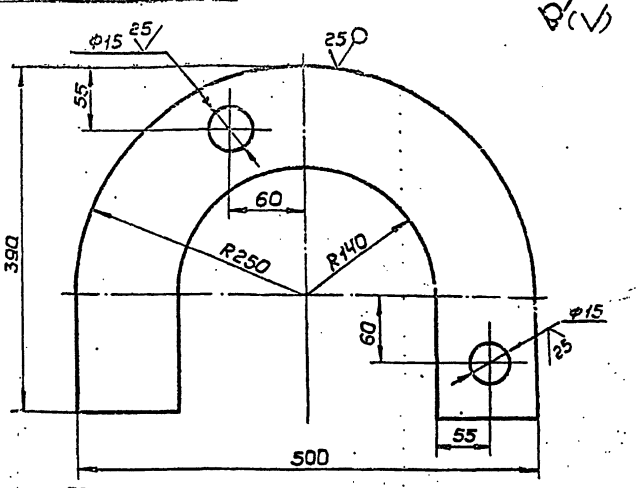

ПВ5К.02.00.01-01
остальное см. ПВ5К.02.00.01

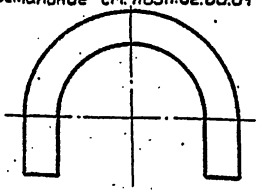

1. Неуказанные предельные отклонения размеров: отверстий - H16, валов - h16, остальных $\pm \frac{IT16}{2}$.

Изм.	Лист	№ докум.	Подп.	Дата
Разраб.		Числова		3.83
Пров.		Кузьмина		3.83
Т.контр.				
ГИП		Тюрин		4.83
Н.контр.		Панова		4.83
Утв.		Кузнецов		4.83

ПВ5К.02.00.01

Скоба

Лит.	Масса	Масштаб
И	15,2	1:4
Лист	Листов 1	

Лист Б-20 ГОСТ 19903-74 / Ст3 ГОСТ 14637-79

Гипронефтеспецмонтаж г. Москва

Формат А1

ПВ5К.02.00.00СБ

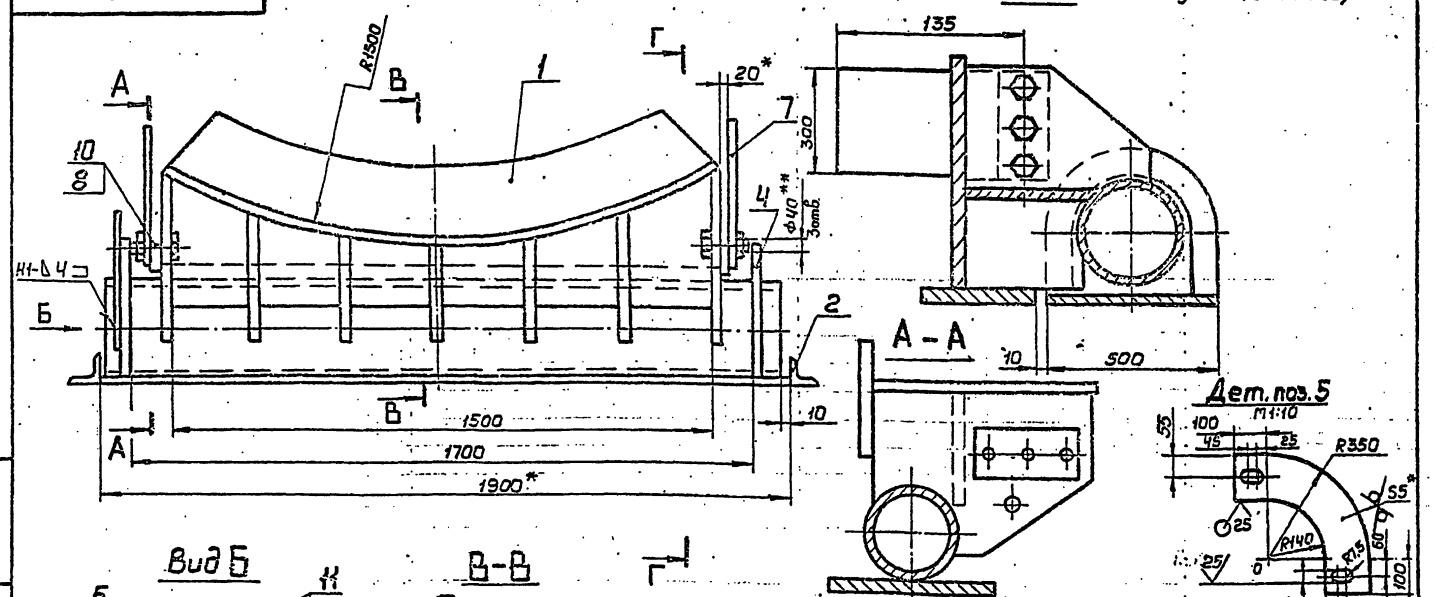

1. Сварной шов №1 - ГОСТ 5264-80-Т3-△20. Электроды типа Э42А ГОСТ 9467-75.
2. Неуказанные предельные отклонения размеров: отверстий - H16, валов - h16, остальных $\pm \frac{IT16}{2}$.
3. Шероховатость поверхностей реза для дет. Б4 $\frac{25}{V}$.
4. * Размеры для справок.
5. ** Согласовать с отверстиями в дет. ПВ5К.02.01.05.

Изм.	Лист	№ докум.	Подп.	Дата
Разраб.		Числова		3.83
Пров.		Кузьмина		3.83
Т.контр.				
ГИП		Тюрин		4.83
Н.контр.		Панова		4.83
Утв.		Кузнецов		4.83

ПВ5К.02.00.00СБ

Шарнир для подъема рулона массой 45 т кранов
Сборочный чертеж

Лит.	Масса	Масштаб
И	590	1:10
Лист	Листов 1	

Гипронефтеспецмонтаж г. Москва

Инв.№ подл. | Подп. и дата | Взам.инв.№ | Инв.№ дубл. | Подп. и дата

4.007-13-08 9 Формат А2

ПВ5К.02.01.00СБ

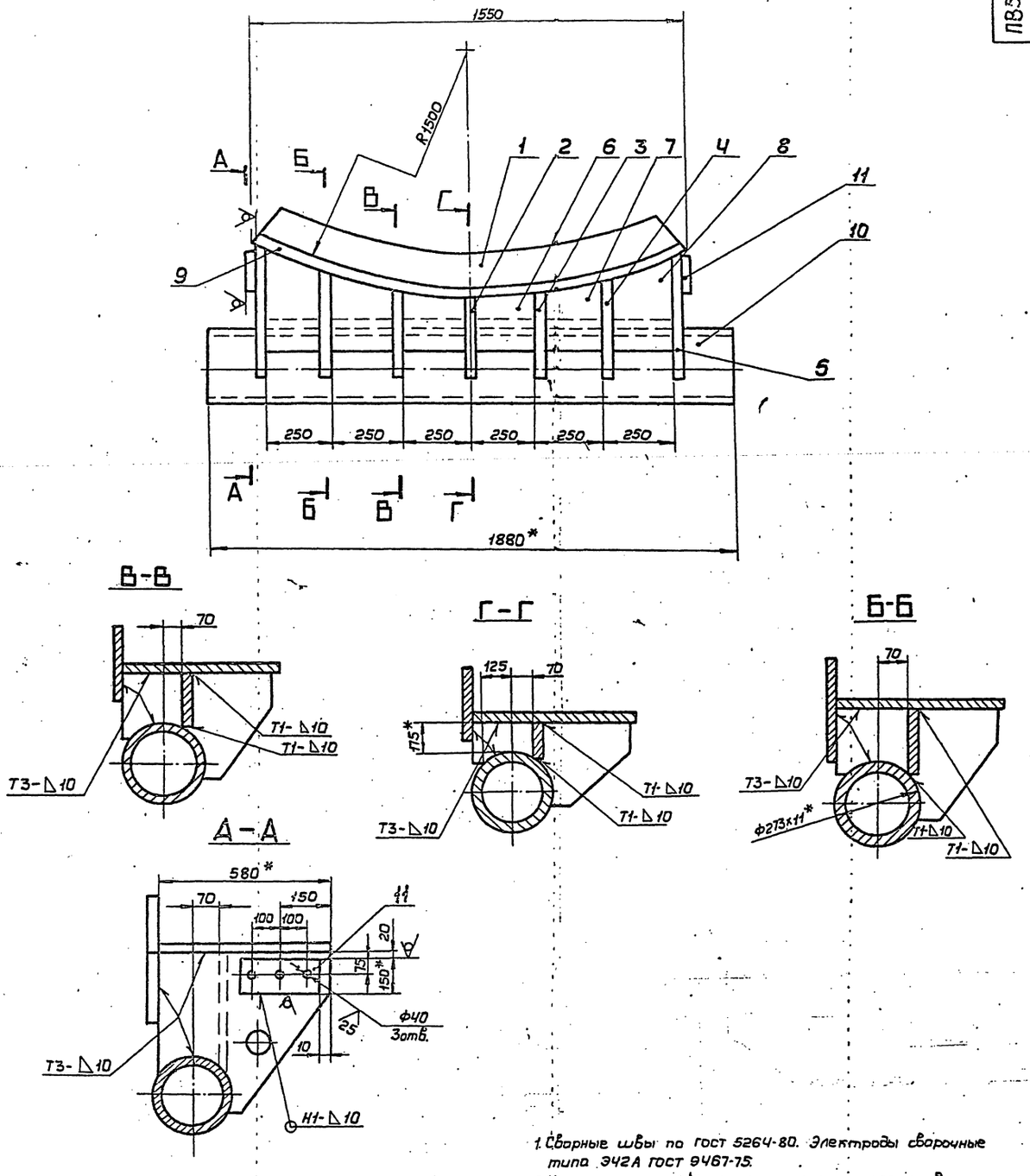

1. Сварные швы по ГОСТ 5264-80. Электроды сварочные типа Э42А ГОСТ 9467-75.
2. Неуказанные предельные отклонения размеров: отверстий - Н16, валов - h16, остальных $\pm\frac{JT16}{2}$.
3. Шероховатость поверхностей реза для дет. 64-25.
4. * Размеры для справок.

Изм.	Лист	№ докум.	Подп.	Дата	ПВ5К.02.01.00СБ		
Разраб.		Числова		03.83	Опора	Лит. И	Масса 440	Масштаб 1:10
Пров.		Кузьмина		04.83	Сборочный чертеж	Лист	Листов 1	
Т.контр.						Гипронефтеспецмонтаж г. Москва		
Гип		Тюрин		4.83				
Н.контр.		Панова		4.83				
Утв.		Кузнецов		4.83				

Ц00413-08 10 Формат 22

Инв.№ подл. | Подп. и дата | Взам.инв.№ | Инв.№ дубл. | Подп. и дата

Формат	Зона	Поз.	Обозначение	Наименование	Кол.	Примечание
				Документация		
22			ПВ5К.02.01.00СБ	Сборочный чертеж		
				Детали		
11		1	ПВ5К.02.01.01	Стойка	1	
11		2	ПВ5К.02.01.02	Ребро	1	
-		3	ПВ5К.02.01.02-01	Ребро	2	
-		4	ПВ5К.02.01.02-02	Ребро	2	
-		5	ПВ5К.02.01.02-03	Ребро	2	
11		6	ПВ5К.02.01.03	Стойка	2	
-		7	ПВ5К.02.01.03-01	Стойка	2	
-		8	ПВ5К.02.01.03-01	Стойка	2	
БЧ		9	ПВ5К.02.01.04	Ложе	1	
				Лист Б-16 ГОСТ 19903-74 Ст3 ГОСТ 14637-79 1600×600	1	120,0кг
БЧ		10	ПВ5К.02.01.05	Ось		

Изм.	Лист	№ докум.	Подп.	Дата
Разраб.		Числова		03.83
Пров.		Кузьмина		03.83
ГИП		Тюрин		4.83
Н.контр.		Панова		4.83
Утв.		Кузнецов		4.83

ПВ5К.02.01.00

Опора

Лит.	Лист	Листов
И	1	2

Гипронефтеспецмонтаж г. Москва

Формат 11

Формат	Зона	Поз.	Обозначение	Наименование	Кол.	Примечание
				Труба 273×11 ГОСТ 8732-78 В10 ГОСТ 8731-74 L=1880	1	134кг
БЧ	11		ПВ5К.02.01.06	Пластина		
				Полоса 20×150 ГОСТ 103-76 Ст3 ГОСТ 535-79 L=300	2	7кг

ПВ5К.02.01.00

Лист 2

Формат 11

ПВ5К.02.02.00СБ

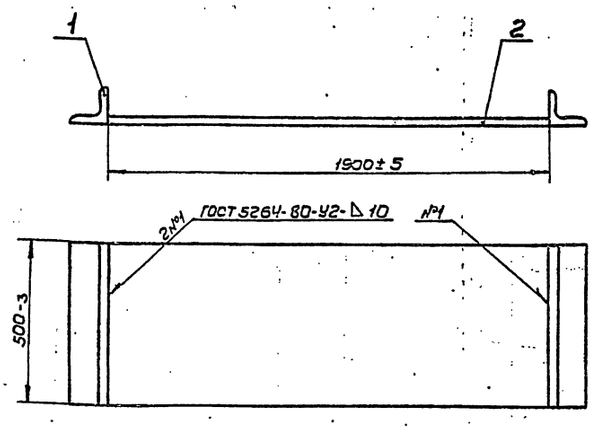

1. Сварные швы по ГОСТ 5264-80.
Электроды сварочные типа Э42А ГОСТ 9467-75.
2. Шероховатость поверхностей реза для дет. БЧ - 25.

Изм.	Лист	№ докум.	Подп.	Дата
Разраб.		Числова		03.83
Пров.		Кузьмина		03.83
Т.контр.				
ГИП		Тюрин		4.83
Н.контр.		Панова		4.83
Утв.		Кузнецов		4.83

ПВ5К.02.02.00СБ

Основание

Сборочный чертеж

Лит.	Масса	Масштаб
И	116,0	1:10

Лист	Листов 1

Гипронефтеспецмонтаж г. Москва

14.00413-08 11 Формат 12

ПВ5К.02.01.02

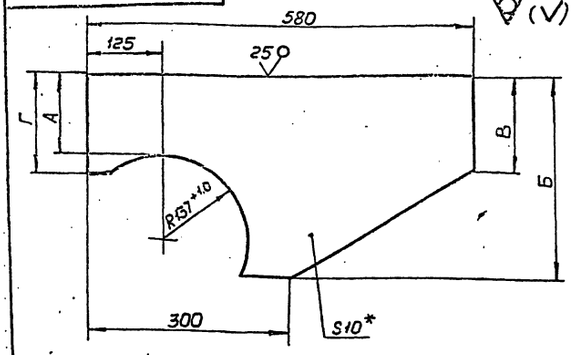

ПВ5К.02.01.02-03

Остальное см. ПВ5К.02.01.02 М1:20

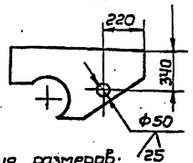

Обознач.	Размеры, мм				Масса, кг
	А	Б	В	Г	
ПВ5К.02.01.02	175	350	40	230	7,8
-01	185	360	40	240	8,3
-02	250	425	150	210	10,1
-03	315	550	170	430	12,4

1. Неуказанные предельные отклонения размеров: отверстий - H16, валов - h16, остальных $\pm \frac{JT16}{2}$.
2. * Размер для справок.

Изм.	Лист	№ докум.	Подп.	Дата
Разраб.		Числова		03.83
Пров.		Кузьмина		03.83
Т.контр.				
ГИП		Тюрин		V.83
Н.контр.		Панова		V.83
Утв.		Кузнецов		V.83

ПВ5К.02.01.02

Ребро

Лит.	Масса	Масштаб
И	См. табл.	1:50

Лист | Листов 1

Лист: Б-10 ГОСТ 19903-74 / Ст3 ГОСТ 14637-79

Гипронефтеспецмонтаж г. Москва

Формат 11

ПВ5К.02.01.03

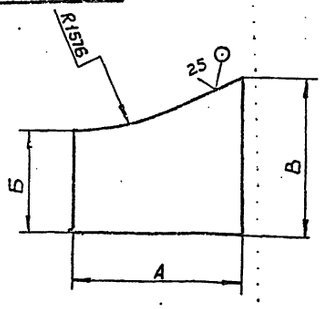

Обозначен.	Размеры, мм			Масса, кг
	А	Б	В	
ПВ5.02.01.03	240	200	200	6,25
-01	230	220	290	9,15
-02	230	290	410	10,2

Неуказанные предельные отклонения размеров: отверстий - H16, валов - h16, остальных $\pm \frac{JT16}{2}$.

Изм.	Лист	№ докум.	Подп.	Дата
Разраб.		Числова		03.83
Пров.		Кузьмина		03.83
Т.контр.				
ГИП		Тюрин		V.83
Н.контр.		Панова		V.83
Утв.		Кузнецов		V.83

ПВ5К.02.01.03

Стойка

Лит.	Масса	Масштаб
И	См. табл.	-

Лист | Листов 1

Лист: Б-16 ГОСТ 19903-74 / Ст3 ГОСТ 14637-79

Гипронефтеспецмонтаж г. Москва

Формат 11

ПВ5К.02.01.01

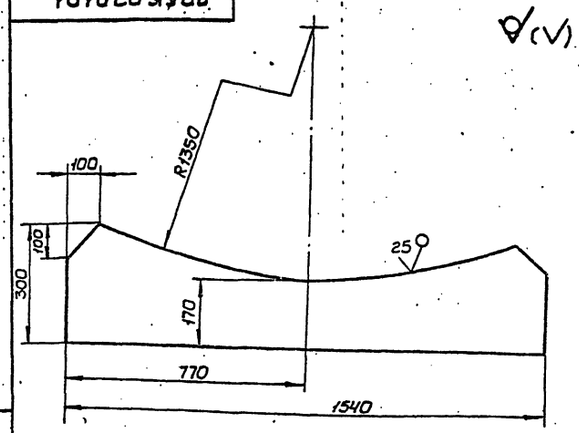

Неуказанные предельные отклонения размеров: отверстий - H16, валов - h16, остальных $\pm \frac{JT16}{2}$.

Изм.	Лист	№ докум.	Подп.	Дата
Разраб.		Числова		03.83
Пров.		Кузьмина		03.83
Т.контр.				
ГИП		Тюрин		V.83
Н.контр.		Панова		V.83
Утв.		Кузнецов		V.83

ПВ5К.02.01.01

Стенка

Лит.	Масса	Масштаб
И	60	1:10

Лист | Листов 1

Лист: Б-25 ГОСТ 19903-74 / Ст3 ГОСТ 14637-79

Гипронефтеспецмонтаж г. Москва

Формат 11

Формат	Зона	Поз.	Обозначение	Наименование	Кол.	Примечание
				Документация		
А2			ПВ5К.02.02.00СБ	Сборочный чертеж		
				Детали		
Б4		1	ПВ5К.02.02.01	Упор		
				Уголок Б-75×75×8 ГОСТ 8509-72 / Ст3 ГОСТ 535-79		
				L = 500	2	9,0 кг
Б4		2	ПВ5К.02.02.02	Пластина		
				Лист Б-14 ГОСТ 19903-74 / Ст3 ГОСТ 14637-79		
				1800×500	1	105 кг

Изм.	Лист	№ докум.	Подп.	Дата
Разраб.		Числова		03.83
Пров.		Кузьмина		03.83
ГИП		Тюрин		V.83
Н.контр.		Панова		V.83
Утв.		Кузнецов		V.83

ПВ5К.02.02.00

Основание

Лит.	Лист	Листов
И		1

Гипронефтеспецмонтаж г. Москва

Ц 00413-08 12 Формат 11

ПВ5К.12.02.00СБ

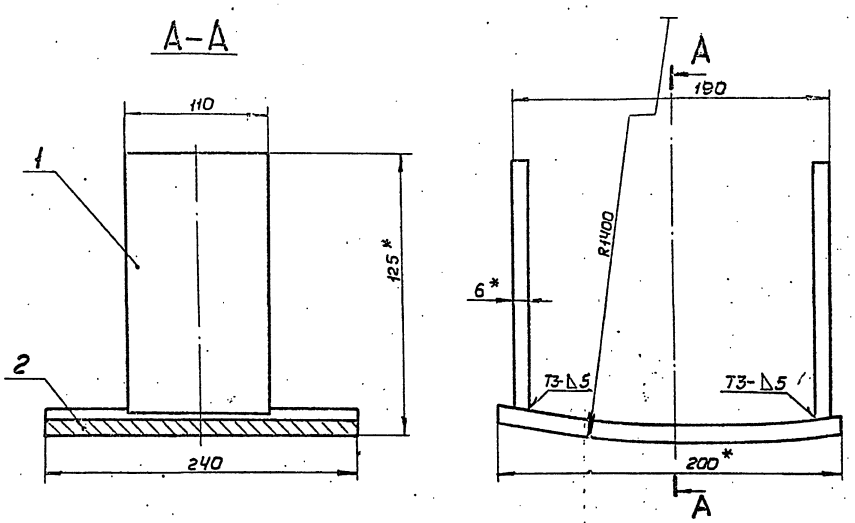

1. Сварные швы по гост 5264-80.
   Электроды типа Э42А гост9467-75.
2. Неуказанные предельные отклонения размеров: валов-h16.
3. Шероховатость поверхностей реза для дет. 64- 25/.
4. * Размеры для справок.

				ПВ5К.12.02.00СБ			
Изм.	Лист	№ докум.	Подп.	Дата	Упор	Лит.	Масса	Масштаб
Разраб.		Числова		03.83		И	7,4	1:2,5
Пров.		Кузьмина		3.83				
Т.контр.					Сборочный чертеж	Лист	Листов 1
ГИП		Торин		4.83		Гипронефтеспецмонтаж г. Москва	
Н.контр.		Панова		04.83			
Утв.		Кузнецов		4.83			

Формат 12

ПВ5К.12.00.00СБ

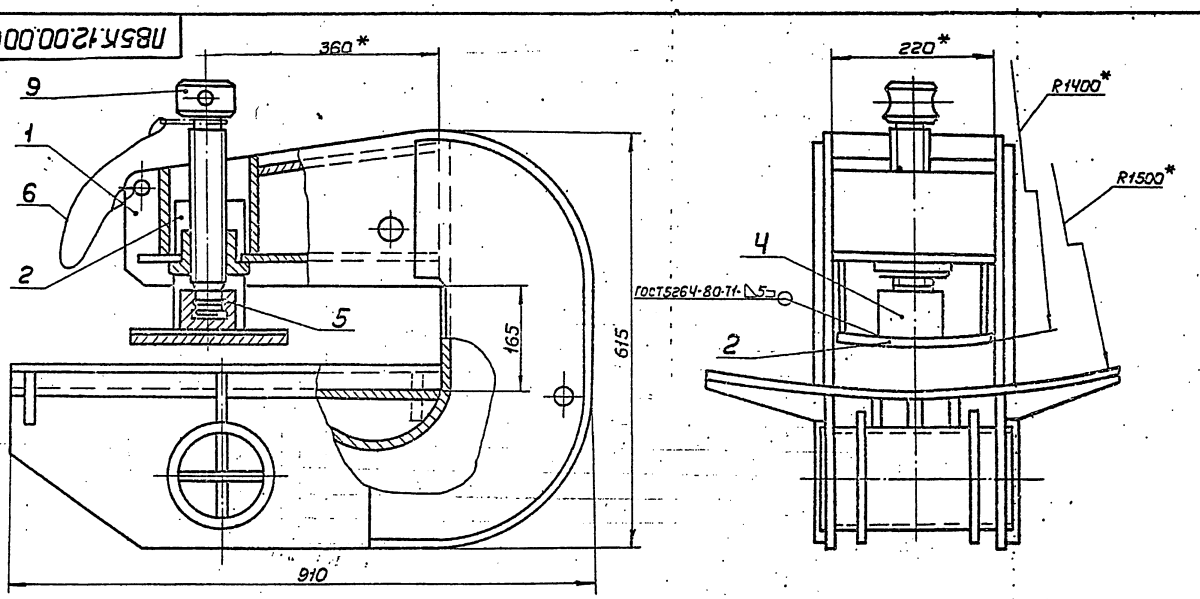

1. Электроды сварочные типа Э42А гост 9467-75.
2. Неуказанные предельные отклонения размеров: отверстий - H16, валов - h16, остальных $\pm \frac{IT16}{2}$.
3. * Размеры для справок.

				ПВ5К.12.00.00СБ			
Изм.	Лист	№ докум.	Подп.	Дата	Захват для подъема рулонов массой до 45 т кранов	Лит.	Масса	Масштаб
Разраб.		Числова		03.83		И	180,0	1:5
Пров.		Кузьмина		3.83				
Т.контр.					Сборочный чертеж	Лист	Листов 1
ГИП		Торин		4.83		Гипронефтеспецмонтаж г. Москва	
Н.контр.		Панова		04.83			
Утв.		Кузнецов		4.83			

4.00413-08 ТЗ Формат 12

Инв.№подл. | Подп. и дата | Взам.инв.№ | Инв.№дубл. | Подп. и дата

Формат	Зона	Поз.	Обозначение	Наименование	Кол.	Примечание
				Документация		
22			ПВ5К.12.01.00СБ	Сборочный чертеж		
				Детали		
12		1	ПВ5К.12.01.01	Щека	2	
БЧ		2	ПВ5К.12.01.02	Пластина	7	
				Лист Б-10 ГОСТ 19903-74 Ст3 ГОСТ 14637-79		
				200×120	1	1,9 кг
11		3	ПВ5К.12.01.03	Гайка		
БЧ		4	ПВ5К.12.01.04	Пластина		
				Лист Б-10 ГОСТ 19903-74 Ст3 ГОСТ 14637-79		
				200×140	1	2,2 кг
12		5	ПВ5К.12.01.05	Накладка	2	
12		6	ПВ5К.12.01.06	Стенка	1	
12		7	ПВ5К.12.01.07	Пластина	1	
БЧ		8	ПВ5К.12.01.08	Ложе		
				Лист Б-10 ГОСТ 19903-74 Ст3 ГОСТ 14637-79		
				600×655	1	31,5 кг
11		9	ПВ5К.12.01.09	Ребро	4	
		10	-01	Ребро	2	

Инв.№ подл. | Подп. и дата | Взам.инв.№ | Инв.№ дубл. | Подп. и дата

Изм.	Лист	№ докум.	Подп.	Дата
Разраб.	Числова			03.83
Пров.	Кузьмина			3.83
ГИП	Тюрин			4.83
Н.контр.	Панова			04.83
Утв.	Кузнецов			4.83

ПВ5К.12.01.00

Корпус

Лит.	Лист	Листов
И	1	2

Гипронефтеспецмонтаж г. Москва

Формат 11

Формат	Зона	Поз.	Обозначение	Наименование	Кол.	Примечание
БЧ		11	ПВ5К.12.01.10	Ось		
				Труба 133×8 ГОСТ 8732-78 Б10 ГОСТ 8731-74		
				L=240	1	5,7 т
11		12	ПВ5К.12.01.11	Фланец	2	
11		13	ПВ5К.12.01.12	Ребро	3	
БЧ		14	ПВ5К.12.01.13	Пластина		
				Полоса 8×55 ГОСТ 103-76 Ст3 ГОСТ 535-79		
				L=240	2	1,30 кг
БЧ		15	ПВ5К.12.01.14	Пластина		
				Полоса 8×110 ГОСТ 103-76 Ст3 ГОСТ 535-79		
				L=240	1	2,60 кг
БЧ		16	ПВ5К.12.01.15	Пластина		
				Лист Б-10 ГОСТ 19903-74 Ст3 ГОСТ 14637-79		
				290×200	1	5,0 кг

Инв.№ подл. | Подп. и дата | Взам.инв.№ | Инв.№ дубл. | Подп. и дата

Изм.	Лист	№ докум.	Подп.	Дата

ПВ5К.12.01.00

Лист 2

Формат 11

Формат	Зона	Поз.	Обозначение	Наименование	Кол.	Примечание
				Документация		
12			ПВ5К.12.02.00СБ	Сборочный чертеж		
				Детали		
БЧ		1	ПВ5К.12.02.01	Пластина		
				Полоса 6×110 ГОСТ 103-76 Ст3 ГОСТ 535-79		
				L=200	2	1,0 кг
БЧ		2	ПВ5К.12.02.02	Пластина		
				Лист Б-12 ГОСТ 19903-74 Ст3 ГОСТ 14637-79		
				200×240	1	5,4 кг

Инв.№ подл. | Подп. и дата | Взам.инв.№ | Инв.№ дубл. | Подп. и дата

Изм.	Лист	№ докум.	Подп.	Дата
Разраб.	Числова			03.83
Пров.	Кузьмина			3.83
ГИП	Тюрин			4.83
Н.контр.	Панова			04.83
Утв.	Кузнецов			4.83

ПВ5К.12.02.00

Упор

Лит.	Лист	Листов
И	1	1

Гипронефтеспецмонтаж г. Москва

Формат 11

Формат	Зона	Поз.	Обозначение	Наименование	Кол.	Примечание
				Документация		
12			ПВ5К.12.00.00СБ	Сборочный чертеж		
				Сборочные единицы		
11		1	ПВ5К.12.01.00	Корпус	1	
11		2	ПВ5К.12.02.00	Упор	1	
				Детали		
12		3	ПВ5К.12.00.01	Винт	1	
11		4	ПВ5К.12.00.02	Подпятник	1	
11		5	ПВ5К.12.00.03	Кольцо запорное	1	
				Материалы		
		6		Проволока Ф1 ГОСТ 3282-74		0,10 кг

Инв.№ подл. | Подп. и дата | Взам.инв.№ | Инв.№ дубл. | Подп. и дата

Изм.	Лист	№ докум.	Подп.	Дата
Разраб.	Числова			03.83
Пров.	Кузьмина			3.83
ГИП	Тюрин			4.83
Н.контр.	Панова			04.83
Утв.	Кузнецов			4.83

ПВ5К.12.00.00

Захват для подъема рулонов массой до 45 т краном

Лит.	Лист	Листов
И	1	1

Гипронефтеспецмонтаж г. Москва

4.00413-08 14

Формат 11

ПВ5К.12.01.00СБ

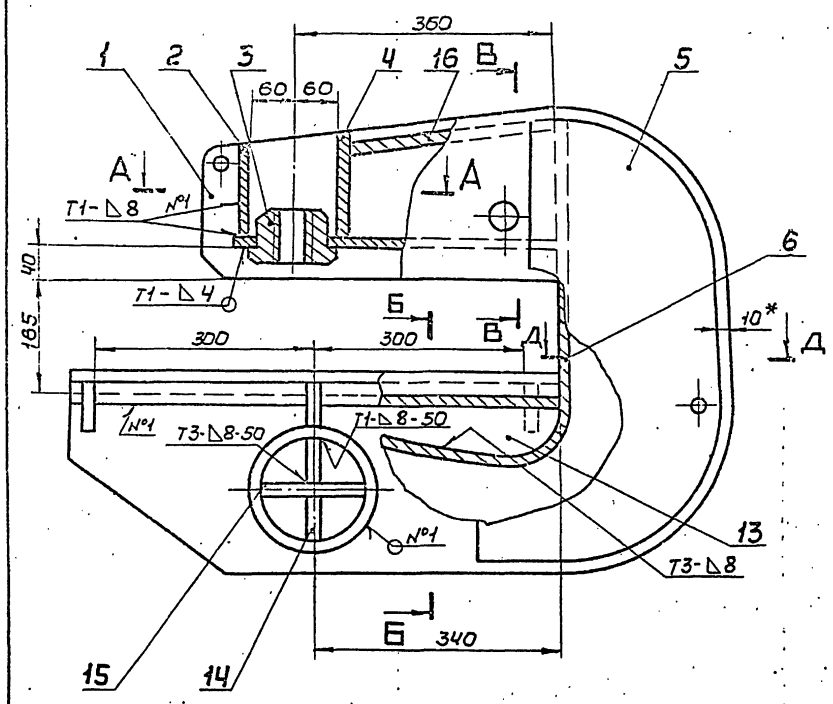

А–А

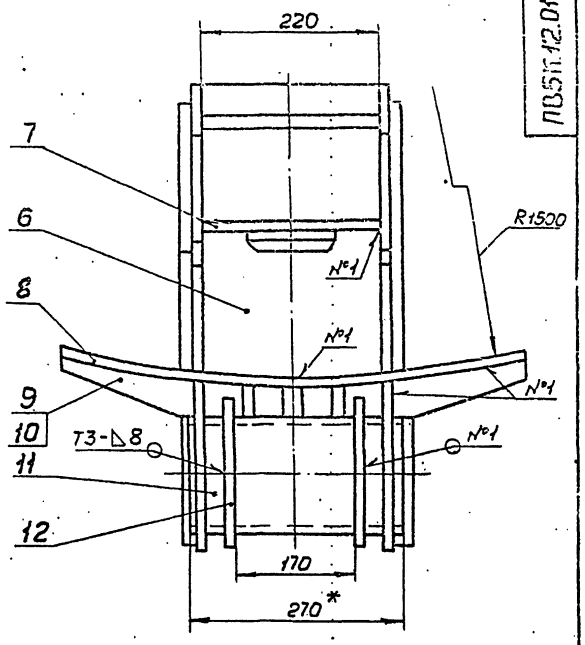

Б–Б

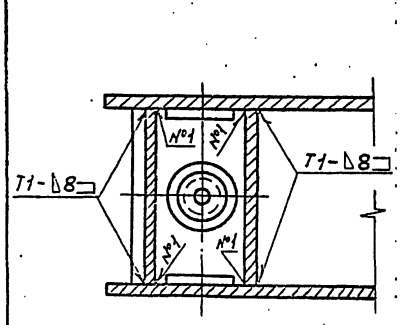

В–В

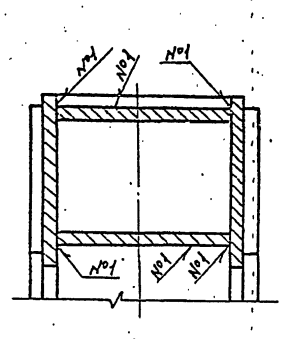

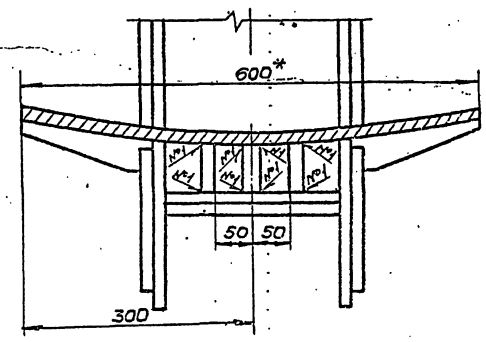

Д–Д

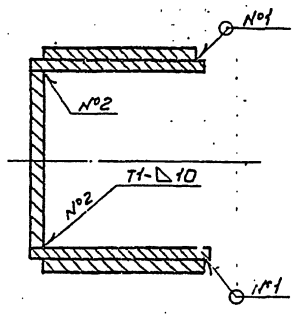

1. Сварные швы по ГОСТ 5264-80.
   Электроды типа Э42А ГОСТ 9467-75.
2. Приварку дет. поз.6 выполнять после приварки 3 деталей поз.13 к дет. поз. 8.
3. Неуказанные предельные отклонения размеров: отверстий - H16, валов - h16, остальных $\pm \frac{IT16}{2}$.
4. Шероховатость поверхностей реза для дет. 6Ч $\sqrt{25}$.
5. * Размеры для справок.

					ПВ5К.12.01.00СБ		
Изм.	Лист	№докум.	Подп.	Дата			
Разраб.		Кузьмина		3.83	Корпус	Лит.	Масса	Масштаб
Пров.		Числова		3.83		И	160,0	1:5
Т.контр.					Сборочный чертеж	Лист	Листов 1
ГИП		Тюрин		4.83		Гипронефтеспецмонтаж г. Москва	
Н.контр.		Панова		4.83			
Утв.		Кузнецов		4.83			

Инв.№ подл. | Подп. и дата | Взам.инв.№ | Инв.№ дубл. | Подп. и дата

ПВ5К.12.01.06

50 (√)

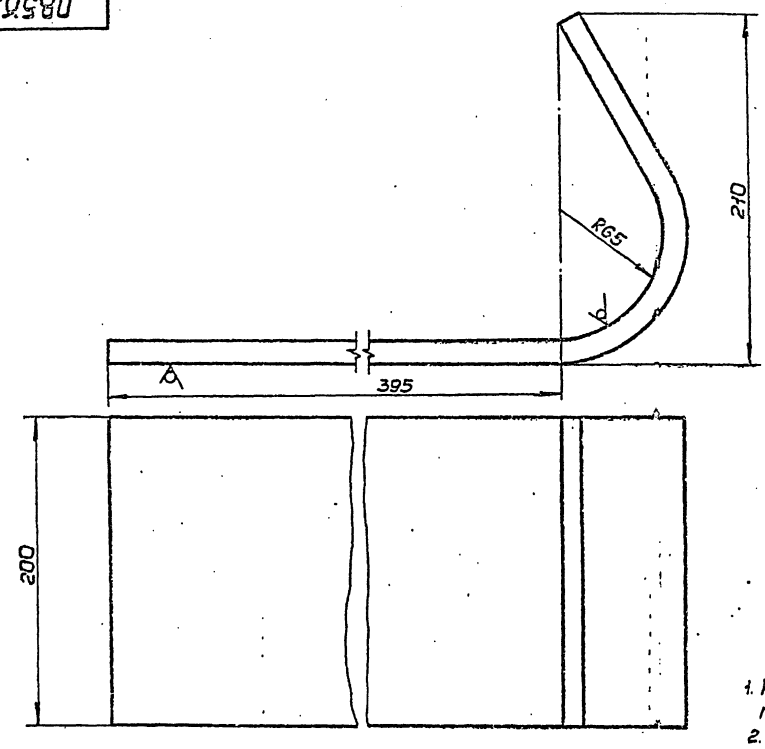

1. Неуказанные предельные отклонения размеров: отверстий - H16, валов - h16, остальных ± IT16/2.
2. Развернутая длина заготовки 700 ± 2,5 мм.

					ПВ5К.12.01.06		
Изм.	Лист	№ докум.	Подп.	Дата	Стенка	Лит.	Масса	Масштаб
Разраб.		Числова		3.83		И	14,0	1:2
Пров.		Кузьмичев		3.83		Лист	Листов 1
Т.контр.						Гипронефтеспецмонтаж г. Москва	
ГИП		Тюрин		4.83			
Н.контр.		Панова		4.83	Лист Б-14 ГОСТ 19903-74 / Ст 3 ГОСТ 14637-79		
Утв.		Кузнецов		4.83			

Инв.№ подл. | Подп. и дата | Взам. инв.№ | Инв.№ дубл. | Подп. и дата

Формат 12

ПВ5К.12.01.01

12,5 (√)

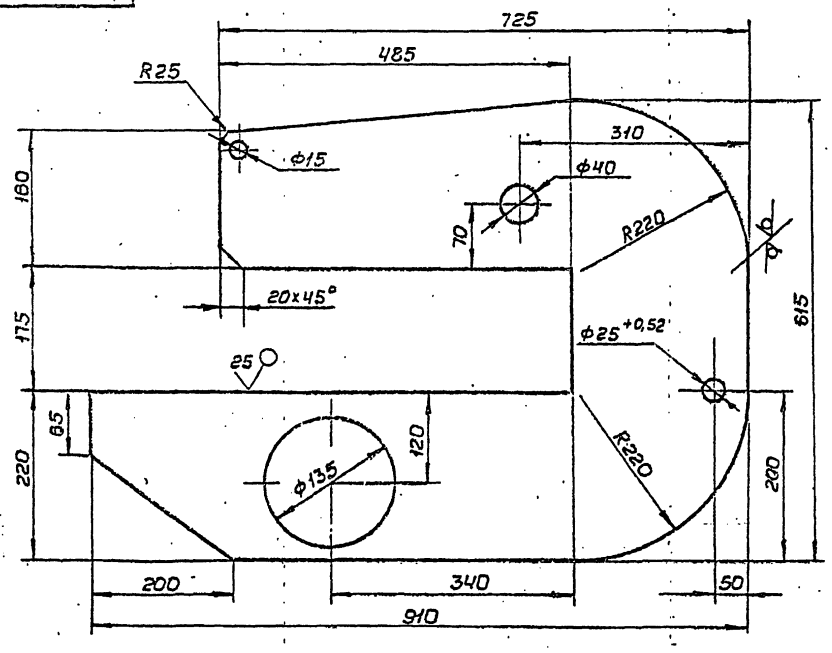

1. Неуказанные предельные отклонения размеров: отверстий - H16, валов - h16, остальных ± IT16/2.
2. * Размер для справок.

					ПВ5К.12.01.01		
Изм.	Лист	№ докум.	Подп.	Дата	Щека	Лит.	Масса	Масштаб
Разраб.		Числова		3.83		И	38,0	1:5
Пров.		Кузьмичев		3.83		Лист	Листов 1
Т.контр.						Гипронефтеспецмонтаж г. Москва	
ГИП		Тюрин		4.83			
Н.контр.		Панова		4.83	Лист Б-14 ГОСТ 19903-74 / Ст 3 ГОСТ 14637-79		
Утв.		Кузнецов		4.83			

Инв.№ подл. | Подп. и дата | Взам. инв.№ | Инв.№ дубл. | Подп. и дата

4.00413-08. 16 Формат 12

ПВ5К.12.01.11

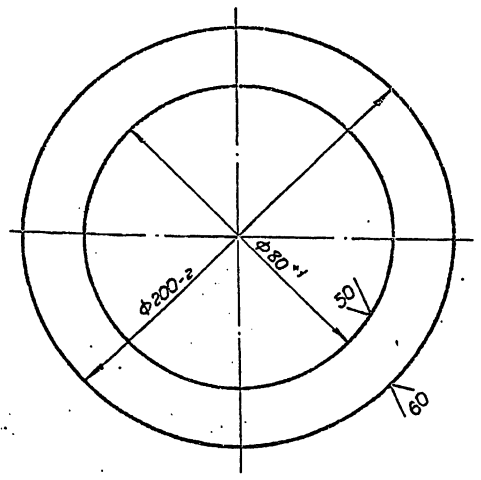

Изм.	Лист	№ докум.	Подп.	Дата
Разраб.		Числова		03.83
Пров.		Кузьмина		3.83
Т.контр.				
ГИП		Тюрин		4.83
Н.контр.		Панова		4.83
Утв.		Кузнецов		4.83

ПВ5К.12.01.11

Фланец

Лит.	Масса	Масштаб
И	1,0	1:2

Лист | Листов 1

Лист Б-8 ГОСТ 19903-74 / Ст3 ГОСТ 14637-79

Гипронефтеспецмонтаж г. Москва

Формат 11

ПВ5К.12.01.09

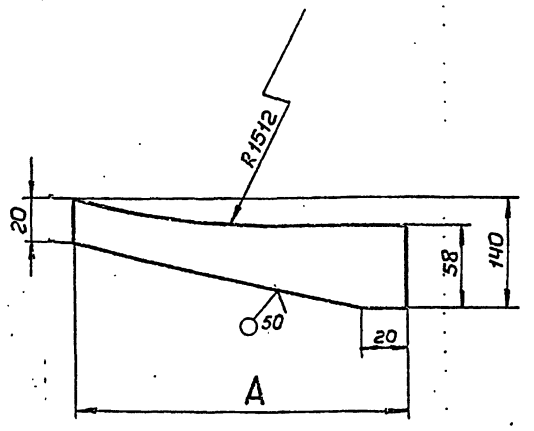

Обозначение	А, мм	Масса, кг
ПВ5К.11.01.09	185	0,62
-01	170	0.58

Неуказанные предельные отклонения размеров: отверстий - H16, валов - h16, остальных $\pm \frac{IT16}{2}$

Изм.	Лист	№ докум.	Подп.	Дата
Разраб.		Числова		03.83
Пров.		Кузьмина		3.83
Т.контр.				
ГИП		Тюрин		4.83
Н.контр.		Панова		4.83
Утв.		Кузнецов		4.83

ПВ5К.12.01.09

Ребро

Лит.	Масса	Масштаб
И	Ст. табл.	-

Лист | Листов 1

Полоса 10×15 ГОСТ 103-76 / Ст3 ГОСТ 535-79

Гипронефтеспецмонтаж г. Москва

Формат 11

ПВ5К.12.01.07

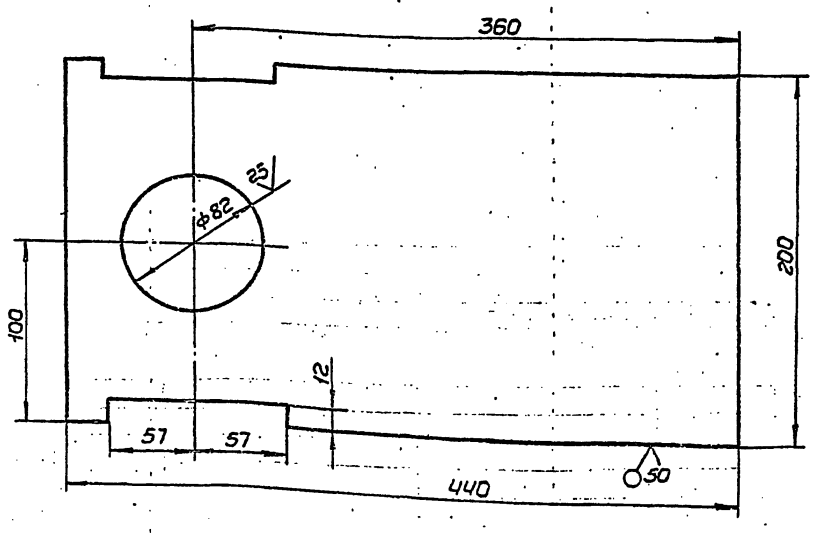

Неуказанные предельные отклонения размеров: отверстий - H16, валов - h16, остальных $\pm \frac{IT16}{2}$

Изм.	Лист	№ докум.	Подп.	Дата
Разраб.		Числова		03.83
Пров.		Кузьмина		3.83
Т.контр.				
ГИП		Тюрин		4.83
Н.контр.		Панова		4.83
Утв.		Кузнецов		4.83

ПВ5К.12.01.07

Пластина

Лит.	Масса	Масштаб
И	8,5	1:2,5

Лист | Листов 1

Лист Б-10 ГОСТ 19903-74 / Ст3 ГОСТ 14637-79

Гипронефтеспецмонтаж г. Москва

ПВ5К.12.01.03

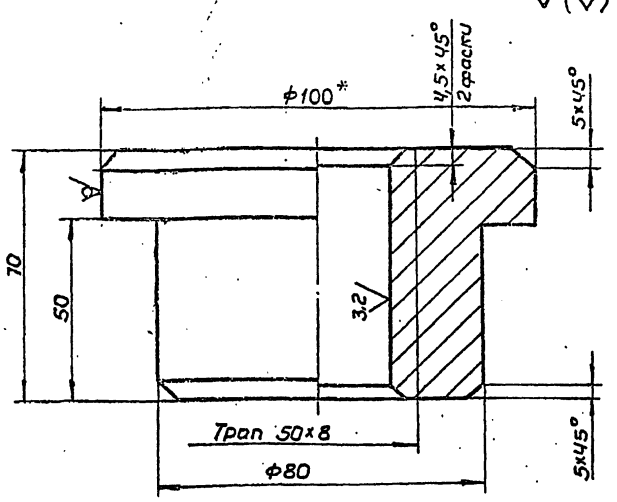

1. Неуказанные предельные отклонения размеров: валов - h16, остальных ± JT16/2.
2. * Размер для справок.

Изм.	Лист	№ докум.	Подп.	Дата
Разраб.		Числова		03.83
Пров.		Музьмина		3.83
Т.контр.				
ГИП		Тюрин		4.83
Н.контр.		Панова		4.83
Утв.		Кузнецов		4.83

Гайка

Лит.	Масса	Масштаб
И	2,1	1:1

Лист | Листов 1

Круг В-100 ГОСТ 2590-71 / Ст3 ГОСТ 535-79

Гипронефтеспецмонтаж г. Москва

Формат 11

Инв.№ подл. | Подп. и дата | Взам.инв.№ | Инв.№ дубл. | Подп. и дата

ПВ5К.12.01.13

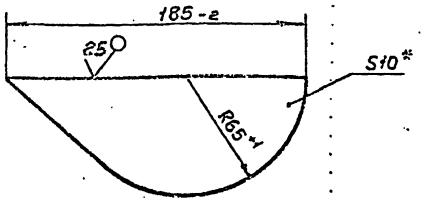

* Размер для справок

Изм.	Лист	№ докум.	Подп.	Дата
Разраб.		Числова		03.83
Пров.		Музьмина		3.83
Т.контр.				
ГИП		Тюрин		4.83
Н.контр.		Панова		4.83
Утв.		Кузнецов		4.83

Ребро

Лит.	Масса	Масштаб
И	1,2	1:1

Лист | Листов 1

Лист Б-10 ГОСТ 19903-74 / Ст3 ГОСТ 14637-79

Гипронефтеспецмонтаж г. Москва

Формат 11

Инв.№ подл. | Подп. и дата | Взам.инв.№ | Инв.№ дубл. | Подп. и дата

ПВ5К.12.01.05

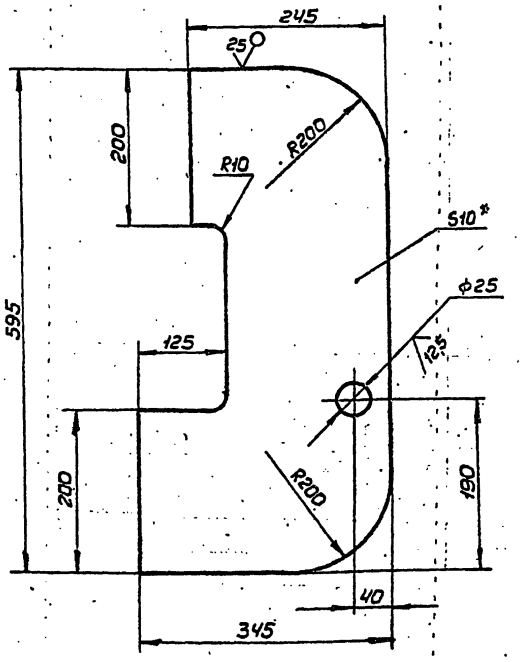

1. Неуказанные предельные отклонения размеров: отверстий - H16, валов - h16, остальных ± JT16/2.
2. * Размер для справок.

Изм.	Лист	№ докум.	Подп.	Дата
Разраб.		Числова		03.83
Пров.		Музьмина		3.83
Т.контр.				
ГИП		Тюрин		4.83
Н.контр.		Панова		4.83
Утв.		Кузнецов		4.83

Накладка

Лит.	Масса	Масштаб
И	11,0	1:5

Лист | Листов 1

Лист Б-10 ГОСТ 19903-74 / Ст3 ГОСТ 14637-79

Гипронефтеспецмонтаж г. Москва

Формат 12

Инв.№ подл. | Подп. и дата | Взам.инв.№ | Инв.№ дубл. | Подп. и дата

ПВ5К.12.00.02

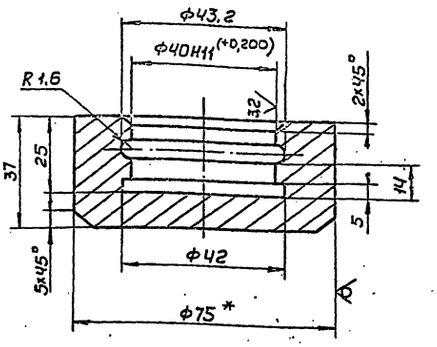

1. Неуказанные предельные отклонения размеров: отверстий - H16, валов - h16, остальных $\pm\frac{JT16}{2}$
2. * Размер для справок.

					ПВ5К.12.00.02		
Изм.	Лист	№ докум.	Подп.	Дата	Подпятник	Лит.	Масса	Масштаб
Разраб.		Числова		03.83		И	0,7	1:1
Пров.		Кузьмина		3.83		Лист	Листов 1
Т.контр.							
ГИП		Тюрин		4.83	Круг В-75 ГОСТ 2590-71 / Ст3 ГОСТ 535-79	Гипронефтеспецмонтаж г. Москва
Н.контр.		Панова		4.83		
Утв.		Кузнецов		4.83		

Инв.№ подл. | Подп. и дата | Взам.инв.№ | Инв.№ дубл. | Подп. и дата

Формат А1

ПВ5К.12.00.03

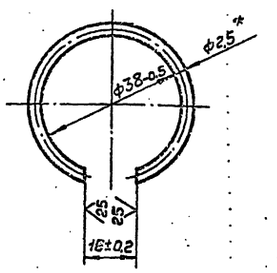

1. Развернутая длина заготовки 104±0,5 мм.
2. * Размер для справок.

					ПВ5К.12.00.03		
Изм.	Лист	№ докум.	Подп.	Дата	Кольцо запорное	Лит.	Масса	Масштаб
Разраб.		Числова		03.83		И	0,07	1:1
Пров.		Кузьмина		3.83		Лист	Листов 1
Т.контр.							
ГИП		Тюрин		4.83	Проволока II-2,5 ГОСТ 9389-75	Гипронефтеспецмонтаж г. Москва
Н.контр.		Панова		4.83		
Утв.		Кузнецов		4.83		

Инв.№ подл. | Подп. и дата | Взам.инв.№ | Инв.№ дубл. | Подп. и дата

Формат А1

ПВ5К.12.00.01

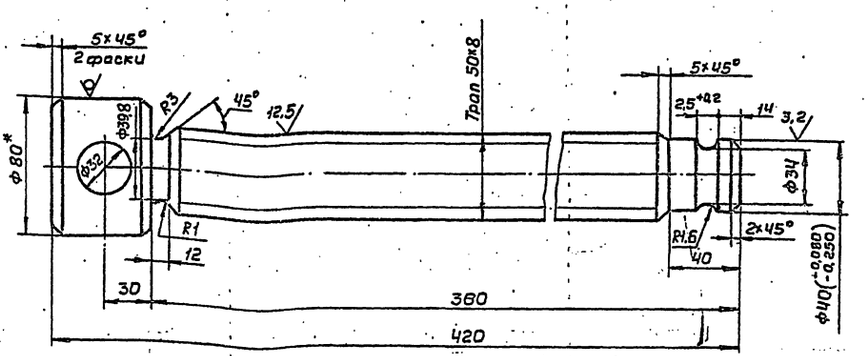

1. Неуказанные предельные отклонения размеров: отверстий - H16, валов - h16, остальных $\pm\frac{JT16}{2}$.
2. * Размер для справок.

					ПВ5К.12.00.01		
Изм.	Лист	№ докум.	Подп.	Дата	Винт	Лит.	Масса	Масштаб
Разраб.		Числова		03.83		И	5,0	1:2
Пров.		Кузьмина		3.83		Лист	Листов 1
Т.контр.							
ГИП		Тюрин		4.83	Круг В-80 ГОСТ 2590-71 / Ст5 ГОСТ 535-79	Гипронефтеспецмонтаж г. Москва
Н.контр.		Панова		4.83		
Утв.		Кузнецов		4.83		

Инв.№ подл. | Подп. и дата | Взам.инв.№ | Инв.№ дубл. | Подп. и дата

ПВ3.02.00.00СБ

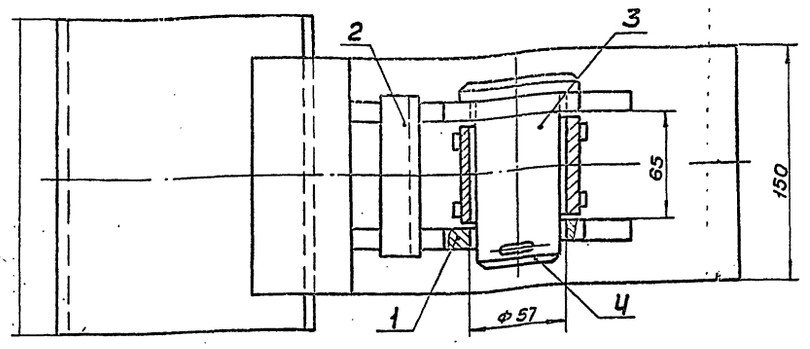

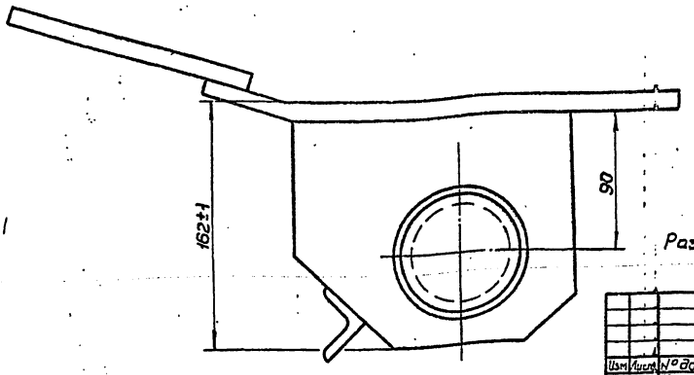

Размеры для справок.

Изм.	Лист	№ докум.	Подп.	Дата
Разраб.		Кузьмина		3.83
Пров.		Числова		03.83
Т.контр.				
ГИП		Тюрин		4.83
Н.контр.		Панова		4.83
Утв.		Кузнецов		4.83

ПВ3.02.00.00СБ

Скоба для развертывания рулона

Сборочный чертеж

Лит.	Масса	Масштаб
И	13,0	1:2

Лист | Листов 1

Гипронефтеспецмонтаж г. Москва

Формат 12

Инв.№ подл. | Подп. и дата | Взам.инв.№ | Инв.№ дубл. | Подп. и дата

ПВ3.02.00.01

12,5 (V)

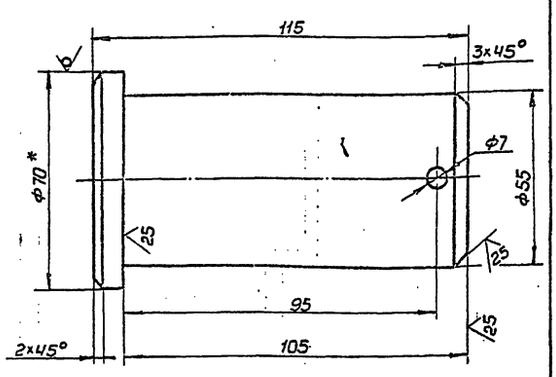

1. Неуказанные предельные отклонения размеров: валов - h16, отверстий - H16, остальных $\pm \frac{IT16}{2}$
2. * Размер для справок.

Изм.	Лист	№ докум.	Подп.	Дата
Разраб.		Кузьмина		3.83
Пров.		Числова		03.83
Т.контр.				
ГИП		Тюрин		4.83
Н.контр.		Панова		4.83
Утв.		Кузнецов		4.83

ПВ3.02.00.01

Палец

Лит.	Масса	Масштаб
И	2,2	1:1

Круг $\frac{В-70\ ГОСТ\ 2590-71}{ВСт5\ ГОСТ\ 535-79}$

Лист | Листов 1

Гипронефтеспецмонтаж г. Москва

Формат 11

Инв.№ подл. | Подп. и дата | Взам.инв.№ | Инв.№ дубл. | Подп. и дата

Формат	Зона	Поз.	Обозначение	Наименование	Кол.	Примечание
				Документация		
12			ПВ3.02.00.00СБ	Сборочный чертеж		
				Сборочные единицы		
11		1	ПВ3.02.01.00	Втулка	1	
11		2	ПВ3.02.02.00	Корпус	1	
				Детали		
11		3	ПВ3.02.00.01	Палец	1	
				Стандартные изделия		
		4		Шплинт 6,3×75.005 ГОСТ 397-79	1	0,02 кг

Изм.	Лист	№ докум.	Подп.	Дата
Разраб.		Кузьмина		3.83
Пров.		Числова		03.83
Т.контр.				
ГИП		Тюрин		4.83
Н.контр.		Панова		4.83
Утв.		Кузнецов		4.83

ПВ3.02.00.00

Скоба для развертывания рулона

Лит.	Лист	Листов
И		1

Гипронефтеспецмонтаж г. Москва

Ц004 13-08 20 Формат 11

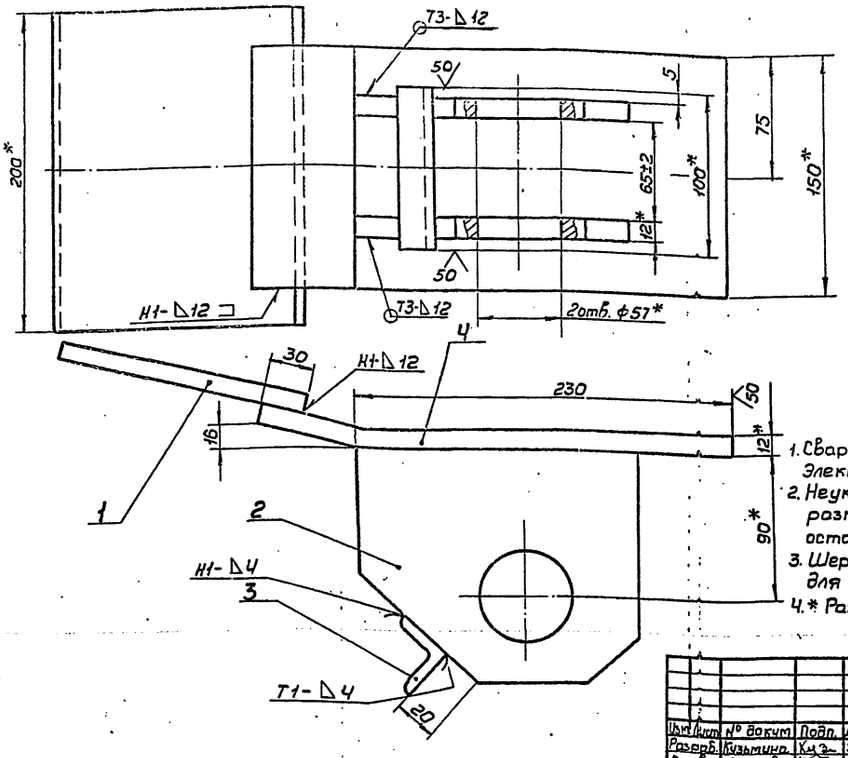

1. Сварные швы по ГОСТ 5264-80. Электроды типа Э42А ГОСТ 9467-75.
2. Неуказанные предельные отклонения размеров: валов - h16, отверстий - H16, остальных $\pm \frac{JT16}{2}$.
3. Шероховатость поверхностей реза для дет. БЧ $\sqrt{50}$.
4. * Размеры для справок.

Изм.	Лист	№ докум.	Подп.	Дата
Разраб.		Кузьмина		3.83
Пров.		Числова		03.83
Т.контр.				
ГИП		Тюрин		4.83
Н.контр.		Панова		4.83
Утв.		Кузнецов		5.83

ПВ3.02.02.00СБ

Корпус

Сборочный чертеж

Лит.	Масса	Масштаб
И	10,0	1:2

Лист	Листов 1
Гипронефтеспецмонтаж г. Москва	

Формат А2

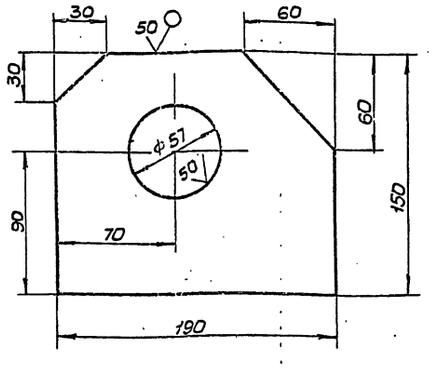

Неуказанные предельные отклонения размеров: отверстий - H16, валов - h16, остальных $\pm \frac{JT16}{2}$

Изм.	Лист	№ докум.	Подп.	Дата
Разраб.		Кузьмина		3.83
Пров.		Числова		03.83
Т.контр.				
ГИП		Тюрин		4.83
Н.контр.		Панова		4.83
Утв.		Кузнецов		5.83

ПВ3.02.02.02

Щека

Лит.	Масса	Масштаб
И	2,5	1:2

Лист	Листов 1
Гипронефтеспецмонтаж г. Москва	

Полоса 12×150 ГОСТ 103-76
Ст3 ГОСТ 14637-79

Формат А1

Формат	Зона	Поз.	Обозначение	Наименование	Кол.	Примечание
				Документация		
А2			ПВ3.02.02.00 СБ	Сборочный чертеж		
				Детали		
БЧ		1	ПВ3.02.02.01	Пластина. Полоса 12×150 ГОСТ 103-76 Ст3 ГОСТ 535-79 L=200	1	3,0 кг
А1		2	ПВ3.02.02.02	Щека	2	
БЧ		3	ПВ3.02.02.03	Перекладина. Уголок Б-32×32×4 ГОСТ 8509-72 Ст3 ГОСТ 535-79 L=100	1	0,80 кг
БЧ		4	ПВ3.02.02.04	Пластина. Полоса 12×150 ГОСТ 103-76 Ст3 ГОСТ 535-79 L=300	1	4,20 кг

Изм.	Лист	№ докум.	Подп.	Дата
Разраб.		Кузьмина		3.83
Пров.		Числова		03.83
ГИП		Тюрин		4.83
Н.контр.		Панова		4.83
Утв.		Кузнецов		5.83

ПВ3.02.02.00

Корпус

Лит.	Лист	Листов
И		1

Гипронефтеспецмонтаж г. Москва

Формат А1

ПВ3.02.01.01

50 $\sqrt{(\sqrt{})}$

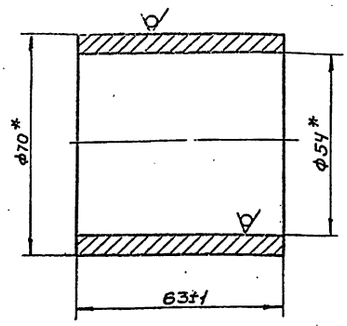

* Размеры для справок

Изм.	Лист	№ докум.	Подп.	Дата
Разраб.	Числова			3.83
Пров.	Кузьмина			3.83
Т.контр.				
ГИП	Тюрин			4.83
Н.контр.	Попова			04.83
Утв.	Кузнецов			4.83

ПВ3.02.01.01

Втулка

Лит.	Масса	Масштаб
И	0,7	1:1

Труба 70×8 ГОСТ 8732-78 / В10 ГОСТ 8731-74

Лист	Листов 1

Гипронефтеспецмонтаж г. Москва

Формат 11

ПВ3.02.01.02

25 $\sqrt{(\sqrt{})}$

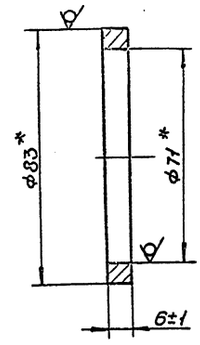

* Размеры для справок.

Изм.	Лист	№ докум.	Подп	Дата
Разраб.	Числова			0.83
Пров.	Кузьмина			3.83
Т.контр.				
ГИП	Тюрин			4.83
Н.контр.	Попова			04.83
Утв.	Кузнецов			4.83

ПВ3.02.01.02

Кольцо

Лит.	Масса	Масштаб
И	0,15	1:1

Труба 83×6 ГОСТ 8732-78 / В10 ГОСТ 8731-74

Лист	Листов 1

Гипронефтеспецмонтаж г. Москва

Формат 11

ПВ3.02.01.00СБ

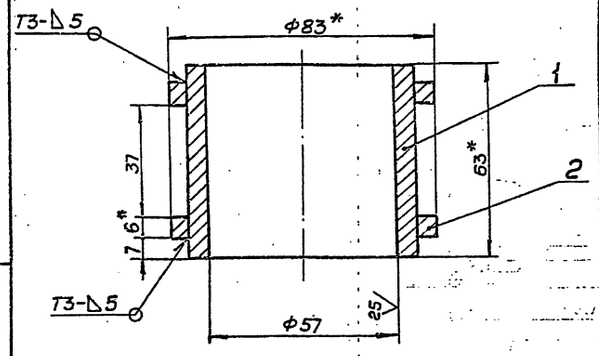

1. Сварные швы по ГОСТ 5264-80
   Электроды типа Э42А ГОСТ 9467-75.
2. Неуказанные предельные отклонения размеров: отверстий - $\frac{H16}{2}$, остальных $\pm \frac{IT16}{2}$
3. * Размеры для справок.

Изм.	Лист	№ докум.	Подп.	Дата
Разраб.	Числова			3.83
Пров.	Кузьмина			3.83
Т.контр.				
ГИП	Тюрин			4.83
Н.контр.	Попова			04.83
Утв.	Кузнецов			4.83

ПВ3.02.01.00СБ

Втулка

Сборочный чертеж

Лит.	Масса	Масштаб
И	1,2	1:1

Лист	Листов 1

Гипронефтеспецмонтаж г. Москва

Формат 11

Формат	Зона	Поз.	Обозначение	Наименование	Кол.	Примечание
				Документация		
А1			ПВ3.02.01.00СБ	Сборочный чертеж		
				Детали		
А1		1	ПВ3.02.01.01	Втулка	1	
А1		2	ПВ3.02.01.02	Кольцо	2	

Изм.	Лист	№ докум.	Подп.	Дата
Разраб.	Числова			3.83
Пров.	Кузьмина			3.83
ГИП	Тюрин			4.83
Н.контр.	Попова			04.83
Утв.	Кузнецов			4.83

ПВ3.02.01.00

Втулка

Лит	Лист	Листов
И	1	1

Гипронефтеспецмонтаж г. Москва

I ПВ12.01.00.00

25 (√)

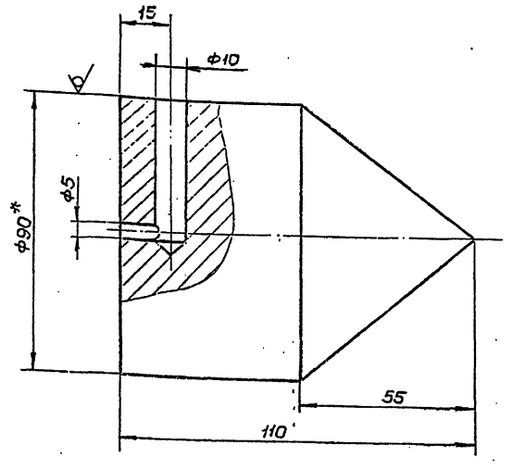

1 Неуказанные предельные отклонения размеров: отверстий - H16, остальных ± $\frac{JT16}{2}$.
2. * Размер для справок.

Изм.	Лист	№ докум.	Подп.	Дата
Разраб.		Кузьмина		3.83
Пров.		Числова		03.83
Т.контр.				
ГИП		Тюрин		4.83
Н.контр.		Панова		4.83
Утв.		Кузнецов		4.83

I ПВ12.01.00.00

Отвес

Лит.	Масса	Масштаб
И	40	1:1

Лист | Листов 1

Круг $\frac{В\text{-}90\ ГОСТ\ 2590\text{-}71}{Ст\ 3\ ГОСТ\ 535\text{-}79}$

Гипронефтеспецмонтаж г. Москва

Формат 11

ПВ12.02.00.00

(√)

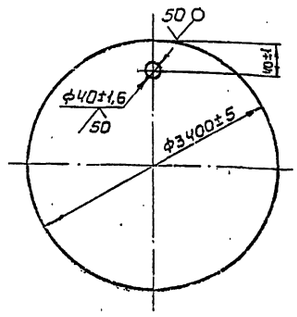

Изм.	Лист	№ докум.	Подп.	Дата
Разраб.		Кузьмина		3.83
Пров.		Числова		03.83
Т.контр.				
ГИП		Тюрин		4.83
Н.контр.		Панова		4.83
Утв.		Кузнецов		4.83

ПВ12.02.00.00

Поддон

Лит.	Масса	Масштаб
И	570	1:20

Лист | Листов 1

Лист $\frac{Б\text{-}8\ ГОСТ\ 19903\text{-}74}{Ст\ 3\ ГОСТ\ 14637\text{-}79}$

Гипронефтеспецмонтаж г. Москва

Формат 11

ПВ81.04.00.00СБ

50 (√)

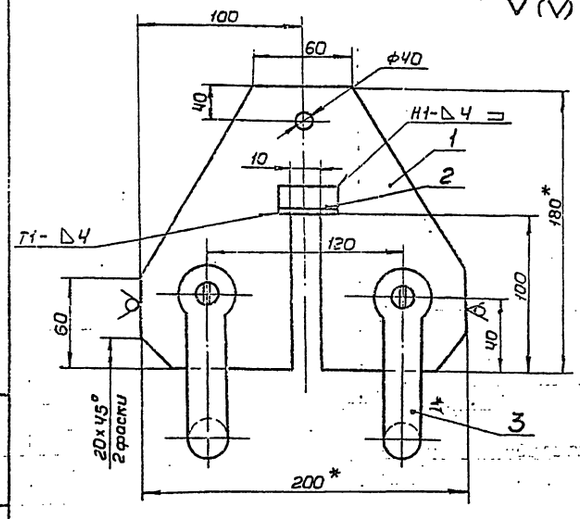

1. Сварные швы по ГОСТ 5264-80. Электроды сварочные типа Э42А ГОСТ 9467-75.
2. Неуказанные предельные отклонения размеров: отверстий - H16, валов - h16, остальных ± $\frac{JT16}{2}$.
3. * Размеры для справок.

Изм.	Лист	№ докум.	Подп.	Дата
Разраб.		Кузьмина		3.83
Пров.		Числова		03.83
Т.контр.				
ГИП		Тюрин		4.83
Н.контр.		Панова		4.83
Утв.		Кузнецов		4.83

ПВ81.04.00.00СБ

Кронштейн для расчалок

Сборочный чертеж

Лит.	Масса	Масштаб
И	4,14	1:2

Лист | Листов 1

Гипронефтеспецмонтаж г. Москва

Формат 11

Формат	Зона	Поз.	Обозначение	Наименование	Кол.	Примечание
				Документация		
11			ПВ81.04.00.00СБ	Сборочный чертеж		
				Детали		
Б4		1	ПВ81.04.00.01	Пластина		
				Лист $\frac{Б\text{-}10\ ГОСТ\ 19903\text{-}74}{Ст\ 3\ ГОСТ\ 535\text{-}79}$		
				180×200	1	3 кг
Б4		2	ПВ81.04.00.02	Опора		
				Уголок $\frac{Б\text{-}45\times45\times4\ ГОСТ\ 8509\text{-}72}{Ст\ 3\ ГОСТ\ 535\text{-}79}$		
				L=50	2	0,1 кг
				Стандартные изделия		
				Скоба СА-2,1		
				ОСТ 5.2312-79	2	

Изм.	Лист	№ докум.	Подп.	Дата
Разраб.		Кузьмина		3.83
Пров.		Числова		03.83
ГИП		Тюрин		4.83
Н.контр.		Панова		4.83
Утв.		Кузнецов		4.83

ПВ81.04.00.00

Кронштейн для расчалок

Лит.	Лист	Листов
И		1

Гипронефтеспецмонтаж г. Москва

Ц00413-08 2.3 Формат 11

ПВ 8.05.00.00СБ

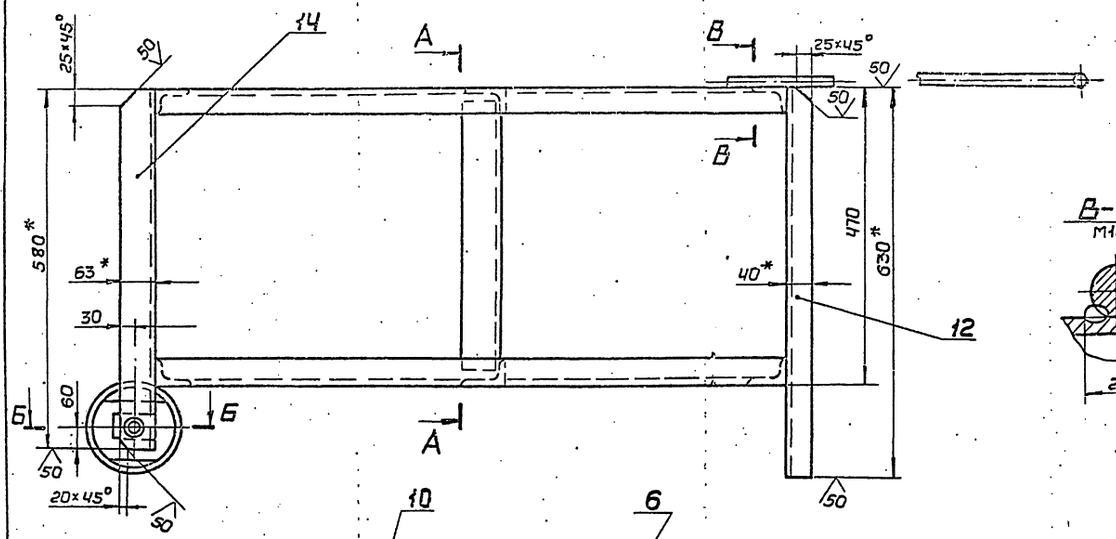

В–В
М1:1

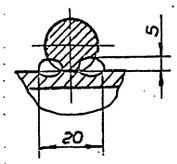

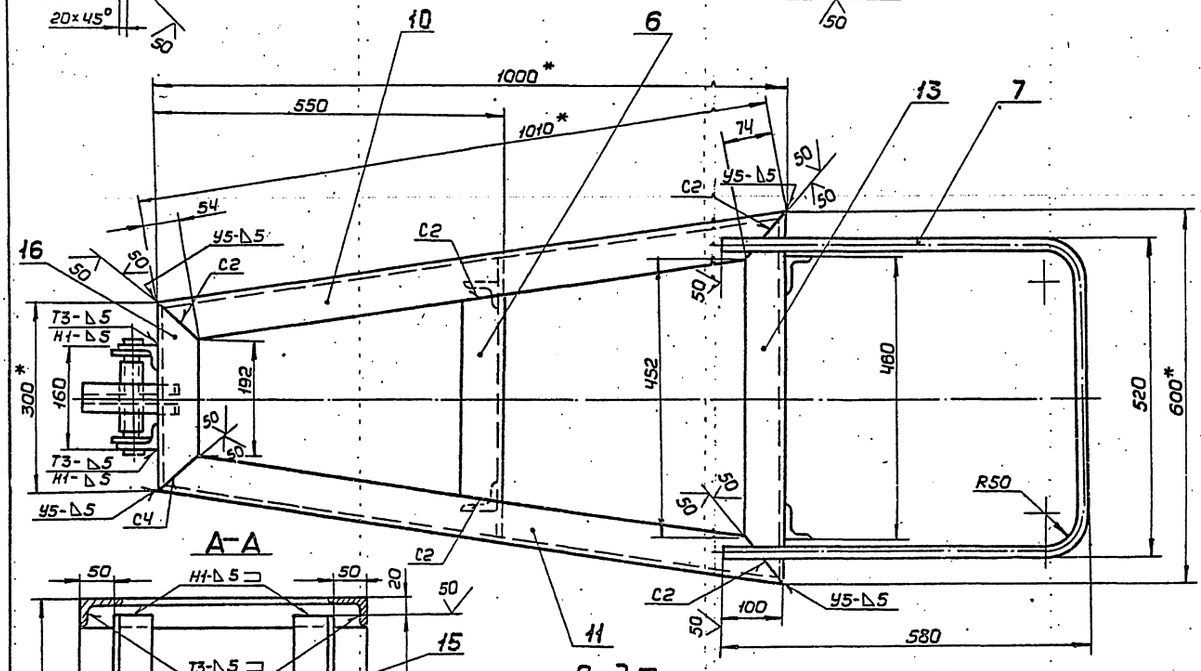

А–А

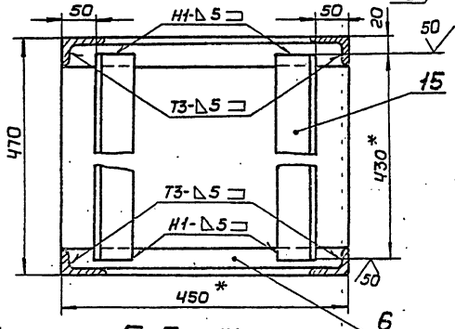

Вид Г
М1:2,5

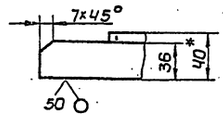

Дет. поз. 6
М1:2,5

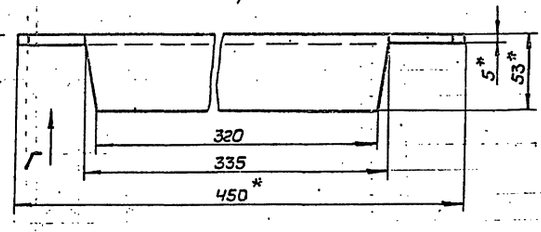

Б–Б
М1:2

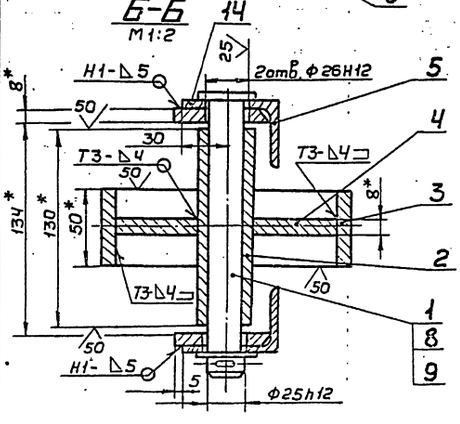

Дет. поз. 5
М1:2

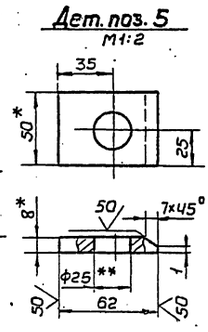

1. Сварные швы по гост 5264-80. Электроды типа Э42 гост 9467-75. Шов №1- сварка ручная электродуговая.
2. Неуказанные предельные отклонения размеров: отверстий - Н16, валов - h16, остальных $\pm \frac{IT16}{2}$.
3. * Размеры для справок.
4. ** Отверстие Ф25 в дет. поз. 5 сверлить после сварки.

					ПВ 8.05.00.00СБ		
Изм.	Лист	№ докум.	Подп.	Дата	Упор клиновой	Лит.	Масса	Масштаб
Разраб.		Кузьмина		3.83		И	46.5	1:5
Пров.		Числова		3.83	Сборочный чертеж	Лист	Листов 1
Т.контр.						Гипронефтеспецмонтаж г. Москва	
ГИП		Тюрин		4.83			
Н.контр.		Панова		04.83			
Утв.		Кузнецов		4.83			

Ц.00413-08 24 Формат А3

Инв.№ подл. | Подп. и дата | Взам.инв.№ | Инв.№ дубл. | Подп. и дата

ПВ8.05.00.04

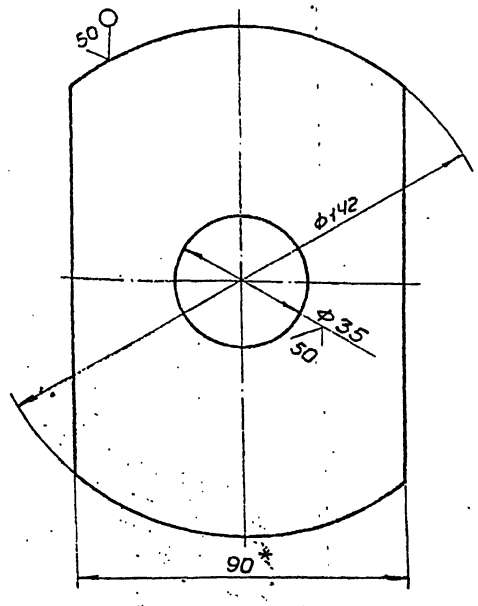

1. Неуказанные предельные отклонения размеров: отверстий - H16, валов - h16, остальных $\pm \frac{IT16}{2}$.
2. * Размер для справок.

Изм.	Лист	№ докум.	Подп.	Дата	ПВ8.05.00.04		
Разраб.		Кузьмина		3.83	Диафрагма	Лит.	Масса	Масштаб
Пров.		Числова		03.83		И	0,65	1:1
Т.контр.						Лист	Листов 1
ГИП		Тюрин		4.83	Полоса Б-8×90 ГОСТ 103-76 / Ст3 ГОСТ 535-79	Гипронефтеспецмонтаж г. Москва
Н.контр.		Ланова		04.83		
Утв.		Кузнецов		4.83		

Формат 11

ПВ8.05.00.01

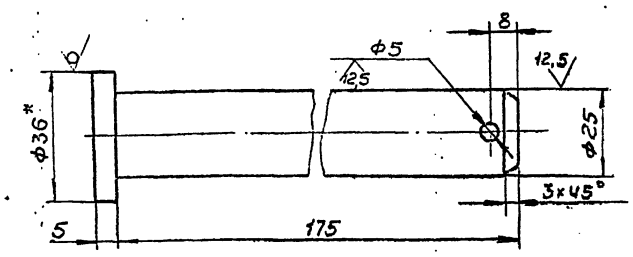

1. Неуказанные предельные отклонения размеров: отверстий - H16, валов - h16, остальных $\pm \frac{IT16}{2}$.
2. * Размер для справок.

Изм.	Лист	№ докум.	Подп.	Дата	ПВ8.05.00.01		
Разраб.		Кузьмичо		3.83	Ось	Лит.	Масса	Масштаб
Пров.		Числова		03.83		И	0,70	1:1
Т.контр.						Лист	Листов 1
ГИП		Тюрин		4.83	Круг В-36 ГОСТ 2590-71 / Ст3 ГОСТ 535-79	Гипронефтеспецмонтаж г. Москва
Н.контр.		Ланова		04.83		
Утв.		Кузнецов		4.83		

Формат 11

Формат	Зона	Поз.	Обозначение	Наименование	Кол.	Примечание
БЧ		11	ПВ8.05.00.09	Уголок		
				Уголок Б-63×40×5 ГОСТ 8510-72 / Ст.3 ГОСТ 535-79		
				L = 1010	2	3,95кг
БЧ		12	ПВ8.05.00.10	Уголок		
				Уголок Б-63×40×5 ГОСТ 8510-72 / Ст3 ГОСТ 535-79		
				L = 630	2	2,46кг
БЧ		13	ПВ8.05.00.11	Уголок		
				Уголок Б-63×40×5 ГОСТ 8510-72 / Ст3 ГОСТ 535-79		
				L = 600	2	2,35кг
БЧ		14	ПВ8.05.00.12	Уголок		
				Уголок Б-63×40×5 ГОСТ 8510-72 / Ст3 ГОСТ 535-79		
				L = 580	2	2,27кг
БЧ		15	ПВ8.05.00.13	Уголок		
				Уголок Б-63×40×5 ГОСТ 8510-72 / Ст3 ГОСТ 535-79		
				L = 430	2	1,68кг
БЧ		16	ПВ8.05.00.14	Уголок		
				Уголок Б-63×40×5 ГОСТ 8510-72 / Ст3 ГОСТ 535-79		
				L = 300	2	1,17кг
				Стандартные изделия		
		8		Шайба 25.04.016 ГОСТ 11371-78	1	0,02 кг
		9		Шплинт 5×50.002 ГОСТ 397-79	1	0,01кг

Изм.	Лист	№ докум.	Подп.	Дата	ПВ8.05.00.00		
						Лит.	Лист	Листов
							2	

Формат 11

Формат	Зона	Поз.	Обозначение	Наименование	Кол.	Примечание
				Документация		
БЧ			ПВ8.05.00.00СБ	Сборочный чертеж		
				Детали		
11		1	ПВ8.05.00.01	Ось	1	
БЧ		2	ПВ8.05.00.02	Ступица		
				Труба 25×3,2 ГОСТ 3262-75		
				L = 130	1	0,38кг
БЧ		3	ПВ8.05.00.03	Обод		
				Труба 159×8 ГОСТ 8732-78 / В10 ГОСТ 8731-74		
				L = 50	1	1,50кг
11		4	ПВ8.05.00.04	Диафрагма	1	
БЧ		5	ПВ8.05.00.05	Накладка		
				Полоса Б-8×50 ГОСТ 103-76 / Ст3 ГОСТ 535-79		
				L=62	2	0,16кг
БЧ		6	ПВ8.05.00.06	Перекладина		
				Уголок Б-63×40×5 ГОСТ 8510-72 / Ст3 ГОСТ 535-79		
				L = 450	2	1,52 кг
БЧ		7	ПВ8.05.00.07	Ручка		
				Круг В-16 ГОСТ 2590-71 / Ст3 ГОСТ 535-79		
				L = 1600	1	2,50кг
БЧ		10	ПВ8.05.00.08	Уголок L = 1010		
				Уголок Б-63×40×5 ГОСТ 8510-72 / Ст3 ГОСТ 535-79	2	3,95кг

Изм.	Лист	№ докум.	Подп.	Дата	ПВ8.05.00.00		
Разраб.		Кузьмина		3.83	Упор клиновой	Лит.	Лист	Листов
Пров.		Числова		03.83		И	1	2
ГИП		Тюрин		4.83		Гипронефтеспецмонтаж г. Москва	
Н.контр.		Ланова		04.83			
Утв.		Кузнецов		4.83			

Формат 11

ПВЧ.05.00.03

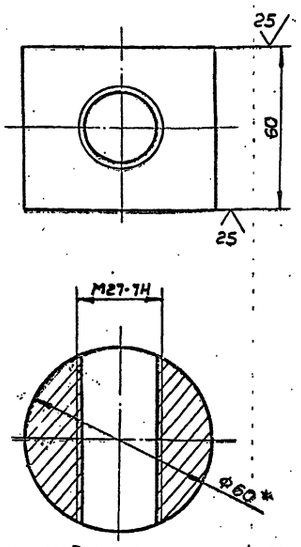

1. Неуказанные предельных отклонений размеров: отверстий - H16, валов - h16, остальных ± JT16/2.
2. * Размер для справок.

Изм.	Лист	№ докум.	Подп.	Дата
Разраб.		Кузьмина		3.83
Пров.		Числова		03.83
Т.контр.				
ГИП		Тюрин		4.83
Н.контр.		Панова		4.83
Утв.		Кузнецов		4.83

ПВЧ.05.00.03

Гайка

Лит.	Масса	Масштаб
И	1,2	1:1
Лист	Листов 1	

Круг В60 гост 2590-71 / Ст 3 гост 535-79

Гипронефтеспецмонтаж г. Москва.

Формат А1

ПВЧ.05.01.01

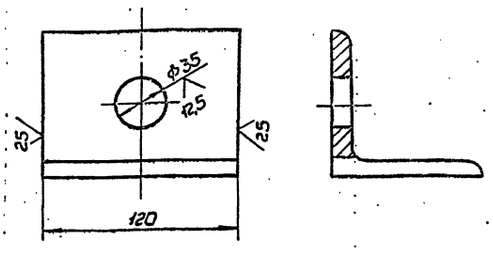

Неуказанные предельные отклонения размеров: отверстий - H16, остальных ± JT16/2.

Изм.	Лист	№ докум.	Подп.	Дата
Разраб.		Кузьмина		3.83
Пров.		Числова		03.83
Т.контр.				
ГИП		Тюрин		4.83
Н.контр.		Панова		4.83
Утв.		Кузнецов		4.83

ПВЧ.05.01.01

Уголок

Лит.	Масса	Масштаб
И	1,25	1:2
Лист	Листов 1	

Уголок Б90×90×8 гост 8509-72 / Ст 3 гост 535-79

Гипронефтеспецмонтаж г. Москва.

Формат А1

ПВЧ.05.00.00СБ

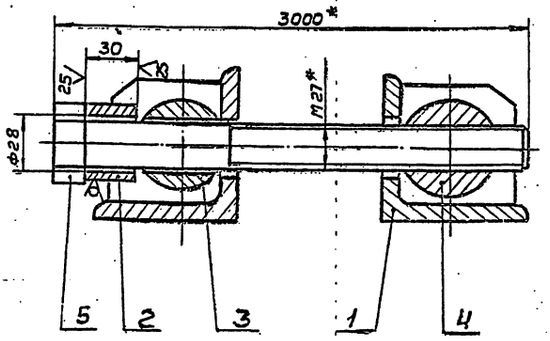

1. Неуказанные предельные отклонения размеров ± JT16/2.
2. * Размеры для справок.

Изм.	Лист	№ докум.	Подп.	Дата
Разраб.		Кузьмина		3.83
Пров.		Числова		03.83
Т.контр.				
ГИП		Тюрин		4.83
Н.контр.		Панова		4.83
Утв.		Кузнецов		4.83

ПВЧ.05.00.00СБ

Стяжное приспособление

Сборочный чертеж

Лит.	Масса	Масштаб
И	7,6	1:2
Лист	Листов 1	

Гипронефтеспецмонтаж г. Москва.

Формат А1

ПВЧ.05.01.02

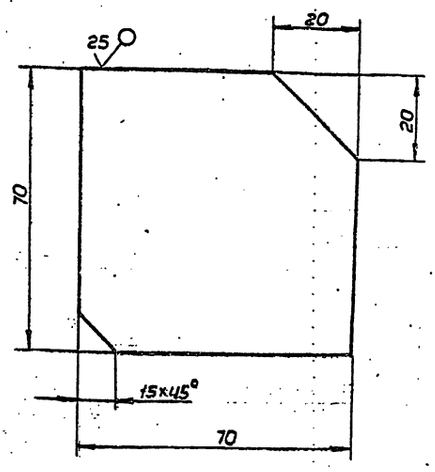

Неуказанные предельные отклонения размеров ± JT16/2.

Изм.	Лист	№ докум.	Подп.	Дата
Разраб.		Кузьмина		3.83
Пров.		Числова		03.83
Т.контр.				
ГИП		Тюрин		4.83
Н.контр.		Панова		4.83
Утв.		Кузнецов		4.83

ПВЧ.05.01.02

Ребро

Лит.	Масса	Масштаб
И	0,3	1:1
Лист	Листов 1	

Лист Б-8 гост 19903-74 / Ст 3 гост 14637-79

Гипронефтеспецмонтаж г. Москва.

Формат А1

Формат	Зона	Поз.	Обозначение	Наименование	Кол.	Примечание
				Документация		
11			ПВ4.05.01.00СБ	Сборочный чертеж		
				Детали		
11		1	ПВ4.05.01.01	Ребро	2	
11		2	ПВ4.05.01.02	Уголок	1	

ПВ4.05.01.00

Кронштейн

Изм.	Лист	№ докум.	Подп.	Дата
Разраб.		Кузьмина		3.83
Пров.		Числова		3.83
Н.контр.				
ГИП		Тюрин		4.83
Н.контр.		Панова		4.83
Утв.		Кузнецов		4.83

Лит.	Лист	Листов
И		1

Гипронефтеспецмонтаж г. Москва

Формат 11

ПВ4.05.00.02

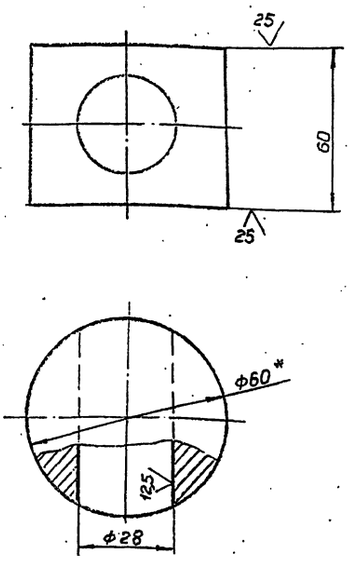

1. Неуказанные предельные отклонения размеров отверстий - H16, валов - h16, остальных $\pm \frac{IT16}{2}$
2. * Размер для справок.

Сухарь

Круг $\frac{B60\ ГОСТ\ 2590-71}{Ст\ 3\ ГОСТ\ 535-79}$

Изм.	Лист	№ докум.	Подп.	Дата
Разраб.		Кузьмина		3.83
Пров.		Числова		3.83
Т.контр.				
ГИП		Тюрин		4.83
Н.контр.		Панова		4.83
Утв.		Кузнецов		4.83

Лит.	Масса	Масштаб
И	1,2	1:1

Лист	Листов 1

Гипронефтеспецмонтаж г. Москва

Формат 11

Формат	Зона	Поз.	Обозначение	Наименование	Кол.	Примечание
				Документация		
11			ПВ4.05.00.00СБ	Сборочный чертеж		
				Сборочные единицы		
11		1	ПВ4.05.01.00	Кронштейн	2	
				Детали		
БЧ		2	ПВ4.05.00.01	Втулка		
				Круг В45 ГОСТ 2590-71 / Ст3 ГОСТ 535-79		
				L = 30	1	0,15 кг
11		3	ПВ4.05.00.02	Сухарь	1	
11		4	ПВ4.05.00.03	Гайка	1	
				Стандартные изделия		
		5		Болт М27×300×58.02Е ГОСТ 7798-70	1	

ПВ4.05.00.00

Стяжное приспособление

Изм.	Лист	№ докум.	Подп.	Дата
Разраб.		Кузьмина		3.83
Пров.		Числова		3.83
Т.контр.				
ГИП		Тюрин		4.83
Н.контр.		Панова		4.83
Утв.		Кузнецов		4.83

Лит.	Лист	Листов
11		1

Гипронефтеспецмонтаж г. Москва

Формат 11

ПВ4.05.01.00СБ

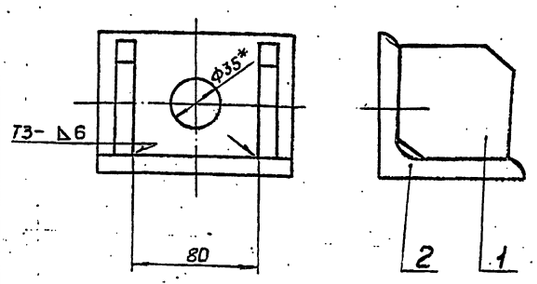

1. Сварку производить по ГОСТ 5264-80.
   Электроды сварочные типа Э42А ГОСТ 9467-75.
2. Неуказанные предельные отклонения размеров: $\pm \frac{IT16}{2}$.
3. * Размер для справок.

Кронштейн

Сборочный чертеж

Изм.	Лист	№ докум.	Подп.	Дата
Разраб.		Кузьмина		3.83
Пров.		Числова		3.83
Т.контр.				
ГИП		Тюрин		4.83
Н.контр.		Панова		4.83
Утв.		Кузнецов		4.83

Лит.	Масса	Масштаб
11	1,35	1:2

Лист	Листов 1

Гипронефтеспецмонтаж г. Москва

Формат	Зона	Поз.	Обозначение	Наименование	Кол.	Примечание
				Документация		
12			ПВ7.11.00.00СБ	Сборочный чертеж		
				Детали		
11		1	ПВ7.11.00.01	Уголок	2	

Инв.№ подл. | Подп. и дата | Взам.инв.№ | Инв.№ дубл. | Подп. и дата

Изм	Лист	№ докум.	Подп.	Дата
Разраб.		Числова		3.83
Пров.		Кузьмина		3.83
ГИП		Тюрин		4.83
Н.контр.		Панова		4.83
Утв.		Кузнецов		4.83

ПВ7.11.00.00

Клин

Лит.	Лист	Листов
И		1

Гипронефтеспецмонтаж г. Москва

Формат 11

ПВ7.11.00.01

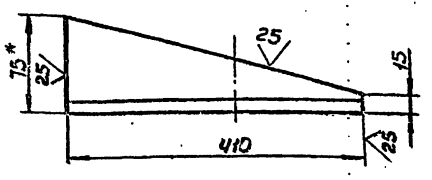

1. Неуказанные предельные отклонения размеров: валов - h16.
2. * Размер для справок.

Изм	Лист	№ докум.	Подп.	Дата
Разраб		Числова		3.83
Пров.		Кузьмина		3.83
Т.контр.				
ГИП		Тюрин		4.83
Н.контр.		Панова		4.83
Утв.		Кузнецов		4.83

Уголок

5-15×75×8 ГОСТ 8509-72 / Ст3 ГОСТ 535-79

Лит.	Масса	Масштаб
И	3.6	1:5
Лист	Листов 1	

Гипронефтеспецмонтаж г. Москва

Формат 11

ПВ7.11.00.00СБ

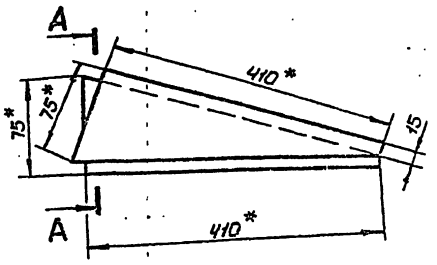

А-А
М1:5

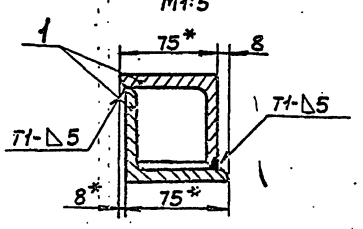

1. Сварные швы по гост 5264-80. Электроды сварочные типа Э42А гост 9467-75.
2. Неуказанные предельные отклонения размеров: остальных ± IT16/2.
3. * Размеры для справок.

Инв.№ подл. | Подп. и дата | Взам.инв.№ | Инв.№ дубл. | Подп. и дата

Изм	Лист	№ докум.	Подп.	Дата
Разраб		Числова		3.83
Пров.		Кузьмина		3.83
Т.контр.				
ГИП		Тюрин		4.83
Н.контр.		Панова		4.83
Утв.		Кузнецов		4.83

ПВ7.11.00.00СБ

Клин

Сборочный чертеж

Лит.	Масса	Масштаб
И	40	1:5
Лист	Листов 1	

Гипронефтеспецмонтаж г. Москва

Формат 12

ПВ51.06.00.01

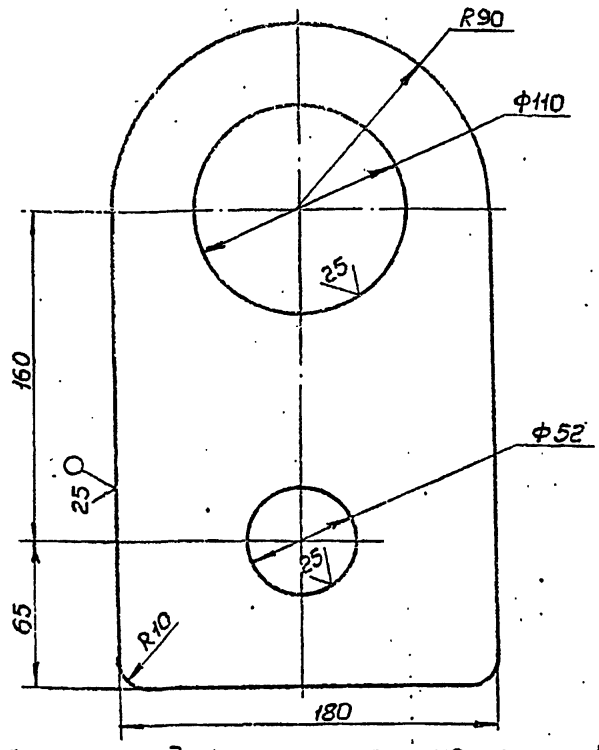

Неуказанные предельные отклонения размеров: отверстий - H16, валов - h16, остальных $\pm \frac{JT16}{2}$

Изм.	Лист	№ докум.	Подп.	Дата
Разраб.	Кузьмина			5.83
Пров.	Числова			5.83
Т.контр.				
ГИП	Тюрин			4.83
Н.контр.	Пенова			4.83
Утв.	Кузнецов			4.83

ПВ51.06.00.01

Ухо

Лит.	Масса	Масштаб
И	5,0	1:2
Лист	Листов 1	

Лист Б-ПН-18 ГОСТ 19903-74 / ВСт3сп5 ГОСТ 14637-79

Гипронефтеспецмонтаж г. Москва

Формат 11

ПВ51.06.00.02

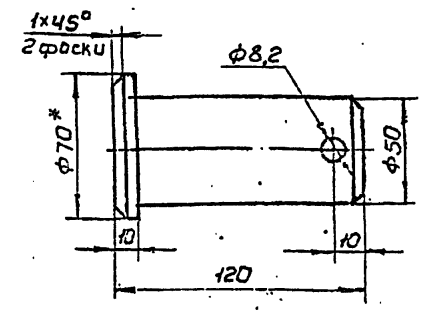

1. Неуказанные предельные отклонения размеров: отверстий - H16, валов - h16, остальных $\pm \frac{JT16}{2}$
2. * Размер для справок.

Изм.	Лист	№ докум.	Подп.	Дата
Разраб.	Кузьмина			5.83
Пров.	Числова			5.83
Т.контр.				
ГИП	Тюрин			4.83
Н.контр.	Пенова			4.83
Утв.	Кузнецов			4.83

ПВ51.06.00.02

Палец

Лит.	Масса	Масштаб
И	1,6	1:2
Лист	Листов 1	

Круг В 72 ГОСТ 2590-71 / ВСт3сп5 ГОСТ 535-79

Гипронефтеспецмонтаж г. Москва

Формат 11

Инв.№ подл. | Подп. и дата | Взам. инв.№ | Инв.№ дубл. | Подп. и дата

ПВ51.06.00.00СБ

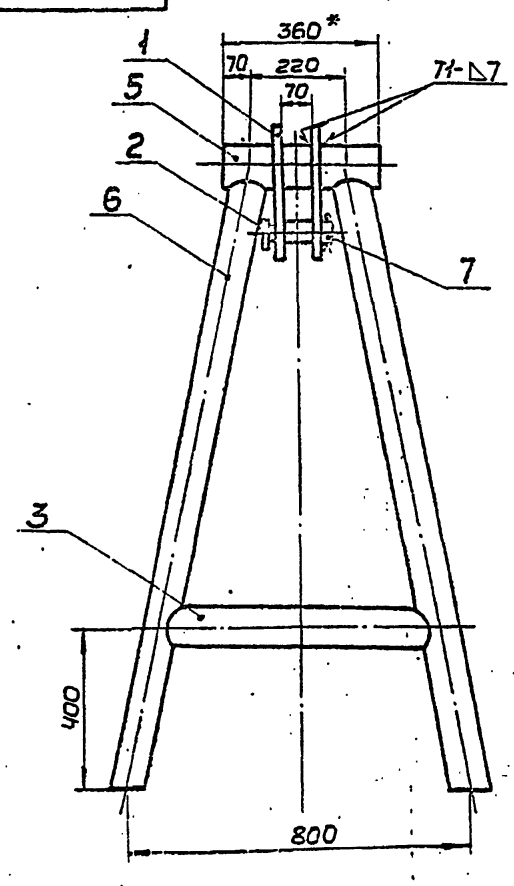

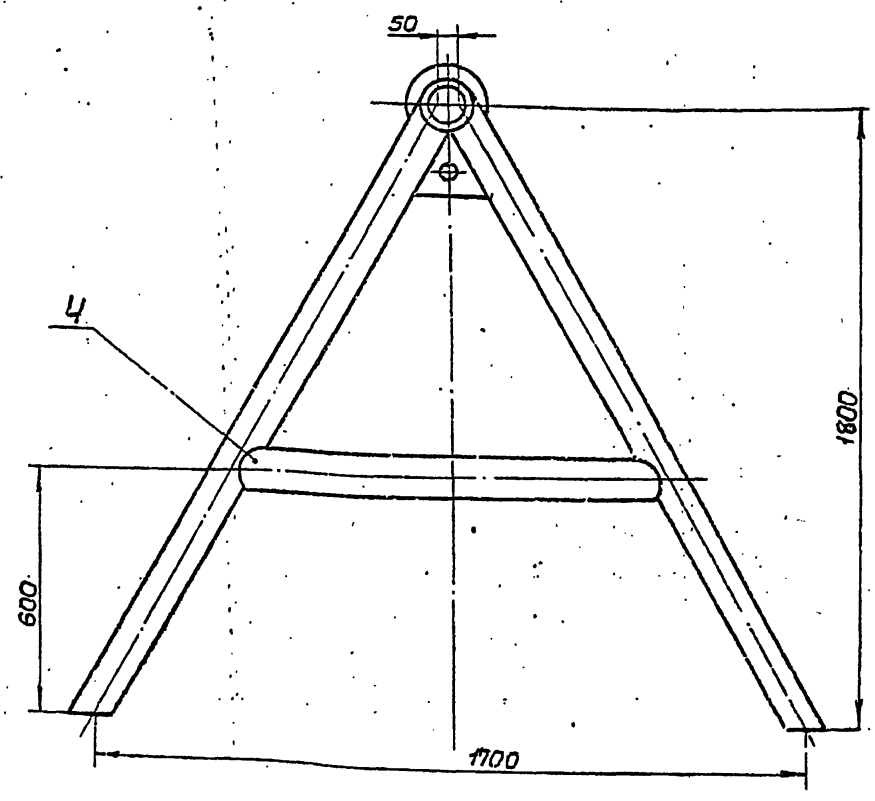

1. Сварные швы по ГОСТ 5264-80. Электроды сварочные типа Э42А ГОСТ 9467-75.
2. Неуказанные предельные отклонения размеров: отверстий - H16, валов - h16, остальных - $\pm \frac{JT16}{2}$.
3. Шероховатость поверхностей реза для деталей БЧ - $\frac{50}{}$.
4. * Размер для справок.

Изм.	Лист	№ докум.	Подп.	Дата
Разраб.	Кузьмина			5.83
Пров.	Числова			5.83
Т.контр.				
ГИП	Тюрин			4.83
Н.контр.	Пенова			4.83
Утв.	Кузнецов			4.83

ПВ51.06.00.00СБ

Позлы для демонтажа монтажной стойки

Сборочный чертеж

Лит.	Масса	Масштаб
И	112,0	1:10
Лист	Листов 1	

Гипронефтеспецмонтаж г. Москва

ПВ5.52.00.00СБ

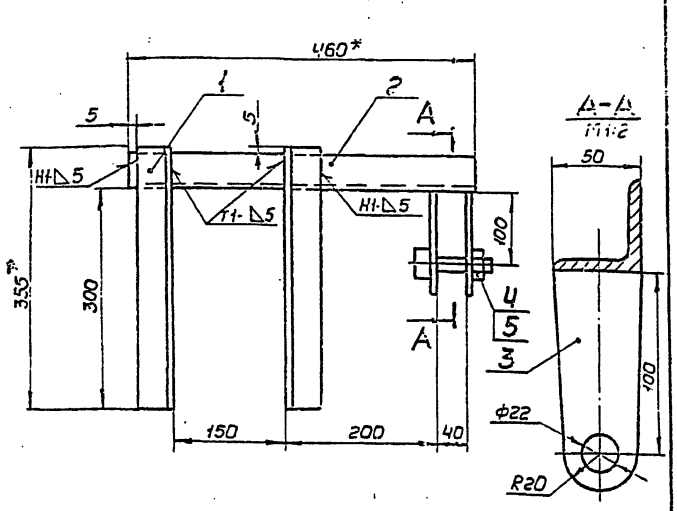

1. Сварные швы по ГОСТ 5264-80.
   Электроды сварочные типа Э42А ГОСТ 9467-75.
2. Неуказанные предельные отклонения размеров:
   отверстий - H16, валов - h16, остальных ± IT16/2.
3. Шероховатость поверхностей реза для деталей Б4 - 50.
4. * Размеры для справок

Изм.	Лист	№ докум.	Подп.	Дата
Разраб.	Кузьмина			3.83
Пров.	Числова			3.83
Т.контр.				
ГИП	Тюрин			4.83
Н.контр.	Панова			4.83
Утв.	Кузнецов			4.83

ПВ5.52.00.00СБ

Скоба для навешивания блока

Сборочный чертеж

Лит.	Масса	Масштаб
И	6.0	1:2
Лист	Листов 1	

Гипронефтеспецмонтаж г. Москва

Формат 11

Формат	Зона	Поз.	Обозначение	Наименование	Кол.	Примечание
				Документация		
11			ПВ5.52.00.00СБ	Сборочный чертеж		
				Детали		
Б4		1	ПВ5.52.00.01	Уголок		
				Уголок Б-50×50×5 ГОСТ 8509-72 / Ст3 ГОСТ 535-79		
				L=355	2	1.3кг
Б4		2	ПВ5.52.00.02	Уголок		
				Уголок Б-50×50×5 ГОСТ 8509-72 / Ст3 ГОСТ 535-79		
				L=460	1	1.1кг
Б4		3	ПВ5.52.00.03	Щека		
				Лист Б-8 ГОСТ 19903-74 / Ст3 ГОСТ 14637-79		
				50×120	2	0.4кг
				Стандартные изделия		
		4		Болт М20×75.58.026 ГОСТ 7798-70		
		5		Гайка М20.4.026 ГОСТ 5915-70		

ПВ5.52.00.00

Скоба для навешивания блока

Лит.	Лист	Листов
И		1

Гипронефтеспецмонтаж г. Москва

Формат 11

ПВ51.06.00.03

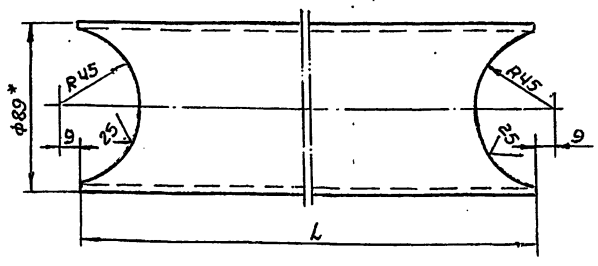

Обозначение	L, мм	Масса, кг
ПВ51.06.00.03	650	5,45
ПВ51.06.00.03-01	1170	9,0

1. Неуказанные предельные отклонения размеров отверстий - H16, валов - h16, остальных ± IT16/2.
2. * Размер для справок.

Изм.	Лист	№ докум.	Подп.	Дата
Разраб.	Кузьмина			3.83
Пров.	Числова			3.83
Т.контр.				
ГИП	Тюрин			4.83
Н.контр.	Панова			4.83
Утв.	Кузнецов			4.83

ПВ51.06.00.03

Труба

Труба 89×4 ГОСТ 8732-78 / АСт3сп ГОСТ 8731-74

Лит.	Масса	Масштаб
И	См. табл.	1:2
Лист	Листов 1	

Гипронефтеспецмонтаж г. Москва

Формат 11

Формат	Зона	Поз.	Обозначение	Наименование	Кол.	Примечание
				Документация		
12			ПВ51.06.00.00СБ	Сборочный чертеж		
				Детали		
11		1	ПВ51.06.00.01	Ухо	2	
11		2	ПВ51.06.00.02	Полец	1	
11		3	ПВ51.06.00.03	Труба	2	
		4	ПВ51.06.00.03-01	Труба	2	
Б4		5	ПВ51.06.00.04	Труба		
				Труба 108×7 ГОСТ 8732-78 / АСт3сп ГОСТ 8731-74		
				L=360	1	3,0кг
Б4		6	ПВ51.06.00.05	Стойка		
				Труба 89×4 ГОСТ 8732-78 / АСт3сп ГОСТ 8731-74		
				L=2000	4	17,0кг
				Стандартные изделия		
		7		Шплинт 8×55.002 ГОСТ 397-79	1	

ПВ51.06.00.00

Козлы для демонтажа монтажной стойки

Лит.	Лист	Листов
И		1

Гипронефтеспецмонтаж г. Москва

Инв. № подл. | Подп. и дата | Взам. инв. № | Инв. № дубл. | Подп. и дата

Ц00413-08 30 Формат 11

ПВ5.07.00.04

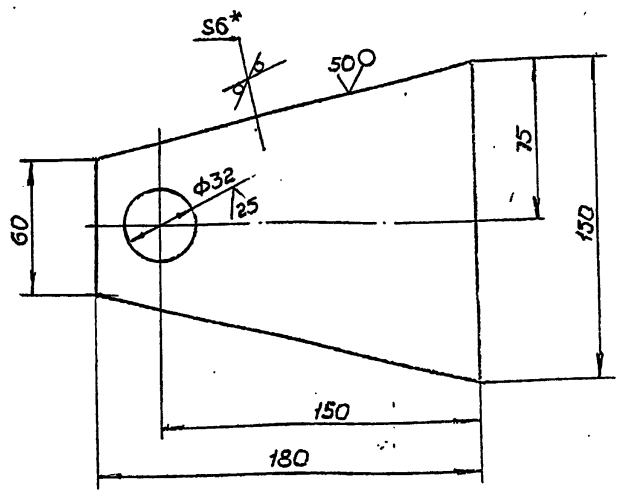

1. Неуказанные предельные отклонения размеров: отверстий - H16, валов - h16, остальных $\pm \frac{IT16}{2}$.
2. * Размер для справок.

Изм.	Лист	№ докум.	Подп.	Дата
Разраб.		Кузьмина		3.83
Пров.		Числова		3.83
Т.контр.				
ГИП		Тюрин		4.83
Н.контр.		Панова		4.83
Утв.		Кузнецов		4.83

ПВ5.07.00.04

Щека

Лит.	Масса	Масштаб
И	0,75	1:2

Лист. Листов 1

Лист: Б-6 ГОСТ 19903-74 / Ст3 ГОСТ 14637-79

Гипронефтеспецмонтаж г. Москва

Формат А1

Поз.	Обозначение	Наименование	Кол.	Примечание
		Документация		
12	ПВ5.07.00.00СБ	Сборочный чертеж		
		Детали		
Б4	1 ПВ5.07.00.01	Фланец		
		Лист Б-5 ГОСТ 19903-74 / Ст3 ГОСТ 14637-79		
		D=220; d=32	2	3,54кг
Б4	2 ПВ5.07.00.02	Труба L=90	1	
		Труба 133х6 ГОСТ 8732-78 / В10 ГОСТ 8731-74		
Б4	3 ПВ5.07.00.03	Шайба	2	
		d=32 D=50		
		Круг В50 ГОСТ 2590-71 / Ст3 ГОСТ 535-79		
		L=4		
11	4 ПВ5.07.00.04	Щека	2	
Б4	5 ПВ5.07.00.05	Ось		
		Круг В30 ГОСТ 2590-71 / Ст3 ГОСТ 535-79		
		D=30; L=130		

Изм.	Лист	№ докум.	Подп.	Дата
Разраб.		Кузьмина		3.83
Пров.		Числова		3.83
ГИП		Тюрин		4.83
Н.контр.		Панова		4.83
Утв.		Кузнецов		4.83

ПВ5.07.00.00

Ролик отводной для демонтажа монтажной стойки

Лит.	Лист	Листов
		1

Гипронефтеспецмонтаж г. Москва

Формат А1

Инв. № подл. | Подп. и дата | Взам. инв. № | Инв. № дубл. | Подп. и дата

ПВ5.07.00.00СБ

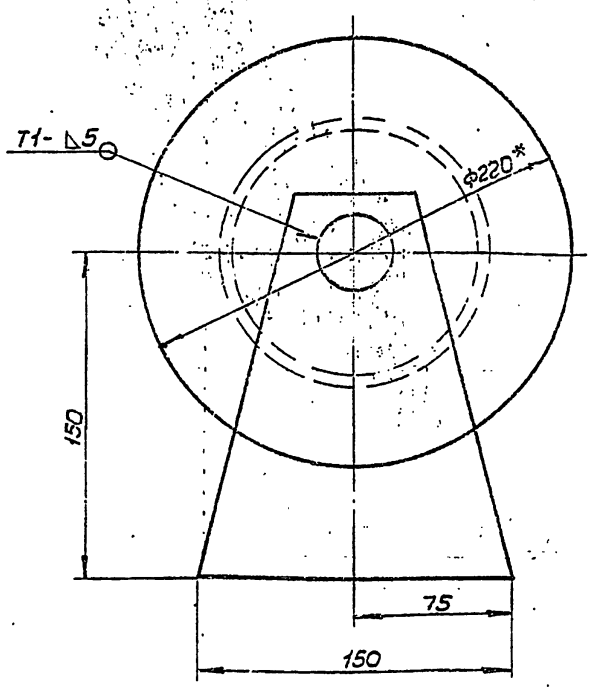

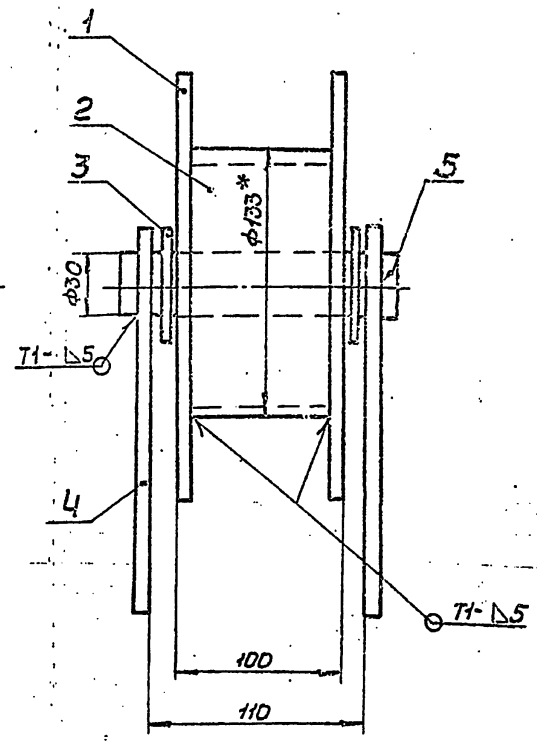

1. Сварные швы по ГОСТ 5264-80. Электроды сварочные типа Э42А ГОСТ 9467-75
2. Неуказанные предельные отклонения размеров: отверстий - H16, валов - h16, остальных $\pm \frac{IT16}{2}$.
3. Шероховатость поверхностей реза для деталей Б4 50
4. * Размеры для справок.

Изм.	Лист	№ докум.	Подп.	Дата
Разраб.		Кузьмина		3.83
Пров.		Числова		3.83
Т.контр.				
ГИП		Тюрин		4.83
Н.контр.		Панова		4.83
Утв.		Кузнецов		4.83

ПВ5.07.00.00СБ

Ролик отводной для демонтажа монтажной стойки

Сборочный чертеж

Лит.	Масса	Масштаб
И	7,6	1:2

Лист Листов 1

Гипронефтеспецмонтаж г. Москва

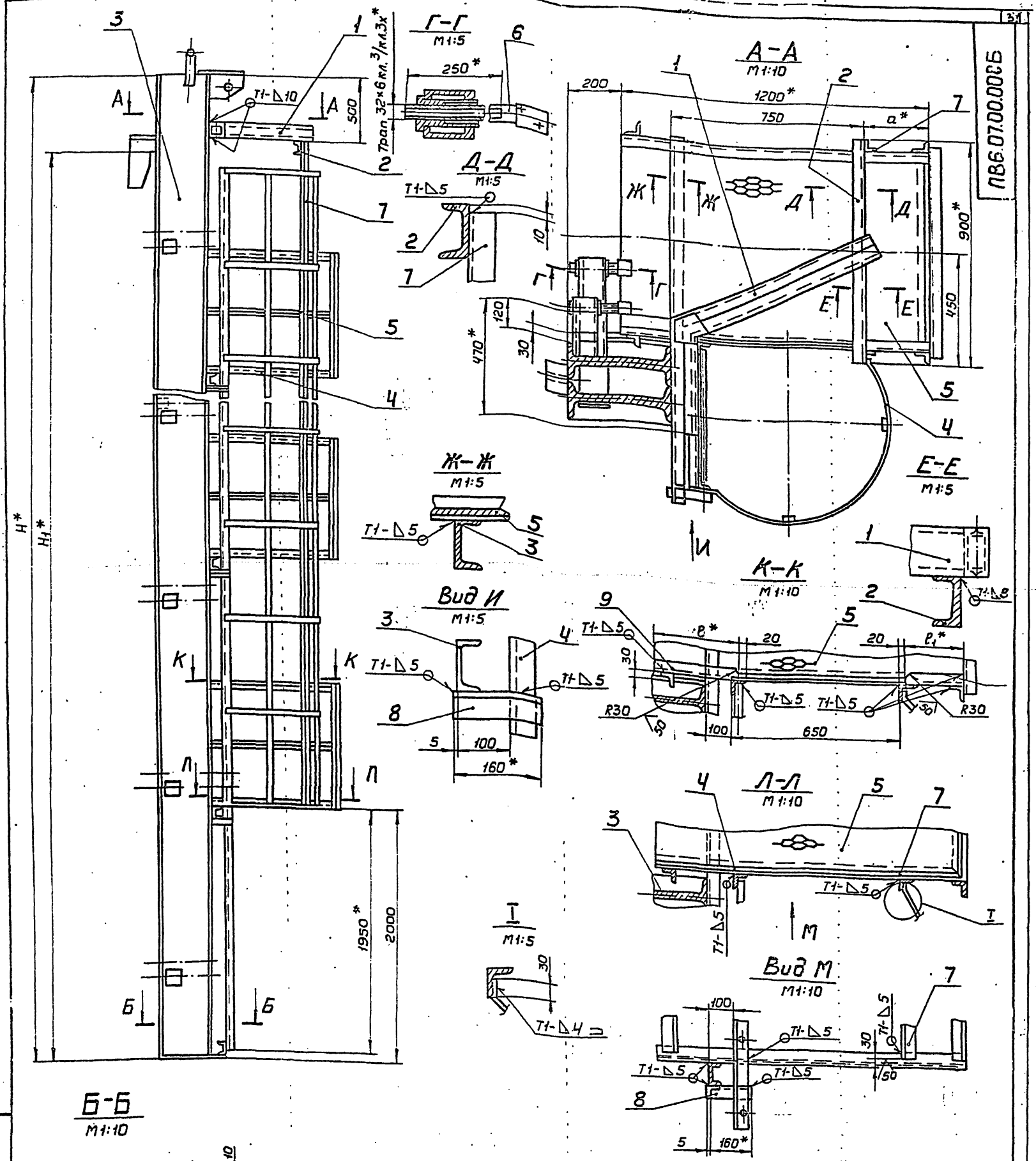

Обозначение	Размеры, мм					Масса, кг	Примечание
	H	H1	d	ℓ	ℓ1		
ПВ6.07.00.00	18520	17880	150	430	130	4587,0	Для РВС с высотой стенки 18 м
-01	12520	11920	290	290	270	2200,0	" 12 м
-02	10520	8940	350	230	330	1530,0	" 9 м
-03	8520	7450	410	170	390	1100,0	" 7,5 м
-04	6520	5960	410	170	390	830,0	" 6 м

1. Сварку производить электродами типа Э42А по ГОСТ 9467-75. Сварные швы по ГОСТ 5264-80.
2. Неуказанные предельные отклонения размеров: отверстий - Н16, валов - h16, остальных ± IT16/2.
3. Шероховатость поверхностей реза для деталей БЧ 25.
4. Размеры для справок.

Изм.	Лист	№ докум.	Подп.	Дата	ПВ6.07.00.00СБ
Разраб.	Числова			3.83	Приспособление для замыкания вертикального монтажного стыка. Сборочный чертеж
Пров.	Кузьмина			3.83	
Т.контр.					
ГИП.	Тюрин			4.83	
Н.контр.	Попова			4.83	
Утв.	Кузнецов			5.83	

Лит.	Масса	Масштаб
И	См. табл.	1:20
Лист	Листов 1	
Гипронефтеспецмонтаж г. Москва		

Инв.№ подл. | Подп. и дата | Взам.инв.№ | Инв.№ дубл. | Подп. и дата

ЦОО413-08 32 Формат А2

Формат	Зона	Поз.	Обозначение	Наименование	Кол.	Примечание
Б4		9	ПВ6.07.00.05	Уголок		
				Уголок Б-50×50×5 ГОСТ 8509-72 / Ст3 ГОСТ 535-79		
				L=230	4	1,1 кг
Б4		10	ПВ6.07.00.06	Уголок		
				Уголок Б-50×50×5 ГОСТ 8509-72 / Ст3 ГОСТ 535-79		
				L=330	4	1,0 кг
				ПВ6.07.00.00-03 см. СБ		
				Сборочные единицы		
11		3	ПВ6.07.02.00-03	Балка	1	
11		4	ПВ6.07.03.00-03	Лестница	1	
11		5	ПВ6.07.04.00	Площадка	3	
				Детали		
11		6	ПВ6.07.00.02	Винт		
Б4		7	ПВ6.07.00.03	Уголок		
				Уголок Б-50×50×5 ГОСТ 8509-72 / Ст3 ГОСТ 535-79		
				L=5000	2	22,6 кг
Б4		8	ПВ6.07.00.04	Уголок		
				Уголок Б-50×50×5 ГОСТ 8509-72 / Ст3 ГОСТ 535-79		
				L=160	6	0,6 кг
Б4		9	ПВ6.07.00.05	Уголок		
				Уголок Б-50×50×5 ГОСТ 8509-72 / Ст3 ГОСТ 535-79		
				L=170	3	0,64 кг

Изм. | Лист | № докум. | Подп. | Дата — ПВ6.07.00.00 — Лист 4

Формат 11

Формат	Зона	Поз.	Обозначение	Наименование	Кол.	Примечание
Б4		8	ПВ6.07.00.04	Уголок		
				Уголок Б-50×50×5 ГОСТ 8509-72 / Ст3 ГОСТ 535-79		
				L=160	10	0,6 кг
Б4		9	ПВ6.07.00.05	Уголок		
				Уголок Б-50×50×5 ГОСТ 8509-72 / Ст3 ГОСТ 535-79		
				L=290	5	1,1 кг
Б4		10	ПВ6.07.00.06	Уголок		
				Уголок Б-50×50×5 ГОСТ 8509-72 / Ст3 ГОСТ 535-79		
				L=270	5	1,0 кг
				ПВ6.07.00.00-02 см. СБ		
				Сборочные единицы		
11		3	ПВ6.07.02.00-02	Балка	1	
11		4	ПВ6.07.03.00-02	Лестница	1	
11		5	ПВ6.07.04.00	Площадка	4	
				Детали		
11		6	ПВ6.07.00.02	Винт		
Б4		7	ПВ6.07.00.03	Уголок		
				Уголок Б-50×50×5 ГОСТ 8509-72 / Ст3 ГОСТ 535-79		
				L=800	2	30,2 кг
Б4		8	ПВ6.07.00.04	Уголок		
				Уголок Б-50×50×5 ГОСТ 8509-72 / Ст3 ГОСТ 535-79		
				L=160	8	0,6 кг

Изм. | Лист | № докум. | Подп. | Дата — ПВ6.07.00.00 — Лист 3

Формат 11

Формат	Зона	Поз.	Обозначение	Наименование	Кол.	Примечание
Б4		7	ПВ6.07.00.03	Уголок		
				Уголок Б-50×50×5 ГОСТ 8509-72 / Ст3 ГОСТ 535-79		
				L=15000	2	60,0 кг
Б4		8	ПВ6.07.00.04	Уголок		
				Уголок Б-50×50×5 ГОСТ 8509-72 / Ст3 ГОСТ 535-79		
				L=160	15	0,6 кг
Б4		9	ПВ6.07.00.05	Уголок		
				Уголок Б-50×50×5 ГОСТ 8509-72 / Ст3 ГОСТ 535-79		
				L=430	8	1,5 кг
Б4		10	ПВ6.07.00.06	Уголок		
				Уголок Б-50×50×5 ГОСТ 8509-72 / Ст3 ГОСТ 535-79		
				L=130	8	0,5 кг
				ПВ6.07.00.00-01 см. СБ		
				Сборочные единицы		
11		3	ПВ6.07.02.00-01	Балка	1	
11		4	ПВ6.07.03.00-01	Лестница	1	
11		5	ПВ6.07.04.00	Площадка	5	
				Детали		
11		6	ПВ6.07.00.02	Винт	16	
Б4		7	ПВ6.07.00.03	Уголок		
				Уголок Б-50×50×5 ГОСТ 8509-72 / Ст3 ГОСТ 535-79		
				L=10000	2	37,7 кг

Изм. | Лист | № докум. | Подп. | Дата — ПВ6.07.00.00 — Лист 2

Формат 11

Формат	Зона	Поз.	Обозначение	Наименование	Кол.	Примечание
				Документация		
22			ПВ6.07.00.00 СБ	Сборочный чертеж		
				Сборочные единицы		
11		1	ПВ6.07.01.00	Кронштейн	1	
				Детали		
Б4		2	ПВ6.07.00.01	Швеллер		
				Швеллер 10 ГОСТ 8240-72 / Ст3 ГОСТ 535-79		
				L=900	1	7,7 кг
			Переменные данные	для исполнений		
				ПВ6.07.00.00 см. СБ		
				Сборочные единицы		
11		3	ПВ6.07.02.00	Балка	1	
11		4	ПВ6.07.03.00	Лестница	1	
11		5	ПВ6.07.04.00	Площадка	8	
				Детали		
11		6	ПВ6.07.00.02	Винт	24	

ПВ6.07.00.00

Изм.	Лист	№ докум.	Подп.	Дата
Разраб.		[illegible]	[illegible]	[illegible]
Пров.		Числова	[illegible]	[illegible]
ГИП		Тюрин	[illegible]	[illegible]
Н.контр.		Панова	[illegible]	[illegible]
Утв.		[illegible]	[illegible]	[illegible]

Приспособление для замыкания вертикального монтажного стыка

Лит.	Лист	Листов
И	1	5

Гипронефтеспецмонтаж г. Москва

Ц00413-08 33 Формат 11

Формат	Зона	Поз	Обозначение	Наименование	Кол.	Примечание
БЧ		10	ПВ6.07.01.06	Уголок		
				Уголок Б-50×50×5 ГОСТ 8509-72 / Ст3 ГОСТ 535-75		
				L=320	3	1,5 кг
				ПВ6.07.00.00.ОЧ см СБ		
				Сборочные единицы		
11		3	ПВ6.07.02.00-04	Балка	1	
11		4	ПВ6.07.03.00-03	Лестница	1	
11		5	ПВ6.07.04.00	Площадка	2	
				Детали		
11		6	ПВ6.07.00.02	Винт		
БЧ		7	ПВ6.07.00.03	Уголок		
				Уголок Б-50×50×5 ГОСТ 8509-72 / Ст3 ГОСТ 535-79		
				L=4000	2	15,1 кг
БЧ		8	ПВ6.07.00.04	Уголок		
				Уголок Б-50×50×5 ГОСТ 8509-72 / Ст3 ГОСТ 535-79		
				L=160	4	1,6 кг
БЧ		9	ПВ6.07.00.05	Уголок		
				Уголок Б-50×50×5 ГОСТ 8509-72 / Ст3 ГОСТ 535-79		
				L=170	2	0,54 кг
БЧ		10	ПВ6.07.00.06	Уголок		
				Уголок Б-50×50×5 ГОСТ 8509-72 / Ст3 ГОСТ 535-79		
				L=390	2	1,5 кг

Инв.№ подл. | Подп. и дата | Взам. инв.№ | Инв.№ дубл. | Подп. и дата

Изм. Лист № докум. Подп. Дата

ПВ6.07.00.00 — Лист 5

Формат А1

ПВ6.07.02.02

Неуказанные предельные отклонения размеров: валов - h16, остальных ± JT16/2.

Изм.	Лист	№ докум.	Подп.	Дата	ПВ6.07.02.02			
Разраб.		Кузьмина		3.83	Ловитель	Лит.	Масса	Масштаб
Пров.		Числова				И	8,0	1:5
Т.контр.						Лист	Листов 1	
Н.контр.		Тюрин		4.83				
Утв.		Кузнецов		5.83	Лист Б-14 ГОСТ 19903-74 / Ст3 ГОСТ 14637-79	Гипронефтеспецмонтаж г. Москва		

Формат А1

ПВ6.07.02.01

1. Неуказанные предельные отклонения размеров: отверстий - H16, валов - h16, остальных ± JT16/2.
2. ** Острые кромки отв. ф40 скруглить радиусом 5 мм.
3. * Размеры для справок.

Изм.	Лист	№ докум.	Подп.	Дата	ПВ6.07.02.01			
Разраб.		Кузьмина		3.83	Кронштейн	Лит.	Масса	Масштаб
Пров.		Числова				И	4,8	1:5
Т.контр.						Лист	Листов 1	
Н.контр.		Тюрин		4.83				
Утв.		Кузнецов		5.83	Полоса 14×200 ГОСТ 103-76 / Ст3 ГОСТ 535-79	Гипронефтеспецмонтаж г. Москва		

Формат А1

ПВ6.07.02.03

Неуказанные предельные отклонения размеров: валов - h16, остальных ± JT16/2.

Изм.	Лист	№ докум.	Подп.	Дата	ПВ6.07.02.03			
Разраб.		Кузьмина		3.83	Пластина	Лит.	Масса	Масштаб
Пров.		Числова				И	6,0	
Т.контр.						Лист	Листов 1	
Н.контр.		Тюрин		4.83				
Утв.		Кузнецов		5.83	Лист Б-14 ГОСТ 19903-74 / Ст3 ГОСТ 535-79	Гипронефтеспецмонтаж г. Москва		

Формат А1

ПВ6.07.02.0005

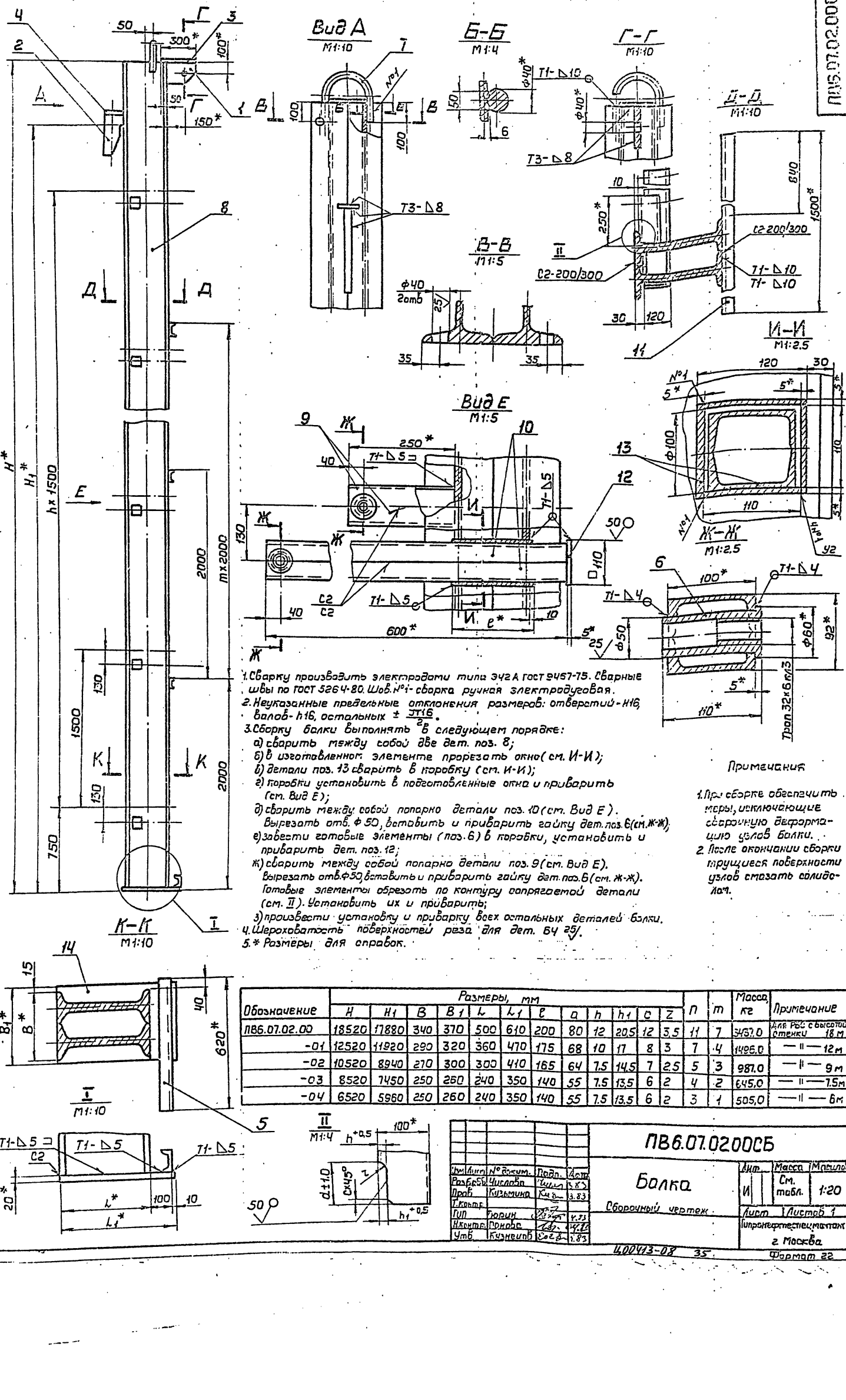

1. Сварку производить электродами типа Э42А ГОСТ 9467-75. Сварные швы по ГОСТ 5264-80. Шов №1- сборка ручная электродуговая.
2. Неуказанные предельные отклонения размеров: отверстий - H16, валов - h16, остальных ± $\frac{IT16}{2}$.
3. Сборку балки выполнять в следующем порядке:
   а) сварить между собой две дет. поз. 8;
   б) в изготовленном элементе прорезать окно (см. И-И);
   в) детали поз. 13 сварить в коробку (см. И-И);
   г) коробки установить в подготовленные окна и приварить (см. Вид Е);
   д) сварить между собой попарно детали поз. 10 (см. Вид Е). Вырезать отв. ф50, вставить и приварить гайку дет. поз. 6 (см. Ж-Ж);
   е) завести готовые элементы (поз. 6) в коробки, установить и приварить дет. поз. 12;
   ж) сварить между собой попарно детали поз. 9 (см. Вид Е). Вырезать отв. ф50, вставить и приварить гайку дет. поз. 6 (см. Ж-Ж). Готовые элементы обрезать по контуру сопрягаемой детали (см. II). Установить их и приварить;
   з) произвести установку и приварку всех остальных деталей балки.
4. Шероховатость поверхностей реза для дет. Бч $\frac{25}{}$.
5. * Размеры для справок.

Примечания

1. При сборке обеспечить меры, исключающие сварочную деформацию узлов балки.
2. После окончания сборки трущиеся поверхности узлов смазать солидолом.

Обозначение	Размеры, мм												n	m	Масса кг	Примечание
	H	H1	B	B1	L	L1	ℓ	a	h	h1	c	z				
ПВ6.07.02.00	18520	17880	340	370	500	610	200	80	12	20,5	12	3,5	11	7	3437,0	Для РБС с высотой отметки 18 м
-01	12520	11920	290	320	360	470	175	68	10	17	8	3	7	4	1496,0	— II — 12 м
-02	10520	8940	270	300	300	410	165	64	7,5	14,5	7	2,5	5	3	981,0	— II — 9 м
-03	8520	7450	250	260	240	350	140	55	7,5	13,5	6	2	4	2	645,0	— II — 7,5 м
-04	6520	5960	250	260	240	350	140	55	7,5	13,5	6	2	3	1	505,0	— II — 6 м

Изм.	Лист	№ докум.	Подп.	Дата
Разраб.		Числова		8.83
Пров.		Кузьмина		8.83
Т.контр.				
ГИП		Бурин		9.83
Н.контр.		Прокоф.		9.83
Утв.		Кузнецов		9.83

ПВ6.07.02005Б

Балка

Сборочный чертеж

Лит.	Масса	Масштаб
И	См. табл.	1:20

Лист 1 Листов 1

Гипронефтеспецмонтаж г. Москва

Инв.№ подл. | Подп. и дата | Взам. инв.№ | Инв.№ дубл. | Подп. и дата

Формат	Зона	Поз.	Обозначение	Наименование	Кол.	Примечание
11		7	ПВ6.07.02.07-02	Скоба	1	
64		8	ПВ6.07.02.08	Стойка		
				Двутавр 30 ГОСТ 8239-72		
				Ст3 ГОСТ 535-79		
				L=10500	2	383,0 кг
64		9	ПВ6.07.02.09	Швеллер		
				Швеллер 10 ГОСТ 8240-72		
				Ст3 ГОСТ 535-79		
				L=250	12	2,15 кг
64		10	ПВ6.07.02.10	Швеллер		
				Швеллер 10 ГОСТ 8240-72		
				Ст3 ГОСТ 535-79		
				L=600	12	5,20 кг
64		11	ПВ6.07.02.11	Швеллер		
				Швеллер 10 ГОСТ 8240-72		
				Ст3 ГОСТ 535-79		
				L=1500	4	12,85 кг
64		12	ПВ6.07.02.12	Полоса		
				Полоса 5×110 ГОСТ 103-76		
				Ст3 ГОСТ 535-79		
				L=110	6	0,5 кг
64		13	ПВ6.07.02.13	Полоса		
				Полоса 5×110 ГОСТ 103-76		
				Ст3 ГОСТ 535-79		
				L=165	24	0,7 кг
64		14	ПВ6.07.02.14	Косынка		
				Лист Б-20 ГОСТ 19903-74		
				Ст3 ГОСТ 14637-79		
				300×410	1	19,3 кг

Подп. и дата | Инв. № дубл. | Взам. инв. № | Подп. и дата | Инв. № подл.

Изм. | Лист | № докум. | Подп. | Дата

ПВ6.07.02.00 Лист 4

Формат 11

Формат	Зона	Поз.	Обозначение	Наименование	Кол.	Примечание
				Двутавр 36 ГОСТ 8239-72		
				Ст3 ГОСТ 535-79		
				L=12500	2	608,0 кг
64		9	ПВ6.07.02.09	Швеллер		
				Швеллер 10 ГОСТ 8240-72		
				Ст3 ГОСТ 535-79		
				L=250	16	2,15 кг
64		10	ПВ6.07.02.10	Швеллер		
				Швеллер 10 ГОСТ 8240-72		
				Ст3 ГОСТ 535-79		
				L=600	16	5,2 кг
64		11	ПВ6.07.02.11	Швеллер		
				Швеллер 10 ГОСТ 8240-72		
				Ст3 ГОСТ 535-79		
				L=1500	5	12,85 кг
64		12	ПВ6.07.02.12	Полоса		
				Полоса 5×110 ГОСТ 103-76		
				Ст3 ГОСТ 535-79		
				L=110	8	0,5 кг
64		13	ПВ6.07.02.13	Полоса		
				Полоса 5×110 ГОСТ 103-76		
				Ст3 ГОСТ 535-79		
				L=175	32	0,76 кг
64		14	ПВ6.07.02.14	Косынка		
				Лист Б-20 ГОСТ 19903-74		
				Ст3 ГОСТ 14637-79		
				320×470	1	23,6 кг
				ПВ6.07.02.00-02 см. СБ		
				Детали		
11		6	ПВ6.07.02.06	Гайка	12	

Подп. и дата | Инв. № дубл. | Взам. инв. № | Подп. и дата | Инв. № подл.

Изм. | Лист | № докум. | Подп. | Дата

ПВ6.07.02.00 Лист 3

Формат 11

Формат	Зона	Поз.	Обозначение	Наименование	Кол.	Примечание
64		9	ПВ6.07.02.09	Швеллер		
				Швеллер 10 ГОСТ 8240-72		
				Ст3 ГОСТ 535-79		
				L=250	24	2,15 кг
64		10	ПВ6.07.02.10	Швеллер		
				Швеллер 10 ГОСТ 8240-72		
				Ст3 ГОСТ 535-79		
				L=600	24	5,2 кг
64		11	ПВ6.07.02.11	Швеллер		
				Швеллер 10 ГОСТ 8240-72		
				Ст3 ГОСТ 535-79		
				L=1500	8	12,85 кг
64		12	ПВ6.07.02.12	Полоса		
				Полоса 5×110 ГОСТ 103-76		
				Ст3 ГОСТ 535-79		
				L=110	12	0,5 кг
64		13	ПВ6.07.02.13	Полоса		
				Полоса 5×110 ГОСТ 103-76		
				Ст3 ГОСТ 535-79		
				L=200	48	0,86 кг
64		14	ПВ6.07.02.14	Косынка		
				Лист Б-20 ГОСТ 19903-74		
				Ст3 ГОСТ 14637-79		
				370×610	1	35,5 кг
				ПВ6.07.02.00-01 см. СБ		
				Детали		
11		6	ПВ6.07.02.06	Гайка	16	
11		7	ПВ6.07.02.07-01	Скоба	1	
64		8	ПВ6.07.02.08	Стойка		

Подп. и дата | Инв. № дубл. | Взам. инв. № | Подп. и дата | Инв. № подл.

Изм. | Лист | № докум. | Подп. | Дата

ПВ6.07.02.00 Лист 2

Формат 11

Формат	Зона	Поз.	Обозначение	Наименование	Кол.	Примечание
				Документация		
22			ПВ6.07.02.00 СБ	Сборочный чертеж		
				Детали		
11		1	ПВ6.07.02.01	Кронштейн	1	
11		2	ПВ6.07.02.02	Ловитель	1	
11		3	ПВ6.07.02.03	Пластина	1	
64		4	ПВ6.07.02.04	Ребро		
				Полоса 14×100 ГОСТ 103-76		
				Ст3 ГОСТ 535-79		
				L=200	1	22 кг
64		5	ПВ6.07.02.05	Перекладина		
				Швеллер 10 ГОСТ 8240-72		
				Ст3 ГОСТ 535-79		
				L=620	1	5,35 кг
			Переменные данные	для исполнений		
				ПВ6.07.02.00 см. СБ		
				Детали		
11		6	ПВ6.07.02.06	Гайка	24	
11		7	ПВ6.07.02.07	Скоба	1	
64		8	ПВ6.07.02.08	Стойка		
				Двутавр 50 ГОСТ 8239-72		
				Ст3 ГОСТ 535-79		
				L=18500	2	1421,0 кг

Подп. и дата | Инв. № дубл. | Взам. инв. № | Подп. и дата | Инв. № подл.

Изм. | Лист | № докум. | Подп. | Дата

ПВ6.07.02.00

Разраб.	Кузьмина	Куз.	3.83
Пров.	Числова	[illegible]	3.83
ГИП	Тюрин	[illegible]	4.83
Н. контр.	Попова	[illegible]	4.83
Утв.	Кузнецов	[illegible]	4.83

Балка

Лит.	Лист	Листов
И	1	6

Гипронефтеспецмонтаж г. Москва

Ц00413-08 36

Формат 11

Формат	Зона	Поз.	Обозначение	Наименование	Кол.	Примечание
				ПВ6.07.02.00-04 см.СБ		
				Детали		
11		6	ПВ6.07.02.05	Гайка	8	
11		7	ПВ6.07.02.07-04	Скоба	1	
Б4		8	ПВ6.07.02.08	Стойка		
				Двутавр 24 ГОСТ 8239-72		
				Ст3 ГОСТ 535-79		
				L=6500	2	178,0 кг
Б4		9	ПВ6.07.02.09	Швеллер		
				Швеллер 10 ГОСТ 8240-72		
				Ст3 ГОСТ 535-79		
				L=250	8	2,15 кг
Б4		10	ПВ6.07.02.10	Швеллер		
				Швеллер 10 ГОСТ 8240-72		
				Ст3 ГОСТ 535-79		
				L=600	8	5,2 кг
Б4		11	ПВ6.07.02.11	Швеллер		
				Швеллер 10 ГОСТ 8240-72		
				Ст3 ГОСТ 535-79		
				L=1500	2	12,85 кг
Б4		12	ПВ6.07.02.12	Полоса		
				Полоса Б-5×110 ГОСТ 103-76		
				Ст3 ГОСТ 535-79		
				L=110	4	0,5 кг
Б4		13	ПВ6.07.02.13	Полоса		
				Полоса Б-5×110 ГОСТ 103-76		
				Ст3 ГОСТ 535-79		
				L=140	16	0,6 кг
Б4		14	ПВ6.07.02.14	Косынка		
				Лист Б-20 ГОСТ 19903-74		
				Ст3 ГОСТ 14637-79		
				250×350	1	14,3 кг

Подп. и дата | Инв. № дубл. | Взам. инв. № | Подп. и дата | Инв. № подл.

Изм | Лист | № докум. | Подп. | Дата

ПВ6.07.02.00 Лист 6

Формат 11

Формат	Зона	Поз.	Обозначение	Наименование	Кол.	Примечание
				ПВ6.07.02.00.03 см.СБ		
				Детали		
11		6	ПВ6.07.02.06	Гайка	10	
11		7	ПВ6.07.02.07-03	Скоба	1	
Б4		8	ПВ6.07.02.08	Стойка		
				Двутавр 24 ГОСТ 8239-72		
				Ст3 ГОСТ 535-79		
				L=8500	2	232,0 кг
Б4		9	ПВ6.07.02.09	Швеллер		
				Швеллер 10 ГОСТ 8240-72		
				Ст3 ГОСТ 535-79		
				L=250	10	2,15 кг
Б4		10	ПВ6.07.02.10	Швеллер		
				Швеллер 10 ГОСТ 8240-72		
				Ст3 ГОСТ 535-79		
				L=600	10	5,20 кг
Б4		11	ПВ6.07.02.11	Швеллер		
				Швеллер 10 ГОСТ 8240-72		
				Ст3 ГОСТ 535-79		
				L=1500	3	12,85 кг
Б4		12	ПВ6.07.02.12	Полоса		
				Полоса Б-5×110 ГОСТ 103-76		
				Ст3 ГОСТ 535-79		
				L=110	5	0,50 кг
Б4		13	ПВ6.07.02.13	Полоса		
				Полоса Б-5×110 ГОСТ 103-76		
				Ст3 ГОСТ 535-79		
				L=140	20	0,50 кг
Б4		14	ПВ6.07.02.14	Косынка		
				Лист Б-20 ГОСТ 19903-74		
				Ст3 ГОСТ 14637-79		
				260×350	1	14,3 кг

Подп. и дата | Инв. № дубл. | Взам. инв. № | Подп. и дата | Инв. № подл.

Изм | Лист | № докум. | Подп. | Дата

ПВ6.07.02.00 Лист 5

Ц.00413-08 37 Формат 11

15-1273-6 Инв. 83-004

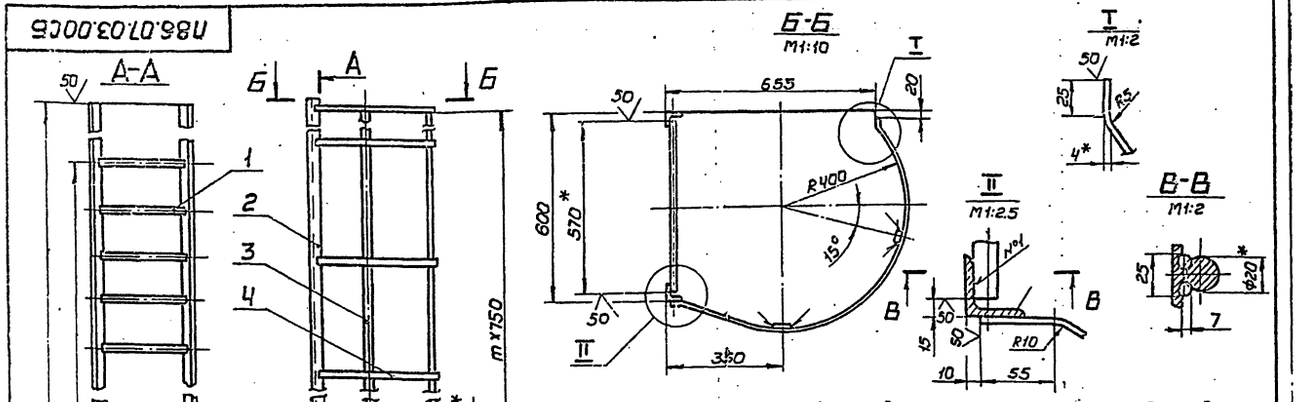

1. Шов №1 - сварка ручная электродуговая. Сварку производить электродами типа Э42А ГОСТ 9467-75. Сварные швы Т1-Б4 по ГОСТ 5264-80.
2. Неуказанные предельные отклонения размеров: отверстий - H16, валов - h16, остальных $\pm \frac{IT16}{2}$.
3. * Размеры для справок.

Обозначение	H, мм	n	m	Масса, кг	Примечание
ПВ6.07.03.00	17750	56	21	310,0	для РБС с высотой стенки 18м
-01	11750	36	13	210,0	— II — 12м
-02	9500	29	10	162,0	— II — 9м
-03	7250	21	7	120,0	— II — 7,5м
-04	5750	16	5	94,0	— II — 6м

Изм.	Лист	№ докум.	Подп.	Дата
Разраб.		Кузьмина		3.83
Пров.		Числова		3.83
Т.контр.				
ГИП		Тюрин		4.83
Н.контр.		Панова		4.83
Утв.		Кузнецов		5.83

ПВ6.07.03.00СБ

Лестница

Сборочный чертеж

Лит.	Масса	Масштаб
И	См. табл.	1:20

Лист | Листов 1

Гипронефтеспецмонтаж г. Москва

Формат 12

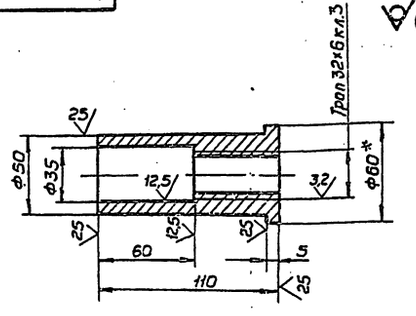

1. Неуказанные предельные отклонения размеров: отверстий - H16, валов - h16, остальных $\pm \frac{IT16}{2}$.
2. Допуск на резьбу - по ГОСТ 9562-81.
3. * Размер для справок.

Изм.	Лист	№ докум.	Подп.	Дата
Разраб.		Кузьмина		3.83
Пров.		Числова		3.83
Т.контр.				
ГИП		Тюрин		4.83
Н.контр.		Панова		4.83
Утв.		Кузнецов		5.83

ПВ6.07.02.06

Гайка

Лит.	Масса	Масштаб
И	0,5	1:2

Лист | Листов 1

Гипронефтеспецмонтаж г. Москва

Круг В-60 ГОСТ 2590-71 / Ст3 ГОСТ 535-79

Формат 11

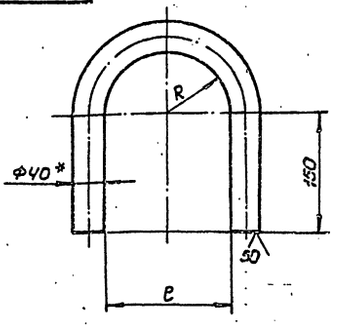

1. Неуказанные предельные отклонения размеров: отверстий - H16, валов - h16, остальных $\pm \frac{IT16}{2}$.
2. * Размер для справок.

Обозначение	Размеры, мм B	Размеры, мм e	Масса, кг	Примечание
ПВ6.07.01.07	92+3.5	184+4.6	5,8	Длина заготовки L = 655 ± 2,2 мм
-01	78+3.0	156+4.0	5,3	— II — 610 ± 2,2 мм
-02	72+3.0	144+4.0	5,2	— II — 590 ± 2,2 мм
-03	62+3.0	124+4.0	4,9	— II — 560 ± 2,2 мм
-04	62+3.0	124+4.0	4,9	— II — 560 ± 2,2 мм

Изм.	Лист	№ докум.	Подп.	Дата
Разраб.		Кузьмина		5.83
Пров.		Числова		5.83
Т.контр.				
ГИП		Тюрин		4.83
Н.контр.		Панова		4.83
Утв.		Кузнецов		5.83

ПВ6.07.02.07

Скоба

Лит.	Масса	Масштаб
И	См. табл.	—

Лист | Листов 1

Гипронефтеспецмонтаж г. Москва

Круг В-40 ГОСТ 2590-71 / Ст3 ГОСТ 535-79

Формат 11

Формат	Зона	Поз.	Обозначение	Наименование	Кол.	Примечание
БЧ		2	ПВ6.07.03.02	Уголок		
				Уголок Б-50×50×5 ГОСТ 8509-72 / Ст3 ГОСТ 535-79		
				L = 9500	2	36.0 кг
БЧ		3	ПВ6.07.03.03	Полоса		
				Полоса Ч×30 ГОСТ 103-76 / Ст3 ГОСТ 535-79		
				L = 7520	2	7.0 кг
БЧ		Ч	ПВ6.07.03.04	Полоса		
				Полоса Ч×30 ГОСТ 103-76 / Ст3 ГОСТ 535-79		
				L = 1350	11	1.3 кг
				ПВ6.07.03.00-03 см. СБ		
				Детали		
БЧ		1	ПВ6.07.03.01	Круг		
				Круг В-20 ГОСТ 2590-71 / Ст3 ГОСТ 535-79		
				L = 570	22	1.95 кг
БЧ		2	ПВ6.07.03.02	Уголок		
				Уголок Б-50×50×5 ГОСТ 8509-72 / Ст3 ГОСТ 535-79		
				L = 7250	2	27.3 кг
БЧ		3	ПВ6.07.03.03	Полоса		
				Полоса Ч×30 ГОСТ 103-76 / Ст3 ГОСТ 535-79		
				L = 5270	2	5.0 кг

Инв. № подл. | Подп. и дата | Взам. инв. № | Инв. № дубл. | Подп. и дата

Изм. Лист № докум. Подп. Дата

ПВ6.07.03.00 Лист 3

Формат 11

Формат	Зона	Поз.	Обозначение	Наименование	Кол.	Примечание
				ПВ6.07.03.00-01 см. СБ		
				Детали		
БЧ		1	ПВ6.07.03.01	Круг		
				Круг В20 ГОСТ 2590-71 / Ст3 ГОСТ 535-79		
				L = 570	37	1.95 кг
БЧ		2	ПВ6.07.03.02	Уголок		
				Уголок Б-50×50×5 ГОСТ 8509-72 / Ст3 ГОСТ 535-79		
				L = 11750	2	44.3 кг
БЧ		3	ПВ6.07.03.03	Полоса		
				Полоса Ч×30 ГОСТ 103-76 / Ст3 ГОСТ 535-79		
				L = 9770	2	9.2 кг
БЧ		Ч	ПВ6.07.03.04	Полоса		
				Полоса Ч×30 ГОСТ 103-76 / Ст3 ГОСТ 535-79		
				L = 1350	14	1.3 кг
				ПВ6.07.03.00-02 см. СБ		
				Детали		
БЧ		1	ПВ6.07.03.01	Круг		
				Круг В20 ГОСТ 2590-71 / Ст3 ГОСТ 535-79		
				L = 570	30	1.95 кг

Инв. № подл. | Подп. и дата | Взам. инв. № | Инв. № дубл. | Подп. и дата

Изм. Лист № докум. Подп. Дата

ПВ6.07.03.00 Лист 2

Формат 11

Формат	Зона	Поз.	Обозначение	Наименование	Кол.	Примечание
БЧ		Ч	ПВ6.07.03.04	Полоса		
				Полоса Ч×30 ГОСТ 103-76 / Ст3 ГОСТ 535-79		
				L = 1350	8	7.3 кг
				ПВ6.07.03.00-04 см. СБ		
				Детали		
БЧ		1	ПВ6.07.03.01	Круг		
				Круг В-20 ГОСТ 2590-71 / Ст3 ГОСТ 535-79		
				L = 570	17	1.95 кг
БЧ		2	ПВ6.07.03.02	Уголок		
				Уголок Б-50×50×5 ГОСТ 8509-72 / Ст3 ГОСТ 535-79		
				L = 5750	2	22.0 кг
БЧ		3	ПВ6.07.03.03	Полоса		
				Полоса Ч×30 ГОСТ 103-76 / Ст3 ГОСТ 535-79		
				L = 3770	2	3.5 кг
БЧ		Ч	ПВ6.07.03.04	Полоса		
				Полоса Ч×30 ГОСТ 103-76 / Ст3 ГОСТ 535-79		
				L = 1350	6	1.3 кг

Инв. № подл. | Подп. и дата | Взам. инв. № | Инв. № дубл. | Подп. и дата

Изм. Лист № докум. Подп. Дата

ПВ6.07.03.00 Лист 4

Формат 11

Формат	Зона	Поз.	Обозначение	Наименование	Кол.	Примечание
				Документация		
12			ПВ6.07.03.00 СБ	Сборочный чертеж		
			Переменные данные	для изменений		
				ПВ6.07.03.00 см. СБ		
				Детали		
БЧ		1	ПВ6.07.03.01	Круг		
				Круг Б-20 ГОСТ 2590-71 / Ст3 ГОСТ 535-79		
				L = 570	57	1.95 кг
БЧ		2	ПВ6.07.03.02	Уголок		
				Уголок Б-50×50×5 ГОСТ 8509-72 / Ст3 ГОСТ 535-79		
				L = 17750	2	67.0 кг
БЧ		3	ПВ6.07.03.03	Полоса		
				Полоса Ч×30 ГОСТ 103-76 / Ст3 ГОСТ 535-79		
				L = 15770	2	150 кг
БЧ		Ч	ПВ6.07.03.04	Полоса		
				Полоса Ч×30 ГОСТ 103-76 / Ст3 ГОСТ 535-79		
				L = 1350	22	13 кг

Инв. № подл. | Подп. и дата | Взам. инв. № | Инв. № дубл. | Подп. и дата

Изм.	Лист	№ докум.	Подп.	Дата
Разраб.		Бурьмина		5.83
Пров.		Числова		5.83
ГИП		Тарин		5.83
Н. контр.		Панова		5.83
Утв.		Кузнецов		5.83

ПВ6.07.03.00

Лестница

Лит.	Лист	Листов
И	1	4

Гипронефтеспецмонтаж г. Москва

ЦОП 413-08 39 Формат А4

ПВ6.07.01.00СБ

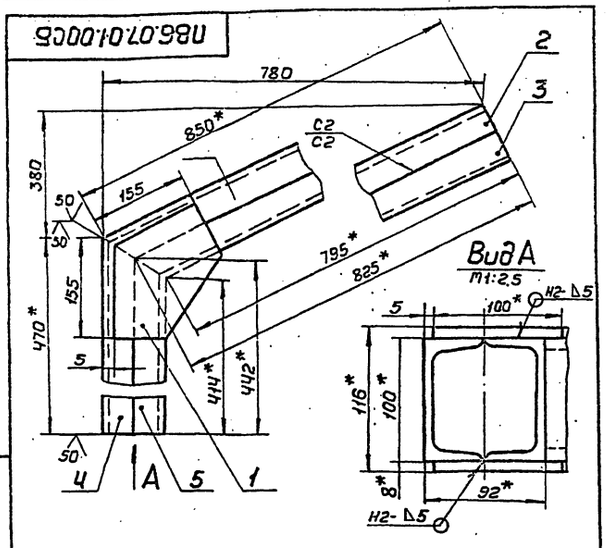

1. Сварку производить электродами типа Э42А ГОСТ 9467-75. Сварные швы по ГОСТ 5264-80.
2. Неуказанные предельные отклонения размеров: отверстий - H16, валов - h16, остальных ± JT16/2
3. * Размеры для справок.

Изм.	Лист	№ докум.	Подп.	Дата
Разраб.	Кузьмина			3.83
Пров.	Числова			3.83
Т.контр.				
ГИП	Тюрин			4.93
Н.контр.	Панова			04.93
Утв.	Кузнецов			1.94

Кронштейн
Сборочный чертеж

Лит.	Масса	Масштаб
И	2,2	1:1

Лист | Листов 1

Гипронефтеспецмонтаж г. Москва

Формат 11

ПВ6.07.01.01

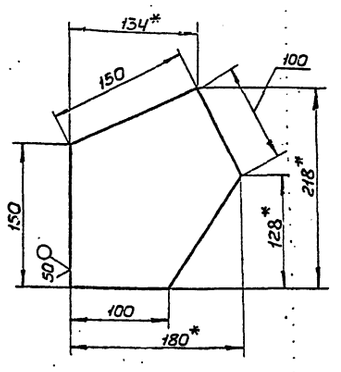

1. Неуказанные предельные отклонения размеров: валов - h16, остальных ± JT16/2
2. * Размеры для справок.

Изм.	Лист	№ докум.	Подп.	Дата
Разраб.	Кузьмина			3.83
Пров.	Числова			3.83
Т.контр.				
ГИП	Тюрин			4.93
Н.контр.	Панова			04.93
Утв.	Кузнецов			1.94

Косынка

Лит.	Масса	Масштаб
И	1,30	1:2,5

Лист | Листов 1

Лист 6-8 ГОСТ 19903-74 / Ст3 ГОСТ 14637-79

Гипронефтеспецмонтаж г. Москва

Формат 11

ПВ6.07.00.02

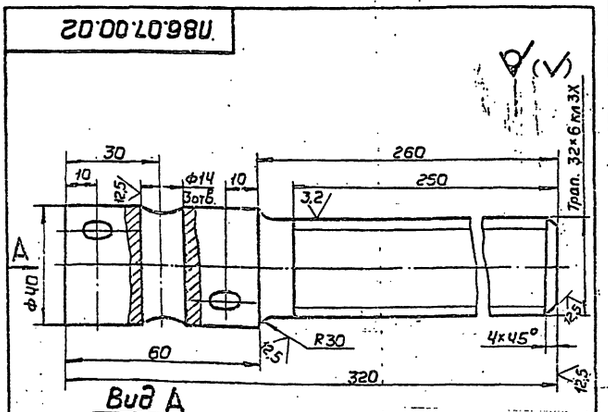

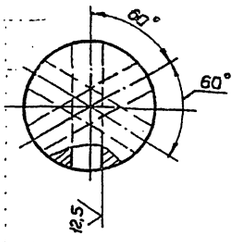

1. Неуказанные предельные отклонения размеров: отверстий - H16, валов - h16, остальных ± JT16/2
2. * Размеры для справок.

Изм.	Лист	№ докум.	Подп.	Дата
Разраб.	Кузьмина			3.85
Пров.	Числова			3.85
Т.контр.				
ГИП	Тюрин			4.93
Н.контр.	Панова			04.93
Утв.	Кузнецов			1.94

Винт

Лит.	Масса	Масштаб
И	2,2	1:1

Лист | Листов 1

Круг В-40 ГОСТ 2590-71 / Ст5 ГОСТ 535-79

Гипронефтеспецмонтаж г. Москва

Формат 11

Формат	Зона	Поз.	Обозначение	Наименование	Кол.	Примечание
				Документация		
11			ПВ6.07.01.00СБ	Сборочный чертеж		
				Детали		
11		1	ПВ6.07.01.01	Косынка	2	
БЧ		2	ПВ6.07.01.02	Швеллер		
				Швеллер 10 ГОСТ 8240-72 / Ст3 ГОСТ 535-79		
				L=850	1	7,3 кг
БЧ		3	ПВ6.07.01.03	Швеллер		
				Швеллер 10 ГОСТ 8240-72 / Ст3 ГОСТ 535-79		
				L=825	1	7,1 кг
БЧ		4	ПВ6.07.01.04	Швеллер		
				Швеллер 10 ГОСТ 8240-72 / Ст3 ГОСТ 535-79		
				L=470	1	4,0 кг
БЧ		5	ПВ6.07.01.05	Швеллер		
				Швеллер 10 ГОСТ 8240-72 / Ст3 ГОСТ 535-79		
				L=442	1	3,8 кг

Изм.	Лист	№ докум.	Подп.	Дата
Разраб.	Кузьмина			3.83
Пров.	Числова			3.83
ГИП	Тюрин			4.93
Н.контр.	Панова			04.93
Утв.	Кузнецов			1.94

ПВ6.07.01.00

Кронштейн

Лит.	Лист	Листов
И	1	1

Гипронефтеспецмонтаж г. Москва

4.00413-08 40 Формат 11

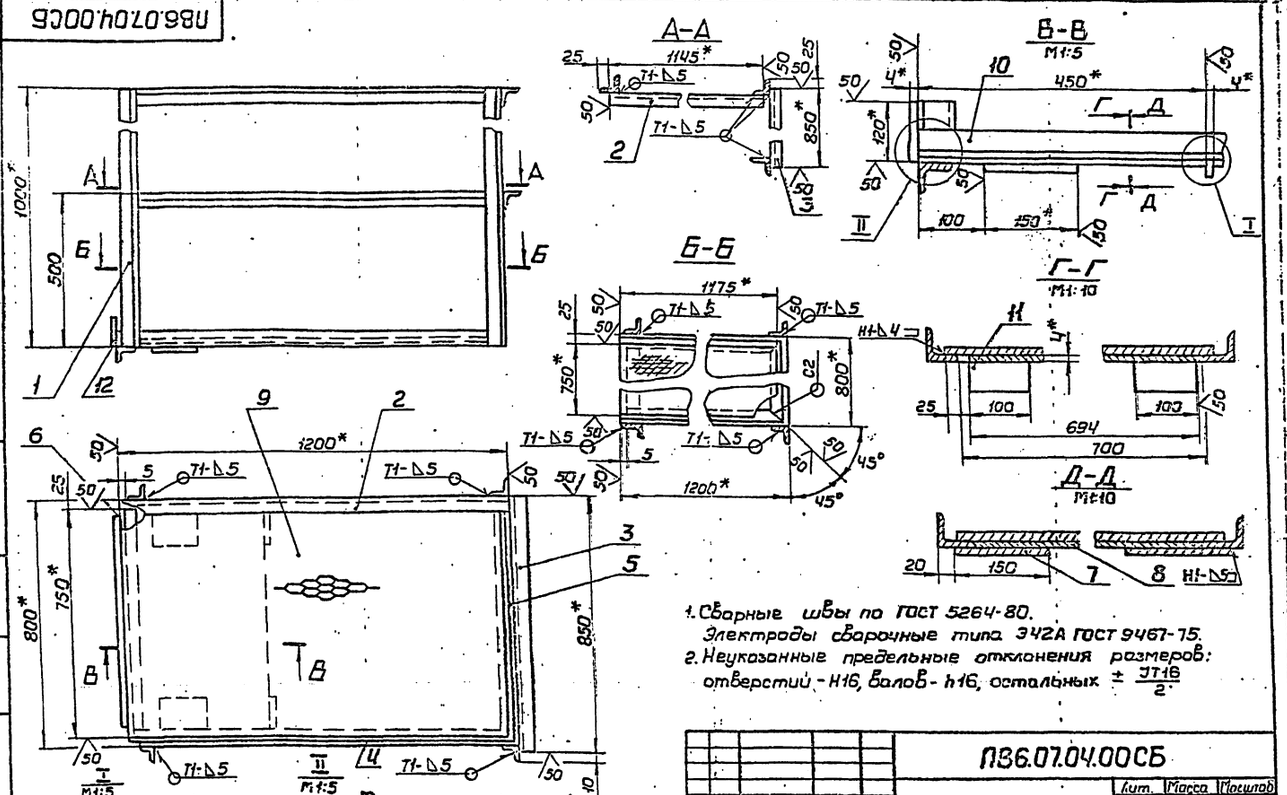

1. Сварные швы по ГОСТ 5264-80.
   Электроды сварочные типа Э42А ГОСТ 9467-75.
2. Неуказанные предельные отклонения размеров:
   отверстий - H16, валов - h16, остальных $\pm \frac{IT16}{2}$.

Изм.	Лист	№ докум.	Подп.	Дата	ПВ6.07.04.00СБ		
Разраб.		Кузьмина		3.83	Площадка	Лит.	Масса	Масштаб
Пров.		Числова		3.83		И	70,0	1:10
Т.контр.					Сборочный чертеж	Лист	Листов 1
ГИП		Тюрин		4.83		Гипронефтеспецмонтаж г. Москва	
Н.контр.		Панова		4.83			
Утв.		Кузнецов		5.83			

Формат 12

Поз.	Обозначение	Наименование	Кол.	Примечание
		Документация		
12	ПВ6.07.04.00СБ	Сборочный чертеж		
		Детали		
1	ПВ6.07.04.01	Стойка		
		Уголок Б-50×50×5 ГОСТ 8509-72 / Ст3 ГОСТ 535-79		
		L = 1000	4	3,77 кг
2	ПВ6.07.04.02	Перекладина		
		Уголок Б-50×50×5 ГОСТ 8509-72 / Ст3 ГОСТ 535-79		
		L = 1200	2	4,5 кг
3	ПВ6.07.04.03	Поперечина		
		Уголок Б-50×50×5 ГОСТ 8509-72 / Ст3 ГОСТ 535-79		
		L = 850	2	3,2 кг
4	ПВ6.07.04.04	Уголок		
		Уголок Б-50×50×5 ГОСТ 8509-72 / Ст3 ГОСТ 535-79		
		L = 1200	2	4,5 кг
5	ПВ6.07.04.05	Уголок		
		Уголок Б-50×50×5 ГОСТ 8509-72 / Ст3 ГОСТ 535-79		
		L = 800	1	3,0 кг

Изм.	Лист	№ докум.	Подп.	Дата	ПВ6.07.04.00		
Разраб.		Кузьмина		3.83	Площадка	Лит.	Лист	Листов
Пров.		Числова		3.83		И	1	2
ГИП		Тюрин		4.83		Гипронефтеспецмонтаж г. Москва	
Н.контр.		Панова		4.83			
Утв.		Кузнецов		5.83			

Формат 11

Поз.	Обозначение	Наименование	Кол.	Примечание
6	ПВ6.07.04.06	Уголок		
		Уголок Б-50×50×5 ГОСТ 8509-72 / Ст3 ГОСТ 535-79		
		L = 750	1	2,8 кг
7	ПВ6.07.04.07	Косынка		
		Лист Б-4 ГОСТ 19903-74 / Ст3 ГОСТ 14637-79		
		150×150	1	0,1 кг
8	ПВ6.07.04.08	Лист		
		Лист Б-4 ГОСТ 19903-74 / Ст3 ГОСТ 14637-79		
		694×450	1	1,0 кг
9	ПВ6.07.04.09	Настил		
		Лист ПВ506×750×1125 ГОСТ 8706-78	1	13,8 кг
10	ПВ6.07.04.10	Лист		
		Лист Б-2 ГОСТ 19903-74 / Ст3 ГОСТ 10523-70		
		100×3200	1	5,0 кг
11	ПВ6.07.04.11	Лист		
		Лист Б-4 ГОСТ 19903-74 / Ст3 ГОСТ 14637-79		
		100×20	2	0,5 кг
12	ПВ6.07.04.12	Лист		
		Лист Б-4 ГОСТ 19903-74 / Ст3 ГОСТ 14637-79		
		120×700	1	2,6 кг

Изм.	Лист	№ докум.	Подп.	Дата	ПВ6.07.04.00	Лист 2

Формат 11

Инв. № подл. | Подп. и дата | Инв. № дубл. | Взам. инв. № | Инв. № дубл. | Подп. и дата

ПВ9.10.00.00СБ

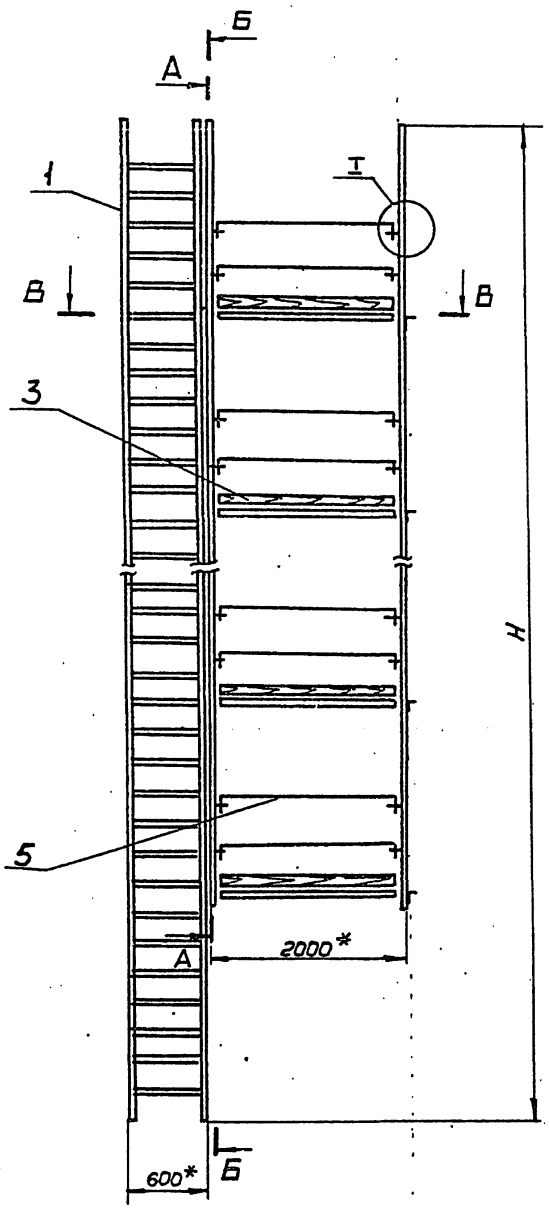

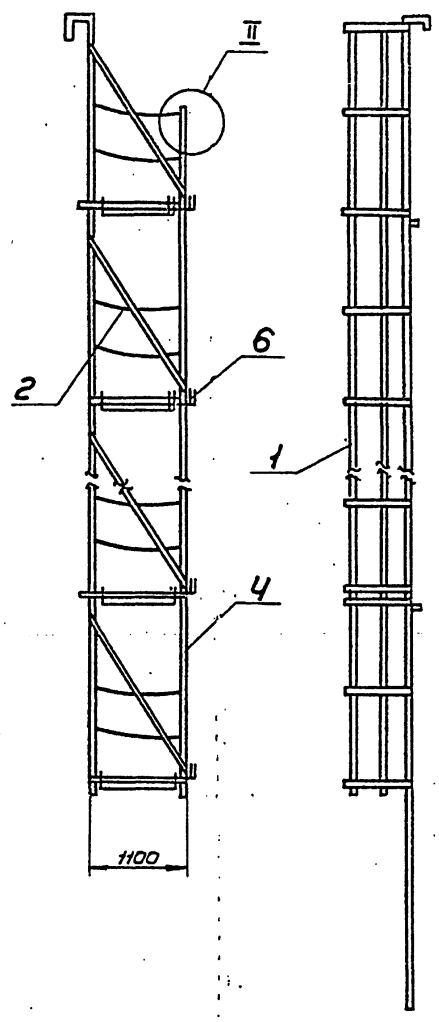

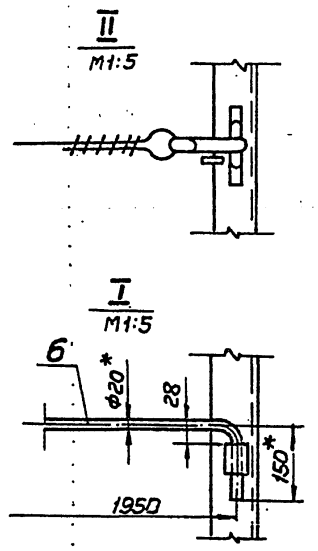

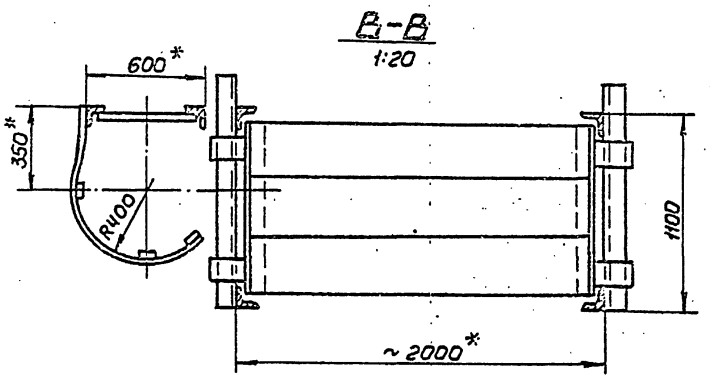

Обозначение	H, мм	Масса, кг
ПВ9.10.00.00	18000	1016,0
-01	12000	662,0
-02	9000	530,0
-03	7500	383,0
-04	6000	258,0

1. Сварные швы по ГОСТ 5264-80. Электроды сварочные типа Э42А ГОСТ 9467-75.
2. Неуказанные предельные отклонения размеров: отверстий - H16, валов - h16, остальных $\pm\frac{JT16}{2}$.
3. Испытать на статическую нагрузку силой P=550 кг.
4. В местах выхода на площадку поз. 3 ограждение на лестнице поз. 1 срезать (см. В-В).

Изм.	Лист	№ докум.	Подп.	Дата	ПВ9.10.00.00СБ		
Разраб.		Кузьмина		3.83	Леса навесные для замыкания вертикального монтажного стыка стойки	Лит. И	Масса См. табл.	Масштаб 1:40
Пров.		Числова		3.83	Сборочный чертеж	Лист	Листов 1
Т.контр.						Упрангефтеспецмонтаж г. Москва	
Н.контр.		Тюрин		4.83			
Утв.		Панова		4.83			
		Кузнецов		4.83			

Ц00413-08 42 Формат 22

ПВ9.10.04.00СБ

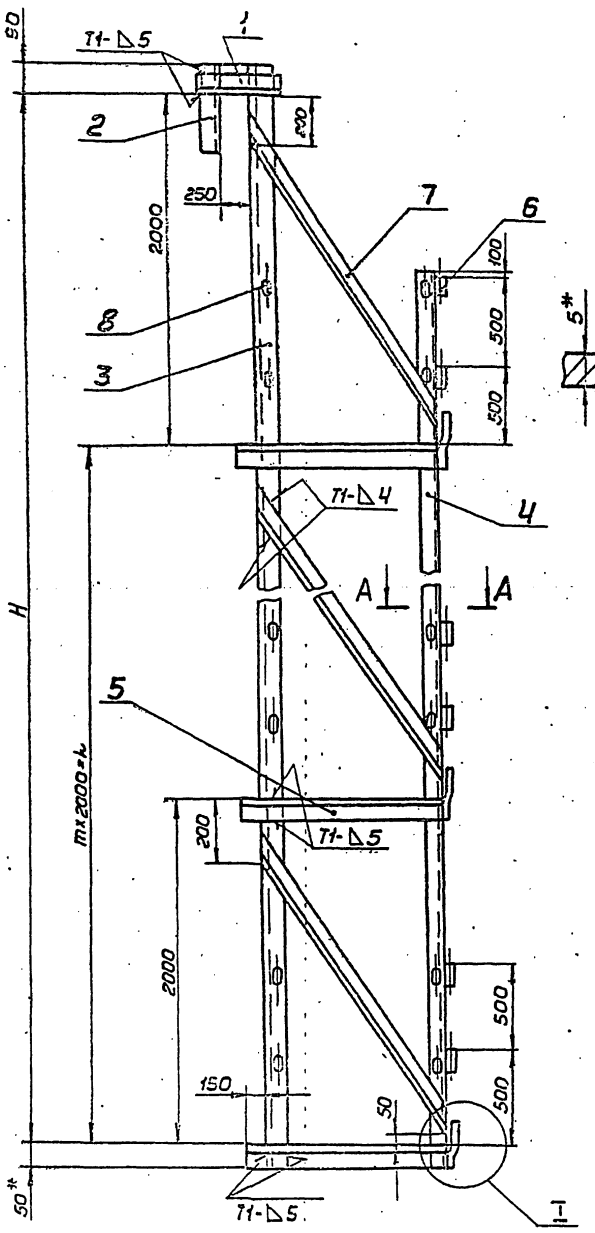

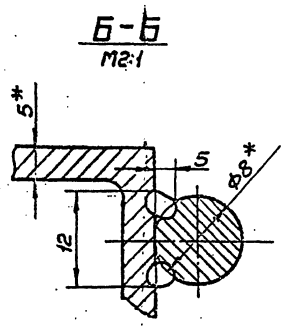

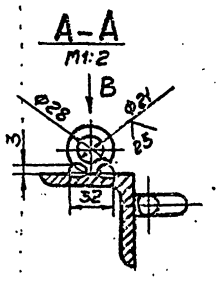

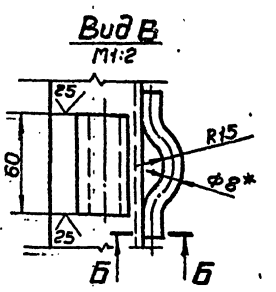

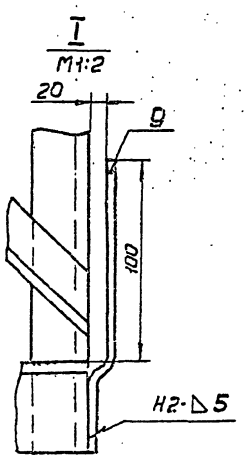

Обозначение	Размеры, мм		m	Масса, кг
	H	L		
ПВ9.10.04.00	16000	14000	7	219,0
-01	10000	8000	4	138,0
-02	8000	6000	3	110,0
-03	6000	4000	2	73,0
-04	4000	2000	1	56,0

1. Сварные швы по ГОСТ 5264-80. Электроды сварочные типа Э42А ГОСТ 9467-75.
2. Неуказанные предельные отклонения размеров: отверстий - H16, валов - h16, остальных $\pm \frac{JT16}{2}$
3. Шероховатость поверхностей реза для дет. Б4- $^{25}\sqrt{}$.
4. * Размер для справок.

Изм.	Лист	№ докум.	Подп.	Дата
Разраб.		Кузьмина		3.83
Пров.		Числова		3.83
Г.контр.				
ГИП		Тюрин		4.83
Н.контр.		Попова		4.83
Утв.		Кузнецов		5.83

ПВ9.10.04.00СБ

Боковина

Сборочный чертеж

Лит.	Масса	Масштаб
И	См. табл.	1:20

Лист | Листов 1

Гипронефтеспецмонтаж г. Москва

Инв. № подл. | Подп. и дата | Взам. инв. № | Инв. № дубл. | Подп. и дата

Ц00413-08 43 Формат А2

ПВ9.10.01.00СБ

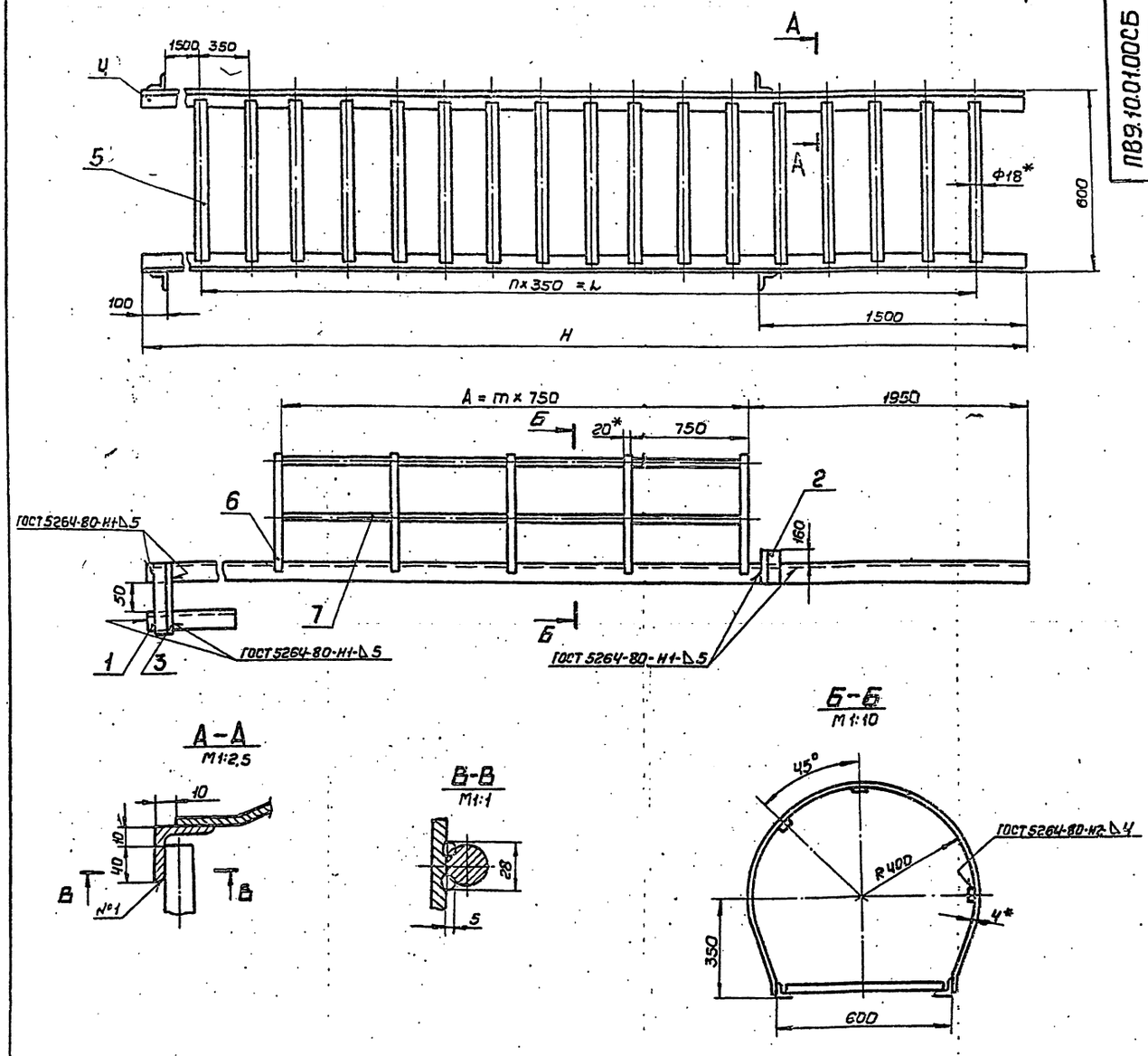

Обозначение	Размеры, мм			n	m	Масса, кг
	H	L	A			
ПВ9.10.01.00	18000	16100	15750	46	21	151.0
-01	12000	10150	9750	29	13	111.0
-02	9000	7000	6750	20	9	82.0
-03	7500	5600	5250	16	7	67.0
-04	6000	4200	3750	12	5	42.0

1. Шов №1 - сварка ручная электродуговая. Сварные швы по ГОСТ 5264-80. Электроды сварочные типа Э42А ГОСТ 9467-75.
2. Неуказанные предельные отклонения размеров: отверстий - H16, валов - h16, остальных $\pm \frac{IT16}{2}$.
3. Шероховатость поверхностей реза. для дет. 64-50√.
4. * Размер для справок.

Изм.	Лист	№ докум.	Подп.	Дата	ПВ9.10.01.00СБ		
Разраб.		Числова		3.83	Лестница	Лит. И	Масса	Масштаб
Пров.		Кузьмина		3.83	Сборочный чертеж		Ст. табл.	1:10
Т.контр.						Лист	Листов 1
Гип.		Тюрин		4.83		Гипрогеотеспецпроектах	
Н.контр.		Понова		4.83		г. Москва	
Утв.		Кузнецов		4.83			

Ц00413-08 44 Формат 22

Инв. № подл. | Подп. и дата | Взам. инв. № | Инв. № дубл. | Подп. и дата

10-12-73-6 Инв. 83-604

Формат	Зона	Поз.	Обозначение	Наименование	Кол.	Примечание
				ПВ9.10.00.00-04 см.СБ		
				Сборочные единицы		
11		1	ПВ9.10.01.00-04	Лестница		
11		2	ПВ9.10.02.00	Ограждение мягкое		
11		3	ПВ9.10.03.00	Площадка		
11		4	ПВ9.10.04.00-04	Боковина		
				Детали		
11		5	ПВ9.10.00.01	Ограждение жесткое	4	
54		6	ПВ9.10.00.02	Доска бортовая		
				Сосна 15×150		
				ГОСТ 8486-66		
				L=1950	2	6,1 кг

Подп. и дата | Инв. № дубл. | Взам. инв. № | Подп. и дата | Инв. № подл.

Изм. | Лист | № докум. | Подп. | Дата

ПВ9.10.00.00

Лист 3

Формат 11

Формат	Зона	Поз.	Обозначение	Наименование	Кол.	Примечание
54		6	ПВ9.10.00.02	Доска бортовая		
				Сосна 15×150		
				ГОСТ 8486-66		
				L=1950	5	6,1 кг
				ПВ9.10.00.00-02 см.СБ		
				Сборочные единицы		
11		1	ПВ9.10.01.00-02	Лестница	1	
11		2	ПВ9.10.02.00	Ограждение мягкое	8	
11		3	ПВ9.10.03.00	Площадка	4	
11		4	ПВ9.10.04.00-02	Боковина	2	
				Детали		
11		5	ПВ9.10.00.01	Ограждение жесткое		
54		6	ПВ9.10.00.02	Доска бортовая		
				Сосна 15×150		
				ГОСТ 8486-66		
				L=1950	4	6,1 кг
				ПВ9.10.00.00-03 см.СБ		
				Сборочные единицы		
11		1	ПВ9.10.01.00-03	Лестница	1	
11		2	ПВ9.10.02.00	Ограждение мягкое	6	
11		3	ПВ9.10.03.00	Площадка	3	
11		4	ПВ9.10.04.00-03	Боковина	2	
				Детали		
11		5	ПВ9.10.00.01	Ограждение жесткое	6	
54		5	ПВ9.10.00.02	Доска бортовая		
				Сосна 15×150		
				ГОСТ 8486-66		
				L=1950	3	6,1 кг

Подп. и дата | Инв. № дубл. | Взам. инв. № | Подп. и дата | Инв. № подл.

Изм. | Лист | № докум. | Подп. | Дата

ПВ9.10.00.00

Лист 2

Формат 11

ПВ9.10.03.04

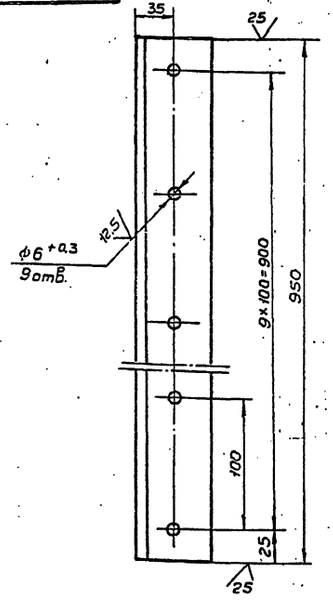

Неуказанные предельные отклонения размеров: отверстий - H16, валов - h16, остальных $\pm \frac{JT16}{2}$

Изм.	Лист	№ докум.	Подп.	Дата
Разраб.		Кузьмина		3.83
Пров.		Числова		3.83
Т.контр.				
Гип.		Тюрин		4.83
Н.контр.		Панова		4.83
Утв.		Кузнецов		4.83

ПВ9.10.03.04

Полка

Лит.	Масса	Масштаб
И	5,8	1:5

Лист | Листов 1

Уголок Б-63×63×5 ГОСТ 8509-72 / Ст3 ГОСТ 535-79

Гипронефтеспецмонтаж г. Москва

Формат 11

Формат	Зона	Поз.	Обозначение	Наименование	Кол.	Примечание
				ПВ9.10.04.00-04 см.СБ		
				Детали		
54		3	ПВ9.10.04.03	Стойка		
				Уголок Б-63×63×5 ГОСТ 8509-72 / Ст3 ГОСТ 535-79		
				L=4140	1	20 кг
				Уголок		
				Уголок Б-50×50×5 ГОСТ 8509-72 / Ст3 ГОСТ 535-79		
54		4	ПВ9.10.04.04	L=3150	1	12 кг
54		5	ПВ9.10.04.05	L=1150	2	4 кг
54		6	ПВ9.10.04.06	Круг		
				Круг В-28 ГОСТ 2590-71 / Ст3 ГОСТ 535-79		
				L=60	4	0,4 кг
54		7	ПВ9.10.04.07	Подкосы		
				Уголок Б-40×40×4 ГОСТ 8509-72 / Ст3 ГОСТ 535-79		
				L=2100	2	5,1 кг
54		8	ПВ9.10.04.08	Петля		
				Круг В-8 ГОСТ 2590-71 / Ст3 ГОСТ 535-79		
				L=100	8	0,04 кг
54		9	ПВ9.10.04.09	Полоса		
				Полоса 5×40 ГОСТ 103-76 / Ст3 ГОСТ 535-79		
				L=110	2	0,3 кг

Подп. и дата | Инв. № дубл. | Взам. инв. № | Подп. и дата | Инв. № подл.

Изм. | Лист | № докум. | Подп. | Дата

ПВ9.10.04.00

Лист 5

Ц00413-08 45

Формат 11

Формат	Зона	Поз.	Обозначение	Наименование	Кол.	Примечание
БЧ		7	ПВ9.10.01.07	L=6750	3	4,35кг
				ПВ9.10.01.00.03см.СБ		
				Детали		
БЧ		4	ПВ9.10.01.04	Уголок		
				Уголок Б-40х40х4 ГОСТ 8509-72 Ст3 ГОСТ 535-79		
				L=7500	2	18,3кг
БЧ		5	ПВ9.10.01.05	Круг		
				Круг В-18 ГОСТ 2590-71 Ст3 ГОСТ 535-79		
				L=580	17	0,435кг
				Полоса		
				Полоса Б-4х20 ГОСТ 103-76 Ст3 ГОСТ 535-79		
БЧ		6	ПВ9.10.01.06	L=1950	8	1,25кг
БЧ		7	ПВ9.10.01.07	L=5250	3	3,35кг
				ПВ9.10.01.00-04см.СБ		
				Детали		
БЧ		4	ПВ9.10.01.04	Уголок		
				Уголок Б-40х40х4 ГОСТ 8509-72 Ст3 ГОСТ 535-79		
				L=6000	2	9,7кг
БЧ		5	ПВ9.10.01.05	Круг		
				Круг В-18 ГОСТ 2590-71 Ст3 ГОСТ 535-79		
				L=580	13	0,435кг
				Полоса		
				Полоса Б-4х20 ГОСТ 103-76 Ст3 ГОСТ 535-79		
БЧ		6	ПВ9.10.01.06	L=1950	6	1,23кг
БЧ		7	ПВ9.10.01.07	L=3150	3	2,4кг

Инв.№ подл. | Подп. и дата | Взам.инв.№ | Инв.№ дубл. | Подп. и дата

Изм. Лист № докум. Подп. Дата

ПВ9.10.01.00

Лист 3

Формат	Зона	Поз.	Обозначение	Наименование	Кол.	Примечание
			—			
				Документация		
22			ПВ9.10.01.00СБ	Сборочный чертеж		
				Детали		
				Уголки		
				Уголок Б-40х40х4 ГОСТ 8509-72 Ст3 ГОСТ 535-79		
БЧ		1	ПВ9.10.01.01	L=300	2	0,25кг
БЧ		2	ПВ9.10.01.02	L=200	2	0,1 кг
БЧ		3	ПВ9.10.01.03	L=170	2	0,45кг
			Переменные данные	для исполнений,		
				ПВ9.10.01.00 см. СБ		
				Детали		
БЧ		4	ПВ9.10.01.04	Уголок		
				Уголок Б-40х40х4 ГОСТ 8509-72 Ст3 ГОСТ 535-79		
				L=18000	2	43,5кг
БЧ		5	ПВ9.10.01.05	Круг		
				Круг В-18 ГОСТ 2590-71 Ст3 ГОСТ 535-79		
				L=580	47	0,435кг
				Полоса		
				Полоса Б4х20 ГОСТ 103-76 Ст3 ГОСТ 535-79		
БЧ		6	ПВ9.10.01.06	L=1950	22	1,23кг

Инв.№ подл. | Подп. и дата | Взам.инв.№ | Инв.№ дубл. | Подп. и дата

Изм.	Лист	№ докум.	Подп.	Дата
Разраб.		Кузьмина		3.83
Пров.		Числова		3.83
ГИП		Тюрин		4.83
Н.контр.		Попова		4.83
Утв.		Кузнецов		4.83

ПВ9.10.01.00

Лестница

Лит.	Лист	Листов
И	1	3

Гипронефтеспецмонтаж г. Москва

Формат А1

Формат	Зона	Поз.	Обозначение	Наименование	Кол.	Примечание
БЧ		7	ПВ9.10.01.07	L=16100	3	
				ПВ9.10.01.00-01см.СБ		
				Детали		
БЧ		4	ПВ9.10.01.04	Уголок		
				Уголок Б-40х40х4 ГОСТ 8509-72 Ст3 ГОСТ 535-79		
				L=12000	2	29,0кг
БЧ		5	ПВ9.10.01.05	Круг		
				Круг В-18 ГОСТ 2590-71 Ст3 ГОСТ 535-79		
				L=580	30	0,435кг
				Полоса		
				Полоса Б-4х20 ГОСТ 103-76 Ст3 ГОСТ 535-79		
БЧ		6	ПВ9.10.01.06	L=1950	14	1,23кг
БЧ		7	ПВ9.10.01.07	L=10150	3	6,3кг
				ПВ9.10.01.00-02см.СБ		
				Детали		
БЧ		4	ПВ9.10.01.04	Уголок		
				Уголок Б-40х40х4 ГОСТ 8509-72 Ст3 ГОСТ 535-79		
				L=9000	2	21,8кг
БЧ		5	ПВ9.10.01.05	Круг		
				Круг В-18 ГОСТ 2590-74 Ст3 ГОСТ 535-79		
				L=580	24	0,43кг
				Полоса		
				Полоса Б-4х20 ГОСТ 103-76 Ст3 ГОСТ 535-79		
БЧ		6	ПВ9.10.01.06	L=1950	10	1,23кг

Инв.№ подл. | Подп. и дата | Взам.инв.№ | Инв.№ дубл. | Подп. и дата

Изм. Лист № докум. Подп. Дата

ПВ9.10.01.00

Лист 2

Формат А1

ПВ9.10.00.01

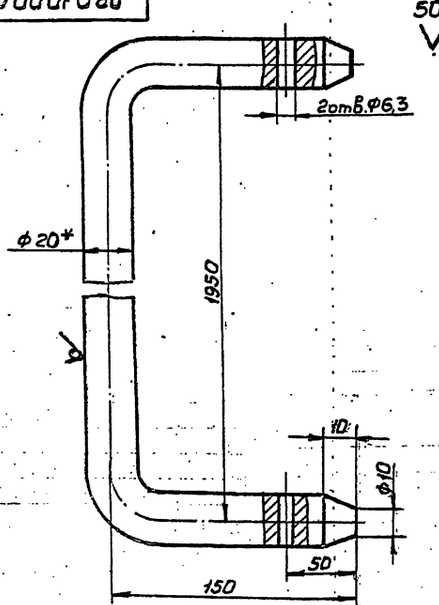

1. Неуказанные предельные отклонения размеров: отверстий - H16, валов - h16, остальных: $\pm \frac{IT16}{2}$.
2. * Размер для справок.

Изм.	Лист	№ докум.	Подп.	Дата
Разраб.		Кузьмина		3.83
Пров.		Числова		3.83
ГИП		Тюрин		4.83
Н.контр.		Попова		4.83
Утв.		Кузнецов		4.83

ПВ9.10.00.01

Ограждение жесткое

Лит.	Масса	Масштаб
И	3,1	1:1

Круг В-20 ГОСТ 2590-71 Ст3 ГОСТ 535-79

Лист	Листов 1

Гипронефтеспецмонтаж г. Москва

Инв.№ подл. | Подп. и дата | Взам.инв.№ | Инв.№ дубл. | Подп. и дата

Формат	Зона	Поз.	Обозначение	Наименование	Кол.	Примечание
				Документация		
12			ПВ9.10.02.00СБ	Сборочный чертеж		
				Детали		
64		1	ПВ9.10.02.01	Круг В6ГОСТ2590-71 / Ст3ГОСТ535-79		
				L=240	2	0,1кг
				Материалы		
		2		Канат 8,1-Г-I-1764-(180)		
				ГОСТ 7658-80		
				L=1300	1	0,5 кг
		3		Проволока 1,6		
				ГОСТ 3282-74		0,5 кг

Изм.	Лист	№ докум.	Подп.	Дата
Разраб.		Кузьмина		3.83
Пров.		Числова		3.83
ГИП		Тюрин		4.83
Н.контр.		Панова		4.83
Утв.		Кузнецов		4.83

ПВ9.10.02.00

Ограждение мягкое

Лит.	Лист	Листов
И		1

Гипронефтеспецмонтаж г. Москва

Формат 11

Формат	Зона	Поз.	Обозначение	Наименование	Кол.	Примечание
				Документация		
22			ПВ9.10.00.00СБ	Сборочный чертеж		
			Переменные данные	для исполнений		
				ПВ9.10.00.00 см. СБ		
				Сборочные единицы		
11		1	ПВ9.10.01.00	Лестница	1	
11		2	ПВ9.10.02.00	Ограждение мягкое	16	
11		3	ПВ9.10.03.00	Площадка	8	
11		4	ПВ9.10.04.00	Боковина	2	
				Детали		
11		5	ПВ9.10.00.01	Ограждение жесткое		
64		6	ПВ9.10.00.02	Доска бортовая		
				Сосна 15×150		
				ГОСТ 8486-66		
				L=1950		6,1кг
				ПВ9.10.00.00-01 см. СБ		
				Сборочные единицы		
11		1	ПВ9.10.01.00-01	Лестница	1	
11		2	ПВ9.10.02.00	Ограждение мягкое	10	
11		3	ПВ9.10.03.00	Площадка	5	
11		4	ПВ9.10.04.00-01	Боковина	2	
				Детали		
11		5	ПВ9.10.00.01	Ограждение жесткое	10	

Изм.	Лист	№ докум.	Подп.	Дата
Разраб.		Кузьмина		3.83
Пров.		Числова		3.83
ГИП		Тюрин		4.83
Н.контр.		Панова		4.83
Утв.		Кузнецов		4.83

ПВ9.10.00.00

Леса навесные для замыкания вертикального монтажного стыка стенки

Лит.	Лист	Листов
И	1	3

Гипронефтеспецмонтаж г. Москва

Формат 11

ПВ9.10.02.00СБ

50 √(√)

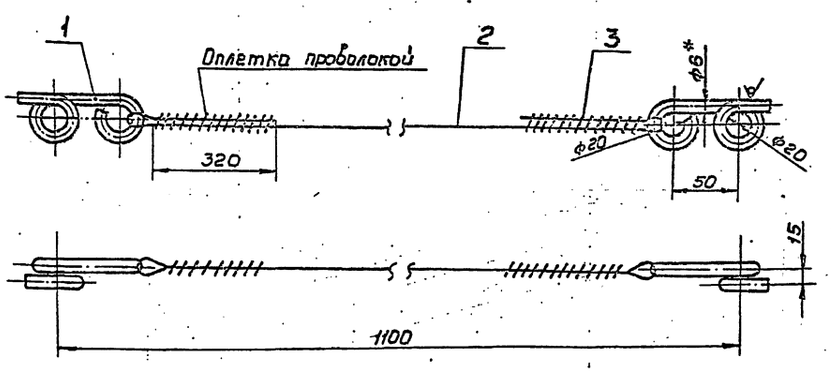

1. Неуказанные предельные отклонения размеров: отверстий - H16, валов - h16, остальных ± $\frac{IT16}{2}$.
2. * Размер для справок.

Изм.	Лист	№ докум.	Подп.	Дата
Разраб.		Кузьмина		3.83
Пров.		Числова		3.83
Т.контр.				
ГИП		Тюрин		4.83
Н.контр.		Панова		4.83
Утв.		Кузнецов		4.83

ПВ9.10.02.00СБ

Ограждение мягкое

Сборочный чертеж

Лит.	Масса	Масштаб
И	0,4	1:2

Лист | Листов 1

Гипронефтеспецмонтаж г. Москва

ЦОД413-08 47

Формат 12

Формат	Зона	Поз.	Обозначение	Наименование	Кол.	Примечание
БЧ		9	ПВ9.10.04.09	Полоса		
				Полоса 5х40 ГОСТ 103-76 / Ст3 ГОСТ 535-79		
				L=170	4	0,3 кг
				ПВ9.10.04.00-03 см.СБ		
				Детали		
БЧ		3	ПВ9.10.04.03	Стойка		
				Уголок Б-63х63х5 ГОСТ 8509-72 / Ст3 ГОСТ 535-79		
				L=6140	1	25 кг
				Уголок		
				Уголок Б-50х50х5 ГОСТ 8509-72 / Ст3 ГОСТ 535-79		
БЧ		4	ПВ9.10.04.04	L=5150	1	19,5 кг
БЧ		5	ПВ9.10.04.05	L=1150	3	4 кг
БЧ		6	ПВ9.10.04.06	Круг		
				Круг В-28 ГОСТ 2590-71 / Ст3 ГОСТ 535-79		
				L=60		
БЧ		7	ПВ9.10.04.07	Подкосы		
				Уголок Б-40х40х4 ГОСТ 8509-72 / Ст3 ГОСТ 535-79		
				L=2100	3	5,1 кг
БЧ		8	ПВ9.10.04.08	Петля		
				Круг В-8 ГОСТ 2590-71 / Ст3 ГОСТ 535-79		
				L=100	12	0,04 кг
БЧ		9	ПВ9.10.04.09	Полоса		
				Полоса 5х40 ГОСТ 103-76 / Ст3 ГОСТ 535-79		
				L=170	3	0,3 кг

Инв.№ подл. | Подп. и дата | Взам.инв.№ | Инв.№ дубл. | Подп. и дата

Изм. Лист № докум. Подп. Дата

ПВ9.10.04.00 — Лист 4

Формат А1

Формат	Зона	Поз.	Обозначение	Наименование	Кол.	Примечание
БЧ		8	ПВ9.10.04.08	Петля		
				Круг В-8 ГОСТ 2590-71 / Ст3 ГОСТ 535-79		
				L=100	20	0,04 кг
БЧ		9	ПВ9.10.04.09	Полоса		
				Полоса 5х40 ГОСТ 103-76 / Ст3 ГОСТ 535-79		
				L=170	5	0,3 кг
				ПВ9.10.04.00-02 см.СБ		
				Детали		
БЧ		3	ПВ9.10.04.03	Стойка		
				Уголок Б-63х63х5 ГОСТ 8509-72 / Ст3 ГОСТ 535-79		
				L=8140	1	39 кг
				Уголок		
				Уголок Б-50х50х5 ГОСТ 8509-72 / Ст3 ГОСТ 535-79		
БЧ		4	ПВ9.10.04.04	L=7150	1	27 кг
БЧ		5	ПВ9.10.04.05	L=1150	4	4 кг
БЧ		6	ПВ9.10.04.06	Круг		
				Круг В-28 ГОСТ 2590-71 / Ст3 ГОСТ 535-79		
				L=60	8	0,4 кг
БЧ		7	ПВ9.10.04.07	Подкосы		
				Уголок Б-40х40х4 ГОСТ 8509-72 / Ст3 ГОСТ 535-79		
				L=2100	4	5,1 кг
БЧ		8	ПВ9.10.04.08	Петля		
				Круг В-8 ГОСТ 2590-71 / Ст3 ГОСТ 535-79		
				L=100	16	0,04 кг

Инв.№ подл. | Подп. и дата | Взам.инв.№ | Инв.№ дубл. | Подп. и дата

Изм. Лист № докум. Подп. Дата

ПВ9.10.04.00 — Лист 3

Формат А1

Формат	Зона	Поз.	Обозначение	Наименование	Кол.	Примечание
БЧ		7	ПВ9.10.04.07	Подкосы		
				Уголок Б-40х40х4 ГОСТ 8509-72 / Ст3 ГОСТ 535-79		
				L=2100	8	5,1 кг
БЧ		8	ПВ9.10.04.08	Петля		
				Круг В-8 ГОСТ 2590-71 / Ст3 ГОСТ 535-79		
				L=100	32	0,04 кг
БЧ		9	ПВ9.10.04.09	Полоса		
				Полоса 5х40 ГОСТ 103-76 / Ст3 ГОСТ 535-79		
				L=170	8	0,3 кг
				ПВ9.10.04.00-01 см.СБ		
				Детали		
БЧ		3	ПВ9.10.04.03	Стойка		
				Уголок Б-63х63х5 ГОСТ 8509-72 / Ст3 ГОСТ 535-79		
				L=10140	1	48,2 кг
				Уголок		
				Уголок Б-50х50х5 ГОСТ 8509-72 / Ст3 ГОСТ 535-79		
БЧ		4	ПВ9.10.04.04	L=9150	1	35 кг
БЧ		5	ПВ9.10.04.05	L=1150	5	4 кг
БЧ		6	ПВ9.10.04.06	Круг		
				Круг В-28 ГОСТ 2590-71 / Ст3 ГОСТ 535-79		
				L=60	10	0,4 кг
БЧ		7	ПВ9.10.04.07	Подкосы		
				Уголок Б-40х40х4 ГОСТ 8509-72 / Ст3 ГОСТ 535-79		
				L=2100	5	5,1 кг

Инв.№ подл. | Подп. и дата | Взам.инв.№ | Инв.№ дубл. | Подп. и дата

Изм. Лист № докум. Подп. Дата

ПВ9.10.04.00 — Лист 2

Формат А1

Формат	Зона	Поз.	Обозначение	Наименование	Кол.	Примечание
				Документация		
22			ПВ9.10.04.00 СБ	Сборочный чертеж		
				Детали		
				Захват		
				Швеллер 8 ГОСТ 8240-72 / Ст3 ГОСТ 535-79		
БЧ		1	ПВ9.10.04.01	L=400	1	1,7 кг
БЧ		2	ПВ9.10.04.02	L=350	1	1,3 кг
			Переменные данные	для испытаний		
				ПВ9.10.04.00 см. СБ		
				Детали		
БЧ		3	ПВ9.10.04.03	Стойка		
				Уголок Б-63х63х5 ГОСТ 8509-72 / Ст3 ГОСТ 535-79		
				L=16140	1	75,6 кг
				Уголок		
				Уголок Б-50х50х5 ГОСТ 8509-72 / Ст3 ГОСТ 535-79		
БЧ		4	ПВ9.10.04.04	L=15150	1	57,2 кг
БЧ		5	ПВ9.10.04.05	L=1150	8	4 кг
БЧ		6	ПВ9.10.04.06	Круг		
				Круг В-28 ГОСТ 2590-71 / Ст3 ГОСТ 535-79		
				L=60	16	0,4 кг

Инв.№ подл. | Подп. и дата | Взам.инв.№ | Инв.№ дубл. | Подп. и дата

ПВ9.10.04.00

Изм.	Лист	№ докум.	Подп.	Дата		Лит.	Лист	Листов
Разраб.		Кузьмина		3.83	Боковина	И	1	5
Пров.		Числобр		3.83		Гипронефтеспецмонтаж г. Москва		
ГИП		Тюрин		4.83				
Н.контр.		Панова		4.83				
Утв.		Кузнецов		4.83				

ЦОО413-08 48 Формат А1

ПВ9.10.03.00СБ

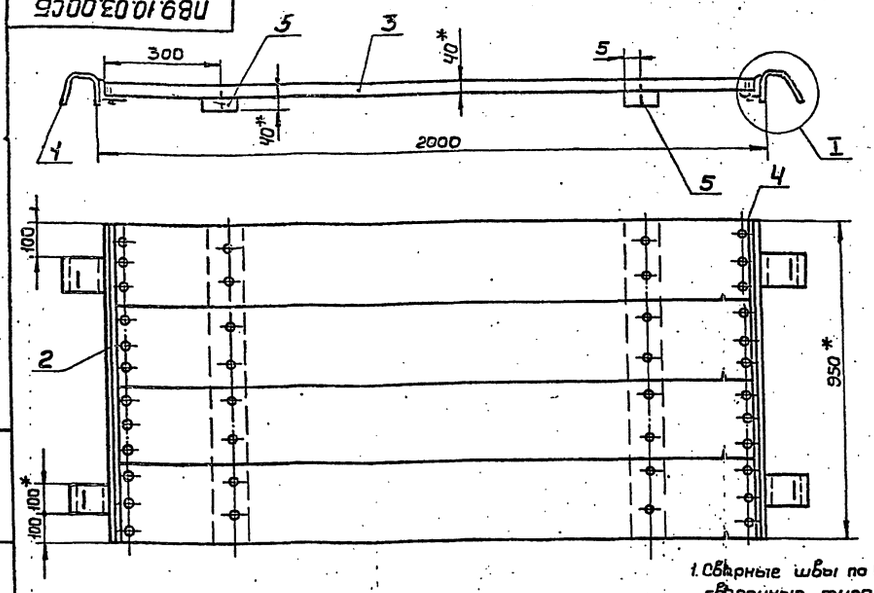

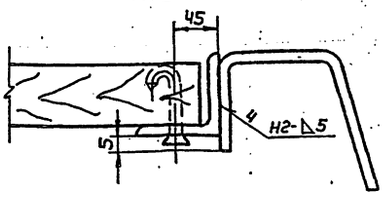

1. Сварные швы по ГОСТ 5264-80. Электроды сварочные типа Э42А ГОСТ 9467-75.
2. Неуказанные предельные отклонения размеров: отверстий - Н16, валов - h16, остальных ± IT16/2
3. * Размеры для справок.

Изм.	Лист	№ докум.	Подп.	Дата
Разраб.		Кузьмина		3.83
Пров.		Числова		3.85
Т.контр.				
ГИП		Ткачин		4.83
Н.контр.		Панова		4.83
Утв.		Кузнецов		4.83

ПВ9.10.03.00СБ

Площадка

Сборочный чертеж

Лит.	Масса	Масштаб
И	40.2	1:10
Лист	Листов 1	

Гипронефтеспецмонтаж г. Москва

Формат 12

ПВ9.10.04.01

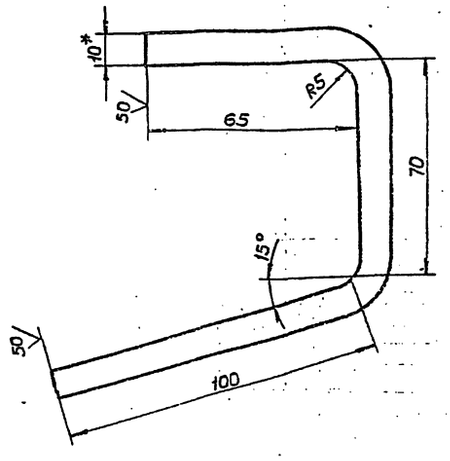

1. Неуказанные предельные отклонения размеров: отверстий - Н16, валов - h16, остальных ± IT16/2.
2. * Размер для справок.

Изм.	Лист	№ докум.	Подп.	Дата
Разраб.		Кузьмина		3.83
Пров.		Числова		3.85
Т.контр.				
ГИП		Ткачин		4.83
Н.контр.		Панова		4.83
Утв.		Кузнецов		4.83

ПВ9.10.04.01

Крюк

Лит.	Масса	Масштаб
И	0.9	1:1
Лист	Листов 1	

Полоса Б-10×100 ГОСТ 103-76 / Ст3 ГОСТ 535-79

Гипронефтеспецмонтаж г. Москва

Формат 11

Формат	Зона	Поз.	Обозначение	Наименование	Кол.	Примечание
				Документация		
			ПВ9.10.03.00СБ	Сборочный чертеж		
				Детали		
11		1	ПВ9.10.03.01	Крюк	4	
11		2	ПВ9.10.03.02	Полка	2	
				Материалы		
				Пиломатериалы ГОСТ 8486-66		
		3		Доски 40	0,08	м³
				Стандартные изделия		
		4		Гвозди 6×50 ГОСТ 283-75	50	
		5		Гвозди 6×70 ГОСТ 283-75	50	

Изм.	Лист	№ докум.	Подп.	Дата
Разраб.		Кузьмина		3.83
Пров.		Числова		3.85
ГИП		Ткачин		4.83
Н.контр.		Панова		4.83
Утв.		Кузнецов		4.83

ПВ9.10.03.00

Площадка

Лит.	Лист	Листов
И	1	1

Гипронефтеспецмонтаж г. Москва

Формат 11

ПВ7.76.00.00СБ

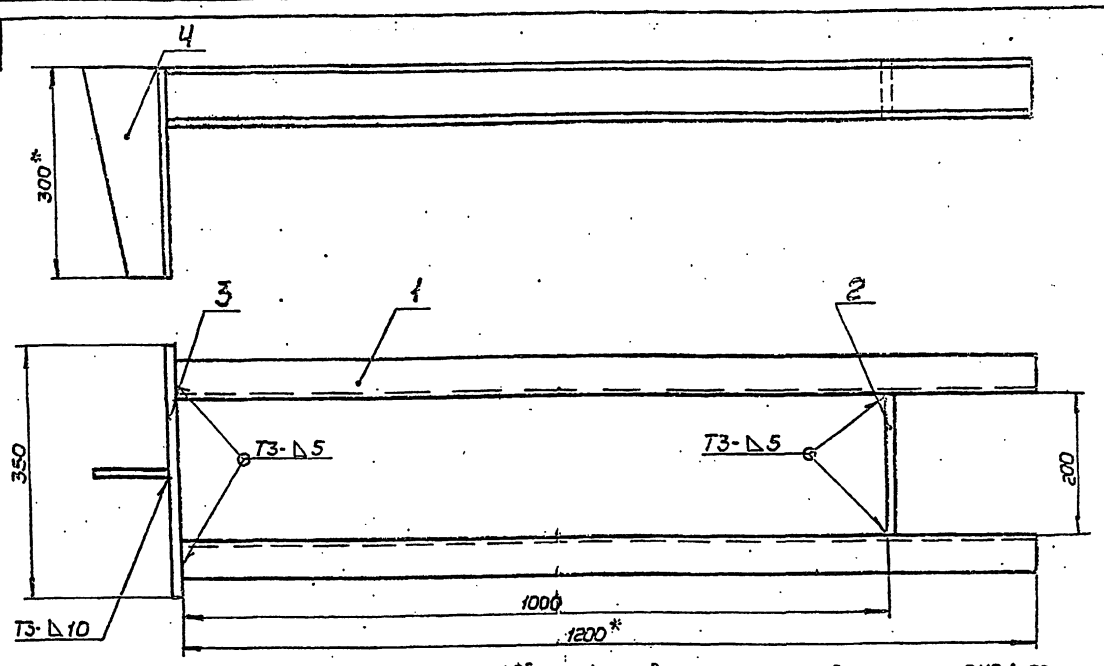

1. Сварку производить электродами типа Э42А по ГОСТ 9467-75. Сварные швы по ГОСТ 5264-80.
2. Неуказанные предельные отклонения размеров: отверстий - H16, валов - h16, остальных ± IT16/2.
3. Шероховатость поверхностей реза для дет. Б4 - 12,5.
4. * Размеры для справок.

					ПВ7.76.00.00СБ		
Изм.	Лист	№ докум.	Подп.	Дата	Рама. Сборочный чертеж	Лит.	Масса	Масштаб
Разраб.		Кузьмина		3.83		И	28,0	1:5
Пров.		Числова		3.83		Лист	Листов 1
Т.контр.						Гипронефтеспецмонтаж г. Москва	
ГИП		Тюрин		4.83			
Н.контр.		Панова		4.83			
Утв.		Кузнецов		4.83			

Инв. № подл. | Подп. и дата | Взам. инв. № | Инв. № дубл. | Подп. и дата

Формат А2

ПВ7.76.00.01

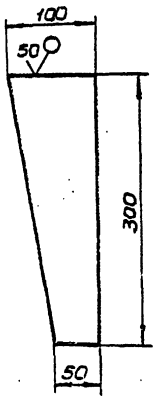

Неуказанные предельные отклонения размеров: валов - h16, остальных ± IT16/2.

					ПВ7.76.00.01		
Изм.	Лист	№ докум.	Подп.	Дата	Ребро	Лит.	Масса	Масштаб
Разраб.		Кузьмина		3.83		И	1,8	1:4
Пров.		Числова		3.83		Лист	Листов 1
Т.контр.						Гипронефтеспецмонтаж г. Москва	
ГИП		Тюрин		4.83	Полоса Б 10×100 ГОСТ 103-76 / Ст3 ГОСТ 535-79		
Н.контр.		Панова		4.83			
Утв.		Кузнецов		4.83			

Формат А4

Формат	Зона	Поз.	Обозначение	Наименование	Кол.	Примечание
				Документация		
А2			ПВ7.76.00.00СБ	Сборочный чертеж		
				Детали		
Б4		1	ПВ7.76.00.01	Швеллер		
				Швеллер 8 ГОСТ 8240-72 / Ст3 ГОСТ 535-79		
				l = 1200	2	15,92 кг
Б4		2	ПВ7.76.00.02	Лист		
				Лист Б 10 ГОСТ 19903-74 / Ст3 ГОСТ 14637-79		
				80×200	1	1,26 кг
Б4		3	ПВ7.76.00.03	Лист		
				Лист Б 10 ГОСТ 19903-74 / Ст3 ГОСТ 14637-79		
				300×350	1	8,24 кг
11		4	ПВ7.76.00.04	Ребро		

					ПВ7.76.00.00		
Изм.	Лист	№ докум.	Подп.	Дата	Рама	Лит.	Лист	Листов
Разраб.		Кузьмина		3.83		И		1
Пров.		Числова		3.83		Гипронефтеспецмонтаж г. Москва	
ГИП		Тюрин		4.83			
Н.контр.		Панова		4.83			
Утв.		Кузнецов		4.83			

Инв. № подл. | Подп. и дата | Взам. инв. № | Инв. № дубл. | Подп. и дата

4.00413-08 50

Формат А4

ПВ5.03.00.00СБ

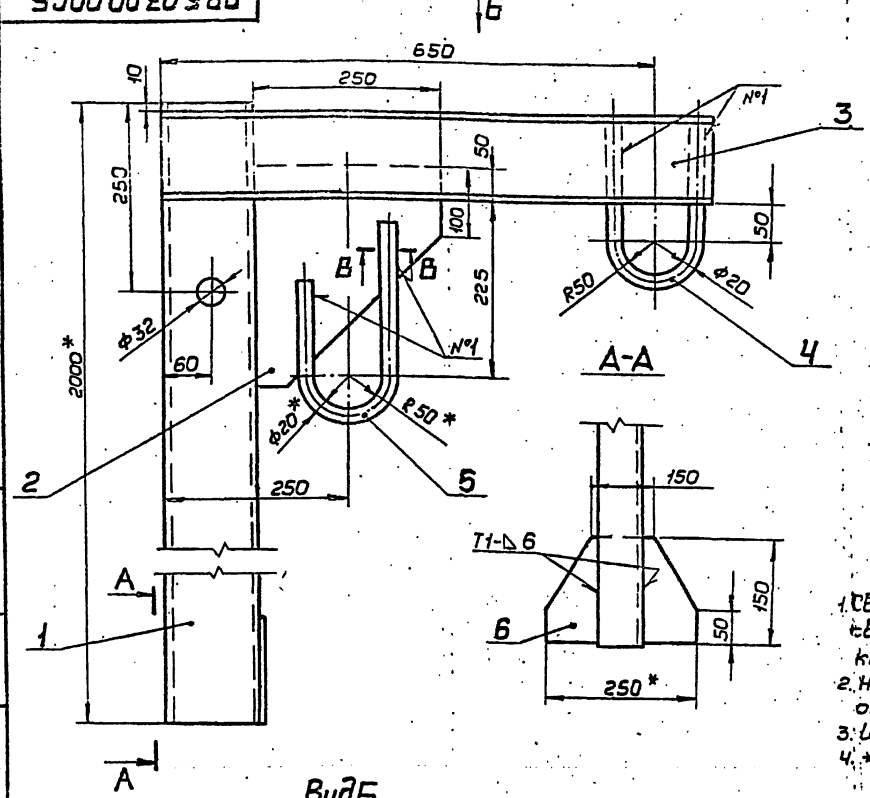

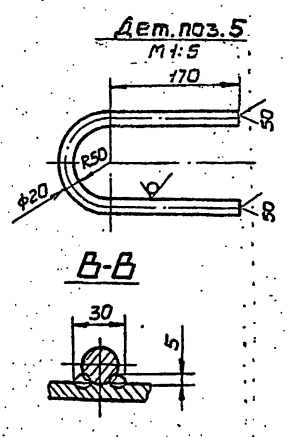

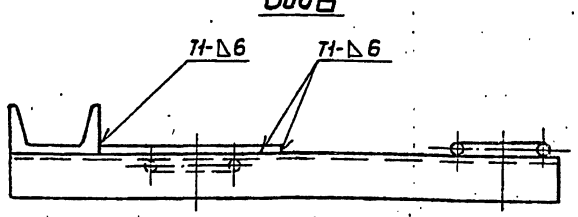

1. Сварку производить по ГОСТ 5264-80. Электроды сварочные типа Э42А ГОСТ 9467-75. Шов №1- сварка ручная электродуговая.
2. Неуказанные предельные отклонения размеров: отверстий - Н16, валов - h16, остальных $\pm \frac{IT16}{2}$.
3. Шероховатость поверхностей реза для дет. Б4 - 50.
4. * Размеры для справок.

Изм.	Лист	№ докум.	Подп.	Дата	ПВ5.03.00.00СБ		
Разраб.		Кузьмина		3.83	Укосина для монтажа понтона. Сборочный чертеж	Лит.	Масса	Масштаб
Пров.		Числова		3.83		И	400	1:5
Т.контр.						Лист	Листов 1	
ГИП		Тюрин		4.83		Гипронефтеспецмонтаж г. Москва		
Н.контр.		Панова		4.83				
Утв.		Кузнецов		4.83				

Формат 11

Инв.№ подл. | Подп. и дата | Взам.инв.№ | Инв.№ дубл. | Подп. и дата

ПВ5.03.00.05

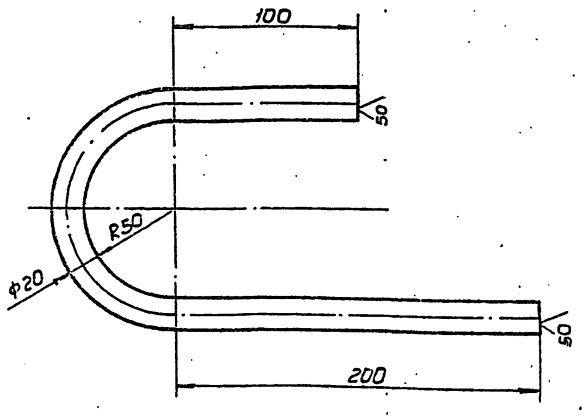

1. Неуказанные предельные отклонения размеров: отверстий - Н16, валов - h16, остальных $\pm \frac{IT16}{2}$.
2. Длина заготовки l = 490 мм.

Изм.	Лист	№ докум.	Подп.	Дата	ПВ5.03.00.05		
Разраб.		Кузьмина		3.83	Скоба	Лит.	Масса	Масштаб
Пров.		Числова		3.83		И	1,2	1:2
Т.контр.						Лист	Листов 1	
ГИП		Тюрин		4.83		Гипронефтеспецмонтаж г. Москва		
Н.контр.		Панова		4.83				
Утв.		Кузнецов		4.83				

Круг $\frac{В20\ ГОСТ\ 2590-71}{Ст3\ ГОСТ\ 535-79}$

Формат 11

Инв.№ подл. | Подп. и дата | Взам.инв.№ | Инв.№ дубл. | Подп. и дата

Формат	Зона	Поз.	Обозначение	Наименование	Кол.	Примечание
				Документация		
			ПВ5.03.00.00СБ	Сборочный чертеж		
				Детали		
Б4		1	ПВ5.03.00.01	Стойка		
				Швеллер $\frac{12\ ГОСТ\ 8240-72}{Ст3\ ГОСТ\ 535-79}$		
				l = 2000		24,0 кг
Б4		2	ПВ5.03.00.02	Косынка		
				Лист $\frac{Б-8\ ГОСТ\ 19903-74}{Ст3\ ГОСТ\ 14637-79}$		
				275×250	1	2,5 кг
Б4		3	ПВ5.03.00.03	Швеллер		
				Швеллер $\frac{12\ ГОСТ\ 8240-72}{Ст3\ ГОСТ\ 535-79}$		
				l = 750	1	1,0 кг
Б4		4	ПВ5.03.00.04	Скоба		
				Круг $\frac{В20\ ГОСТ\ 2590-71}{Ст3\ ГОСТ\ 535-79}$		
				l = 540	1	1,3 кг
И		5	ПВ5.03.00.05	Скоба		
Б4		6	ПВ5.03.00.06	Косынка		
				Лист $\frac{Б-8\ ГОСТ\ 19903-74}{Ст3\ ГОСТ\ 14637-79}$		
				150×250	1	2,0 кг

Инв.№ подл. | Подп. и дата | Взам.инв.№ | Инв.№ дубл. | Подп. и дата

Изм.	Лист	№ докум.	Подп.	Дата	ПВ5.03.00.00		
Разраб.		Кузьмина		3.83	Укосина для монтажа понтона	Лит.	Лист	Листов
Пров.		Числова		3.83		И		1
ГИП		Тюрин		4.83		Гипронефтеспецмонтаж г. Москва		
Н.контр.		Панова		4.83				
Утв.		Кузнецов		4.83				

4.00413-01 - 57

Формат 11

ПВЧ.13.00.03

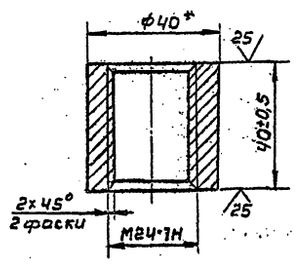

* Размер для справок.

Изм.	Лист	№ докум.	Подп.	Дата
Разраб.		Кузьмина		3.83
Пров.		Числова		3.83
Т.контр.				
ГИП		Тюрин		4.83
Н.контр.		Панова		04.83
Утв.		Кузнецов		5.83

ПВЧ.13.00.03

Гайка

Лит.	Масса	Масштаб
И	0,25	1:1

Круг В40 ГОСТ 2590-71 / Ст3 ГОСТ 535-79

Лист Листов 1

Гипронефтеспецмонтаж г. Москва

Формат 11

Инв.№ подл. | Подп. и дата | Взам. инв.№ | Инв.№ дубл. | Подп. и дата

Формат	Зона	Поз.	Обозначение	Наименование	Кол.	Примечание
				Документация		
12			ПВЧ.13.00.00СБ	Сборочный чертеж		
				Детали		
11		1	ПВЧ.13.00.01	Пластина	1	
11		2	ПВЧ.13.00.02	Винт	1	
11		3	ПВЧ.13.00.03	Гайка	1	
11		4	ПВЧ.13.00.04	Лята	1	
11		5	ПВЧ.13.00.05	Кольцо пружинное	1	

Изм.	Лист	№ докум.	Подп.	Дата
Разраб.		Кузьмина		3.83
Пров.		Числова		3.83
ГИП		Тюрин		4.83
Н.контр.		Панова		04.83
Утв.		Кузнецов		5.83

ПВЧ.13.00.00

Струбцина для монтажа понтона

Лит.	Лист	Листов
И		1

Гипронефтеспецмонтаж г. Москва

Формат 11

Инв.№ подл. | Подп. и дата | Взам. инв.№ | Инв.№ дубл. | Подп. и дата

ПВЧ.13.00.00СБ

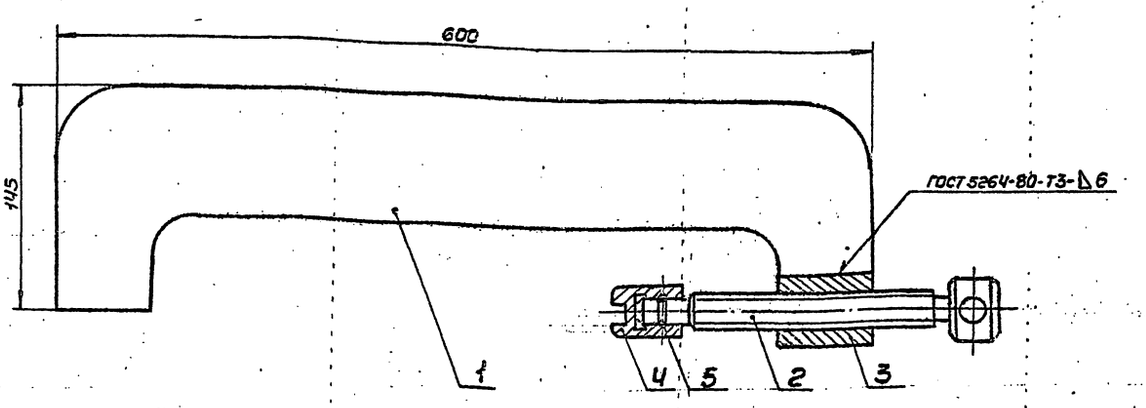

Изм.	Лист	№ докум.	Подп.	Дата
Разраб.		Кузьмина		3.83
Пров.		Числова		3.83
Т.контр.				
ГИП		Тюрин		4.83
Н.контр.		Панова		04.83
Утв.		Кузнецов		5.83

ПВЧ.13.00.00СБ

Струбцина для монтажа понтона

Сборочный чертеж

Лит.	Масса	Масштаб
И	9,2	1:2

Лист Листов 1

Гипронефтеспецмонтаж г. Москва

Ц 00413-08 · 52

Формат 12

Инв.№ подл. | Подп. и дата | Взам. инв.№ | Инв.№ дубл. | Подп. и дата

ПВ4.13.00.05

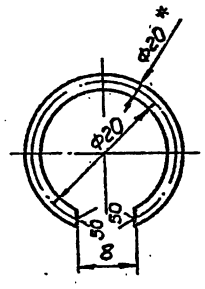

1. Неуказанные предельные отклонения размеров: отверстий - H16, валов - h16, остальных $\pm \frac{JT16}{2}$.
2. * Размер для справок.

Изм.	Лист	№ докум.	Подп.	Дата	ПВ4.13.00.05			
Разраб.		Кузьмина		3.83	Кольцо пружинное	Лит. И	Масса 0,2	Масштаб 2:1
Пров.		Числова		3.83		Лист	Листов 1	
Т.контр.								
ГИП		Тюрин		4.83	Проволока III-2,0 ГОСТ 9389-75	Гипронефтеспецмонтаж г. Москва		
Н.контр.		Панова		04.83				
Утв.		Кузнецов		1.83				

Формат 11

ПВ4.13.00.04

12,5 (√)

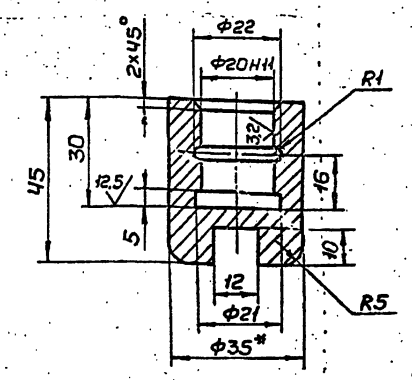

1. Неуказанные предельные отклонения размеров: отверстий - H16, валов - h16, остальных $\pm \frac{JT16}{2}$.
2. * Размер для справок.

Изм.	Лист	№ докум.	Подп.	Дата	ПВ4.13.00.04			
Разраб.		Кузьмина		3.83	Пята	Лит. И	Масса 0,4	Масштаб 1:1
Пров.		Числова		3.83		Лист	Листов 1	
Т.контр.								
ГИП		Тюрин		4.83	Круг В-35 ГОСТ 2590-71 / Ст3 ГОСТ 535-79	Гипронефтеспецмонтаж г. Москва		
Н.контр.		Панова		04.83				
Утв.		Кузнецов		1.83				

Формат 11

ПВ4.13.00.01

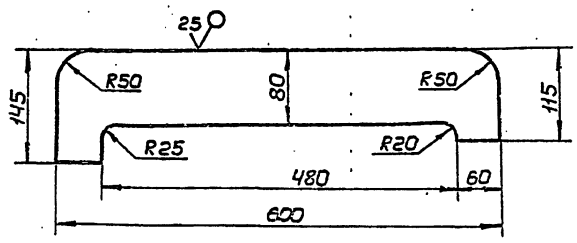

Неуказанные предельные отклонения размеров: отверстий - H16, валов - h16, остальных $\pm \frac{JT16}{2}$.

Изм.	Лист	№ докум.	Подп.	Дата	ПВ4.13.00.01			
Разраб.		Кузьмина		3.83	Пластина	Лит. И	Масса 7,0	Масштаб 1:5
Пров.		Числова		3.83		Лист	Листов 1	
Т.контр.								
ГИП		Тюрин		4.83	Лист Б-16 ГОСТ 19903-74 / Ст3 ГОСТ 535-79	Гипронефтеспецмонтаж г. Москва		
Н.контр.		Панова		04.83				
Утв.		Кузнецов		1.83				

Формат 11

ПВ4.13.00.02

12,5 (√)

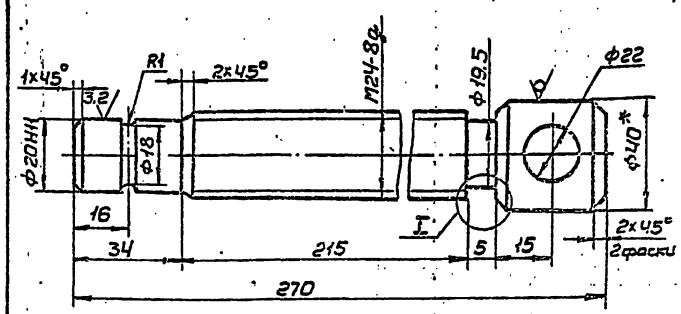

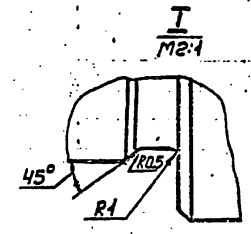

1. Неуказанные предельные отклонения размеров: отверстий - H16, валов - h16, остальных $\pm \frac{JT16}{2}$.
2. * Размер для справок.

Изм.	Лист	№ докум.	Подп.	Дата	ПВ4.13.00.02			
Разраб.		Кузьмина		3.83	Винт	Лит. И	Масса 1,3	Масштаб 1:2
Пров.		Числова		3.83		Лист	Листов 1	
Т.контр.								
ГИП		Тюрин		4.83	Круг В-40 ГОСТ 2590-71 / Ст3 ГОСТ 535-79	Гипронефтеспецмонтаж г. Москва		
Н.контр.		Панова		04.83				
Утв.		Кузнецов		1.83				

Ц00413-08 53

Формат 11

Формат	Зона	Поз.	Обозначение	Наименование	Кол.	Примечание
				Документация		
12			ПВ4.03.01.00СБ	Сборочный чертеж		
				Детали		
Б4		1	ПВ4.03.01.01	Пластина		
				Лист Б-24 ГОСТ 19903-74 / Ст3 ГОСТ 14637-79		
				130×260	1	3,8кг
11		2	ПВ4.03.01.02	Гайка	1	

Изм.	Лист	№ докум.	Подп.	Дата
Разраб.		Кузьмина		3.83
Пров.		Числова		3.83
ГИП		Тюрин		
Н.контр.		Панова		
Утв.		Кузнецов		

ПВ4.03.01.00

Корпус

Лит.	Лист	Листов
И		1

Гипрогерметеспецмонтаж г. Москва

Формат 11

Формат	Зона	Поз.	Обозначение	Наименование	Кол.	Примечание
				Документация		
12			ПВ4.03.00.00СБ	Сборочный чертеж		
				Сборочные единицы		
11		1	ПВ4.03.01.00	Корпус	1	
				Детали		
Б4		2	ПВ4.03.00.01	Ручка		
				Круг В18 ГОСТ 2590-71 / Ст3 ГОСТ 535-79		
				L=180	1	0,4кг
11		3	ПВ4.03.00.02	Винт	1	

Изм.	Лист	№ докум.	Подп.	Дата
Разраб.		Кузьмина		3.83
Пров.		Числова		3.83
ГИП		Тюрин		
Н.контр.		Панова		
Утв.		Кузнецов		

ПВ4.03.00.00

Струбцина для прижима обвязочного уголка

Лит.	Лист	Листов
И		1

Гипрогерметеспецмонтаж г. Москва

Формат 11

ПВ4.03.00.00СБ

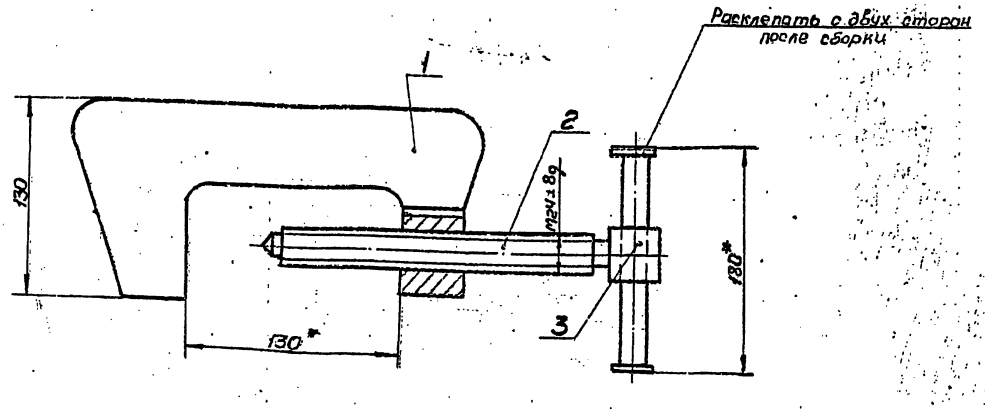

* Размеры для справок.

Изм.	Лист	№ докум.	Подп.	Дата
Разраб.		Кузьмина		3.83
Пров.		Числова		3.83
Т.контр.				
ГИП		Тюрин		
Н.контр.		Панова		
Утв.		Кузнецов		

ПВ4.03.00.00СБ

Струбцина для прижима обвязочного уголка

Сборочный чертеж

Лит.	Масса	Масштаб
И	5,2	1:2

Лист | Листов 1

Гипрогерметеспецмонтаж г. Москва

Формат 11

ПВ4.03.01.02

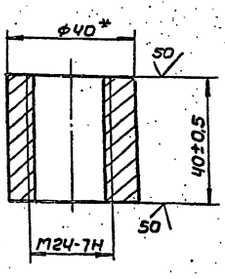

* Размер для справок.

Изм.	Лист	№ докум.	Подп.	Дата
Разраб.		Кузьмина		3.83
Пров.		Числова		3.83
Т.контр.				
ГИП		Тюрин		4.83
Н.контр.		Панова		4.83
Утв.		Кузнецов		4.83

ПВ4.03.01.02

Гайка

Лит.	Масса	Масштаб
И	0,25	1:1

Лист | Листов 1

Круг В-40 ГОСТ 2590-71 / Ст3 ГОСТ 535-79

Гипронефтеспецмонтаж г. Москва

Формат 11

ПВ4.03.00.02

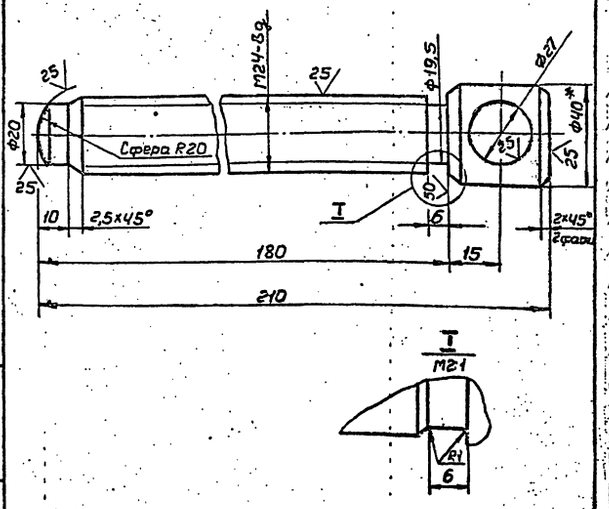

1. Неуказанные предельные отклонения размеров: отверстий - Н16, валов - h16, остальных $\pm \frac{JT16}{2}$.
2. * Размер для справок.

Изм.	Лист	№ докум.	Подп.	Дата
Разраб.		Кузьмина		3.83
Пров.		Числова		3.83
Т.контр.				
ГИП		Тюрин		4.83
Н.контр.		Панова		4.83
Утв.		Кузнецов		4.83

ПВ4.03.00.02

Винт

Лит.	Масса	Масштаб
И	0,8	1:1

Лист | Листов 1

Круг В-40 ГОСТ 2590-71 / Ст3 ГОСТ 535-79

Гипронефтеспецмонтаж г. Москва

Формат 11

ПВ4.03.01.00СБ

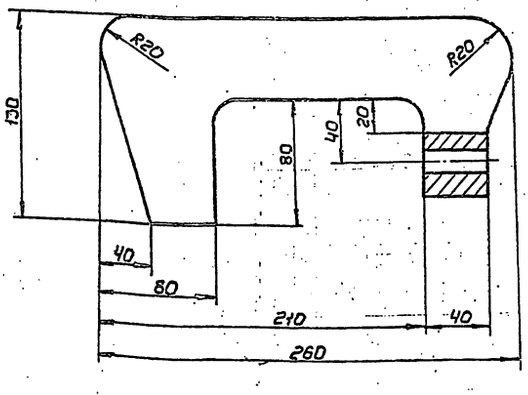

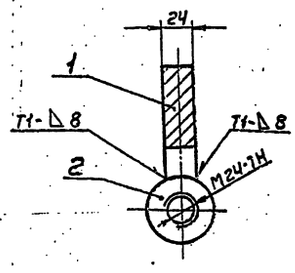

1. Сварные швы по ГОСТ 5264-80. Электроды сварочные типа Э42А ГОСТ 9467-75.
2. Неуказанные предельные отклонения размеров: отверстий - Н16, валов - h16, остальных $\pm \frac{JT16}{2}$.
3. * Размер для справок.

Изм.	Лист	№ докум.	Подп.	Дата
Разраб.		Кузьмина		3.83
Пров.		Числова		3.83
Т.контр.				
ГИП		Тюрин		4.83
Н.контр.		Панова		4.83
Утв.		Кузнецов		4.83

ПВ4.03.01.00СБ

Корпус

Сборочный чертеж

Лит.	Масса	Масштаб
И	4,0	1:2

Лист | Листов 1

Гипронефтеспецмонтаж г. Москва

Ц00413-08-55

Формат 12

Инв. № подл. | Подп. и дата | Взам. инв. № | Инв. № дубл. | Подп. и дата

ИНБ 83-694

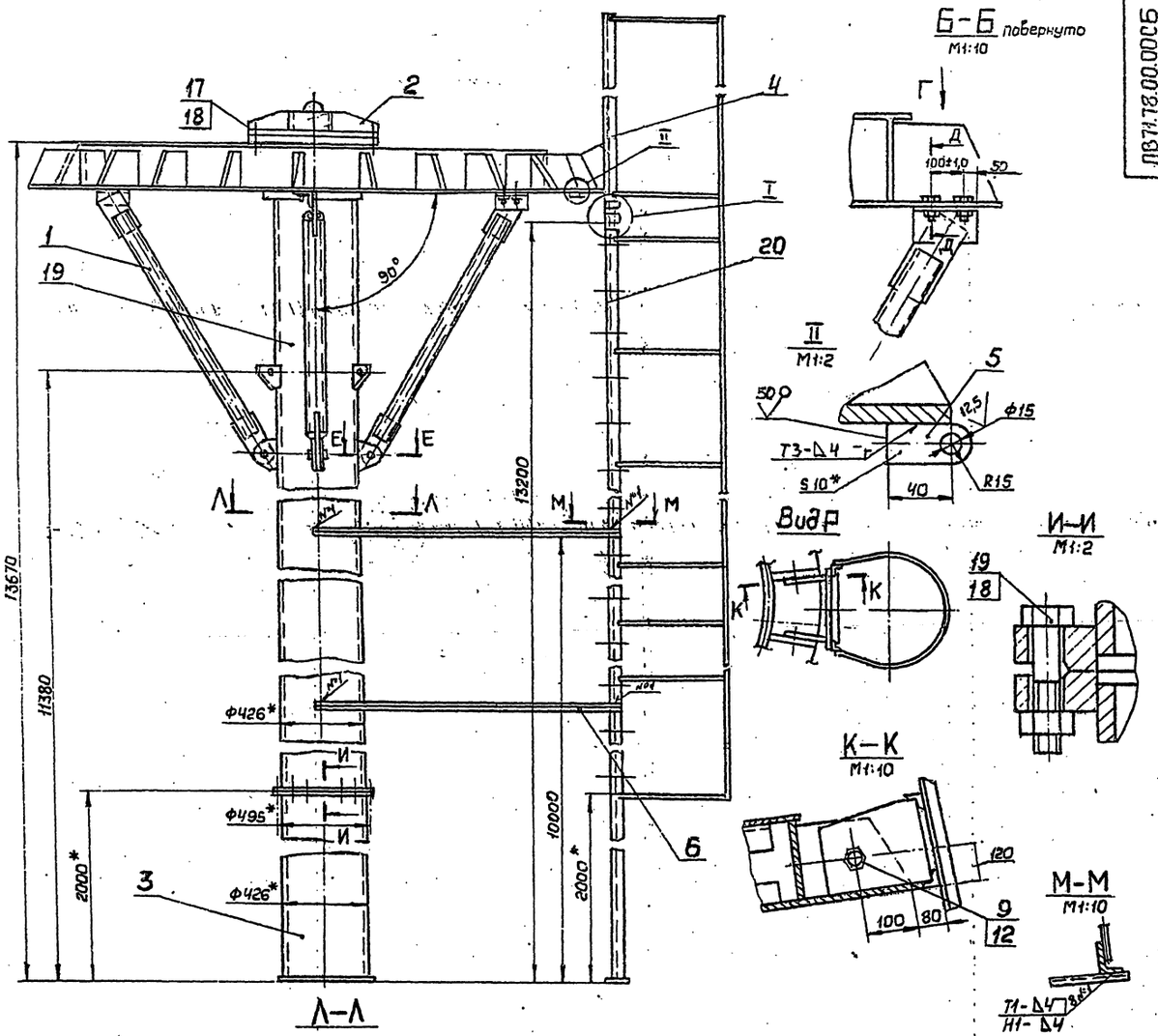

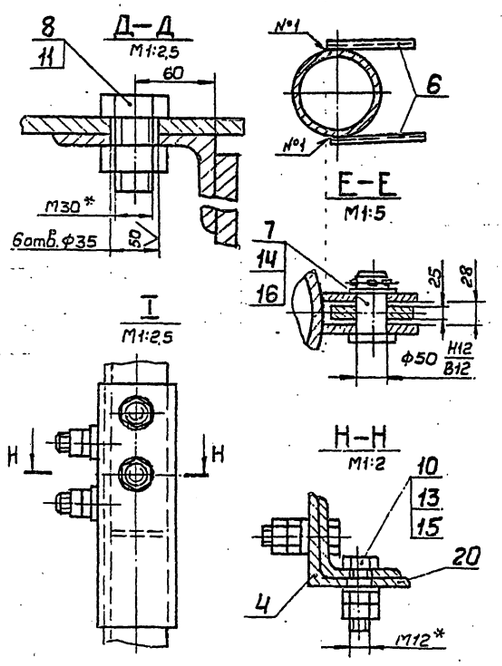

1. Сварочные швы по ГОСТ 5264-80. Электроды сварочные типа Э42А ГОСТ 9467-75.
2. Неуказанные предельные отклонения размеров: отверстий - Н16, валов - h16, остальных ± JT16/2
3. Шероховатость поверхностей реза для дет. БЧ- 25
4. * Размеры для справок.
5. Высота стойки 13670 мм дан с учетом строительного подъема 55 мм.

				ПВ71.78.00.00СБ			
Изм.	Лист	№ докум.	Подп.	Дата	Стойка монтажная.	Лит.	Масса	Масштаб
Разраб.		Числова		3.83		И	2540	1:20
Пров.		Кузьмин		3.83	Сборочный чертеж	Лист 1	Листов 2	
Т.контр.						Гипроэлектросельмонтаж		
ГИП		Логин		4.83		г. Москва		
Цлинтр.		Панова		4.83				
Утв.		Кузнецов		3.83				

ЦОО413-08 56 Формат 28

Формат	Зона	Поз.	Обозначение	Наименование	Кол.	Примечание
				Гайки ГОСТ 5915-70		
		11		Гайка М20.6.013	6	0,23кг
		12		Гайка М20.6.013	4	0,06кг
		13		Гайка М12.6.013	16	0,02кг
		14		Шайба 50.02.013		
				ГОСТ 9549-78	4	0,09кг
		15		Шайба 12.01.013		
				ГОСТ 11371-78	6	0,01кг
		16		Шплинт 8×60.002		
				ГОСТ 397-79	3	0,03кг
		17		Болт М20×185.56.013		
				ГОСТ 7798-70	16	0,2кг
		18		Гайка М20.6.013	32	0,06кг
				ГОСТ 5915-70		

Подп. и дата | Инв. № дубл. | Взам. инв. № | Подп. и дата | Инв. № подл.

Изм.	Лист	№ докум.	Подп.	Дата

ПВ71.78.00.00

Лист 2

Формат 11

Формат	Зона	Поз.	Обозначение	Наименование	Кол.	Примечание
				Документация		
22			ПВ71.78.00.00СБ	Сборочный чертеж		
				Сборочные единицы		
11		1	ПВ71.78.01.00	Подкос	3	
11		2	ПВ71.78.05.00	Оголовник	1	
11		3	ПВ71.78.03.00	Стойка II	1	
11		4	ПВ71.78.04.00	Лестница	1	
11		19	ПВ71.78.02.00	Стойка I	1	
11		20	ПВ71.78.06.00	Лестница II	1	
				Детали		
54		5	ПВ71.78.00.01	Кронштейн		
				Полоса Б-10×30 ГОСТ 103-76		
				Ст3 ГОСТ 535-79		
				L=55	3	0,25кг
54		6	ПВ71.78.00.02	Уголок		
				Уголок Б-32×32×4 ГОСТ 8509-72		
				Ст3 ГОСТ 535-79		
				L=1300	4	4,1кг
				Стандартные изделия		
		7		Ось 22-50×5×85.4 Ст3		
				ГОСТ 9650-80	3	1,6кг
				Болты ГОСТ 7798-70		
		8		Болт М30×60.56.013	6	0,58кг
		9		Болт М20×60.56.013	18	0,22кг
		10		Болт М12×40.56.013	8	0,05кг

Подп. и дата | Инв. № дубл. | Взам. инв. № | Подп. и дата | Инв. № подл.

Изм.	Лист	№ докум.	Подп.	Дата
Разраб.	Числова	[signature]	3.83	
Пров.	Кузьмина	[signature]	3.83	
ГИП	Тюрин	[signature]	4.83	
Н.контр.	Панова	[signature]	4.83	
Утв.	Кузнецов	[signature]	4.83	

ПВ71.78.00.00

Стойка монтажная

Лит.	Лист	Листов
И	1	2

Гипронефтеспецмонтаж г. Москва

Формат 11

Формат	Зона	Поз.	Обозначение	Наименование	Кол.	Примечание
				Документация		
12			ПВ71.78.04.00СБ	Сборочный чертеж		
				Детали		
54		1	ПВ71.78.04.01	Кронштейн		
				Лист Б-16 ГОСТ 19903-74		
				Ст3 ГОСТ 14637-79		
				290×350	2	12,5кг
54		2	ПВ71.78.04.02	Ограждение		
				Полоса Б-4×40 ГОСТ 103-76		
				Ст3 ГОСТ 535-79		
				L=2050	3	2,6кг
54		3	ПВ71.78.04.03	Ограждение		
				Полоса Б-4×40 ГОСТ 103-76		
				Ст3 ГОСТ 535-79		
				L=1600	3	2,9кг
54		4	ПВ71.78.04.04	Уголок		
				Уголок Б-50×50×5 ГОСТ 8509-72		
				Ст3 ГОСТ 535-79		
				L=1850	2	7,0кг
54		5	ПВ71.78.04.05	Уголок		
				Уголок Б-50×50×5 ГОСТ 8509-72		
				Ст3 ГОСТ 535-79		
				L=590	2	2,2кг
54		6	ПВ71.78.04.06	Уголок		
				Уголок Б-25×25×4 ГОСТ 8509-72		
				Ст3 ГОСТ 535-79		
				L=550	1	0,8кг

Подп. и дата | Инв. № дубл. | Взам. инв. № | Подп. и дата | Инв. № подл.

Изм.	Лист	№ докум.	Подп.	Дата
Разраб.	Числова	[signature]	3.83	
Пров.	Кузьмина	[signature]	3.83	
ГИП	Тюрин	[signature]	4.83	
Н.контр.	Панова	[signature]	4.83	
Утв.	Кузнецов	[signature]	4.83	

ПВ71.78.04.00

Лестница I

Лит.	Лист	Листов
И	1	2

Гипронефтеспецмонтаж г. Москва

Формат 11

Формат	Зона	Поз.	Обозначение	Наименование	Кол.	Примечание
54		7	ПВ71.78.04.07	Круг В20 ГОСТ 2590-71		
				Ст3 ГОСТ 535-79		
				L=570	1	1,5кг

Подп. и дата | Инв. № дубл. | Взам. инв. № | Подп. и дата | Инв. № подл.

Изм.	Лист	№ докум.	Подп.	Дата

ПВ71.78.04.00

Лист 2

Формат 11

15-1273-6 Инв. 83 504

ПВ71.78.05.00СБ

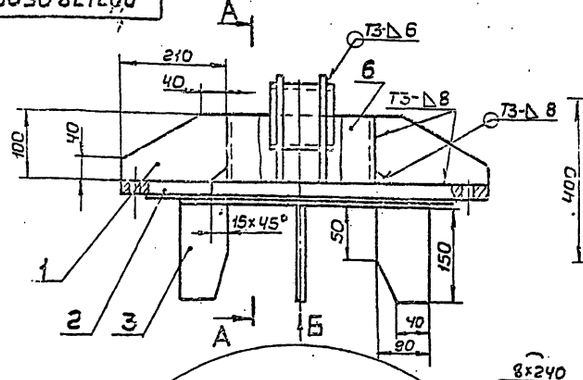

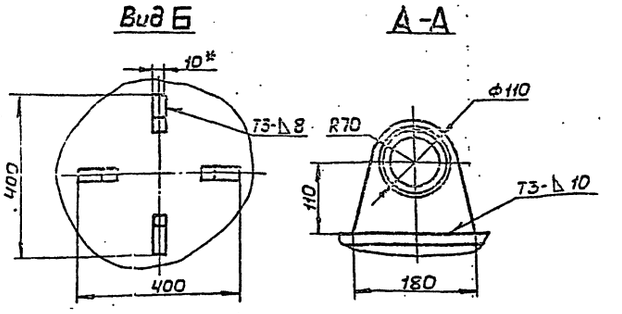

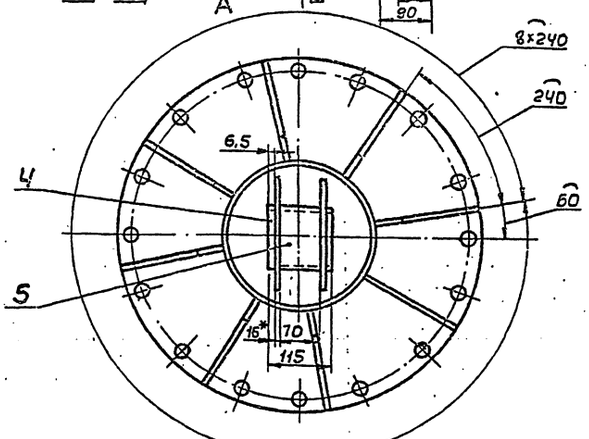

Дет. поз. 2

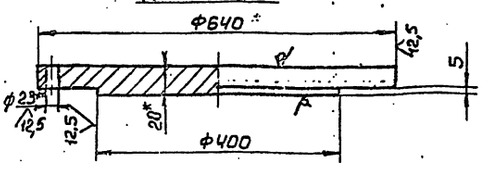

1. Сварные швы по ГОСТ 5264-80. Электроды типа Э42А ГОСТ 9467-75.
2. Неуказанные предельные отклонения размеров: отверстий - H16, валов - h16, остальных $\pm \frac{IT16}{2}$.
3. Шероховатость поверхностей реза для дет. 64- $\frac{25}{}$.
4. * Размеры для справок.
5. ** Согласовать с отв. во фланце центрального кольца.

Изм.	Лист	№ докум.	Подп.	Дата
Разраб.		Числова		3.83
Пров.		Кузьмина		3.83
Т.контр.				
ГИП		Тюрин		4.83
Н.контр.		Ланова		04.83
Утв.		Кузнецов		4.83

ПВ71.78.05.00СБ

Оголовник

Сборочный чертеж

Лит.	Масса	Масштаб
И	79,2	1:5
Лист	Листов 1	

Гипронефтеспецмонтаж г. Москва.

Формат 12

Поз.	Обозначение	Наименование	Кол.	Примечание
		Документация		
12	ПВ71.78.05.00СБ	Сборочный чертеж		
		Детали		
64 1	ПВ71.78.05.01	Косынка. Лист Б-10 ГОСТ 19903-74 Ст3 ГОСТ 14637-79		
		100×210	8	1,2 кг
64 2	ПВ71.78.05.02	Заглушка. Лист Б-20 ГОСТ 19903-74 Ст3 ГОСТ 14637-79	1	54,33 кг
64 3	ПВ71.78.05.03	Направляющая. Лист Б-10 ГОСТ 19903-74 Ст3 ГОСТ 14637-79		
		150×90	4	1 кг
64 4	ПВ71.78.05.04	Кронштейн. Лист Б-16 ГОСТ 19903-74 Ст3 ГОСТ 14637-79		
		180×180	2	2,3 кг
64 5	ПВ71.78.05.05	Захват. Труба 108×6 ГОСТ 8732-78 В10 ГОСТ 8731-74		
		l = 115	1	1,75 кг
		Труба. Труба 219×8 ГОСТ 8732-78 В10 ГОСТ 8731-74		
		l = 100	1	4,2 кг

Изм.	Лист	№ докум.	Подп.	Дата
Разраб.		Числова		3.83
Пров.		Кузьмина		3.83
Т.контр.				
ГИП		Тюрин		4.83
Н.контр.		Ланова		04.83
Утв.		Кузнецов		4.83

ПВ71.78.05.00

Оголовник

Лит.	Лист	Листов
И		1

Гипронефтеспецмонтаж г. Москва.

Формат 11

ПВ71.78.04.00СБ

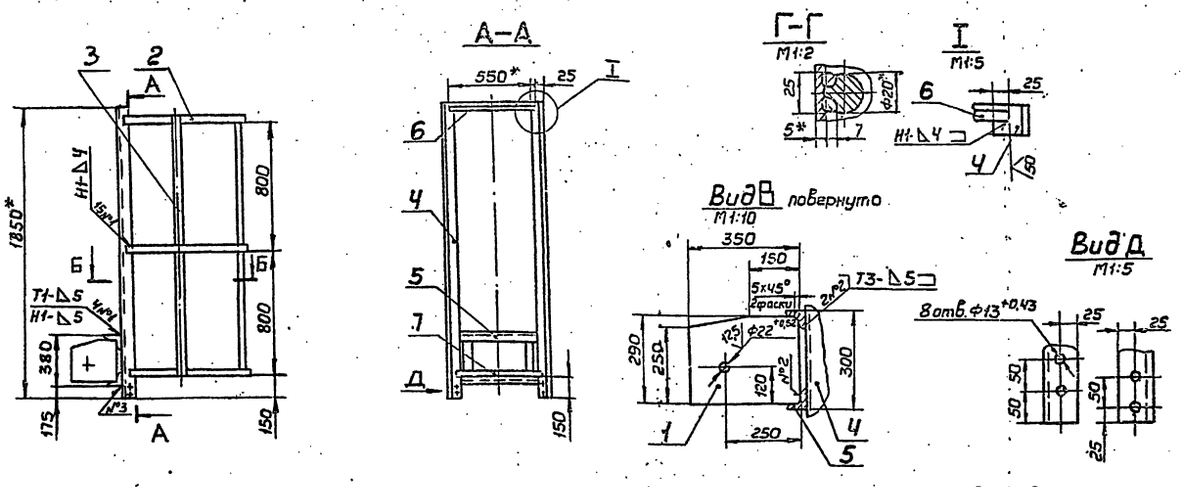

1. Сварные швы по ГОСТ 5264-80. Шов №4 сварка ручная электродуговая. Электроды сварочные типа Э42А ГОСТ 9467-75.
2. Неуказанные предельные отклонения размеров: отверстий - H16, валов - h16, остальных ± $\frac{JT16}{2}$.
3. Шероховатость поверхностей реза для дет. Б4- $^{25}\sqrt{}$.
4.* Размеры для справок.
5.** Размеры уточнить по месту.

Изм.	Лист	№ докум.	Подп.	Дата	ПВ71.78.04.00СБ	Лит.	Масса	Масштаб
Разраб.		Числова		3.83	Лестница I	И	58,0	1:20
Пров.		Кузьмина		3.83	Сборочный чертеж	Лист	Листов 1	
Т.контр.						Гипронефтеспецмонтаж		
Гип		Тюрин		4.83		г. Москва		
Н.контр.		Панова		04.83				
Утв.		Кузнецов		4.83				

Формат 12

Формат	Зона	Поз.	Обозначение	Наименование	Кол.	Примечание
				Документация		
11			ПВ71.78.03.00СБ	Сборочный чертеж		
				Детали		
Б4		1	ПВ71.78.03.01	Основание		
				Лист Б-10ГОСТ19903-74		
				Ст3ГОСТ14637-79		
				D=535	1	22,2кг
Б4		2	ПВ71.78.03.02	Труба		
				Труба 426×10ГОСТ8732-78		
				В10ГОСТ8731-74		
				L=1980	1	204кг
				Стандартные изделия		
		3		Фланец 400-6		
				ГОСТ 12820-80	1	19,7кг

Изм.	Лист	№ докум.	Подп.	Дата	ПВ71.78.03.00	Лит.	Лист	Листов
Разраб.		Числова		3.83	Стойка II	И		1
Пров.		Кузьмина		3.83		Гипронефтеспецмонтаж		
Гип		Тюрин		4.83		г. Москва		
Н.контр.		Панова		04.83				
Утв.		Кузнецов		4.83				

Формат 11

ПВ71.78.03.00СБ

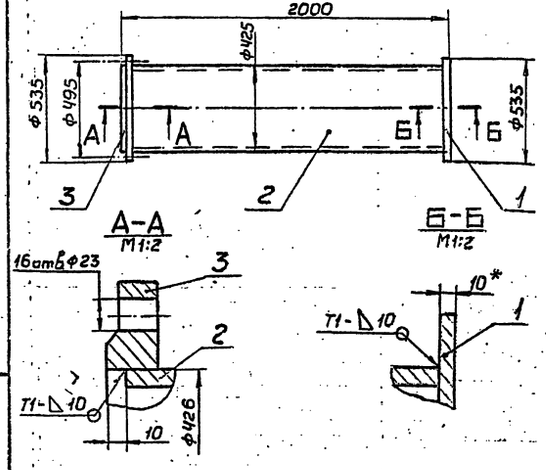

1. Сварные швы по ГОСТ 5264-80. Электроды типа Э42А ГОСТ 9467-75.
2. Неуказанные предельные отклонения размеров: отверстий - H16, валов - h16, остальных ± $\frac{JT16}{2}$.
3.* Размеры для справок.

Изм.	Лист	№ докум.	Подп.	Дата	ПВ71.78.03.00СБ	Лит.	Масса	Масштаб
Разраб.		Числова		3.83	Стойка II	И	244	1:20
Пров.		Кузьмина		3.83	Сборочный чертеж	Лист	Листов 1	
Т.контр.						Гипронефтеспецмонтаж		
Гип		Тюрин		4.83		г. Москва		
Н.контр.		Панова		04.83				
Утв.		Кузнецов		4.83				

Ц00413-08 59 Формат 11

ПВ71.78.06.00СБ

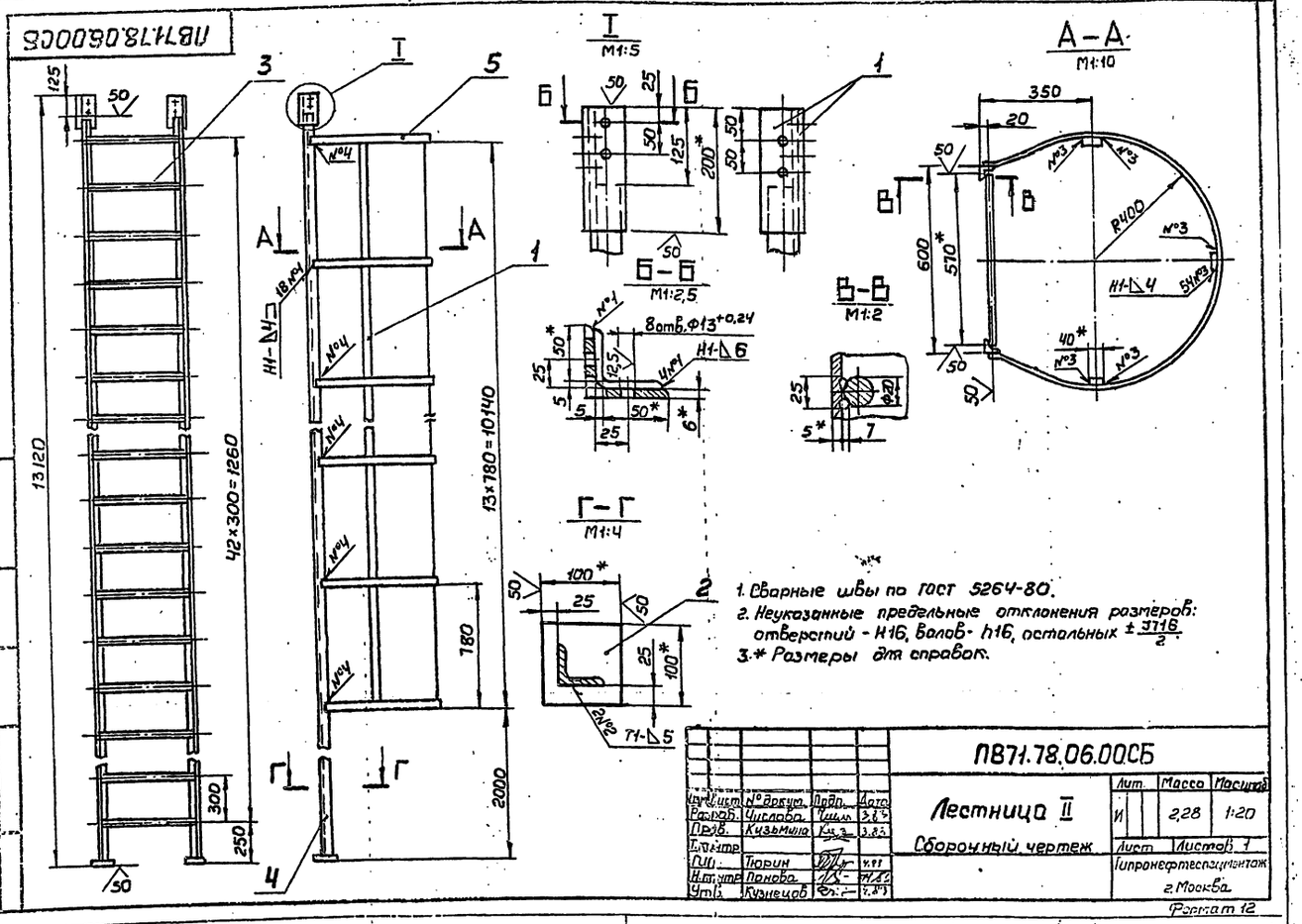

1. Сварные швы по ГОСТ 5264-80.
2. Неуказанные предельные отклонения размеров: отверстий - H16, валов - h16, остальных $\pm \frac{IT16}{2}$.
3. * Размеры для справок.

Изм.	Лист	№ докум.	Подп.	Дата
Разраб.		Числова		3.83
Пров.		Кузьмина		3.83
Т.контр.				
ГИП		Тюрин		4.83
Н.контр.		Панова		4.83
Утв.		Кузнецов		4.83

Лестница II
Сборочный чертеж

Лит.	Масса	Масштаб
И	2,28	1:20

Лист 1 Листов 1
Гипронефтеспецмонтаж г. Москва

Формат 12

Формат	Зона	Поз.	Обозначение	Наименование	Кол.	Примечание
БЧ		5	ПВ71.78.06.05	Ограждение		
				Полоса Б-4х40 ГОСТ 103-76 / Ст3 ГОСТ 535-79		
				L=2050	14	2,60 кг
БЧ		6	ПВ71.78.06.06	Ограждение		
				Полоса Б-4х40 ГОСТ 103-76 / Ст3 ГОСТ 535-79		
				L=10100	3	12,80 кг

ПВ71.78.06.00 Лист 2

Формат 11

Формат	Зона	Поз.	Обозначение	Наименование	Кол.	Примечание
				Документация		
12			ПВ71.78.06.00.СБ	Сборочный чертеж		
				Детали		
БЧ		1	ПВ71.78.06.01	Накладка		
				Уголок Б-5х63х63 ГОСТ 8509-72 / Ст3 ГОСТ 535-79		
				L=200	4	0,47 кг
БЧ		2	ПВ71.78.06.02	Плита		
				Полоса Б-10х100 ГОСТ 103-76 / Ст3 ГОСТ 535-79		
				L=100	2	0,80 кг
БЧ		3	ПВ71.78.06.03	Перекладина		
				Круг В-20 ГОСТ 2590-71 / Ст3 ГОСТ 535-79		
				L=510	43	1,50 кг
БЧ		4	ПВ71.78.06.04	Стойка		
				Уголок Б-50х50х5 ГОСТ 8509-72 / Ст3 ГОСТ 535-79		
				L=12985	2	40,0 кг

ПВ71.78.06.00

Изм.	Лист	№ докум.	Подп.	Дата
Разраб.		Числова		3.83
Пров.		Кузьмина		3.83
ГИП		Тюрин		4.83
Н.контр.		Панова		4.83
Утв.		Кузнецов		4.83

Лестница II

Лит.	Лист	Листов
И	1	2

Гипронефтеспецмонтаж г. Москва

Формат 11

ПВ71.78.02.01

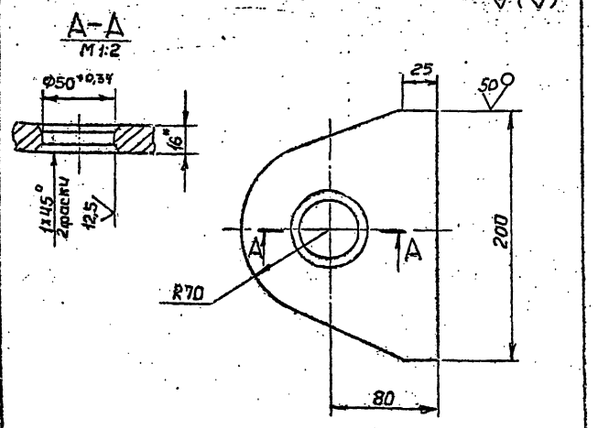

1. Неуказанные предельные отклонения размеров: валов - h16, остальных ± $\frac{JT16}{2}$.
2. * Размер для справок.

Изм.	Лист	№ докум.	Подп.	Дата
Разраб.		Числова		3.83
Пров.		Кузьмина		3.83
Т.контр.				
ГИП		Тюрин		4.83
Н.контр.		Панова		04.83
Утв.		Кузнецов		5.83

ПВ71.78.02.01

Ушко

Лит.	Масса	Масштаб
И	2,50	1:2,5

Лист Б-16 ГОСТ 19903-74 / Ст3 ГОСТ 14637-79

Лист | Листов 1

Гипронефтеспецмонтаж г. Москва

Формат 11

ПВ71.78.02.02

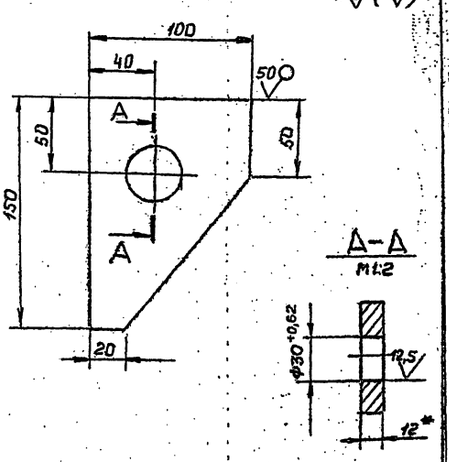

1. Неуказанные предельные отклонения размеров: валов - h16, остальных ± $\frac{JT16}{2}$.
2. * Размер для справок.

Изм.	Лист	№ докум.	Подп.	Дата
Разраб.		Числова		3.83
Пров.		Кузьмина		3.83
Т.контр.				
ГИП		Тюрин		4.83
Н.контр.		Панова		04.83
Утв.		Кузнецов		5.83

ПВ71.78.02.02

Кронштейн

Лит.	Масса	Масштаб
И	0,90	1:2

Лист Б-12 ГОСТ 19903-74 / Ст3 ГОСТ 14637-79

Лист | Листов 1

Гипронефтеспецмонтаж г. Москва

Формат 11

ПВ71.78.01.00СБ

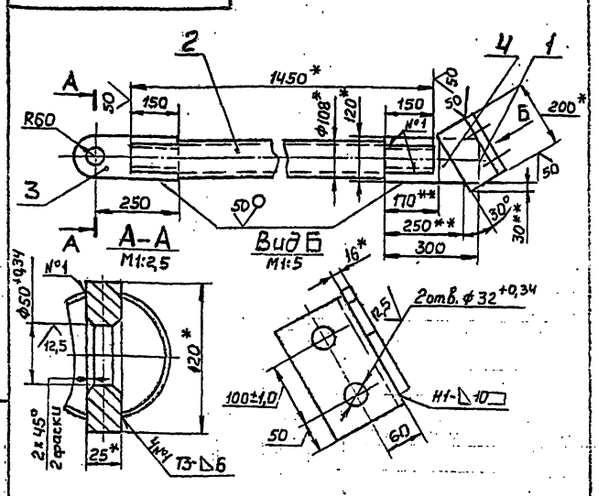

1. Сварные швы по ГОСТ 5264-80. Электроды сварочные типа 342А ГОСТ 9467-75.
2. Неуказанные предельные отклонения размеров: валов - h16, остальных ± $\frac{JT16}{2}$.
3. ** Размеры уточнить по месту.
4. * Размеры для справок.

Изм.	Лист	№ докум.	Подп.	Дата
Разраб.		Числова		3.83
Пров.		Кузьмина		3.83
Т.контр.				
ГИП		Тюрин		4.83
Н.контр.		Панова		4.83
Утв.		Кузнецов		4.83

ПВ71.78.01.00СБ

Подкос.

Сборочный чертеж

Лит.	Масса	Масштаб
И	39,0	1:10

Лист | Листов 1

Гипронефтеспецмонтаж г. Москва

Формат 11

Формат	Зона	Поз.	Обозначение	Наименование	Кол.	Примечание
				Документация		
11			ПВ71.78.01.00СБ	Сборочный чертеж		
				Детали		
Б4		1	ПВ71.78.01.01	Уголок		
				Уголок Б-125х125х10 ГОСТ 8509-72 / Ст3 ГОСТ 535-79		
				L=200	1	0,3 кг
Б4		2	ПВ71.78.01.02	Труба		
				Труба 108х5 ГОСТ 8732-72 / В10 ГОСТ 8731-74		
				L=1450	1	24 кг
Б4		3	ПВ71.78.01.03	Полоса		
				Полоса Б-25х120 ГОСТ 103-76 / Ст3 ГОСТ 535-79		
				L=310	1	6,4 кг
Б4		4	ПВ71.78.01.04	Полоса		
				Полоса Б-16х120 ГОСТ 103-76 / Ст3 ГОСТ 535-79		
				L=300	1	4,5 кг

Изм.	Лист	№ докум.	Подп.	Дата
Разраб.		Числова		3.83
Пров.		Кузьмина		3.83
Т.контр.				
ГИП		Тюрин		4.83
Н.контр.		Панова		4.83
Утв.		Кузнецов		4.83

ПВ71.78.01.00

Подкос.

Лит.	Лист	Листов
И		1

Гипронефтеспецмонтаж г. Москва

Ц00413-08 61

Формат 11

Инв. № подл. | Подп. и дата | Взам. инв. № | Инв. № дубл. | Подп. и дата

5.1273-6 Инв. 83-ЕП4

ПВ71.78.02.00СБ

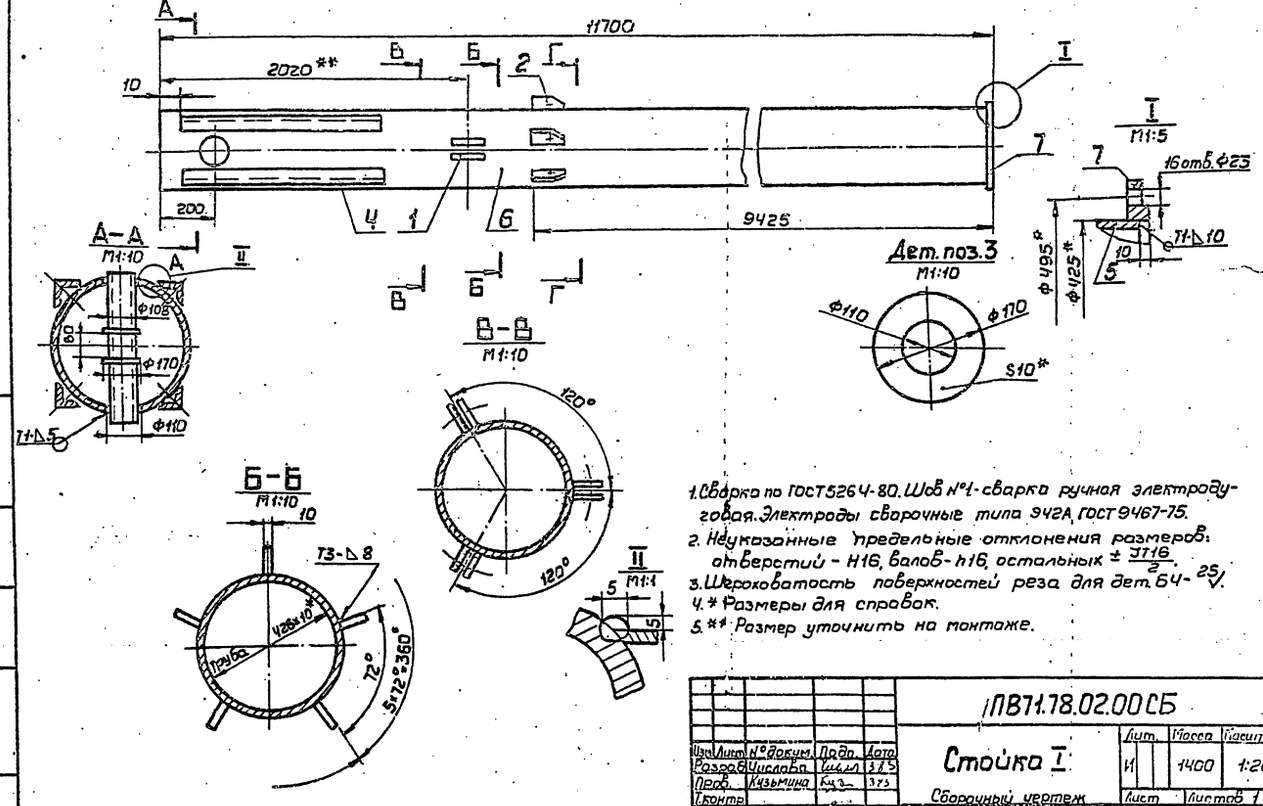

1. Сварка по ГОСТ 5264-80. Шов №1 - сварка ручная электродуговая. Электроды сварочные типа Э42А ГОСТ 9467-75.
2. Неуказанные предельные отклонения размеров: отверстий - H16, валов - h16, остальных $\pm \frac{IT16}{2}$.
3. Шероховатость поверхностей реза для дет. 6Ч - $\frac{25}{V}$.
4. * Размеры для справок.
5. ** Размер уточнить на монтаже.

Изм.	Лист	№ докум.	Подп.	Дата
Разраб.		Числова		3.83
Пров.		Кузьмина		3.83
Т.контр.				
ГИП		Тюрин		4.83
Н.контр.		Панова		04.83
Утв.		Кузнецов		4.83

ПВ71.78.02.00СБ

Стойка I

Сборочный чертеж

Лит.	Масса	Масштаб
И	1400	1:20
Лист	Листов 1	

Гипронефтеспецмонтаж г. Москва

Формат 12

Поз.	Обозначение	Наименование	Кол.	Примечание
		Документация		
12	ПВ71.59.02.00СБ	Сборочный чертеж		
		Детали		
11	1 ПВ71.59.02.01	Ушко	6	
11	2 ПВ71.59.02.02	Кронштейн	5	
6Ч	3 ПВ71.59.02.03	Ограничитель		
		Лист Б-10 ГОСТ 19903-74 / Ст3 ГОСТ 14637-79		
		D=170, d=110	2	0.3кг
6Ч	4 ПВ71.59.02.04	Направляющая		
		Уголок Б-56х56х5 ГОСТ 8509-72 / Ст3 ГОСТ 535-79		
		L=630	5	2.1кг
6Ч	5 ПВ71.59.02.05	Труба		
		Труба 108х6 ГОСТ 8732-78 / ГОСТ 8731-74		
		L=450	1	5.7кг
6Ч	7 ПВ71.59.02.06	Труба		
		Труба 426х10 ГОСТ 8732-78 / В10 ГОСТ 8731-74		
		L=11690	1	1240кг
		Стандартные изделия		
		Фланец 400-6		
		ГОСТ 12820-80	1	

Изм.	Лист	№ докум.	Подп.	Дата
Разраб.		Числова		3.83
Пров.		Кузьмина		3.83
ГИП		Тюрин		4.83
Н.контр.		Панова		04.83
Утв.		Кузнецов		4.83

ПВ71.78.02.00

Стойка I

Лит.	Лист	Листов
И		1

Гипронефтеспецмонтаж г. Москва

Формат 11

Инв. № подл. | Подп. и дата | Взам. инв. № | Инв. № дубл. | Подп. и дата

15-1273-6 Инв. 83-604

Формат	Зона	Поз.	Обозначение	Наименование	Кол.	Примечание
				Документация		
12			ПВ5.60.00.000СБ	Сборочный чертеж		
				Детали		
БЧ		1	ПВ5.60.00.01	Труба		
				Труба 127×8 ГОСТ 8732-78 В10 ГОСТ 8731-74		
				L=6000	1	141,0кг
11		2	ПВ5.60.00.02	Скоба	2	
				Стандартные изделия		
		3		Гайка М5 ГОСТ 2224-72	3	0,2 кг
		4		Зажим ЗК-16 ТУ36 1839-75	30	0,32 кг
		5		Скоба СА-08 ост 5.2312-79	3	1,1 кг
				Материалы		
				Канат 150Г-I-1764-(180) ГОСТ 7668-80		
		6		L=4000	1	3,5кг
		7		L=5100	1	4,4кг
		8		L=4200	2	3,6кг
		9		L=2500	1	2,2кг

Инв.№ подл. | Подп. и дата | Взам.инв.№ | Инв.№ дубл. | Подп. и дата

Изм.	Лист	№ докум.	Подп.	Дата
Разраб.		Кузьмина		3.83
Пров.		Числова		3.83
ГИП		Тюрин		4.93
Н.контр.		Панова		4.93
Утв.		Кузнецов		4.93

ПВ5.60.00.00

Траверса для подъема щитов покрытия

Лит.	Лист	Листов
И		1

Гипронефтеспецмонтаж г. Москва

Формат 11

ПВ5.60.00.02

√(V)

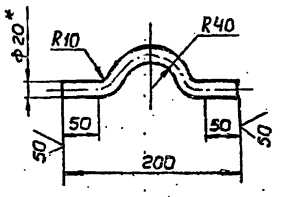

1. Неуказанные предельные отклонения размеров: отверстий - H16, валов - h16, остальных $\pm \frac{IT16}{2}$.
2. * Размер для справок.

ПВ5.60.00.02

Скоба

Изм.	Лист	№ докум.	Подп.	Дата
Разраб.		Кузьмина		3.83
Пров.		Числова		3.83
Т.контр.				
ГИП		Тюрин		4.93
Н.контр.		Панова		4.93
Утв.		Кузнецов		4.93

Круг В20 ГОСТ 2590-71 / Ст 3 ГОСТ 535-79

Лит.	Масса	Масштаб
И	0,8	1:4
Лист	Листов 1	

Гипронефтеспецмонтаж г. Москва

Формат 11

ПВ5.60.00.00СБ

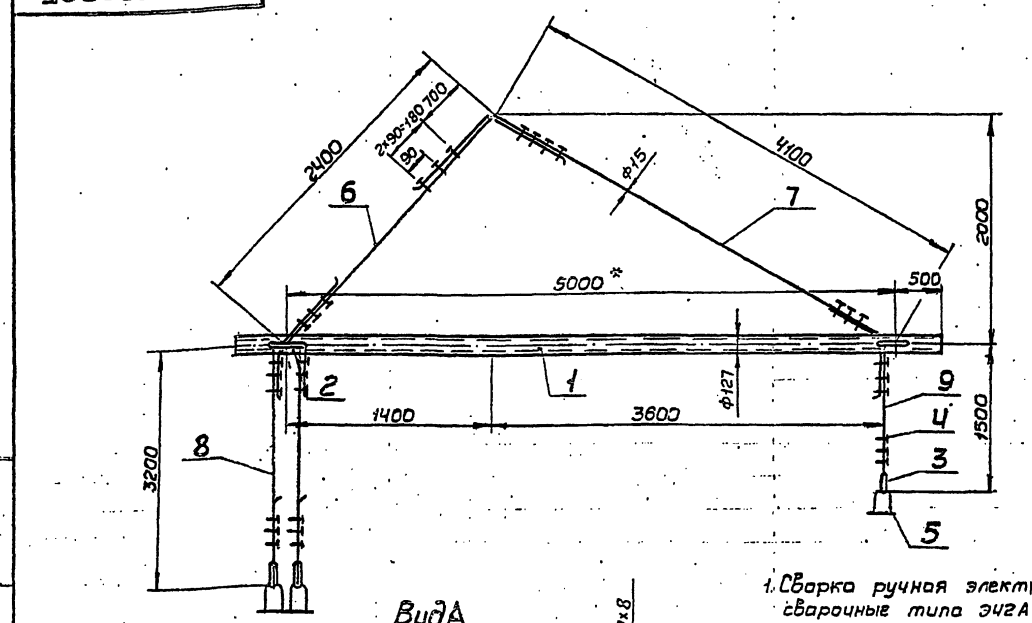

Б-Б
М1:1

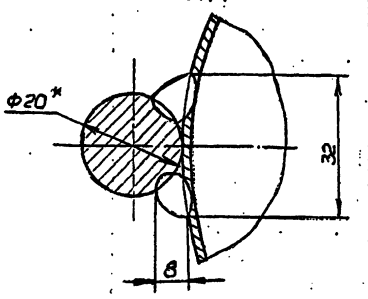

Вид А
М1:10

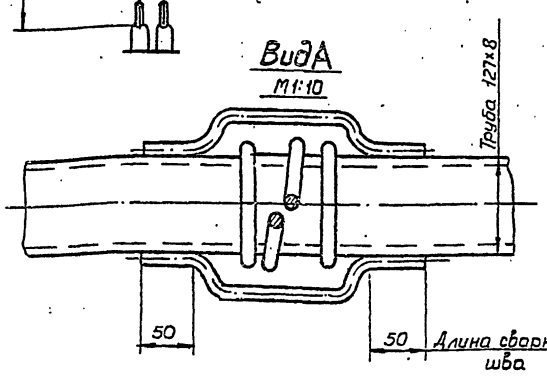

1. Сварка ручная электродуговая. Электроды сварочные типа Э42А ГОСТ 9467-75.
2. Неуказанные предельные отклонения размеров: отверстий - H16, валов - h16, остальных $\pm \frac{IT16}{2}$.
3. Шероховатость поверхностей реза для деталей БЧ - $\frac{50}{V}$.
4. * Размеры для справок.

ПВ5.60.00.00СБ

Траверса для подъема щитов покрытия. Сборочный чертеж

Изм.	Лист	№ докум.	Подп.	Дата
Разраб.		Кузьмина		3.83
Пров.		Числова		3.83
Т.контр.				
ГИП		Тюрин		4.93
Н.контр.		Панова		4.93
Утв.		Кузнецов		4.93

Лит.	Масса	Масштаб
И	175,0	1:20
Лист	Листов 1	

Гипронефтеспецмонтаж г. Москва

Инв.№ подл. | Подп. и дата | Взам.инв.№ | Инв.№ дубл. | Подп. и дата

ПГ21.01.00.00.00СБ

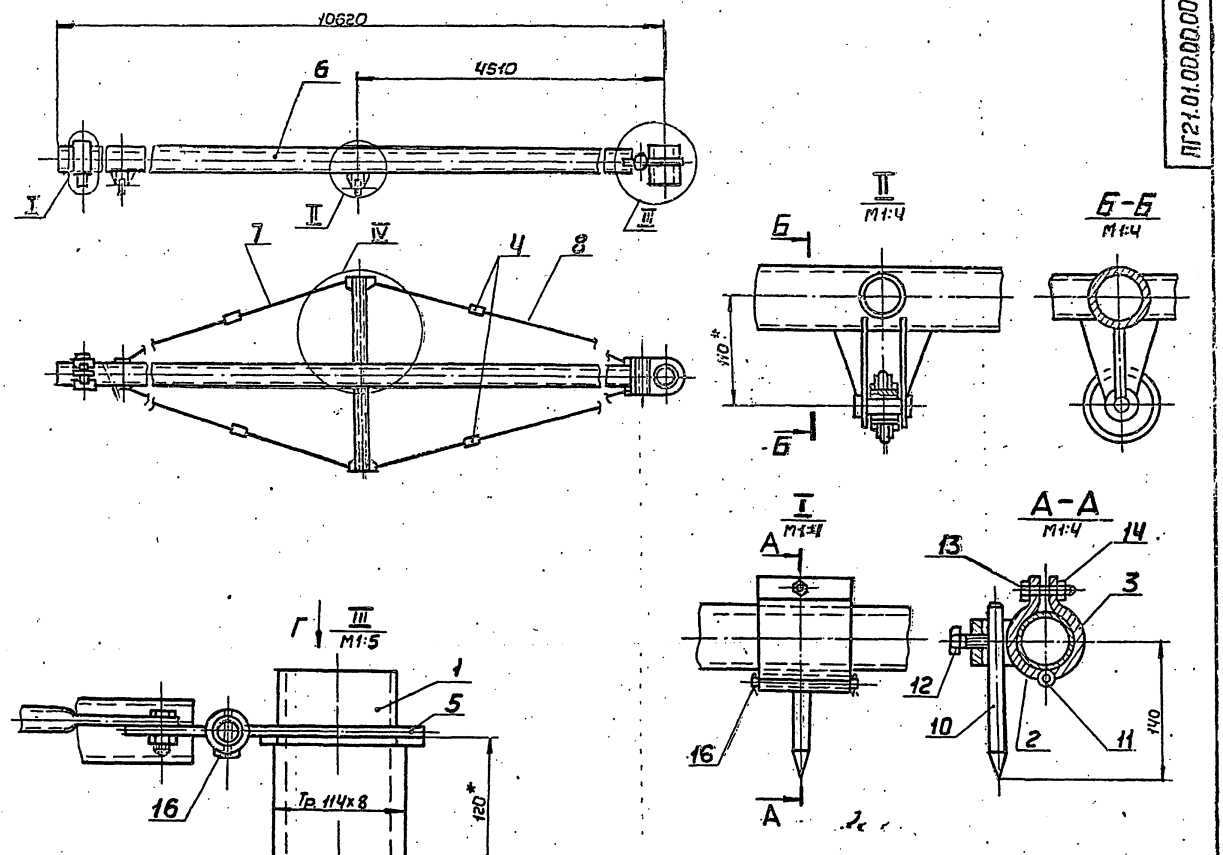

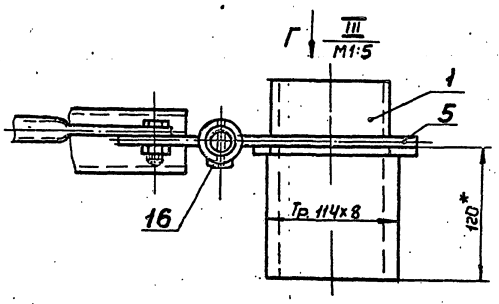

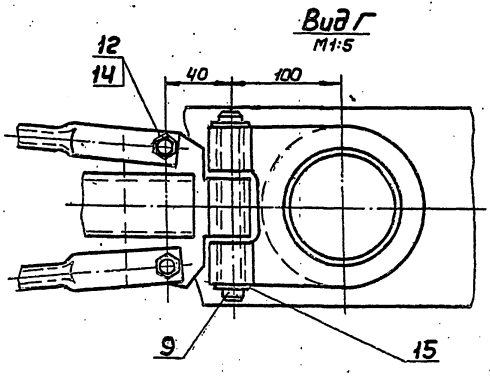

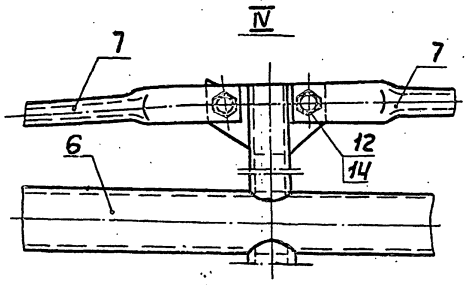

1. Неуказанные предельные отклонения размеров: валов - h16, остальных $\pm \frac{IT16}{2}$.
2. * Размеры для справок.

				ПГ21.01.00.00.00СБ			
Изм.	Лист	№ докум.	Подп.	Дата	Приспособление для разметки днища. Сборочный чертеж	Лит.	Масса	Масштаб
Разраб.		Кузьмина		3.83		И	233,0	1:1
Пров.		Чиклова		3.83		Лист	Листов 1
Т.контр.						Гипроинтерпеллеумаш г. Москва	
Н.ин.		Тюрин		4.83			
Н.контр.		Панова		4.83			
Утв.		Кузнецов		5.83			

Инв. № подл. | Подп. и дата | Взам. инв. № | Инв. № дубл. | Подп. и дата

Ц00413-08 64 Формат 12

ПГ21.01.06.00.05

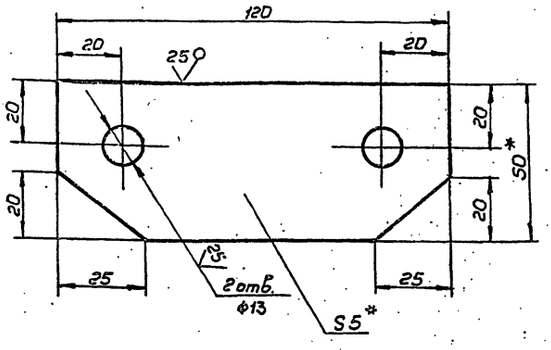

1. Неуказанные предельные отклонения размеров: отверстий - H16, валов - h16, остальных ± JT16/2.
2. * Размеры для справок.

					ПГ21.01.06.00.05		
Изм.	Лист	№ докум.	Подп.	Дата	Пластина	Лит.	Масса	Масштаб
Разраб.		Кузьмина		5.83		И	0,15	1:1
Пров.		Числова		05.83		Лист	Листов 1
Т.контр.						Гипронефтеспецмонтаж г. Москва	
ГИП		Тюрин		5.83	Полоса 65×50 ГОСТ 103-76 / Ст 3 ГОСТ 535-79		
Н.контр.		Панова		5.83			
Утв.		Кузнецов		5.83			

Инв.№ подл. | Подп. и дата | Взам.инв.№ | Инв.№ дубл. | Подп. и дата

Формат А1

ПГ21.01.06.00.01

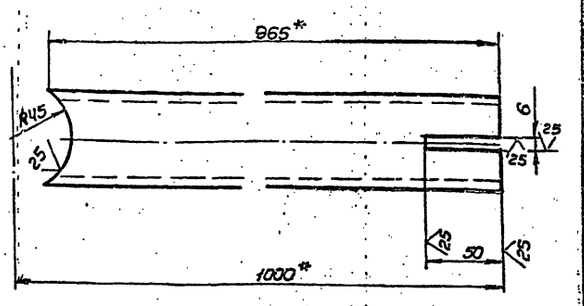

1. Неуказанные предельные отклонения размеров: отверстий - H16, валов - h16, остальных ± JT16/2.
2. * Размеры для справок.

					ПГ21.01.06.00.01		
Изм.	Лист	№ докум.	Подп.	Дата	Кронштейн	Лит.	Масса	Масштаб
Разраб.		Кузьмина		5.83		И	5,5	1:2
Пров.		Числова		05.83		Лист	Листов 1
Т.контр.						Гипронефтеспецмонтаж г. Москва	
ГИП		Тюрин		5.83	Труба 57×4 ГОСТ 8732-78 / В10 ГОСТ 8731-74		
Н.контр.		Панова		5.83			
Утв.		Кузнецов		5.83			

Инв.№ подл. | Подп. и дата | Взам.инв.№ | Инв.№ дубл. | Подп. и дата

Формат А1

Формат	Зона	Поз.	Обозначение	Наименование	Кол.	Примечание
		14		Гайка М12.4.026 ГОСТ 5915-70	9	0,015кг
		15		Шайба 20.01.026 ГОСТ 11371-78	2	0,023кг
		16		Шплинт 4×32-002 ГОСТ 397-79	4	0,003кг

Изм.	Лист	№ докум.	Подп.	Дата	ПГ21.01.00.00.00 Лист 2

Инв.№ подл. | Подп. и дата | Взам.инв.№ | Инв.№ дубл. | Подп. и дата

Формат А1

Формат	Зона	Поз.	Обозначение	Наименование	Кол.	Примечание
				Документация		
А2			ПГ21.01.00.00.00 СБ	Сборочный чертеж		
				Сборочные единицы		
А1		1	ПГ21.01.01.00.00	Ось	1	
А1		2	ПГ21.01.02.00.00	Скоба I	1	
А1		3	ПГ21.01.03.00.00	Скоба II	1	
А1		4	ПГ21.01.04.00.00	Стяжка	4	
А1		5	ПГ21.01.05.00.00	Скоба	1	
А1		6	ПГ21.01.06.00.00	Штырь	1	
А1		7	ПГ21.01.07.00.00	Тяга	4	
А1		8	ПГ.21.01.07.00.00-01	Тяга	4	
				Детали		
А1		9	ПГ21.01.00.00.01	Палец	1	
А1		10	ПГ21.01.00.00.02	Чертилка	1	
А1		11	ПГ21.01.00.00.03	Палец	1	
				Стандартные изделия		
		12		Болт М12×40.36.026 ГОСТ 7798-70	9	0,063кг
		13		Болт М12×75.36.026 ГОСТ 7798-70	1	0,08 1кг

Изм.	Лист	№ докум.	Подп.	Дата	ПГ21.01.00.00.00
Разраб.		Кузьмина		5.83	Приспособление для разметки
Пров.		Числова		05.83	Лит. И / Лист 1 / Листов 2
ГИП		Тюрин		5.83	Гипронефтеспецмонтаж г. Москва
Н.контр.		Панова		5.83	
Утв.		Кузнецов		5.83	

Инв.№ подл. | Подп. и дата | Взам.инв.№ | Инв.№ дубл. | Подп. и дата

400413-08 65 Формат А1

400413-08 ВОВ. 93-6.04

ПГ21.01.06.01.01

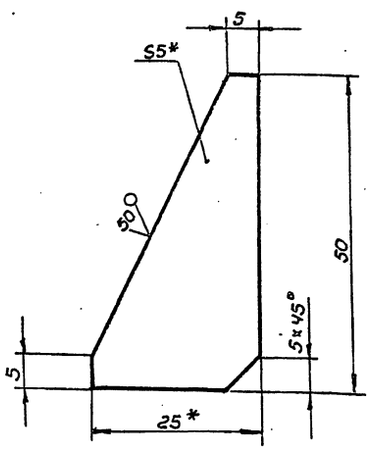

1. Неуказанные предельные отклонения размеров: валов - h16, остальных ± JT16/2
2.* Размеры для справок.

Изм.	Лист	№ докум.	Подп.	Дата	ПГ21.01.06.01.01		
Разраб.		Кузьмина		3.83	Ребро	Лит.	Масса 0,03	Масштаб 2:1
Пров.		Числова		3.83				
Т.контр.						Лист	Листов 1
ГИП		Тюрин		3.83	Полоса 65х25 ГОСТ 103-76 / Ст3 ГОСТ 535-79	Гипронефтеспецмонтаж г. Москва
Н.контр.		Панова		3.83		
Утв.		Кузнецов		3.83		

Формат 11

ПГ21.01.06.01.03

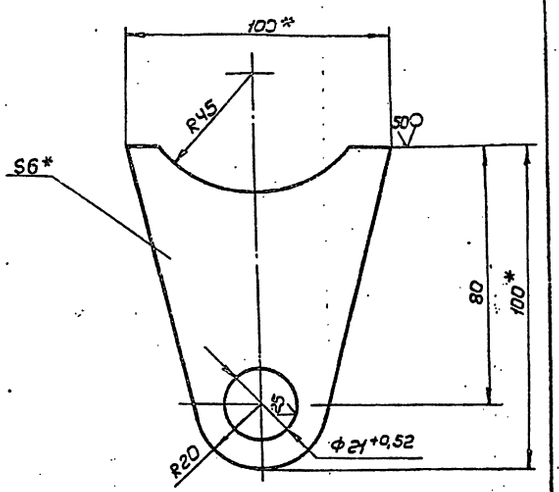

1. Неуказанные предельные отклонения размеров: отверстий - H16, валов - h16, остальных ± JT16/2
2.* Размеры для справок.

Изм.	Лист	№ докум.	Подп.	Дата	ПГ21.01.06.01.03		
Разраб.		Кузьмина		3.83	Пластина	Лит.	Масса 0,35	Масштаб 1:1
Пров.		Числова		3.83				
Т.контр.						Лист	Листов 1
ГИП		Тюрин		3.83	Полоса 6.6х95 ГОСТ 103-76 / Ст3 ГОСТ 535-79	Гипронефтеспецмонтаж г. Москва
Н.контр.		Панова		3.83		
Утв.		Кузнецов		3.83		

Формат 11

ПГ21.01.06.00.02

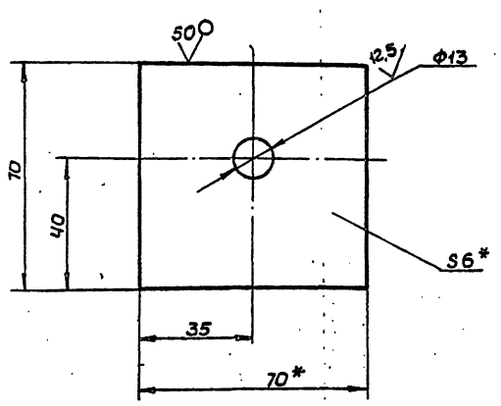

1. Неуказанные предельные отклонения размеров: отверстий - H16, валов - h16, остальных ± JT16/2
2.* Размеры для справок.

Изм.	Лист	№ докум.	Подп.	Дата	ПГ21.01.06.00.02		
Разраб.		Кузьмина		3.83	Косынка	Лит.	Масса 0,13	Масштаб 1:1
Пров.		Числова		3.83				
Т.контр.						Лист	Листов 1
ГИП		Тюрин		3.83	Полоса 65х70 ГОСТ 103-76 / Ст3 ГОСТ 535-79	Гипронефтеспецмонтаж г. Москва
Н.контр.		Панова		3.83		
Утв.		Кузнецов		3.83		

Формат 11

ПГ21.01.06.01.02

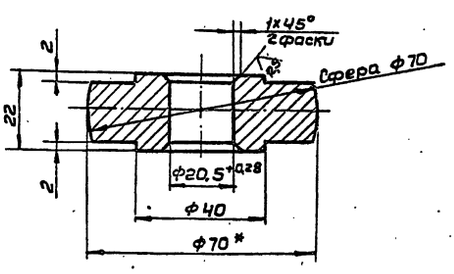

1. Неуказанные предельные отклонения размеров: валов - h16, остальных ± JT16/2.
2.* Размер для справок.

Изм.	Лист	№ докум.	Подп.	Дата	ПГ21.01.06.01.02		
Разраб.		Кузьмина		3.83	Ролик	Лит.	Масса 0,5	Масштаб 1:1
Пров.		Числова		3.83				
Т.контр.						Лист	Листов 1
ГИП		Тюрин		3.83	Круг В70 ГОСТ 2590-71 / Ст3 ГОСТ 535-79	Гипронефтеспецмонтаж г. Москва
Н.контр.		Ушкова		3.83		
Утв.		Кузнецов		3.83		

Формат

ПГ21.01.06.01.00СБ

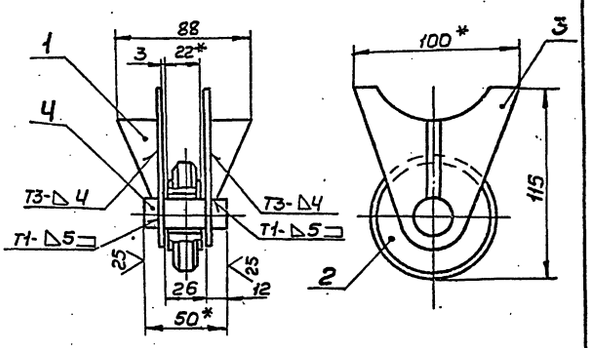

1. Сварку производить электродами типа Э42А по ГОСТ 9467-75. Сварные швы по ГОСТ 5264-80.
2. Неуказанные предельные отклонения размеров: отверстий – H16, валов – h16, остальных $\pm \frac{IT16}{2}$
3. * Размеры для справок.

ПГ21.01.06.01.00СБ

Изм.	Лист	№ докум.	Подп.	Дата
Разраб.		Кузьмина		3.83
Пров.		Числова		03.83
Т.контр.				
ГИП		Тюрин		3.83
Н.контр.		Панова		04.83
Утв.		Кузнецов		3.83

Опора
Сборочный чертеж

Лит.	Масса	Масштаб
И	1,4	1:2

Лист | Листов 1

Гипронефтеспецмонтаж г. Москва

Формат 11

Формат	Зона	Поз.	Обозначение	Наименование	Кол.	Примечание
				Документация		
И			ПГ21.01.06.01.00СБ	Сборочный чертеж		
				Детали		
И		1	ПГ21.01.06.01.01	Ребро	2	
И		2	ПГ21.01.06.01.02	Ролик	1	
И		3	ПГ21.01.06.01.03	Пластина	2	
БЧ		4	ПГ21.01.06.01.04	Ось		
				Круг В20 ГОСТ 2590-71 / Ст3 ГОСТ 535-79		
				L=30	1	0,13 кг

ПГ21.01.06.01.00

Изм.	Лист	№ докум.	Подп.	Дата
Разраб.		Кузьмина		3.83
Пров.		Числова		03.83
ГИП		Тюрин		3.83
Н.контр.		Панова		04.83
Утв.		Кузнецов		3.83

Опора

Лит.	Лист	Листов
И		1

Гипронефтеспецмонтаж г. Москва

Формат 11

Формат	Зона	Поз.	Обозначение	Наименование	Кол.	Примечание
				Документация		
И			ПГ21.01.02.00.00СБ	Сборочный чертеж		
				Детали		
И		1	ПГ21.01.02.00.01	Скоба	1	
И		2	ПГ21.01.02.00.02	Бобышка	1	
БЧ		3	ПГ21.01.02.00.03	Втулка		
				Круг В18 ГОСТ 2590-71 / Ст3 ГОСТ 535-79		
				L=18	2	0,03 кг

ПГ21.01.02.00.00

Изм.	Лист	№ докум.	Подп.	Дата
Разраб.		Кузьмина		3.83
Пров.		Числова		03.83
ГИП		Тюрин		3.83
Н.контр.		Панова		04.83
Утв.		Кузнецов		3.83

Скоба I

Лит.	Лист	Листов
И		1

Гипронефтеспецмонтаж г. Москва

Формат 11

Формат	Зона	Поз.	Обозначение	Наименование	Кол.	Примечание
				Документация		
И			ПГ21.01.03.00.00СБ	Сборочный чертеж		
				Детали		
И		1	ПГ21.01.03.00.01	Скоба	1	
БЧ		2	ПГ21.01.03.00.02	Втулка		
				Круг В15 ГОСТ 2590-71 / Ст3 ГОСТ 535-79		
				L=40	1	0,04 кг

ПГ21.01.03.00.00

Изм.	Лист	№ докум.	Подп.	Дата
Разраб.		Кузьмина		3.83
Пров.		Числова		03.83
ГИП		Тюрин		3.83
Н.контр.		Панова		04.83
Утв.		Кузнецов		3.83

Скоба II

Лит.	Лист	Листов
И		1

Гипронефтеспецмонтаж г. Москва

Формат 11

Поз.	Обозначение	Наименование	Кол.	Примечание
		Документация		
11	ПГ21.01.04.00.00СБ	Сборочный чертеж		
		Детали		
БЧ 1	ПГ21.01.04.00.01	Гайка левая		
		Квадрат В20 ГОСТ 2591-71 / Ст3 ГОСТ 535-79		
		L=30	1	0,07кг
БЧ 2	ПГ21.01.04.00.01-01	Гайка правая		
		Квадрат В-20 ГОСТ 2591-71 / Ст3 ГОСТ 535-79		
		L=30	1	0,07кг
БЧ 3	ПГ21.01.04.00.02	Щека		
		Полоса Б-8х30 ГОСТ 103-76 / Ст3 ГОСТ 535-79		
		L=100	2	0,2кг

Инв.№ подл. | Подп. и дата | Взам.инв.№ | Инв.№ дубл. | Подп. и дата

Изм.	Лист	№ докум.	Подп.	Дата
Разраб.		Кузьмина		3.83
Пров.		Числова		3.83
ГИП		Тюрин		3.83
Н.контр.		Панова		4.83
Утв.		Кузнецов		4.83

ПГ21.01.04.00.00

Стяжка

Лит. | Лист | Листов: И | 1

Гипронефтеспецмонтаж г. Москва

Формат 11

Поз.	Обозначение	Наименование	Кол.	Примечание
		Документация		
11	ПВ21.01.01.00.00СБ	Сборочный чертеж		
		Детали		
БЧ 1	ПВ21.01.01.00.01	Стойка		
		Труба 114х8 ГОСТ 8732-78 / В20 ГОСТ 8731-74		
		L=160	1	3,1кг
БЧ 2	ПВ21.01.01.00.02	Опора кольцевая		
		Полоса Б-10х150 ГОСТ 103-76 / Ст3 ГОСТ 535-79		
		D=150; d=111	1	0,65кг

Инв.№ подл. | Подп. и дата | Взам.инв.№ | Инв.№ дубл. | Подп. и дата

Изм.	Лист	№ докум.	Подп.	Дата
Разраб.		Кузьмина		3.83
Пров.		Числова		3.83
ГИП		Тюрин		3.83
Н.контр.		Панова		4.83
Утв.		Кузнецов		4.83

ПГ21.01.01.00.00

Ось

Лит. | Лист | Листов: И | 1

Гипронефтеспецмонтаж г. Москва

Формат 11

Поз.	Обозначение	Наименование	Кол.	Примечание
		Документация		
11	ПГ21.01.05.00.00СБ	Сборочный чертеж		
		Детали		
БЧ 1	ПГ21.01.05.00.01	Пластина		
		Полоса Б10х150 ГОСТ 103-76 / Ст3 ГОСТ 535-79		
		L=155	1	0,9кг
БЧ 2	ПГ21.01.05.00.02	Втулка		
		Круг В30 ГОСТ 2590-71 / Ст3 ГОСТ 535-79		
		L=36	2	0,114кг

Инв.№ подл. | Подп. и дата | Взам.инв.№ | Инв.№ дубл. | Подп. и дата

Изм.	Лист	№ докум.	Подп.	Дата
Разраб.		Кузьмина		3.83
Пров.		Числова		3.83
ГИП		Тюрин		3.83
Н.контр.		Панова		4.83
Утв.		Кузнецов		4.83

ПГ21.01.05.00.00

Скоба

Лит. | Лист | Листов: И | 1

Гипронефтеспецмонтаж г. Москва

Формат 11

Поз.	Обозначение	Наименование	Кол.	Примечание
		Документация		
12	ПГ21.01.07.00.00СБ	Сборочный чертеж		
		Детали		
11 1	ПГ21.01.07.00.01	Винт	2	
11 2	ПГ21.01.07.00.02	Шпонка	1	
11 3	ПГ21.01.07.00.02-01	Шпонка	1	

Инв.№ подл. | Подп. и дата | Взам.инв.№ | Инв.№ дубл. | Подп. и дата

Изм.	Лист	№ докум.	Подп.	Дата
Разраб.		Кузьмина		3.83
Пров.		Числова		3.83
ГИП		Тюрин		3.83
Н.контр.		Панова		4.83
Утв.		Кузнецов		3.83

ПГ21.01.07.00.00

Тяга

Лит. | Лист | Листов: И | 1

Гипронефтеспецмонтаж г. Москва

ПГ21.01.03.00.005

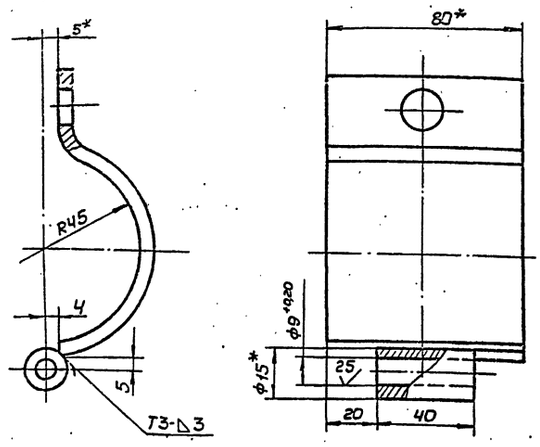

1. Сварку производить электродами типа Э42А ГОСТ 9467-75. Сварные швы по ГОСТ 5264-80.
2. Неуказанные предельные отклонения размеров: отверстий - H16, валов - h16, остальных ± $\frac{JT16}{2}$.
3. * Размер для справок.

Изм.	Лист	№ докум.	Подп.	Дата
Разраб.		Кузьмина		3.83
Пров.		Числова		03.83
Т.контр.				
ГИП		Тюрин		3.83
Н.контр.		Панова		17.83
Утв.		Кузнецов		3.83

ПГ21.01.03.00.005Б

Скоба II

Сборочный чертеж

Лит.	Масса	Масштаб
И	0,66	1:1
Лист	Листов 1	

Гипронефтеспецмонтаж г. Москва

Формат 11

ПГ21.01.00.00.03

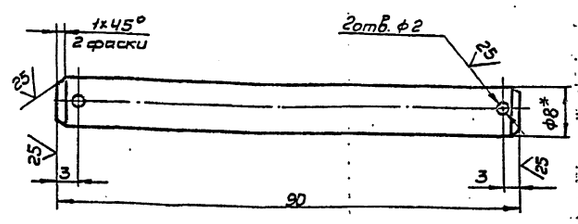

1. Неуказанные предельные отклонения размеров: отверстий - H16, валов - h16, остальных ± $\frac{JT16}{2}$.
2. * Размеры для справок

Изм.	Лист	№ докум.	Подп.	Дата
Разраб.		Кузьмина		3.83
Пров.		Числова		03.83
Т.контр.				
ГИП		Тюрин		3.83
Н.контр.		Панова		17.83
Утв.		Кузнецов		3.83

ПГ21.01.00.00.03

Полец

Лит.	Масса	Масштаб
И	0,36	2:1
Лист	Листов 1	

Круг В 8 ГОСТ 2590-71 / Ст3 ГОСТ 535-79

Гипронефтеспецмонтаж г. Москва

Формат 11

ПГ21.01.00.00.01

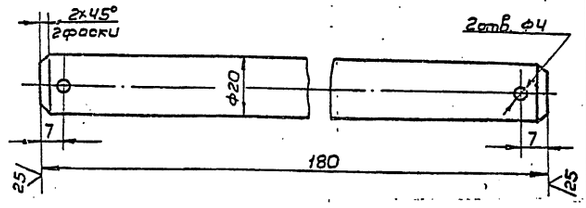

Неуказанные предельные отклонения размеров: отверстий - H16, валов - h16, остальных ± $\frac{JT16}{2}$.

Изм.	Лист	№ докум.	Подп.	Дата
Разраб.		Кузьмина		3.83
Пров.		Числова		03.83
Т.контр.				
ГИП		Тюрин		3.83
Н.контр.		Панова		17.83
Утв.		Кузнецов		3.83

ПГ21.01.00.00.01

Полец

Лит.	Масса	Масштаб
И	0,45	1:1
Лист	Листов 1	

Круг В22 ГОСТ 2590-71 / Ст3 ГОСТ 535-79

Гипронефтеспецмонтаж г. Москва

Формат 11

ПГ21.01.00.00.02

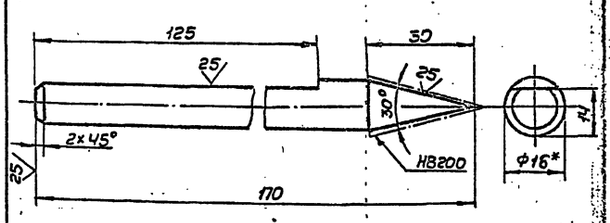

1. Неуказанные предельные отклонения размеров: валов - h16, остальных ± $\frac{JT16}{2}$.
2. * Размеры для справок.

Изм.	Лист	№ докум.	Подп.	Дата
Разраб.		Кузьмина		3.83
Пров.		Числова		03.83
Т.контр.				
ГИП		Тюрин		3.83
Н.контр.		Панова		17.83
Утв.		Кузнецов		3.83

ПГ21.01.00.00.02

Чертилка

Лит.	Масса	Масштаб
И	0,24	1:1
Лист	Листов 1	

Сталь 16 ГОСТ 1133-71 / Круглая У12А ГОСТ 1435-74

Гипронефтеспецмонтаж г. Москва

Формат 11

ПГ21.01.05.00.00СБ

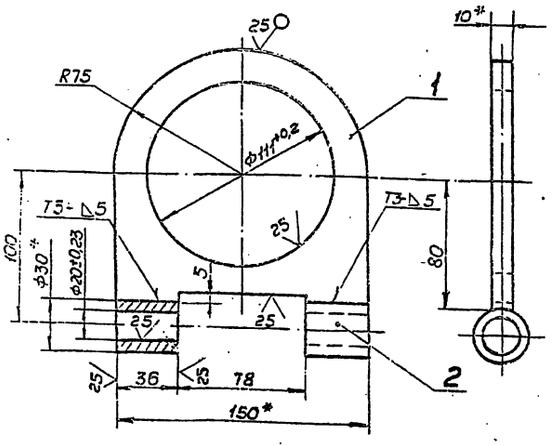

1. Сварку производить электродами типа Э42А ГОСТ 9467-75. Сварные швы по ГОСТ 5264-80.
2. Неуказанные предельные отклонения размеров: отверстий - H16, валов - h16, остальных ± $\frac{JT16}{2}$.
3. * Размеры для справок.

Изм.	Лист	№ докум.	Подп.	Дата	ПГ21.01.05.00.00СБ		
Разраб.		Ильмина		3.83	Скоба	Лит. И	Масса 1,25	Масштаб 1:2
Пров.		Числова		03.83	Сборочный чертеж	Лист	Листов 1	
Т.контр.						Гипронефтеспецмонтаж г. Москва		
ГИП		Тюрин		3.83				
Н.контр.		Панова		4.83				
Утв.		Кузнецов		4.83				

Инв.№ подл. | Подп. и дата | Взам.инв.№ | Инв.№ дубл. | Подп. и дата

Формат 11

ПГ21.01.02.00.02

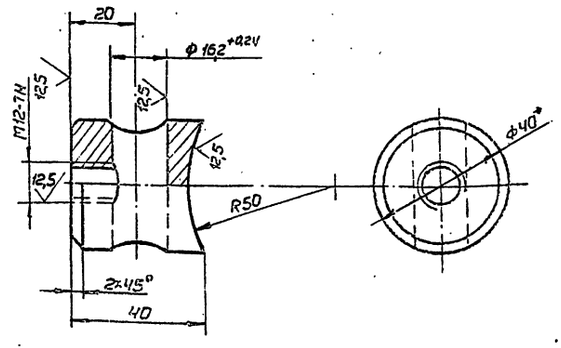

1. Неуказанные предельные отклонения размеров: отверстий - H16, валов - h16, остальных ± $\frac{JT16}{2}$.
2. * Размер для справок.

Изм.	Лист	№ докум.	Подп.	Дата	ПГ21.01.02.00.02		
Разраб.		Бучельника		3.83	Бабышка	Лит. И	Масса 0,25	Масштаб 1:1
Пров.		Числова		03.83		Лист	Листов 1	
Т.контр.						Гипронефтеспецмонтаж г. Москва		
ГИП		Тюрин		3.83	Круг В40 ГОСТ 2590-71 / Ст3 ГОСТ 535-79			
Н.контр.		Панова		4.83				
Утв.		Кузнецов		4.83				

Инв.№ подл. | Подп. и дата | Взам.инв.№ | Инв.№ дубл. | Подп. и дата

Формат 11

ПГ21.01.02.00.00СБ

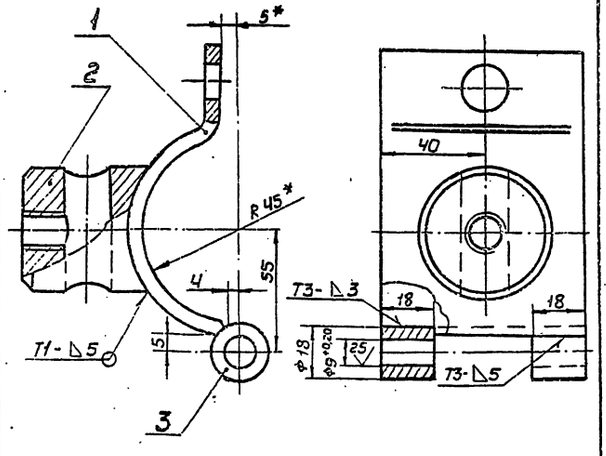

1. Сварку производить электродами типа Э42А ГОСТ 9467-75. Сварочные швы по ГОСТ 5264-80.
2. Неуказанные предельные отклонения размеров: отверстий - H16, валов - h16, остальных ± $\frac{JT16}{2}$.
3. * Размеры для справок.

Изм.	Лист	№ докум.	Подп.	Дата	ПГ21.01.02.00.00СБ		
Разраб.		Ильмина		3.83	Скоба I	Лит. И	Масса 0,9	Масштаб 1:1
Пров.		Числова		03.83	Сборочный чертеж	Лист	Листов 1	
Т.контр.						Гипронефтеспецмонтаж г. Москва		
ГИП		Тюрин		3.83				
Н.контр.		Панова		4.83				
Утв.		Кузнецов		4.83				

Инв.№ подл. | Подп. и дата | Взам.инв.№ | Инв.№ дубл. | Подп. и дата

Формат 11

ПГ21.01.02.00.01

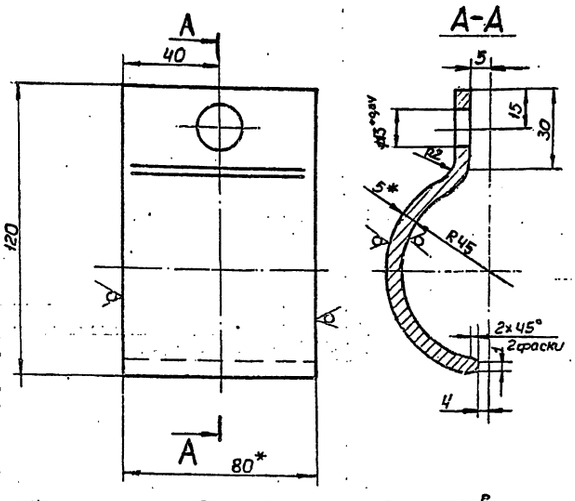

1. Неуказанные предельные отклонения размеров: отверстий - H16, валов - h16, остальных ± $\frac{JT16}{2}$.
2. Развернутая длина заготовки L = 170 ± 2 мм.
3. * Размеры для справок.

Изм.	Лист	№ докум.	Подп.	Дата	ПГ21.01.02.00.01		
Разраб.		Кузьмина		3.83	Скоба I	Лит. И	Масса 0,46	Масштаб 1:1
Пров.		Числова		03.83		Лист	Листов 1	
Т.контр.						Гипронефтеспецмонтаж г. Москва		
ГИП		Тюрин		3.83	Полоса 65×80 ГОСТ 103-76 / Ст3 ГОСТ 535-79			
Н.контр.		Панова		4.83				
Утв.		Кузнецов		4.83				

Инв.№ подл. | Подп. и дата | Взам.инв.№ | Инв.№ дубл. | Подп. и дата

Формат 11

ПГ21.01.04.00.00СБ

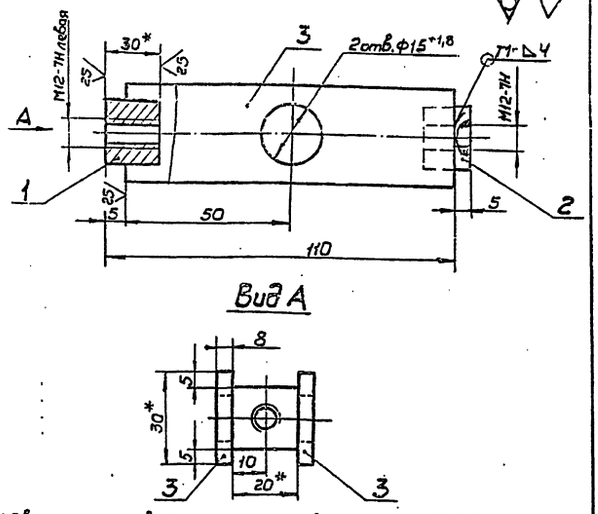

Вид А

1. Сварку производить электродами типа Э42А по ГОСТ 9467-75. Сварные швы по ГОСТ 5264-80.
2. Неуказанные предельные отклонения размеров: отверстий - H16, валов - h16, остальных $\pm \frac{IT16}{2}$.
3. Шероховатость поверхностей реза дет. Б Ч не ниже - 50.
4. * Размеры для справок.

Изм.	Лист	№ докум.	Подп.	Дата	ПГ21.01.04.00.00СБ		
Разраб.		Кузьмина		3.83	Стяжка	Лит.	Масса 0,55	Масштаб 1:1
Пров.		Числова		10.83	Сборочный чертеж	Лист	Листов 1
Т.контр.						Гипронефтеспецмонтаж г. Москва	
ГИП		Тюрин		1.83			
Н.контр.		Панова		4.83			
Утв.		Кузнецов		4.83			

Инв.№ подл. | Подп. и дата | Взам.инв.№ | Инв.№ дубл. | Подп. и дата

Формат 11

ПГ21.01.01.00.00СБ

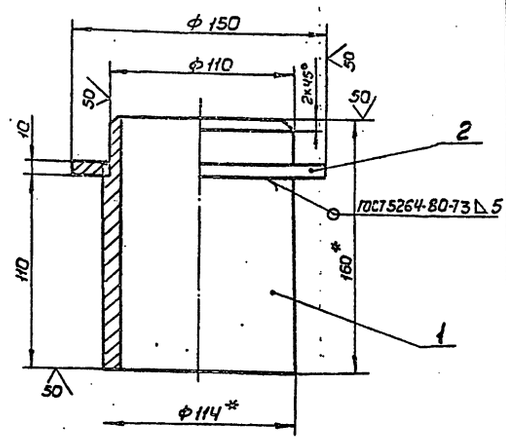

1. Сварку производить электродами типа Э42А по ГОСТ 9467-75. Сварные швы по ГОСТ 5264-80.
2. Неуказанные предельные отклонения размеров: отверстий - H16, валов - h16, остальных $\pm \frac{IT16}{2}$.
3. * Размеры для справок.

Изм.	Лист	№ докум.	Подп.	Дата	ПГ21.01.01.00.00СБ		
Разраб.		Кузьмина		3.83	Ось	Лит.	Масса 4,0	Масштаб 1:2
Пров.		Числова		10.83	Сборочный чертеж	Лист	Листов 1
Т.контр.						Гипронефтеспецмонтаж г. Москва	
ГИП		Тюрин		1.83			
Н.контр.		Панова		4.83			
Утв.		Кузнецов		4.83			

Инв.№ подл. | Подп. и дата | Взам.инв.№ | Инв.№ дубл. | Подп. и дата

Формат 11

ПГ21.01.06.00.03

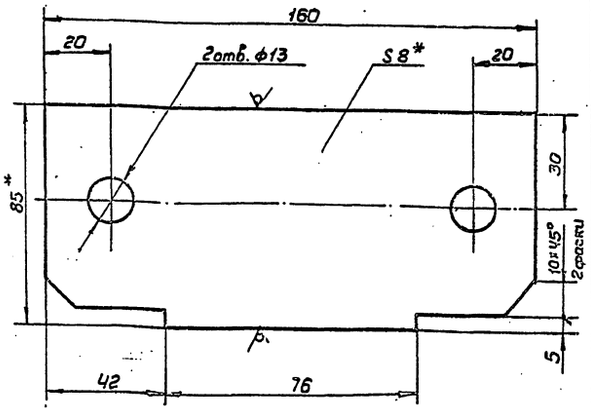

1. Неуказанные предельные отклонения размеров: отверстий - H16, валов - h16, остальных $\pm \frac{IT16}{2}$.
2. * Размеры для справок.

Изм.	Лист	№ докум.	Подп.	Дата	ПГ21.01.06.00.03		
Разраб.		Кузьмина		3.83	Пластина	Лит.	Масса 0,85	Масштаб 1:1
Пров.		Числова		10.83		Лист	Листов 1
Т.контр.					Полоса 68х85 ГОСТ 103-76 / Ст3 ГОСТ 535-79	Гипронефтеспецмонтаж г. Москва	
ГИП		Тюрин		1.83			
Н.контр.		Панова		4.83			
Утв.		Кузнецов		4.83			

Инв.№ подл. | Подп. и дата | Взам.инв.№ | Инв.№ дубл. | Подп. и дата

Формат 11

ПГ21.01.06.00.04

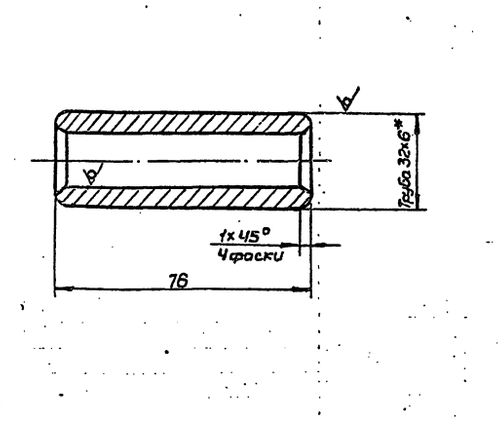

1. Неуказанные предельные отклонения размеров: валов - h16, остальных $\pm \frac{IT16}{2}$.
2. * Размеры для справок.

Изм.	Лист	№ докум.	Подп.	Дата	ПГ21.01.06.00.04		
Разраб.		Кузьмина		3.83	Втулка	Лит.	Масса 0,25	Масштаб 1:1
Пров.		Числова		10.83		Лист	Листов 1
Т.контр.					Труба 32х6 ГОСТ 8732-18 / В10 ГОСТ 8731-74	Гипронефтеспецмонтаж г. Москва	
ГИП		Тюрин		1.83			
Н.контр.		Панова		4.83			
Утв.		Кузнецов		4.83			

Инв.№ подл. | Подп. и дата | Взам.инв.№ | Инв.№ дубл. | Подп. и дата

Формат 11

ПГ21.01.07.00.00СБ

Рис. 1

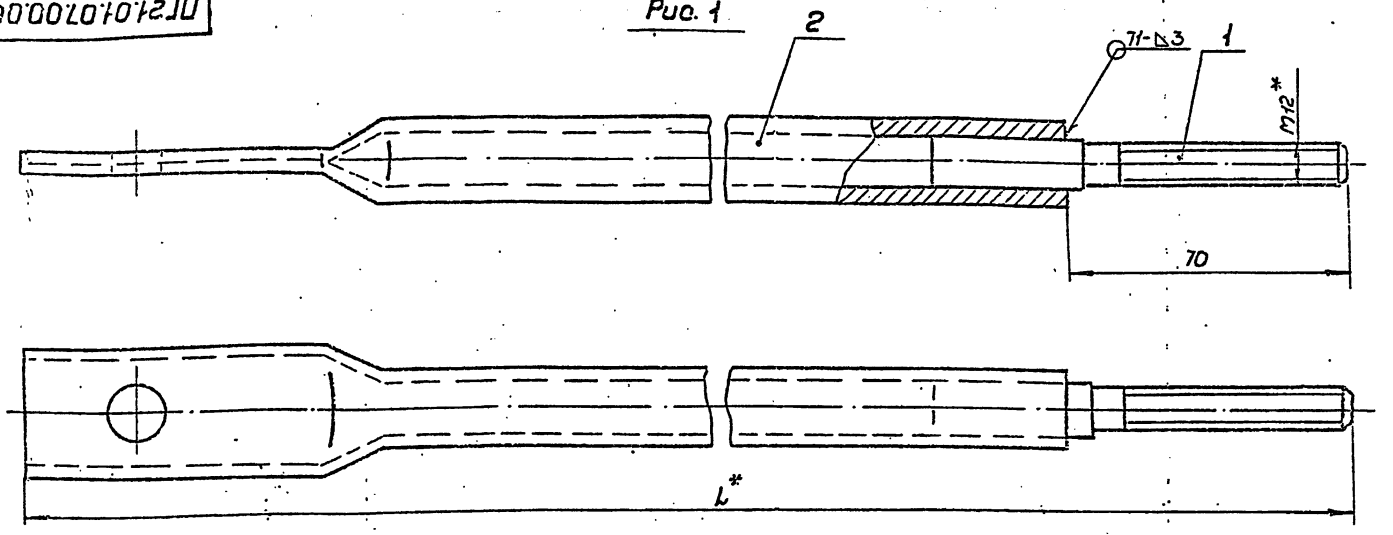

Рис. 2

остальное см. рис. 1

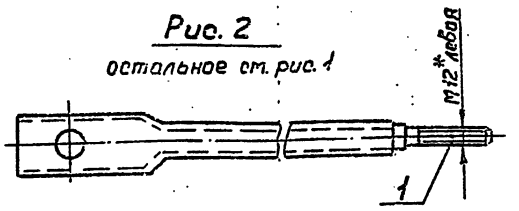

1. Сварку производить электродами типа Э42А ГОСТ 9467-75. Сварные швы ГОСТ 5264-80.
2. Неуказанные предельные отклонения размеров: валов - h16, остальных ± JT16/2
3. * Размер для справок.

Обозначение	L, мм	Количество: Общ.	Количество: На 1 элем.	Масса, кг
ПГ21.01.07.00.00	2251	4	2 прав.	9,88
-01	2215	4	2 лев.	9,72

Изм.	Лист	№ докум.	Подп.	Дата
Разраб.		Кузьмина		3.83
Пров.		Числова		3.83
Т.контр.				
ГИП		Тюрин		3.83
Н.контр.		Панова		4.83
Утв.		Кузнецов		4.83

ПГ21.01.07.00.00СБ

Тяга

Сборочный чертеж

Лит.	Масса	Масштаб
И	См. табл.	1:1

Лист | Листов 1

Гипронефтеспецмонтаж г. Москва

Формат 12

ПГ21.01.07.00.01

12.5

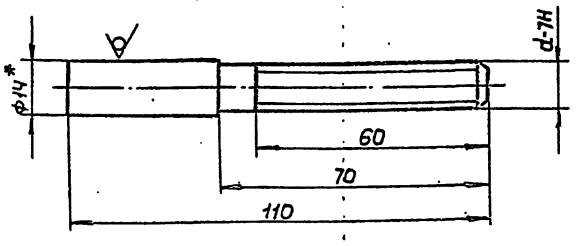

Обозначение	d
ПГ2.01.07.00.01	M12
-01	M12 лев

1. Неуказанные предельные отклонения размеров: валов - h16, остальных ± JT16/2.
2. Неуказанные предельные отклонения резьбы: 8g ГОСТ 16093-70.
3. * Размер для справок.

Изм.	Лист	№ докум.	Подп.	Дата
Разраб.		Кузьмина		3.83
Пров.		Числова		3.83
Т.контр.				
ГИП		Тюрин		3.83
Н.контр.		Панова		4.83
Утв.		Кузнецов		4.83

ПГ21.01.07.00.01

Винт

Лит.	Масса	Масштаб
И	0,11	1:1

Лист | Листов 1

Круг В 14 ГОСТ 2590-71 / Ст3 ГОСТ 535-79

Гипронефтеспецмонтаж г. Москва

Формат 11

ПГ21.01.07.00.02

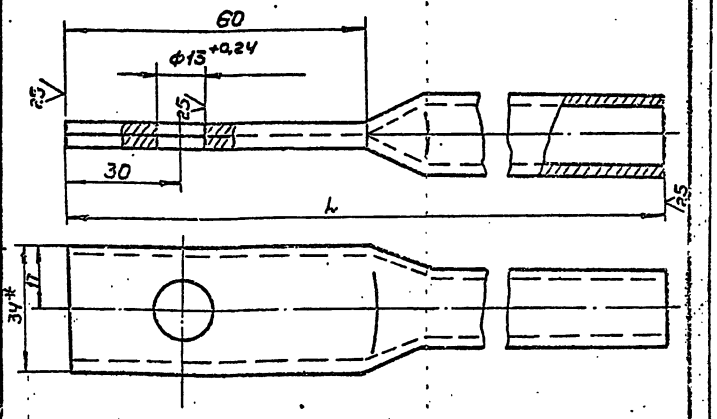

Обозначение	L, мм	Масса, кг
ПГ21.01.07.00.02	2181	2,36
-01	2145	2,32

Изм.	Лист	№ докум.	Подп.	Дата
Разраб.		Кузьмина		3.83
Пров.		Числова		3.83
Т.контр.				
ГИП		Тюрин		3.83
Н.контр.		Панова		4.83
Утв.		Кузнецов		4.83

ПГ21.01.07.00.02

Штанга

Лит.	Масса	Масштаб
И	См. табл.	1:1

Лист | Листов 1

Труба Ц-15х2,8 ГОСТ 3262-75

Гипронефтеспецмонтаж г. Москва

4.00413-08 12

Формат 11

Инв.№подл. | Подп. и дата | Взам.инв.№ | Инв.№дубл. | Подп. и дата

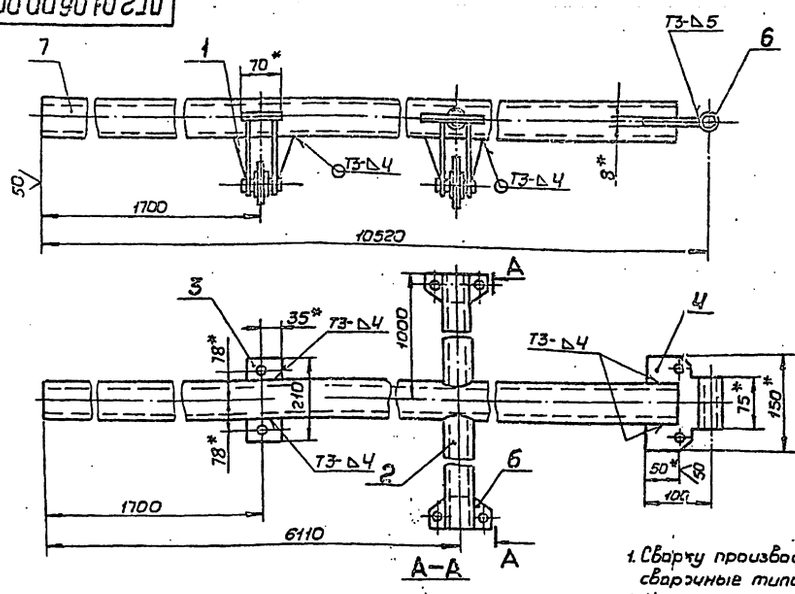

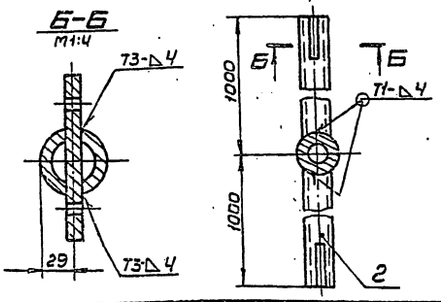

1. Сварку производить по ГОСТ 5264-80. Электроды сварочные типа Э42А ГОСТ 9467-75.
2. Неуказанные предельные отклонения размеров: валов - h16, остальных ± $\frac{IT16}{2}$.
3. Шероховатость поверхностей реза для дет. Б4 - $\frac{50}{V}$.
4. * Размеры для справок.

					ПГ2.01.06.00.00СБ		
Изм.	Лист.	№докум.	Подп.	Дата	Штанга	Лит.	Масса	Масштаб
Разраб.		Кузьмин.				И	144,0	1:10
Пров.		Числова.			Сборочный чертеж	Лист	Листов 1
Т.контр.						Гипронефтеспецмонтаж г. Москва	
ГИП		Тюрин					
Н.контр.		Панова.					
Утв.		Кузнецов					

Инв.№ подл. | Подп. и дата | Взам.инв.№ | Инв.№ дубл. | Подп. и дата

Формат 12

Формат	Зона	Поз.	Обозначение	Наименование	Кол.	Примечание
			ПГ2.01.06.00.00.02смСБ			
				Детали		
		7		Труба		
				Труба 89×6 ГОСТ 8732-78 В10 ГОСТ 8731-74		
				L=13400	1	164,5кг

		ПГ2.01.06.00.00			Лит. Т
Изм.	Лист	№ докум.	Подп.	Дата	
					2

Формат 11

Формат	Зона	Поз.	Обозначение	Наименование	Кол.	Примечание
				Документация		
12			ПГ2.01.06.00.00СБ	Сборочный чертеж		
				Сборочные единицы		
11		1	ПГ21.01.06.01.00	Опора		
				Детали		
11		2	ПГ21.01.06.00.01	Кронштейн	2	
11		3	ПГ21.01.06.00.02	Косынка	2	
11		4	ПГ21.01.06.00.03	Пластина	1	
11		5	ПГ21.01.06.00.04	Втулка	1	
11		6	ПГ21.01.06.00.05	Пластина	2	
Б4		7	ПГ21.01.06.00.06	Труба		
				Труба 89×6 ГОСТ 8732-78 В10 ГОСТ 8731-74		
				L=10470	1	128,2кг

					ПГ2.01.06.00.00		
Изм.	Лист	№ докум.	Подп.	Дата	Штанга	Лит.	Лист	Листов
Разраб.		Кузьмин.				И	1	1
Пров.		Числова.				Гипронефтеспецмонтаж г. Москва	
ПЛП		Тюрин					
Н.контр.		Панова.					
Утв.		Кузнецов					

Инв.№ подл. | Подп. и дата | Взам.инв.№ | Инв.№ дубл. | Подп. и дата

Шифр 13-08 73

Формат 11

Поз.	Обозначение	Наименование	Кол.	Примечание
		Документация		
11	ПВ5А.3-0-ОСБ	Сборочный чертеж		
		Детали		
64 1	ПВ5А.3-0-1	Скоба		
		Круг В-30 ГОСТ 2590-71 / Ст3 ГОСТ 535-79		
		L = 700	1	3,9 кг
11 2	ПВ5А.3-0-2	Пластина	1	

Инв.№ подл. | Подп. и дата | Взам.инв.№ | Инв.№ дубл. | Подп. и дата

Изм.	Лист	№ докум.	Подп.	Дата
Разраб.		Кузьмина		3.83
Пров.		Числова		03.83
ГИП		Тюрин		3.83
Н.контр.		Панова		4.83
Утв.		Кузнецов		4.83

ПВ5А.3-0-0

Скоба для установки навесной лестницы

Лит.	Лист	Листов
И		1

Гипронефтеспецмонтаж г. Москва

Формат 11

ПВ5А.3-0-ОСБ

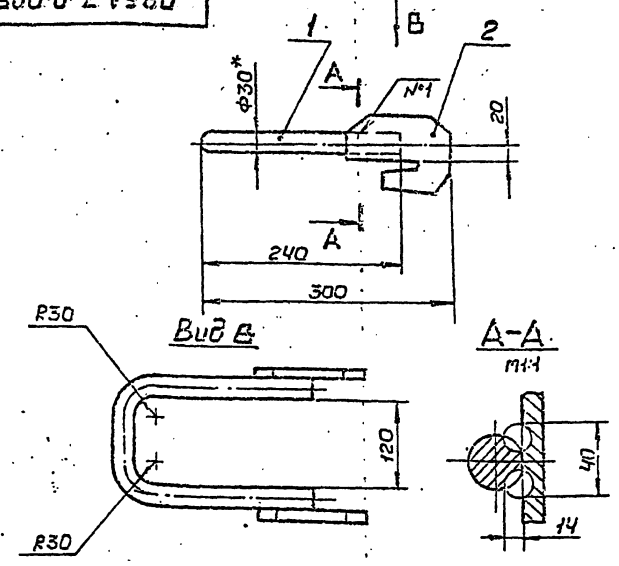

1. Шов №1 - сварка ручная электродуговая. Электроды сварочные Э42А ГОСТ 9467-75.
2. Неуказанные предельные отклонения размеров: отверстий - H16, валов - h16, остальных $\pm \frac{IT16}{2}$
3. * Размеры для справок.

ПВ5А.3-0-ОСБ

Скоба для установки монтажной лестницы

Сборочный чертеж

Изм.	Лист	№ докум.	Подп.	Дата
Разраб.		Кузьмина		3.83
Пров.		Числова		03.83
Т.контр.				
ГИП		Тюрин		3.83
Н.контр.		Панова		4.83
Утв.		Кузнецов		4.83

Лит.	Масса	Масштаб
И	5,5	1:5
Лист	Листов 1	

Гипронефтеспецмонтаж г. Москва

Формат 11

ПВ5А.3-0-2

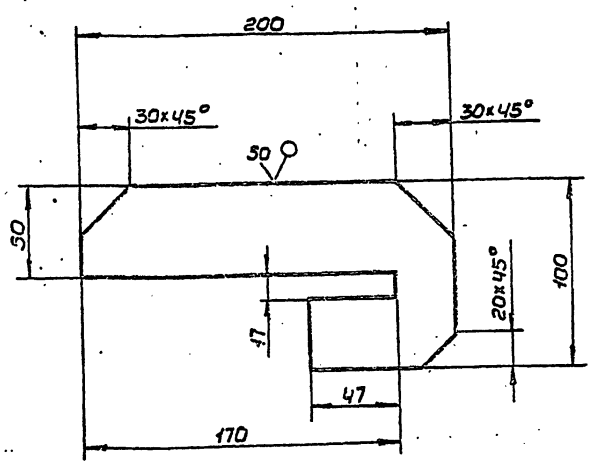

Предельные отклонения размеров: отверстий - H16, валов - h16, остальных $\pm \frac{IT16}{2}$.

ПВ5А.3-0-2

Пластина

Изм.	Лист	№ докум.	Подп.	Дата
Разраб.		Кузьмина		3.83
Пров.		Числова		03.83
Т.контр.				
ГИП		Тюрин		3.83
Н.контр.		Панова		4.83
Утв.		Кузнецов		4.83

Полоса $\frac{Б\text{-}16\times100\ ГОСТ\ 103\text{-}76}{Ст3\ ГОСТ\ 535\text{-}79}$

Лит.	Масса	Масштаб
И	1,6	1:2
Лист	Листов 1	

Гипронефтеспецмонтаж г. Москва

Формат 11

ПВ7.71.00.00СБ

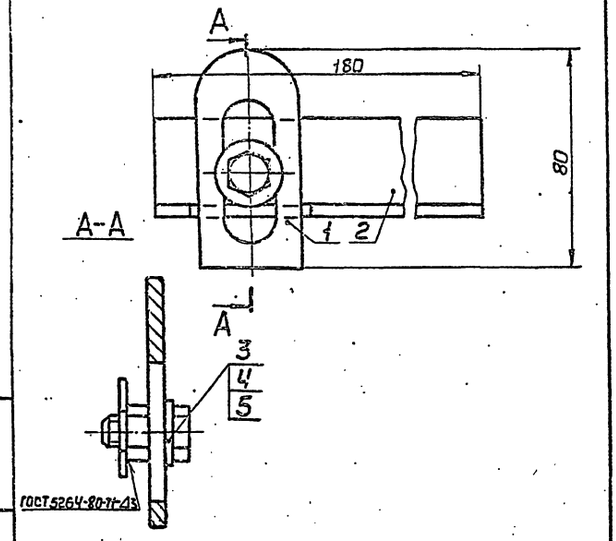

1. Размеры для справок.
2. Электроды сварочные типа Э42А ГОСТ 9467-75.

Изм.	Лист	№ докум.	Подп.	Дата	ПВ7.71.00.00СБ		
Разраб.		Числова		03.83	Направляющая	Лит. И	Масса 0,5	Масштаб 1:1
Пров.		Кузьмина		3.83	Сборочный чертеж	Лист	Листов 1	
Т.контр.						Гипронефтеспецмонтаж		
ГИП		Тюрин		1.83		г. Москва		
Н.контр.		Понова		3.83				
Утв.		Кузнецов		3.83				

Формат 11

ПВ7.71.00.01

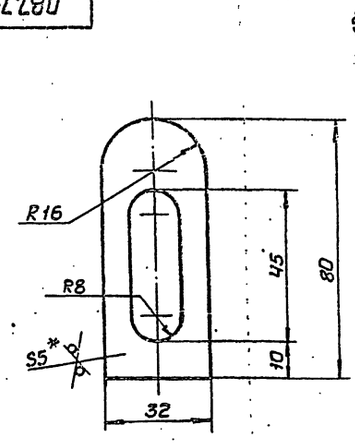

1. Неуказанные предельные отклонения размеров: отверстий - Н16, валов - h16, остальных $\pm \frac{JT16}{2}$.
2. * Размер для справок.

Изм.	Лист	№ докум.	Подп.	Дата	ПВ7.71.00.01		
Разраб.		Числова		3.83	Планка	Лит. И	Масса 0,05	Масштаб 1:1
Пров.		Кузьмина		3.83		Лист	Листов 1	
Т.контр.						Гипронефтеспецмонтаж		
ГИП		Тюрин		1.83	Лист Б-5 ГОСТ 19903-74 / Ст 3 ГОСТ 14637-79	г. Москва		
Н.контр.		Понова		3.83				
Утв.		Кузнецов		3.83				

Формат 11

ПВ7.71.00.02

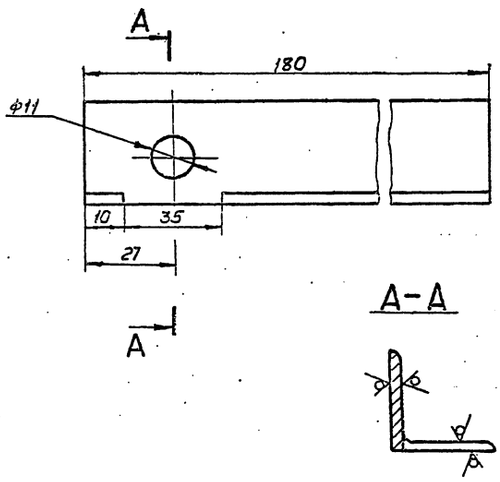

Неуказанные предельные отклонения размеров: отверстий - Н16, валов - h16, остальных $\pm \frac{JT16}{2}$.

Изм.	Лист	№ докум.	Подп.	Дата	ПВ7.71.00.02		
Разраб.		Числова		3.83	Уголок	Лит. И	Масса 0,3	Масштаб 1:1
Пров.		Кузьмина		3.83		Лист	Листов 1	
Т.контр.						Гипронефтеспецмонтаж		
ГИП		Тюрин		1.83	Уголок Б-32×32×3 ГОСТ 8509-72 / Ст 3 ГОСТ 535-79	г. Москва		
Н.контр.		Понова		3.83				
Утв.		Кузнецов		3.83				

Формат 11

Формат	Зона	Поз.	Обозначение	Наименование	Кол.	Примечание
				Документация		
11			ПВ7.71.00.00СБ	Сборочный чертеж		
				Детали		
11		1	ПВ7.71.00.01	Планка	1	
11		2	ПВ7.71.00.02	Уголок	1	
				Стандартные изделия		
		3		Болт М10×30.58.026 ГОСТ 7798-70	1	
		4		Гайка М10.4.026 ГОСТ 5915-70	1	
		5		Шайба 10.02.05 ГОСТ 11371-78	1	

Изм.	Лист	№ докум.	Подп.	Дата	ПВ7.71.00.00		
Разраб.		Числова		3.83	Направляющая	Лит. И	Лист	Листов 1
Пров.		Кузьмина		3.83		Гипронефтеспецмонтаж		
ГИП		Тюрин		1.83		г. Москва		
Н.контр.		Понова		3.83				
Утв.		Кузнецов		3.83				

ЦОП 413-08 75

Формат 11

ПВ7.70.00.00СБ

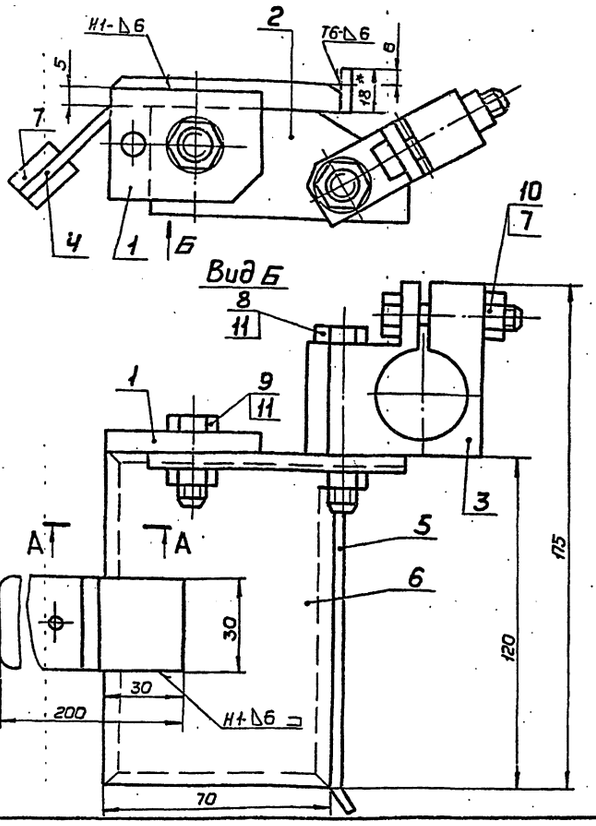

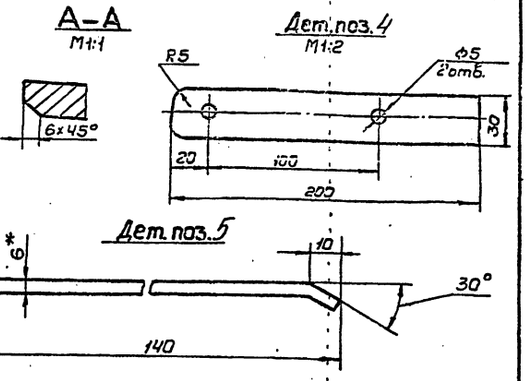

1. Сварные швы по ГОСТ 5264-80. Электроды сварочные типа Э42А ГОСТ 9467-75.
2. Неуказанные предельные отклонения размеров: отверстий - H16, валов - h16, остальных $\pm \frac{JT16}{2}$.
3. * Размеры для справок.

				ПВ7.70.00.00СБ			
Изм.	Лист	№ докум.	Подп.	Дата			
Разраб.		Числова			Упор скользящий	Лит.	Масса	Масштаб
Пров.		Кузьмина				И	1,1	1:1
Т.контр.					Сборочный чертеж	Лист	Листов 1
Гип		Торин				Гипронефтеспецмонтаж г. Москва	
Н.контр.		Панова					
Утв.		Кузнецов					

Формат 12

ПВ7.70.00.03

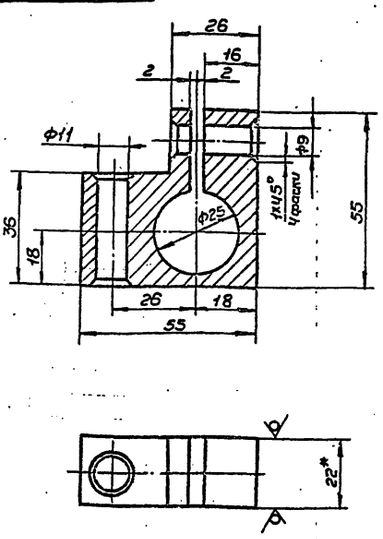

1. Неуказанные предельные отклонения размеров: отверстий - H16, валов - h16, остальных $\pm \frac{JT16}{2}$.
2. * Размер для справок.

				ПВ7.70.00.03			
Изм.	Лист	№ докум.	Подп.	Дата			
Разраб.		Числова			Держовка	Лит.	Масса	Масштаб
Пров.		Кузьмина				И	0,4	1:1
Т.контр.						Лист	Листов 1
Гип		Торин				Гипронефтеспецмонтаж г. Москва	
Н.контр.		Панова					
Утв.		Кузнецов					

Лист Б-22 ГОСТ 19903-74
Ст3 ГОСТ 14637-79

Формат 11

ПВ7.70.00.02

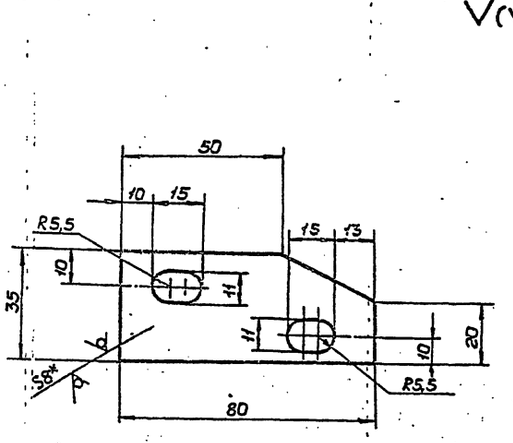

1. Неуказанные предельные отклонения размеров: отверстий - H16, валов - h16, остальных $\pm \frac{JT16}{2}$.
2. * Размер для справок.

				ПВ7.70.00.02			
Изм.	Лист	№ докум.	Подп.	Дата			
Разраб.		Числова			Щека	Лит.	Масса	Масштаб
Пров.		Кузьмина				И	0,2	1:1
Т.контр.						Лист	Листов 1
Гип		Торин				Гипронефтеспецмонтаж г. Москва	
Н.контр.		Панова					
Утв.		Кузнецов					

Лист Б-8 ГОСТ 19903-74
Ст3 ГОСТ 14637-79

Формат 11

Формат	Зона	Поз.	Обозначение	Наименование	Кол.	Примечание
				Стандартные изделия		
				Болты ГОСТ 7798-70		
		7		М8×40.58.026	1	
		8		М10×60.58.026	1	
		9		М10×40.58.026	1	
				Гайки ГОСТ 5915-70		
		10		М8.4.026	1	
		11		М10.4.026	2	

Инв.№ подл. | Подп. и дата | Взам. инв.№ | Инв.№ дубл. | Подп. и дата

Изм.	Лист	№ докум.	Подп.	Дата	ПВ7.70.00.00	Лист 2

Формат 11

Формат	Зона	Поз.	Обозначение	Наименование	Кол.	Примечание
				Документация		
12			ПВ7.70.00.00СБ	Сборочный чертеж		
				Детали		
11		1	ПВ7.70.00.01	Накладка	1	
11		2	ПВ7.70.00.02	Щека	1	
11		3	ПВ7.70.00.03	Державка	1	
БЧ		4	ПВ7.70.00.04	Полоса-ручка		
				Лист Б-5 ГОСТ 19903-74 Ст3 ГОСТ 14637-79		
				L=200	1	0,2 кг
БЧ		5	ПВ7.70.00.05	Направляющая		
				Лист Б-6 ГОСТ 19903-74 Ст3 ГОСТ 14637-79		
				140×18	1	0,1 кг
11		6	ПВ7.70.00.06	Пластина	1	
БЧ		7	ПВ7.70.00.07	Ручка деревянная		
				Пиломатериалы ГОСТ 8486-66		
				30×120	2	0,05 кг

Инв.№ подл. | Подп. и дата | Взам. инв.№ | Инв.№ дубл. | Подп. и дата

Изм.	Лист	№ докум.	Подп.	Дата	ПВ7.70.00.00			
Разраб.		Числова		3.83	Упор скользящий	Лит.	Лист	Листов
Пров.		Кузьмина		3.83		И	1	2
ГИП		Тюрин		3.83		Гипронефтеспецмонтаж г. Москва		
Н.контр.		Панова		3.83				
Утв.		Кузнецов		3.83				

Формат 11

ПВ7.70.00.06

50 (√)

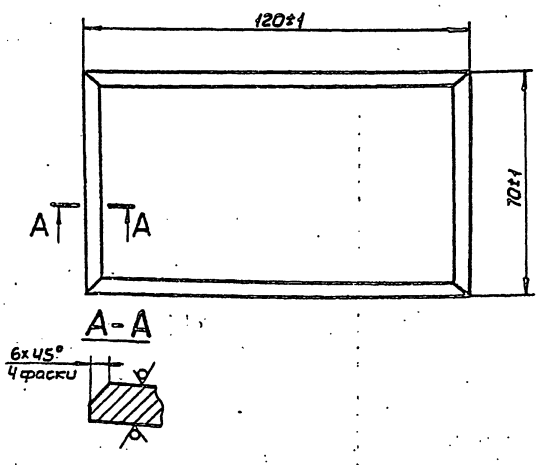

Изм.	Лист	№ докум.	Подп.	Дата	ПВ7.70.00.06			
Разраб.		Числова		3.83	Пластина	Лит.	Масса	Масштаб
Пров.		Кузьмина		3.83		И	0,8	1:1
Т.контр.						Лист	Листов 1	
ГИП		Тюрин		3.83	Лист Б-12 ГОСТ 19903-74 Ст3 ГОСТ 14637-79	Гипронефтеспецмонтаж г. Москва		
Н.контр.		Панова		3.83				
Утв.		Кузнецов		3.83				

Формат 11

ПВ7.70.00.01

25 (√)

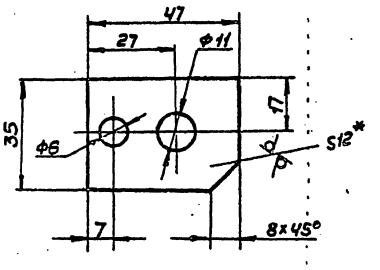

1. Неуказанные предельные отклонения размеров: отверстий - H16, валов - h16, остальных ± IT16/2.
2. * Размер для справок.

Изм.	Лист	№ докум.	Подп.	Дата	ПВ7.70.00.01			
Разраб.		Числова		3.83	Накладка	Лит.	Масса	Масштаб
Пров.		Кузьмина		3.83		И	0,1	1:1
Т.контр.						Лист	Листов 1	
ГИП		Тюрин		3.83	Лист Б-8 ГОСТ 19903-74 Ст3 ГОСТ 14637-79	Гипронефтеспецмонтаж г. Москва		
Н.контр.		Панова		3.83				
Утв.		Кузнецов		3.83				

Формат 11

ПВ6.04.00.00СБ

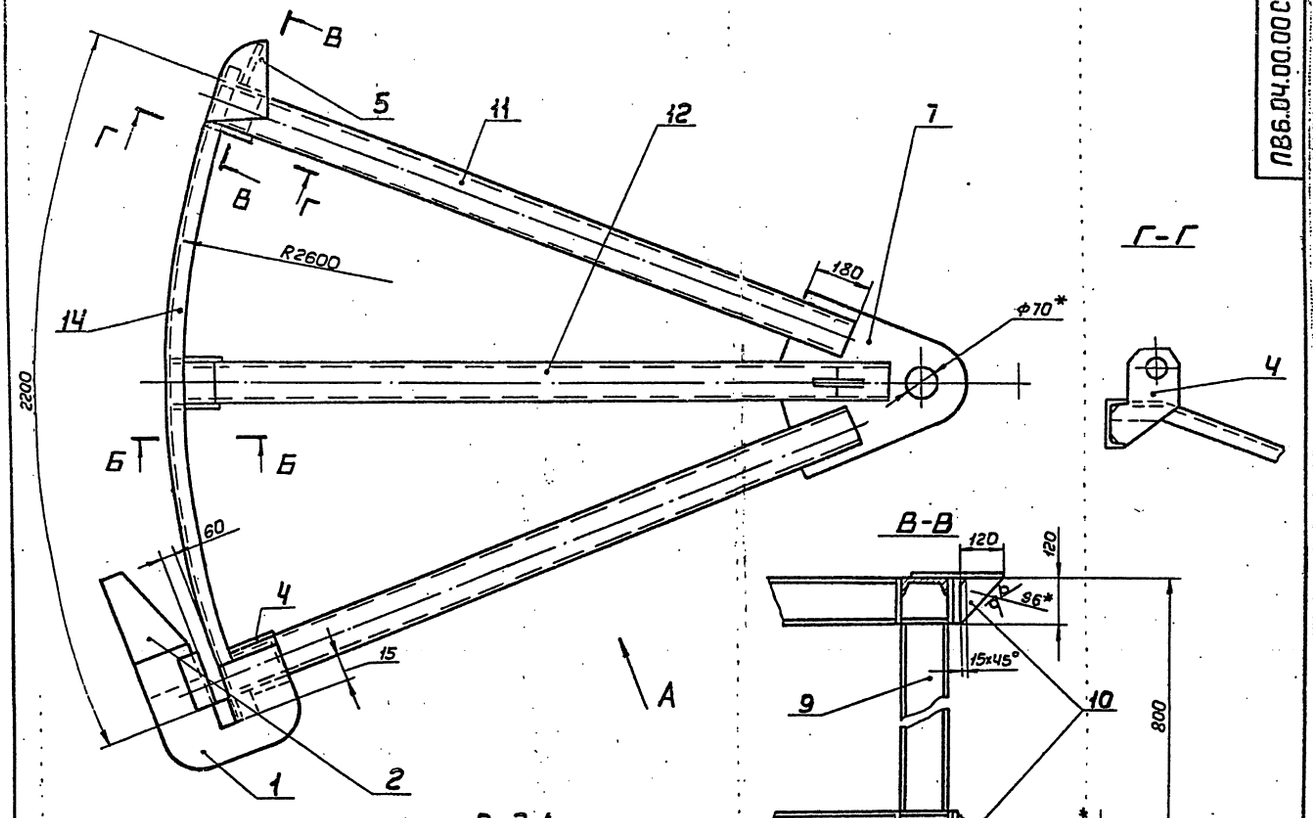

Вид А

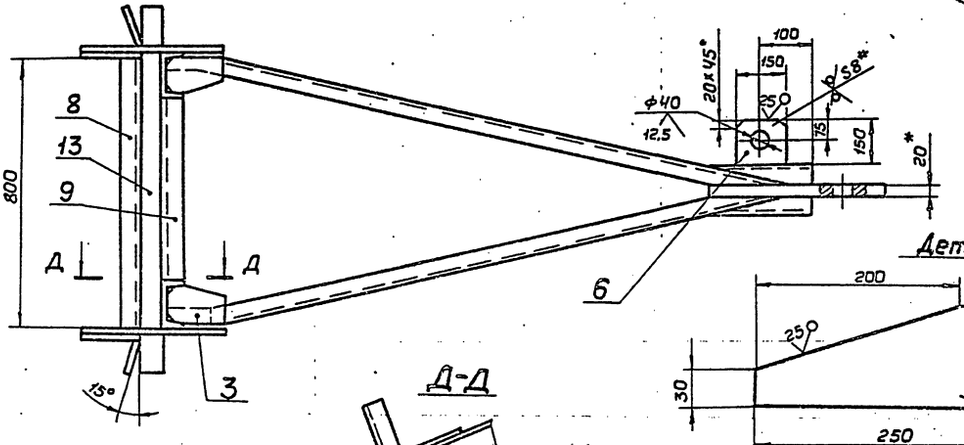

Дет.поз.2
М1:5

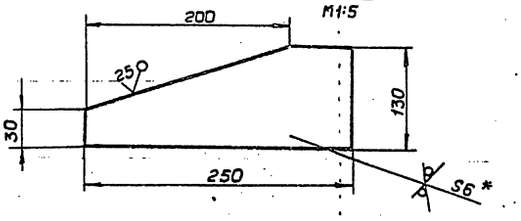

Д-Д

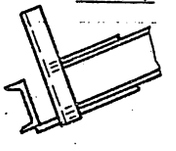

Б-Б

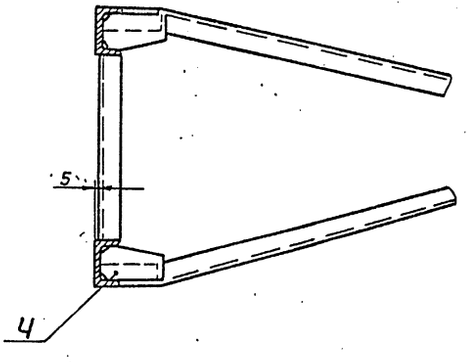

1. Швы сварных соединений выполнять по ГОСТ 5264-80, варить по контуру прилегания деталей катетом равным наименьшей толщине свариваемых деталей.
Электроды сварочные типа Э42А ГОСТ 9467-75.
2. Неуказанные предельные отклонения размеров: отверстий - H16, валов - h16, остальных $\pm \frac{IT16}{2}$.
3. * Размеры для справок.

					ПВ6.04.00.00СБ		
Изм.	Лист	№ докум.	Подп.	Дата	Приспособление для формообразования	Лит.	Масса	Масштаб
Разраб.		Кузьмина				И	270	1:10
Пров.		Чуйкова			Сборочный чертеж	Лист	Листов 1
Т.контр.							
Н.контр.		Тюрин				Гипронефтеспецмонтаж г. Москва	
Утв.		Панова					
		Кузнецов					

Инв.№ подл. | Подп. и дата | Взам.инв.№ | Инв.№ дубл. | Подп. и дата

ПВ6.04.00.08

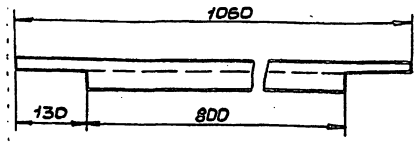

1. Чистота поверхностей реза 50/.
2. Неуказанные предельные отклонения размеров: валов - h16, остальных ± $\frac{JT16}{2}$.

Изм	Лист	№ докум.	Подп.	Дата	ПВ6.04.00.08			
Разраб.		Кузьмина		3.83	Стойка	Лит.	Масса	Масштаб
Пров.		Числова		3.83		И	8.0	1:10
Т.контр.						Лист	Листов 1	
ГИП		Тюрин		3.83	Швеллер 14ГОСТ 8240-72 / Ст3ГОСТ 535-79	Гипронефтеспецмонтаж г. Москва		
Н.контр.		Панова		3.83				
Утв.		Кузнецов		4.83				

Формат 11

ПВ6.04.00.07

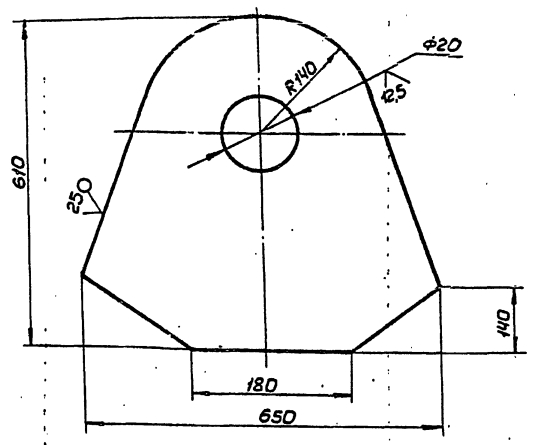

Неуказанные предельные отклонения размеров: валов - h16, остальных ± $\frac{JT16}{2}$.

Изм	Лист	№ докум.	Подп.	Дата	ПВ6.04.00.07			
Разраб.		Кузьмина		3.83	Пластина	Лит.	Масса	Масштаб
Пров.		Числова		3.83		И	40,0	1:5
Т.контр.						Лист	Листов 1	
ГИП		Тюрин		3.83	Лист Б-20 ГОСТ 19903-74. / Ст3 ГОСТ 14637-79	Гипронефтеспецмонтаж г. Москва		
Н.контр.		Панова		3.83				
Утв.		Кузнецов		4.83				

Формат 11

Формат	Зона	Поз.	Обозначение	Наименование	Кол.	Примечание
				Документация		
22			ПВ6.04.00.00СБ	Сборочный чертеж		
				Детали		
11		1	ПВ6.04.00.01	Скоба		
64		2	ПВ6.04.00.02	Ловитель		
				Лист Б-5ГОСТ19903-74 / Ст3ГОСТ14637-79		
				130×250	2	1,25 кг
11		3	ПВ6.04.00.03	Косынка	10	
11		4	ПВ6.04.00.04	Пластина	2	
11		5	ПВ6.04.00.05	Шаблон	2	
64		6	ПВ6.04.00.06	Кронштейн		
				Лист Б-8 ГОСТ19903-74 / Ст3ГОСТ14637-79		
				150×150	2	2,8 кг
11		7	ПВ6.04.00.07	Пластина	1	
11		8	ПВ6.04.00.08	Стойка	1	
64		9	ПВ6.04.00.09	Стойка		
				Швеллер 14ГОСТ8240-72 / Ст3ГОСТ535-79		
				L=520	3	6,3 кг
64		10	ПВ6.04.00.10	Косынка		
				Лист Б-6ГОСТ19903-74 / Ст3ГОСТ14637-79		
				120×120	2	0,7 кг

Изм	Лист	№ докум.	Подп.	Дата	ПВ6.04.00.00			
Разраб.		Кузьмина		3.83	Приспособление для формообразования	Лит.	Лист	Листов
Пров.		Числова		3.83		И	1	2
ГИП		Тюрин		3.83		Гипронефтеспецмонтаж г. Москва		
Н.контр.		Панова		3.83				
Утв.		Кузнецов		4.83				

Формат 11

Формат	Зона	Поз.	Обозначение	Наименование	Кол.	Примечание
12		11	ПВ6.04.00.11	Укосина	1	
12		12	ПВ6.04.00.12	Укосина	2	
64		13	ПВ6.04.00.13	Полоса		
				Лист Б-6ГОСТ19903-74 / Ст3ГОСТ14637-79		
				60×1060	1	3 кг
64		14	ПВ6.04.00.14	Шаблон		
				Швеллер 14ГОСТ8240-72 / Ст3ГОСТ535-79		
				L=2300	2	27,0 кг

Изм	Лист	№ докум.	Подп.	Дата	ПВ6.04.00.00	Лист
						2

ПВ6.04.00.11

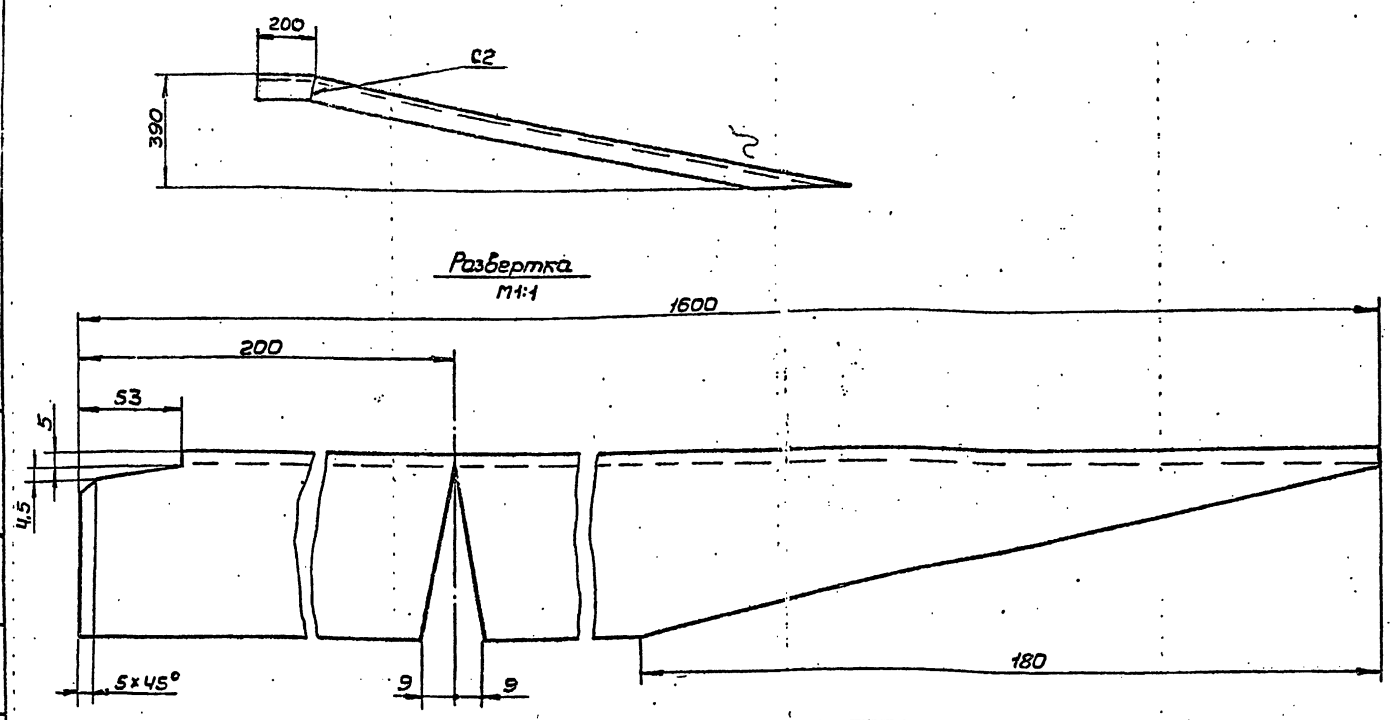

1. Сварку производить по ГОСТ 5264-80. Электроды сварочные типа Э42А ГОСТ 9467-75.
2. Шероховатость поверхностей реза 25√.
3. Неуказанные предельные отклонения размеров: отверстий - Н16, валов - h16, остальных ± $\frac{IT16}{2}$.

Изм	Лист	№ докум.	Подп.	Дата
Разраб.		Кузьмина		3.83
Пров.		Чиглова		3.83
Т.контр.				
ГИП		Тюрин		7.83
Н.контр.		Панова		3.83
Утв.		Кузнецов		3.83

ПВ6.04.00.11

Укосина

Швеллер 14 ГОСТ 8240-72 / Ст3 ГОСТ 535-79

Лит.	Масса	Масштаб
И	19,7	1:10

Лист | Листов 1

Гипронефтеспецмонтаж г. Москва

Формат 12

Инв. № подл. | Подп. и дата | Взам. инв. № | Инв. № дубл. | Подп. и дата

ПВ6.04.00.12

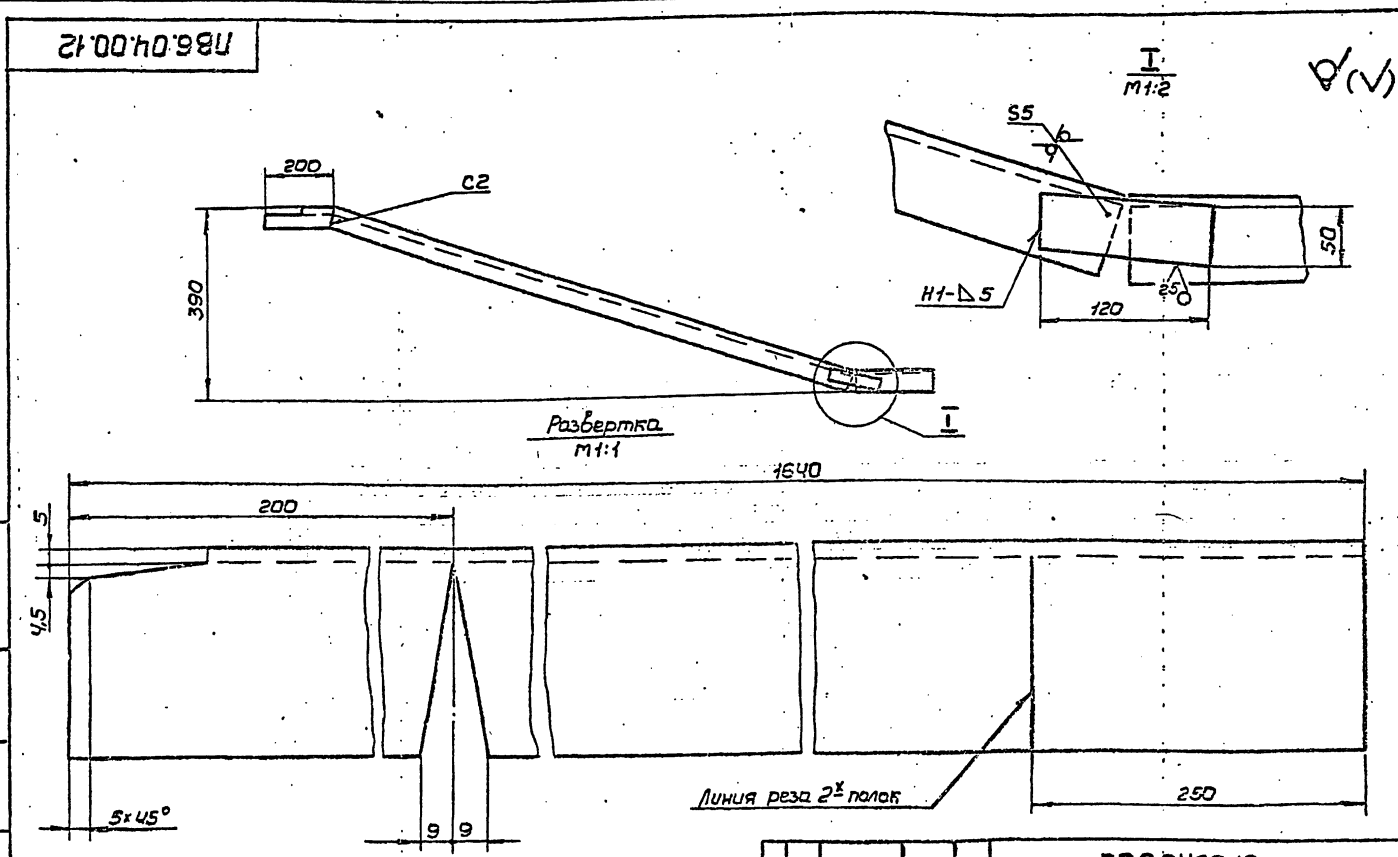

1. Сварку производить по ГОСТ 5264-80. Электроды сварочные типа Э42А ГОСТ 9467-75.
2. Чистота поверхностей реза - 25√.
3. Неуказанные предельные отклонения размеров: отверстий - Н16, валов - h16, остальных ± $\frac{IT16}{2}$

Изм	Лист	№ докум.	Подп.	Дата
Разраб.		Чиглова		3.83
Пров.		Кузьмина		3.83
Т.контр.				
ГИП		Тюрин		7.83
Н.контр.		Панова		3.83
Утв.		Кузнецов		3.83

ПВ6.04.00.12

Укосина

Швеллер 14 ГОСТ 8240-72 / Ст3 ГОСТ 535-79

Лит.	Масса	Масштаб
И	20,1	1:10

Лист | Листов 1

Гипронефтеспецмонтаж г. Москва

Формат 12

Инв. № подл. | Подп. и дата | Взам. инв. № | Инв. № дубл. | Подп. и дата

15-1273-8 Инв. 83-610

ПВ6.04.00.01

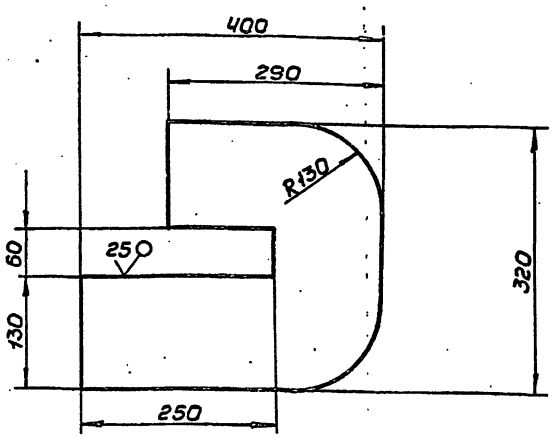

Неуказанные предельные отклонения размеров: отверстий - H16, валов - h16, остальных ± JT16/2.

					ПВ6.04.00.01		
Изм.	Лист	№ докум.	Подп.	Дата	Скоба	Лит.	Масса	Масштаб
Разраб.		Кузьмина		3.83		И	15,0	1:5
Пров.		Числова		3.83				
Т.контр.						Лист	Листов 1
ГИП		Тюрин		3.83	Лист Б-20 ГОСТ 19903-74 / Ст3 ГОСТ 14637-79	Гипронефтеспецмонтаж г. Москва	
Н.контр.		Панова		3.83			
Утв.		Кузнецов		3.83			

Инв.№ подл. | Подп. и дата | Взам.инв.№ | Инв.№ дубл. | Подп. и дата

Формат 11

ПВ6.04.00.03

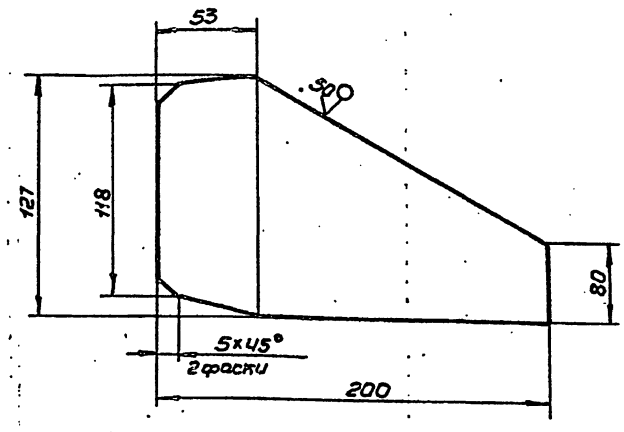

Неуказанные предельные отклонения размеров: валов - h16, остальных ± JT16/2.

					ПВ6.04.00.03		
Изм.	Лист	№ докум.	Подп.	Дата	Косынка	Лит.	Масса	Масштаб
Разраб.		Кузьмина		3.83		И	1,0	1:2
Пров.		Числова		3.83				
Т.контр.						Лист	Листов 1
ГИП		Тюрин		3.83	Лист Б-6 ГОСТ 19903-74 / Ст3 ГОСТ 14637-79	Гипронефтеспецмонтаж г. Москва	
Н.контр.		Панова		3.83			
Утв.		Кузнецов		3.83			

Инв.№ подл. | Подп. и дата | Взам.инв.№ | Инв.№ дубл. | Подп. и дата

Формат 11

ПВ6.04.00.04

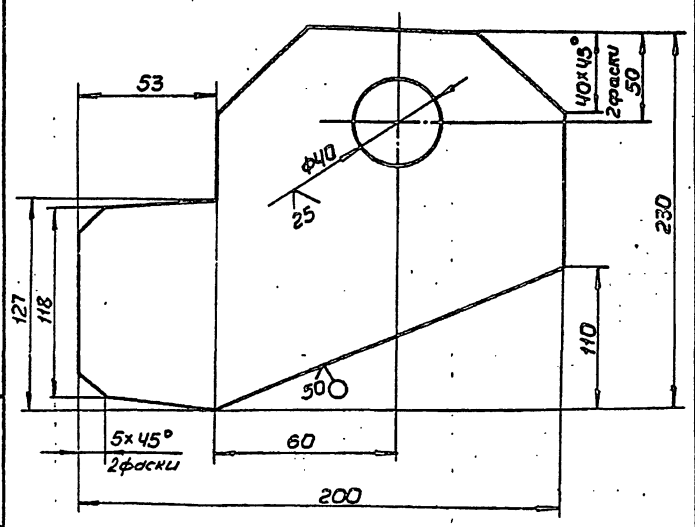

Неуказанные предельные отклонения размеров: отверстий - H16, валов - h16, остальных ± JT16/2.

					ПВ6.04.00.04		
Изм.	Лист	№ докум.	Подп.	Дата	Пластина	Лит.	Масса	Масштаб
Разраб.		Кузьмина		3.83		И	2,5	1:2
Пров.		Числова		3.83				
Т.контр.						Лист	Листов 1
ГИП		Тюрин		3.83	Лист Б-8 ГОСТ 19903-74 / Ст3 ГОСТ 14637-79	Гипронефтеспецмонтаж г. Москва	
Н.контр.		Панова		3.83			
Утв.		Кузнецов		3.83			

Инв.№ подл. | Подп. и дата | Взам.инв.№ | Инв.№ дубл. | Подп. и дата

Формат 11

ПВ6.04.00.05

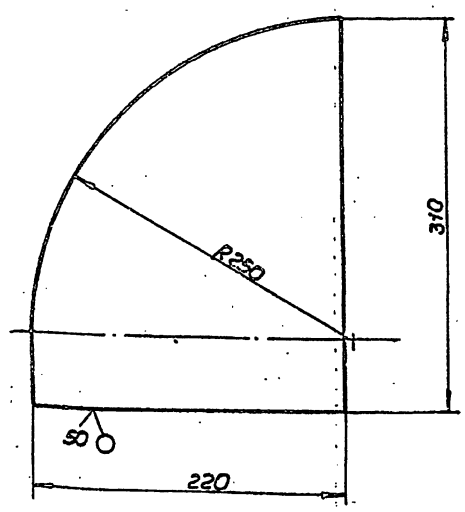

Неуказанные предельные отклонения размеров: валов - h16.

					ПВ6.04.00.05		
Изм.	Лист	№ докум.	Подп.	Дата	Шаблон	Лит.	Масса	Масштаб
Разраб.		Кузьмина		3.83		И	7,0	1:5
Пров.		Числова		3.83				
Т.контр.						Лист	Листов 1
ГИП		Тюрин		3.83	Лист Б-20 ГОСТ 19903-74 / Ст3 ГОСТ 14637-79	Гипронефтеспецмонтаж г. Москва	
Н.контр.		Панова		3.83			
Утв.		Кузнецов		3.83			

Инв.№ подл. | Подп. и дата | Взам.инв.№ | Инв.№ дубл. | Подп. и дата

Формат 11

ПВ10.04.00.00СБ

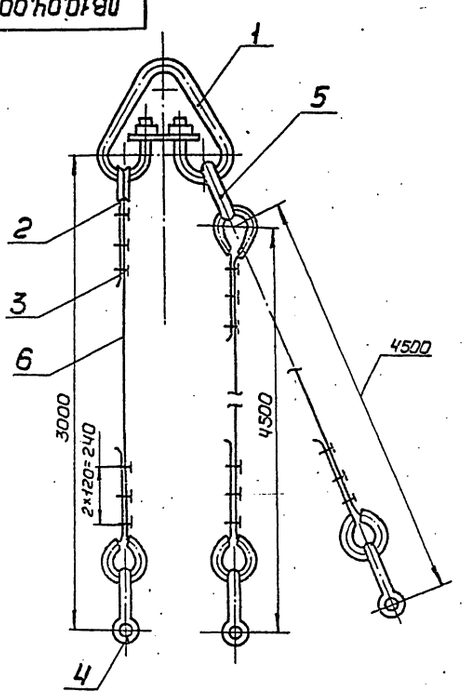

Изм.	Лист	№ докум.	Подп.	Дата
Разраб.		Кузьмина		3.83
Пров.		Числова		3.83
Т.контр.				
ГИП		Тюрин		1.84
Н.контр.		Панова		2.84
Утв.		Кузнецов		2.84

ПВ10.04.00.00СБ

Строп 3-х ветвевой Q=3т

Сборочный чертеж

Лит.	Масса	Масштаб
И	68,1	-

Лист	Листов 1
Гипронефтеспецмонтаж г. Москва	

Формат А1

Формат	Зона	Поз.	Обозначение	Наименование	Кол.	Примечание
				Документация		
А1			ПВ10.04.00.00СБ	Сборочный чертеж		
				Стандартные изделия		
		1		Звено Р-Т-10.0		
				ОСТ 24.090.49-79	1	22.40кг
		2		Коуш 56		
				ГОСТ 2224-72	6	0.2кг
		3		Зажим ЗК-16		
				ТУ36 1839-75	18	0.32кг
		4		Скоба СА-1.6		
				ОСТ 5.2312-79	3	0.51кг
		5		Звено Р-Т-1.6		
				ОСТ 24.090.49-79	1	1.69кг
				Материалы		
		6		Канат 15-Г-Т-1764-(180)		
				ℓ= 4000±5м		
				ГОСТ 7668-80	1	3.4кг
		7		Канат 15-Г-Т-1764-(180)		
				ℓ= 5500±5м		
				ГОСТ 7668-80	2	4.7кг

Изм.	Лист	№ докум.	Подп.	Дата
Разраб.		Кузьмина		3.83
Пров.		Числова		3.83
ГИП		Тюрин		1.84
Н.контр.		Панова		2.84
Утв.		Кузнецов		2.84

ПВ10.04.00.00

Строп 3-х ветвевой

Лит.	Лист	Листов
И		1

Гипронефтеспецмонтаж г. Москва

Формат А1

ПВ7.86.00.00СБ

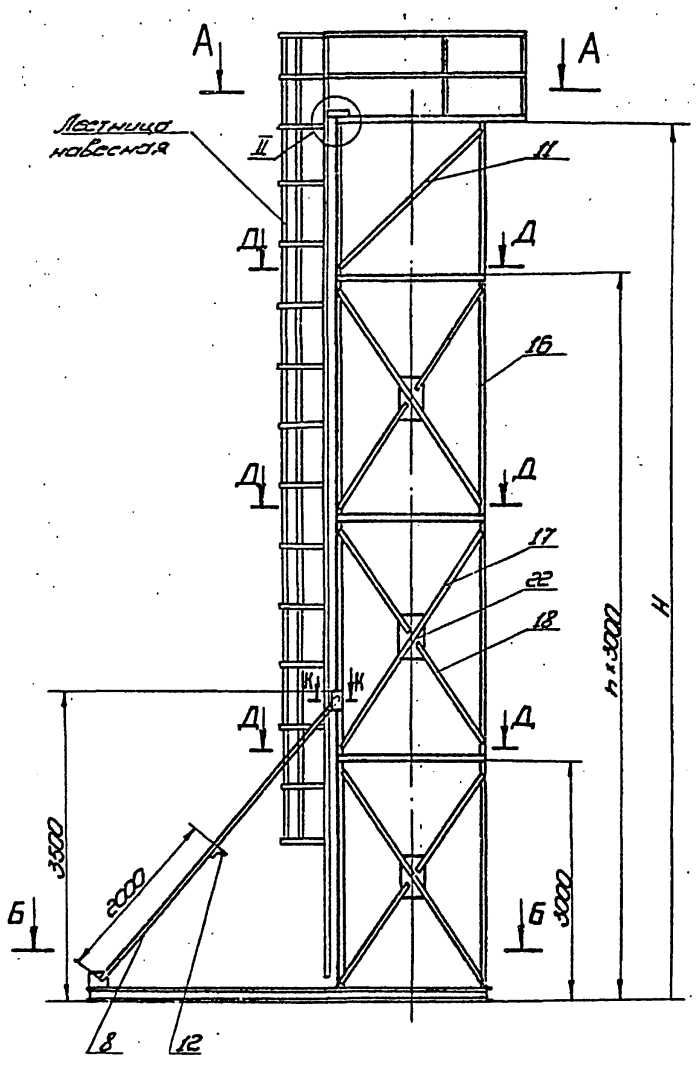

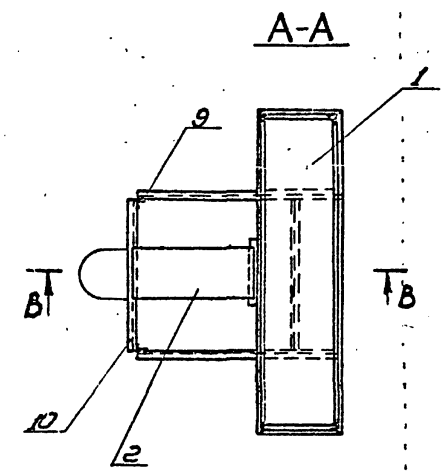

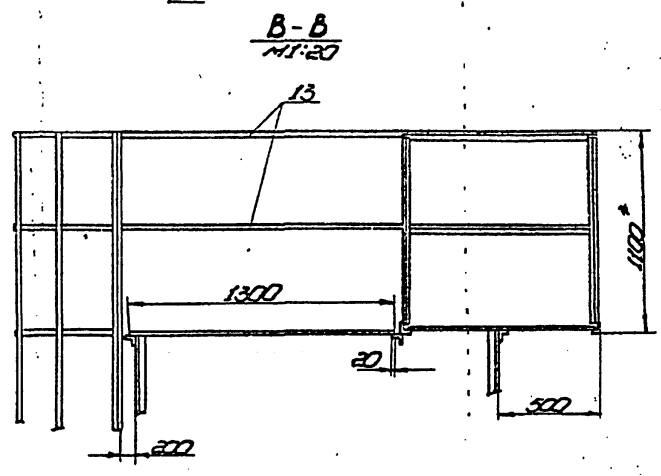

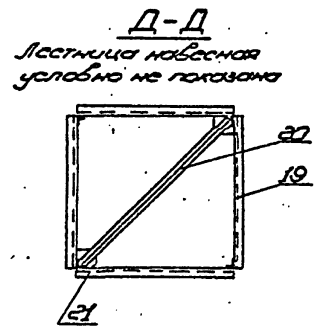

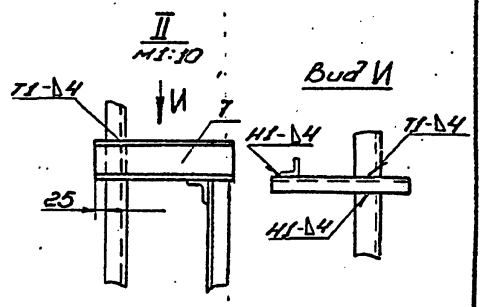

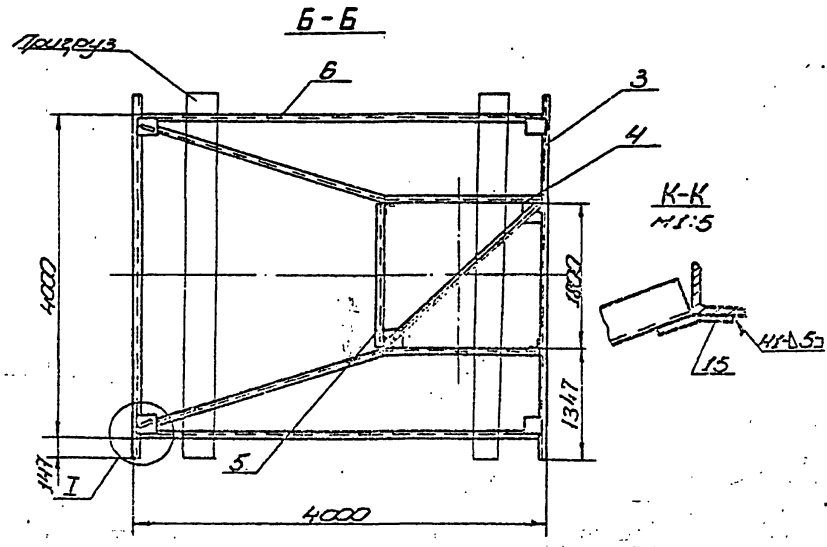

Обозначение	Размер H, мм	Кол. п, шт.	Масса, кг	Примечание
ПВ7.86.00.00	14000	4	1570,0	Для р-ра V=5000м³
-01	11000	3	1120,0	Для р-ров V=1,23т.м³

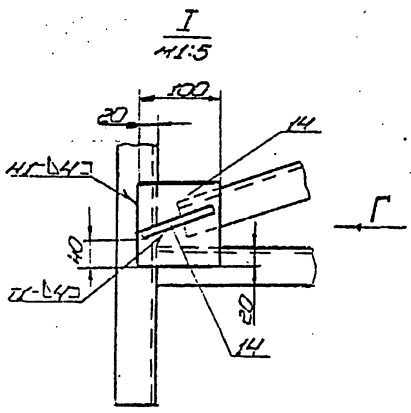

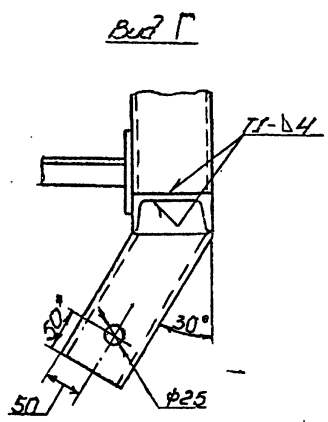

1. Вместо опорной конструкции из дет. поз. 16-22 может быть использован каркас от рулона или шахтная лестница.
2. Для доступа на площадку использовать навесную лестницу (примененную при резке удерживающих планок рулона)
3. К опорной роме стойки закрепить по месту два пригруза по 500 кг (например, ж/б сваи) с помощью приварки хомутов из полос 5×70.
4. На площадке допускается нахождение не более двух человек.
5. Сварные швы выполнять по ГОСТ 5264-80. Электроды сварочные типа Э42-А ГОСТ 9467-79. Сварка ручная электродуговая.
6. Неуказанные предельные отклонения размеров: отверстий - Н16; валов - h16; остальных - $\pm\frac{IT16}{2}$.
7. Шероховатость поверхностей реза для деталей Б4 50.
8.* Размер для справок.

					ПВ7.86.00.00СБ			
Изм.	Лист	Докум.	Подп.	Дата	Монтажная стойка. Сборочный чертеж	Лит.	Масса	Масштаб
Разраб.		Кузьмина				И	См. табл.	1:50
Пров.		Чистова				Лист	Листов 1	
Т.контр.						Гипронефтеспецмонтаж г. Москва		
ГИП		Корин						
Н.контр.		Панова						
Утв.		Кузнецов						

Ц00413-08 .83

ПВ7.86.00.03

(√) А

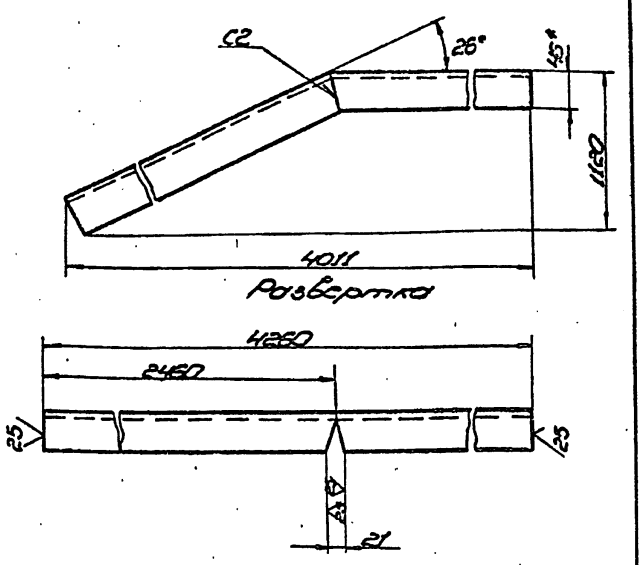

1. Сварные швы выполнять по ГОСТ 5264-80. Электроды сварочные типа Э42А ГОСТ 9467-79. Сварка ручная электродуговая.
2. Неуказанные предельные отклонения размеров: отверстий - H16; валов - h16; остальных - $\pm\frac{IT16}{2}$.

Изм.	Лист	№ докум.	Подп.	Дата	ПВ7.86.00.03			
Разраб.		Лахомова		3.83	Опора	Лит.	Масса	Масштаб
Пров.		Кузьмина		3.83		И	36,6	1:5
Т. контр.						Лист	Листов 1	
ГИП		Тюрин		3.83	Швеллер 10 ГОСТ 8240-72 / Ст-3 ГОСТ 535-79	Гипронефтеспецмонтаж г. Москва		
Н. контр.		Панова		3.83				
Утв.		Кузнецов		3.83				

Копировал

Формат 11

ПВ7.86.00.02

(√) А

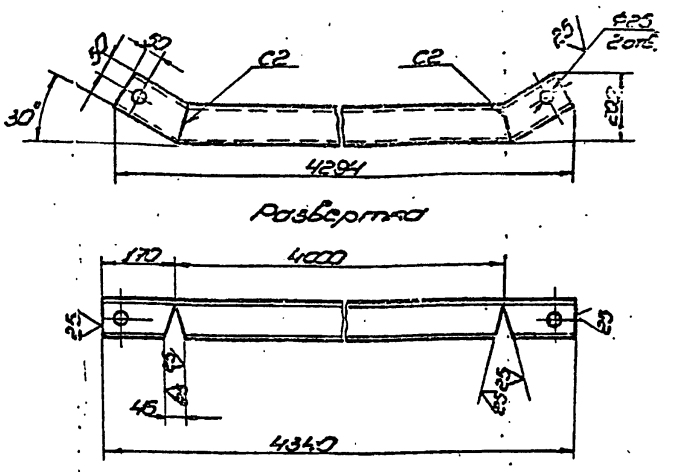

1. Сварные швы выполнять по ГОСТ 5264-80. Электроды сварочные типа Э42А ГОСТ 9467-79. Сварка ручная электродуговая.
2. Неуказанные предельные отклонения размеров: отверстий - H16; валов - h16; остальных - $\pm\frac{IT16}{2}$.

Изм.	Лист	№ докум.	Подп.	Дата	ПВ7.86.00.02			
Разраб.		Лахомова		3.83	Полозья	Лит.	Масса	Масштаб
Пров.		Кузьмина		3.83		И	37,3	1:10
Т. контр.						Лист	Листов 1	
ГИП		Тюрин		3.83	Швеллер 10 ГОСТ 8240-72 / Ст-3 ГОСТ 535-79	Гипронефтеспецмонтаж г. Москва		
Н. контр.		Панова		3.83				
Утв.		Кузнецов		3.83				

Копировал

Формат 11

Формат	Зона	Поз.	Обозначение	Наименование	Кол.	Примечание
				Связь		
				Уголок 50×50×5 ГОСТ 8509-72 / Ст-3 ГОСТ 535-79		
54		11	ПВ7.86.00.10	L=2600	4	9,8кг
54		12	ПВ7.86.00.11	L=3000	1	11,3кг
54		13	ПВ7.86.00.12	Ограждение		
				Уголок 25×25×4 ГОСТ 8509-72 / Ст-3 ГОСТ 535-79		
				L=1400	4	2,1кг
				Косынка		
				Лист Б-8 ГОСТ 19903-74 / Ст-3 ГОСТ 14637-79		
54		14	ПВ7.86.00.13	100×100	6	0,6кг
54		15	ПВ7.86.00.14	150×150	2	1,4кг
			Переменные данные для исполнений			
				ПВ7.86.00.00 см СБ		
				Детали		
54		16	ПВ7.86.00.15	Стойка		
				Уголок 75×75×5 ГОСТ 8509-72 / Ст-3 ГОСТ 535-79		
				L=14000	4	81,2кг
				Раскосы		
				Уголок 50×50×5 ГОСТ 8509-72 / Ст-3 ГОСТ 535-79		
54		17	ПВ7.86.00.16	L=3400	16	12,8кг
54		18	ПВ7.86.00.17	L=1600	32	6,0кг
54		19	ПВ7.86.00.18	L=1800	16	6,8кг
54		20	ПВ7.86.00.19	L=2500	5	9,4кг

Изм.	Лист	№ докум.	Подп.	Дата	ПВ7.86.00.00	Лист 2

Копировал

Формат 11

Формат	Зона	Поз.	Обозначение	Наименование	Кол.	Примечание
				Косынка		
				Лист Б-8 ГОСТ 19903-74 / Ст-3 ГОСТ 14637-79		
54		21	ПВ7.86.00.20	100×100	8	0,6кг
54		22	ПВ7.86.00.21	400×200	16	5,0кг
				ПВ7.86.00.00-01 см СБ		
				Детали		
54		16	ПВ7.86.00.15	Стойка		
				Уголок 75×75×5 ГОСТ 8509-72 / Ст-3 ГОСТ 535-79		
				L=11000	4	6,4кг
				Раскосы		
				Уголок 50×50×5 ГОСТ 8509-72 / Ст-3 ГОСТ 535-79		
54		17	ПВ7.86.00.16	L=3400	12	12,8кг
54		18	ПВ7.86.00.17	L=1600	24	6,0кг
54		19	ПВ7.86.00.18	L=1800	12	6,8кг
54		20	ПВ7.86.00.19	L=2500	4	9,4кг
				Косынка		
				Лист Б-8 ГОСТ 19903-74 / Ст-3 ГОСТ 14637-79		
54		21	ПВ7.86.00.20	100×100	6	0,6кг
54		22	ПВ7.86.00.21	400×200	12	5,0кг

Изм.	Лист	№ докум.	Подп.	Дата	ПВ7.86.00.00	Лист 3

Копировал 400413-08 84 Формат 11

ПВ7.86.01.00 СБ

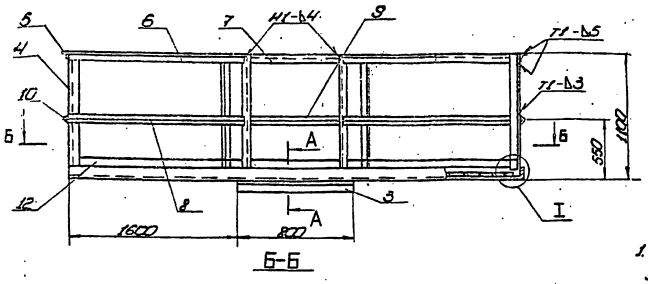

Б-Б

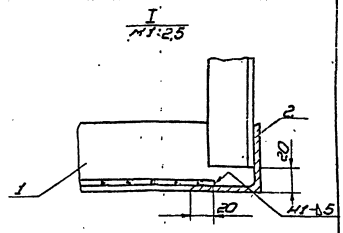

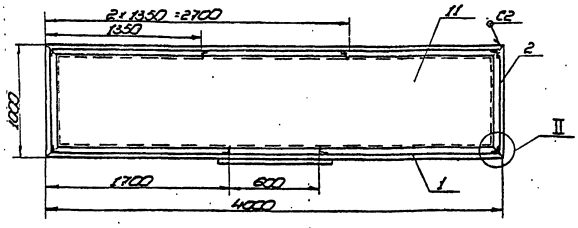

1. Сварные швы выполнять по ГОСТ 5264-80. Электроды сварочные типа Э42А ГОСТ 9467-79. Сварка ручная электродуговая.
2. Неуказанные предельные отклонения размеров: отверстий - Н16; валов - h16; остальных - $\pm\frac{IT16}{2}$.
3. Шероховатость поверхностей реза для деталей Б4-$\frac{50}{}$.
4.* Размеры для справок

А-А
1:4

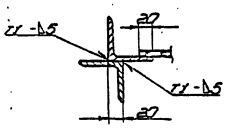

II
М1:4

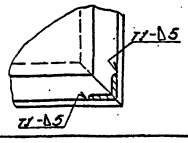

Изм.	Лист	№ докум.	Подп.	Дата	ПВ7.86.01.00 СБ		
Разраб.		Пахомова		3.83	Площадка	Лит. И	Масса 191,0	Масштаб 1:25
Пров.		Кузьмина		3.83	Сборочный чертеж	Лист	Листов 1	
Т. контр.						Гипронефтеспецмонтаж г. Москва		
ГИП		Тюрин		3.83				
Н. контр.		Панова		3.83				
Утв.		Кузнецов		3.83				

Копировал формат 11

Формат	Зона	Поз.	Обозначение	Наименование	Кол.	Примечание
				Документация		
22			ПВ7.86.00.00	Сборочный чертеж		
				Сборочные единицы		
		1	ПВ7.86.01.00	Площадка	1	
				Детали		
54		2	ПВ7.86.00.01	Настил		
				Лист ПВ508 ГОСТ 8706-78		
				1300×600	1	12,54кг
11		3	ПВ7.86.00.02	Полозья	2	
11		4	ПВ7.86.00.03	Опора	2	
				Ограждение		
				Швеллер 10 ГОСТ 8240-72 / Ст.3 ГОСТ 535-79		
54		5	ПВ7.86.00.04	L=1800	1	15,5кг
54		6	ПВ7.86.00.05	L=3900	2	33,5кг
54		7	ПВ7.86.00.06	L=350	2	3,0кг
54		8	ПВ7.86.00.07	L=4200	2	36,1кг
				Ограждение		
				Уголок Б3×63×5 ГОСТ 8509-72 / Ст.3 ГОСТ 535-79		
54		9	ПВ7.86.00.08	L=2300	2	11,1кг
54		10	ПВ7.86.00.09	L=1800	2	8,7кг

Изм.	Лист	№ докум.	Подп.	Дата	ПВ7.86.00.00		
Разраб.		Кузьмина		3.83	Монтажная стойка	Лит. И	Лист 1	Листов 3
Пров.		Пахомова		3.83		Гипронефтеспецмонтаж г. Москва		
ГИП		Тюрин		3.83				
Н. контр.		Панова		3.83				
Утв.		Кузнецов		3.83				

Копировал формат 11

Формат	Зона	Поз.	Обозначение	Наименование	Кол.	Примечание
				Документация		
12			ПВ7.86.01.00 СБ	Сборочный чертеж		
				Детали		
				Ограждение		
				Уголок Б-63×63×5 ГОСТ 8509-72 / Ст.3 ГОСТ 535-79		
54		1	ПВ7.86.01.01	L=4000	2	19,24кг
54		2	ПВ7.86.01.02	L=1000	2	4,81кг
54		3	ПВ7.86.01.03	L=800	1	3,85кг
				Ограждение		
				Уголок Б-40×40×4 ГОСТ 8509-72 / Ст.3 ГОСТ 535-79		
54		4	ПВ7.86.01.04	L=1080	8	2,61кг
54		5	ПВ7.86.01.05	L=1000	2	2,42кг
54		6	ПВ7.86.01.06	L=1700	2	4,11кг
54		7	ПВ7.86.01.07	L=4000	1	9,68кг
				Ограждение		
				Уголок Б-25×25×4 ГОСТ 8509-72 / Ст.3 ГОСТ 535-79		
54		8	ПВ7.86.01.08	L=1700	2	2,48кг
54		9	ПВ7.86.01.09	L=4000	1	5,84кг
54		10	ПВ7.86.01.10	L=1000	2	1,46кг
				Настил		
54		11	ПВ7.86.01.11	Лист ПВ508 ГОСТ 8706-78		
				914×3914	1	74,82кг
54		12	ПВ7.86.01.12	Ограждение		
				Лист Б-2 ГОСТ 19903-74 / Ст.3 ГОСТ 16523-70		
				200×9400	1	5,9кг

Изм.	Лист	№ докум.	Подп.	Дата	ПВ7.86.01.00		
Разраб.		Пахомова		3.83	Площадка	Лит. И	Лист	Листов 1
Пров.		Кузьмина		3.83		Гипронефтеспецмонтаж г. Москва		
ГИП		Тюрин		3.83				
Н. контр.		Панова		3.83				
Утв.		Кузнецов		3.83				

Копировал ЦДП413-08 (85) формат 11

gost.e-ecolog.ru