ТИПОВЫЕ КОНСТРУКЦИИ, ИЗДЕЛИЯ И УЗЛЫ ЗДАНИЙ И СООРУЖЕНИЙ

СЕРИЯ 3.503.1-81

# ПРОЛЕТНЫЕ СТРОЕНИЯ СБОРНЫЕ ЖЕЛЕЗОБЕТОННЫЕ ДЛИНОЙ 12, 15, 18, 21, 24 и 33м ИЗ БАЛОК ДВУТАВРОВОГО СЕЧЕНИЯ С ПРЕДВАРИТЕЛЬНО НАПРЯГАЕМОЙ АРМАТУРОЙ ДЛЯ МОСТОВ И ПУТЕПРОВОДОВ, РАСПОЛОЖЕННЫХ НА АВТОМОБИЛЬНЫХ ДОРОГАХ ОБЩЕГО ПОЛЬЗОВАНИЯ, НА УЛИЦАХ И ДОРОГАХ В ГОРОДАХ

ВЫПУСК 5-7

## БАЛКИ ЦЕЛЬНОПЕРЕВОЗИМЫЕ ДЛИНОЙ 12, 15, 18, 21, 24 и 33м ДЛЯ ТЕМПЕРАТУРНО-НЕРАЗРЕЗНЫХ ПРОЛЕТНЫХ СТРОЕНИЙ

РАБОЧИЕ ЧЕРТЕЖИ

gost.e-ecolog.ru

**АПП ЦИТП**

**Москва, А-445, Смольная ул., 22**

Сдано в печать III 1993 года

Заказ № 225 Тираж 200 экз.

ТИПОВЫЕ КОНСТРУКЦИИ, ИЗДЕЛИЯ И УЗЛЫ ЗДАНИЙ И СООРУЖЕНИЙ

# СЕРИЯ 3.503.1-81

## ПРОЛЕТНЫЕ СТРОЕНИЯ СБОРНЫЕ ЖЕЛЕЗОБЕТОННЫЕ ДЛИНОЙ 12, 15, 18, 21, 24 и 33м ИЗ БАЛОК ДВУТАВРОВОГО СЕЧЕНИЯ С ПРЕДВАРИТЕЛЬНО НАПРЯГАЕМОЙ АРМАТУРОЙ ДЛЯ МОСТОВ И ПУТЕПРОВОДОВ, РАСПОЛОЖЕННЫХ НА АВТОМОБИЛЬНЫХ ДОРОГАХ ОБЩЕГО ПОЛЬЗОВАНИЯ НА УЛИЦАХ И ДОРОГАХ В ГОРОДАХ

## ВЫПУСК 5-7

## БАЛКИ ЦЕЛЬНОПЕРЕВОЗИМЫЕ ДЛИНОЙ 12, 15, 18, 21, 24 и 33м ДЛЯ ТЕМПЕРАТУРНО-НЕРАЗРЕЗНЫХ ПРОЛЕТНЫХ СТРОЕНИЙ

## РАБОЧИЕ ЧЕРТЕЖИ

Утверждены Корпорацией "Трансстрой"
протокол от 3.02.92г N 3002-18/4
Введены в действие Союздорпроектом
с 1.07.92 приказ от 26.03.92 N 35пр

Разработаны институтом "Союздорпроект" Минтрансстроя

Главный инженер института В.Д.Браславский
Главный инженер проекта В.И.Маркин

© АО ЦИТП, 1993.

| Обозначение документа | Наименование | Стр. |
|---|---|---|
| 3.503.1-81.5-7-ТТ | Технические требования | 6 |
| 3.503.1-81.5-7-1ФЧ | Балка среднего пролета цепи | |
| | БЛ.174(194).h-...-1(2÷5)Н | |
| | Опалубочный чертеж | 9 |
| 3.503.1-81.5-7-1 | Балка среднего пролета цепи | |
| | БЛ.174(194).h-...-1(2÷5)Н. | |
| | Арматурный чертеж | 13 |
| 3.503.1-81.5-7-2 | Изделие закладное балок L=12.15.18м b=174,194см | 18 |
| 3.503.1-81.5-7-3 | Изделие закладное балок L=21.24.33м b=174,194см | 18 |
| 3.503.1-81.5-7-4 | Плита балки b:174см | |
| | Арматура класса А-III | 19 |
| 3.503.1-81.5-7-5 | Плита балки b:174см | |
| | Арматура класса А-II | 19 |
| 3.503.1-81.5-7-6 | Плита балки b:194см | |
| | Арматура класса А-III | 20 |
| 3.503.1-81.5-7-7 | Плита балки b:194см | |
| | Арматура класса А-II | 20 |
| 3.503.1-81.5-7-8 | Ребро балки L=12.15м. | |
| | Арматура класса А-III | 21 |
| 3.503.1-81.5-7-9 | Ребро балки L=12.15м. | |
| | Арматура класса А-II | 21 |
| 3.503.1-81.5-7-10 | Ребро балки L=18.21.24м. | |
| | Арматура класса А-III | 22 |
| 3.503.1-81.5-7-11 | Ребро балки L=18.21.24м. | |
| | Арматура класса А-II | 22 |
| 3.503.1-81.5-7-12 | Ребро балки L=33м | |
| | Арматура класса А-III | 23 |
| 3.503.1-81.5-7-13 | Ребро балки L=33м. | |
| | Арматура класса А-II | 23 |
| 3.503.1-81.5-7-14ФЧ | Балка среднего пролета цепи | |
| | БЛ.140(180).h-...-1(2÷7)Н. | |
| | Опалубочный чертеж | 24 |
| 3.503.1-81.5-7-14 | Балка среднего пролета цепи | |
| | БЛ.140(180).h-...-1(2÷7)Н. | |
| | Арматурный чертеж | 27 |
| 3.503.1-81.5-7-15 | Изделие закладное балок L=12.15.18м b=140.180см | 29 |
| 3.503.1-81.5-7-16 | Изделие закладное балок L=21.24.33м b=140.180см | 29 |
| 3.503.1-81.5-7-17 | Плита балки b:140см | |
| | Арматура класса А-III | 30 |
| 3.503.1-81.5-7-18 | Плита балки b:140см | |
| | Арматура класса А-II | 30 |
| 3.503.1-81.5-7-19 | Плита балки b:180см | |
| | Арматура класса А-III | 31 |
| 3.503.1-81.5-7-20 | Плита балки b:180см | |
| | Арматура класса А-II | 31 |
| 3.503.1-81.5-7-21ФЧ | Балка крайнего пролета цепи с малыми деформация- | |
| | ми БЛ.174(194).h-...-1(2÷10)М. | |
| | Опалубочный чертеж | 32 |
| 3.503.1-81.5-7-21 | Балка крайнего пролета цепи с малыми деформация- | |
| | ми БЛ.174(194).h-...-1(2÷10)М. | |
| | Арматурный чертеж | 39 |
| 3.503.1-81.5-7-22 | Изделие закладное балок L=12.15.18м b=174,194см | 45 |
| 3.503.1-81.5-7-23 | Изделие закладное балок L=21.24.33м b=174.194см | 45 |
| 3.503.1-81.5-7-24 | Плита балки b:174см | |
| | Арматура класса А-III | 46 |
| 3.503.1-81.5-7-25 | Плита балки b:174см | |
| | Арматура класса А-II | 47 |
| 3.503.1-81.5-7-26 | Плита балки b:194см | |
| | Арматура класса А-III | 48 |


| | | |
|---|---|---|
| Н. контр. | Прохоров | |
| Нач. ОИС | Постовой | |
| Глав. спец. | Прохоров | |
| ГИП | Маркин | |
| Нач. груп. | Старова | |
| Инж. ік. | Каунанг | |
| Глав. спец. | Винокур | |

3.503.1-81.5-7

Содержание

| Стадия | Лист | Листов |
|---|---|---|
| Р | 1 | 3 |

СОЮЗДОРПРОЕКТ

Формат А3

25761-02 3

| Обозначение документа | Наименование | Стр. |
|---|---|---|
| 3.503.1-81.5-7-27 | Плита балки b:194 см | |
| | Арматура класса А-II | 49 |
| 3.503.1-81.5-7-28 | Ребро балки L=12,15м. | |
| | Арматура класса А-III | 50 |
| 3.503.1-81.5-7-29 | Ребро балки L=12,15м. | |
| | Арматура класса А-II | 50 |
| 3.503.1-81.5-7-30 | Ребро балки L=18,21,24м. | |
| | Арматура класса А-III | 51 |
| 3.503.1-81.5-7-31 | Ребро балки L=18,21,24м. | |
| | Арматура класса А-II | 51 |
| 3.503.1-81.5-7-32 | Ребро балки L=33м. | |
| | Арматура класса А-III | 52 |
| 3.503.1-81.5-7-33 | Ребро балки L=33м. | |
| | Арматура класса А-II | 52 |
| 3.503.1-81.5-7-34ФЧ | Балка крайнего пролета цепи с малыми деформация- | |
| | ми БL.140(180).h-...-1(2+13)М. | |
| | Опалубочный чертеж | 53 |
| 3.503.1-81.5-7-34 | Балка крайнего пролета цепи с малыми деформация- | |
| | ми БL.140(180).h-...-1(2+13)М. | |
| | Арматурный чертеж | 57 |
| 3.503.1-81.5-7-35 | Изделие закладное балок L=12,15,18м b=140,180см | 59 |
| 3.503.1-81.5-7-36 | Изделие закладное балок L=21,24,33м b=140,180см | 59 |
| 3.503.1-81.5-7-37 | Плита балки b:140 см | |
| | Арматура класса А-III | 60 |
| 3.503.1-81.5-7-38 | Плита балки b:140 см | |
| | Арматура класса А-II | 60 |
| 3.503.1-81.5-7-39 | Плита балки b:180 см | |
| | Арматура класса А-III | 61 |
| 3.503.1-81.5-7-40 | Плита балки b:180 см | |
| | Арматура класса А-II | 61 |
| 3.503.1-81.5-7-41ФЧ | Балка крайнего пролета цепи с большими деформа- | |
| | циями БL.174(194).h-...-1(2+10)Б. Опалубочный чертеж. | 62 |
| 3.503.1-81.5-7-41 | Балка крайнего пролета цепи с большими деформа- | |
| | циями БL.174(194).h-...-1(2+10)Б. | |
| | Арматурный чертеж | 69 |
| 3.503.1-81.5-7-42 | Изделие закладное балок L=12,15,18м b=174,194см | 75 |
| 3.503.1-81.5-7-43 | Изделие закладное балок L=21,24,33м b=174,194см | 75 |
| 3.503.1-81.5-7-44ФЧ | Балка крайнего пролета цепи с большими деформа- | |
| | циями БL.140(180).h-...-1(2+13)Б. | |
| | Опалубочный чертеж | 76 |
| 3.503.1-81.5-7-44 | Балка крайнего пролета цепи с большими деформа- | |
| | циями БL.140(180).h-...-1(2+13)Б. | |
| | Арматурный чертеж | 80 |
| 3.503.1-81.5-7-45 | Изделие закладное балок L=12,15,18м b=140,180см | 82 |
| 3.503.1-81.5-7-46 | Изделие закладное балок L=21,24,33м b=140,180см | 82 |
| 3.503.1-81.5-7-47РС | Ведомость расхода стали на балку L=12м. Армиро- | |
| | вание пучками из стали класса В и арматурой | |
| | класса А-III | 83 |
| 3.503.1-81.5-7-48РС | Ведомость расхода стали на балку L=12м. Армиро- | |
| | вание пучками из стали класса В и арматурой | |
| | класса А-II | 85 |
| 3.503.1-81.5-7-49РС | Ведомость расхода стали на балку L=12м. Армиро- | |
| | вание канатами К-7 и арматурой класса А-III | 87 |
| 3.503.1-81.5-7-50РС | Ведомость расхода стали на балку L=12м. Армиро- | |
| | вание канатами К-7 и арматурой класса А-II | 89 |
| 3.503.1-81.5-7-51РС | Ведомость расхода стали на балку L=15м. Армиро- | |
| | вание пучками из стали класса В и арматурой | |
| | класса А-III | 91 |
| 3.503.1-81.5-7-52РС | Ведомость расхода стали на балку L=15м. Армиро- | |
| | вание пучками из стали класса В и арматурой | |
| | класса А-II | 93 |

| Обозначение документа | Наименование | Стр. |
|---|---|---|
| 3.503.1-81.5-7-53РС | Ведомость расхода стали на балку L=15м. Армиро- | |
| | вание канатами К-7 и арматурой класса А-III | 95 |
| 3.503.1-81.5-7-54РС | Ведомость расхода стали на балку L=15м. Армиро- | |
| | вание канатами К-7 и арматурой класса А-II | 97 |
| 3.503.1-81.5-7-55РС | Ведомость расхода стали на балку L=18м. Армиро- | |
| | вание пучками из стали класса В и арматурой | |
| | класса А-III | 99 |
| 3.503.1-81.5-7-56РС | Ведомость расхода стали на балку L=18м. Армиро- | |
| | вание пучками из стали класса В и арматурой | |
| | класса А-II | 101 |
| 3.503.1-81.5-7-57РС | Ведомость расхода стали на балку L=18м. Армиро- | |
| | вание канатами К-7 и арматурой класса А-III | 103 |
| 3.503.1-81.5-7-58РС | Ведомость расхода стали на балку L=18м. Армиро- | |
| | вание канатами К-7 и арматурой класса А-II | 105 |
| 3.503.1-81.5-7-59РС | Ведомость расхода стали на балку L=21м. Армиро- | |
| | вание пучками из стали класса В и арматурой | |
| | класса А-III | 107 |
| 3.503.1-81.5-7-60РС | Ведомость расхода стали на балку L=21м. Армиро- | |
| | вание пучками из стали класса В и арматурой | |
| | класса А-II | 109 |
| 3.503.1-81.5-7-61РС | Ведомость расхода стали на балку L=21м. Армиро- | |
| | вание канатами К-7 и арматурой класса А-III | 111 |
| 3.503.1-81.5-7-62РС | Ведомость расхода стали на балку L=21м. Армиро- | |
| | вание канатами К-7 и арматурой класса А-II | 113 |
| 3.503.1-81.5-7-63РС | Ведомость расхода стали на балку L=24м. Армиро- | |
| | вание пучками из стали класса В и арматурой | |
| | класса А-III | 115 |
| 3.503.1-81.5-7-64РС | Ведомость расхода стали на балку L=24м. Армиро- | |
| | вание пучками из стали класса В и арматурой | |
| | класса А-II | 117 |
| | | |
| | | |

| Обозначение документа | Наименование | Стр. |
|---|---|---|
| 3.503.1-81.5-7-65РС | Ведомость расхода стали на балку L=33м H=1.5м. | |
| | Армирование пучками из стали класса В и армату- | |
| | рой класса А-III | 119 |
| 3.503.1-81.5-7-66РС | Ведомость расхода стали на балку L=33м H=1.5м. | |
| | Армирование пучками из стали класса В и армату- | |
| | рой класса А-II | 120 |
| 3.503.1-81.5-7-67РС | Ведомость расхода стали на балку L=33м H=1.7м. | |
| | Армирование пучками из стали класса В и армату- | |
| | рой класса А-III | 121 |
| 3.503.1-81.5-7-68РС | Ведомость расхода стали на балку L=33м H=1.7м. | |
| | Армирование пучками из стали класса В и армату- | |
| | рой класса А-II | 122 |

Настоящий выпуск включает в себя рабочие чертежи балок температурно-неразрезных пролетных строений с пролетами по 12, 15, 18, 21, 24 и 33 метра для мостов и путепроводов, расположенных на автомобильных дорогах общего пользования, разработанные в соответствии со СНиП 2.05.03-84 "Мосты и трубы".

Балки предназначены для эксплуатации во всех климатических районах и подрайонах СССР с сейсмичностью до 6 баллов включительно.

В серии для удобства маркировки сборных железобетонных изделий и монолитных участков территория СССР условно разделена на температурные зоны в зависимости от средней температуры наиболее холодного месяца , наиболее холодной пятидневки и влажности воздуха. Характеристика температурных зон для балок пролетных строений длиной 12, 15, 18, 21 и 33 метра дана в таблице 1 длиной 24 метра - в таблице 2.

Среднюю температуру наиболее холодного месяца, наиболее холодной пятидневки и влажность воздуха принимать согласно СНиП 2.01.01-82 "Строительная климатология и геофизика".

Среднюю температуру наружного воздуха наиболее холодной пятидневки в районе строительства следует принимать с обеспеченностью 0,92

Таблица 1

| Средняя температура наиболее холодного месяца | Минус 20°С и выше | | | Ниже минус 20°С | |
|---|---|---|---|---|---|
| Средняя температура наиболее холодной пятидневки с обеспеченностью 0,92 | Минус 30°С и выше | Ниже минус 30°С до минус 40°С вкл. | Ниже минус 40°С | Ниже минус 30°С до минус 40°С вкл. | Ниже минус 40°С |
| Т - номер температурной зоны строительства | 1 | 2 | 3 | 4 | 5 |
| Марка бетона по морозостойкости | F 200 | | | F 300 | |

При изготовлении, транспортировании и хранении балок пролетных строений надлежит руководствоваться ТУ 35-1842-88 с извещением 1 и СНиП III-43-75 с дополнениями и изменениями N1 и N2.

## 1. Материалы

Для изготовления балок пролетных строений применяется тяжелый бетон по ГОСТ 25192-82 и ГОСТ 26633-85. Класс бетона по прочности на сжатие для балок длиной 12, 15, 18, 21, 24 и 33(h=1,7) метра - В35, а для балок длиной 33 (h=1,5) метра - В40.

Марка бетона по морозостойкости приведена в таблицах 1 и 2.

Марка бетона по водонепроницаемости W6.

Таблица 2

| Средняя температура наиболее холодного месяца | | Минус 20°С и выше | | | Ниже минус 20°С | |
|---|---|---|---|---|---|---|
| Средняя температура наиболее холодной пятидневки с обеспеченностью 0,92 | | Минус 30°С и выше | Ниже минус 30°С до 40°С вкл. | Ниже минус 40°С | Ниже минус 30°С до 40°С вкл. | Ниже минус 40°С |
| Т - номер температурной зоны при влажности воздуха | ≥40% | 1 | 2 | 3 | 4 | 5 |
| | <40% | 6 | 7 | - | 8 | - |
| Марка бетона по морозостойкости | | F 200 | | | F 300 | |

В качестве напрягаемой, ненапрягаемой рабочей и конструктивной арматуры, закладных изделий, анкеров пучков напрягаемой арматуры и прочих изделий следует принимать марки стали приведенные в таблице 3 в зависимости от средней температуры наиболее холодной пятидневки.

Применение импортных арматурных сталей допускается только при условии обязательной приемочной проверки, независимо от наличия сертификатов, включающей механические испытания, оценку эффективности периодического профиля, оценку свариваемости.

Применение импортных сталей для конструкций в северном исполнении - для температурных зон 3 и 5 - не допускается.

## 2. Особенности конструкции балок

Настоящие балки являются дополнительными типоразмерами балок по выпускам 5-1, 5-2, 5-3, 5-4, 5-5 и 5-6 для применения этих балок в температурно-неразрезных пролетных строениях и изготавливаются в тех же опалубках и оснастках. Все требования по армированию напрягаемой и ненапрягаемой арматурой и изготовлению балок принимать по вышеуказанным выпускам.

| | | | | | |
|---|---|---|---|---|---|
| Н контр | Прохоров | | | 3.503.1-81.5-7-ТТ | |
| Нач ОИС | Постовой | | | | |
| Глав спец | Прохоров | | | | |
| ГИП | Маркин | | 5.02.92 | Технические требования | Стадия: Р; Лист: 1; Листов: 3 |
| Нач груп | Старова | | | | СОЮЗДОРПРОЕКТ |

Формат А3

25761-02 6

PS570

Таблица 3

| Номера температурных зон | | 1 . 6 | 2 . 4 . 7 . 8 | 3 . 5 |
|---|---|---|---|---|
| Средняя температура наиболее холодной пятидневки с обеспеченностью 0.92 | | Минус 30 °С и выше | Ниже минус 30° С до минус 40° С включительно | Ниже минус 40° С |
| Арматурная сталь класса А-I по ГОСТ 5781-82* | сварные и вязаные сетки и каркасы (диам 6-10 мм) | Ст3сп Ст3пс Ст3кп по ГОСТ 380-88* | Ст3сп Ст3пс по ГОСТ 380-88* | Ст3сп по ГОСТ 380-88* |
| | только вязаные сетки и каркасы (диам. 6-10 мм) | | | Ст3пс (кроме хомутов) по ГОСТ 380-88* |
| | строповочные петли и каркасностержневые анкеры | Ст3сп и Ст3пс по ГОСТ 380-88* | | Ст3сп по ГОСТ 380-88* |
| Арматурная сталь класса А-II по ГОСТ 5781-82* (диам. 10-16мм) | сварные и вязаные сетки и каркасы закладные изделия | Ст5пс (кроме хомутов) и Ст5сп по ГОСТ 380-88* | Ст5сп по ГОСТ 380-88* | — |
| | только вязаные сетки и каркасы | | Ст5пс (кроме хомутов) по ГОСТ 380-88* | Ст5сп по ГОСТ 380-88* только для распределительной арматуры сеток ребра и каркасов балок длиной 33м |
| Арматурная сталь класса Ас-II по ГОСТ 5781-82* | сварные и вязаные сетки и каркасы, закладные изделия | 10ГТ по ГОСТ 5781-82* | | |

Продолжение таблицы 3

| Номера температурных зон | | 1 . 6 | 2 . 4 . 7 . 8 | 3 . 5 |
|---|---|---|---|---|
| Средняя температура наиболее холодной пятидневки с обеспеченностью 0.92 | | Минус 30 °С и выше | Ниже минус 30° С до минус 40° С включительно | Ниже минус 40° С |
| Арматурная сталь класса А-III по ГОСТ 5781-82* | сварные и вязаные сетки и каркасы, закладные изделия | 25Г2С 35ГС по ГОСТ 5781-82* | 25Г2С по ГОСТ 5781-82* | — |
| | только вязаные сетки и каркасы | | 35ГС по ГОСТ 5781-82* | 25Г2С по ГОСТ 5781-82* |
| Прокатная полосовая по ГОСТ 103-76* Широкополосная универсальная по ГОСТ 82-70* Прокатная листовая по ГОСТ 19903-74* | сварные закладные изделия | 16Д по ГОСТ 6713-91 Ст3сп5-I по ГОСТ 535-88* а Ст3пс5-I по ГОСТ 535-88* только для изделий, работающих на нагрузки с коэффициентом динамики не более 1,1 (закладные изделия для приварки перильного ограждения и закладные изделия для приварки опорных частей в балках пролетных строений длиной 33м) | | 10ХСНД 15ХСНД по ГОСТ 6713-91 а также все марки сталей (кроме 17ГС и 17Г1С) по ГОСТ 19281-89 не ниже четвертой категории поставки |
| Трубы стальные бесшовные по ГОСТ 8732-78* | сварные закладные изделия | Ст2сп по ГОСТ 380-88* 10, 20 по ГОСТ 1050-88 10Г2 по ГОСТ 4543-71* | | |
| Напрягаемая арматура | | Проволока круглая холоднотянутая из углеродистой стали класса В по ГОСТ 7348-81* | | |
| | | Стальные спиральные канаты К-7 диаметром 15 мм по ГОСТ 13840-68* | | |
| Вязальная проволока по ГОСТ 3282-74* и ГОСТ 6727-80* | | — | | |

В настоящем выпуске приведены три основных типоразмера балок температурно-неразрезного пролетного строения:
- балки с индексом "Н" - устанавливаются в средних пролетах температурно-неразрезной цепи и имеют симметричную недобетонированную плиту с двух концов балки для возможности устройства монолитной соединительной плиты на месте строительства;
- балки с индексом "М" - устанавливаются в концевых пролетах температурно-неразрезной цепи с малыми деформациями, имеют недобетонированную плиту с одной стороны балки, при этом детали деформационного шва привариваются к закладным изделиям, предусмотренным в плите балок;
- балки с индексом "Б" - устанавливаются в концевых пролетах температурно-неразрезной цепи с большими деформациями и имеют недобетонированную плиту с одной стороны для устройства монолитной соединительной плиты, с другой для заделки деформационного шва.

При бетонировании балок необходимо предусматривать мероприятия по ограничению выпора бетона из стенки ребра в местах недобетонировки плиты, а на участках, где отсутствуют арматурные выпуски из ребра рекомендуется предусматривать заглаживание бетона с устройством пригруза. Требуемая длина ровной поверхности ребра приведена в таблице 4.

Таблица 4

| Длина балки м | Длина ровной поверхности, мм |
|---|---|
| 12, 15, 18 и 21 | 750 |
| 24 | 850 |
| 33 | 900 |

Передаточная и отпускная прочность бетона принимается в соответствии с выпусками 5-1, 5-2, 5-3, 5-4, 5-5 и 5-6.

Маркировка балок

Маркировка балок принята в соответствии с принятой в настоящей серии с дополнительными обозначениями.

Пример маркировки:

Б 1200.140.90-ТВ.AIII-1Н, Б 2100.174.120-ТК7.AII-2М, Б 3300.180.170-ТВ.AIII-5Б

1-ая группа
Буква Б - балка, тип конструкции
1200, 1500, 1800, 2100, 2400, 3300 - длина балки, в см
140, 174, 180, 194 - ширина верхней плиты по бетону, в см
90, 120, 150, 170 - высота балки, в см

2-ая группа
Т - номер температурной зоны в соответствии с таблицами 1 и 2 (заполняется при конкретном проектировании).
В, К7 - класс или вид напрягаемой арматуры
AII, AIII - класс ненапрягаемой арматуры

3-ья группа
1, 2, 3, 4, 5, 6, 7, 8, 9 и 10 - наличие и положение закладных изделий для прикрепления элементов мостового полотна, в соответствии с рисунком на опалубочных чертежах
Н - балки, устанавливаемые в среднем пролете цепи температурно-неразрезного пролетного строения
М - балки, устанавливаемые в крайнем пролете цепи температурно-неразрезного пролетного строения с малыми продольными деформациями
Б - балки, устанавливаемые в крайнем пролете цепи температурно-неразрезного пролетного строения с большими деформациями.

Рис.1

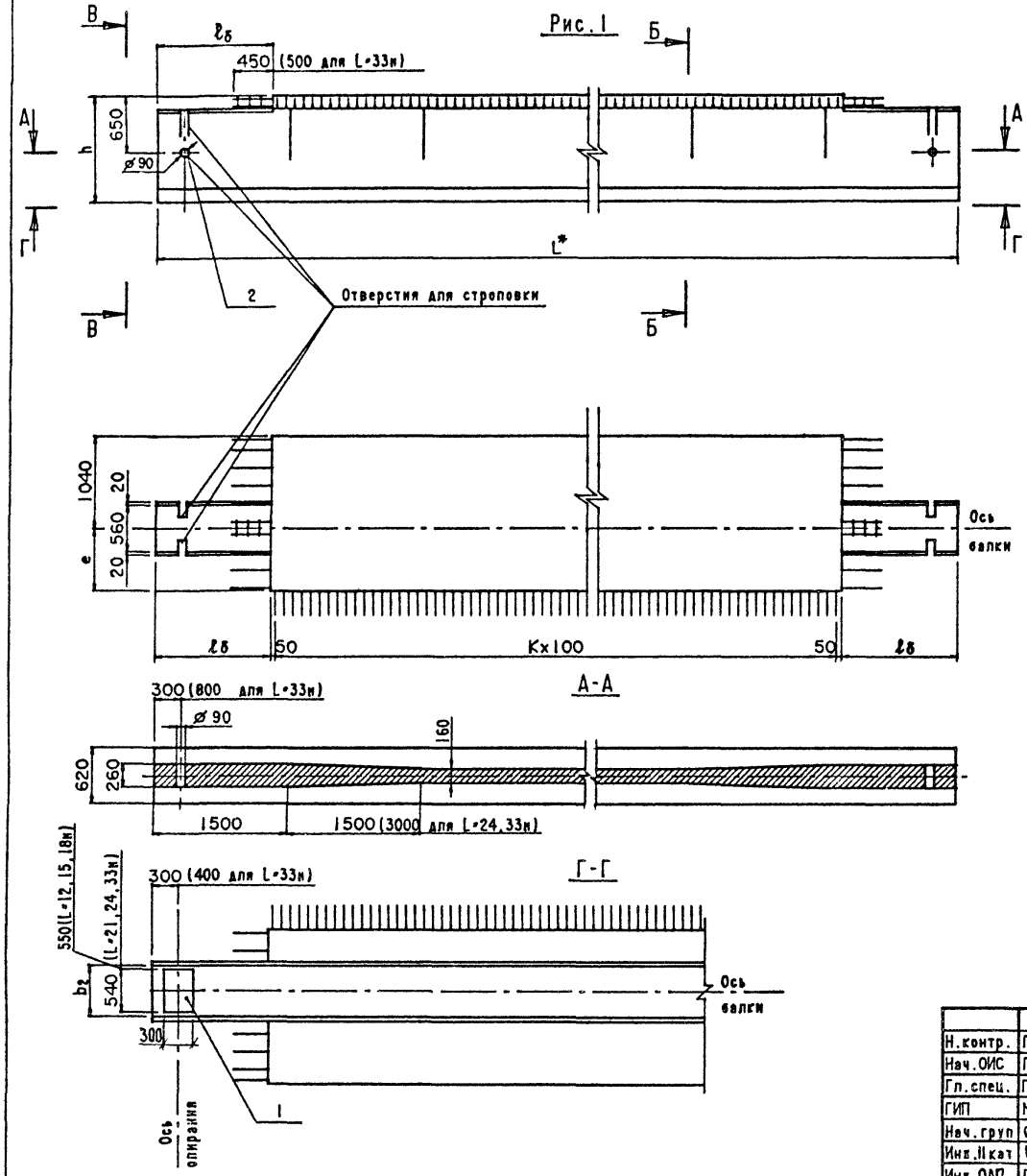


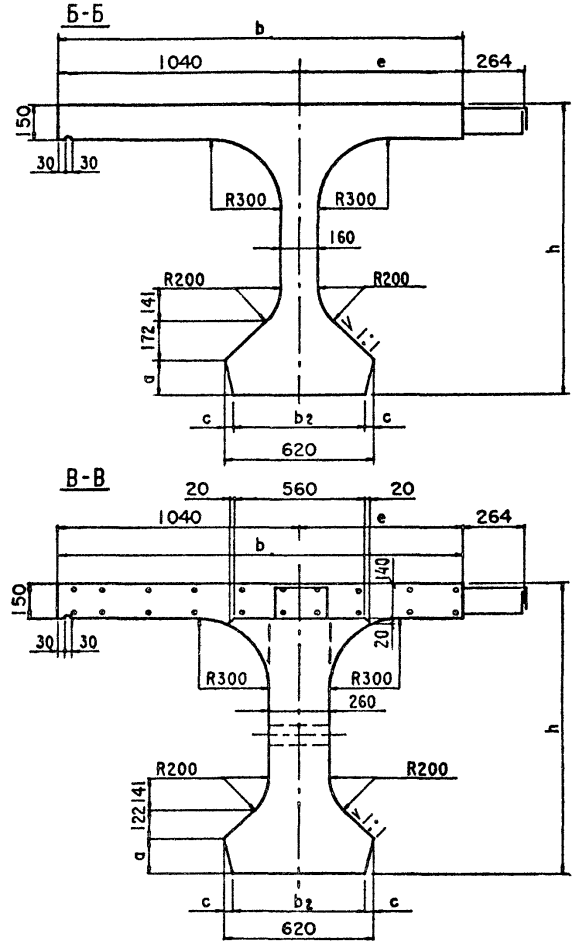


L* - длина пролета в мм

Таблицу исполнений см. лист 4

| | | | | | |
|---|---|---|---|---|---|
| Н.контр. | Прохоров | | | 3.503.1-81.5-7-1ФЧ | |
| Нач.ОИС | Постовой | | | | |
| Гл.спец. | Прохоров | | | | |
| ГИП | Маркин | | 5.03.92 | Балка среднего пролета | Стадия: Р; Лист: 1; Листов: 4 |
| Нач.груп | Старова | | | ЦЕПИ Б L.174(194).h-...-1(2÷5)Н | |
| Инж.1кат | Каунанг | | | Опалубочный чертеж | СОЮЗДОРПРОЕКТ |
| Инж.ОАП | Гавриленкова | | | | |

Формат А3 | 25761-02 9

Рис.2

Остальное см.рис.1

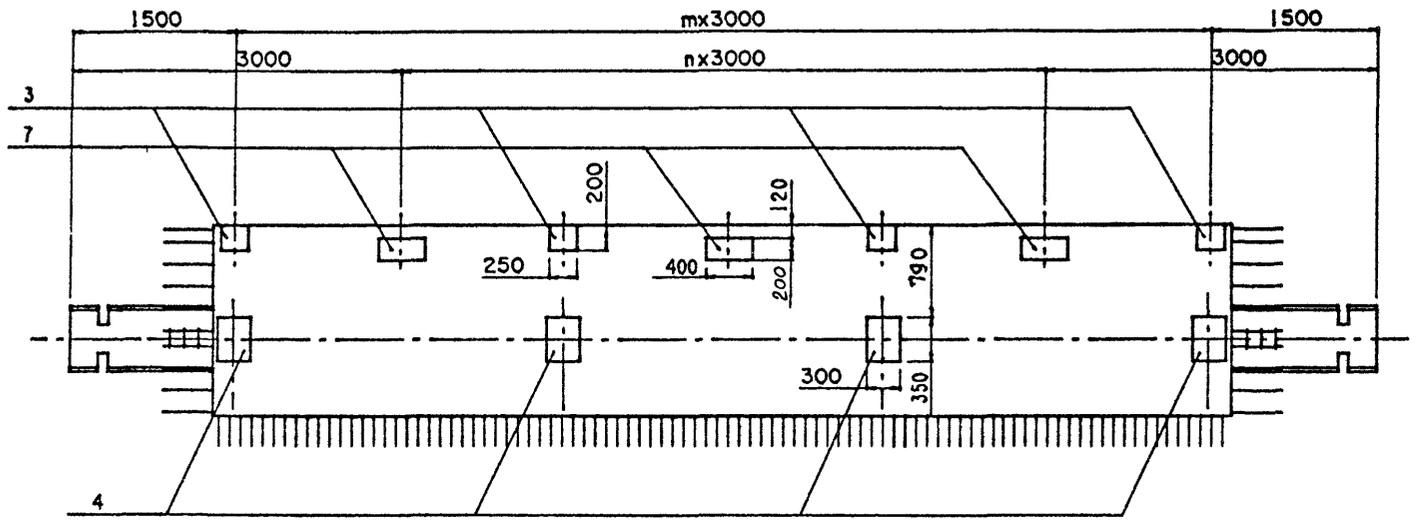


Рис.3

Остальное - см.рис.1

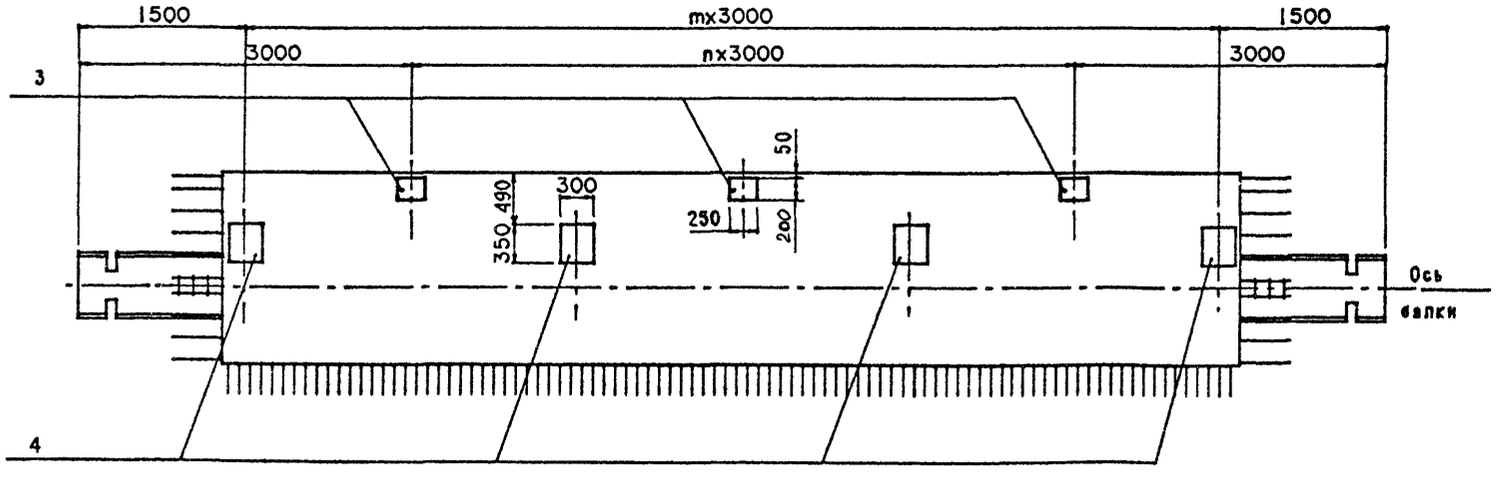

Рис.4

Остальное - см.рис.1

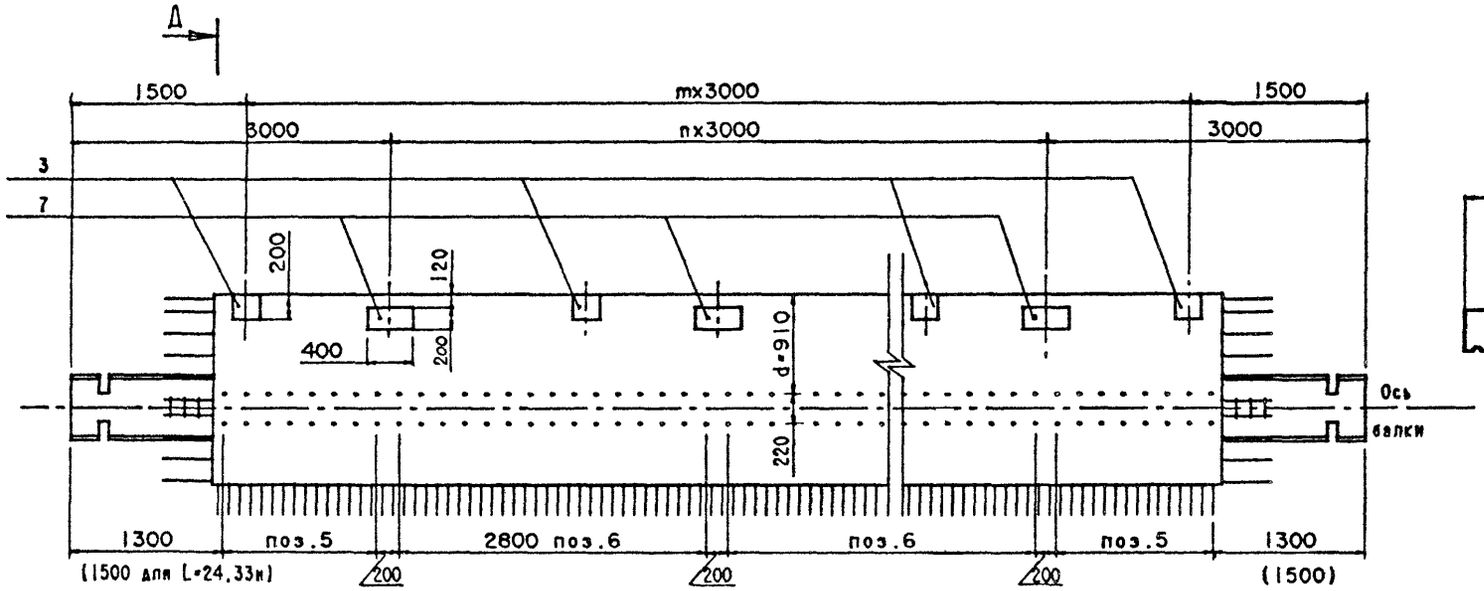


Д-Д

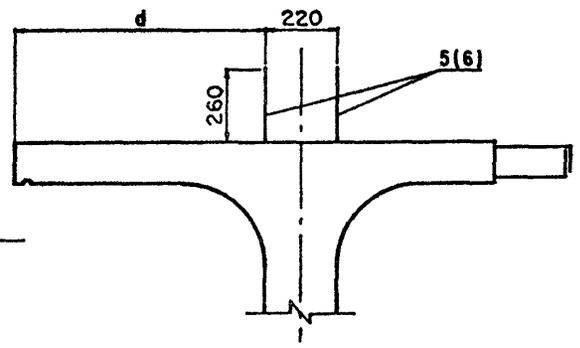


Рис.5

Остальное - см.рис.1

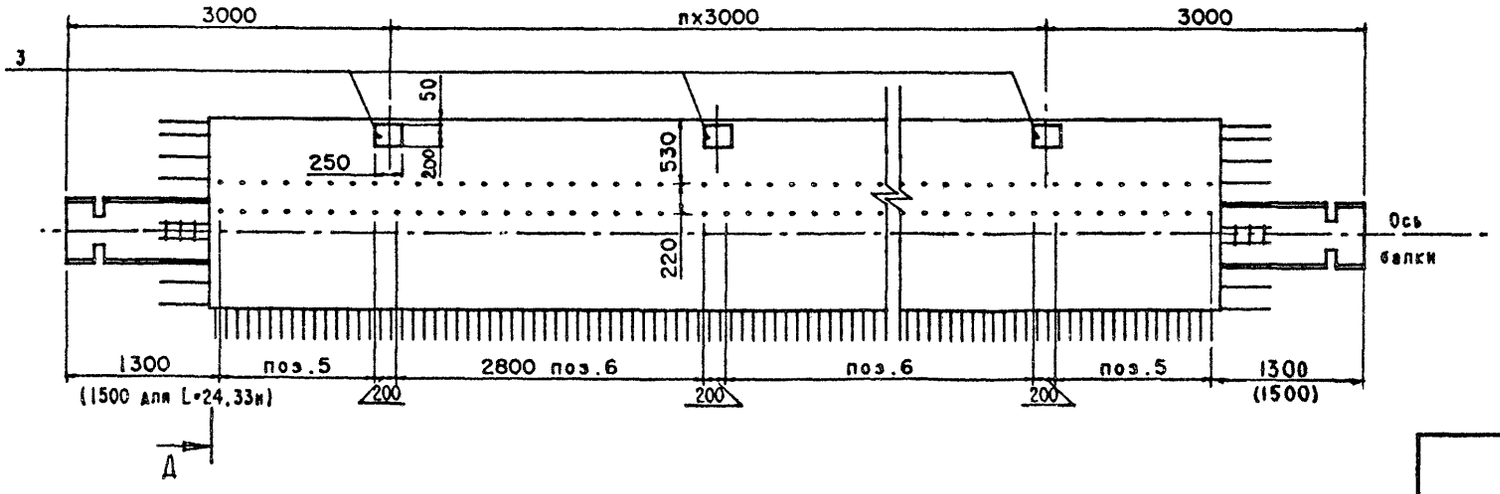


На рис.4 и 5 представлен вариант балок с использованием закладных изделий поз.5 и поз.6 для устройства бетонного цоколя. Балки данной конструкции применять по согласованию с заводом изготовителем.

Таблица 1

| Длина пролета, м | Марка балки БL.b.h-... | Геометрические размеры мм | | | | | | | | | | Т номер температурной зоны | Класс бетона по прочности на сжатие | Марка бетона по морозостойкости | Объем бетона, м³ | Масса балки, т |
|---|---|---|---|---|---|---|---|---|---|---|---|---|---|---|---|---|
| | | h | e | b | $b_2$ | a | c | $l_6$ | k | m | n | | | | | |
| 12 | Б1200.174.90-Т... -1(2÷5)Н | 900 | 700 | 1740 | 600 | 100 | 10 | 1200 | 95 | 3 | 2 | 1.2.3 / 4.5 | В35 | F200 / F300 | 5.83 | 14.6 |
| | Б1200.194.90-Т... -1(2÷5)Н | 900 | 900 | 1940 | 600 | 100 | 10 | 1200 | 95 | 3 | 2 | 1.2.3 / 4.5 | В35 | F200 / F300 | 6.12 | 15.3 |
| 15 | Б1500.174.90-Т... -1(2÷5)Н | 900 | 700 | 1740 | 600 | 100 | 10 | 1200 | 125 | 4 | 3 | 1.2.3 / 4.5 | В35 | F200 / F300 | 7.39 | 18.5 |
| | Б1500.194.90-Т... -1(2÷5)Н | 900 | 900 | 1940 | 600 | 100 | 10 | 1200 | 125 | 4 | 3 | 1.2.3 / 4.5 | В35 | F200 / F300 | 7.77 | 19.5 |
| 18 | Б1800.174.120-Т... -1(2÷5)Н | 1200 | 700 | 1740 | 590 | 150 | 15 | 1200 | 155 | 5 | 4 | 1.2.3 / 4.5 | В35 | F200 / F300 | 10.31 | 25.8 |
| | Б1800.194.120-Т... -1(2÷5)Н | 1200 | 900 | 1940 | 590 | 150 | 15 | 1200 | 155 | 5 | 4 | 1.2.3 / 4.5 | В35 | F200 / F300 | 10.78 | 27.0 |
| 21 | Б2100.174.120-Т... -1(2÷5)Н | 1200 | 700 | 1740 | 590 | 150 | 15 | 1200 | 185 | 6 | 5 | 1.2.3 / 4.5 | В35 | F200 / F300 | 12.05 | 30.2 |
| | Б2100.194.120-Т... -1(2÷5)Н | 1200 | 900 | 1940 | 590 | 150 | 15 | 1200 | 185 | 6 | 5 | 1.2.3 / 4.5 | В35 | F200 / F300 | 12.64 | 31.6 |
| 24 | Б2400.174.120-Т... -1(2÷5)Н | 1200 | 700 | 1740 | 590 | 150 | 15 | 1300 | 213 | 7 | 6 | 1.2.3.6.7 / 4.5.8 | В35 | F200 / F300 | 13.92 | 34.8 |
| | Б2400.194.120-Т... -1(2÷5)Н | 1200 | 900 | 1940 | 590 | 150 | 15 | 1300 | 213 | 7 | 6 | 1.2.3.6.7 / 4.5.8 | В35 | F200 / F300 | 14.56 | 36.4 |
| 33 | Б3300.194.150-Т... -1(2÷5)Н | 1500 | 900 | 1940 | 580 | 200 | 20 | 1400 | 301 | 10 | 9 | 1.2.3 / 4.5 | В40 | F200 / F300 | 22.48 | 56.2 |
| | Б3300.194.170-Т... -1(2÷5)Н | 1700 | 900 | 1940 | 580 | 200 | 20 | 1400 | 301 | 10 | 9 | 1.2.3 / 4.5 | В35 | F200 / F300 | 23.68 | 59.2 |

Таблица 2

| Марка балки | Рис. |
|---|---|
| БL.174.h-Т...-1Н | 1 |
| -2Н | 2 |
| -3Н | 3 |
| -4Н | 4 |
| -5Н | 5 |
| БL.194.h-Т...-1Н | 1 |
| -2Н | 2 |
| -3Н | 3 |
| -4Н | 4 |
| -5Н | 5 |

Схема армирования балки ненапрягаемой арматурой

Ж-Ж

План верхних сеток плиты

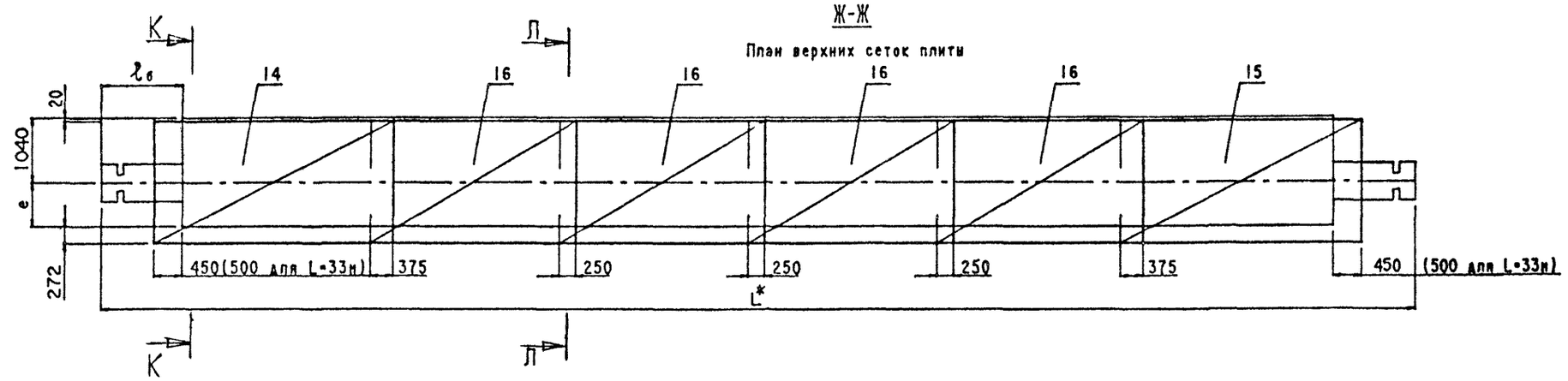


И-И

План нижних сеток плиты

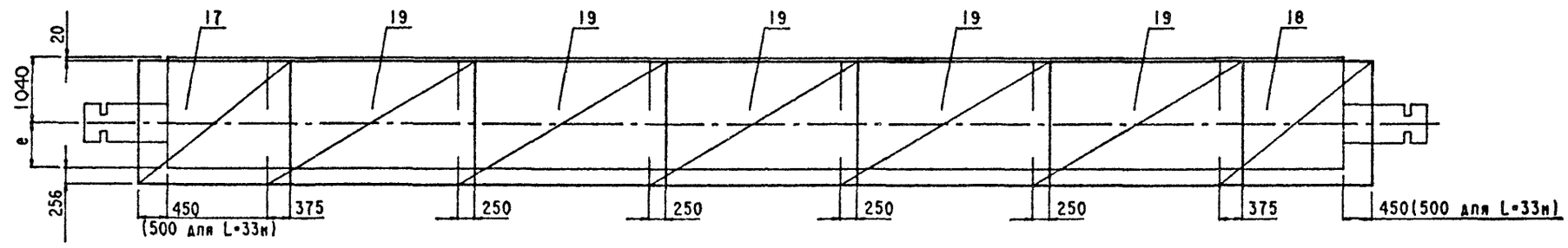


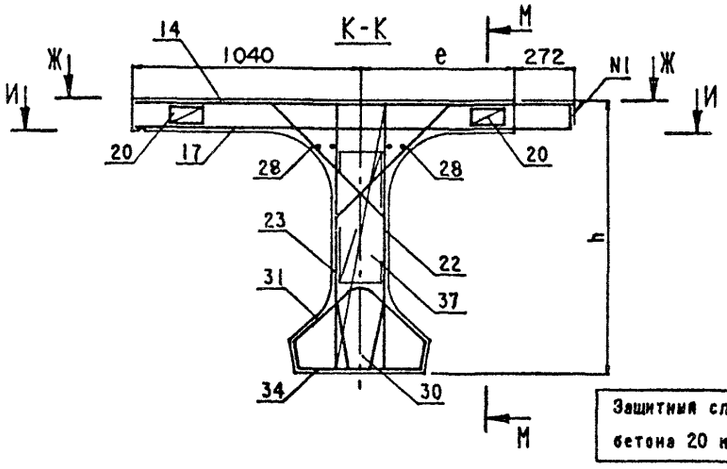


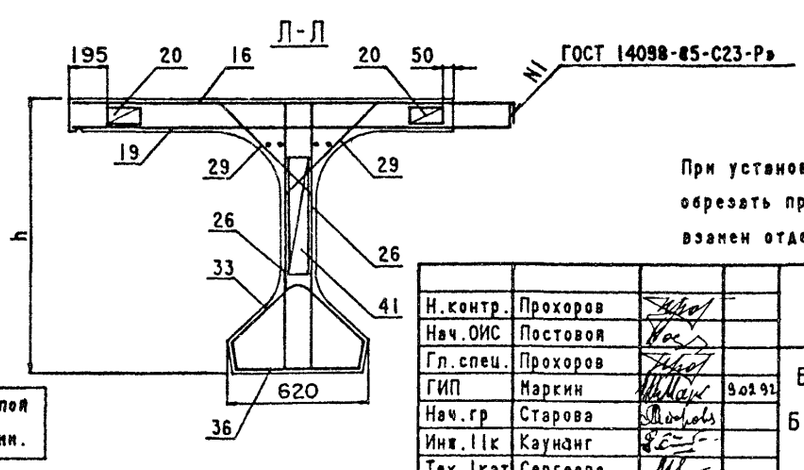


Опалубочный чертеж см. 3.503.1-81.5-7-1ФЧ

Армирование напрягаемой арматуры см. Выпуски 5-1, 5-2, 5-3, 5-4, 5-5, 5-6

Технические требования см. 3.503.1-81.5-7-ТТ

Ведомость спецификации см. лист 5

При установке закладных изделий в случае необходимости обрезать продольные стержни сеток и установить взамен отдельные стержни (поз.21).

| | | | | | |
|---|---|---|---|---|---|
| Н.контр. | Прохоров | | | 3.503.1-81.5-7-1 | |
| Нач.ОИС | Постовой | | | | |
| Гл.спец. | Прохоров | | | | |
| ГИП | Маркин | | 9.01.91 | Балка среднего пролета цепи Б L.174.(194).h-...-1(2÷5)Н Арматурный чертеж | Стадия: Р; Лист: 1; Листов: 5 |
| Нач.гр | Старова | | | | |
| Инж.1к | Каунанг | | | | |
| Тех.1кат | Сергеева | | | | СОЮЗДОРПРОЕКТ |

Схема армирования балки ненапрягаемой арматурой (продолжение)

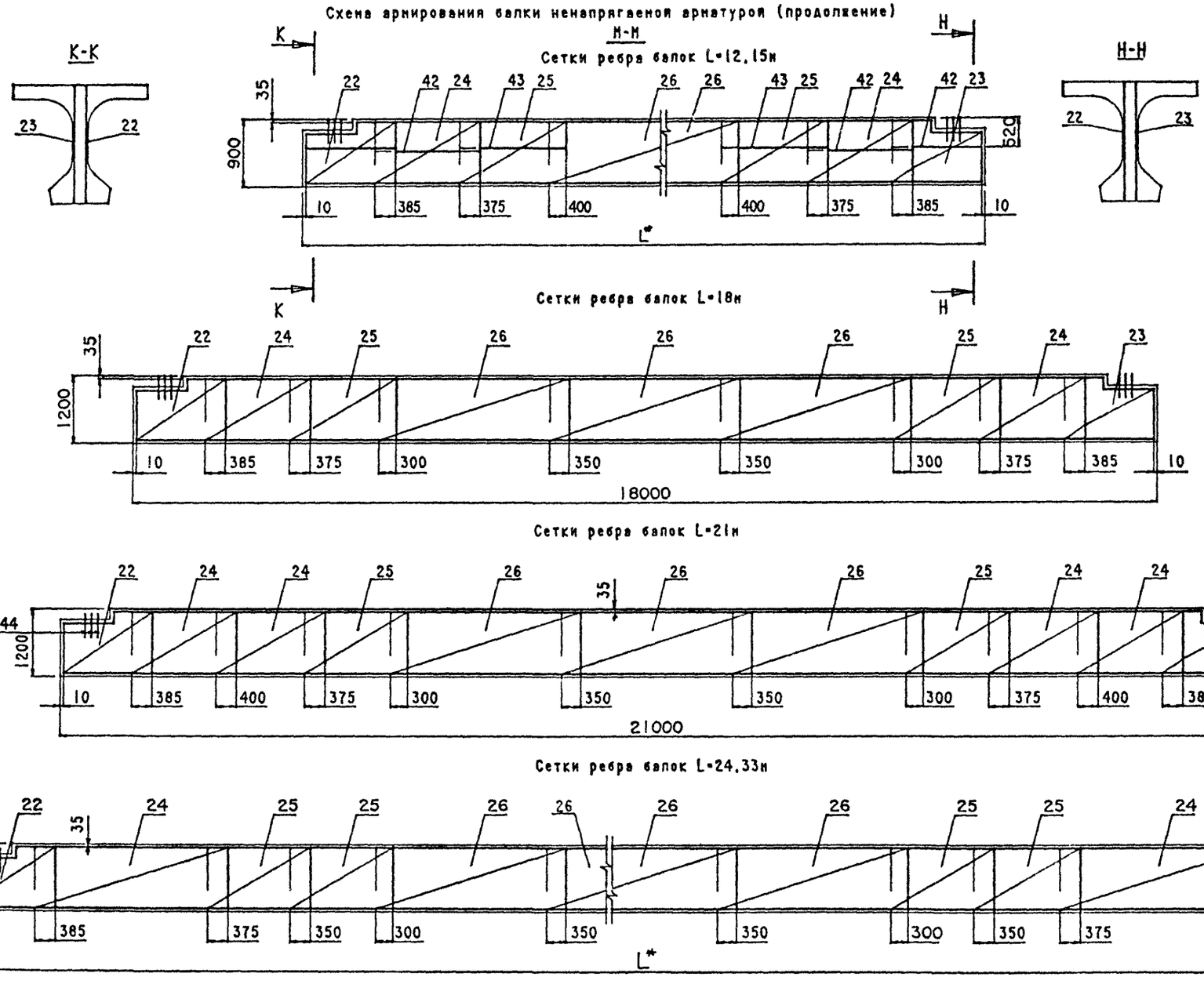


Вертикальные стержни сеток ребра (поз.22,23) и стержни вутов, проходящие через отверстия для строповки в ребре балки обрезать по месту.

** Для L=33м поз. 44 ставить по 4 шт.

Схема армирования балки ненапрягаемой арматурой (продолжение)

М-М

Сетки вутов и торцов балок L=12,15,18,21м

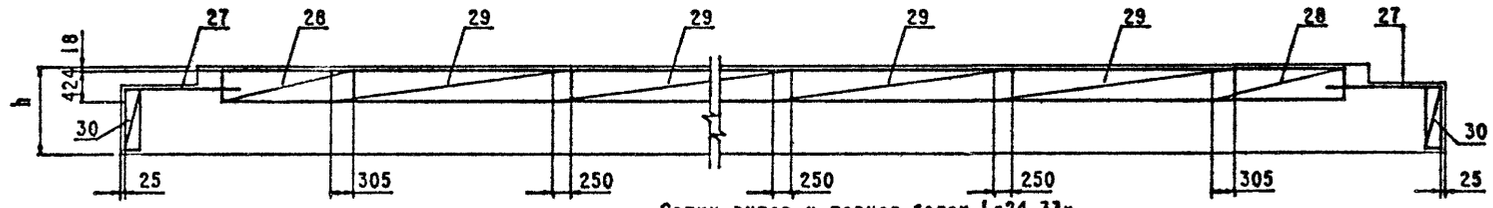


Сетки вутов и торцов балок L=24,33м

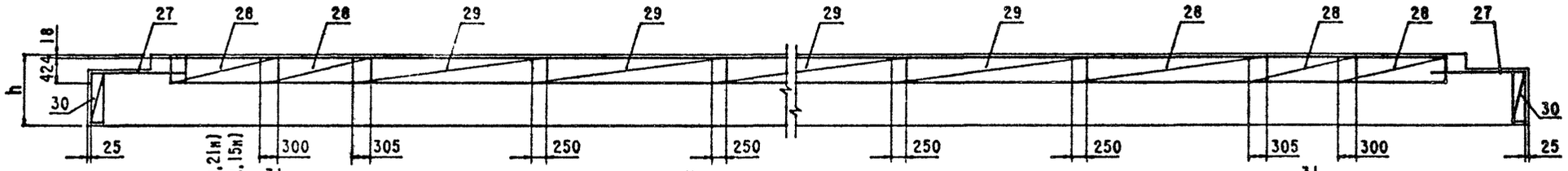


Каркаси нижнего пояса балок

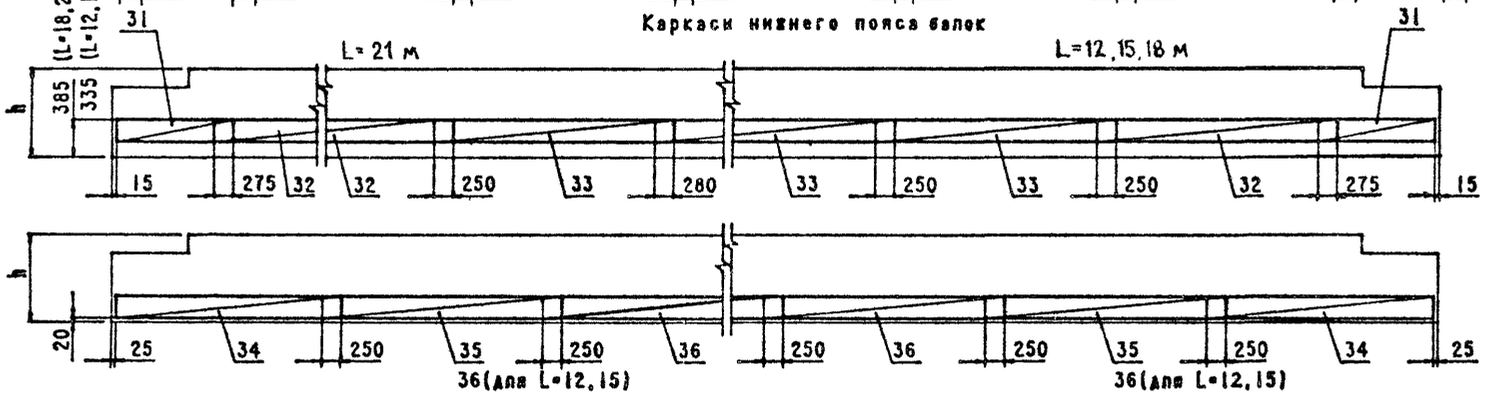


Каркаси нижнего пояса балок L=24,33м



Схема армирования балки ненапрягаемой арматурой (продолжение)

Фиксаторы плиты и ребра балок L=12, 15, 18м

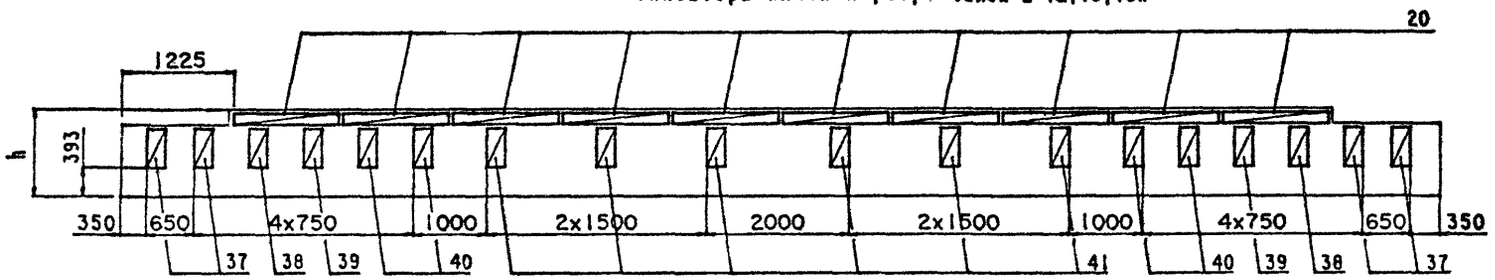


Фиксаторы плиты и ребра балок L=21м

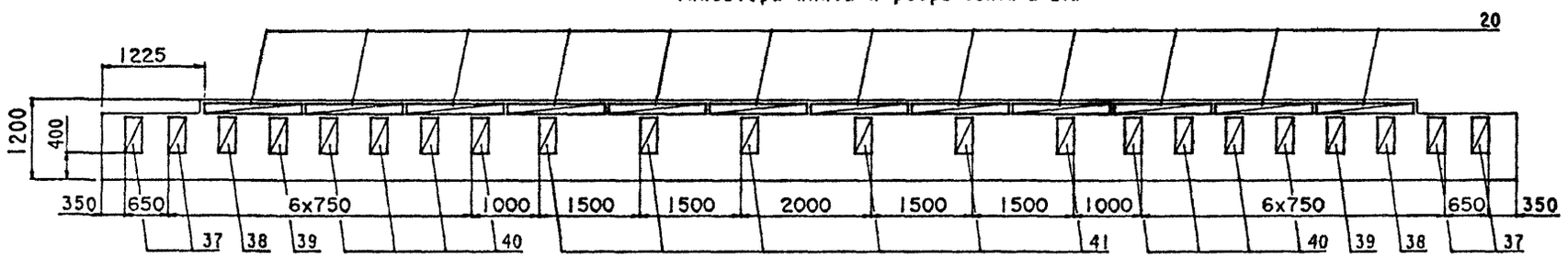


Фиксаторы плиты и ребра балок L=24м

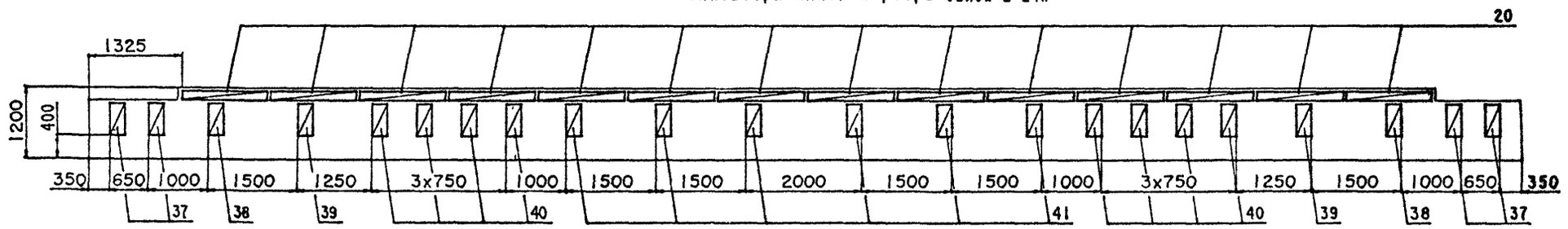


Фиксаторы плиты и ребра балок L=33м




3.503.1-81.5-7-1

Лист 4

Формат А3

25761-02 16

| Номер строки | Наименование | Для исполнения 1 | 2 | 3 | 4 | 5 | 6 | 7 | 8 | Обозначение документа |
|---|---|---|---|---|---|---|---|---|---|---|
| 1 | Изделие закладное балки L=12,15,18м | × | × | × | × | × | × | × | × | 3.503.1-81.5 -7-2 |
| 2 | L=21,24,33м | × | × | × | × | × | × | × | × | -7-3 |
| 3 | Напрягаемая арматура. Пучки из стали класса В. L=12м | × | × | × | × | | | | | 3.503.1-81.5 -1-3 |
| 4 | L=15м | × | × | × | × | | | | | -2-3 |
| 5 | L=18м | × | × | × | × | | | | | -3-3 |
| 6 | L=21м | × | × | × | × | | | | | -4-3 |
| 7 | L=24м | × | × | × | × | | | | | -5-3 |
| 8 | L=33м, h=1.5м | | | × | × | | | | | -6-3 |
| 9 | L=33м, h=1.7м | | | × | × | | | | | -6-4 |
| 10 | Напрягаемая арматура. Канаты К-7. L=12м | | | | | × | × | × | × | -1-4 |
| 11 | L=15м | | | | | × | × | × | × | -2-4 |
| 12 | L=18м | | | | | × | × | × | × | -3-4 |
| 13 | L=21м | | | | | × | × | × | × | -4-4 |
| 14 | Плита балки b=174см. Арматура класса А-III | × | | | | × | | | | -7-4 |
| 15 | Арматура класса А-II | | × | | | | × | | | -7-5 |
| 16 | Плита балки b=194см. Арматура класса А-III | | | × | | | | × | | -7-6 |
| 17 | Арматура класса А-II | | | | × | | | | × | -7-7 |
| 18 | Ребро балки L=12,15м. Арматура класса А-III | × | | × | | × | | × | | -7-8 |
| 19 | Арматура класса А-II | | × | | × | | × | | × | -7-9 |
| 20 | Ребро балки L=18,21,24м. Арматура класса А-III | × | | × | | × | | × | | -7-10 |
| 21 | Арматура класса А-II | | × | | × | | × | | × | -7-11 |
| 22 | Ребо балки L=33м. Арматура класса А-III | | | × | | | | | | -7-12 |
| 23 | Арматура класса А-II | | | | × | | | | | -7-13 |

Таблица исполнений

| Номер исполнения | Марки балки L=12,15,18,21 м |
|---|---|
| 1 | БЛ.174.h-ТВАIII-1(2÷5)Н |
| 2 | БЛ.174.h-ТВАII-1(2÷5)Н |
| 3 | БЛ.194.h-ТВАIII-1(2÷5)Н |
| 4 | БЛ.194.h-ТВАII-1(2÷5)Н |
| 5 | БЛ.174.h-ТК7АIII-1(2÷5)Н |
| 6 | БЛ.174.h-ТК7АII-1(2÷5)Н |
| 7 | БЛ.194.h-ТК7АIII-1(2÷5)Н |
| 8 | БЛ.194.h-ТК7АII-1(2÷5)Н |

Таблица исполнений (прод.)

| Номер исполнения | Марки балки L=24 м |
|---|---|
| 1 | Б2400.174.120-ТВАIII-1(2÷5)Н |
| 2 | Б2400.174.120-ТВАII-1(2÷5)Н |
| 3 | Б2400.194.120-ТВАIII-1(2÷5)Н |
| 4 | Б2400.194.120-ТВАII-1(2÷5)Н |

Таблица исполнений (прод.)

| Номер исполнения | Марки балки L=33 м |
|---|---|
| 3 | Б3300.194.150-ТВАIII-1(2÷5)Н |
| 4 | Б3300.194.150-ТВАII-1(2÷5)Н |
| 3 | Б3300.194.170-ТВАIII-1(2÷5)Н |
| 4 | Б3300.194.170-ТВАII-1(2÷5)Н |

| Поз. | Наименование | 3.503.1-81.5-7-1ФЧ кол. на рис. 1 | 2 | 3 | 4 | 5 | Обозначение документа | Масса ед., кг. |
|---|---|---|---|---|---|---|---|---|
| 1 | Изделие закладное | | | | | | | |
| | МН-ТАIII (А II)-1 | 2 | 2 | 2 | 2 | 2 | 3.503.1-81.6-1-1 | 16.3(16.6) |
| 2 | МН-ТАIII (А II)-5 | 2 | 2 | 2 | 2 | 2 | -3 | 5.1 |
| 3 | МН-ТАIII (А II)-6 L=12м | | 4 | 3 | 4 | 3 | -4 | 4.3 |
| | L=15м | | 5 | 4 | 5 | 4 | | |
| | L=18м | | 6 | 5 | 6 | 5 | | |
| 4 | МН-ТАIII (А II)-7 L=12м | | 4 | 4 | | | -5 | 21.8(22.1) |
| | L=15м | | 5 | 5 | | | | |
| | L=18м | | 6 | 6 | | | | |
| 5 | МН-ТАIII (А II)-12 | | | | 4 | 4 | 3.503.1-81.6-2-18 | 5.9 |
| 6 | МН-ТАIII (А II)-9 L=12м | | | | 4 | 4 | 3.503.1-81.6-1-6 | 10.0 |
| | L=15м | | | | 6 | 6 | | |
| | L=18м | | | | 8 | 8 | | |
| 7 | МН-ТАIII (А II)-10 L=12м | | 3 | | 3 | | -7 | 6.8 |
| | L=15м | | 4 | | 4 | | | |
| | L=18м | | 5 | | 5 | | | |

| | | | |
|---|---|---|---|
| Н.контр. | Прохоров | | |
| Нач.ОИС | Постовой | | |
| Гл.спец. | Прохоров | | |
| ГИП | Маркин | | 9.02.92 |
| Нач.груп | Старова | | |
| Инж.1кат | Филимонова | | |
| Инж.ОАП | Макарова | | |

3.503.1-81.5-7-2

Изделие закладное
балок L=12, 15, 18м
b=174, 194см

| Стадия | Лист | Листов |
|---|---|---|
| Р | | 1 |

СОЮЗДОРПРОЕКТ

Формат А4

| Поз. | Наименование | 3.503.1-81.5-7-1ФЧ кол. на рис. 1 | 2 | 3 | 4 | 5 | Обозначение документа | Масса ед., кг |
|---|---|---|---|---|---|---|---|---|
| 1 | Изделие закладное | | | | | | | |
| | МН-ТАIII (А II)-1 L=21м | 2 | 2 | 2 | 2 | 2 | 3.503.1-81.6-1-1 | 16.3(16.6) |
| | МН-ТАIII (А II)-2 L=24,33м | 2 | 2 | 2 | 2 | 2 | | 27.5(28.2) |
| 2 | МН-ТАIII (А II)-5 | 2 | 2 | 2 | 2 | 2 | -3 | 5.1 |
| 3 | МН-ТАIII (А II)-6 L=21м | | 7 | 6 | 7 | 6 | -4 | 4.3 |
| | L=24м | | 8 | 7 | 8 | 7 | | |
| | L=33м | | 11 | 10 | 11 | 10 | | |
| 4 | МН-ТАIII (А II)-7 L=21м | | 7 | 7 | | | -5 | 21.8(22.1) |
| | L=24м | | 8 | 8 | | | | |
| | L=33м | | 11 | 11 | | | | |
| 5 | МН-ТАIII (А II)-12 L=21м | | | | 4 | 4 | 3.503.1-81.6-2-18 | 5.9 |
| | МН-ТАIII (А II)-13 L=24,33м | | | | 4 | 4 | -18 | 5.3 |
| 6 | МН-ТАIII (А II)-9 L=21м | | | | 10 | 10 | 3.503.1-81.6-1-6 | 10.0 |
| | L=24м | | | | 12 | 12 | | |
| | L=33м | | | | 18 | 18 | | |
| 7 | МН-ТАIII (А II)-10 L=21м | | 6 | | 6 | | -7 | 6.8 |
| | L=24м | | 7 | | 7 | | | |
| | L=33м | | 10 | | 10 | | | |

| | | | |
|---|---|---|---|
| Н.контр. | Прохоров | | |
| Нач.ОИС | Постовой | | |
| Гл.спец. | Прохоров | | |
| ГИП | Маркин | | 9.02.92 |
| Нач.груп | Старова | | |
| Инж.1кат | Филимонова | | |
| Инж.ОАП | Макарова | | |

3.503.1-81.5-7-3

Изделие закладное
балок L=21, 24, 33м
b=174, 194см

| Стадия | Лист | Листов |
|---|---|---|
| Р | | 1 |

СОЮЗДОРПРОЕКТ

Формат А4

25761-02 18

ГОСТ1
ИЗ-72

| Поз. | Наименование | Кол. на пролет | | | | | | Обозначение документа | Масса ед.,кг. |
|---|---|---|---|---|---|---|---|---|---|
| | | 12м | 15м | 18м | 21м | 24м | | | |
| 14 | Сетка плиты СП174-ТАIII-7 | 1 | 1 | 1 | 1 | | | 3.503.1-81.6-2-2 | 59.4 |
| | СП174-ТАIII-8 | | | | | 1 | | -3 | 57.6 |
| 15 | СП174-ТАIII-10 | 1 | 1 | 1 | 1 | | | -2 | 59.4 |
| | СП174-ТАIII-11 | | | | | 1 | | -3 | 57.6 |
| 16 | СП174-ТАIII-3 | 1 | 2 | 3 | 4 | 5 | | 3.503.1-81.6-1-20 | 44.8 |
| 17 | СП174-ТАIII-13 | 1 | 1 | 1 | 1 | | | 3.503.1-81.6-2-3 | 42.6 |
| | СП174-ТАIII-14 | | | | | 1 | | -2 | 40.8 |
| 18 | СП174-ТАIII-16 | 1 | 1 | 1 | 1 | | | -3 | 42.6 |
| | СП174-ТАIII-17 | | | | | 1 | | -2 | 40.8 |
| 19 | СП174-ТАIII-6 | 2 | 3 | 4 | 5 | 6 | | 3.503.1-81.6-1-20 | 58.9 |
| 20 | Фиксатор Ф-ТАI-1 | 12 | 16 | 20 | 24 | 28 | | 3.503.1-81.6-1-40 | 1.5 |

| | | | | |
|---|---|---|---|---|
| Н.контр. | Прохоров | | | 3.503.1-81.5-7-4 |
| Нач.ОИС | Постовой | | | |
| Гл.спец. | Прохоров | | | |
| ГИП | Маркин | | 9.02.92 | Плита балки b=174см Арматура класса А-III |
| Нач.груп | Старова | | | Стадия: Р; Лист: ; Листов: 1 |
| Инж.1кат | Филимонова | | | СОЮЗДОРПРОЕКТ |
| Инж.ОАП | Макарова | | | |

Формат А4

МОСТ1
ПБ-74

| Поз. | Наименование | Кол. на пролет | | | | | | Обозначение документа | Масса ед.,кг. |
|---|---|---|---|---|---|---|---|---|---|
| | | 12м | 15м | 18м | 21м | 24м | | | |
| 14 | Сетка плиты СП174-ТАII-7 | 1 | 1 | 1 | 1 | | | 3.503.1-81.6-2-2 | 85.7 |
| | СП174-ТАII-8 | | | | | 1 | | -3 | 83.0 |
| 15 | СП174-ТАII-10 | 1 | 1 | 1 | 1 | | | -2 | 85.7 |
| | СП174-ТАII-11 | | | | | 1 | | -3 | 83.0 |
| 16 | СП174-ТАII-3 | 1 | 2 | 3 | 4 | 5 | | 3.503.1-81.6-1-20 | 58.9 |
| 17 | СП174-ТАII-13 | 1 | 1 | 1 | 1 | | | 3.503.1-81.6-2-3 | 59.2 |
| | СП174-ТАII-14 | | | | | 1 | | -2 | 56.7 |
| 18 | СП174-ТАII-16 | 1 | 1 | 1 | 1 | | | -3 | 59.2 |
| | СП174-ТАII-17 | | | | | 1 | | -2 | 56.7 |
| 19 | СП174-ТАII-6 | 2 | 3 | 4 | 5 | 6 | | 3.503.1-81.6-1-20 | 75.3 |
| 20 | Фиксатор Ф-ТАI-2 | 12 | 16 | 20 | 24 | 28 | | 3.503.1-81.6-1-40 | 1.5 |

| | | | | |
|---|---|---|---|---|
| Н.контр. | Прохоров | | | 3.503.1-81.5-7-5 |
| Нач.ОИС | Постовой | | | |
| Гл.спец. | Прохоров | | | |
| ГИП | Маркин | | 9.02.92 | Плита балки b=174см Арматура класса А-II |
| Нач.груп | Старова | | | Стадия: Р; Лист: ; Листов: 1 |
| Инж.1кат | Филимонова | | | СОЮЗДОРПРОЕКТ |
| Инж.ОАП | Макарова | | | |

Формат А4

| Поз. | Наименование | Кол. на пролет | | | | | | Обозначение документа | Масса ед.,кг. |
|---|---|---|---|---|---|---|---|---|---|
| | | 12м | 15м | 18м | 21м | 24м | 33м | | |
| 14 | Сетка плиты СП194-ТАIII-7 | 1 | 1 | 1 | 1 | | | 3.503.1-81.6-2-5 | 66.2 |
| | СП194-ТАIII-8 | | | | | 1 | | -6 | 64.1 |
| | СП194-ТАIII-9 | | | | | | 1 | -5 | 62.9 |
| 15 | СП194-ТАIII-10 | 1 | 1 | 1 | 1 | | | -5 | 66.2 |
| | СП194-ТАIII-11 | | | | | 1 | | -6 | 64.1 |
| | СП194-ТАIII-12 | | | | | | 1 | -5 | 62.9 |
| 16 | СП194-ТАIII-3 | 1 | 2 | 3 | 4 | 5 | 8 | 3.503.1-81.6-1-20 | 49.8 |
| 17 | СП194-ТАIII-13 | 1 | 1 | 1 | 1 | | | 3.503.1-81.6-2-6 | 47.4 |
| | СП194-ТАIII-14 | | | | | 1 | | -5 | 45.4 |
| | СП194-ТАIII-15 | | | | | | 1 | -6 | 43.0 |
| 18 | СП194-ТАIII-16 | 1 | 1 | 1 | 1 | | | -6 | 47.4 |
| | СП194-ТАIII-17 | | | | | 1 | | -5 | 45.4 |
| | СП194-ТАIII-18 | | | | | | 1 | -6 | 43.0 |
| 19 | СП194-ТАIII-6 | 2 | 3 | 4 | 5 | 6 | 9 | 3.503.1-81.6-1-20 | 65.5 |
| 20 | Фиксатор Ф-ТАI-1 | 12 | 16 | 20 | 24 | 28 | 40 | 3.503.1-81.6-1-40 | 1.5 |

| | | | | | |
|---|---|---|---|---|---|
| Н.контр. | Прохоров | | | 3.503.1-81.5-7-6 | |
| Нач.ОИС | Постовой | | | | |
| Гл.спец. | Прохоров | | | | |
| ГИП | Маркин | | 9.02.92 | Плита балки b=194см Арматура класса А-III | Стадия: Р; Лист: ; Листов: 1 |
| Нач.груп | Старова | | | | СОЮЗДОРПРОЕКТ |
| Инж.1кат | Филимонова | | | | |
| Инж.ОАП | Макарова | | | | |

Формат А4

| Поз. | Наименование | Кол. на пролет | | | | | | Обозначение документа | Масса ед.,кг. |
|---|---|---|---|---|---|---|---|---|---|
| | | 12м | 15м | 18м | 21м | 24м | 33м | | |
| 14 | Сетка плиты СП194-ТАII-7 | 1 | 1 | 1 | 1 | | | 3.503.1-81.6-2-5 | 95.2 |
| | СП194-ТАII-8 | | | | | 1 | | -6 | 92.2 |
| | СП194-ТАII-9 | | | | | | 1 | -5 | 90.4 |
| 15 | СП194-ТАII-10 | 1 | 1 | 1 | 1 | | | -5 | 95.2 |
| | СП194-ТАII-11 | | | | | 1 | | -6 | 92.2 |
| | СП194-ТАII-12 | | | | | | 1 | -5 | 90.4 |
| 16 | СП194-ТАII-3 | 1 | 2 | 3 | 4 | 5 | 8 | 3.503.1-81.6-1-20 | 65.5 |
| 17 | СП194-ТАII-13 | 1 | 1 | 1 | 1 | | | 3.503.1-81.6-2-6 | 65.9 |
| | СП194-ТАII-14 | | | | | 1 | | -5 | 63.0 |
| | СП194-ТАII-15 | | | | | | 1 | -6 | 59.8 |
| 18 | СП194-ТАII-16 | 1 | 1 | 1 | 1 | | | -6 | 65.9 |
| | СП194-ТАII-17 | | | | | 1 | | -5 | 63.0 |
| | СП194-ТАII-18 | | | | | | 1 | -6 | 59.8 |
| 19 | СП194-ТАII-6 | 2 | 3 | 4 | 5 | 6 | 9 | 3.503.1-81.6-1-20 | 84.1 |
| 20 | Фиксатор Ф-ТАI-2 | 12 | 16 | 20 | 24 | 28 | 40 | 3.503.1-81.6-1-40 | 1.5 |

| | | | | | |
|---|---|---|---|---|---|
| Н.контр. | Прохоров | | | 3.503.1-81.5-7-7 | |
| Нач.ОИС | Постовой | | | | |
| Гл спец. | Прохоров | | | | |
| ГИП | Маркин | | 9.02.92 | Плита балки b=194см Арматура класса А-II | Стадия: Р; Лист: ; Листов: 1 |
| Нач.груп | Старова | | | | СОЮЗДОРПРОЕКТ |
| Инж.1кат | Филимонова | | | | |
| Инж.ОАП | Макарова | | | | |

Формат А4

25761-02 20

НОСТI ПБ-76

| Поз. | Наименование | Кол. на пролет 12 м | Кол. на пролет 15 м | Обозначение документа | Масса ед.,кг. |
|---|---|---|---|---|---|
| 22 | Сетка ребра СР 90 -ТАIII-7 | 2 | 2 | 3.503.1-81.6-2-7 | 24.5 |
| 23 | СР 90 -ТАIII-9 | 2 | 2 | -7 | 24.5 |
| 24 | СР 90 -ТАIII-3 | 4 | 4 | 3.503.1-81.6-1-23 | 16.5 |
| 25 | СР 90 -ТАIII-4 | 4 | 4 | -25 | 9.3 |
| 26 | СР 90 -ТАI-5 | 2 | 4 | -29 | 9.1 |
| 27 | Сетка вута СВ-ТАI-4 | 2 | 2 | 3.503.1-81.6-2-15 | 5.9 |
| 28 | СВ-ТАI-2 | 4 | 4 | 3.503.1-81.6-1-30 | 2.8 |
| 29 | СВ-ТАI-3 | 4 | 6 | -30 | 3.4 |
| 30 | Сетка торца СТ90 -ТАIII-1 | 2 | 2 | 3.503.1-81.6-2-12 | 2.8 |
| 31 | Каркас К-ТАIII-1 | 2 | 2 | 3.503.1-81.6-1-32 | 9.8 |
| 32 | К-ТАIII-2 | 2 | 2 | -33 | 14.2 |
| 33 | К-ТАIII-3 | 1 | 2 | -33 | 10.0 |
| 34 | К10-ТАIII-1 | 2 | 2 | -34 | 27.5 |
| 36 | К10-ТАIII-2 | 2 | 3 | -35 | 16.3 |
| 37 | Фиксатор Ф90 -ТАI-1 | 4 | 4 | -41 | 0.8 |
| 38 | Ф90 -ТАI-2 | 2 | 2 | -41 | 0.8 |
| 39 | Ф90 -ТАI-3 | 2 | 2 | -41 | 0.7 |
| 40 | Ф90 -ТАI-4 | 4 | 4 | -41 | 0.7 |
| 41 | Ф90 -ТАI-5 | 2 | 4 | -41 | 0.7 |
| 42 | Ø12 AIII, l=1850 | 8 | 8 | без черт. | 1.7 |
| 43 | Ø10 AIII, l=1950 | 4 | 4 | без черт. | 1.2 |
| 44 | Ø12 AIII, l=1200 | 6 | 6 | 3.503.1-81.6-2-17 | 1.1 |

| | | | |
|---|---|---|---|
| Н.контр. | Прохоров | | |
| Нач.ОИС | Постовая | | |
| Гл.спец. | Прохоров | | |
| ГИП | Маркин | | 3.02.93 |
| Нач.груп | Старова | | |
| Инж.1кат | Филимонова | | |
| Инж.ОАП | Макарова | | |

3.503.1-81.5-7-8

Ребро балки
L=12,15м
Арматура класса А-III

| Стадия | Лист | Листов |
|---|---|---|
| Р | | 1 |

СОЮЗДОРПРОЕКТ

Формат А4

| Поз. | Наименование | Кол. на пролет 12 м | Кол. на пролет 15 м | Обозначение документа | Масса ед.,кг. |
|---|---|---|---|---|---|
| 22 | Сетка.ребра СР 90 -ТАII-7 | 2 | 2 | 3.503.1-81.6-2-7 | 24.5 |
| 23 | СР 90 -ТАII-9 | 2 | 2 | -7 | 24.5 |
| 24 | СР 90 -ТАII-3 | 4 | 4 | 3.503.1-81.6-1-23 | 16.5 |
| 25 | СР 90 -ТАII-4 | 4 | 4 | -25 | 9.3 |
| 26 | СР 90 -ТАI-5 | 2 | 4 | -29 | 9.1 |
| 27 | Сетка вута СВ-ТАI-4 | 2 | 2 | 3.503.1-81.6-2-15 | 5.9 |
| 28 | СВ-ТАI-2 | 4 | 4 | 3.503.1-81.6-1-30 | 2.8 |
| 29 | СВ-ТАI-3 | 4 | 6 | -30 | 3.4 |
| 30 | Сетка торца СТ90 -ТАII-1 | 2 | 2 | 3.503.1-81.6-2-12 | 2.8 |
| 31 | Каркас К-ТАII-1 | 2 | 2 | 3.503.1-81.6-1-32 | 9.8 |
| 32 | К-ТАII-2 | 2 | 2 | -33 | 19.6 |
| 33 | К-ТАII-3 | 1 | 2 | -33 | 12.9 |
| 34 | К10-ТАII-1 | 2 | 2 | -34 | 27.5 |
| 36 | К10-ТАII-2 | 2 | 3 | -35 | 21.1 |
| 37 | Фиксатор Ф90 -ТАI-1 | 4 | 4 | -41 | 0.8 |
| 38 | Ф90 -ТАI-2 | 2 | 2 | -41 | 0.8 |
| 39 | Ф90 -ТАI-3 | 2 | 2 | -41 | 0.7 |
| 40 | Ф90 -ТАI-4 | 4 | 4 | -41 | 0.7 |
| 41 | Ф90 -ТАI-5 | 2 | 4 | -41 | 0.7 |
| 42 | Ø12 AII, l=1850 | 8 | 8 | без черт. | 1.7 |
| 43 | Ø10 AII, l=1950 | 4 | 4 | без черт. | 1.2 |
| 44 | Ø12 AII, l=1200 | 6 | 6 | 3.503.1-81.6-2-17 | 1.1 |

| | | | |
|---|---|---|---|
| Н.контр. | Прохоров | | |
| Нач.ОИС | Постовая | | |
| Гл.спец. | Прохоров | | |
| ГИП | Маркин | | 5.02.93 |
| Нач.груп | Старова | | |
| Инж.1кат | Филимонова | | |
| Инж.ОАП | Макарова | | |

3.503.1-81.5-7-9

Ребро балки
L=12,15м
Арматура класса А-II

| Стадия | Лист | Листов |
|---|---|---|
| Р | | 1 |

СОЮЗДОРПРОЕКТ

Формат А4

| Поз. | Наименование | Кол. на пролет 18м | 21м | 24м | Обозначение документа | Масса ед.,кг. |
|---|---|---|---|---|---|---|
| 22 | Сетка ребра СР120-ТАIII-7 | 2 | 2 | | 3.503.1-81.6-2-7 | 33.7 |
| | СР120-ТАIII-8 | | | 2 | -7 | 33.5 |
| 23 | СР120-ТАIII-9 | 2 | 2 | | -7 | 33.7 |
| | СР120-ТАIII-10 | | | 2 | -7 | 33.5 |
| 24 | СР120-ТАIII-3 | 4 | 8 | | 3.503.1-81.6-1-23 | 22.1 |
| | СР120-ТАIII-4 | | | 4 | -26 | 45.8 |
| 25 | СР120-ТАIII-5 | 4 | 4 | 8 | -27 | 15.4 |
| 26 | СР120-ТАI-6 | 6 | 6 | 6 | -29 | 12.2 |
| 27 | Сетка вута СВ-ТАI-4 | 2 | 2 | | 3.503.1-81.6-2-15 | 5.9 |
| | СВ-ТАI-5 | | | 2 | -16 | 1.1 |
| 28 | СВ-ТАI-2 | 4 | 4 | 8 | 3.503.1-81.6-1-30 | 2.8 |
| 29 | СВ-ТАI-3 | 8 | 10 | 10 | -30 | 3.4 |
| 30 | Сетка торца СТ120-ТАIII-1 | 2 | 2 | 2 | 3.503.1-81.6-2-12 | 3.8 |
| 31 | Каркас К-ТАIII-1 | 2 | 2 | 2 | 3.503.1-81.6-1-32 | 9.8 |
| 32 | К-ТАIII-2 | 2 | 4 | 4 | -33 | 14.2 |
| 33 | К-ТАIII-3 | 3 | 2 | 3 | -33 | 10.0 |
| 34 | К15-ТАIII-1 | 2 | 2 | 2 | -36 | 29.0 |
| 35 | К15-ТАIII-2 | 2 | 2 | 4 | -37 | 21.5 |
| 36 | К15-ТАIII-3 | 2 | 3 | 2 | -37 | 15.1 |
| 37 | Фиксатор Ф120-ТАI-1 | 4 | 4 | 4 | -42 | 1.2 |
| 38 | Ф120-ТАI-2 | 2 | 2 | 2 | -42 | 1.1 |
| 39 | Ф120-ТАI-3 | 2 | 2 | 2 | -42 | 1.0 |
| 40 | Ф120-ТАI-4 | 4 | 8 | 8 | -42 | 1.0 |
| 41 | Ф120-ТАI-5 | 6 | 6 | 6 | -42 | 1.0 |
| 44 | Ф12 AIII L=1200 | 6 | 6 | 6 | 3.503.1-81.6-2 -17 | 1.1 |

| | | | |
|---|---|---|---|
| Н.контр. | Прохоров | | |
| Нач.ОИС | Постовой | | |
| Гл.спец. | Прохоров | | |
| ГИП | Маркин | | 9.02.92 |
| Нач.груп | Старова | | |
| Инж.1кат | Филинонова | | |
| Инж.ОАП | Макарова | | |

3.503.1-81.5-7-10

Ребро балки
L=18,21,24м
Арматура класса А-III

| Стадия | Лист | Листов |
|---|---|---|
| Р | | 1 |

СОЮЗДОРПРОЕКТ

Формат А4

| Поз. | Наименование | Кол. на пролет 18м | 21м | 24м | Обозначение документа | Масса ед.,кг. |
|---|---|---|---|---|---|---|
| 22 | Сетка ребра СР120-ТАII-7 | 2 | 2 | | 3.503.1-81.6-2-7 | 33.7 |
| | СР120-ТАII-8 | | | 2 | -7 | 33.5 |
| 23 | СР120-ТАII-9 | 2 | 2 | | -7 | 33.7 |
| | СР120-ТАII-10 | | | 2 | -7 | 33.5 |
| 24 | СР120-ТАII-3 | 4 | 8 | | 3.503.1-81.6-1-23 | 22.1 |
| | СР120-ТАII-4 | | | 4 | -26 | 45.8 |
| 25 | СР120-ТАII-5 | 4 | 4 | 8 | -27 | 15.4 |
| 26 | СР120-ТАI-6 | 6 | 6 | 6 | -29 | 12.2 |
| 27 | Сетка вута СВ-ТАI-4 | 2 | 2 | | 3.503.1-81.6-2-15 | 5.9 |
| | СВ-ТАI-5 | | | 2 | -16 | 1.1 |
| 28 | СВ-ТАI-2 | 4 | 4 | 8 | 3.503.1-81.6-1-30 | 2.8 |
| 29 | СВ-ТАI-3 | 8 | 10 | 10 | -30 | 3.4 |
| 30 | Сетка торца СТ120-ТАII-1 | 2 | 2 | 2 | 3.503.1-81.6-2-12 | 3.8 |
| 31 | Каркас К-ТАII-1 | 2 | 2 | 2 | 3.503.1-81.6-1-32 | 9.8 |
| 32 | К-ТАII-2 | 2 | 4 | 4 | -33 | 19.6 |
| 33 | К-ТАII-3 | 3 | 2 | 3 | -33 | 12.9 |
| 34 | К15-ТАII-1 | 2 | 2 | 2 | -36 | 29.0 |
| 35 | К15-ТАII-2 | 2 | 2 | 4 | -37 | 29.3 |
| 36 | К15-ТАII-3 | 2 | 3 | 2 | -37 | 19.2 |
| 37 | Фиксатор Ф120-ТАI-1 | 4 | 4 | 4 | -42 | 1.2 |
| 38 | Ф120-ТАI-2 | 2 | 2 | 2 | -42 | 1.1 |
| 39 | Ф120-ТАI-3 | 2 | 2 | 2 | -42 | 1.0 |
| 40 | Ф120-ТАI-4 | 4 | 8 | 8 | -42 | 1.0 |
| 41 | Ф120-ТАI-5 | 6 | 6 | 6 | -42 | 1.0 |
| 44 | Ф12 AII, L=1200 | 6 | 6 | 6 | 3.503.1-81.6-2 -17 | 1.1 |

| | | | |
|---|---|---|---|
| Н.контр. | Прохоров | | |
| Нач.ОИС | Постовой | | |
| Гл.спец. | Прохоров | | |
| ГИП | Маркин | | 5.02.92 |
| Нач.груп | Старова | | |
| Инж.1кат | Филинонова | | |
| Инж.ОАП | Макарова | | |

3.503.1-81.5-7-11

Ребро балки
L=18,21,24м
Арматура класса А-II

| Стадия | Лист | Листов |
|---|---|---|
| Р | | 1 |

СОЮЗДОРПРОЕКТ

Формат А4

| Поз. | Наименование | Кол. на ребро 150см | Кол. на ребро 170см | Обозначение документа | Масса ед.,кг. |
|---|---|---|---|---|---|
| 22 | Сетка ребра СР150-ТАIII-7 | 2 | | 3.503.1-81.6-2-7 | 42.8 |
| | СР170-ТАIII-7 | | 2 | -7 | 49.7 |
| 23 | СР150-ТАIII-9 | 2 | | -7 | 42.8 |
| | СР170-ТАIII-9 | | 2 | -7 | 49.7 |
| 24 | СР150-ТАIII-3 | 4 | | 3.503.1-81.6-1-24 | 53.9 |
| | СР170-ТАIII-3 | | 4 | -24 | 62.0 |
| 25 | СР150-ТАIII-4 | 8 | | -27 | 37.4 |
| | СР170-ТАIII-4 | | 8 | -27 | 43.0 |
| 26 | СР150-ТАI-5 | 8 | | -29 | 15.3 |
| | СР170-ТАI-5 | | 8 | -29 | 17.8 |
| 27 | Сетка вута СВ-ТАI-4 | 2 | 2 | 3.503.1-81.6-2-15 | 5.9 |
| 28 | СВ-ТАI-2 | 8 | 8 | 3.503.1-81.6-1-30 | 2.8 |
| 29 | СВ-ТАI-3 | 16 | 16 | -30 | 3.4 |
| 30 | Сетка торца СТ150-ТАIII-1 | 2 | | 3.503.1-81.6-2-12 | 4.9 |
| | СТ170-ТАIII-1 | | 2 | -12 | 5.7 |
| 31 | Каркас К-ТАIII-1 | 2 | 2 | 3.503.1-81.6-1-32 | 9.8 |
| 32 | К-ТАIII-2 | 6 | 6 | -33 | 14.2 |
| 33 | К-ТАIII-3 | 4 | 4 | -33 | 10.0 |
| 34 | К20-ТАIII-1 | 2 | 2 | -38 | 30.8 |
| 35 | К20-ТАIII-2 | 6 | 6 | -39 | 22.7 |
| 36 | К20-ТАIII-3 | 3 | 3 | -39 | 15.7 |
| 37 | Фиксатор Ф150-ТАI-1 | 4 | 4 | -43 | 1.6 |
| 38 | Ф150-ТАI-2 | 2 | 2 | -43 | 1.5 |
| 39 | Ф150-ТАI-3 | 2 | 2 | -43 | 1.4 |
| 40 | Ф150-ТАI-4 | 8 | 8 | -43 | 1.3 |
| 41 | Ф150-ТАI-5 | 8 | 8 | -43 | 1.4 |
| 44 | Ф12 AIII, L=1200 | 8 | 8 | 3.503.1-81.6-2-17 | 1.1 |

| | | | | |
|---|---|---|---|---|
| Н.контр. | Прохоров | | | 3.503.1-81.5-7-12 |
| Нач.ОИС | Постовой | | | |
| Гл.спец. | Прохоров | | | |
| ГИП | Маркин | | 9.02.92 | Ребро балки L=33м. Арматура класса А-III |
| Нач.груп | Старова | | | Стадия: Р; Лист: ; Листов: 1 |
| Инж.1кат | Филинонова | | | СОЮЗДОРПРОЕКТ |
| Инж.ОАП | Макарова | | | |

Формат А4

| Поз. | Наименование | Кол. на ребро 150см | Кол. на ребро 170см | Обозначение документа | Масса ед.,кг. |
|---|---|---|---|---|---|
| 22 | Сетка ребра СР150-ТАII-7 | 2 | | 3.503.1-81.6-2-7 | 42.8 |
| | СР170-ТАII-7 | | 2 | -7 | 49.7 |
| 23 | СР150-ТАII-9 | 2 | | -7 | 42.8 |
| | СР170-ТАII-9 | | 2 | -7 | 49.7 |
| 24 | СР150-ТАII-3 | 4 | | 3.503.1-81.6-1-24 | 53.9 |
| | СР170-ТАII-3 | | 4 | -24 | 62.0 |
| 25 | СР150-ТАII-4 | 8 | | -27 | 37.4 |
| | СР170-ТАII-4 | | 8 | -27 | 43.0 |
| 26 | СР150-ТАI-5 | 8 | | -29 | 15.3 |
| | СР170-ТАI-5 | | 8 | -29 | 17.8 |
| 27 | Сетка вута СВ-ТАI-4 | 2 | 2 | 3.503.1-81.6-2-15 | 5.9 |
| 28 | СВ-ТАI-2 | 8 | 8 | 3.503.1-81.6-1-30 | 2.8 |
| 29 | СВ-ТАI-3 | 16 | 16 | -30 | 3.4 |
| 30 | Сетка торца СТ150-ТАII-1 | 2 | | 3.503.1-81.6-2-12 | 4.9 |
| | СТ170-ТАII-1 | | 2 | -12 | 5.7 |
| 31 | Каркас К-ТАII-1 | 2 | 2 | 3.503.1-81.6-1-32 | 9.8 |
| 32 | К-ТАII-2 | 6 | 6 | -33 | 19.6 |
| 33 | К-ТАII-3 | 4 | 4 | -33 | 12.9 |
| 34 | К20-ТАII-1 | 2 | 2 | -38 | 30.8 |
| 35 | К20-ТАII-2 | 6 | 6 | -39 | 31.1 |
| 36 | К20-ТАII-3 | 3 | 3 | -39 | 20.2 |
| 37 | Фиксатор Ф150-ТАI-1 | 4 | 4 | -43 | 1.6 |
| 38 | Ф150-ТАI-2 | 2 | 2 | -43 | 1.5 |
| 39 | Ф150-ТАI-3 | 2 | 2 | -43 | 1.4 |
| 40 | Ф150-ТАI-4 | 8 | 8 | -43 | 1.3 |
| 41 | Ф150-ТАI-5 | 8 | 8 | -43 | 1.4 |
| 44 | Ф12 AII, L=1200 | 8 | 8 | 3.503.1-81.6-2-17 | 1.1 |

| | | | | |
|---|---|---|---|---|
| Н.контр. | Прохоров | | | 3.503.1-81.5-7-13 |
| Нач.ОИС | Постовой | | | |
| Гл.спец. | Прохоров | | | |
| ГИП | Маркин | | 9.02.92 | Ребро балки L=33м. Арматура класса А-II |
| Нач.груп | Старова | | | Стадия: Р; Лист: ; Листов: 1 |
| Инж.1кат | Филинонова | | | СОЮЗДОРПРОЕКТ |
| Инж.ОАП | Макарова | | | |

Формат А4

Рис.1

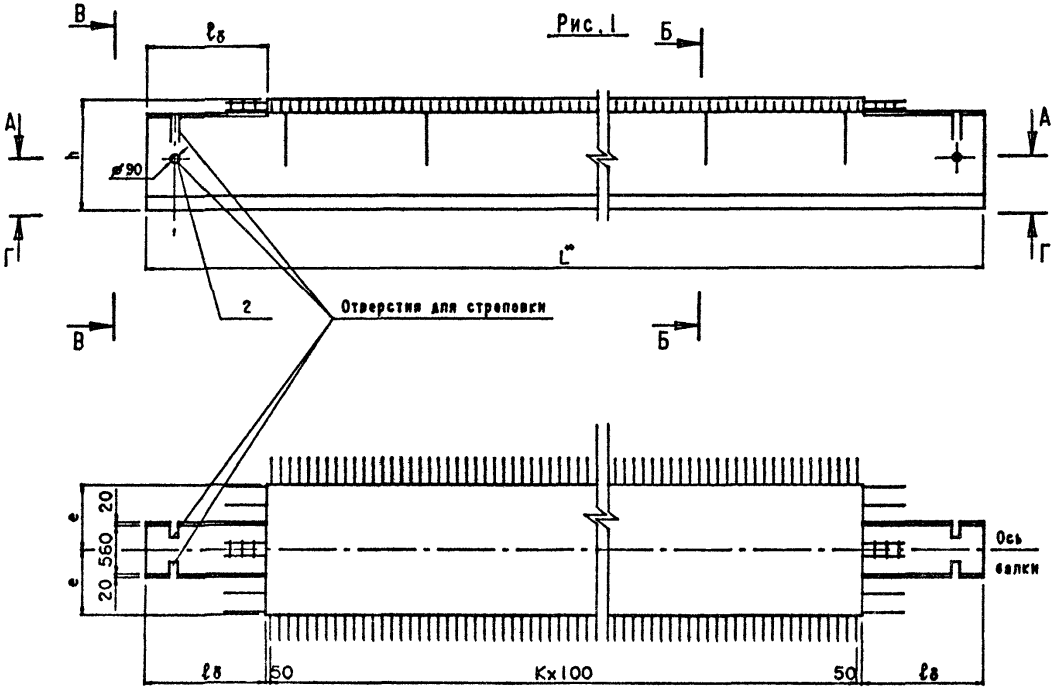


А-А

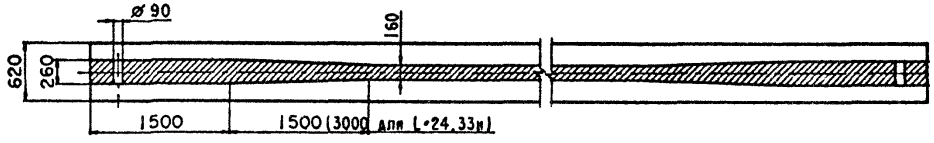


Г-Г

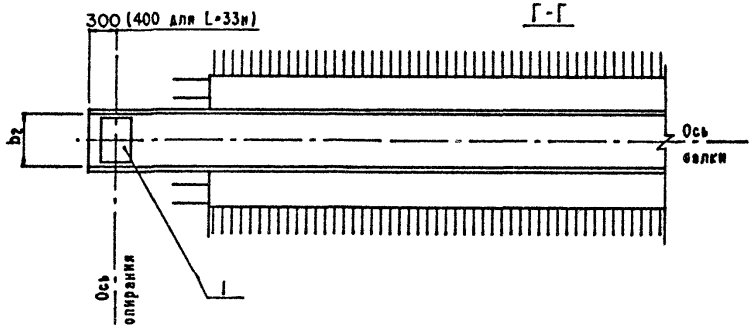


Б-Б

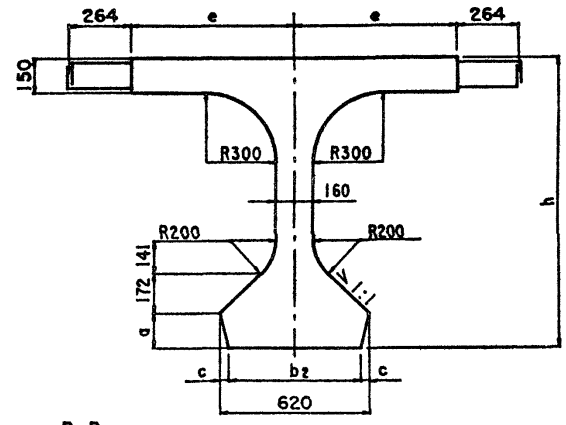


В-В

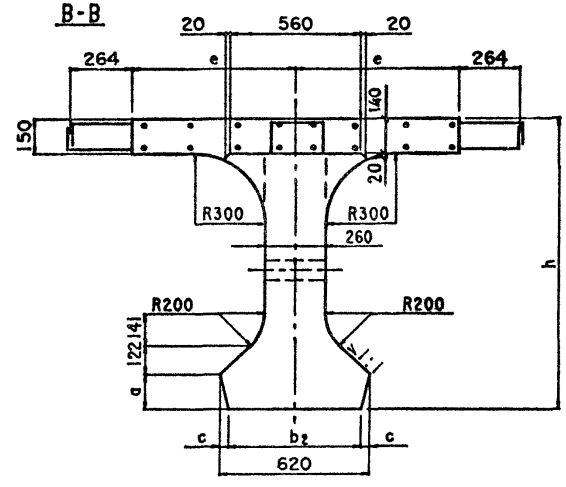


L* - длина пролета в мм

Таблицу исполнений см. лист 3

| | | | | | |
|---|---|---|---|---|---|
| Н.контр. | Прохоров | | 3.503.1-81.5-7-14ФЧ | | |
| Нач.ОИС | Постовой | | | | |
| Гл.спец. | Прохоров | | Балка среднего пролета цепи Б L.140(180).h-...-1(2÷7)Н | Стадия | Лист | Листов |
| ГИП | Маркин | | | Р | 1 | 3 |
| Нач.груп | Старова | | Опалубочный чертеж | СОЮЗДОРПРОЕКТ | | |
| Инж.1кат | Филинонова | | | | | |
| Инж.ОАП | Гавриленкова | | | | | |

Рис.2

Остальное - см.рис.1

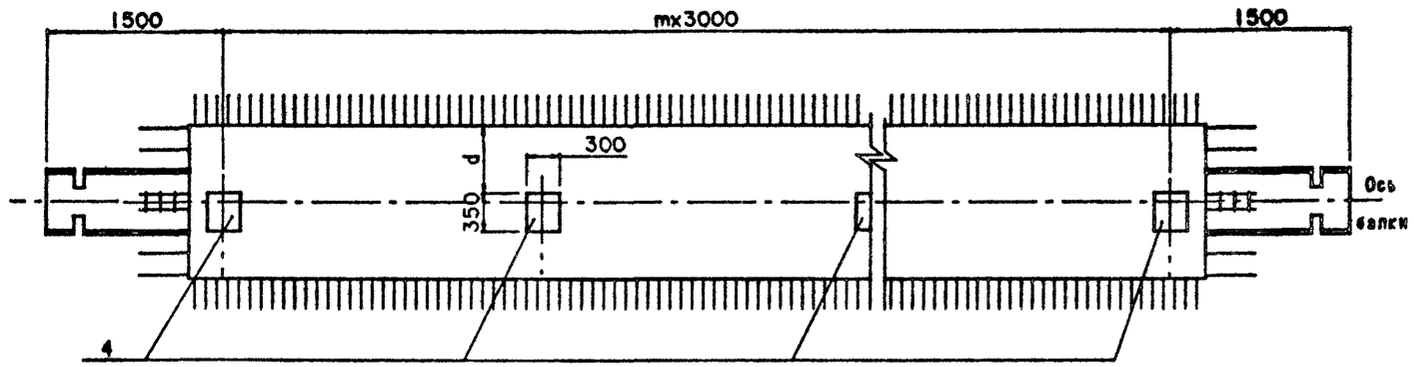


Рис.3

Остальное - см.рис.1

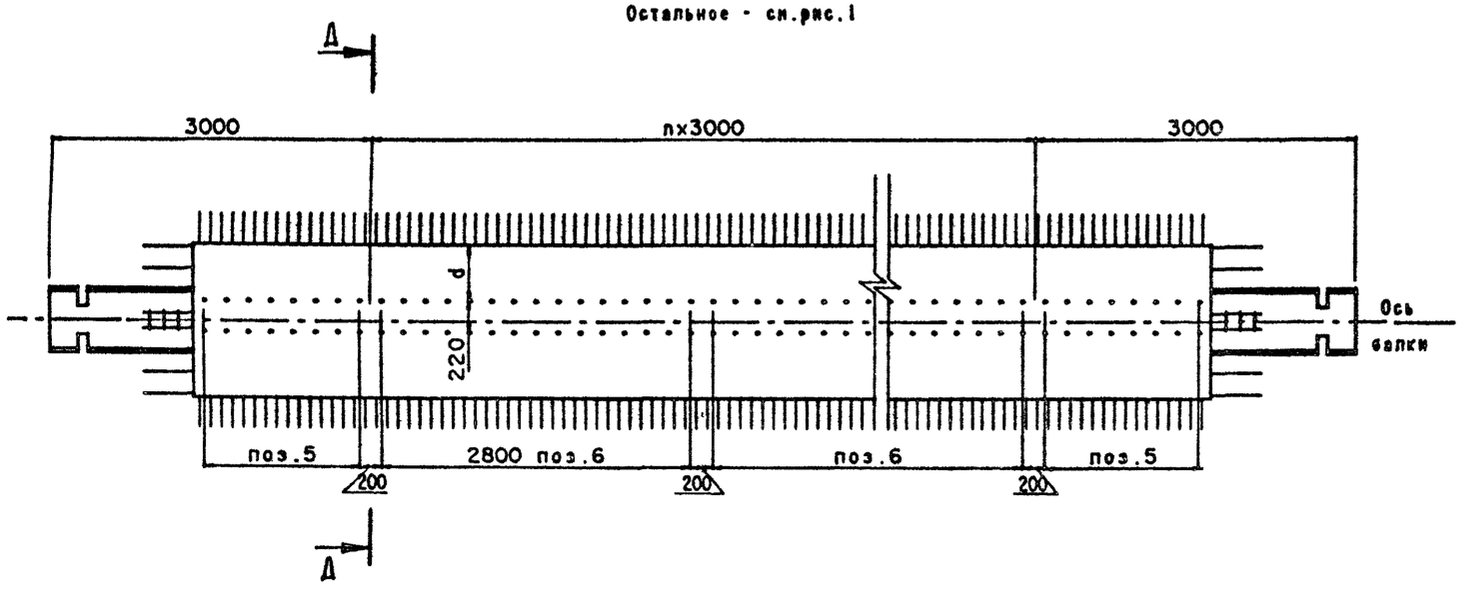


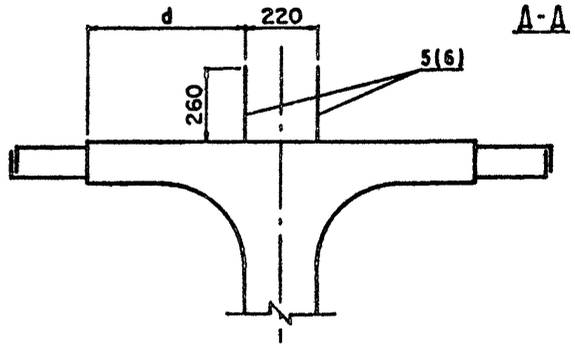


На рис. 3 представлен вариант балок с использованием закладных изделий поз.5 и поз.6 для устройства бетонного цоколя. Балки данной конструкции применять по согласованию с заводом изготовителем.

Таблица 1

| Длина пролета, м | Марка балки БL.b.h-... | Геометрические размеры мм | | | | | | | | | | Т номер температурной зоны | Класс бетона по прочности на сжатие | Марка бетона по морозостойкости | Объем бетона, м³ | Масса балки, т |
|---|---|---|---|---|---|---|---|---|---|---|---|---|---|---|---|---|
| | | h | e | b | $b_2$ | a | c | $\ell_в$ | k | m | n | | | | | |
| 12 | Б1200.140.90-Т... -1(2+7)Н | 900 | 700 | 1400 | 600 | 100 | 10 | 1200 | 95 | 3 | 2 | 1,2,3 / 4,5 | В35 | F200 / F300 | 5.34 | 13.4 |
| | Б1200.180.90-Т... -1(2+7)Н | 900 | 900 | 1800 | 600 | 100 | 10 | 1200 | 95 | 3 | 2 | 1,2,3 / 4,5 | В35 | F200 / F300 | 5.92 | 14.8 |
| 15 | Б1500.140.90-Т... -1(2+7)Н | 900 | 700 | 1400 | 600 | 100 | 10 | 1200 | 125 | 4 | 3 | 1,2,3 / 4,5 | В35 | F200 / F300 | 6.74 | 16.9 |
| | Б1500.180.90-Т... -1(2+7)Н | 900 | 900 | 1800 | 600 | 100 | 10 | 1200 | 125 | 4 | 3 | 1,2,3 / 4,5 | В35 | F200 / F300 | 7.50 | 18.8 |
| 18 | Б1800.140.120-Т... -1(2+7)Н | 1200 | 700 | 1400 | 590 | 150 | 15 | 1200 | 155 | 5 | 4 | 1,2,3 / 4,5 | В35 | F200 / F300 | 9.53 | 23.9 |
| | Б1800.180.120-Т... -1(2+7)Н | 1200 | 900 | 1800 | 590 | 150 | 15 | 1200 | 155 | 5 | 4 | 1,2,3 / 4,5 | В35 | F200 / F300 | 10.47 | 26.2 |
| 21 | Б2100.140.120-Т... -1(2+7)Н | 1200 | 700 | 1400 | 590 | 150 | 15 | 1200 | 185 | 6 | 5 | 1,2,3 / 4,5 | В35 | F200 / F300 | 11.13 | 27.9 |
| | Б2100.180.120-Т... -1(2+7)Н | 1200 | 900 | 1800 | 590 | 150 | 15 | 1200 | 185 | 6 | 5 | 1,2,3 / 4,5 | В35 | F200 / F300 | 12.26 | 30.7 |
| 24 | Б2400.140.120-Т... -1(2+7)Н | 1200 | 700 | 1400 | 590 | 150 | 15 | 1300 | 213 | 7 | 6 | 1,2,3,6,7 / 4,5,8 | В35 | F200 / F300 | 12.83 | 32.1 |
| | Б2400.180.120-Т... -1(2+7)Н | 1200 | 900 | 1800 | 590 | 150 | 15 | 1300 | 213 | 7 | 6 | 1,2,3,6,7 / 4,5,8 | В35 | F200 / F300 | 14.11 | 35.3 |
| 33 | Б3300.180.150-Т... -1(2+7)Н | 1500 | 900 | 1800 | 580 | 200 | 20 | 1400 | 301 | 10 | 9 | 1,2,3 / 4,5 | В40 | F200 / F300 | 21.85 | 54.7 |
| | Б3300.180.170-Т... -1(2+7)Н | 1700 | 900 | 1800 | 580 | 200 | 20 | 1400 | 301 | 10 | 9 | 1,2,3 / 4,5 | В35 | F200 / F300 | 23.04 | 57.6 |

Таблица 2

| Марка балки | Рис. | d см |
|---|---|---|
| БL.140.h-Т...-1Н | 1 | - |
| -2Н | 2 | 0 |
| -3Н | | 150 |
| -4Н | | 450 |
| -5Н | 3 | 60 |
| -6Н | | 230 |
| -7Н | | 510 |
| БL.180.h-Т...-1Н | 1 | - |
| -2Н | 2 | 200 |
| -3Н | | 350 |
| -4Н | | 650 |
| -5Н | 3 | 260 |
| -6Н | | 430 |
| -7Н | | 710 |

Схема армирования балки ненапрягаемой арматурой

Ж-Ж

План верхних сеток плиты

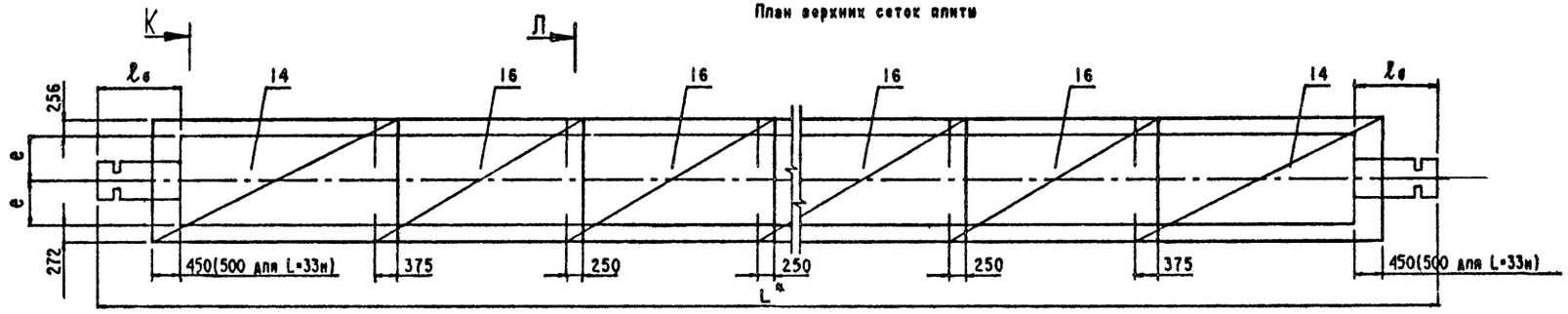


И-И

План нижних сеток плиты

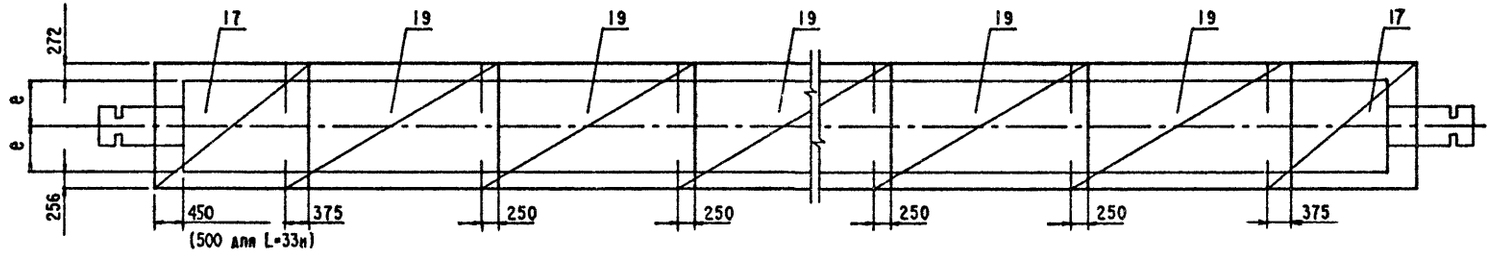


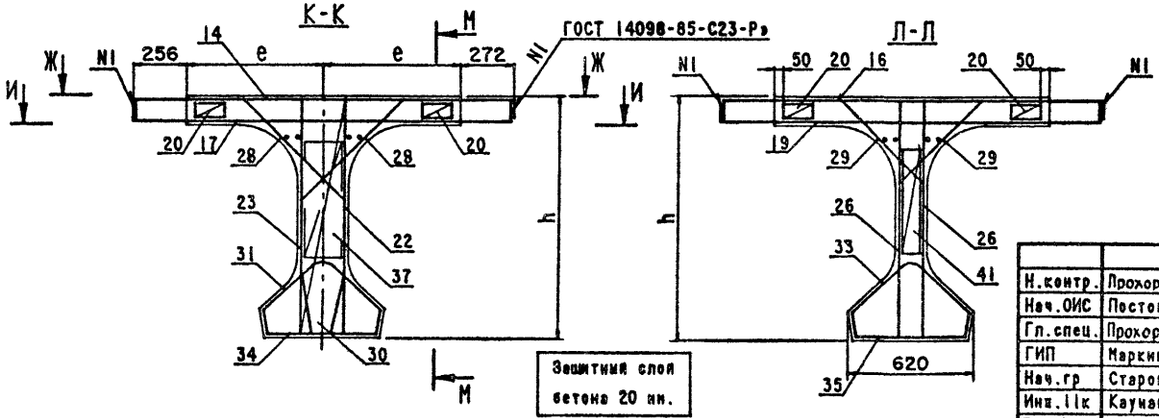


Защитный слой бетона 20 мм.

Технические требования см.3.503.1-81.5-7-ТТ

Опалубочный чертеж см.3.503.1-81.5-7-1~~4~~4

Схему армирования напрягаемой арматурой см. выпуск 5-1,5-2,5-3, 5-4,5-5,5-6

Продолжение схемы армирования ненапрягаемой арматурой см.3.503.1-81.5-7-1 листы 2,3,4

Ведомость спецификаций см.лист 2.

При установке закладных изделий (поз.4) в случае необходимости обрезать продольные стержни сеток плиты и установить взамен отдельные стержни (поз.21)

| | | | |
|---|---|---|---|
| Н.контр. | Прохоров | | 3.503.1-81.5-7-14 |
| Нач.ОИС | Постовой | | |
| Гл.спец. | Прохоров | | |
| ГИП | Маркин | | Балка среднего пролета цепи |
| Нач.гр | Старова | | Б L.140(180).h-...-1(2÷7)Н |
| Инж.1 1к | Каунанг | | Арматурный чертеж |
| Тех.1кат | Сергеева | | |

| Стадия | Лист | Листов |
|---|---|---|
| Р | 1 | 2 |

СОЮЗДОРПРОЕКТ

| Номер строки | Наименование | Для исполнения 1 | 2 | 3 | 4 | 5 | 6 | 7 | 8 | Обозначение документа |
|---|---|---|---|---|---|---|---|---|---|---|
| 1 | Изделие закладное балки L=12,15,18м | X | X | X | X | X | X | X | X | 3.503.1-81.5 -7-15 |
| 2 | L=21,24,33м | X | X | X | X | X | X | X | X | -7-16 |
| 3 | Напрягаемая арматура. Пучки из стали класса В. L=12м | X | X | X | X | | | | | 3.503.1-81.5 -1-3 |
| 4 | L=15м | X | X | X | X | | | | | -2-3 |
| 5 | L=18м | X | X | X | X | | | | | -3-3 |
| 6 | L=21м | X | X | X | X | | | | | -4-3 |
| 7 | L=24м | X | X | X | X | | | | | -5-3 |
| 8 | L=33м. h=1.5м | | | X | X | | | | | -6-3 |
| 9 | L=33м. h=1.7м | | | X | X | | | | | -6-4 |
| 10 | Напрягаемая арматура. Канаты К-7. L=12м | | | | | X | X | X | X | -1-4 |
| 11 | L=15м | | | | | X | X | X | X | -2-4 |
| 12 | L=18м | | | | | X | X | X | X | -3-4 |
| 13 | L=21м | | | | | X | X | X | X | -4-4 |
| 14 | Плита балки b=140см. Арматура класса А-III | X | | | | X | | | | -7-17 |
| 15 | Арматура класса А-II | | X | | | | X | | | -7-18 |
| 16 | Плита балки b=180см. Арматура класса А-III | | | X | | | | X | | -7-19 |
| 17 | Арматура класса А-II | | | | X | | | | X | -7-20 |
| 18 | Ребро балки L=12,15м. Арматура класса А-III | X | | X | | X | | X | | -7-8 |
| 19 | Арматура класса А-II | | X | | X | | X | | X | -7-9 |
| 20 | Ребро балки L=18,21,24м. Арматура класса А-III | X | | X | | X | | X | | -7-10 |
| 21 | Арматура класса А-II | | X | | X | | X | | X | -7-11 |
| 22 | Ребо балки L=33м. Арматура класса А-III | | | X | | | | | | -7-12 |
| 23 | Арматура класса А-II | | | | X | | | | | -7-13 |

Таблица исполнений

| Номер исполнения | Марки балки L=12,15,18,21 м |
|---|---|
| 1 | БL140.h-TBAIII-1(2÷5)Н |
| 2 | БL140.h-TBAII-1(2÷5)Н |
| 3 | БL180.h-TBAIII-1(2÷5)Н |
| 4 | БL180.h-TBAII-1(2÷5)Н |
| 5 | БL140.h-ТК7AIII-1(2÷5)Н |
| 6 | БL140.h-ТК7AII-1(2÷5)Н |
| 7 | БL180.h-ТК7AIII-1(2÷5)Н |
| 8 | БL180.h-ТК7AII-1(2÷5)Н |

Таблица исполнений(прод.)

| Номер исполнения | Марки балки L=24 м |
|---|---|
| 1 | Б2400.140.120-TBAIII-1(2÷5)Н |
| 2 | Б2400.140.120-TBAII-1(2÷5)Н |
| 3 | Б2400.180.120-TBAIII-1(2÷5)Н |
| 4 | Б2400.180.120-TBAII-1(2÷5)Н |

Таблица исполнений (прод.)

| Номер исполнения | Марки балки L=33 м |
|---|---|
| 3 | Б3300.180.150-TBAIII-1(2÷5)Н |
| 4 | Б3300.180.150-TBAII-1(2÷5)Н |
| 3 | Б3300.180.170-TBAIII-1(2÷5)Н |
| 4 | Б3300.180.170-TBAII-1(2÷5)Н |

| Поз. | Наименование | 3.503.1-81.5-7-14Ч кол. на рис. 1 | 2 | 3 | Обозначение документа | Масса ед., кг. |
|---|---|---|---|---|---|---|
| 1 | Изделие закладное | | | | | |
| | МН-ТАIII (А II)-1 | 2 | 2 | 2 | 3.503.1-81.6-1-1 | 16.3(16.6) |
| 2 | МН-ТАIII (А II)-5 | 2 | 2 | 2 | -3 | 5.1 |
| 4 | МН-ТАIII (А II)-7 L=12м | | 4 | | -5 | 21.8(22.1) |
| | L=15м | | 5 | | | |
| | L=18м | | 6 | | | |
| 5 | МН-ТАIII (А II)-12 | | | 4 | 3.503.1-81.6-2-18 | 5.9 |
| 6 | МН-ТАIII (А II)-9 L=12м | | | 4 | 3.503.1-81.6-1-6 | 10.0 |
| | L=15м | | | 6 | | |
| | L=18м | | | 8 | | |

| | | | |
|---|---|---|---|
| Н.контр. | Прохоров | | |
| Нач.ОИС | Постовой | | |
| Гл.спец. | Прохоров | | |
| ГИП | Маркин | | |
| Нач.груп | Старова | | |
| Инв.1кат | Филиппенова | | |
| Инв.ОАП | Макарова | | |

3.503.1-81.5-7-15

Изделие закладное балки L=12,15,18м b=140,180см

| Стадия | Лист | Листов |
|---|---|---|
| Р | | 1 |

СОЮЗДОРПРОЕКТ

Формат А4

МОСТ1
ИЗ-715

| Поз. | Наименование | 3.503.1-81.5-7-14Ч кол. на рис. 1 | 2 | 3 | | Масса ед., кг. |
|---|---|---|---|---|---|---|
| 1 | Изделие закладное | | | | | |
| | МН-ТАIII (А II)-1 L=21м | 2 | 2 | 2 | 3.503.1-81.6-1-1 | 16.3(16.6) |
| | МН-ТАIII (А II)-2 L=24,33м | 2 | 2 | 2 | -1 | 27.5(28.2) |
| 2 | МН-ТАIII (А II)-5 | 2 | 2 | 2 | -3 | 5.1 |
| 4 | МН-ТАIII (А II)-7 L=21м | | 7 | | -5 | 21.8(22.1) |
| | L=24м | | 8 | | | |
| | L=33М | | 11 | | | |
| 5 | МН-ТАIII (А II)-12 | | | 4 | 3.503.1-81.6-2-18 | 5.9 |
| 6 | МН-ТАIII (А II)-9 L=21м | | | 10 | 3.503.1-81.6-1-6 | 10.0 |
| | L=24м | | | 12 | | |
| | L=33М | | | 18 | | |

| | | | |
|---|---|---|---|
| Н.контр. | Прохоров | | |
| Нач.ОИС | Постовой | | |
| Гл.спец. | Прохоров | | |
| ГИП | Маркин | | 9.01.92 |
| Нач.груп | Старова | | |
| Инв.1кат | Филиппенова | | |
| Инв.ОАП | Макарова | | |

3.503.1-81.5-7-16

Изделие закладное балки L=21,24,33м b=140,180см

| Стадия | Лист | Листов |
|---|---|---|
| Р | | 1 |

СОЮЗДОРПРОЕКТ

Формат А4

25761-02 29

| Поз. | Наименование | Кол. на пролет 12м | 15м | 18м | 21м | 24м | | Обозначение документа | Масса ед.,кг. |
|---|---|---|---|---|---|---|---|---|---|
| 14 | Сетка плиты СП140-ТАIII-5 | 2 | 2 | 2 | 2 | | | 3.503.1-81.6-2-1 | 62.0 |
| | СП140-ТАIII-6 | | | | | 2 | | -1 | 60.3 |
| 16 | СП140-ТАIII-2 | 1 | 2 | 3 | 4 | 5 | | 3.503.1-81.6-1-18 | 48.8 |
| 17 | СП140-ТАIII-8 | 2 | 2 | 2 | 2 | | | 3.503.1-81.6-2-1 | 45.5 |
| | СП140-ТАIII-9 | | | | | 2 | | -1 | 43.2 |
| 19 | СП140-ТАIII-4 | 2 | 3 | 4 | 5 | 6 | | 3.503.1-81.6-1-18 | 65.6 |
| 20 | Фиксатор Ф-ТА1-1 | 12 | 16 | 20 | 24 | 28 | | -40 | 1.5 |

| | | | | |
|---|---|---|---|---|
| Н.контр. | Прохоров | | | 3.503.1-81.5-7-17 |
| Нач.ОИС | Постовой | | | |
| Гл.спец | Прохоров | | | |
| ГИП | Маркин | | 9.01.92 | Плита балки b=140см Арматура класса А-III |
| Нач.груп | Старова | | | Стадия: Р; Лист: ; Листов: 1 |
| Инж.1кат | Филиконова | | | СОЮЗДОРПРОЕКТ |
| Инж.ОАП | Макарова | | | |

Формат А4

МОСТ1
ПБ-717

| Поз. | Наименование | Кол. на пролет 12м | 15м | 18м | 21м | 24м | | Обозначение документа | Масса ед. кг. |
|---|---|---|---|---|---|---|---|---|---|
| 14 | Сетка плиты СП140-ТАIII-5 | 2 | 2 | 2 | 2 | | | 3.503.1-81.6-2-1 | 89.2 |
| | СП140-ТАIII-6 | | | | | 2 | | -1 | 86.6 |
| 16 | СП140-ТАIII-2 | 1 | 2 | 3 | 4 | 5 | | 3.503.1-81.6-1-18 | 65.6 |
| 17 | СП140-ТАIII-8 | 2 | 2 | 2 | 2 | | | 3.503.1-81.6-2-1 | 62.8 |
| | СП140-ТАIII-9 | | | | | 2 | | -1 | 59.6 |
| 19 | СП140-ТАIII-4 | 2 | 3 | 4 | 5 | 6 | | 3.503.1-81.6-1-18 | 85.4 |
| 20 | Фиксатор Ф-ТА1-2 | 12 | 16 | 20 | 24 | 28 | | -40 | 1.5 |

| | | | | |
|---|---|---|---|---|
| Н контр | Прохоров | | | 3.503.1-81.5-7-18 |
| Нач.ОИС | Постовой | | | |
| Гл спец. | Прохоров | | | |
| ГИП | Маркин | | 9.01.92 | Плита балки b=140см Арматура класса А-II |
| Нач.груп | Старова | | | Стадия: Р; Лист: ; Листов: 1 |
| Инж.1кат | Филиконова | | | СОЮЗДОРПРОЕКТ |
| Инж.ОАП | Макарова | | | |

Формат А4

| Поз. | Наименование | Кол. на пролет 12м | 15м | 18м | 21м | 24м | 33м | Обозначение документа | Масса ед., кг. |
|---|---|---|---|---|---|---|---|---|---|
| 14 | Сетка плиты СП180-ТАIII-5 | 2 | 2 | 2 | 2 | | | 3.503.1-81.6-2-4 | 74.9 |
| | СП180-ТАIII-6 | | | | | 2 | | -4 | 72.8 |
| | СП180-ТАIII-7 | | | | | | 2 | -4 | 71.0 |
| 16 | СП180-ТАIII-2 | 1 | 2 | 3 | 4 | 5 | 6 | 3.503.1-81.6-1-18 | 58.6 |
| 17 | СП180-ТАIII-8 | 2 | 2 | 2 | 2 | | | 3.503.1-81.6-2-4 | 54.9 |
| | СП180-ТАIII-9 | | | | | 2 | | -4 | 52.1 |
| | СП180-ТАIII-10 | | | | | | 2 | -4 | 49.6 |
| 19 | СП180-ТАIII-4 | 2 | 3 | 4 | 5 | 6 | 9 | 3.503.1-81.6-1-18 | 78.7 |
| 20 | Фиксатор Ф-ТА1-1 | 12 | 16 | 20 | 24 | 28 | 40 | -40 | 1.5 |

| | | | |
|---|---|---|---|
| Н.контр. | Прохоров | | |
| Нач.ОИС | Постовой | | |
| Гл.спец. | Прохоров | | |
| ГИП | Маркин | | 9.02.92 |
| Нач.груп | Старова | | |
| Инж.1кат | Филимонова | | |
| Инж.ОАП | Макарова | | |

3.503.1-81.5-7-19

Плита балки
b=180см
Арматура класса А-III

| Стадия | Лист | Листов |
|---|---|---|
| Р | | 1 |

СОЮЗДОРПРОЕКТ

Формат А4

| Поз. | Наименование | Кол. на пролет 12м | 15м | 18м | 21м | 24м | 33м | Обозначение документа | Масса ед. кг. |
|---|---|---|---|---|---|---|---|---|---|
| 14 | Сетка плиты СП180-ТАII-5 | 2 | 2 | 2 | 2 | | | 3.503.1-81.6-2-4 | 107.8 |
| | СП180-ТАII-6 | | | | | 2 | | -4 | 104.7 |
| | СП180-ТАII-7 | | | | | | 2 | -4 | 102.1 |
| 16 | СП180-ТАII-2 | 1 | 2 | 3 | 4 | 5 | 6 | 3.503.1-81.6-1-18 | 87.7 |
| 17 | СП180-ТАII-8 | 2 | 2 | 2 | 2 | | | 3.503.1-81.6-2-4 | 76.1 |
| | СП180-ТАII-9 | | | | | 2 | | -4 | 72.2 |
| | СП180-ТАII-10 | | | | | | 2 | -4 | 68.8 |
| 19 | СП180-ТАII-4 | 2 | 3 | 4 | 5 | 6 | 9 | 3.503.1-81.6-1-18 | 102.7 |
| 20 | Фиксатор Ф-ТА1-2 | 12 | 16 | 20 | 24 | 28 | 40 | -40 | 1.5 |

| | | | |
|---|---|---|---|
| Н.контр. | Прохоров | | |
| Нач.ОИС | Постовой | | |
| Гл.спец. | Прохоров | | |
| ГИП | Маркин | | 9.02.92 |
| Нач.груп | Старова | | |
| Инж.1кат | Филимонова | | |
| Инж.ОАП | Макарова | | |

3.503.1-81.5-7-20

Плита балки
b=180см
Арматура класса А-II

| Стадия | Лист | Листов |
|---|---|---|
| Р | | 1 |

СОЮЗДОРПРОЕКТ

Формат А4

25761-02 31

МОСТ I
ПБ-719

Рис. 1

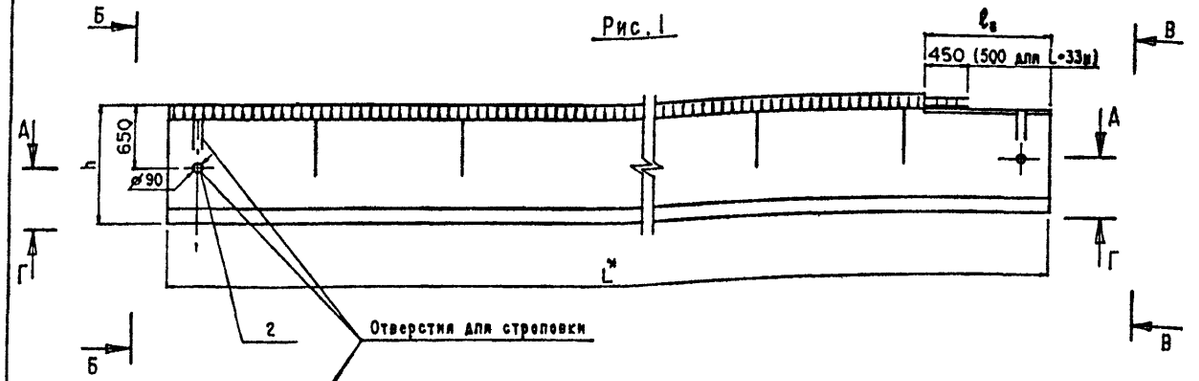


План (кроме L=33м)

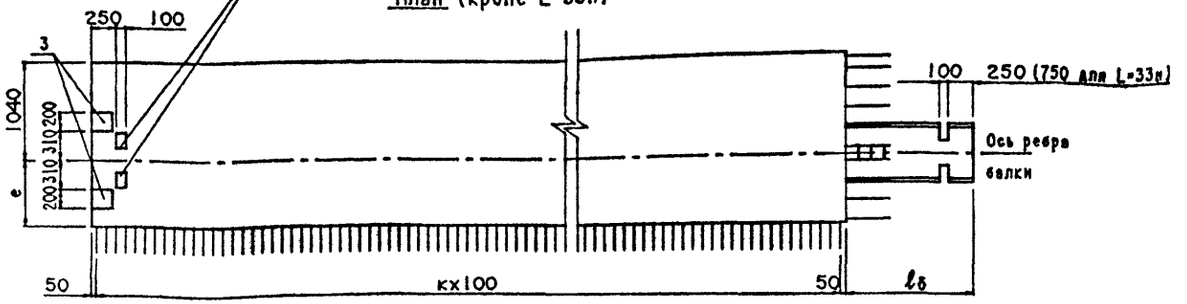


А-А

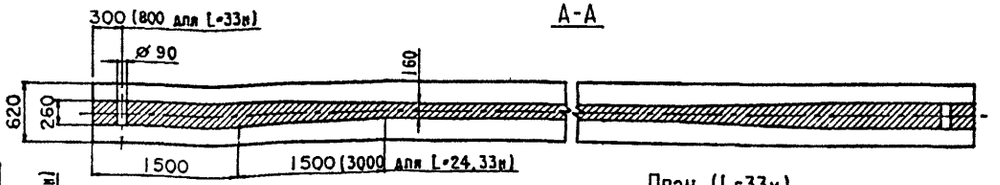


Г-Г

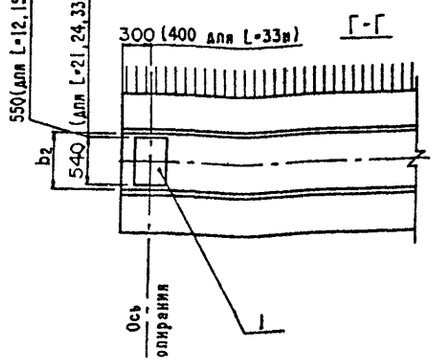


План (L=33м)

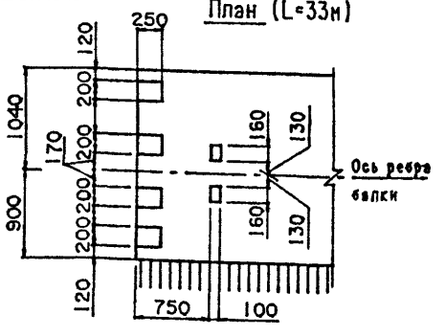


Б-Б

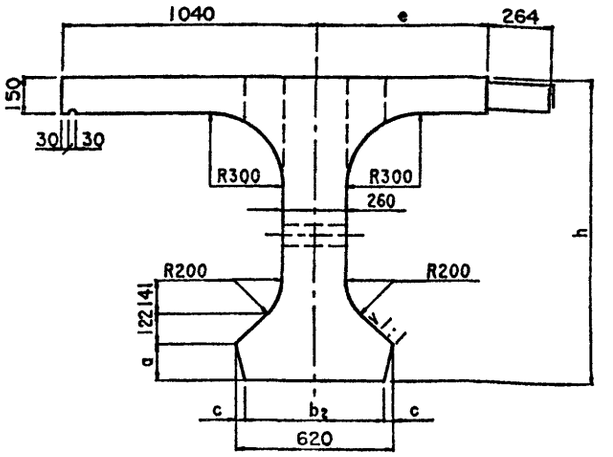


В-В

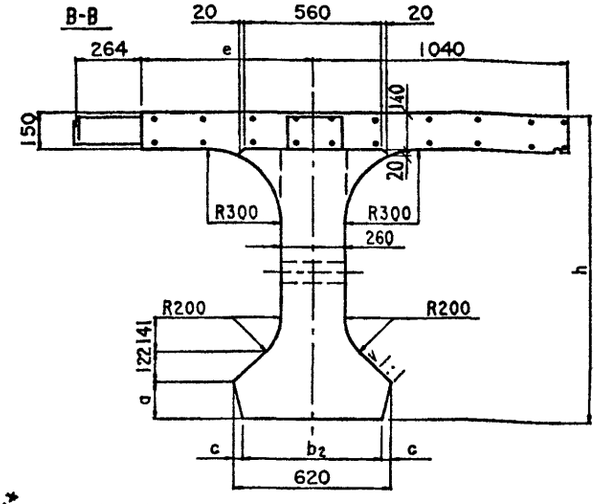


L* - длина пролета в мм

Опалубочные размеры приняты по выпускам 5-1, 5-2, 5-3, 5-4, 5-5, 5-6

Таблицу исполнений см. лист 7

| | | |
|---|---|---|
| Н.контр. | Прохоров | |
| Нач.ОИС | Постовой | |
| Гл.спец. | Прохоров | |
| ГИП | Маркин | |
| Нач.груп | Старова | |
| Инж.1кат | Филинонова | |
| Инж.ОАП | Гавриленкова | |

3.503.1-81.5-7-21ФЧ

Балка крайнего пролета цепи с малыми деформациями Б L.174(194).h-...-1(2÷10)М

Опалубочный чертеж

| Стадия | Лист | Листов |
|---|---|---|
| Р | 1 | 7 |

СОЮЗДОРПРОЕКТ

Рис.2

Остальное - см.рис.1

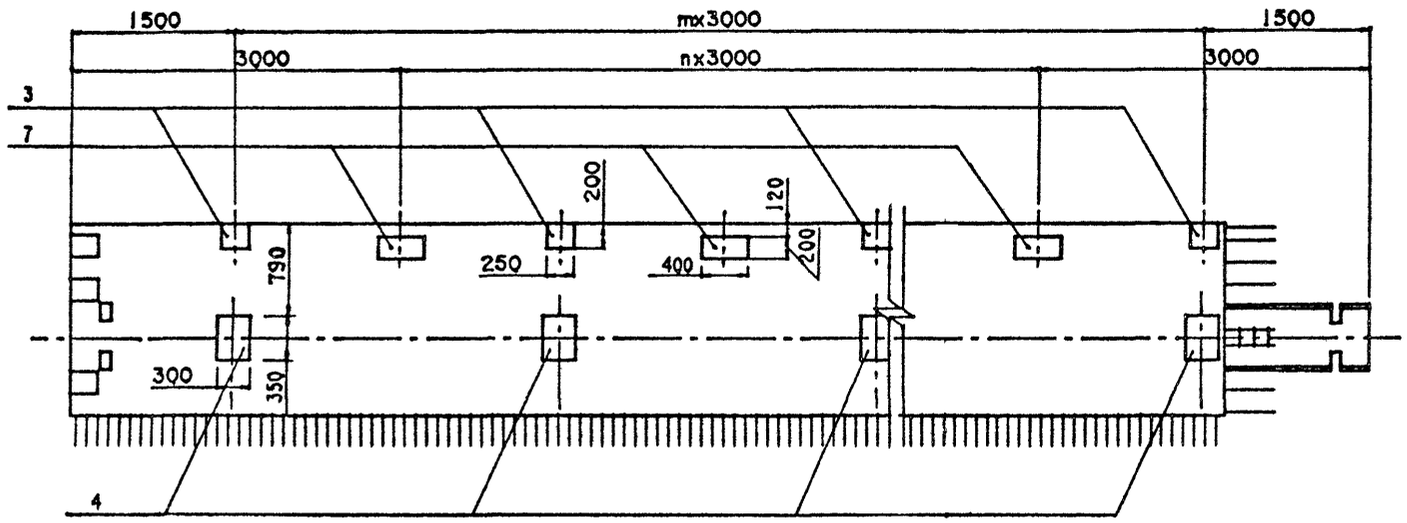


Рис.3

Остальное - см.рис.1

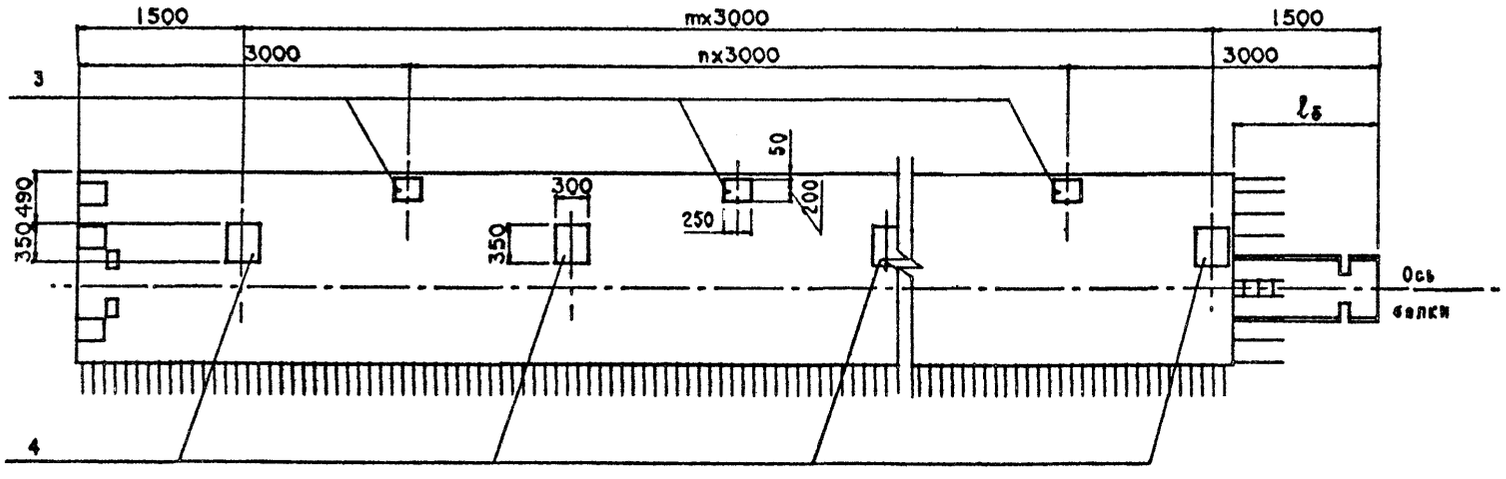

Рис.4

Остальное - см.рис.1

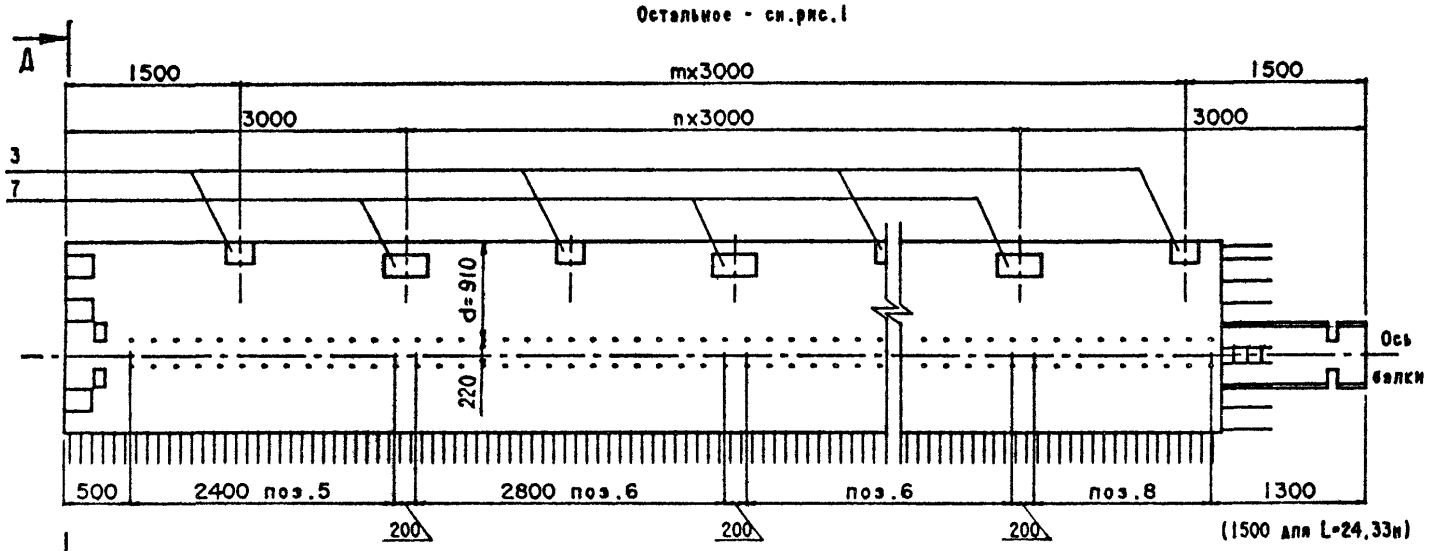


Рис.5

Остальное - см.рис.1

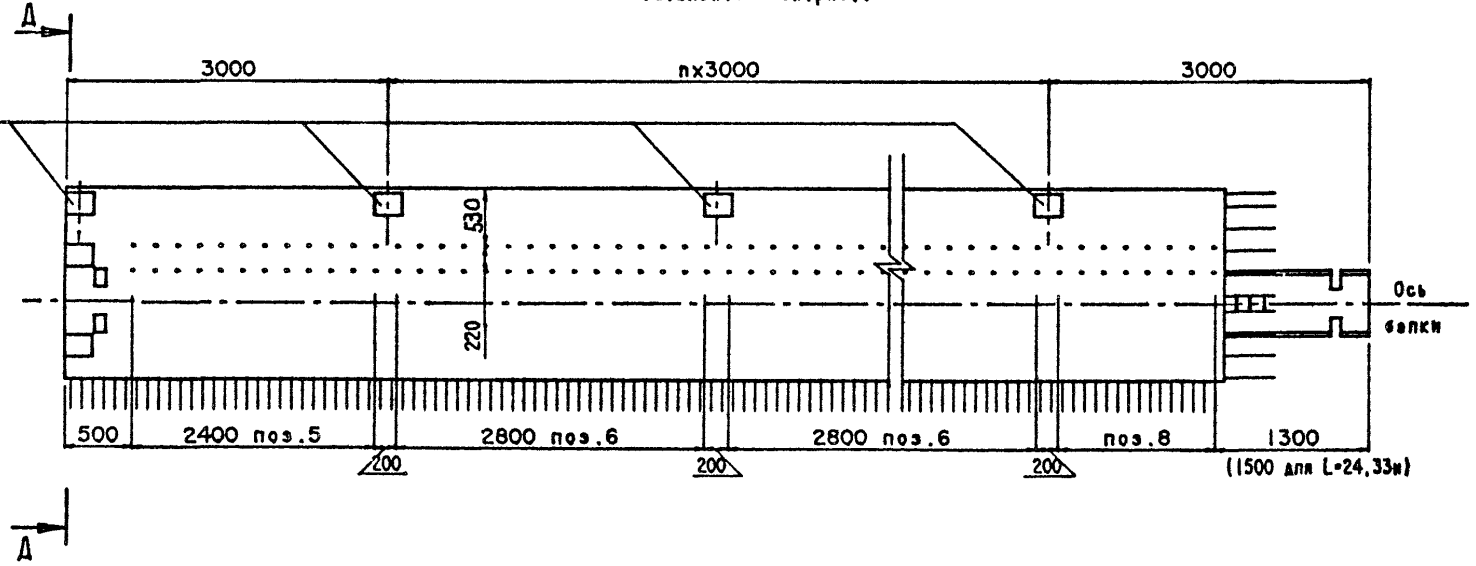


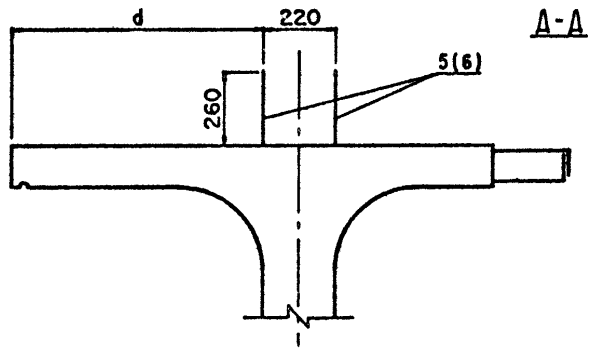


На рис. 4 и 5 представлен вариант балок с использованием закладных изделий поз.5 и поз.6 для устройства бетонного цоколя под металлическое барьерное ограждение.

Рис.6

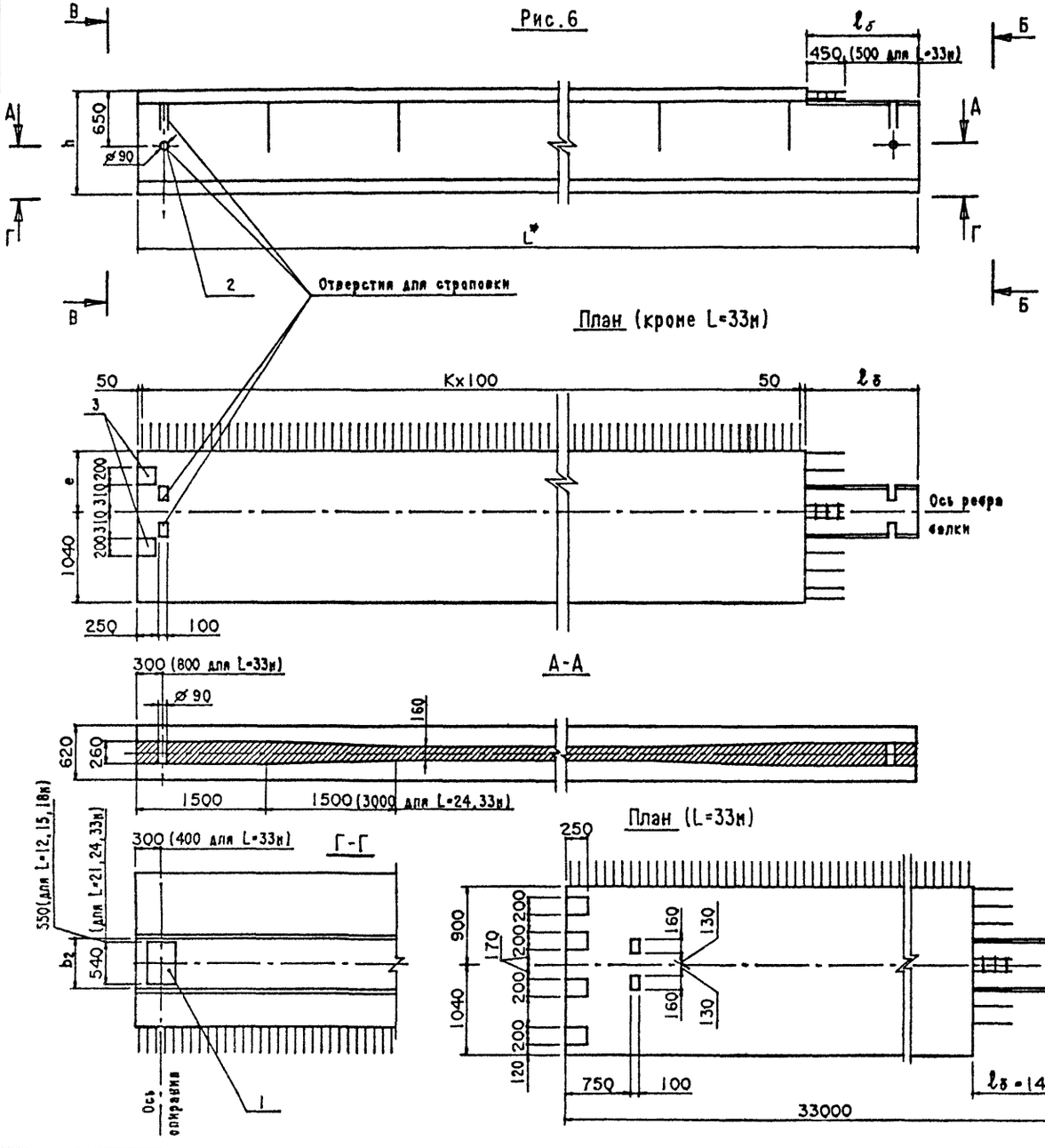


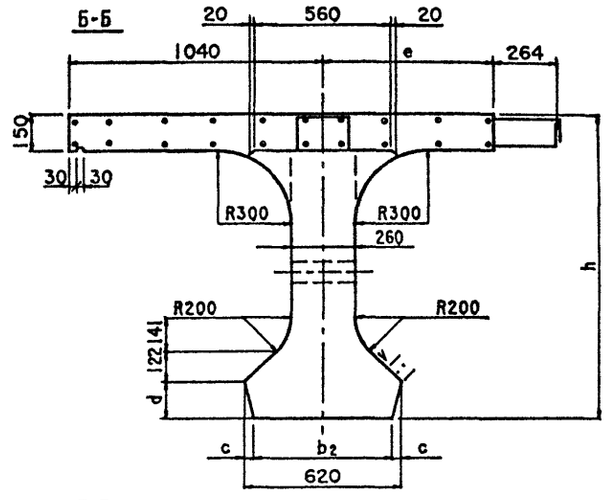


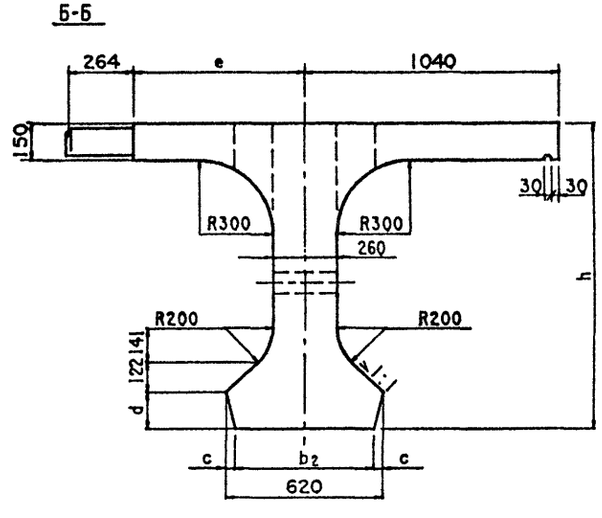


| | | | |
|---|---|---|---|
| | | 3.503.1-81.5-7-21ФЧ | Лист 4 |
| Формат А3 | 25761-02 35 | | |

Рис.7

остальное - см. рис.6

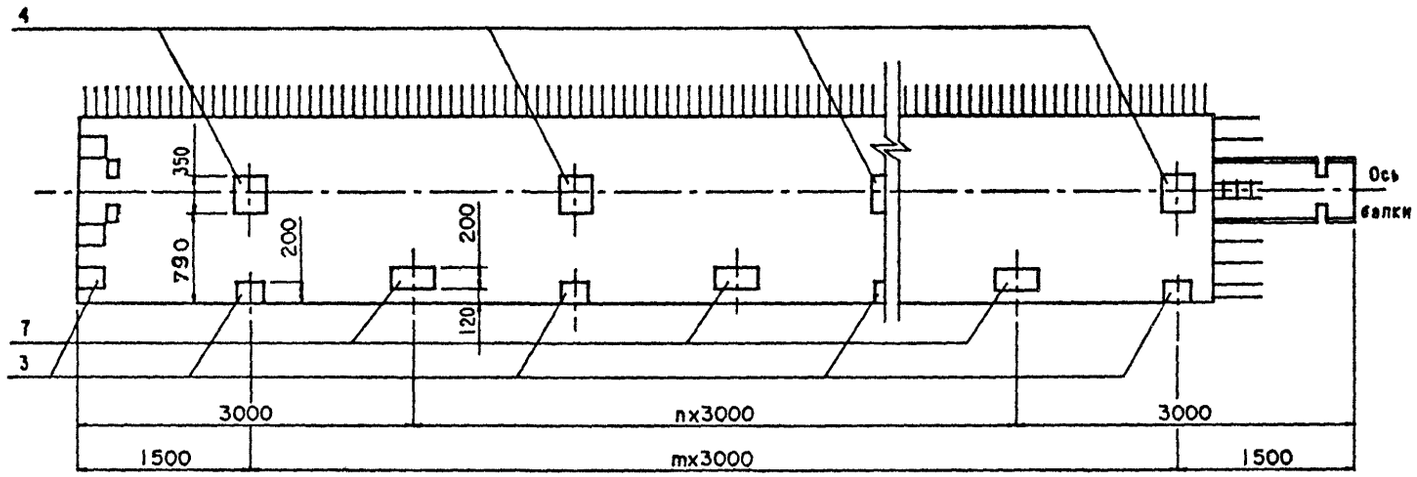


Рис.8

остальное - см. рис.6

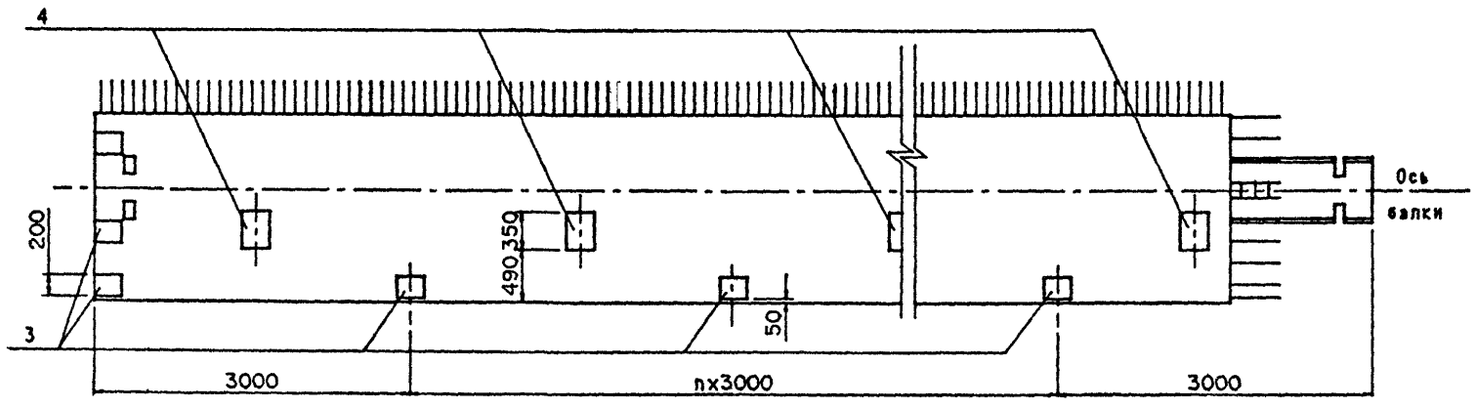

Рис.9

Остальное - см. рис. 6

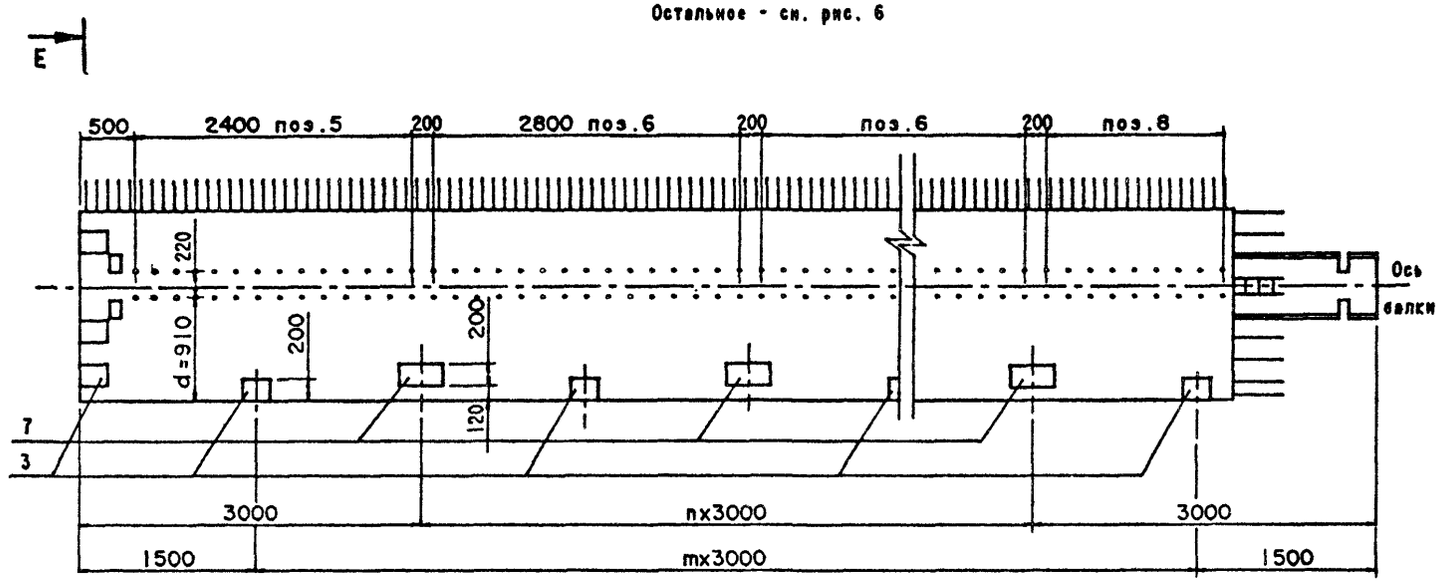


E-E

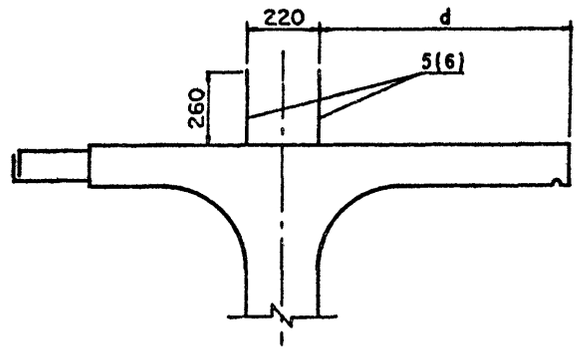


Рис.10

Остальное - см. рис. 6

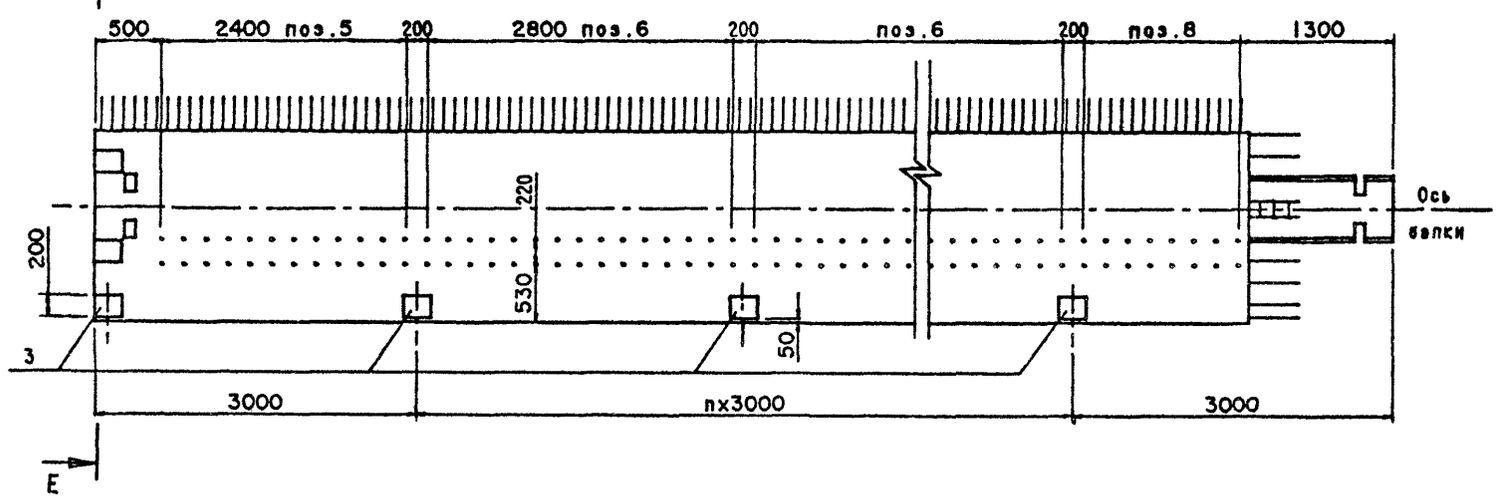

Таблица 1

| Длина пролета, м | Марка балки БL.b.h-_ . | Геометрические размеры мм | | | | | | | | | | Т номер температурной зоны | Класс бетона по прочности на сжатие | Марка бетона по морозостойкости | Объем бетона, м³ | Масса балки, т |
|---|---|---|---|---|---|---|---|---|---|---|---|---|---|---|---|---|
| | | h | e | b | $b_2$ | d | c | $\ell_6$ | k | m | n | | | | | |
| 12 | БL200.174.90-T_ -1(2÷10)M | 900 | 700 | 1740 | 600 | 100 | 10 | 1200 | 107 | 3 | 2 | 1,2,3 / 4,5 | B35 | F200 / F300 | 6.13 | 15.4 |
| | БL200.194.90-T_ -1(2÷10)M | 900 | 900 | 1940 | 600 | 100 | 10 | 1200 | 107 | 3 | 2 | 1,2,3 / 4,5 | B35 | F200 / F300 | 6.46 | 16.2 |
| 15 | БL500.174.90-T_ -1(2÷10)M | 900 | 700 | 1740 | 600 | 100 | 10 | 1200 | 137 | 4 | 3 | 1,2,3 / 4,5 | B35 | F200 / F300 | 7.69 | 19.3 |
| | БL500.194.90-T_ -1(2÷10)M | 900 | 900 | 1940 | 600 | 100 | 10 | 1200 | 137 | 4 | 3 | 1,2,3 / 4,5 | B35 | F200 / F300 | 8.11 | 20.3 |
| 18 | БL800.174.120-T_ -1(2÷10)M | 1200 | 700 | 1740 | 590 | 150 | 15 | 1200 | 167 | 5 | 4 | 1,2,3 / 4,5 | B35 | F200 / F300 | 10.61 | 26.6 |
| | БL800.194.120-T_ -1(2÷10)M | 1200 | 900 | 1940 | 590 | 150 | 15 | 1200 | 167 | 5 | 4 | 1,2,3 / 4,5 | B35 | F200 / F300 | 11.11 | 27.8 |
| 21 | БL2100.174.120-T_ -1(2÷10)M | 1200 | 700 | 1740 | 590 | 150 | 15 | 1200 | 197 | 6 | 5 | 1,2,3 / 4,5 | B35 | F200 / F300 | 12.37 | 31.0 |
| | БL2100.194.120-T_ -1(2÷10)M | 1200 | 900 | 1940 | 590 | 150 | 15 | 1200 | 197 | 6 | 5 | 1,2,3 / 4,5 | B35 | F200 / F300 | 12.98 | 32.5 |
| 24 | БL2400.174.120-T_ -1(2÷10)M | 1200 | 700 | 1740 | 590 | 150 | 15 | 1300 | 226 | 7 | 6 | 1,2,3,6,7 / 4,5,8 | B35 | F200 / F300 | 14.25 | 35.7 |
| | БL2400.194.120-T_ -1(2÷10)M | 1200 | 900 | 1940 | 590 | 150 | 15 | 1300 | 226 | 7 | 6 | 1,2,3,6,7 / 4,5,8 | B35 | F200 / F300 | 14.93 | 37.4 |
| 33 | БL3300.194.150-T_ -1(2÷10)M | 1500 | 900 | 1940 | 580 | 200 | 20 | 1400 | 315 | 10 | 9 | 1,2,3 / 4,5 | B40 | F200 / F300 | 22.88 | 57.2 |
| | БL3300.194.170-T_ -1(2÷10)M | 1700 | 900 | 1940 | 580 | 200 | 20 | 1400 | 315 | 10 | 9 | 1,2,3 / 4,5 | B35 | F200 / F300 | 24.08 | 60.2 |

Таблица 2

| Марка балки | Рис. |
|---|---|
| БL.b.h-T_-1M | 1 |
| -2M | 2 |
| -3M | 3 |
| -4M | 4 |
| -5M | 5 |
| -6M | 6 |
| -7M | 7 |
| -8M | 8 |
| -9M | 9 |
| -10M | 10 |

Схема армирования балки ненапрягаемой арматурой

Ж-Ж

План верхних сеток плиты балок Б L.174(194).h-... -1(2÷5)М

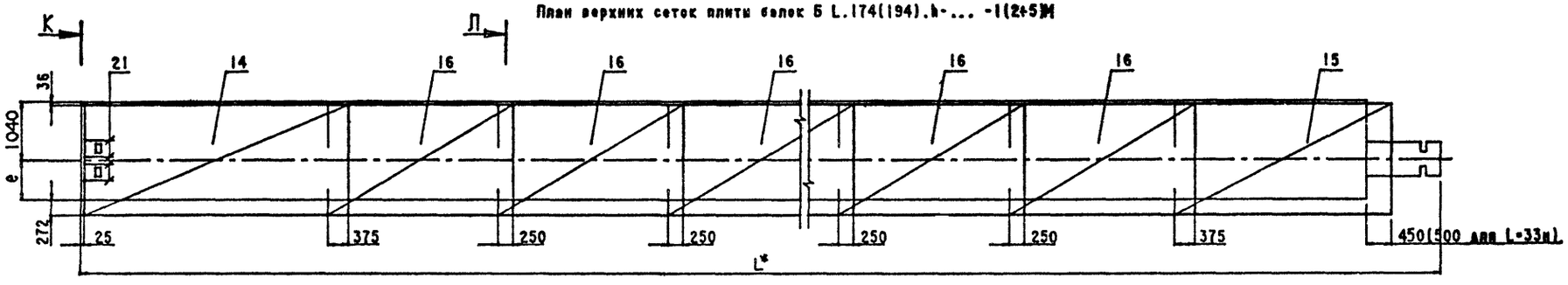


План верхних сеток балок Б L.174(194).h-... -6(7÷10)М

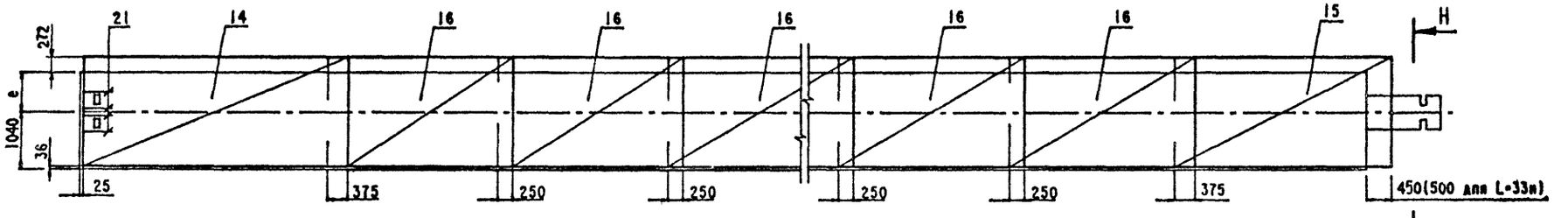


Ведомость спецификаций см лист 6

Технические требования см 3.503.1-81.5-7-ТТ

Опалубочный чертеж см 3.503.1-81.5-7-ЗОП4

Схему армирования напрягаемой арматурой см выпуски 5-1,5-1,5-3,5-4,5-5,5-6

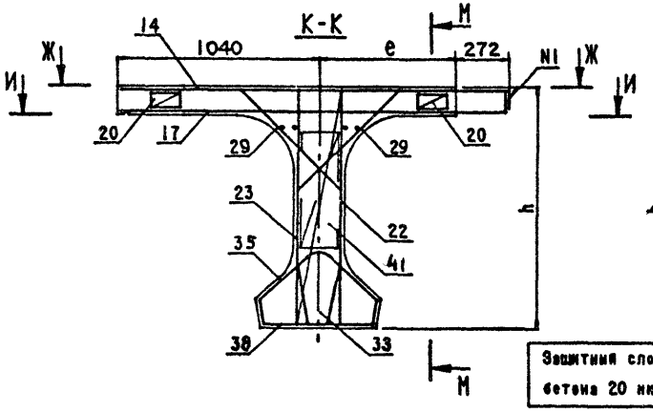


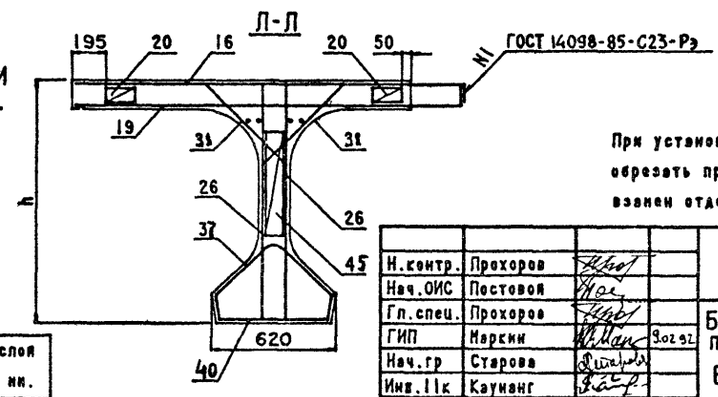


Защитный слой бетона 20 мм.

При установке закладных изделий в случае невозможности обрезать продольные стержни сеток и установить взамен отдельные стержни (поз.21).

| | | | |
|---|---|---|---|
| Н.контр. | Прохоров | | |
| Нач.ОИС | Постовой | | |
| Гл.спец. | Прохоров | | |
| ГИП | Маркин | | 9.02.92 |
| Нач.гр | Старова | | |
| Инж.1к | Каунанг | | |
| Тех.1кат | Сергеева | | |

3.503.1-81.5-7-21

Балки крайнего пролета цепи с малыми деформациями БL.174(194).h-...-1(2÷10)М

Арматурный чертеж

| Стадия | Лист | Листов |
|---|---|---|
| Р | 1 | 6 |

СОЮЗДОРПРОЕКТ

Схема армирования балки ненапрягаемой арматурой (продолжение)

## И-И

План нижних сеток плиты балок БL.174(194).h-...-1(2÷5)м

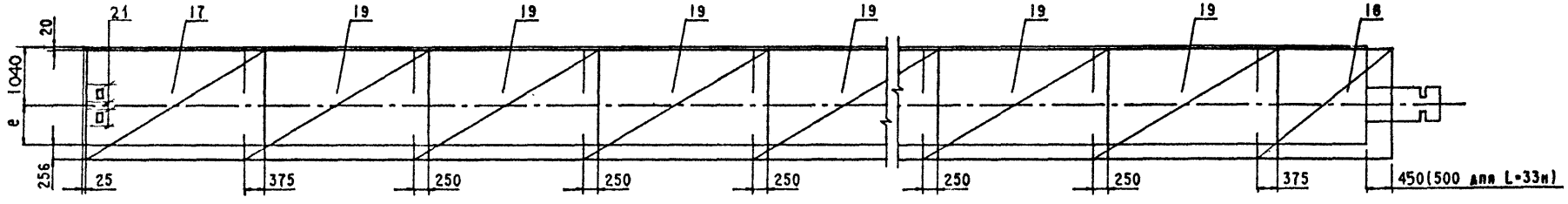


План нижних сеток плиты балок БL.174(194).h-...-6(7÷10)м

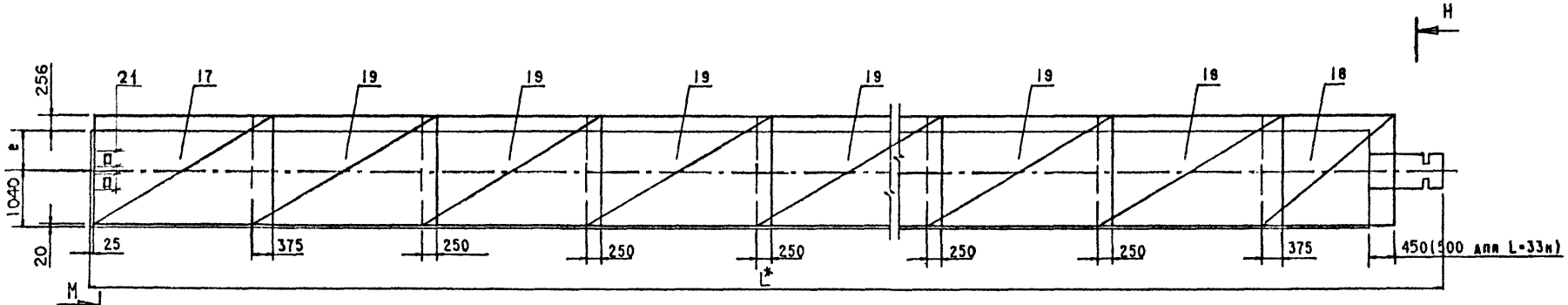


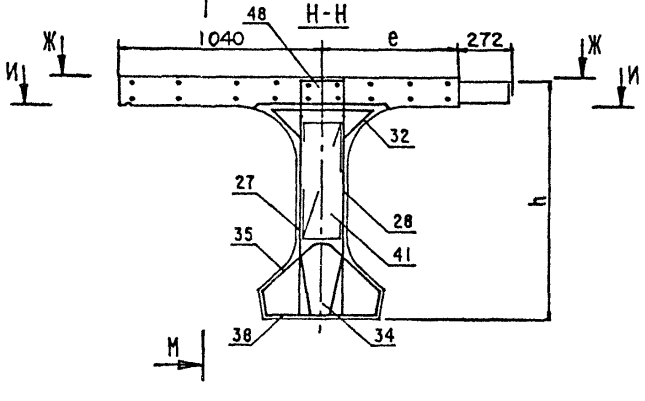


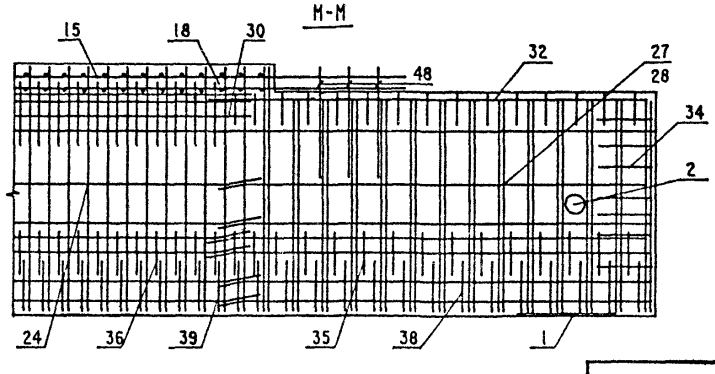

Схема армирования балки ненапрягаемой арматурой (продолжение)

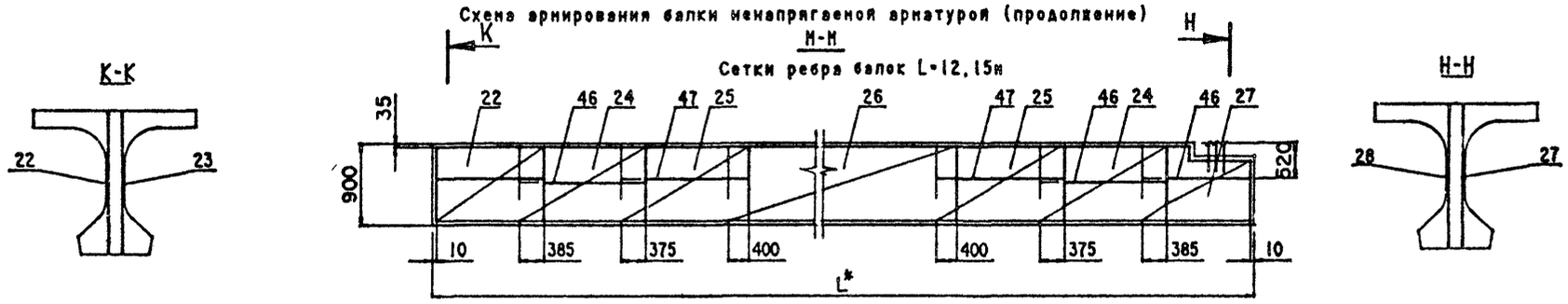


Сетки ребра балок L=18м

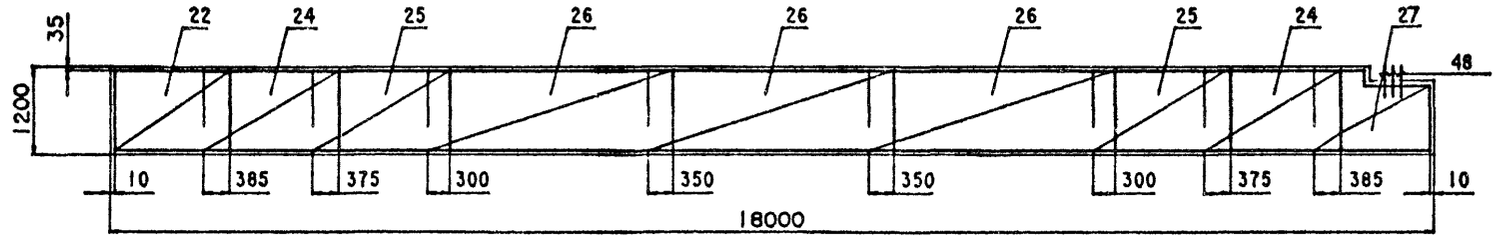


Сетки ребра балок L=21м

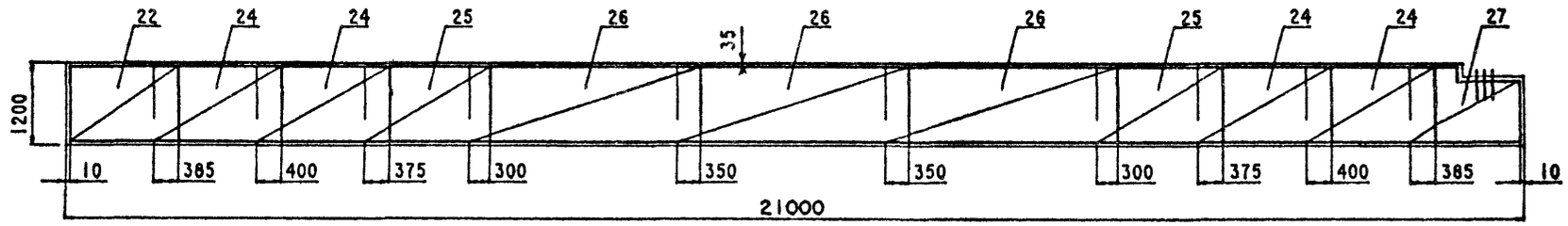


Сетки ребра балок L=24,33м

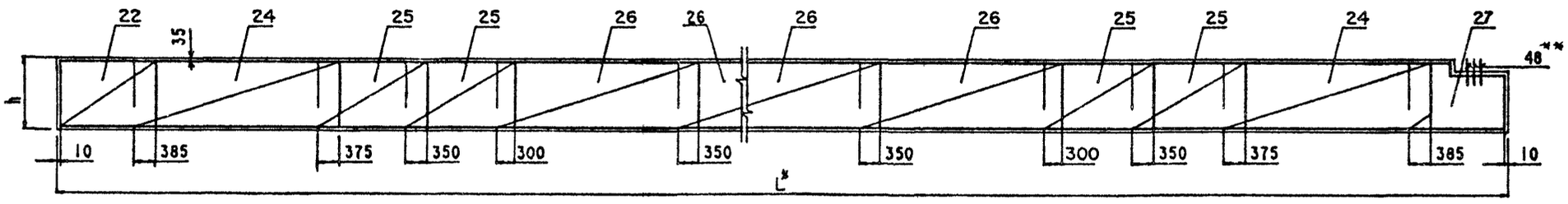


Вертикальные стержни сеток ребра (поз.22,23) и стержни вутов, проходящие через отверстия для строповки в ребре балки обрезать по месту.

** Для L=33 м поз 48 ставить по 4 шт

| | |
|---|---|
| 3.503.1-81.5-7-21 | Лист 3 |
| Формат А3 | 25761-02 41 |

Схема армирования балки ненапрягаемой арматурой (продолжение)

М-М

Сетки вутов и торцов балок L=12,15,18,21м

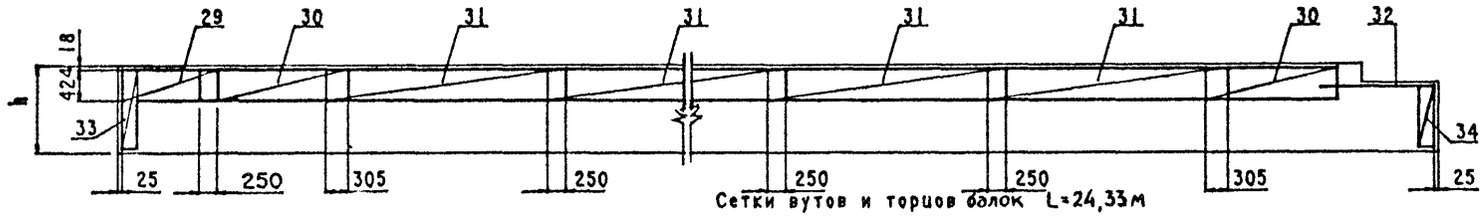


Сетки вутов и торцов балок L=24,33м

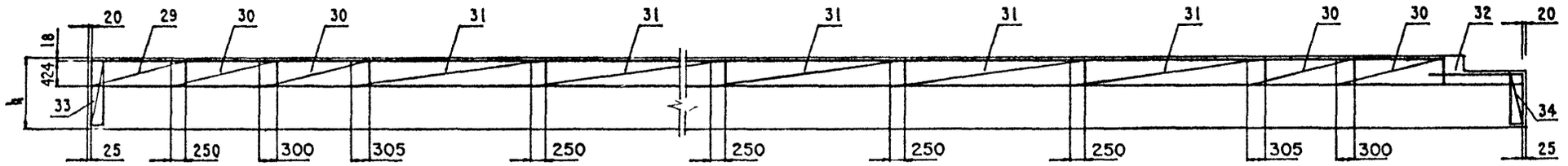


Каркасы нижнего пояса балок

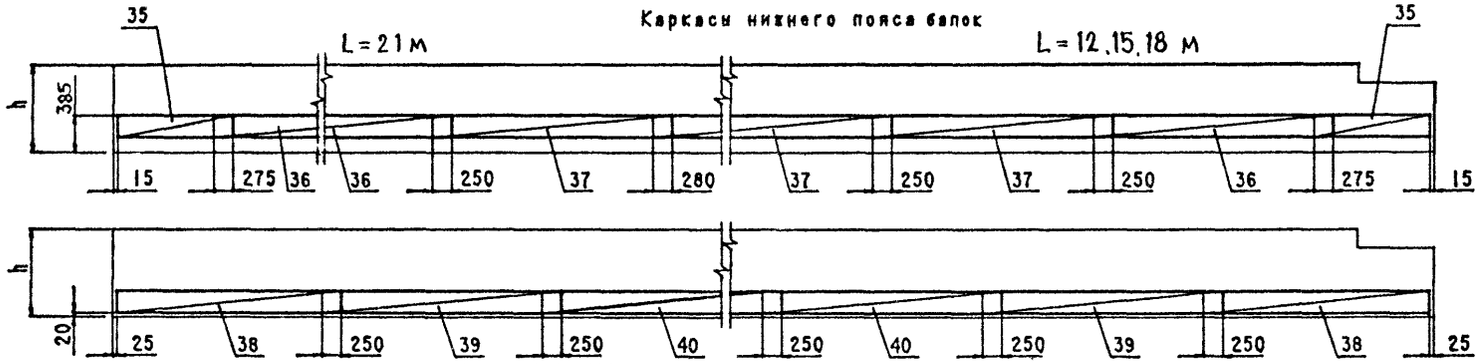


40(для L=12,15)

Каркасы нижнего пояса балок L=24,33м



## Схема армирования балки ненапрягаемой арматурой (продолжение)

### Фиксаторы плиты и ребра балок L=12, 15, 18м




### Фиксаторы плиты и ребра балок L=21м

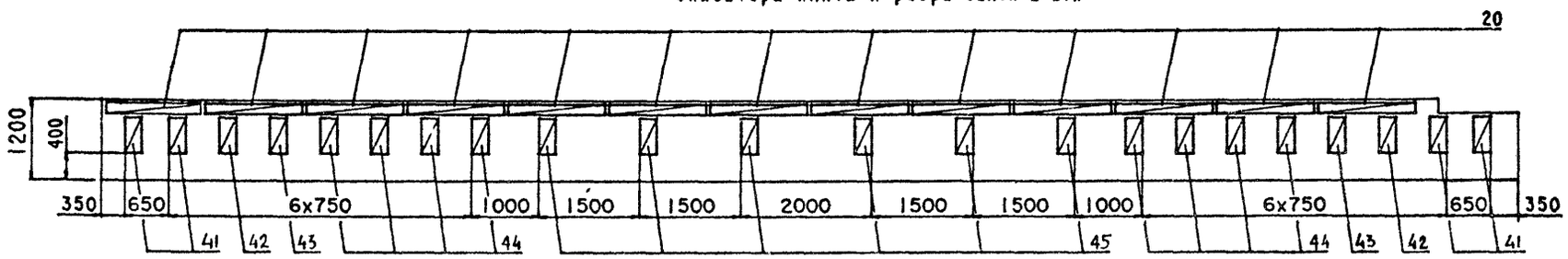


### Фиксаторы плиты и ребра балок L=24м

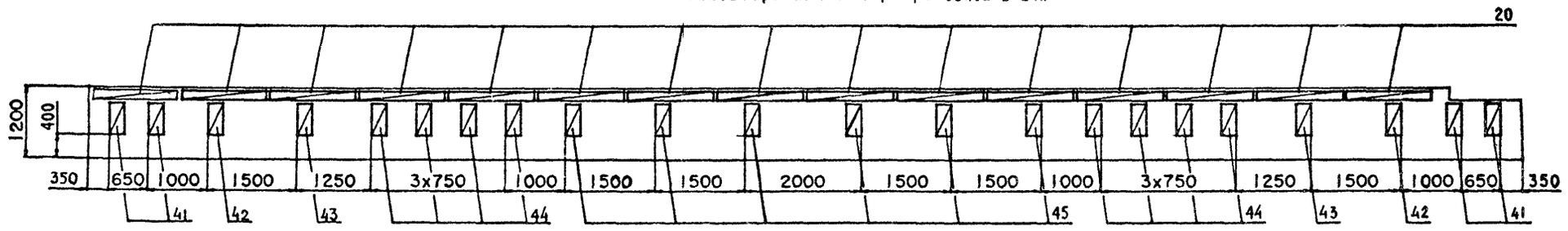


### Фиксаторы плиты и ребра балок L=33м

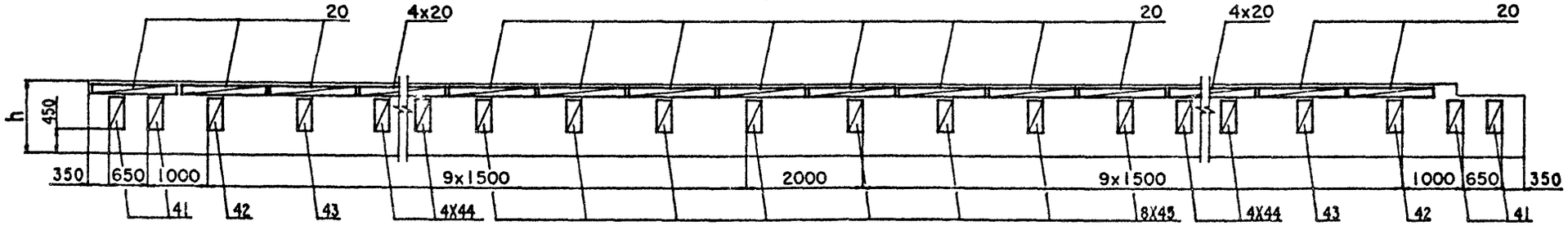


| | |
|---|---|
| 3.503.1-81.5-7-21 | Лист 5 |
| Формат А3 | 25761-02 43 |

| Номер строки | Наименование | Для исполнения 1 | 2 | 3 | 4 | 5 | 6 | 7 | 8 | Обозначение документа |
|---|---|---|---|---|---|---|---|---|---|---|
| 1 | Изделие закладное балки L=12,15,18м | × | × | × | × | × | × | × | × | 3.503.1-81.5 -7-22 |
| 2 | L=21,24,33м | × | × | × | × | × | × | × | × | -7-23 |
| 3 | Напрягаемая арматура. Пучки из стали класса В. L=12м | × | × | × | × | | | | | 3.503.1-81.5 -1-3 |
| 4 | L=15м | × | × | × | × | | | | | -2-3 |
| 5 | L=18м | × | × | × | × | | | | | -3-3 |
| 6 | L=21м | × | × | × | × | | | | | -4-3 |
| 7 | L=24м | × | × | × | × | | | | | -5-3 |
| 8 | L=33м, h=1.5м | | | × | × | | | | | -6-3 |
| 9 | L=33м, h=1.7м | | | × | × | | | | | -6-4 |
| 10 | Напрягаемая арматура. Канаты К-7. L=12м | | | | | × | × | × | × | -1-4 |
| 11 | L=15м | | | | | × | × | × | × | -2-4 |
| 12 | L=18м | | | | | × | × | × | × | -3-4 |
| 13 | L=21м | | | | | × | × | × | × | -4-4 |
| 14 | Плита балки b=174см. Арматура класса А-III | × | | | | × | | | | -7-24 |
| 15 | Арматура класса А-II | | × | | | | × | | | -7-25 |
| 16 | Плита балки b=194см. Арматура класса А-III | | | × | | | | × | | -7-26 |
| 17 | Арматура класса А-II | | | | × | | | | × | -7-27 |
| 18 | Ребро балки L=12,15м. Арматура класса А-III | × | | × | | × | | × | | -7-28 |
| 19 | Арматура класса А-II | | × | | × | | × | | × | -7-29 |
| 20 | Ребро балки L=18,21,24м. Арматура класса А-III | × | | × | | × | | × | | -7-30 |
| 21 | Арматура класса А-II | | × | | × | | × | | × | -7-31 |
| 22 | Ребо балки L=33м. Арматура класса А-III | | | × | | | | | | -7-32 |
| 23 | Арматура класса А-II | | | | × | | | | | -7-33 |

Таблица исполнений

| Номер исполнения | Марки балки L=12,15,18,21 м |
|---|---|
| 1 | БL.174.h-TBAIII-1(2÷10)M |
| 2 | БL.174.h-TBAII-1(2÷10)M |
| 3 | БL.194.h-TBAIII-1(2÷10)M |
| 4 | БL.194.h-TBAII-1(2÷10)M |
| 5 | БL.174.h-TK7AIII-1(2÷10)M |
| 6 | БL.174.h-TK7AII-1(2÷10)M |
| 7 | БL.194.h-TK7AIII-1(2÷10)M |
| 8 | БL.194.h-TK7AII-1(2÷10)M |

Таблица исполнений (прод.)

| Номер исполнения | Марки балки L=24 м |
|---|---|
| 1 | Б2400.174.120-TBAIII-1(2÷10)M |
| 2 | Б2400.174.120-TBAII-1(2÷10)M |
| 3 | Б2400.194.120-TBAIII-1(2÷10)M |
| 4 | Б2400.194.120-TBAII-1(2÷10)M |

Таблица исполнений (прод.)

| Номер исполнения | Марки балки L=33 м |
|---|---|
| 3 | Б3300.194.150-TBAIII-1(2÷10)M |
| 4 | Б3300.194.150-TBAII-1(2÷10)M |
| 3 | Б3300.194.170-TBAIII-1(2÷10)M |
| 4 | Б3300.194.170-TBAII-1(2÷10)M |

| Поз. | Наименование | 3.503.1-81.5-7-21Ф4 кол. на рис. 1(6) | 2(7) | 3(8) | 4(9) | 5(10) | Обозначение документа | Масса ед.,кг. |
|---|---|---|---|---|---|---|---|---|
| 1 | Изделие закладное | | | | | | | |
| | МН-ТАШ (А II)-1 | 2 | 2 | 2 | 2 | 2 | 3.503.1-81.6-1-1 | 16.3(16.6) |
| 2 | МН-ТАШ (А II)-5 | 2 | 2 | 2 | 2 | 2 | -3 | 5.1 |
| 3 | МН-ТАШ (А II)-6 L=12м | 2 | 7 | 6 | 7 | 6 | -4 | 4.3 |
| | L=15м | 2 | 8 | 7 | 8 | 7 | | |
| | L=18м | 2 | 9 | 8 | 9 | 8 | | |
| 4 | МН-ТАШ (А II)-7 L=12м | | 4 | 4 | | | -5 | 21.8(22.1) |
| | L=15м | | 5 | 5 | | | | |
| | L=18м | | 6 | 6 | | | | |
| 5 | МН-ТАШ (А II)-8 | | | | 2 | 2 | -6 | 8.7 |
| 6 | МН-ТАШ (А II)-9 L=12м | | | | 4 | 4 | -6 | 10.0 |
| | L=15м | | | | 6 | 6 | | |
| | L=18м | | | | 8 | 8 | | |
| 7 | МН-ТАШ (А II)-10 L=12м | | 3 | | 3 | | -6 | 6.8 |
| | L=15м | | 4 | | 4 | | | |
| | L=18м | | 5 | | 5 | | | |
| 8 | МН-ТАШ (А II)-12 | | | | 2 | 2 | 3.503.1-81.6-2-18 | 5.9 |
| 21 | ⌀12 А III (А II), l=500 | 4 | 4 | 4 | 4 | 4 | без черт. | 0.5 |

| | | | |
|---|---|---|---|
| Н.контр. | Прохоров | | 3.503.1-81.5-7-22 |
| Нач.ОИС | Постовой | | |
| Гл.спец. | Прохоров | | Изделие закладное балок L=12, 15, 18м b=174, 194см |
| ГИП | Маркин | | Стадия: Р; Лист: ; Листов: 1 |
| Нач.груп | Старова | | СОЮЗДОРПРОЕКТ |
| Инж.1кат | Филимонова | | |
| Инж.ОАП | Макарова | | |

Формат А4

| Поз. | Наименование | 3.503.1-81.5-7-21Ф4 кол. на рис. 1(6) | 2(7) | 3(8) | 4(9) | 5(10) | Обозначение документа | Масса ед.,кг. |
|---|---|---|---|---|---|---|---|---|
| 1 | Изделие закладное | | | | | | | |
| | МН-ТАШ (А II)-1 L=21м | 2 | 2 | 2 | 2 | 2 | 3.503.1-81.6-1-1 | 16.3(16.6) |
| | МН-ТАШ (А II)-2 L=24,33м | 2 | 2 | 2 | 2 | 2 | | 27.5(28.2) |
| 2 | МН-ТАШ (А II)-5 | 2 | 2 | 2 | 2 | 2 | -3 | 5.1 |
| 3 | МН-ТАШ (А II)-6 L=21м | 2 | 10 | 9 | 10 | 9 | -4 | 4.3 |
| | L=24м | 2 | 11 | 10 | 11 | 10 | | |
| | L=33м | 2 | 15 | 14 | 15 | 14 | | |
| 4 | МН-ТАШ (А II)-7 L=21м | | 7 | 7 | | | -5 | 21.8(22.1) |
| | L=24м | | 8 | 8 | | | | |
| | L=33м | | 11 | 11 | | | | |
| 5 | МН-ТАШ (А II)-8 | | | | 2 | 2 | -6 | 8.7 |
| 6 | МН-ТАШ (А II)-9 L=21м | | | | 10 | 10 | -6 | 10.0 |
| | L=24м | | | | 12 | 12 | | |
| | L=33м | | | | 18 | 18 | | |
| 7 | МН-ТАШ (А II)-10 L=21м | | 6 | | 6 | | -6 | 6.8 |
| | L=24м | | 7 | | 7 | | | |
| | L=33м | | 10 | | 10 | | | |
| 8 | МН-ТАШ (А II)-12 L=21м | | | | 2 | 2 | 3.503.1-81.6-2-18 | 5.9 |
| | МН-ТАШ (А II)-13 L=24,33м | | | | 2 | 2 | | 5.3 |
| 21 | ⌀12 А III (А II), l=500 | 4 | 4 | 4 | 4 | 4 | без черт. | 0.5 |

| | | | |
|---|---|---|---|
| Н.контр. | Прохоров | | 3.503.1-81.5-7-23 |
| Нач.ОИС | Постовой | | |
| Гл.спец. | Прохоров | | Изделие закладное балок L=21, 24, 33м b=174, 194см |
| ГИП | Маркин | | Стадия: Р; Лист: ; Листов: 1 |
| Нач.груп | Старова | | СОЮЗДОРПРОЕКТ |
| Инж.1кат | Филимонова | | |
| Инж.ОАП | Макарова | | |

Формат А4

25761-02 45

КОСТ1
ИЗ-722

| Поз. | Наименование | Количество на исполнение | | | | | | | | | | | | Обозначение документа | Масса ед.,кг |
|---|---|---|---|---|---|---|---|---|---|---|---|---|---|---|---|
| | | 1 | 2 | 3 | 4 | 5 | 6 | 7 | 8 | 9 | 10 | | | | |
| 14 | Сетка плиты СП174-ТАIII-1 | 1 | | 1 | | 1 | | 1 | | 1 | | | | 3.503.1-81.6-1-17 | 85.5 |
| | СП174-ТАIII -2 | | 1 | | 1 | | 1 | | 1 | | 1 | | | -17 | 85.5 |
| 15 | СП174-ТАIII -7 | | 1 | | 1 | | 1 | | 1 | | | | | 3.503.1-81.6-2-2 | 59.4 |
| | СП174-ТАIII -8 | | | | | | | | | | 1 | | | -3 | 57.6 |
| | СП174-ТАIII -9 | | | | | | | | | | | | | | - |
| | СП174-ТАIII -10 | 1 | | 1 | | 1 | | 1 | | | | | | -2 | 59.4 |
| | СП174-ТАIII -11 | | | | | | | | | 1 | | | | -3 | 57.6 |
| | СП174-ТАIII -12 | | | | | | | | | | | | | | - |
| 16 | СП174-ТАIII -3 | 1 | 1 | 2 | 2 | 3 | 3 | 4 | 4 | 5 | 5 | | | 3.503.1-81.6-1-20 | 44.8 |
| 17 | СП174-ТАIII -4 | 1 | | 1 | | 1 | | 1 | | 1 | | | | -19 | 69.3 |
| | СП174-ТАIII -5 | | 1 | | 1 | | 1 | | 1 | | 1 | | | -19 | 69.3 |
| 18 | СП174-ТАIII -13 | | 1 | | 1 | | 1 | | 1 | | | | | 3.503.1-81.6-2-3 | 42.6 |
| | СП174-ТАIII -14 | | | | | | | | | | 1 | | | -2 | 40.8 |
| | СП174-ТАIII -15 | | | | | | | | | | | | | | - |
| | СП174-ТАIII -16 | 1 | | 1 | | 1 | | 1 | | | | | | -3 | 42.6 |
| | СП174-ТАIII -17 | | | | | | | | | 1 | | | | -2 | 40.8 |
| | СП174-ТАIII -18 | | | | | | | | | | | | | | - |
| 19 | СП174-ТАIII -6 | 2 | 2 | 3 | 3 | 4 | 4 | 5 | 5 | 6 | 6 | | | 3.503.1-81.6-1-20 | 58.9 |
| 20 | Фиксатор Ф-ТАI-1 | 14 | 14 | 18 | 18 | 22 | 22 | 26 | 26 | 30 | 30 | | | -40 | 1.5 |

Таблица исполнения

| Номер исполнения | Марка балки |
|---|---|
| 1 | Б1200.174.90-...-1(2÷5)М(Б) |
| 2 | Б1200.174.90-...-6(7÷10)М(Б) |
| 3 | Б1500.174.90-...-1(2÷5)М(Б) |
| 4 | Б1500.174.90-...-6(7÷10)М(Б) |
| 5 | Б1800.174.120-...-1(2÷5)М(Б) |
| 6 | Б1800.174.120-...-6(7÷10)М(Б) |
| 7 | Б2100.174.120-...-1(2÷5)М(Б) |
| 8 | Б2100.174.120-...-6(7÷10)М(Б) |
| 9 | Б2400.174.120-...-1(2÷5)М(Б) |
| 10 | Б2400.174.120-...-6(7÷10)М(Б) |

| | | |
|---|---|---|
| Н.контр. | Прохоров | |
| Нач.ОИС | Постовой | |
| Гл.спец. | Прохоров | |
| ГИП | Маркин | |
| Нач.груп | Старова | |
| Инж.1кат | Филимонова | |
| Инж.ОАП | Макарова | |

3.503.1-81.5-7-24

Плита балки
b=174см
Арматура класса А-III

| Стадия | Лист | Листов |
|---|---|---|
| Р | | 1 |

СОЮЗДОРПРОЕКТ

Формат А3

25761-02 46

МОСТ2
ПБ-724

| Поз. | Наименование | Количество на исполнение | | | | | | | | | | | | Обозначение документа | Масса ед., кг |
|---|---|---|---|---|---|---|---|---|---|---|---|---|---|---|---|
| | | 1 | 2 | 3 | 4 | 5 | 6 | 7 | 8 | 9 | 10 | | | | |
| 14 | Сетка плиты СП174-ТАII -1 | 1 | | 1 | | 1 | | 1 | | 1 | | | | 3.503.1-81.6-1-17 | 123.3 |
| | СП174-ТАII -2 | | 1 | | 1 | | 1 | | 1 | | 1 | | | -17 | 123.3 |
| 15 | СП174-ТАII -7 | | 1 | | 1 | | 1 | | 1 | | | | | 3.503.1-81.6-2-2 | 85.7 |
| | СП174-ТАII -8 | | | | | | | | | | 1 | | | -3 | 83.0 |
| | СП174-ТАII -9 | | | | | | | | | | | | | | - |
| | СП174-ТАII -10 | 1 | | 1 | | 1 | | 1 | | | | | | -2 | 85.7 |
| | СП174-ТАII -11 | | | | | | | | | 1 | | | | -3 | 83.0 |
| | СП174-ТАII -12 | | | | | | | | | | | | | | - |
| 16 | СП174-ТАII -3 | 1 | 1 | 2 | 2 | 3 | 3 | 4 | 4 | 5 | 5 | | | 3.503.1-81.6-1-20 | 58.9 |
| 17 | СП174-ТАII -4 | 1 | | 1 | | 1 | | 1 | | 1 | | | | -19 | 95.7 |
| | СП174-ТАII -5 | | 1 | | 1 | | 1 | | 1 | | 1 | | | -19 | 95.7 |
| 18 | СП174-ТАII -13 | | 1 | | 1 | | 1 | | 1 | | | | | 3.503.1-81.6-2-3 | 59.2 |
| | СП174-ТАII -14 | | | | | | | | | | 1 | | | -2 | 56.7 |
| | СП174-ТАII -15 | | | | | | | | | | | | | | - |
| | СП174-ТАII -16 | 1 | | 1 | | 1 | | 1 | | | | | | -3 | 59.2 |
| | СП174-ТАII -17 | | | | | | | | | 1 | | | | -2 | 56.7 |
| | СП174-ТАII -18 | | | | | | | | | | | | | | - |
| 19 | СП174-ТАII -6 | 2 | 2 | 3 | 3 | 4 | 4 | 5 | 5 | 6 | 6 | | | 3.503.1-81.6-1-20 | 75.3 |
| 20 | Фиксатор Ф-ТА1-2 | 14 | 14 | 18 | 18 | 22 | 22 | 26 | 26 | 30 | 30 | | | -40 | 1.5 |

Таблица исполнений

| Номер исполнения | Марка балки |
|---|---|
| 1 | Б1200.174.90-...-1(2÷5)М(Б) |
| 2 | Б1200.174.90-...-6(7÷10)М(Б) |
| 3 | Б1500.174.90-...-1(2÷5)М(Б) |
| 4 | Б1500.174.90-...-6(7÷10)М(Б) |
| 5 | Б1800.174.120-...-1(2÷5)М(Б) |
| 6 | Б1800.174.120-...-6(7÷10)М(Б) |
| 7 | Б2100.174.120-...-1(2÷5)М(Б) |
| 8 | Б2100.174.120-...-6(7÷10)М(Б) |
| 9 | Б2400.174.120-...-1(2÷5)М(Б) |
| 10 | Б2400.174.120-...-6(7÷10)М(Б) |

| | | | |
|---|---|---|---|
| Н.контр. | Прохоров | | |
| Нач.ОИС | Постовой | | |
| Гл.спец. | Прохоров | | |
| ГИП | Маркин | 9.01.92 | |
| Нач.груп | Старова | | |
| Инв.1кат | Филиппова | | |
| Инв.ОАП | Макарова | | |

3.503.1-81.5-7-25

Плита балки
b=174см
Арматура класса А-II

| Стадия | Лист | Листов |
|---|---|---|
| Р | | 1 |

СОЮЗДОРПРОЕКТ

Формат А3

25761-02 47

ИОСТ2
ПБ-725

| Поз. | Наименование | Количество на исполнение | | | | | | | | | | | | Обозначение документа | Масса ед., кг |
|---|---|---|---|---|---|---|---|---|---|---|---|---|---|---|---|
| | | 1 | 2 | 3 | 4 | 5 | 6 | 7 | 8 | 9 | 10 | 11 | 12 | | |
| 14 | Сетка плиты СП194-ТАIII-1 | 1 | | 1 | | 1 | | 1 | | 1 | | 1 | | 3.503.1-81.6-1-17 | 95.4 |
| | СП194-ТАIII -2 | | 1 | | 1 | | 1 | | 1 | | 1 | | 1 | -17 | 95.4 |
| 15 | СП194-ТАIII -7 | | 1 | | 1 | | 1 | | 1 | | | | | 3.503.1-81.6-2-5 | 66.2 |
| | СП194-ТАIII -8 | | | | | | | | | | 1 | | | -6 | 64.1 |
| | СП194-ТАIII -9 | | | | | | | | | | | | 1 | -5 | 62.9 |
| | СП194-ТАIII -10 | 1 | | 1 | | 1 | | 1 | | | | | | -5 | 66.2 |
| | СП194-ТАIII -11 | | | | | | | | | 1 | | | | -6 | 64.1 |
| | СП194-ТАIII -12 | | | | | | | | | | | 1 | | -5 | 62.9 |
| 16 | СП194-ТАIII -3 | 1 | 1 | 2 | 2 | 3 | 3 | 4 | 4 | 5 | 5 | 8 | 8 | 3.503.1-81.6-1-20 | 49.8 |
| 17 | СП194-ТАIII -4 | 1 | | 1 | | 1 | | 1 | | 1 | | 1 | | -19 | 77.1 |
| | СП194-ТАIII -5 | | 1 | | 1 | | 1 | | 1 | | 1 | | 1 | -19 | 77.1 |
| 18 | СП194-ТАIII -13 | | 1 | | 1 | | 1 | | 1 | | | | | 3.503.1-81.6-2-6 | 47.4 |
| | СП194-ТАIII -14 | | | | | | | | | | 1 | | | -5 | 45.4 |
| | СП194-ТАIII -15 | | | | | | | | | | | | 1 | -6 | 43.0 |
| | СП194-ТАIII -16 | 1 | | 1 | | 1 | | 1 | | | | | | -6 | 47.4 |
| | СП194-ТАIII -17 | | | | | | | | | 1 | | | | -5 | 45.4 |
| | СП194-ТАIII -18 | | | | | | | | | | | 1 | | -6 | 43.0 |
| 19 | СП194-ТАIII -6 | 2 | 2 | 3 | 3 | 4 | 4 | 5 | 5 | 6 | 6 | 9 | 9 | 3.503.1-81.6-1-20 | 65.5 |
| 20 | Фиксатор Ф-ТА1-1 | 14 | 14 | 18 | 18 | 22 | 22 | 26 | 26 | 30 | 30 | 42 | 42 | -40 | 1.5 |

**Таблица исполнений**

| Номер исполнения | Марка балки |
|---|---|
| 1 | Б1200.194.90-...-1(2÷5)М(Б) |
| 2 | Б1200.194.90-...-6(7÷10)М(Б) |
| 3 | Б1500.194.90-...-1(2÷5)М(Б) |
| 4 | Б1500.194.90-...-6(7÷10)М(Б) |
| 5 | Б1800.194.120-...-1(2÷5)М(Б) |
| 6 | Б1800.194.120-...-6(7÷10)М(Б) |
| 7 | Б2100.194.120-...-1(2÷5)М(Б) |
| 8 | Б2100.194.120-...-6(7÷10)М(Б) |
| 9 | Б2400.194.120-...-1(2÷5)М(Б) |
| 10 | Б2400.194.120-...-6(7÷10)М(Б) |
| 11 | Б3300.194.150(170)-...-1(2÷5)М(Б) |
| 12 | Б3300.194.150(170)-...-6(7÷10)М(Б) |

| | | | | |
|---|---|---|---|---|
| Н.контр. | Прохоров | | | 3.503.1-81.5-7-26 |
| Нач.ОИС | Постовой | | | |
| Гл.спец. | Прохоров | | | |
| ГИП | Маркин | | 9.02.92 | Плита балки b=194см Арматура класса А-III |
| Нач.груп | Старова | | | Стадия: Р; Лист: ; Листов: 1 |
| Инж.1кат | Филинонова | | | СОЮЗДОРПРОЕКТ |
| Инж.ОАП | Макарова | | | |

Формат А3

25761-02 48

МОСТ2
ПБ-726

| Поз. | Наименование | Количество на исполнение | | | | | | | | | | | | Обозначение документа | Масса ед., кг |
|---|---|---|---|---|---|---|---|---|---|---|---|---|---|---|---|
| | | 1 | 2 | 3 | 4 | 5 | 6 | 7 | 8 | 9 | 10 | 11 | 12 | | |
| 14 | Сетка плиты СП194-ТАII -1 | 1 | | 1 | | 1 | | 1 | | 1 | | 1 | | 3.503.1-81.6-1-17 | 137.3 |
| | СП194-ТАII -2 | | 1 | | 1 | | 1 | | 1 | | 1 | | 1 | -17 | 137.3 |
| 15 | СП194-ТАII -7 | | 1 | | 1 | | 1 | | 1 | | | | | 3.503.1-81.6-2-5 | 95.2 |
| | СП194-ТАII -8 | | | | | | | | | | 1 | | | -6 | 92.2 |
| | СП194-ТАII -9 | | | | | | | | | | | | 1 | -5 | 90.4 |
| | СП194-ТАII -10 | 1 | | 1 | | 1 | | 1 | | | | | | -5 | 95.2 |
| | СП194-ТАII -11 | | | | | | | | | 1 | | | | -6 | 92.2 |
| | СП194-ТАII -12 | | | | | | | | | | | 1 | | -5 | 90.4 |
| 16 | СП194-ТАII -3 | 1 | 1 | 2 | 2 | 3 | 3 | 4 | 4 | 5 | 5 | 8 | 8 | 3.503.1-81.6-1-20 | 65.5 |
| 17 | СП194-ТАII -4 | 1 | | 1 | | 1 | | 1 | | 1 | | 1 | | -19 | 106.8 |
| | СП194-ТАII -5 | | 1 | | 1 | | 1 | | 1 | | 1 | | 1 | -19 | 106.8 |
| 18 | СП194-ТАII -13 | | 1 | | 1 | | 1 | | 1 | | | | | 3.503.1-81.6-2-6 | 65.9 |
| | СП194-ТАII -14 | | | | | | | | | | 1 | | | -5 | 63.0 |
| | СП194-ТАII -15 | | | | | | | | | | | | 1 | -6 | 59.8 |
| | СП194-ТАII -16 | 1 | | 1 | | 1 | | 1 | | | | | | -6 | 65.9 |
| | СП194-ТАII -17 | | | | | | | | | 1 | | | | -5 | 63.0 |
| | СП194-ТАII -18 | | | | | | | | | | | 1 | | -6 | 59.8 |
| 19 | СП194-ТАII -6 | 2 | 2 | 3 | 3 | 4 | 4 | 5 | 5 | 6 | 6 | 9 | 9 | 3.503.1-81.6-1-20 | 84.1 |
| 20 | Фиксатор Ф-ТА1-2 | 14 | 14 | 18 | 18 | 22 | 22 | 26 | 26 | 30 | 30 | 42 | 42 | -40 | 1.5 |

Таблица исполнения

| Номер исполнения | Марка балки |
|---|---|
| 1 | Б1200.194.90-...-1(2÷5)М(Б) |
| 2 | Б1200.194.90-...-6(7÷10)М(Б) |
| 3 | Б1500.194.90-...-1(2÷5)М(Б) |
| 4 | Б1500.194.90-...-6(7÷10)М(Б) |
| 5 | Б1800.194.120-...-1(2÷5)М(Б) |
| 6 | Б1800.194.120-...-6(7÷10)М(Б) |
| 7 | Б2100.194.120-...-1(2÷5)М(Б) |
| 8 | Б2100.194.120-...-6(7÷10)М(Б) |
| 9 | Б2400.194.120-...-1(2÷5)М(Б) |
| 10 | Б2400.194.120-...-6(7÷10)М(Б) |
| 11 | Б3300.194.150(170)-...-1(2÷5)М(Б) |
| 12 | Б3300.194.150(170)-...-6(7÷10)М(Б) |

| | | |
|---|---|---|
| Н.контр. | Прохоров | |
| Нач.ОИС | Постовой | |
| Гл.спец. | Прохоров | |
| ГИП | Маркин | |
| Нач.груп | Старова | |
| Инж.1кат | Филимонова | |
| Инж.ОАП | Макарова | |

3.503.1-81.5-7-27

Плита балки
b=194см
Арматура класса А-II

| Стадия | Лист | Листов |
|---|---|---|
| Р | | 1 |

СОЮЗДОРПРОЕКТ

Формат А3

25761-02 49

МОСТ2
ПБ-727

| Поз. | Наименование | Кол. на ребро 150см | Кол. на ребро 170см | Обозначение документа | Масса ед.,кг. |
|---|---|---|---|---|---|
| 22 | Сетка ребра СР90 -ТАIII -1 | 1 | 1 | 3.503.1-81.6-1-21 | 15.7 |
| 23 | СР90 -ТАIII -2 | 1 | 1 | -22 | 15.7 |
| 24 | СР90 -ТАIII -3 | 4 | 4 | 23 | 16.5 |
| 25 | СР90 -ТАIII -4 | 4 | 4 | -25 | 9.3 |
| 26 | СР90 -ТАI -5 | 2 | 4 | -29 | 9.1 |
| 27 | СР90 -ТАIII -7 | 1 | 1 | 3.503.1-81.6-2-7 | 24.5 |
| 28 | СР90 -ТАIII -9 | 1 | 1 | -7 | 24.5 |
| 29 | Сетка вута СВ-ТАI-1 | 2 | 2 | 3.503.1-81.6-1-30 | 2.7 |
| 30 | СВ-ТАI-2 | 4 | 4 | -30 | 2.8 |
| 31 | СВ-ТАI-3 | 4 | 6 | -30 | 3.4 |
| 32 | СВ-ТАI-4 | 1 | 1 | 3.503.1-81.6-2-15 | 5.9 |
| 33 | Сетка торца СТ90 -ТАIII | 1 | 1 | 3.503.1-81.6-1-31 | 3.0 |
| 34 | СТ90 -ТАIII-1 | 1 | 1 | 3.503.1-81.6-2-12 | 2.8 |
| 35 | Каркас К-ТАIII-1 | 2 | 2 | 3.503.1-81.6-1-32 | 9.8 |
| 36 | К-ТАIII-2 | 2 | 2 | -33 | 14.2 |
| 37 | К-ТАIII-3 | 1 | 2 | -33 | 10.0 |
| 38 | К10-ТАIII-1 | 2 | 2 | -34 | 27.5 |
| 40 | К10-ТАIII-2 | 2 | 3 | -35 | 16.3 |
| 41 | Фиксатор Ф90 -ТАI-1 | 4 | 4 | -41 | 0.8 |
| 42 | Ф90 -ТАI-2 | 2 | 2 | -41 | 0.8 |
| 43 | Ф90 -ТАI-3 | 2 | 2 | -41 | 0.7 |
| 44 | Ф90 -ТАI-4 | 4 | 4 | -41 | 0.7 |
| 45 | Ф90 -ТАI-5 | 2 | 4 | -41 | 0.7 |
| 46 | ⌀12 AIII, l=1850 | 8 | 8 | без черт. | 1.7 |
| 47 | ⌀10 AIII, l=1950 | 4 | 4 | без черт. | 1.2 |
| 48 | ⌀12 AIII, l=1200 | 3 | 3 | 3.503.1-81.6-2 -17 | 1.1 |

| | | | |
|---|---|---|---|
| Н.контр. | Прохоров | | |
| Нач.ОИС | Постовой | | |
| Гл.спец. | Прохоров | | |
| ГИП | Маркин | | 9.02.92 |
| Нач.груп | Старова | | |
| Инж.1кат | Филимонова | | |
| Инж.ОАП | Макарова | | |

3.503.1-81.5-7-28

Ребро балки
L=12,15м
Арматура класса А-III

| Стадия | Лист | Листов |
|---|---|---|
| Р | | 1 |

СОЮЗДОРПРОЕКТ

Формат А4

| Поз. | Наименование | Кол. на ребро 150см | Кол. на ребро 170см | Обозначение документа | Масса ед.,кг. |
|---|---|---|---|---|---|
| 22 | Сетка ребра СР90 -ТАII -1 | 1 | 1 | 3.503.1-81.6-1-21 | 15.7 |
| 23 | СР90 -ТАII -2 | 1 | 1 | -22 | 15.7 |
| 24 | СР90 -ТАII -3 | 4 | 4 | 23 | 16.5 |
| 25 | СР90 -ТАII -4 | 4 | 4 | -25 | 9.3 |
| 26 | СР90 -ТАI-5 | 2 | 4 | -29 | 9.1 |
| 27 | СР90 -ТАII -7 | 1 | 1 | 3.503.1-81.6-2-7 | 24.5 |
| 28 | СР90 -ТАII -9 | 1 | 1 | -7 | 24.5 |
| 29 | Сетка вута СВ-ТАI-1 | 2 | 2 | 3.503.1-81.6-1-30 | 2.7 |
| 30 | СВ-ТАI-2 | 4 | 4 | -30 | 2.8 |
| 31 | СВ-ТАI-3 | 4 | 6 | -30 | 3.4 |
| 32 | СВ-ТАI-4 | 1 | 1 | 3.503.1-81.6-2-15 | 5.9 |
| 33 | Сетка торца СТ90 -ТАII | 1 | 1 | 3.503.1-81.6-1-31 | 3.0 |
| 34 | СТ90 -ТАII-1 | 1 | 1 | 3.503.1-81.6-2-12 | 2.8 |
| 35 | Каркас К-ТАII -1 | 2 | 2 | 3.503.1-81.6-1-32 | 9.8 |
| 36 | К-ТАII -2 | 2 | 2 | -33 | 19.6 |
| 37 | К-ТАII -3 | 1 | 2 | -33 | 12.9 |
| 38 | К10-ТАII -1 | 2 | 2 | -34 | 27.5 |
| 40 | К10-ТАII -2 | 2 | 3 | -35 | 21.1 |
| 41 | Фиксатор Ф90 -ТАI-1 | 4 | 4 | -41 | 0.8 |
| 42 | Ф90 -ТАI-2 | 2 | 2 | -41 | 0.8 |
| 43 | Ф90 -ТАI-3 | 2 | 2 | -41 | 0.7 |
| 44 | Ф90 -ТАI-4 | 4 | 4 | -41 | 0.7 |
| 45 | Ф90 -ТАI-5 | 2 | 4 | -41 | 0.7 |
| 46 | ⌀12 AII, l=1850 | 8 | 8 | без черт. | 1.7 |
| 47 | ⌀10 AII, l=1950 | 4 | 4 | без черт. | 1.2 |
| 48 | ⌀12 AII, l=1200 | 3 | 3 | 3.503.1-81.6-2 -17 | 1.1 |

| | | | |
|---|---|---|---|
| Н.контр. | Прохоров | | |
| Нач.ОИС | Постовой | | |
| Гл.спец. | Прохоров | | |
| ГИП | Маркин | | 9.02.92 |
| Нач.груп | Старова | | |
| Инж.1кат | Филимонова | | |
| Инж.ОАП | Макарова | | |

3.503.1-81.5-7-29

Ребро балки
L=12,15м
Арматура класса А-II

| Стадия | Лист | Листов |
|---|---|---|
| Р | | 1 |

СОЮЗДОРПРОЕКТ

Формат А4

| Поз. | Наименование | Кол. на пролет 18м | 21м | 24м | Обозначение документа | Масса ед.,кг. |
|---|---|---|---|---|---|---|
| 22 | Сетка ребра СР120-ТАIII-1 | 1 | 1 | 1 | 3.503.1-81.6-1-21 | 21.2 |
| 23 | СР120-ТАIII-2 | 1 | 1 | 1 | -22 | 21.2 |
| 24 | СР120-ТАIII-3 | 4 | 8 | | -23 | 22.1 |
| | СР120-ТАIII-4 | | | 4 | -26 | 45.8 |
| 25 | СР120-ТАIII-5 | 4 | 4 | 8 | -28 | 15.4 |
| 26 | СР120-ТАI-6 | 6 | 6 | 6 | -29 | 12.2 |
| 27 | СР120-ТАIII-7 | 1 | 1 | | 3.503.1-81.6-2-7 | 33.7 |
| | СР120-ТАIII-8 | | | 1 | -7 | 33.5 |
| 28 | СР120-ТАIII-9 | 1 | 1 | | -7 | 33.7 |
| | СР120-ТАIII-10 | | | 1 | -7 | 33.5 |
| 29 | Сетка вута СВ-ТАI-1 | 2 | 2 | 2 | 3.503.1-81.6-1-30 | 2.7 |
| 30 | СВ-ТАI-2 | 4 | 4 | 8 | -30 | 2.8 |
| 31 | СВ-ТАI-3 | 8 | 10 | 10 | -30 | 3.4 |
| 32 | СВ-ТАI-4 | 1 | 1 | 1 | 3.503.1-81.6-2-15 | 5.9 |
| 33 | Сетка торца СТ120-ТАIII | 1 | 1 | 1 | 3.503.1-81.6-1-31 | 4.0 |
| 34 | СТ120-ТАIII-1 | 1 | 1 | 1 | 3.503.1-81.6-2-12 | 3.8 |
| 35 | Каркас К-ТАIII-1 | 2 | 2 | 2 | 3.503.1-81.6-1-32 | 9.8 |
| 36 | К-ТАIII-2 | 2 | 4 | 4 | -33 | 14.2 |
| 37 | К-ТАIII-3 | 3 | 2 | 3 | -33 | 10.0 |
| 38 | К15-ТАIII-1 | 2 | 2 | 2 | -36 | 29.0 |
| 39 | К15-ТАIII-2 | 2 | 2 | 4 | -37 | 21.5 |
| 40 | К15-ТАIII-3 | 2 | 3 | 2 | -37 | 15.1 |
| 41 | Фиксатор Ф120-ТАI-1 | 4 | 4 | 4 | -42 | 1.2 |
| 42 | Ф120-ТАI-2 | 2 | 2 | 2 | -42 | 1.1 |
| 43 | Ф120-ТАI-3 | 2 | 2 | 2 | -42 | 1.0 |
| 44 | Ф120-ТАI-4 | 4 | 8 | 8 | -42 | 1.0 |
| 45 | Ф120-ТАI-5 | 6 | 6 | 6 | -42 | 1.0 |
| 48 | ∅12 AIII, L=1200 | 3 | 3 | 3 | 3.503.1-81.6-2-17 | 1.1 |

| | | | |
|---|---|---|---|
| Н.контр. | Прохоров | | |
| Нач.ОИС | Постовой | | |
| Гл.спец. | Прохоров | | |
| ГИП | Маркин | | 9.02.92 |
| Нач.груп | Старова | | |
| Инж.1кат | Филимонова | | |
| Инж.ОАП | Макарова | | |

3.503.1-81.5-7-30

Ребро балки
L=18,21,24м
Арматура класса А-III

| Стадия | Лист | Листов |
|---|---|---|
| Р | | 1 |

СОЮЗДОРПРОЕКТ

Формат А4

| Поз. | Наименование | Кол. на пролет 18м | 21м | 24м | Обозначение документа | Масса ед.,кг. |
|---|---|---|---|---|---|---|
| 22 | Сетка ребра СР120-ТАII-1 | 1 | 1 | 1 | 3.503.1-81.6-1-21 | 21.2 |
| 23 | СР120-ТАII-2 | 1 | 1 | 1 | -22 | 21.2 |
| 24 | СР120-ТАII-3 | 4 | 8 | | -23 | 22.1 |
| | СР120-ТАII-4 | | | 4 | -26 | 45.8 |
| 25 | СР120-ТАII-5 | 4 | 4 | 8 | -28 | 15.4 |
| 26 | СР120-ТАI-6 | 6 | 6 | 6 | -29 | 12.2 |
| 27 | СР120-ТАII-7 | 1 | 1 | | 3.503.1-81.6-2-7 | 33.7 |
| | СР120-ТАII-8 | | | 1 | -7 | 33.5 |
| 28 | СР120-ТАII-9 | 1 | 1 | | -7 | 33.7 |
| | СР120-ТАII-10 | | | 1 | -7 | 33.5 |
| 29 | Сетка вута СВ-ТАI-1 | 2 | 2 | 2 | -30 | 2.7 |
| 30 | СВ-ТАI-2 | 4 | 4 | 8 | -30 | 2.8 |
| 31 | СВ-ТАI-3 | 8 | 10 | 10 | -30 | 3.4 |
| 32 | СВ-ТАI-4 | 1 | 1 | 1 | 3.503.1-81.6-2-15 | 5.9 |
| 33 | Сетка торца СТ120-ТАII | 1 | 1 | 1 | 3.503.1-81.6-1-31 | 4.0 |
| 34 | СТ120-ТАII-1 | 1 | 1 | 1 | -12 | 2.8 |
| 35 | Каркас К-ТАII-1 | 2 | 2 | 2 | -32 | 9.8 |
| 36 | К-ТАII-2 | 2 | 4 | 4 | -33 | 19.6 |
| 37 | К-ТАII-3 | 3 | 2 | 3 | -33 | 12.9 |
| 38 | К15-ТАII-1 | 2 | 2 | 2 | -36 | 29.0 |
| 39 | К15-ТАII-2 | 2 | 2 | 4 | -37 | 29.3 |
| 40 | К15-ТАII-3 | 2 | 3 | 2 | -37 | 19.2 |
| 41 | Фиксатор Ф120-ТАI-1 | 4 | 4 | 4 | -42 | 1.2 |
| 42 | Ф120-ТАI-2 | 2 | 2 | 2 | -42 | 1.1 |
| 43 | Ф120-ТАI-3 | 2 | 2 | 2 | -42 | 1.0 |
| 44 | Ф120-ТАI-4 | 4 | 8 | 8 | -42 | 1.0 |
| 45 | Ф120-ТАI-5 | 6 | 6 | 6 | -42 | 1.0 |
| 48 | ∅12 AII, L=1200 | 3 | 3 | 3 | 3.503.1-81.6-2-17 | 1.1 |

| | | | |
|---|---|---|---|
| Н.контр. | Прохоров | | |
| Нач.ОИС | Постовой | | |
| Гл.спец. | Прохоров | | |
| ГИП | Маркин | | 9.02.92 |
| Нач.груп | Старова | | |
| Инж.1кат | Филимонова | | |
| Инж.ОАП | Макарова | | |

3.503.1-81.5-7-31

Ребро балки
L=18,21,24м
Арматура класса А-II

| Стадия | Лист | Листов |
|---|---|---|
| Р | | 1 |

СОЮЗДОРПРОЕКТ

Формат А4

25761-02 51

| Поз. | Наименование | Кол. на ребро 150см | Кол. на ребро 170см | Обозначение документа | Масса ед., кг. |
|---|---|---|---|---|---|
| 22 | Сетка ребра СР150-ТАIII-1 | 1 | | 3.503.1-81.6-1-21 | 26.7 |
| | СР170-ТАIII-1 | | 1 | -21 | 30.6 |
| 23 | СР150-ТАIII-2 | 1 | | -22 | 26.7 |
| | СР170-ТАIII-2 | | 1 | -22 | 30.6 |
| 24 | СР150-ТАIII-3 | 4 | | -24 | 53.9 |
| | СР170-ТАIII-3 | | 4 | -24 | 62.0 |
| 25 | СР150-ТАIII-4 | 8 | | -27 | 37.4 |
| | СР170-ТАIII-4 | | 8 | -27 | 43.0 |
| 26 | СР150-ТАI-5 | 8 | | -29 | 15.3 |
| | СР170-ТАI-5 | | 8 | -29 | 17.8 |
| 27 | СР150-ТАIII-7 | 1 | | 3.503.1-81.6-2-7 | 42.8 |
| | СР170-ТАIII-7 | | 1 | -7 | 49.7 |
| 28 | СР150-ТАIII-9 | 1 | | -7 | 42.8 |
| | СР170-ТАIII-9 | | 1 | -7 | 49.7 |
| 29 | Сетка вута СВ-ТАI-1 | 2 | 2 | 3.503.1-81.6-1-30 | 2.7 |
| 30 | СВ-ТАI-2 | 8 | 8 | -30 | 2.8 |
| 31 | СВ-ТАI-3 | 16 | 16 | -30 | 3.4 |
| 32 | СВ-ТАI-4 | 1 | 1 | 3.503.1-81.6-2-15 | 5.9 |
| 33 | Сетка торца СТ150-ТАIII | 1 | | 3.503.1-81.6-1-31 | 5.0 |
| | СТ170-ТАIII | | 1 | -31 | 5.8 |
| 34 | СТ150-ТАIII-1 | 1 | | 3.503.1-81.6-2-12 | 4.9 |
| | СТ170-ТАIII-1 | | 1 | -12 | 5.7 |
| 35 | Каркас К-ТАIII-1 | 2 | 2 | 3.503.1-81.6-1-32 | 9.8 |
| 36 | К-ТАIII-2 | 6 | 6 | -33 | 14.2 |
| 37 | К-ТАIII-3 | 4 | 4 | -33 | 10.0 |
| 38 | К20-ТАIII-1 | 2 | 2 | -38 | 30.8 |
| 39 | К20-ТАIII-2 | 6 | 6 | -39 | 22.7 |
| 40 | К20-ТАIII-3 | 3 | 3 | -39 | 15.7 |
| 41 | Фиксатор Ф150-ТАI-1 | 4 | 4 | -43 | 1.6 |
| 42 | Ф150-ТАI-2 | 2 | 2 | -43 | 1.5 |
| 43 | Ф150-ТАI-3 | 2 | 2 | -43 | 1.4 |
| 44 | Ф150-ТАI-4 | 8 | 8 | -43 | 1.3 |
| 45 | Ф150-ТАI-5 | 8 | 8 | -43 | 1.4 |
| 48 | Ø12 AIII, l=1200 | 4 | 4 | 3.503.1-81.6-2-17 | 1.1 |

| | | | |
|---|---|---|---|
| Н.контр. | Прохоров | | |
| Нач.ОИС | Постовой | | |
| Гл.спец. | Прохоров | | |
| ГИП | Маркин | | 9.02.92 |
| Нач.груп | Старова | | |
| Инж.1кат | Филинонова | | |
| Инж.ОАП | Макарова- | | |

3.503.1-81.5-7-32

Ребро балки
L=33м.
Арматура класса А-III

| Стадия | Лист | Листов |
|---|---|---|
| Р | | 1 |

СОЮЗДОРПРОЕКТ

Формат А4

| Поз. | Наименование | Кол. на ребро 150см | Кол. на ребро 170см | Обозначение документа | Масса ед., кг. |
|---|---|---|---|---|---|
| 22 | Сетка ребра СР150-ТАII-1 | 1 | | 3.503.1-81.6-1-21 | 26.7 |
| | СР170-ТАII-1 | | 1 | -21 | 30.6 |
| 23 | СР150-ТАII-2 | 1 | | -22 | 26.7 |
| | СР170-ТАII-2 | | 1 | -22 | 30.6 |
| 24 | СР150-ТАII-3 | 4 | | -24 | 53.9 |
| | СР170-ТАII-3 | | 4 | -24 | 62.0 |
| 25 | СР150-ТАII-4 | 8 | | -27 | 37.4 |
| | СР170-ТАII-4 | | 8 | -27 | 43.0 |
| 26 | СР150-ТАI-5 | 8 | | -29 | 15.3 |
| | СР170-ТАI-5 | | 8 | -29 | 17.8 |
| 27 | СР150-ТАII-7 | 1 | | 3.503.1-81.6-2-7 | 42.8 |
| | СР170-ТАII-7 | | 1 | -7 | 49.7 |
| 28 | СР150-ТАII-9 | 1 | | -7 | 42.8 |
| | СР170-ТАII-9 | | 1 | -7 | 49.7 |
| 29 | Сетка вута СВ-ТАI-1 | 2 | 2 | 3.503.1-81.6-1-30 | 2.7 |
| 30 | СВ-ТАI-2 | 8 | 8 | -30 | 2.8 |
| 31 | СВ-ТАI-3 | 16 | 16 | -30 | 3.4 |
| 32 | СВ-ТАI-4 | 1 | 1 | 3.503.1-81.6-2-15 | 5.9 |
| 33 | Сетка торца СТ150-ТАII | 1 | | 3.503.1-81.6-1-31 | 5.0 |
| | СТ170-ТАII | | 1 | -31 | 5.8 |
| 34 | СТ150-ТАII-1 | 1 | | 3.503.1-81.6-2-12 | 4.9 |
| | СТ170-ТАII-1 | | 1 | -12 | 5.7 |
| 35 | Каркас К-ТАII-1 | 2 | 2 | 3.503.1-81.6-1-32 | 9.8 |
| 36 | К-ТАII-2 | 6 | 6 | -33 | 19.6 |
| 37 | К-ТАII-3 | 4 | 4 | -33 | 12.9 |
| 38 | К20-ТАII-1 | 2 | 2 | -38 | 30.8 |
| 39 | К20-ТАII-2 | 6 | 6 | -39 | 31.1 |
| 40 | К20-ТАII-3 | 3 | 3 | -39 | 20.2 |
| 41 | Фиксатор Ф150-ТАI-1 | 4 | 4 | -43 | 1.6 |
| 42 | Ф150-ТАI-2 | 2 | 2 | -43 | 1.5 |
| 43 | Ф150-ТАI-3 | 2 | 2 | -43 | 1.4 |
| 44 | Ф150-ТАI-4 | 8 | 8 | -43 | 1.3 |
| 45 | Ф150-ТАI-5 | 8 | 8 | -43 | 1.4 |
| 48 | Ø12 AII, l=1200 | 4 | 4 | 3.503.1-81.6-2 -17 | 1.1 |

| | | | |
|---|---|---|---|
| Н.контр. | Прохоров | | |
| Нач.ОИС | Постовой | | |
| Гл.спец. | Прохоров | | |
| ГИП | Маркин | | 9.02.92 |
| Нач.груп | Старова | | |
| Инж.1кат | Филинонова | | |
| Инж.ОАП | Макарова | | |

3.503.1-81.5-7-33

Ребро балки
L=33м.
Арматура класса А-II

| Стадия | Лист | Листов |
|---|---|---|
| Р | | 1 |

СОЮЗДОРПРОЕКТ

Формат А4

25761-02 52

Рис.1

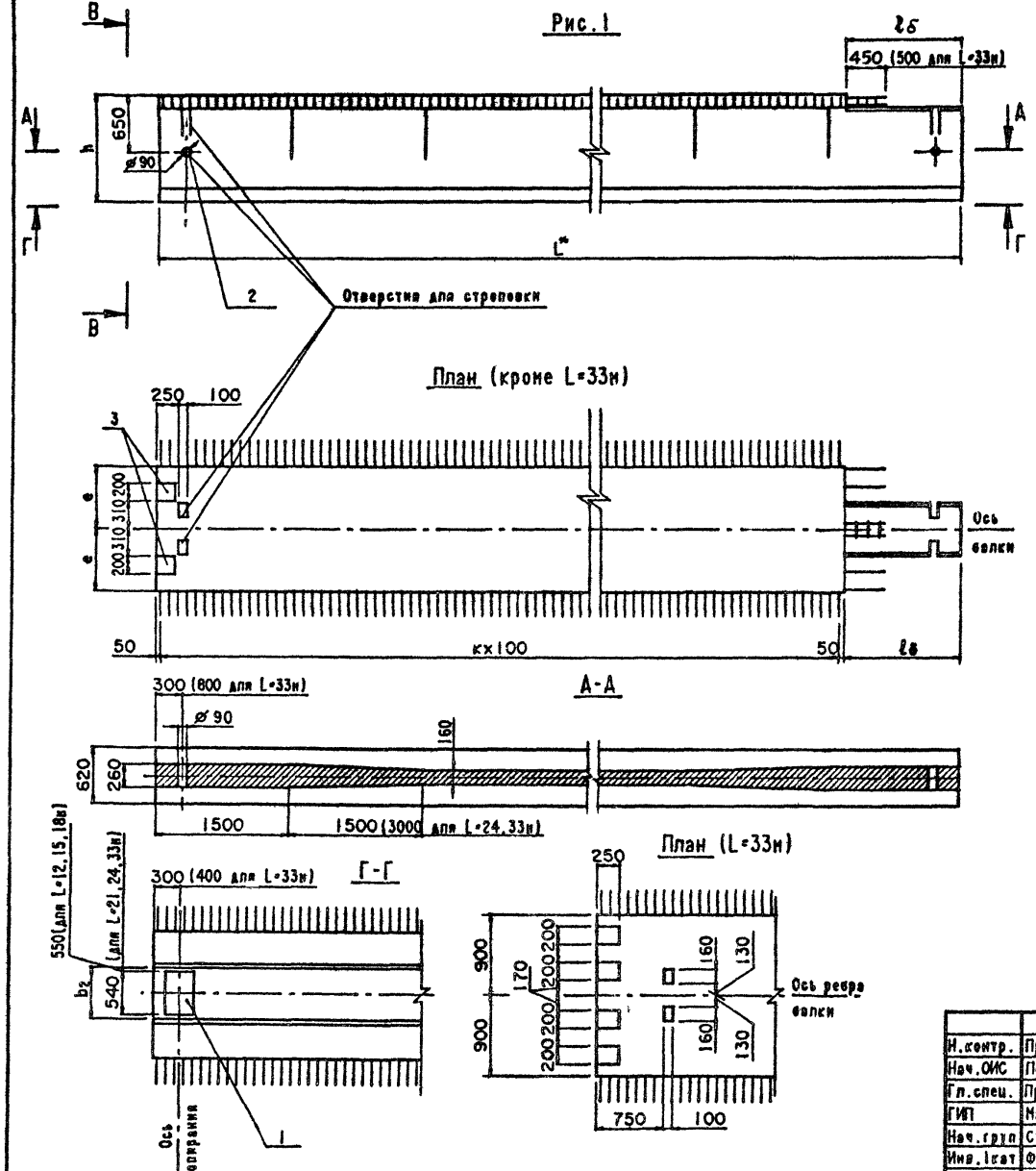


L* - длина пролета в м

Опалубочные размеры приняты по выпускам 5-1, 5-2, 5-3, 5-4, 5-5, 5-6

Таблицу исполнений см. лист 4.

| | | | |
|---|---|---|---|
| Н.контр. | Прохоров | | |
| Нач.ОИС | Постовой | | |
| Гл.спец. | Прохоров | | |
| ГИП | Маркин | | |
| Нач.груп | Старова | | |
| Инж.1кат | Филиппова | | |
| Инж.ОАП | Гавриленкова | | |

3.503.1-81.5-7-3404

Балка крайнего пролета цепи с малыми деформациями Б L.140(180).h-...-1(2÷13)М

Опалубочный чертеж

| Стадия | Лист | Листов |
|---|---|---|
| Р | 1 | 4 |

СОЮЗДОРПРОЕКТ

Формат А3

Рис.2

Остальное - см.рис.1

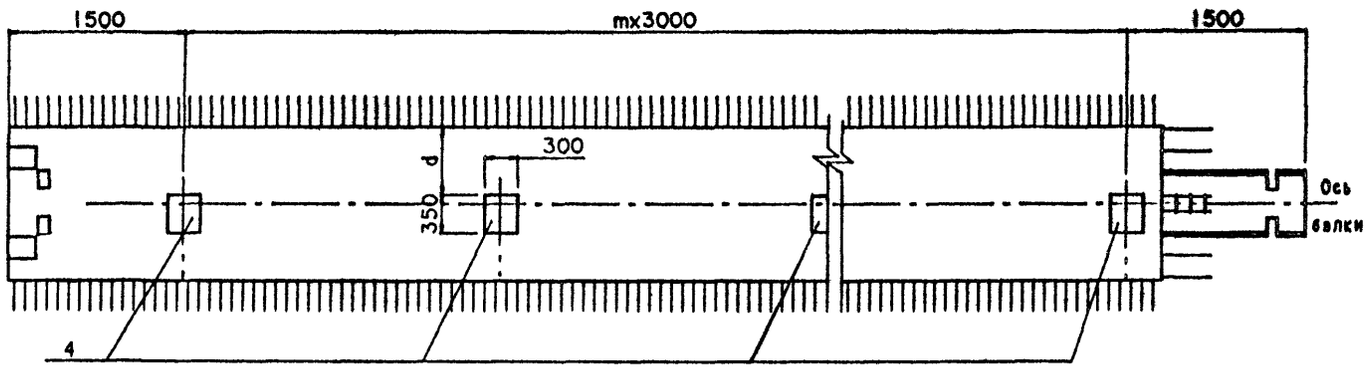


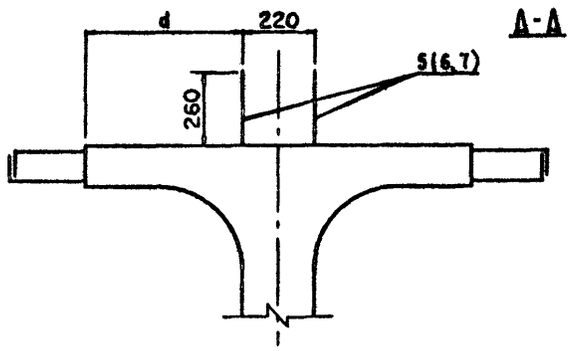


Рис.3

Остальное - см.рис.1

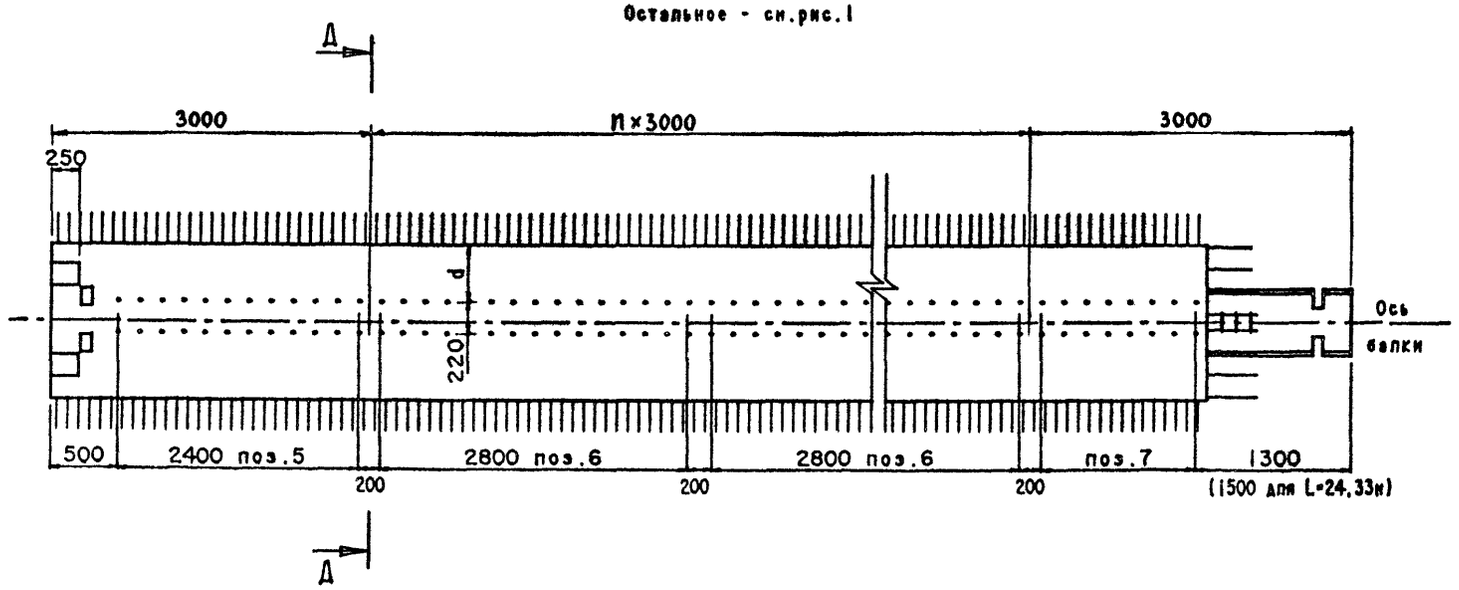


На рис. 3 представлен вариант балок с использованием закладных изделий поз.5, поз.6 и поз.7 для устройства бетонного цоколя. Балки данной конструкции применять по согласованию с заводом изготовителем.

Рис.4

Остальное - см.рис.1

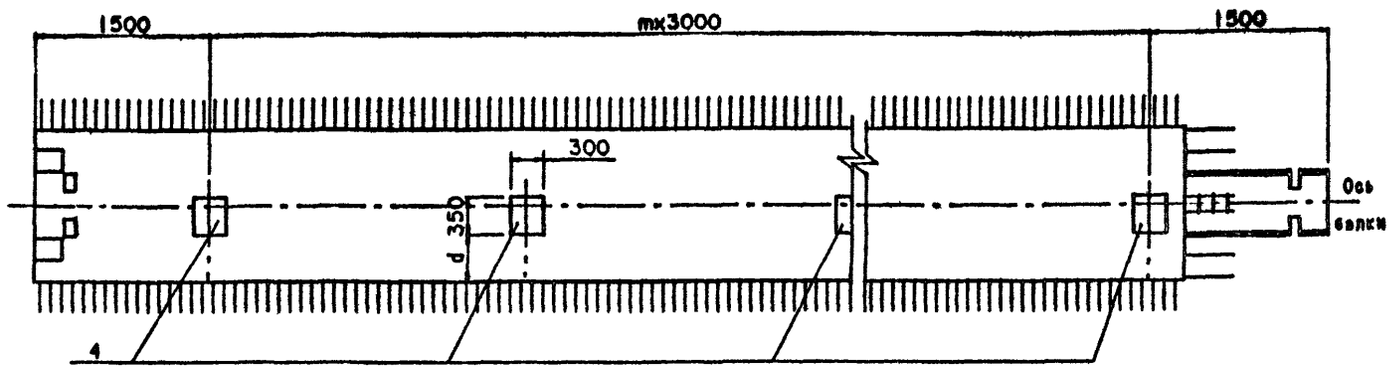


Рис.5

Остальное - см.рис.1

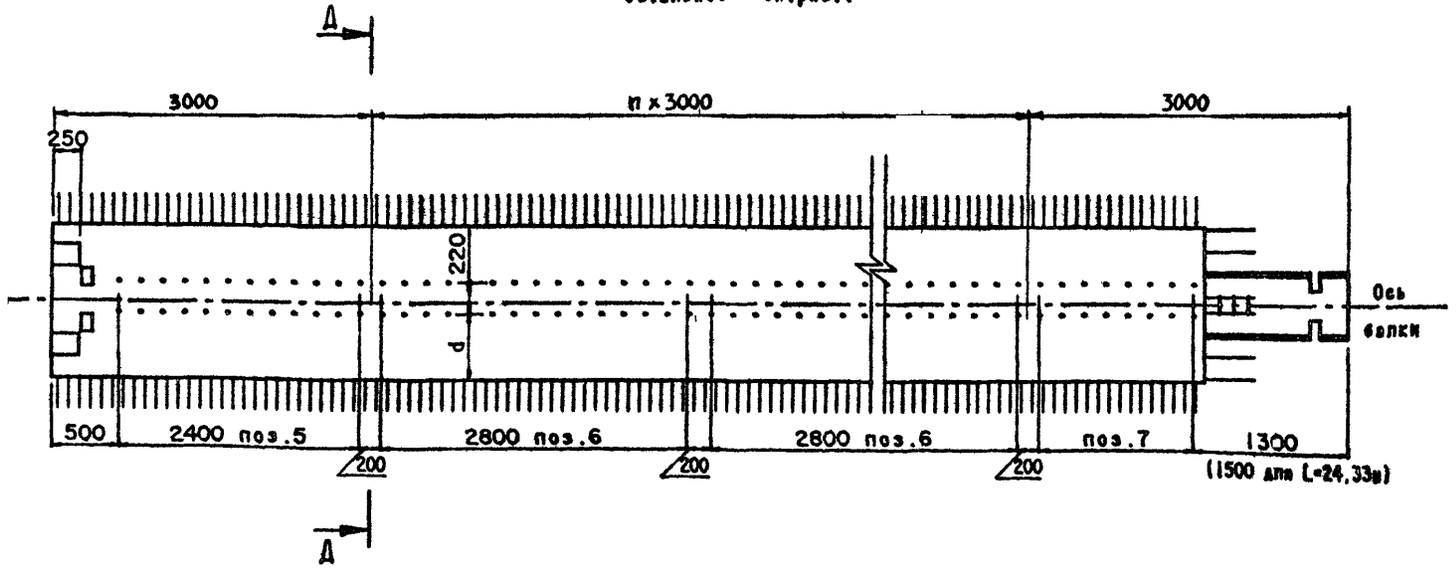


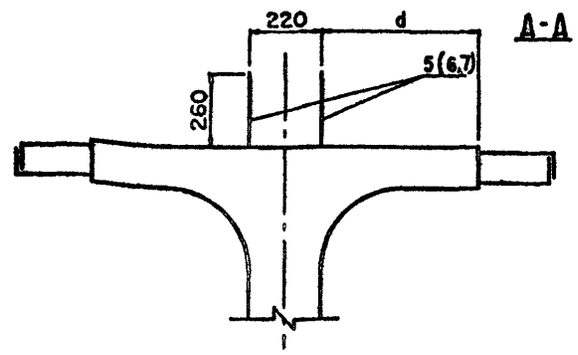


На рис. 5 представлен вариант балок с использованием закладных изделий поз.5, поз.6 и поз.7 для устройства бетонного цоколя. Балки данной конструкции применять по согласованию с заводами изготовителями.

Рис.2

Остальное - см.рис.1

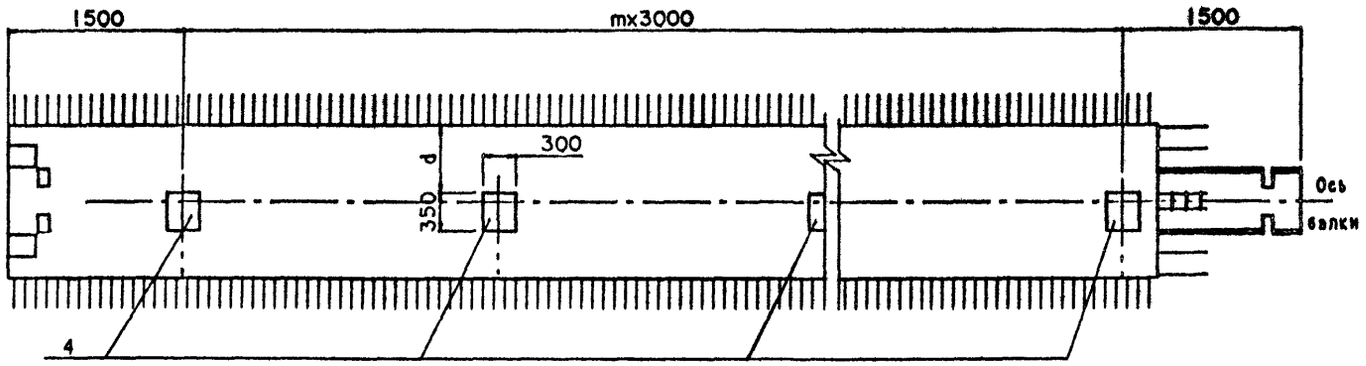


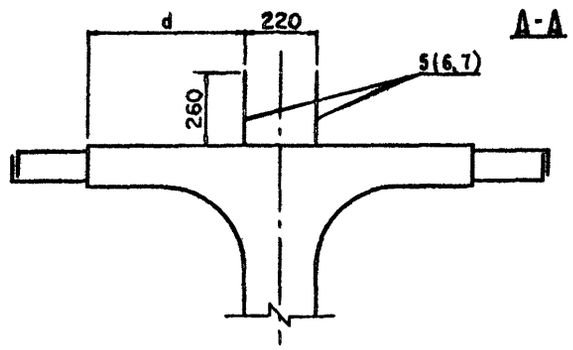


Рис.3

Остальное - см.рис.1

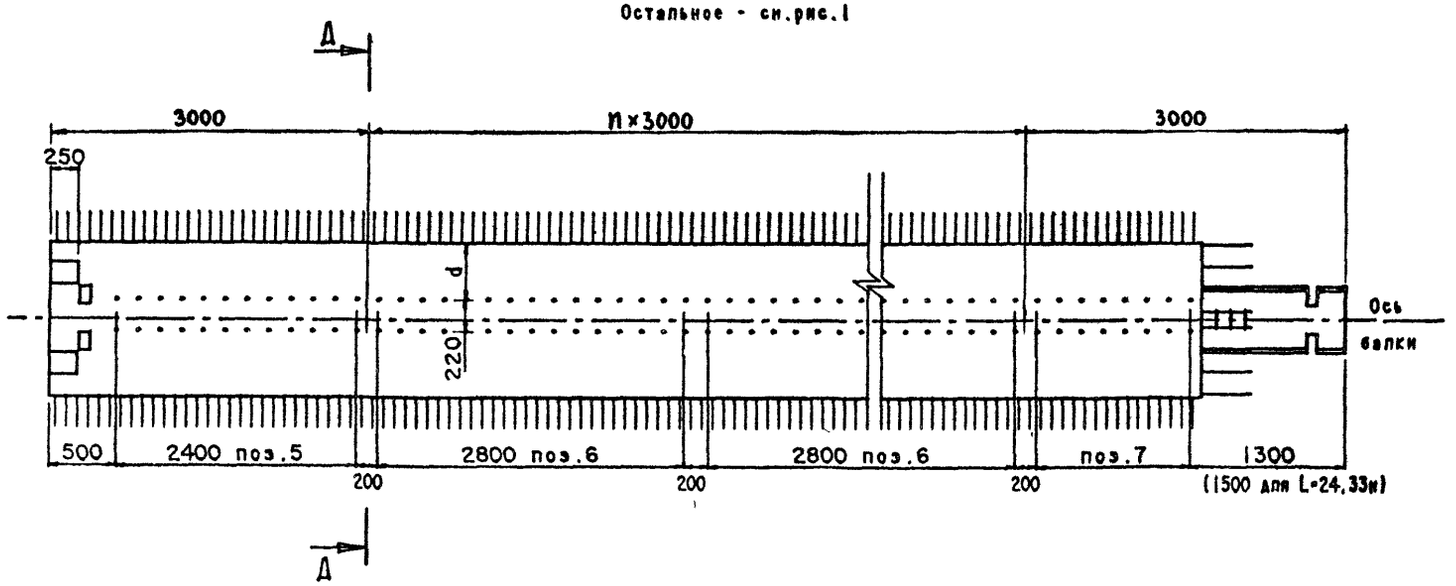


На рис. 3 представлен вариант балок с использованием закладных изделий поз.5, поз.6 и поз.7 для устройства бетонного цоколя. Балки данной конструкции применять по согласованию с заводом изготовителем.

Рис.4

Остальное - см.рис.1

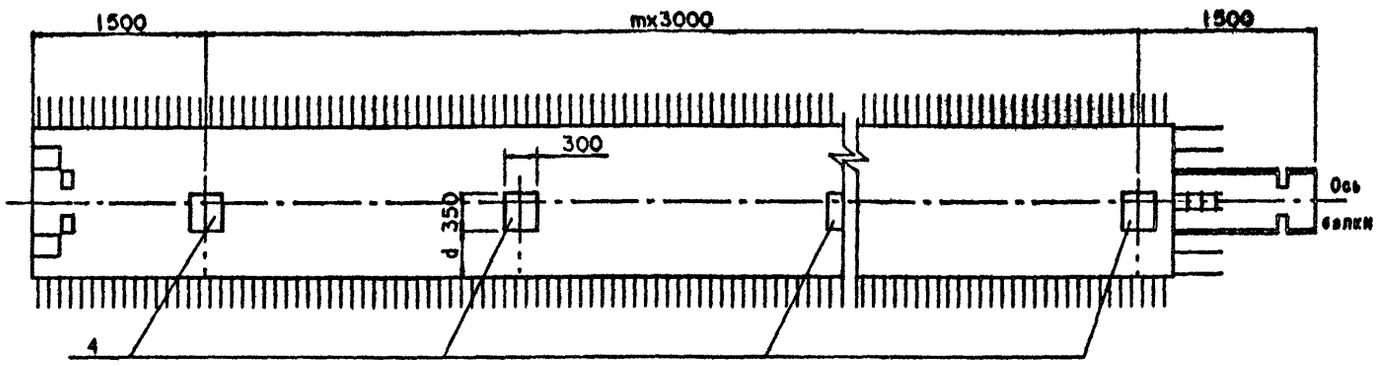


Рис.5

Остальное - см.рис.1

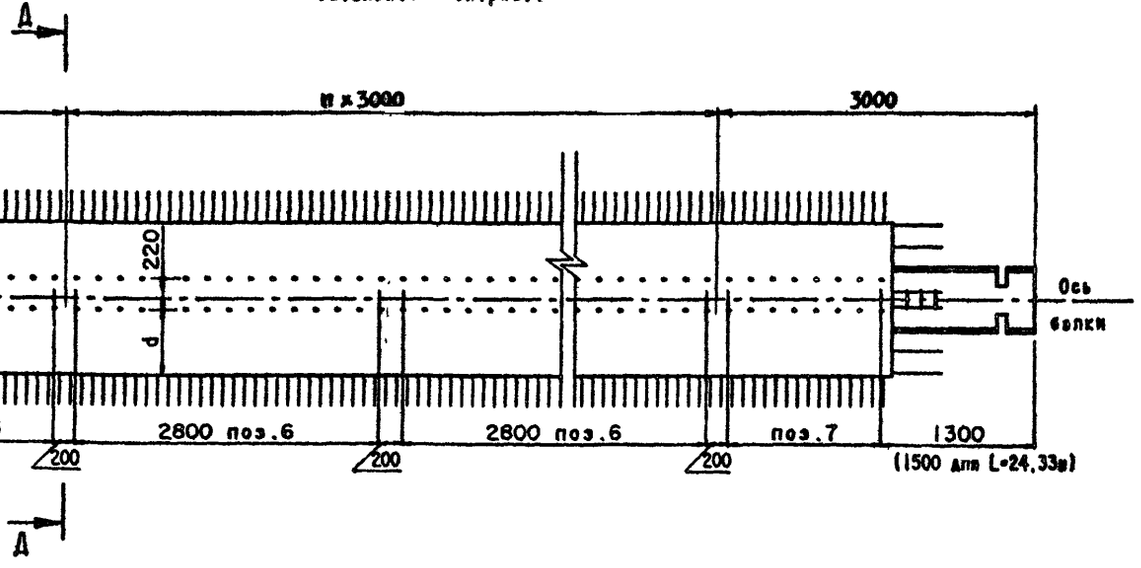


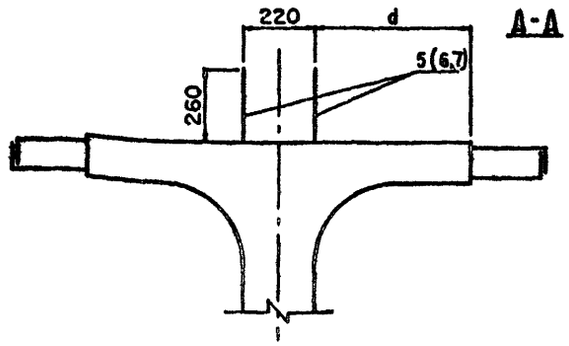


На рис. 5 представлен вариант балок с использованием закладных изделий поз.5, поз.6 и поз.7 для устройства бетонного цоколя. Балки данной конструкции применять по согласованию с заводами изготовителями.

Таблица 1

| Длина пролета, м | Марка балки БL.b.h-... | Геометрические размеры, мм | | | | | | | | | | Т номер температурной зоны | Класс бетона по прочности на сжатие | Марка бетона по морозостойкости | Объем бетона, м³ | Масса балки, т |
|---|---|---|---|---|---|---|---|---|---|---|---|---|---|---|---|---|
| | | h | e | b | $b_2$ | a | c | $\ell_0$ | k | m | n | | | | | |
| 12 | Б1200.140.90-Т... -1(2+13)М | 900 | 700 | 1400 | 600 | 100 | 10 | 1200 | 107 | 3 | 2 | 1,2,3 / 4,5 | В35 | F200 / F300 | 5.56 | 14.0 |
| | Б1200.180.90-Т... -1(2+13)М | 900 | 900 | 1800 | 600 | 100 | 10 | 1200 | 107 | 3 | 2 | 1,2,3 / 4,5 | В35 | F200 / F300 | 6.23 | 15.6 |
| 15 | Б1500.140.90-Т... -1(2+13)М | 900 | 700 | 1400 | 600 | 100 | 10 | 1200 | 137 | 4 | 3 | 1,2,3 / 4,5 | В35 | F200 / F300 | 6.98 | 17.5 |
| | Б1500.180.90-Т... -1(2+13)М | 900 | 900 | 1800 | 600 | 100 | 10 | 1200 | 137 | 4 | 3 | 1,2,3 / 4,5 | В35 | F200 / F300 | 7.81 | 19.6 |
| 18 | Б1800.140.120-Т... -1(2+13)М | 1200 | 700 | 1400 | 590 | 150 | 15 | 1200 | 167 | 5 | 4 | 1,2,3 / 4,5 | В35 | F200 / F300 | 9.77 | 24.5 |
| | Б1800.180.120-Т... -1(2+13)М | 1200 | 900 | 1800 | 590 | 150 | 15 | 1200 | 167 | 5 | 4 | 1,2,3 / 4,5 | В35 | F200 / F300 | 10.78 | 27.0 |
| 21 | Б2100.140.120-Т... -1(2+13)М | 1200 | 700 | 1400 | 590 | 150 | 15 | 1200 | 197 | 6 | 5 | 1,2,3 / 4,5 | В35 | F200 / F300 | 11.37 | 28.5 |
| | Б2100.180.120-Т... -1(2+13)М | 1200 | 900 | 1800 | 590 | 150 | 15 | 1200 | 197 | 6 | 5 | 1,2,3 / 4,5 | В35 | F200 / F300 | 12.57 | 31.5 |
| 24 | Б2400.140.120-Т... -1(2+13)М | 1200 | 700 | 1400 | 590 | 150 | 15 | 1300 | 226 | 7 | 6 | 1,2,3,6,7 / 4,5,8 | В35 | F200 / F300 | 13.09 | 32.8 |
| | Б2400.180.120-Т... -1(2+13)М | 1200 | 900 | 1800 | 590 | 150 | 15 | 1300 | 226 | 7 | 6 | 1,2,3,6,7 / 4,5,8 | В35 | F200 / F300 | 14.45 | 36.2 |
| 33 | Б3300.180.150-Т... -1(2+13)М | 1500 | 900 | 1800 | 580 | 200 | 20 | 1400 | 315 | 10 | 9 | 1,2,3 / 4,5 | В40 | F200 / F300 | 22.92 | 55.6 |
| | Б3300.180.170-Т... -1(2+13)М | 1700 | 900 | 1800 | 580 | 200 | 20 | 1400 | 315 | 10 | 9 | 1,2,3 / 4,5 | В35 | F200 / F300 | 23.41 | 58.8 |

Таблица 2

| Марка балки | Рис. | d, см |
|---|---|---|
| БL.140.h-Т...-1М | 1 | - |
| -2М (8М) | 2 (4) | 0 |
| -3М (9М) | | 150 |
| -4М (10М) | | 450 |
| -5М (11М) | 3 (5) | 60 |
| -6М (12М) | | 230 |
| -7М (13М) | | 510 |
| БL.180.h-Т...-1М | 1 | - |
| -2М (8М) | 2 (4) | 200 |
| -3М (9М) | | 350 |
| -4М (10М) | | 650 |
| -5М (11М) | 3 (5) | 260 |
| -6М (12М) | | 430 |
| -7М (13М) | | 710 |

Схема армирования балки ненапрягаемой арматурой

Ж-Ж

План верхних сеток плиты

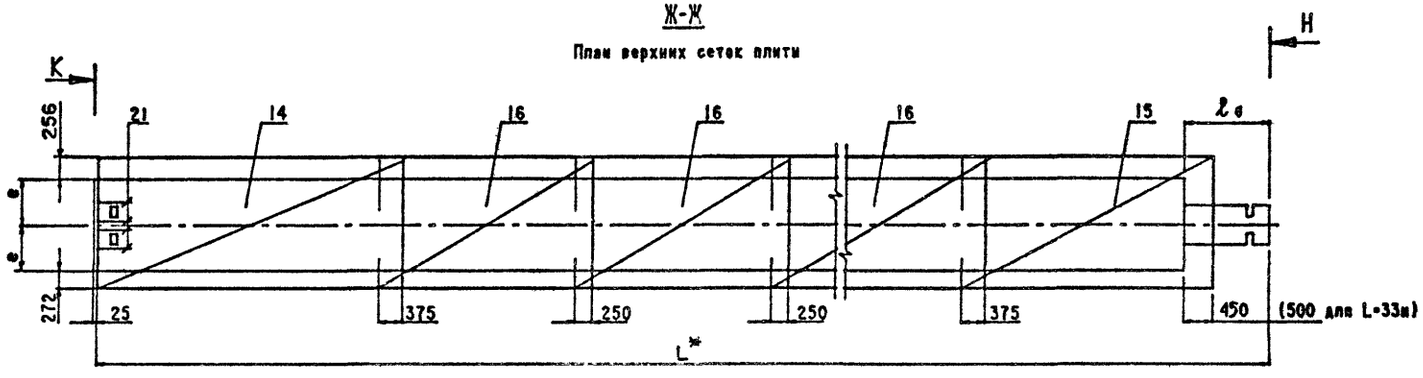


И-И

План нижних сеток плиты

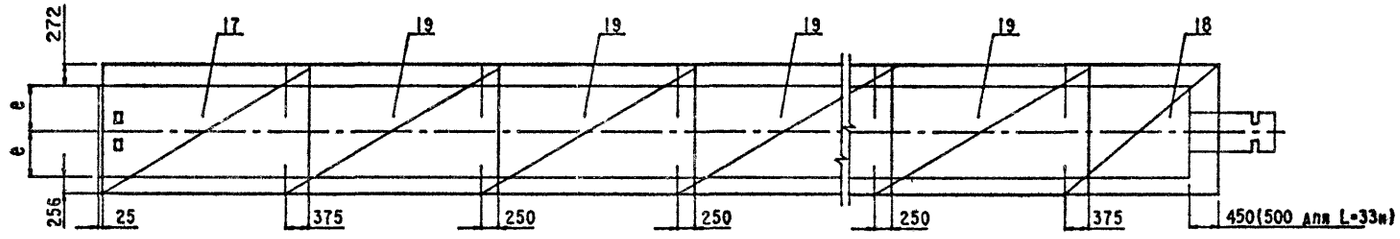


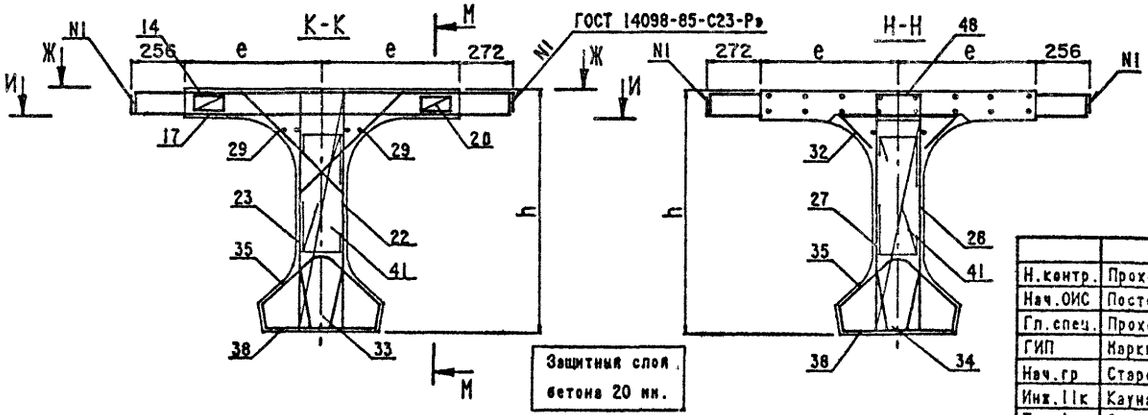


Технические требования см.3.503.1-81.5-7-ТТ

Опалубочный чертеж см.3.503.1-81.5-7-34ОЧ

Схему армирования напрягаемой арматурой см. Выпуски 5-1,5-2 5-3,5-4,5-5,5-6

Продолжение схемы армирования ненапрягаемой арматурой см.3.503.1-81.5-7-21 листы 3,4,5

Ведомость спецификаций см.лист 2.

При установке закладных изделия (поз.4) в случае необходимости обрезать продольные стержни сеток плиты и установить взамен отдельные стержни (поз.21)

| | | | |
|---|---|---|---|
| Н.контр. | Прохоров | | |
| Нач.ОИС | Постовой | | |
| Гл.спец. | Прохоров | | |
| ГИП | Каркин | | |
| Нач.гр | Старова | | |
| Инж.IIк | Каунанг | | |
| Тех.Iкат | Сергеева | | |

3.503.1-81.5-7-34

Балка крайнего пролета цепи с малыми деформациями

Б L.140(180).h-...-I(2÷13)М

Арматурный чертеж

| Стадия | Лист | Листов |
|---|---|---|
| Р | 1 | 2 |

СОЮЗДОРПРОЕКТ

СБСП АЧ6 I

Формат А3

| Номер строки | Наименование | Для исполнения 1 | 2 | 3 | 4 | 5 | 6 | 7 | 8 | Обозначение документа |
|---|---|---|---|---|---|---|---|---|---|---|
| 1 | Изделие закладное балки L=12,15,18м | × | × | × | × | × | × | × | × | 3.503.1-81.5 -7-35 |
| 2 | L=21,24,33м | × | × | × | × | × | × | × | × | -7-36 |
| 3 | Напрягаемая арматура. Пучки из стали класса В. L=12м | × | × | × | × | | | | | 3.503.1-81.5 -1-3 |
| 4 | L=15м | × | × | × | × | | | | | -2-3 |
| 5 | L=18м | × | × | × | × | | | | | -3-3 |
| 6 | L=21м | × | × | × | × | | | | | -4-3 |
| 7 | L=24м | × | × | × | × | | | | | -5-3 |
| 8 | L=33м. h=1,5м | | | × | × | | | | | -6-3 |
| 9 | L=33м. h=1,7м | | | × | × | | | | | -6-4 |
| 10 | Напрягаемая арматура. Канаты К-7. L=12м | | | | | × | × | × | × | -1-4 |
| 11 | L=15м | | | | | × | × | × | × | -2-4 |
| 12 | L=18м | | | | | × | × | × | × | -3-4 |
| 13 | L=21м | | | | | × | × | × | × | -4-4 |
| 14 | Плита балки b=140см. Арматура класса А-III | × | | | | × | | | | -7-37 |
| 15 | Арматура класса А-II | | × | | | | × | | | -7-38 |
| 16 | Плита балки b=180см. Арматура класса А-III | | | × | | | | × | | -7-39 |
| 17 | Арматура класса А-II | | | | × | | | | × | -7-40 |
| 18 | Ребро балки L=12,15м. Арматура класса А-III | × | | × | | × | | × | | -7-28 |
| 19 | Арматура класса А-II | | × | | × | | × | | × | -7-29 |
| 20 | Ребро балки L=18,21,24м. Арматура класса А-III | × | | × | | × | | × | | -7-30 |
| 21 | Арматура класса А-II | | × | | × | | × | | × | -7-31 |
| 22 | Ребо балки L=33м. Арматура класса А-III | | | × | | | | | | -7-32 |
| 23 | Арматура класса А-II | | | | × | | | | | -7-33 |

Таблица исполнений

| Номер исполнения | Марки балки L=12,15,18,21 м |
|---|---|
| 1 | БL.140.h-ТВАIII-1(2÷13)М |
| 2 | БL.140.h-ТВАII-1(2÷13)М |
| 3 | БL.180.h-ТВАIII-1(2÷13)М |
| 4 | БL.180.h-ТВАII-1(2÷13)М |
| 5 | БL.140.h-ТК7АIII-1(2÷13)М |
| 6 | БL.140.h-ТК7АII-1(2÷13)М |
| 7 | БL.180.h-ТК7АIII-1(2÷13)М |
| 8 | БL.180.h-ТК7АII-1(2÷13)М |

Таблица исполнений(прод.)

| Номер исполнения | Марки балки L=24 м |
|---|---|
| 1 | Б2400.140.120-ТВАIII-1(2÷13)М |
| 2 | Б2400.140.120-ТВАII-1(2÷13)М |
| 3 | Б2400.180.120-ТВАIII-1(2÷13)М |
| 4 | Б2400.180.120-ТВАII-1(2÷13)М |

Таблица исполнений (прод.)

| Номер исполнения | Марки балки L=33 м |
|---|---|
| 3 | Б3300.180.150-ТВАIII-1(2÷13)М |
| 4 | Б3300.180.150-ТВАII-1(2÷13)М |
| 3 | Б3300.180.170-ТВАIII-1(2÷13)М |
| 4 | Б3300.180.170-ТВАII-1(2÷13)М |

| Поз. | Наименование | 3.503.1-81.5-7-34 кол. на рис. 1 | 2(4) | 3(5) | Обозначение документа | Масса ед., кг. |
|---|---|---|---|---|---|---|
| 1 | Изделие закладное | | | | | |
| | МН-ТАIII(АII)-1 | 2 | 2 | 2 | 3.503.1-81.6-1-1 | 16.3(16.6) |
| 2 | МН-ТАIII(АII)-5 | 2 | 2 | 2 | -3 | 5.1 |
| 3 | МН-ТАIII(АII)-6 | 2 | 2 | 2 | -4 | 4.3 |
| 4 | МН-ТАIII(АII)-7 L=12м | | 4 | | -5 | 21.8(22.1) |
| | L=15м | | 5 | | | |
| | L=18м | | 6 | | | |
| 5 | МН-ТАIII(АII)-8 | | | 2 | -6 | 8.7 |
| 6 | МН-ТАIII(АII)-9 L=12м | | | 4 | -6 | 10.0 |
| | L=15м | | | 6 | | |
| | L=18м | | | 8 | | |
| 7 | МН-ТАIII(АII)-12 | | | 2 | 3.503.1-81.6-2-18 | 5.9 |
| 21 | ⌀12 AIII(AII), l=500 | 4 | 4 | 4 | без черт. | 0.5 |

| | | | | |
|---|---|---|---|---|
| Н.контр. | Прохоров | | | 3.503.1-81.5-7-35 |
| Нач.ОИС | Постовой | | | |
| Гл.спец. | Прохоров | | | Изделие закладное балок L=12,15,18м b=140,180см |
| ГИП | Маркин | | 90291 | Стадия: Р; Лист: ; Листов: 1 |
| Нач.груп | Старова | | | СОЮЗДОРПРОЕКТ |
| Инж.1кат | Филимонова | | | |
| Инж.ОАП | Макарова | | | |

Формат А4

| Поз. | Наименование | 3.503.1-81.5-7-34 кол. на рис. 1 | 2(4) | 3(5) | Обозначение документа | Масса ед., кг. |
|---|---|---|---|---|---|---|
| 1 | Изделие закладное | | | | | |
| | МН-ТАIII(АII)-1 L=21м | 2 | 2 | 2 | 3.503.1-81.6-1-1 | 16.3(16.6) |
| | МН-ТАIII(АII)-2 L=24,33м | 2 | 2 | 2 | -1 | 27.5(28.2) |
| 2 | МН-ТАIII(АII)-5 | 2 | 2 | 2 | -3 | 5.1 |
| 3 | МН-ТАIII(АII)-6 | 2 | 2 | 2 | -4 | 4.3 |
| 4 | МН-ТАIII(АII)-7 L=21м | | 7 | | -5 | 21.8(22.1) |
| | L=24м | | 8 | | | |
| | L=33м | | 11 | | | |
| 5 | МН-ТАIII(АII)-8 | | | 2 | -6 | 8.7 |
| 6 | МН-ТАIII(АII)-9 L=21м | | | 10 | -6 | 10.0 |
| | L=24м | | | 12 | | |
| | L=33м | | | 18 | | |
| 7 | МН-ТАIII(АII)-12 L=21м | | | 2 | 3.503.1-81.6-2-18 | 5.9 |
| | МН-ТАIII(АII)-13 L=24,33м | | | 2 | 3.503.1-81.6-2-18 | 5.3 |
| 21 | ⌀12 AIII(AII), l=500 | 4 | 4 | 4 | без черт. | 0.5 |

| | | | | |
|---|---|---|---|---|
| Н.контр. | Прохоров | | | 3.503.1-81.5-7-36 |
| Нач.ОИС | Постовой | | | |
| Гл.спец. | Прохоров | | | Изделие закладное балок L=21,24,33м b=140,180см |
| ГИП | Маркин | | 90291 | Стадия: Р; Лист: ; Листов: 1 |
| Нач.груп | Старова | | | СОЮЗДОРПРОЕКТ |
| Инж.1кат | Филимонова | | | |
| Инж.ОАП | Макарова | | | |

Формат А4



КОСТ1
ИЗ-735

| Поз. | Наименование | Кол. на пролет | | | | | | Обозначение документа | Масса ед.,кг. |
|---|---|---|---|---|---|---|---|---|---|
| | | 12м | 15м | 18м | 21м | 24м | | | |
| 14 | Сетка плиты СП140-ТАIII-1 | 1 | 1 | 1 | 1 | 1 | | 3.503.1-81.6-1-16 | 95.0 |
| 15 | СП140-ТАIII-5 | 1 | 1 | 1 | 1 | | | 3.503.1-81.6-2-1 | 62.0 |
| | СП140-ТАIII-6 | | | | | 1 | | -1 | 60.3 |
| | | | | | | | | | |
| 16 | СП140-ТАIII-2 | 1 | 2 | 3 | 4 | 5 | | 3.503.1-81.6-1-18 | 48.8 |
| 17 | СП140-ТАIII-3 | 1 | 1 | 1 | 1 | 1 | | -16 | 76.6 |
| 18 | СП140-ТАIII-8 | 1 | 1 | 1 | 1 | | | 3.503.1-81.6-2-1 | 45.5 |
| | СП140-ТАIII-9 | | | | | 1 | | -1 | 43.2 |
| | | | | | | | | | |
| 19 | СП140-ТАIII-4 | 2 | 3 | 4 | 5 | 6 | | 3.503.1-81.6-1-18 | 65.6 |
| 20 | Фиксатор Ф-ТА1-1 | 14 | 18 | 22 | 26 | 30 | | -40 | 1.5 |

| | | | | | |
|---|---|---|---|---|---|
| Н.контр. | Прохоров | | | 3.503.1-81.5-7-37 | |
| Нач.ОИС | Постовой | | | | |
| Гл.спец. | Прохоров | | | | |
| ГИП | Маркин | | 9.02.92 | Плита балки b=140см Арматура класса А-III | Стадия: Р; Лист: ; Листов: 1 |
| Нач.груп | Старова | | | | СОЮЗДОРПРОЕКТ |
| Инж.1кат | Филимонова | | | | |
| Инж.ОАП | Макарова | | | | |

Формат А4

| Поз. | Наименование | Кол. на пролет | | | | | | Обозначение документа | Масса ед.,кг. |
|---|---|---|---|---|---|---|---|---|---|
| | | 12м | 15м | 18м | 21м | 24м | | | |
| 14 | Сетка плиты СП140-ТАII-1 | 1 | 1 | 1 | 1 | 1 | | 3.503.1-81.6-1-16 | 136.5 |
| 15 | СП140-ТАII-5 | 1 | 1 | 1 | 1 | | | 3.503.1-81.6-2-1 | 89.2 |
| | СП140-ТАII-6 | | | | | 1 | | -1 | 86.6 |
| | | | | | | | | | |
| 16 | СП140-ТАII-2 | 1 | 2 | 3 | 4 | 5 | | 3.503.1-81.6-1-18 | 65.6 |
| 17 | СП140-ТАII-3 | 1 | 1 | 1 | 1 | 1 | | -16 | 105.3 |
| 18 | СП140-ТАII-8 | 1 | 1 | 1 | 1 | | | 3.503.1-81.6-2-1 | 62.8 |
| | СП140-ТАII-9 | | | | | 1 | | -1 | 59.6 |
| | | | | | | | | | |
| 19 | СП140-ТАII-4 | 2 | 3 | 4 | 5 | 6 | | 3.503.1-81.6-1-18 | 85.4 |
| 20 | Фиксатор Ф-ТА1-2 | 14 | 18 | 22 | 26 | 30 | | -40 | 1.5 |

| | | | | | |
|---|---|---|---|---|---|
| Н.контр. | Прохоров | | | 3.503.1-81.5-7-38 | |
| Нач.ОИС | Постовой | | | | |
| Гл.спец. | Прохоров | | | | |
| ГИП | Маркин | | 9.02.92 | Плита балки b=140см Арматура класса А-II | Стадия: Р; Лист: ; Листов: 1 |
| Нач.груп | Старова | | | | СОЮЗДОРПРОЕКТ |
| Инж.1кат | Филимонова | | | | |
| Инж.ОАП | Макарова | | | | |

Формат А4

25761-02 60

ГОСТ2 ПБ-737

| Поз. | Наименование | Кол на пролет | | | | | | Обозначение документа | Масса ед.,кг. |
|---|---|---|---|---|---|---|---|---|---|
| | | 12м | 15м | 18м | 21м | 24м | 33м | | |
| 14 | Сетка плиты СП180-ТАIII-1 | 1 | 1 | 1 | 1 | 1 | 1 | 3.503.1-81.6-1-16 | 114.2 |
| 15 | СП180-ТАIII-5 | 1 | 1 | 1 | 1 | | | 3.503.1-81.6-2-4 | 74.9 |
| | СП180-ТАIII-6 | | | | | 1 | | -4 | 72.8 |
| | СП180-ТАIII-7 | | | | | | 1 | -4 | 71.0 |
| 16 | СП180-ТАIII-2 | 1 | 2 | 3 | 4 | 5 | 8 | 3.503.1-81.6-1-18 | 58.6 |
| 17 | СП180-ТАIII-3 | 1 | 1 | 1 | 1 | 1 | 1 | -16 | 92.1 |
| 18 | СП180-ТАIII-8 | 1 | 1 | 1 | 1 | | | 3.503.1-81.6-2-4 | 54.9 |
| | СП180-ТАIII-9 | | | | | 1 | | -4 | 52.1 |
| | СП180-ТАIII-10 | | | | | | 1 | -4 | 49.6 |
| 19 | СП180-ТАIII-4 | 2 | 3 | 4 | 5 | 6 | 9 | 3.503.1-81.6-1-18 | 78.7 |
| 20 | Фиксатор Ф-ТАI-1 | 14 | 18 | 22 | 26 | 30 | 42 | -40 | 1.5 |

| | | | |
|---|---|---|---|
| Н.контр. | Прохоров | | |
| Нач.ОИС | Постовой | | |
| Гл.спец. | Прохоров | | |
| ГИП | Маркин | | 9.02.92 |
| Нач.груп | Старова | | |
| Инж.1кат | Филимонова | | |
| Инж.ОАП | Макарова | | |

3.503.1-81.5-7-39

Плита балки
b=180см
Арматура класса А-III

| Стадия | Лист | Листов |
|---|---|---|
| Р | | 1 |

СОЮЗДОРПРОЕКТ

Формат А4

| Поз. | Наименование | Кол. на пролет | | | | | | Обозначение документа | Масса ед.,кг. |
|---|---|---|---|---|---|---|---|---|---|
| | | 12м | 15м | 18м | 21м | 24м | 33м | | |
| 14 | Сетка плиты СП140-ТАII-1 | 1 | 1 | 1 | 1 | 1 | 1 | 3.503.1-81.6-1-16 | 164.4 |
| 15 | СП140-ТАII-5 | 1 | 1 | 1 | 1 | | | 3.503.1-81.6-2-4 | 107.8 |
| | СП140-ТАII-6 | | | | | 1 | | -4 | 104.7 |
| | СП140-ТАII-7 | | | | | | 1 | -4 | 102.1 |
| 16 | СП140-ТАII-2 | 1 | 2 | 3 | 4 | 5 | 8 | 3.503.1-81.6-1-18 | 78.7 |
| 17 | СП140-ТАII-3 | 1 | 1 | 1 | 1 | 1 | 1 | -16 | 127.2 |
| 18 | СП140-ТАII-8 | 1 | 1 | 1 | 1 | | | 3.503.1-81.6-2-4 | 76.1 |
| | СП140-ТАII-9 | | | | | 1 | | -4 | 72.2 |
| | СП140-ТАII-10 | | | | | | 1 | -4 | 68.8 |
| 19 | СП140-ТАII-4 | 2 | 3 | 4 | 5 | 6 | 9 | 3.503.1-81.6-1-18 | 102.7 |
| 20 | Фиксатор Ф-ТАI-2 | 14 | 18 | 22 | 26 | 30 | 42 | -40 | 1.5 |

| | | | |
|---|---|---|---|
| Н.контр. | Прохоров | | |
| Нач.ОИС | Постовой | | |
| Гл.спец. | Прохоров | | |
| ГИП | Маркин | | 9.02.92 |
| Нач.груп | Старова | | |
| Инж.1кат | Филимонова | | |
| Инж.ОАП | Макарова | | |

3.503.1-81.5-7-40

Плита балки
b=180см
Арматура класса А-II

| Стадия | Лист | Листов |
|---|---|---|
| Р | | 1 |

СОЮЗДОРПРОЕКТ

Формат А4

25761-02 61

МОСТ2
ПБ-739

Рис.1

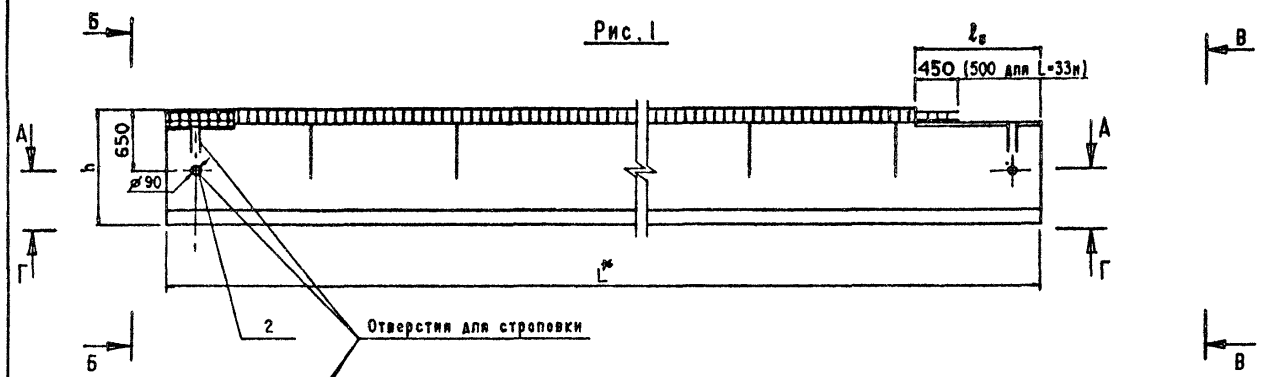


План (кроме L=33м)

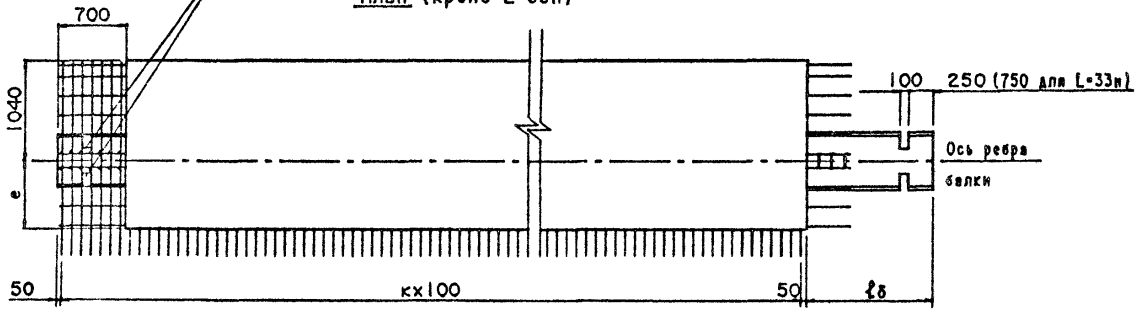


А-А

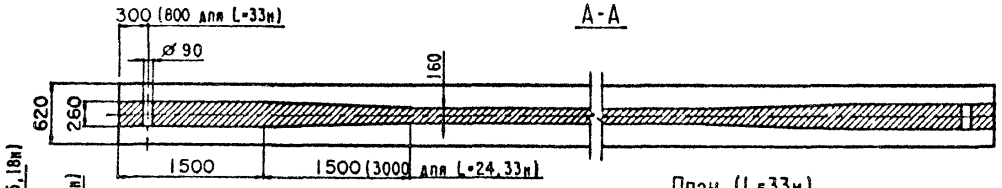


Г-Г

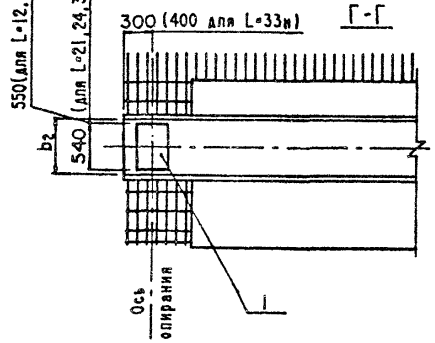


План (L=33м)

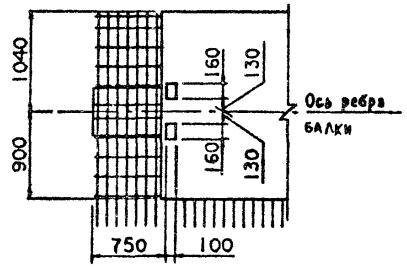


Б-Б

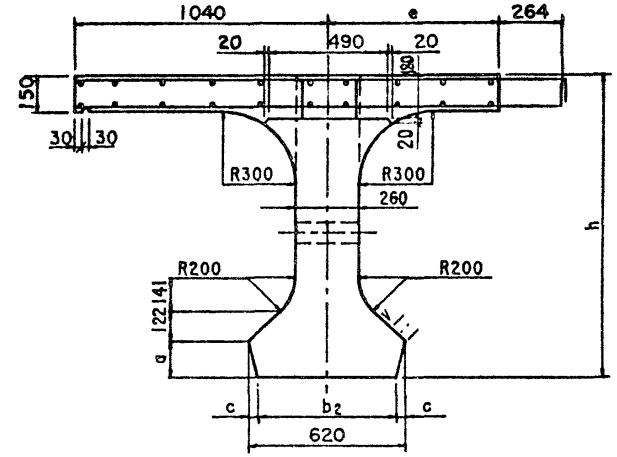


В-В

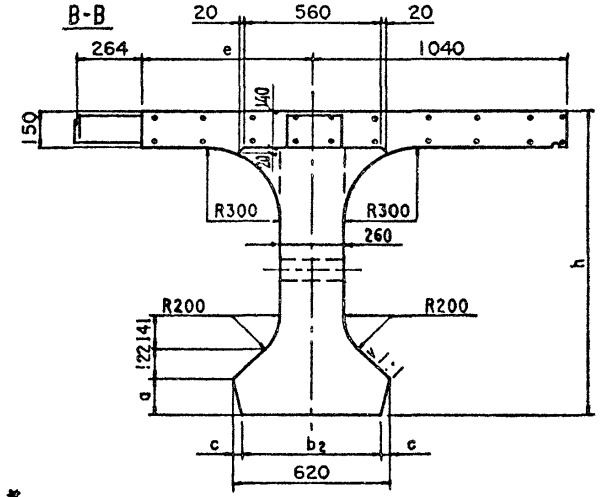


L* - длина пролета в м

Опалубочные размеры приняты по выпускам 5-1, 5-2, 5-3, 5-4, 5-5, 5-6

Таблицу исполнений см. лист 7

| | | | | |
|---|---|---|---|---|
| Н.контр. | Прохоров | | | 3.503.1-81.5-7-41ФЧ |
| Нач.ОИС | Постовой | | | |
| Гл.спец. | Прохоров | | | Балка крайнего пролета цепи с большими деформациями Б L.174(194).h-...-Ж(2+10)Б Опалубочный чертеж |
| ГИП | Маркин | | 9.02.92 | Стадия: Р; Лист: 1; Листов: 7 |
| Нач.груп | Старова | | | СОЮЗДОРПРОЕКТ |
| Инж.1кат | Филимонова | | | |
| Инж.ОАП | Гавриленкова | | | |

Формат А3

Рис.2

Остальное - см.рис.1

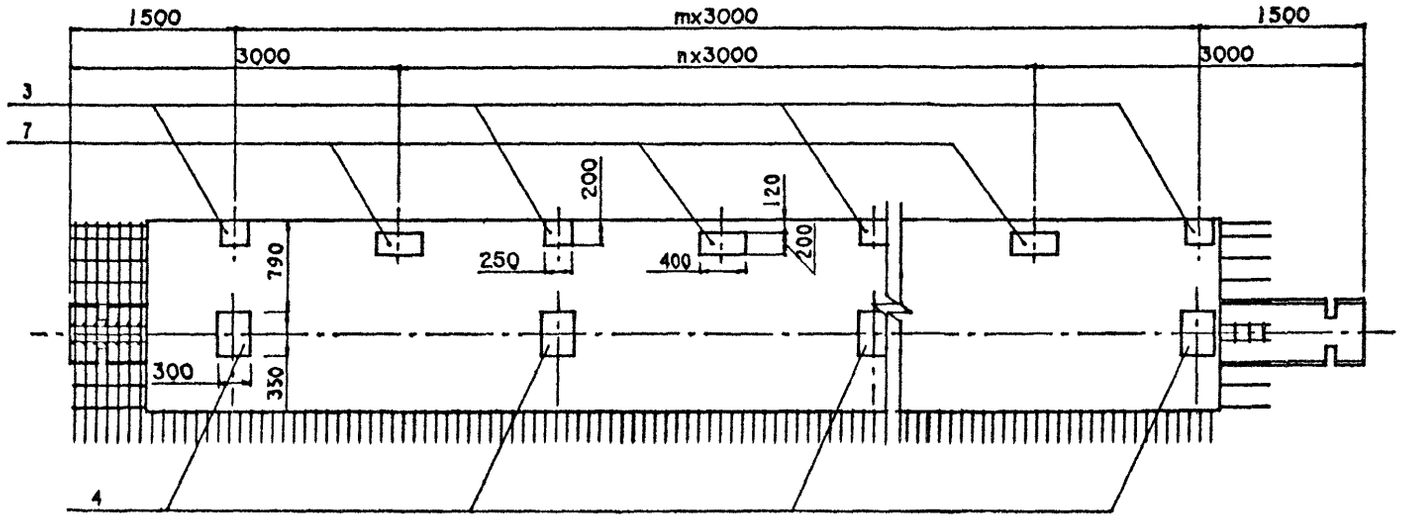


Рис.3

Остальное - см.рис.1

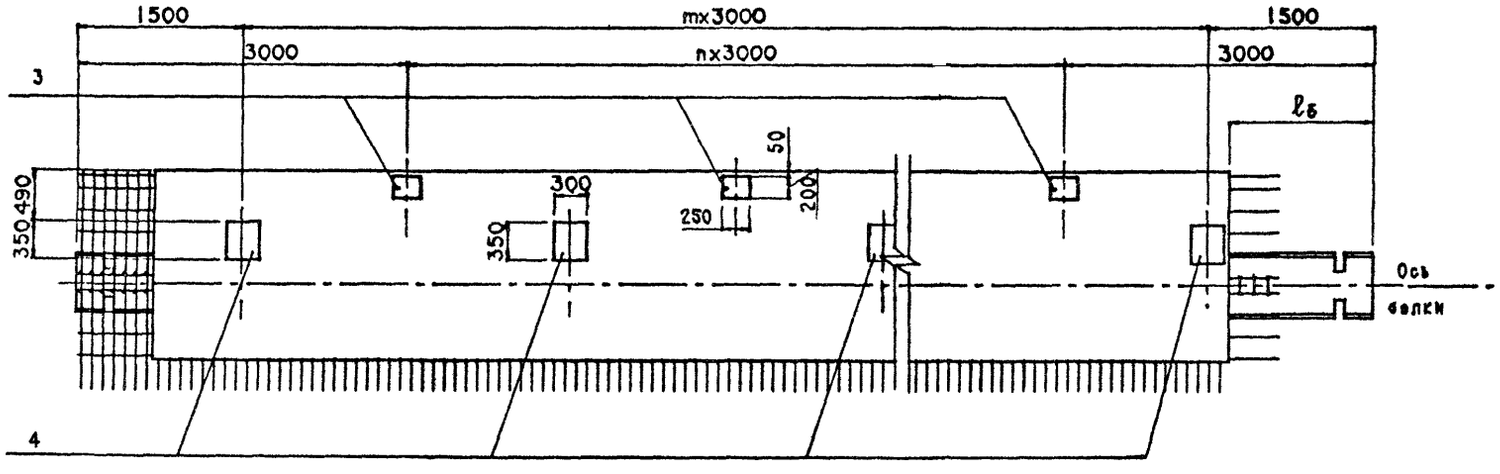

## Рис.4

Остальное - см.рис.1

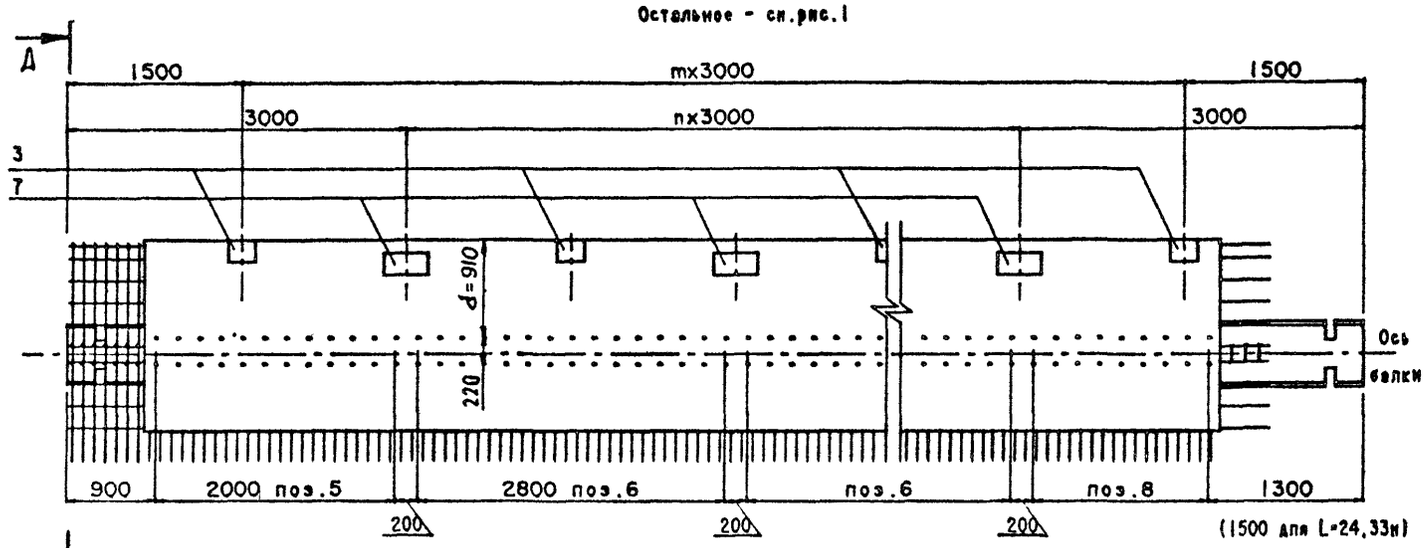


## Рис.5

Остальное - см.рис.1

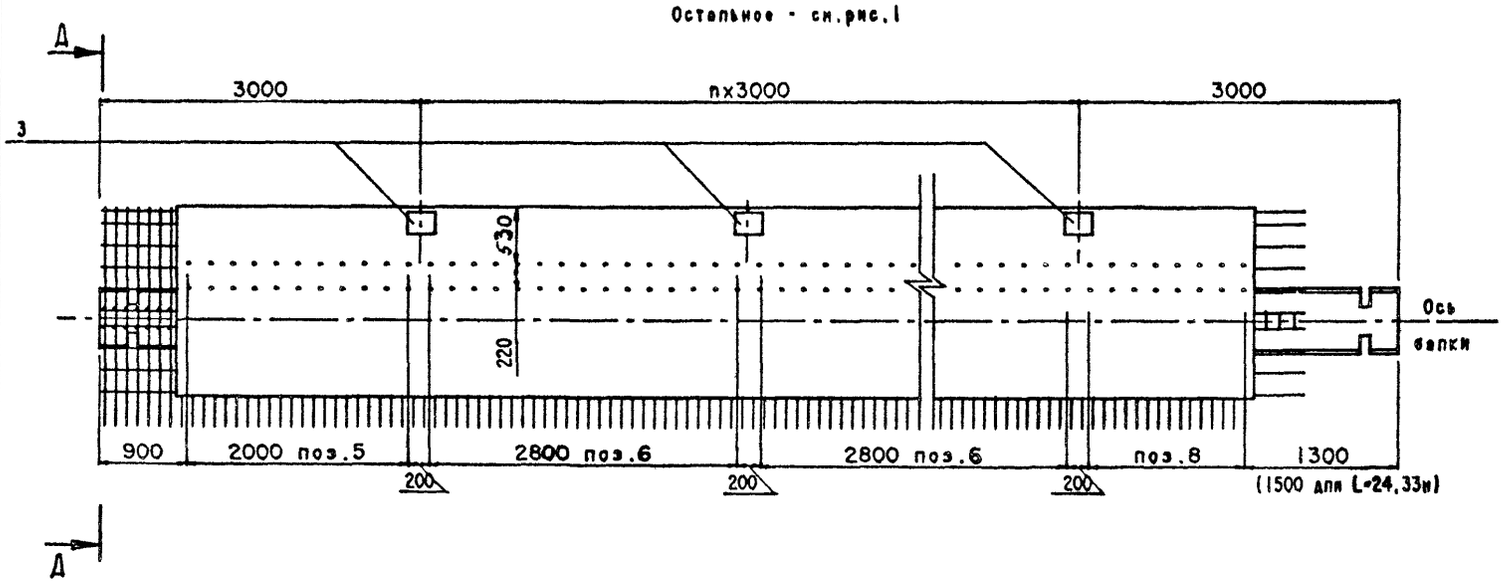


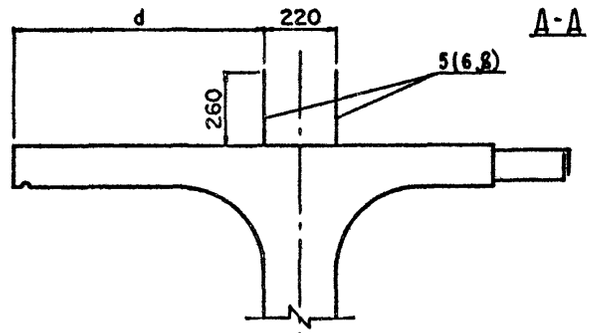


На рис. 4 и 5 представлен вариант балок с использованием закладных изделий поз.5 и поз.6 для устройства бетонного цоколя под металлическое барьерное ограждение.

Рис.6

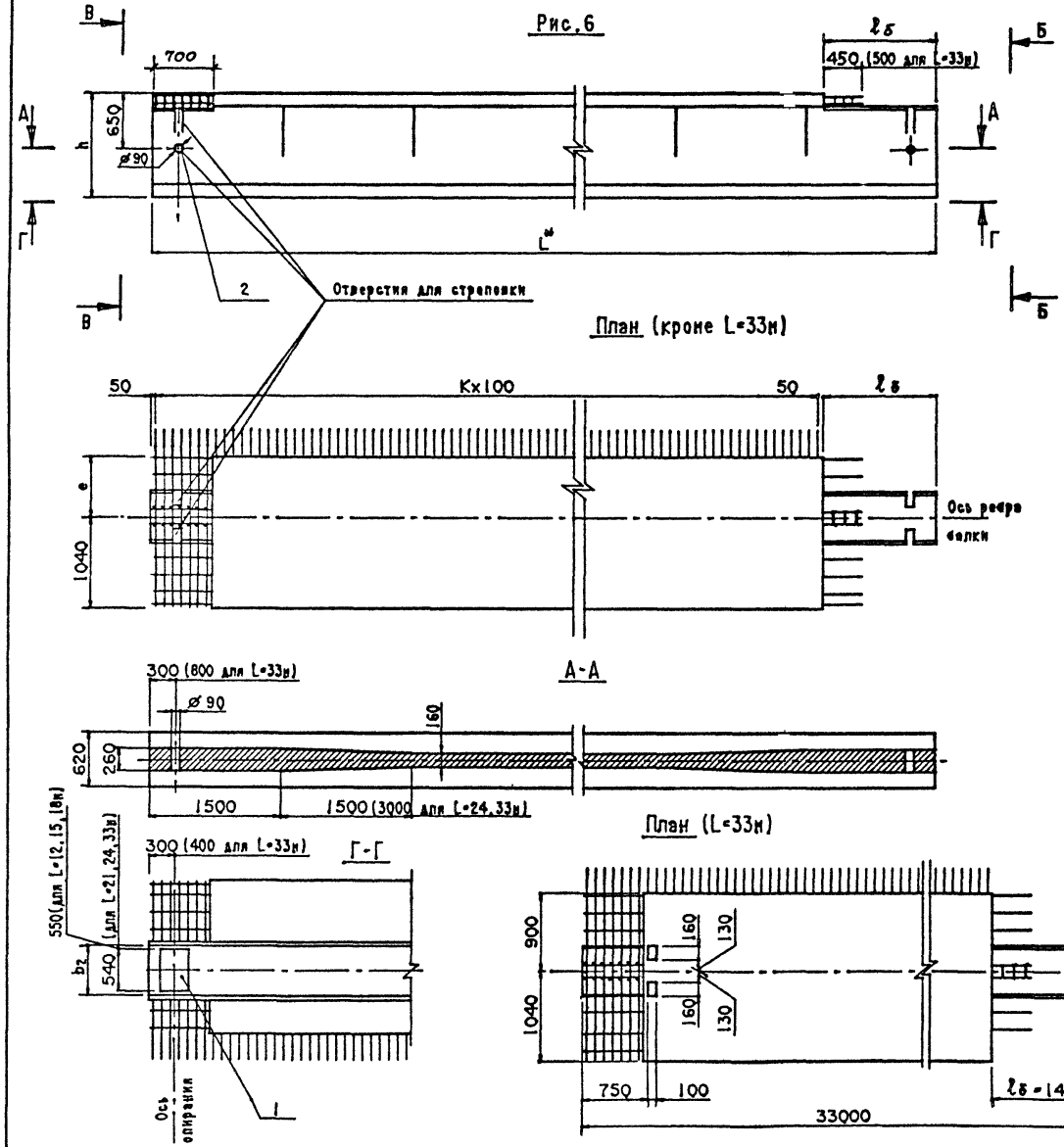
В
700
lб
450 (500 для L=33м)
Б
А
650
h
ø90
Г
L
2
Отверстия для строповки
План (кроме L=33м)
50
Kx100
50
e
1040
Ось ребра балки
А-А
300 (800 для L=33м)
ø90
160
620
260
1500
1500 (3000 для L=24,33м)
Г-Г
300 (400 для L=33м)
550 (для L=12,15,18м)
(для L=21,24,33м)
bz
540
Ось опирания
1
План (L=33м)
900
1040
160
130
750
100
33000
lб-1400

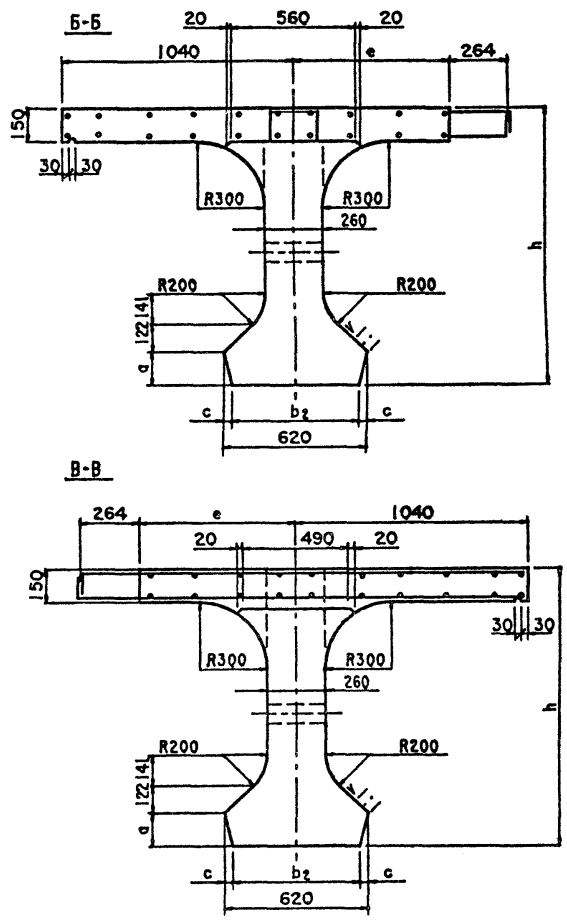
Б-Б
20
560
20
1040
e
264
150
30
30
R300
R300
260
R200
R200
h
a
12
14
c
bz
c
620
В-В
264
e
1040
20
490
20
150
30
30
R300
R300
260
R200
R200
h
a
12
14
c
bz
c
620

Рис.7

остальное - см. рис.6

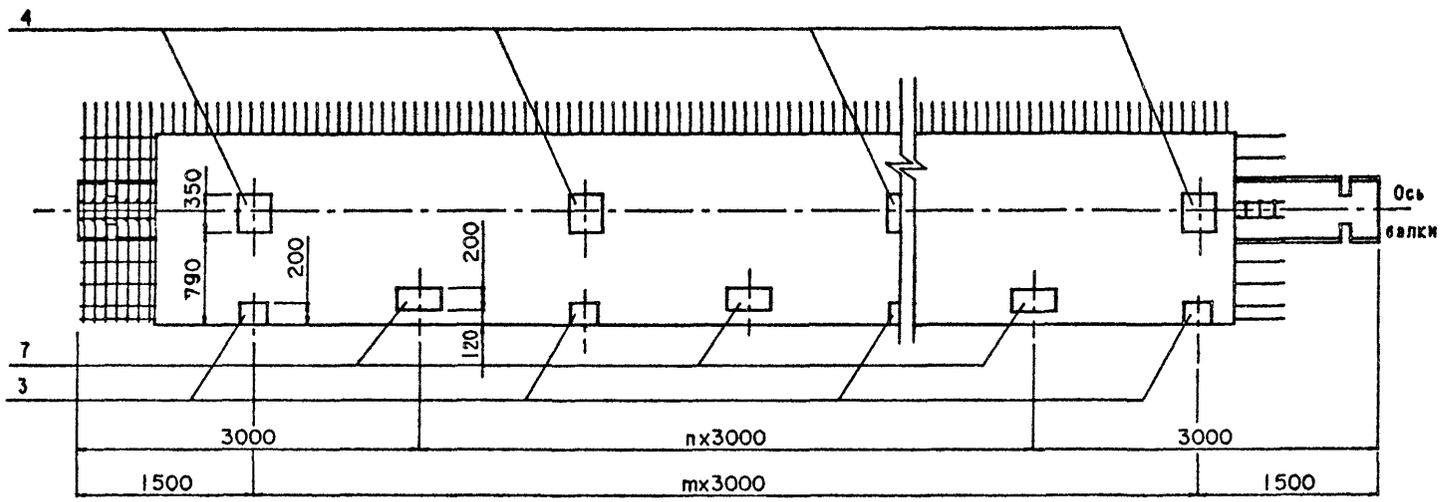


Рис.8

остальное - см. рис.6

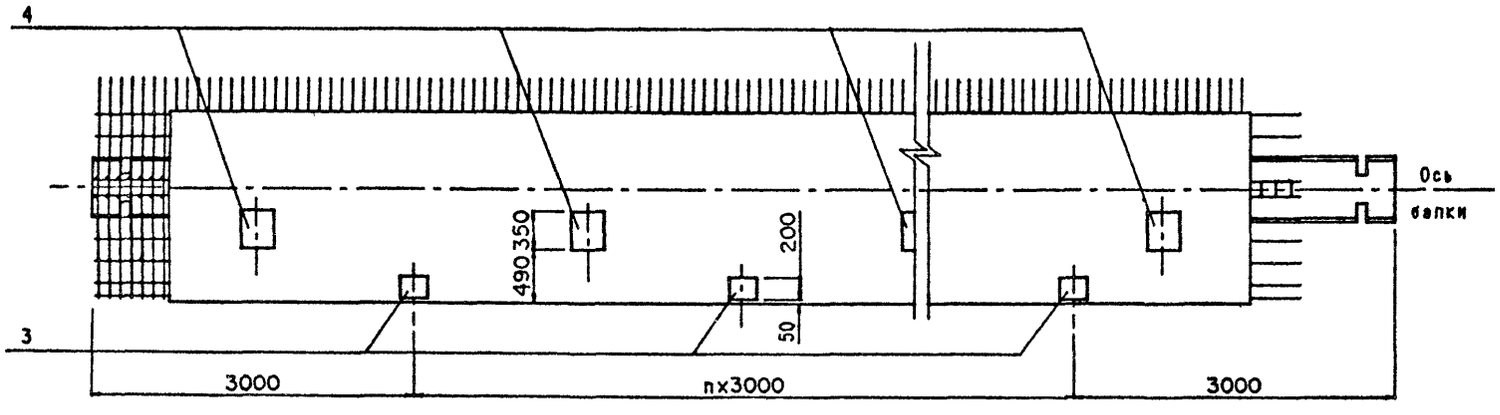

Рис.9

Остальное - см.рис.6

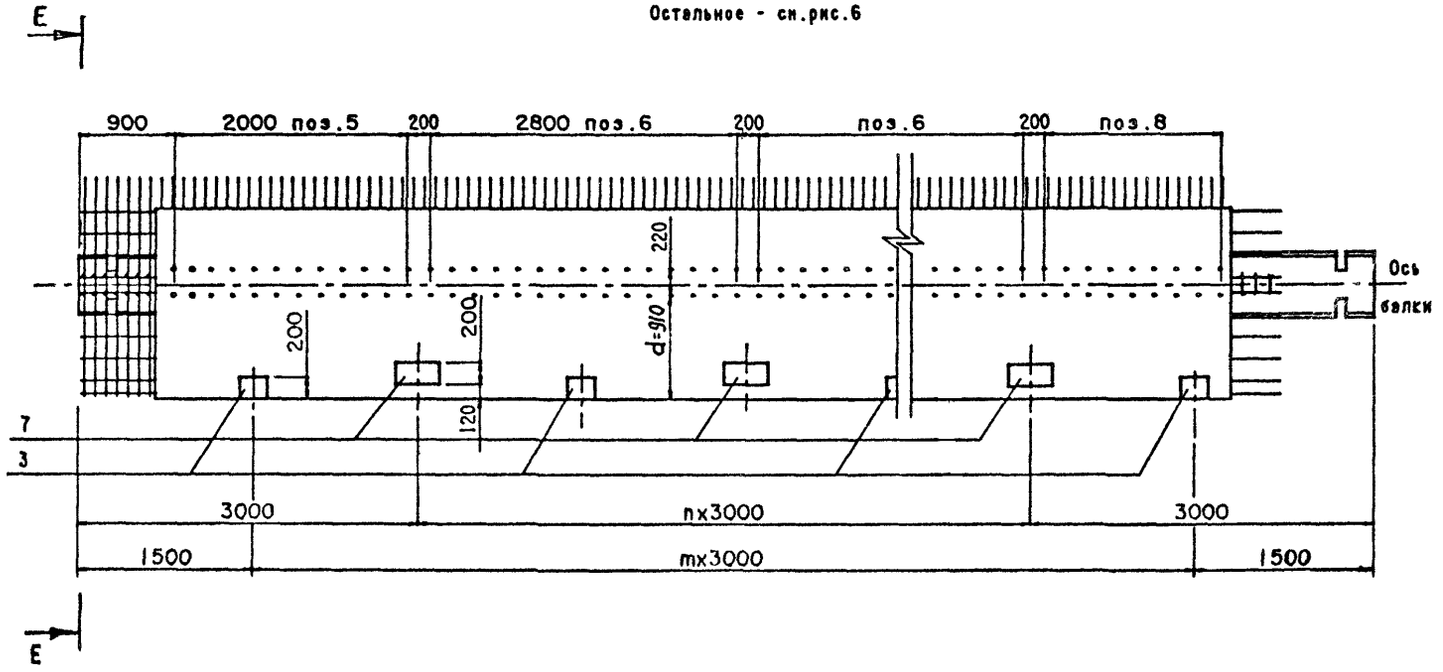


E-E

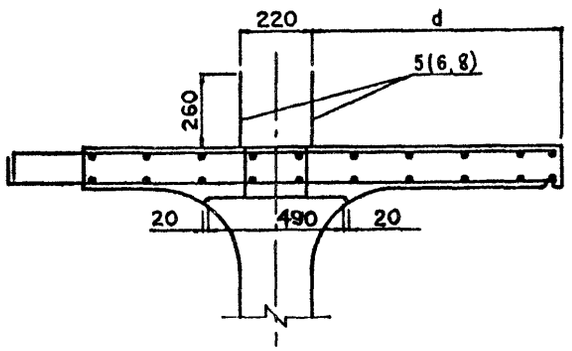


Рис.10

Остальное - см.рис.6

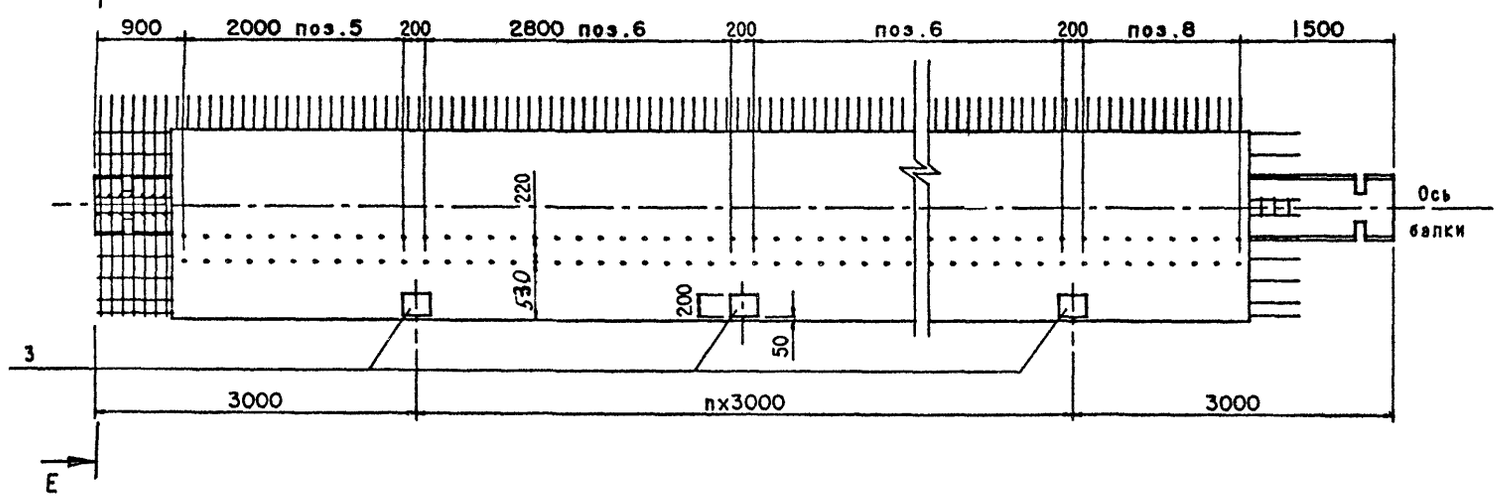

Таблица 1

| Длина пролета, м | Марка балки БL.b.h-... | Геометрические размеры мм | | | | | | | | | | Т номер температурной зоны | Класс бетона по прочности на сжатие | Марка бетона по морозостойкости | Объем бетона, м³ | Масса балки, т |
|---|---|---|---|---|---|---|---|---|---|---|---|---|---|---|---|---|
| | | h | e | b | $b_2$ | a | c | $\ell_в$ | k | m | n | | | | | |
| 12 | Б1200.174.90-Т... -1(2+10)Б | 900 | 700 | 1740 | 600 | 100 | 10 | 1200 | 107 | 3 | 2 | 1.2.3 / 4.5 | В35 | F200 / F300 | 5.94 | 14.9 |
| | Б1200.194.90-Т... -1(2+10)Б | 900 | 900 | 1940 | 600 | 100 | 10 | 1200 | 107 | 3 | 2 | 1.2.3 / 4.5 | В35 | F200 / F300 | 6.25 | 15.7 |
| 15 | Б1500.174.90-Т... -1(2+10)Б | 900 | 700 | 1740 | 600 | 100 | 10 | 1200 | 137 | 4 | 3 | 1.2.3 / 4.5 | В35 | F200 / F300 | 7.50 | 18.8 |
| | Б1500.194.90-Т... -1(2+10)Б | 900 | 900 | 1940 | 600 | 100 | 10 | 1200 | 137 | 4 | 3 | 1.2.3 / 4.5 | В35 | F200 / F300 | 7.90 | 19.8 |
| 18 | Б1800.174.120-Т... -1(2+10)Б | 1200 | 700 | 1740 | 590 | 150 | 15 | 1200 | 167 | 5 | 4 | 1.2.3 / 4.5 | В35 | F200 / F300 | 10.42 | 26.1 |
| | Б1800.194.120-Т... -1(2+10)Б | 1200 | 900 | 1940 | 590 | 150 | 15 | 1200 | 167 | 5 | 4 | 1.2.3 / 4.5 | В35 | F200 / F300 | 10.90 | 27.3 |
| 21 | Б2100.174.120-Т... -1(2+10)Б | 1200 | 700 | 1740 | 590 | 150 | 15 | 1200 | 197 | 6 | 5 | 1.2.3 / 4.5 | В35 | F200 / F300 | 12.18 | 30.5 |
| | Б2100.194.120-Т... -1(2+10)Б | 1200 | 900 | 1940 | 590 | 150 | 15 | 1200 | 197 | 6 | 5 | 1.2.3 / 4.5 | В35 | F200 / F300 | 12.77 | 32.0 |
| 24 | Б2400.174.120-Т... -1(2+10)Б | 1200 | 700 | 1740 | 590 | 150 | 15 | 1300 | 226 | 7 | 6 | 1.2.3.6.7 / 4.5.8 | В35 | F200 / F300 | 14.06 | 36.2 |
| | Б2400.194.120-Т... -1(2+10)Б | 1200 | 900 | 1940 | 590 | 150 | 15 | 1300 | 226 | 7 | 6 | 1.2.3.6.7 / 4.5.8 | В35 | F200 / F300 | 14.72 | 36.8 |
| 33 | Б3300.194.150-Т... -1(2+10)Б | 1500 | 900 | 1940 | 580 | 200 | 20 | 1400 | 315 | 10 | 9 | 1.2.3 / 4.5 | В40 | F200 / F300 | 22.65 | 56.7 |
| | Б3300.194.170-Т... -1(2+10)Б | 1700 | 900 | 1940 | 580 | 200 | 20 | 1400 | 315 | 10 | 9 | 1.2.3 / 4.5 | В35 | F200 / F300 | 23.85 | 59.7 |

Таблица 2

| Марка балки | Рис. |
|---|---|
| БL.b.h-Т...-1Б | 1 |
| -2Б | 2 |
| -3Б | 3 |
| -4Б | 4 |
| -5Б | 5 |
| -6Б | 6 |
| -7Б | 7 |
| -8Б | 8 |
| -9Б | 9 |
| -10Б | 10 |

Схема армирования балки ненапрягаемой арматурой

Ж-Ж

План верхних сеток плиты балок Б L.174(194).h-... -1(2÷5) Б

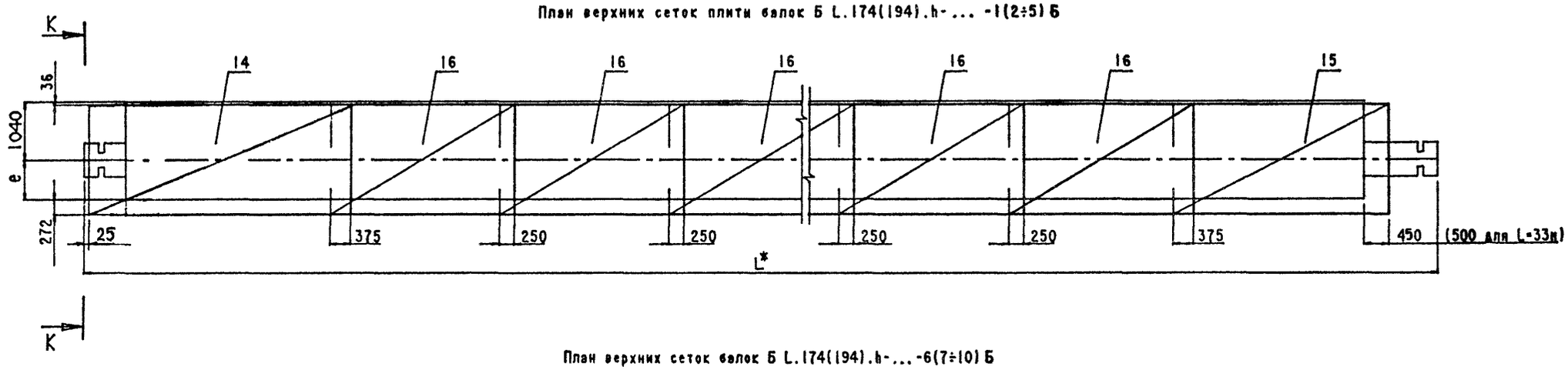


План верхних сеток балок Б L.174(194).h-...-6(7÷10) Б

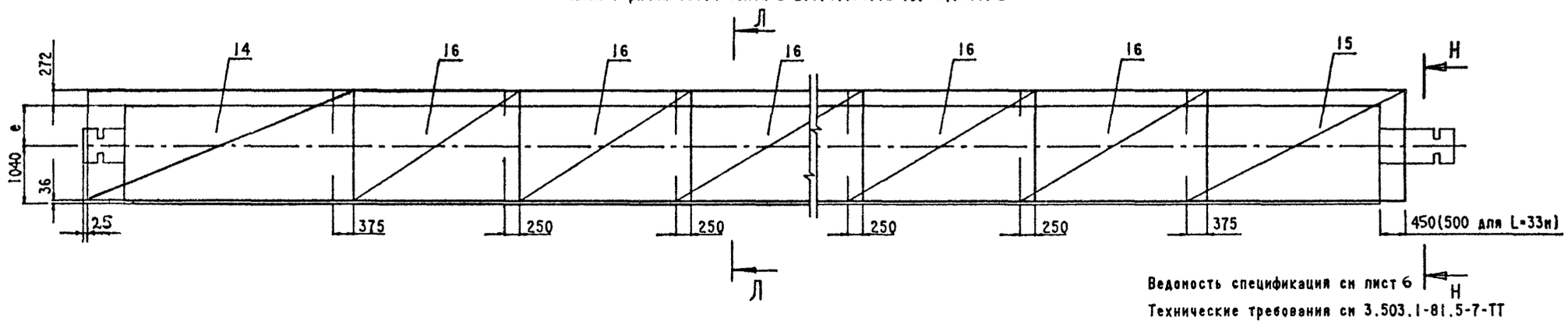


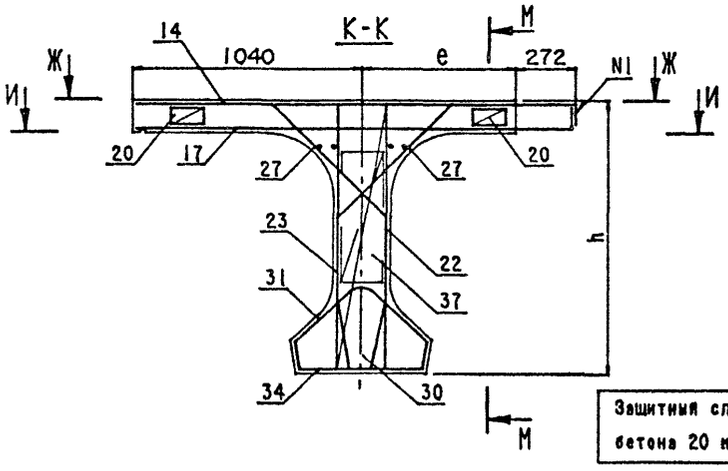


Защитный слой бетона 20 мм.

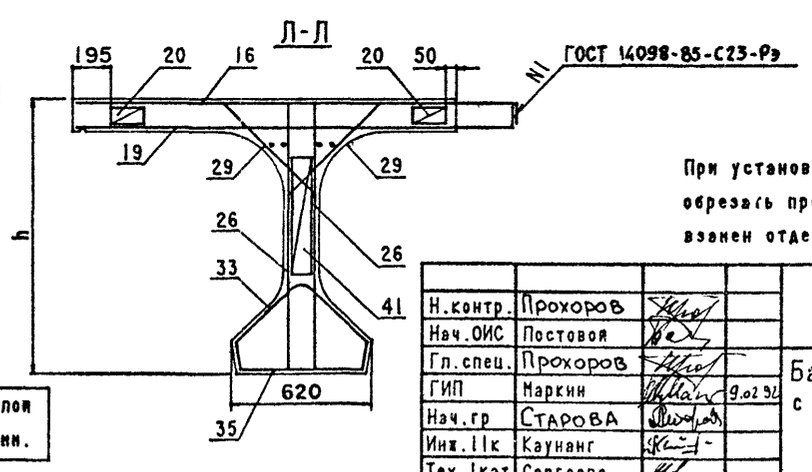


Ведомость спецификация см лист 6

Технические требования см 3.503.1-81.5-7-ТТ

Опалубочный чертеж см 3.503.1-81.5-7-37ОП4

Схему армирования напрягаемой арматурой см выпуски 5-1,5-1,5-3,5-4,5-5,5-6

При установке закладных изделий в случае необходимости обрезать продольные стержни сеток и установить взамен отдельные стержни (поз.21).

| | | | |
|---|---|---|---|
| Н.контр. | Прохоров | | |
| Нач.ОИС | Постовой | | |
| Гл.спец. | Прохоров | | |
| ГИП | Маркин | | 9.02.91 |
| Нач.гр | Старова | | |
| Инж.1к | Каунанг | | |
| Тех.1кат | Сергеева | | |

3.503.1-81.5-7-41

Балки крайнего пролета с большими деформациями Б L.174(194)h-...-1(2÷10)Б Арматурный чертеж

| Стадия | Лист | Листов |
|---|---|---|
| Р | 1 | 6 |

СОЮЗДОРПРОЕКТ

Схема армирования балки ненапрягаемой арматурой (продолжение)

И-И

План нижних сеток плиты балок БL.174(194).h-...-1(2÷5) Б

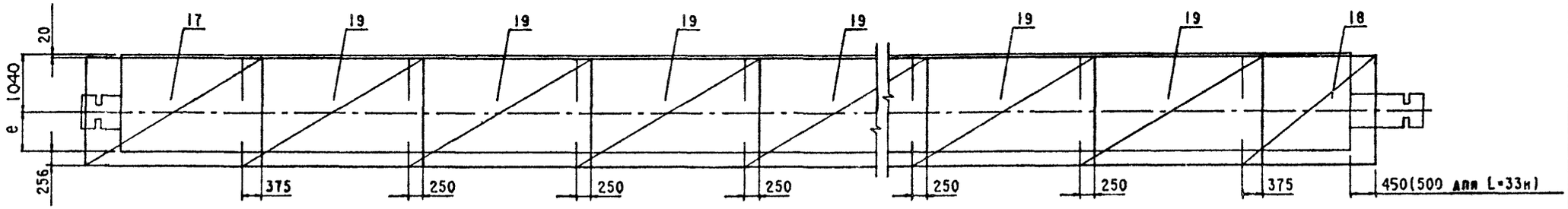


План нижних сеток плиты балок БL.174(194).h-...-6(7÷10) Б

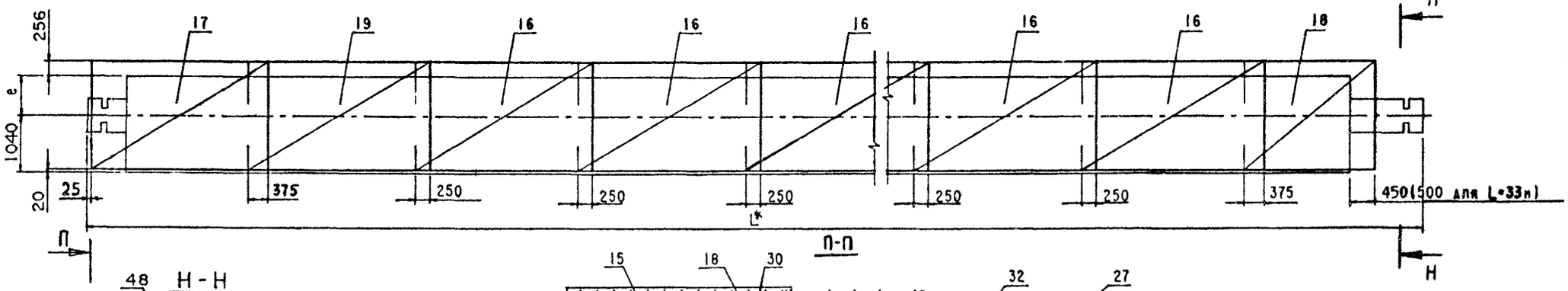

Схема армирования балки ненапрягаемой арматурой (продолжение)

К-К

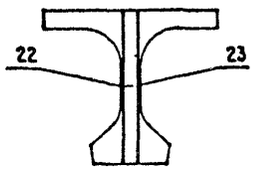


Сетки ребра балок L=12,15м

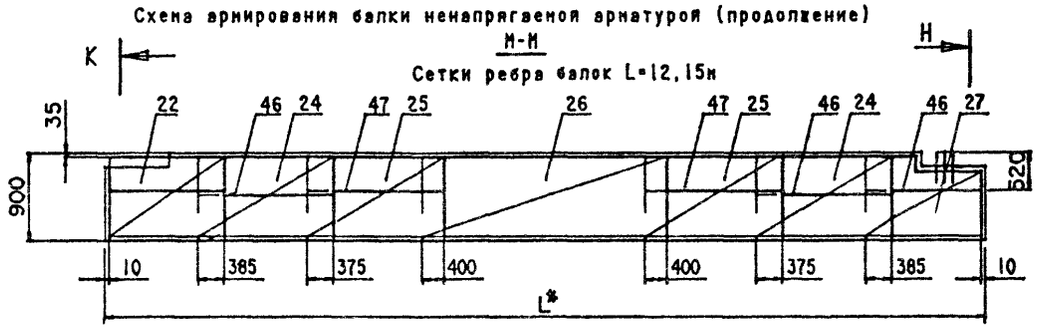


Н-Н

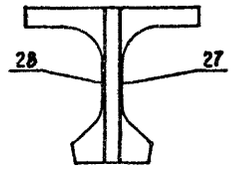


Сетки ребра балок L=18м

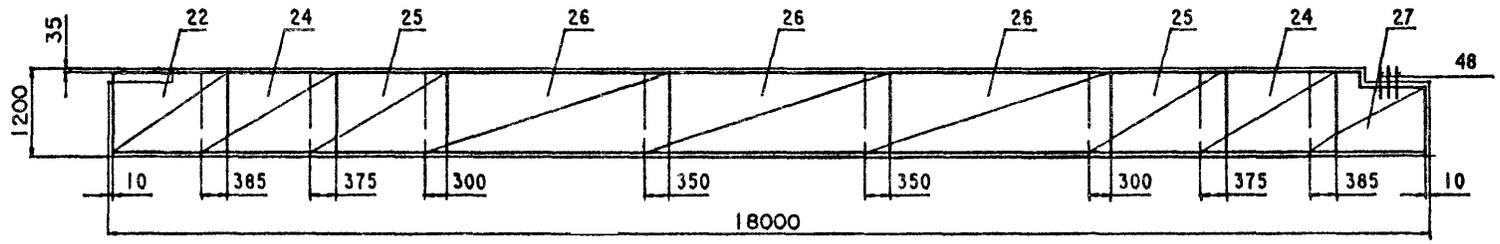


Сетки ребра балок L=21м

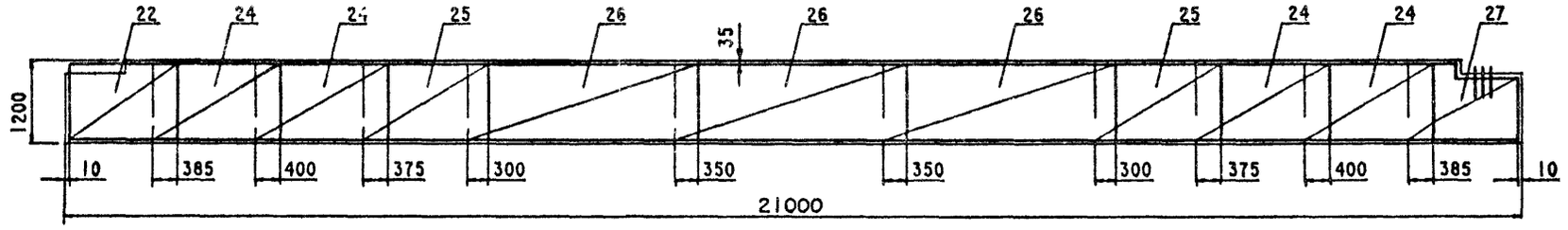


Сетки ребра балок L=24,33м

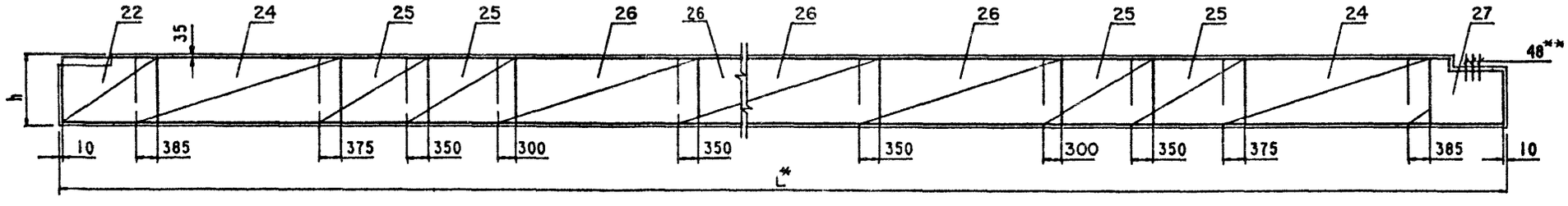


Вертикальные стержни сеток ребра (поз.22,23) и стержни вутов, проходящие через отверстия для строповки в ребре балки обрезать по месту.

** Для поз. 48 ставить 4 шт при L=33 м.

| | |
|---|---|
| 3.503.1-81.5-7-41 | Лист 3 |

Схема армирования балки ненапрягаемой арматурой (продолжение)

М-М

Сетки вутов и торцов балок L=12, 15, 18, 21м

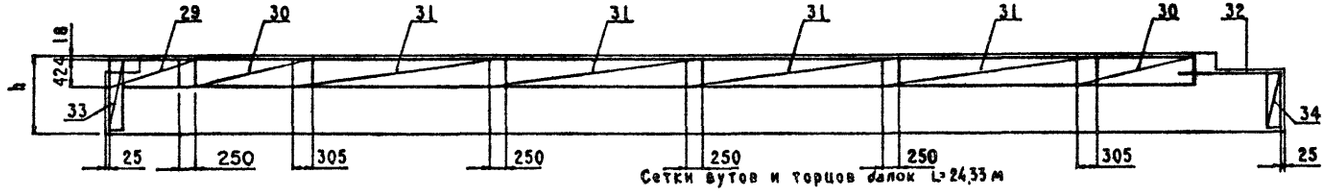


Сетки вутов и торцов балок L=24,33 м

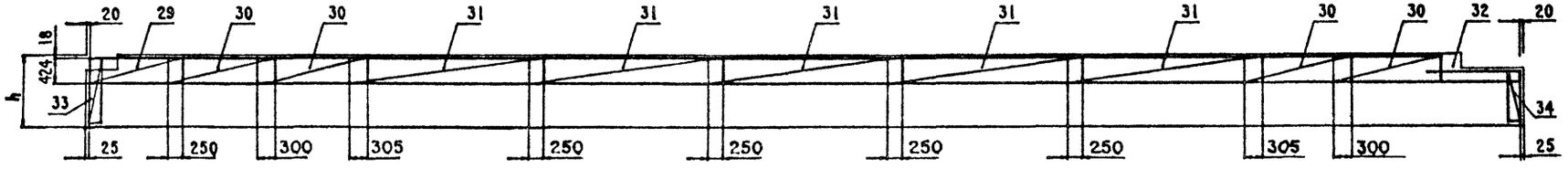


Каркасы нижнего пояса балок

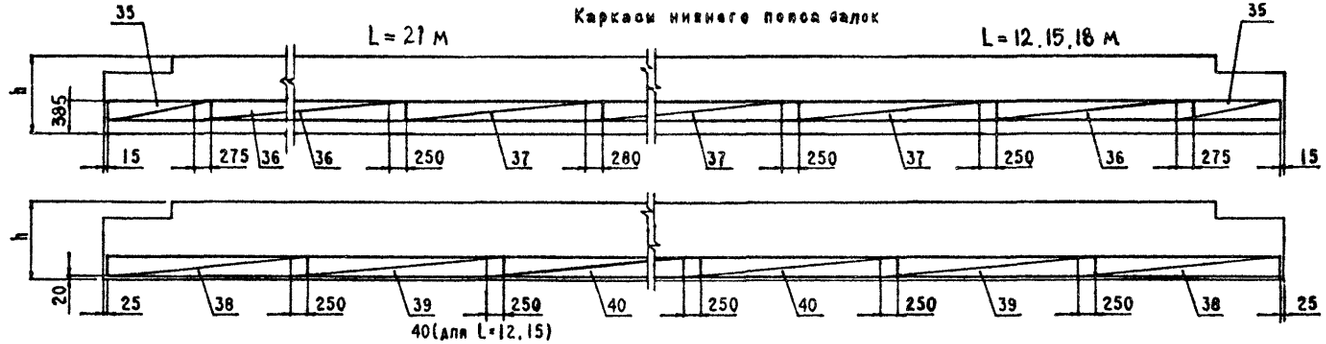


Каркасы нижнего пояса балок L=24,33м

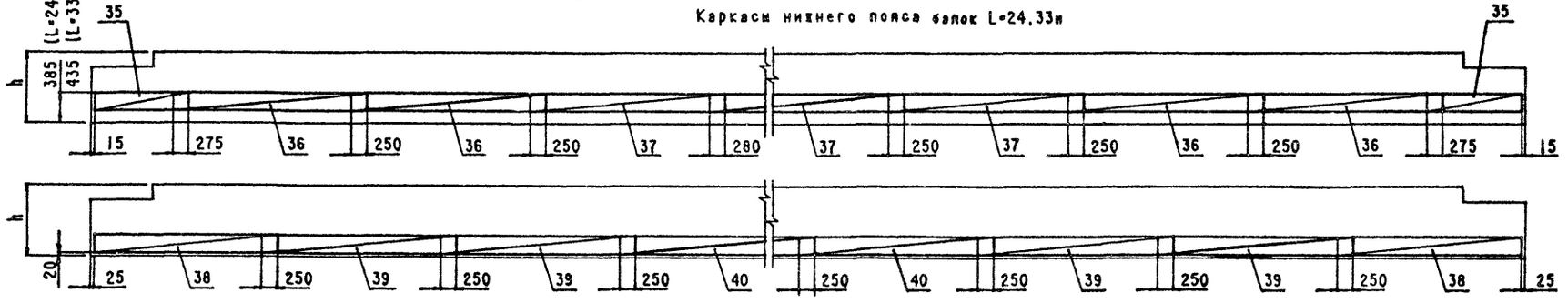

Схема армирования балки ненапрягаемой арматурой (продолжение)

Фиксаторы плиты и ребра балок L=12, 15, 18м

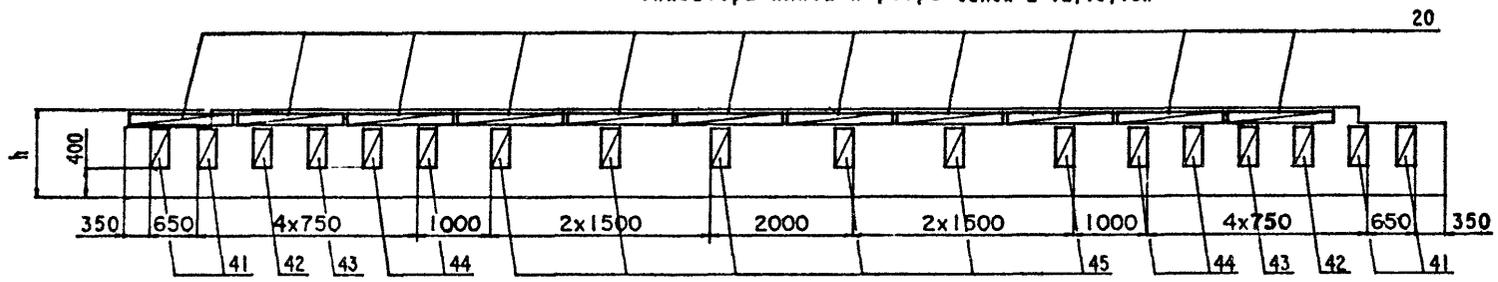


Фиксаторы плиты и ребра балок L=21м

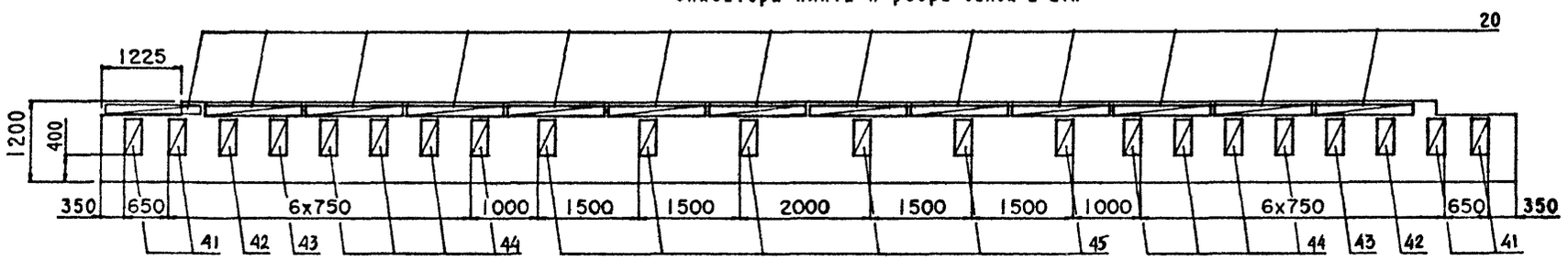


Фиксаторы плиты и ребра балок L=24м




Фиксаторы плиты и ребра балок L=33м

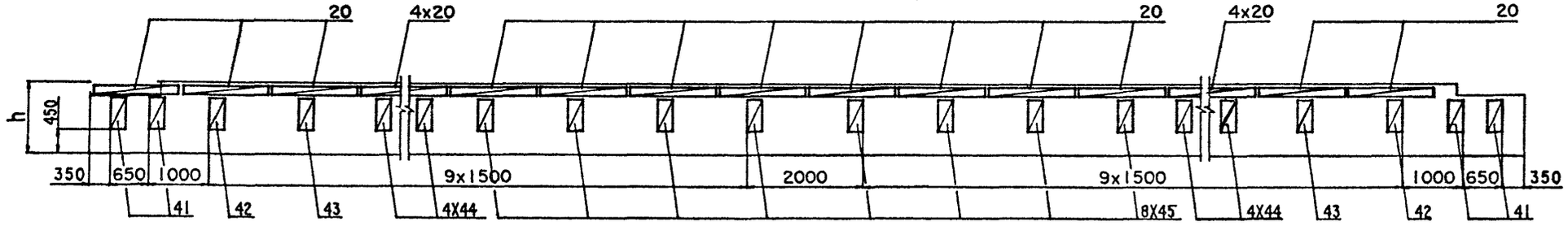

| Номер строки | Наименование | Для исполнения 1 | 2 | 3 | 4 | 5 | 6 | 7 | 8 | Обозначение документа |
|---|---|---|---|---|---|---|---|---|---|---|
| 1 | Изделие закладное балки L=12,15,18м | ✕ | ✕ | ✕ | ✕ | ✕ | ✕ | ✕ | ✕ | 3.503 I-81.5 -7-42 |
| 2 | L=21,24,33м | ✕ | ✕ | ✕ | ✕ | ✕ | ✕ | ✕ | ✕ | -7-43 |
| 3 | Напрягаемая арматура. Пучки из стали класса В. L=12м | ✕ | ✕ | ✕ | ✕ | | | | | 3.503.1-81.5 -1-3 |
| 4 | L=15м | ✕ | ✕ | ✕ | ✕ | | | | | -2-3 |
| 5 | L=18м | ✕ | ✕ | ✕ | ✕ | | | | | -3-3 |
| 6 | L=21м | ✕ | ✕ | ✕ | ✕ | | | | | -4-3 |
| 7 | L=24м | ✕ | ✕ | ✕ | ✕ | | | | | -5-3 |
| 8 | L=33м. h=1.5м | | | ✕ | ✕ | | | | | -6-3 |
| 9 | L=33м. h=1.7м | | | ✕ | ✕ | | | | | -6-4 |
| 10 | Напрягаемая арматура. Канаты К-7. L=12м | | | | | ✕ | ✕ | ✕ | ✕ | -1-4 |
| 11 | L=15м | | | | | ✕ | ✕ | ✕ | ✕ | -2-4 |
| 12 | L=18м | | | | | ✕ | ✕ | ✕ | ✕ | -3-4 |
| 13 | L=21м | | | | | ✕ | ✕ | ✕ | ✕ | -4-4 |
| 14 | Плита балки b=174см. Арматура класса А-III | ✕ | | | | ✕ | | | | -7-24 |
| 15 | Арматура класса А-II | | ✕ | | | | ✕ | | | -7-25 |
| 16 | Плита балки b=194см. Арматура класса А-III | | | ✕ | | | | ✕ | | -7-26 |
| 17 | Арматура класса А-II | | | | ✕ | | | | ✕ | -7-27 |
| 18 | Ребро балки L=12,15м. Арматура класса А-III | ✕ | | ✕ | | ✕ | | ✕ | | -7-28 |
| 19 | Арматура класса А-II | | ✕ | | ✕ | | ✕ | | ✕ | -7-29 |
| 20 | Ребро балки L=18,21,24м. Арматура класса А-III | ✕ | | ✕ | | ✕ | | ✕ | | -7-30 |
| 21 | Арматура класса А-II | | ✕ | | ✕ | | ✕ | | ✕ | -7-31 |
| 22 | Ребо балки L=33м. Арматура класса А-III | | | ✕ | | | | | | -7-32 |
| 23 | Арматура класса А-II | | | | ✕ | | | | | -7-33 |

Таблица исполнений

| Номер исполнения | Марки балки L=12,15,18,21 м |
|---|---|
| 1 | БL.174.h-TBAIII-1(2÷10)Б |
| 2 | БL.174.h-TBAII-1(2÷10)Б |
| 3 | БL.194.h-TBAIII-1(2÷10)Б |
| 4 | БL.194.h-TBAII-1(2÷10)Б |
| 5 | БL.174.h-TK7AIII-1(2÷10)Б |
| 6 | БL.174.h-TK7AII-1(2÷10)Б |
| 7 | БL.194.h-TK7AIII-1(2÷10)Б |
| 8 | БL.194.h-TK7AII-1(2÷10)Б |

Таблица исполнений(прод.)

| Номер исполнения | Марки балки L=24 м |
|---|---|
| 1 | Б2400.174.120-TBAIII-1(2÷10)Б |
| 2 | Б2400.174.120-TBAII-1(2÷10)Б |
| 3 | Б2400.194.120-TBAIII-1(2÷10)Б |
| 4 | Б2400.194.120-TBAII-1(2÷10)Б |

Таблица исполнений (прод.)

| Номер исполнения | Марки балки L=33 м |
|---|---|
| 3 | Б3300.194.150-TBAIII-1(2÷10)Б |
| 4 | Б3300.194.150-TBAII-1(2÷10)Б |
| 3 | Б3300.194.170-TBAIII-1(2÷10)Б |
| 4 | Б3300.194.170-TBAII-1(2÷10)Б |

| Поз. | Наименование | 3.503.1-81.5-7-4ФЧ кол. на рис. 1(6) | 2(7) | 3(8) | 4(9) | 5(10) | Обозначение документа | Масса ед.,кг. |
|---|---|---|---|---|---|---|---|---|
| 1 | Изделие закладное | | | | | | | |
| | МН-ТАIII (А II)-1 | 2 | 2 | 2 | 2 | 2 | 3.503.1-81.6-1-1 | 16.3(16.6) |
| 2 | МН-ТАIII (А II)-5 | 2 | 2 | 2 | 2 | 2 | -3 | 5.1 |
| 3 | МН-ТАIII (А II)-6 L=12м | | 4 | 3 | 4 | 3 | -4 | 4.3 |
| | L=15м | | 5 | 4 | 5 | 4 | | |
| | L=18м | | 6 | 5 | 6 | 5 | | |
| 4 | МН-ТАIII (А II)-7 L=12м | | 4 | 4 | | | -5 | 21.8(22.1) |
| | L=15м | | 5 | 5 | | | | |
| | L=18м | | 6 | 6 | | | | |
| 5 | МН-ТАIII (А II)-14 | | | | 2 | 2 | 3.503.1-81.6-2-18 | 7.3 |
| 6 | МН-ТАIII (А II)-9 L=12м | | | | 4 | 4 | 3.503.1-81.6-1-6 | 10.0 |
| | L=15м | | | | 6 | 6 | | |
| | L=18м | | | | 8 | 8 | | |
| 7 | МН-ТАIII (А II)-10 L=12м | | 3 | | 3 | | -7 | 6.8 |
| | L=15м | | 4 | | 4 | | | |
| | L=18м | | 5 | | 5 | | | |
| 8 | МН-ТАIII (А II)-12 | | | | 2 | 2 | 3.503.1-81.6-2-18 | 5.9 |

| | | | |
|---|---|---|---|
| Н.контр. | Прохоров | | |
| Нач.ОИС | Постовой | | |
| Гл.спец. | Прохоров | | |
| ГИП | Маркин | | |
| Нач.груп | Старова | | |
| Инж.1кат | Филинонова | | |
| Инж.ОАП | Макарова | | |

3.503.1-81.5-7-42

Изделие закладное
балок L=12,15,18м
b=174,194см

| Стадия | Лист | Листов |
|---|---|---|
| Р | | 1 |

СОЮЗДОРПРОЕКТ

Формат А4

МОСТ I
ИЗ-742

| Поз. | Наименование | 3.503.1-81.5-7-4ФЧ кол. на рис. 1(6) | 2(7) | 3(8) | 4(9) | 5(10) | Обозначение документа | Масса ед.,кг. |
|---|---|---|---|---|---|---|---|---|
| 1 | Изделие закладное | | | | | | | |
| | МН-ТАIII (А II)-1 L=21м | 2 | 2 | 2 | 2 | 2 | 3.503.1-81.6-1-1 | 16.3(16.6) |
| | МН-ТАIII (А II)-2 L=24,33м | 2 | 2 | 2 | 2 | 2 | -1 | 27.5(28.2) |
| 2 | МН-ТАIII (А II)-5 | 2 | 2 | 2 | 2 | 2 | -3 | 5.1 |
| 3 | МН-ТАIII (А II)-6 L=21м | | 7 | 6 | 7 | 6 | -4 | 4.3 |
| | L=24м | | 8 | 7 | 8 | 7 | | |
| | L=33м | | 11 | 10 | 11 | 10 | | |
| 4 | МН-ТАIII (А II)-7 L=21м | | 7 | 7 | | | -5 | 21.8(22.1) |
| | L=24м | | 8 | 8 | | | | |
| | L=33м | | 11 | 11 | | | | |
| 5 | МН-ТАIII (А II)-14 | | | | 2 | 2 | 3.503.1-81.6-2-18 | 7.3 |
| 6 | МН-ТАIII (А II)-9 L=21м | | | | 10 | 10 | 3.503.1-81.6-1-6 | 10.0 |
| | L=24м | | | | 12 | 12 | | |
| | L=33м | | | | 18 | 18 | | |
| 7 | МН-ТАIII (А II)-10 L=21м | | 6 | | 6 | | -7 | 6.8 |
| | L=24м | | | | 7 | | | |
| | L=33м | | 10 | | 10 | | | |
| 8 | МН-ТАIII (А II)-12 L=21м | | | | 2 | 2 | 3.503.1-81.6-2-18 | 5.9 |
| | МН-ТАIII (А II)-13 L=24,33м | | | | 2 | 2 | 3.503.1-81.6-2-18 | 5.3 |

| | | | |
|---|---|---|---|
| Н.контр. | Прохоров | | |
| Нач.ОИС | Постовой | | |
| Гл.спец. | Прохоров | | |
| ГИП | Маркин | | |
| Нач.груп | Старова | | 9.02.92 |
| Инж.1кат | Филинонова | | |
| Инж.ОАП | Макарова | | |

3.503.1-81.5-7-43

Изделие закладное
балок L=21,24,33м
b=174,194см

| Стадия | Лист | Листов |
|---|---|---|
| Р | | 1 |

СОЮЗДОРПРОЕКТ

Формат А4

25761-02 75

Рис. 1

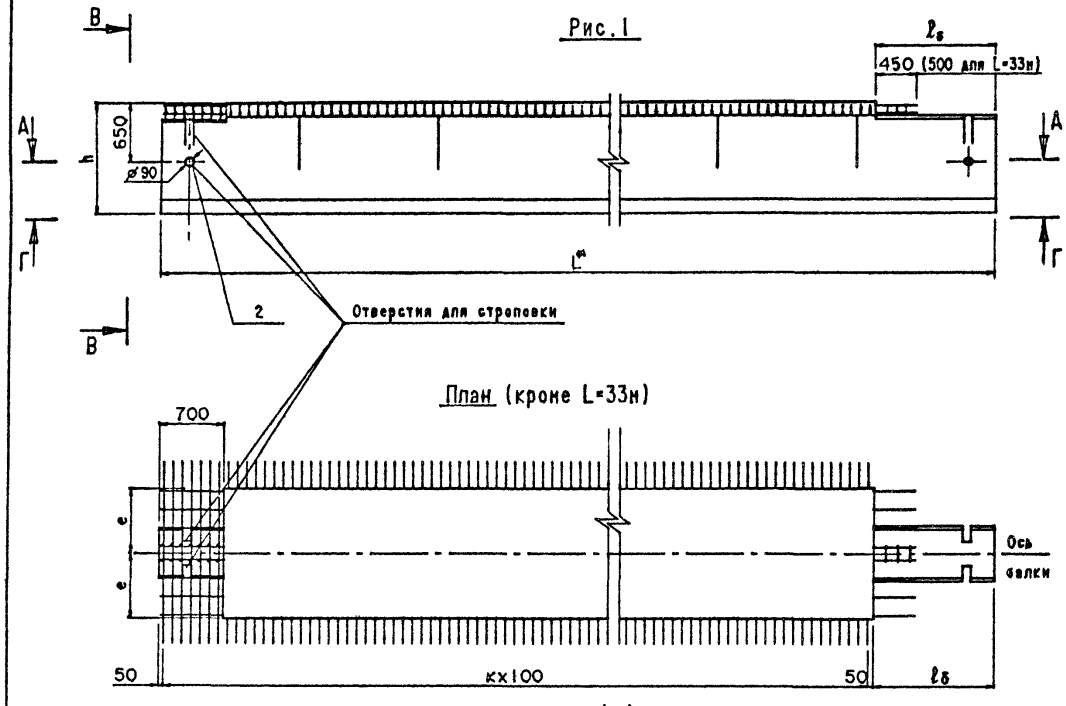


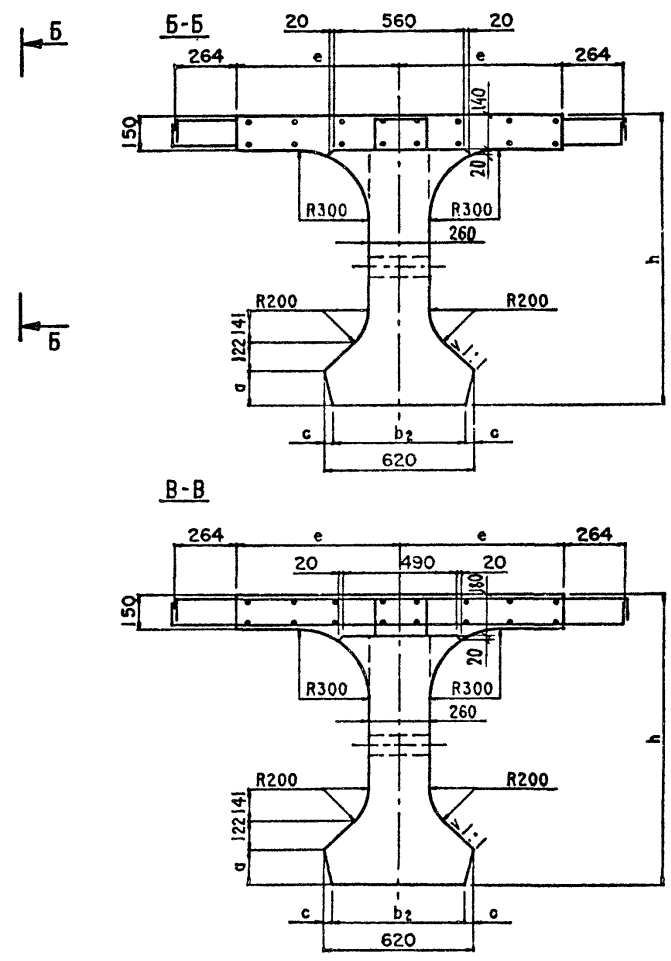


$L^{*}$ - длина пролета в мм

Опалубочные размеры приняты по выпускам 5-1, 5-2, 5-3, 5-4, 5-5, 5-6

Таблицу исполнения см. лист 4

| | | | |
|---|---|---|---|
| Н.контр. | Прохоров | | |
| Нач.ОИС | Постовой | | |
| Гл.спец. | Прохоров | | |
| ГИП | Маркин | | 3 02 92 |
| Нач.груп | Старова | | |
| Инж.1кат | Филимонова | | |
| Инж.ОАП | Гавриленкова | | |

3.503.1-81.5-7-44ФЧ

Балка крайнего пролета цепи с большими деформациями Б L.140(180).h-...-1(2÷13)Б

Опалубочный чертеж

| Стадия | Лист | Листов |
|---|---|---|
| Р | 1 | 4 |

СОЮЗДОРПРОЕКТ

Формат А3

Рис.2

Остальное - см.рис.1

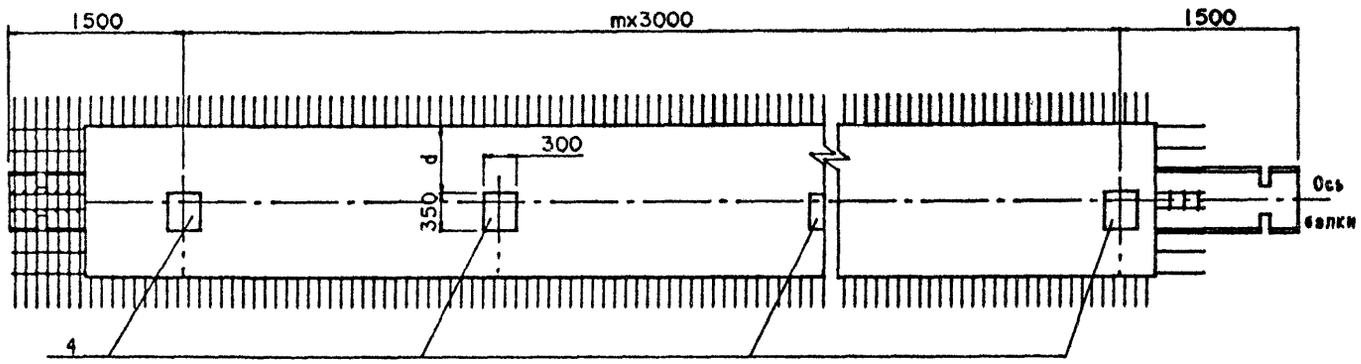


Рис.3

Остальное - см.рис.1

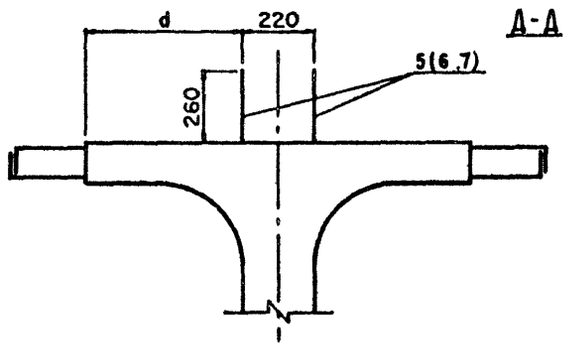


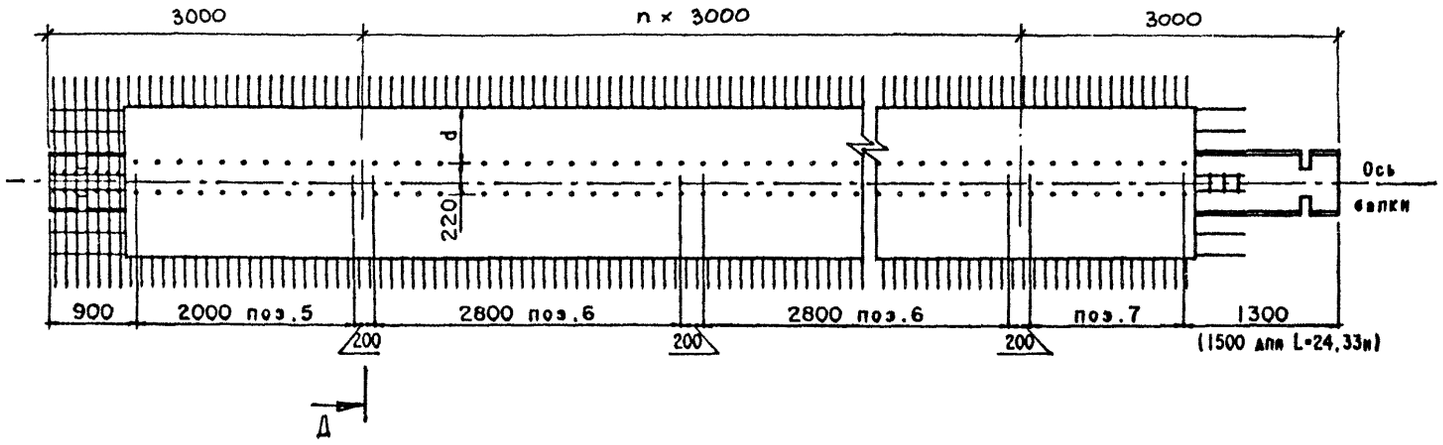


На рис. 3 представлен вариант балок с использованием закладных изделий поз.5, поз.6 и поз.7 для устройства бетонного цоколя. Балки данной конструкции применять по согласованию с заводом изготовителем.

Рис.4

Остальное - см.рис.1

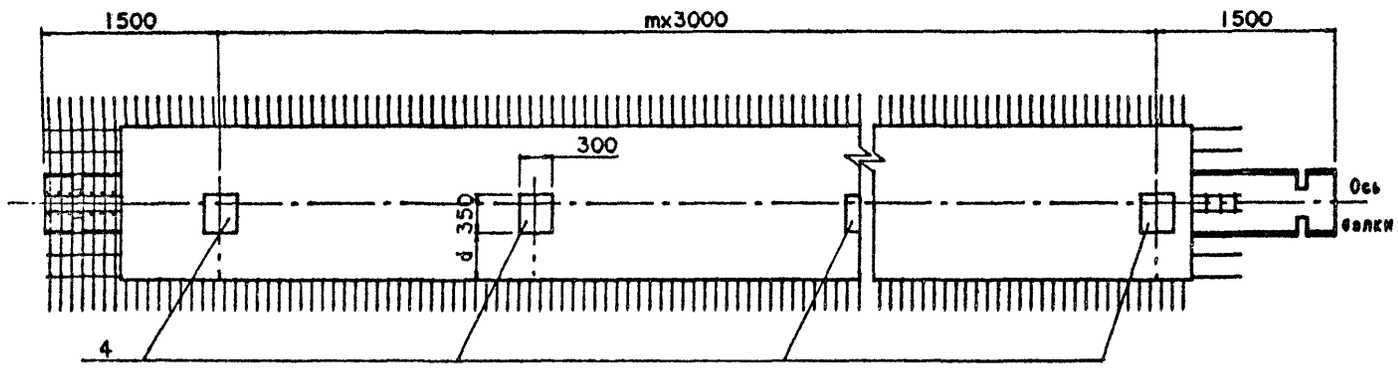


Рис.5

Остальное - см.рис.1




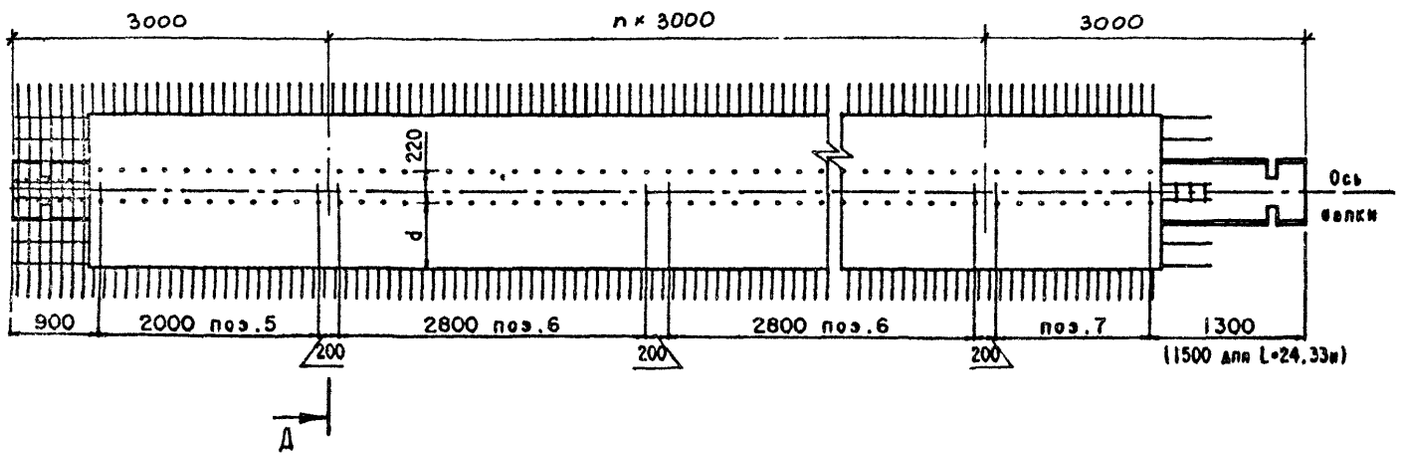


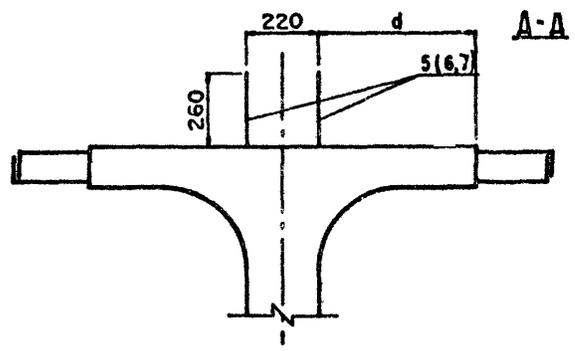


На рис. 5 представлен вариант балок с использованием закладных изделий поз.5, поз.6 и поз.7 для устройства остекленного цоколя. Балки данной конструкции применять по согласованию с заводом изготовителем.

Таблица 1

| Длина пролета, м | Марка балки БL.b.h-... | Геометрические размеры, мм | | | | | | | | | | Т номер температурной зоны | Класс бетона по прочности на сжатие | Марка бетона по морозостойкости | Объем бетона, м³ | Масса балки, т |
|---|---|---|---|---|---|---|---|---|---|---|---|---|---|---|---|---|
| | | h | e | b | $b_2$ | a | c | $l_б$ | k | m | n | | | | | |
| 12 | Б1200.140.90-Т... -1(2÷13)Б | 900 | 700 | 1400 | 600 | 100 | 10 | 1200 | 107 | 3 | 2 | 1,2,3 / 4,5 | В35 | F200 / F300 | 5.42 | 13.6 |
| | Б1200.180.90-Т... -1(2÷13)Б | 900 | 900 | 1800 | 600 | 100 | 10 | 1200 | 107 | 3 | 2 | 1,2,3 / 4,5 | В35 | F200 / F300 | 6.03 | 15.1 |
| 15 | Б1500.140.90-Т... -1(2÷13)Б | 900 | 700 | 1400 | 600 | 100 | 10 | 1200 | 137 | 4 | 3 | 1,2,3 / 4,5 | В35 | F200 / F300 | 6.82 | 17.1 |
| | Б1500.180.90-Т... -1(2÷13)Б | 900 | 900 | 1800 | 600 | 100 | 10 | 1200 | 137 | 4 | 3 | 1,2,3 / 4,5 | В35 | F200 / F300 | 7.61 | 19.1 |
| 18 | Б1800.140.120-Т... -1(2÷13)Б | 1200 | 700 | 1400 | 590 | 150 | 15 | 1200 | 167 | 5 | 4 | 1,2,3 / 4,5 | В35 | F200 / F300 | 9.61 | 24.1 |
| | Б1800.180.120-Т... -1(2÷13)Б | 1200 | 900 | 1800 | 590 | 150 | 15 | 1200 | 167 | 5 | 4 | 1,2,3 / 4,5 | В35 | F200 / F300 | 10.58 | 26.5 |
| 21 | Б2100.140.120-Т... -1(2÷13)Б | 1200 | 700 | 1400 | 590 | 150 | 15 | 1200 | 197 | 6 | 5 | 1,2,3 / 4,5 | В35 | F200 / F300 | 11.21 | 28.1 |
| | Б2100.180.120-Т... -1(2÷13)Б | 1200 | 900 | 1800 | 590 | 150 | 15 | 1200 | 197 | 6 | 5 | 1,2,3 / 4,5 | В35 | F200 / F300 | 12.37 | 31.0 |
| 24 | Б2400.140.120-Т... -1(2÷13)Б | 1200 | 700 | 1400 | 590 | 150 | 15 | 1300 | 226 | 7 | 6 | 1,2,3,6,7 / 4,5,8 | В35 | F200 / F300 | 12.93 | 32.4 |
| | Б2400.180.120-Т... -1(2÷13)Б | 1200 | 900 | 1800 | 590 | 150 | 15 | 1300 | 226 | 7 | 6 | 1,2,3,6,7 / 4,5,8 | В35 | F200 / F300 | 14.25 | 35.7 |
| 33 | Б3300.180.150-Т... -1(2÷13)Б | 1500 | 900 | 1800 | 580 | 200 | 20 | 1400 | 315 | 10 | 9 | 1,2,3 / 4,5 | В40 | F200 / F300 | 22.01 | 55.1 |
| | Б3300.180.170-Т... -1(2÷13)Б | 1700 | 900 | 1800 | 580 | 200 | 20 | 1400 | 315 | 10 | 9 | 1,2,3 / 4,5 | В35 | F200 / F300 | 23.20 | 58.0 |

Таблица 2

| Марка балки | Рис. | d, см |
|---|---|---|
| БL.140.h-Т...-1Б | 1 | - |
| -2Б (8Б) | 2 (4) | 0 |
| -3Б(9Б) | | 150 |
| -4Б(10Б) | | 450 |
| -5Б(11Б) | 3 (5) | 60 |
| -6Б(12Б) | | 230 |
| -7Б(13Б) | | 510 |
| БL.180.h-Т...-1Б | 1 | - |
| -2Б(8Б) | 2 (4) | 200 |
| -3Б(9Б) | | 350 |
| -4Б(10Б) | | 650 |
| -5Б(11Б) | 3 (5) | 260 |
| -6Б(12Б) | | 430 |
| -7Б(13Б) | | 710 |

Схема армирования балки ненапрягаемой арматурой

Ж-Ж

План верхних сеток плиты

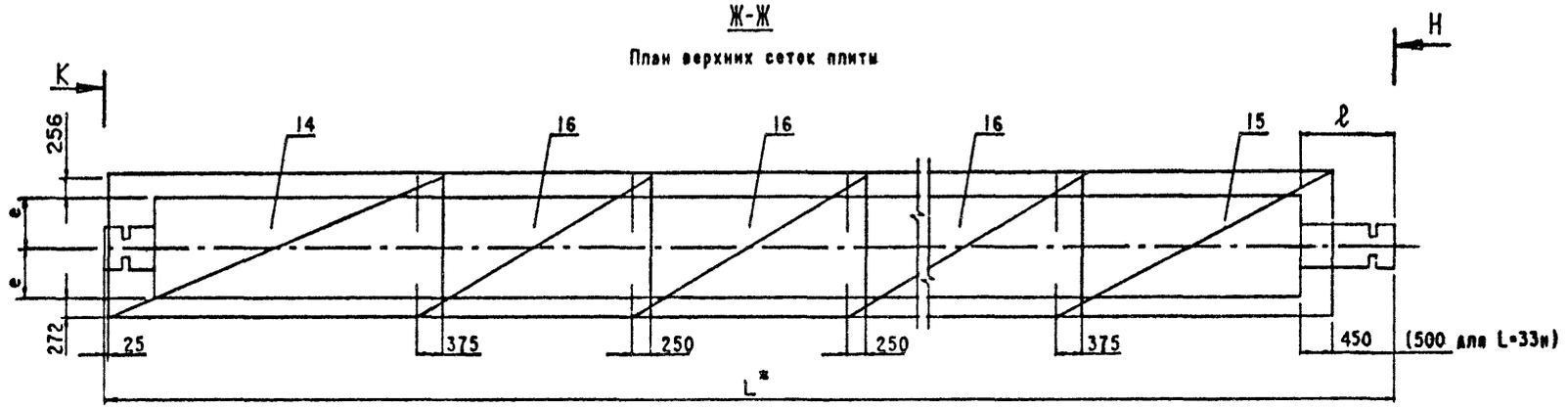


И-И

План нижних сеток плиты

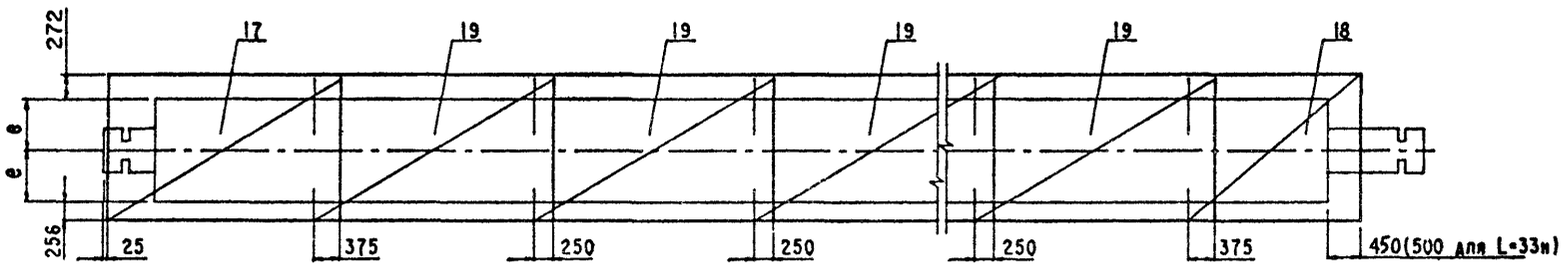


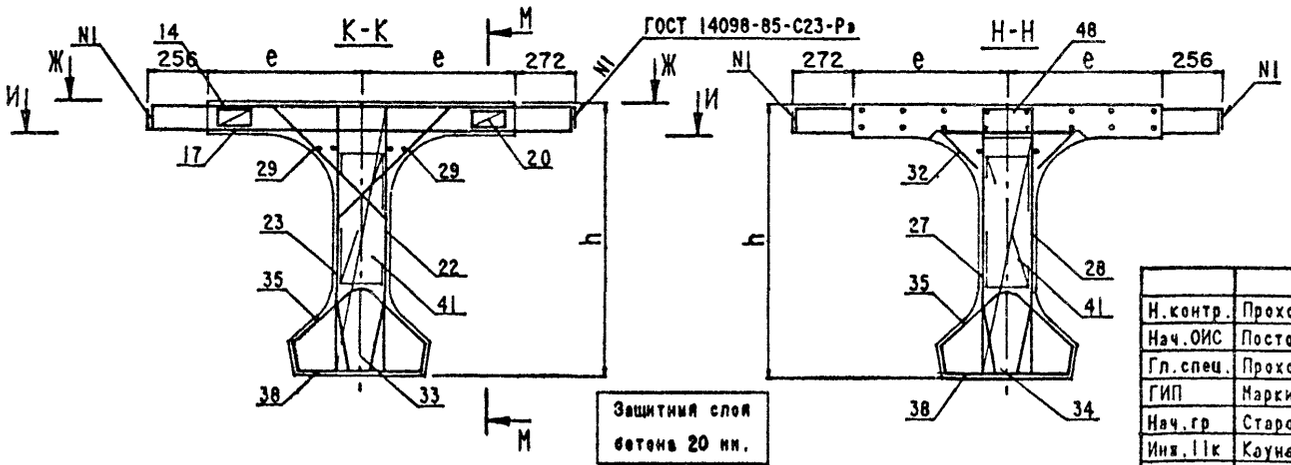


Технические требования см.3.503.1-81.5-7-ТТ

Опалубочный чертеж см.3.503.1-81.5-7-44ОЧ

Схему армирования напрягаемой арматурой см. Выпуски 5-1,5-2 5-3,5-4,5-5,5-6

Продолжение схемы армирования ненапрягаемой арматурой см.3.503.1-81.5-7-41 листы 3,4,5

Ведомость спецификаций см.лист 2.

При установке закладных изделий (поз.4) в случае необходимости обрезать продольные стержни сеток плиты и установить взамен отдельные стержни (поз.21)

| | | | |
|---|---|---|---|
| Н.контр. | Прохоров | | |
| Нач.ОИС | Постовой | | |
| Гл.спец. | Прохоров | | |
| ГИП | Маркин | | |
| Нач.гр | Старова | | |
| Инж.IIк | Каунанг | | |
| Тех.Iкат | Сергеева | | |

3.503.1-81.5-7-44

Балка крайнего пролета цепи с большими деформациями Б L.140(180).h-...-I(2:13)Б Арматурный чертеж

| Стадия | Лист | Листов |
|---|---|---|
| Р | 1 | 2 |

СОЮЗДОРПРОЕКТ

Формат А3

25761-02 80

СССП АЧ6

| Номер строки | Наименование | Для исполнения 1 | 2 | 3 | 4 | 5 | 6 | 7 | 8 | Обозначение документа |
|---|---|---|---|---|---|---|---|---|---|---|
| 1 | Изделие закладное балки L=12,15,18м | ✕ | ✕ | ✕ | ✕ | ✕ | ✕ | ✕ | ✕ | 3.503.1-81.5 -7-45 |
| 2 | L=21,24,33м | ✕ | ✕ | ✕ | ✕ | ✕ | ✕ | ✕ | ✕ | -7-46 |
| 3 | Напрягаемая арматура. Пучки из стали класса В. L=12м | ✕ | ✕ | ✕ | ✕ | | | | | 3.503.1-81.5 -1-3 |
| 4 | L=15м | ✕ | ✕ | ✕ | ✕ | | | | | -2-3 |
| 5 | L=18м | ✕ | ✕ | ✕ | ✕ | | | | | -3-3 |
| 6 | L=21м | ✕ | ✕ | ✕ | ✕ | | | | | -4-3 |
| 7 | L=24м | ✕ | ✕ | ✕ | ✕ | | | | | -5-3 |
| 8 | L=33м, h=1.5м | | | ✕ | ✕ | | | | | -6-3 |
| 9 | L=33м, h=1.7м | | | ✕ | ✕ | | | | | -6-4 |
| 10 | Напрягаемая арматура. Канаты К-7. L=12м | | | | | ✕ | ✕ | ✕ | ✕ | -1-4 |
| 11 | L=15м | | | | | ✕ | ✕ | ✕ | ✕ | -2-4 |
| 12 | L=18м | | | | | ✕ | ✕ | ✕ | ✕ | -3-4 |
| 13 | L=21м | | | | | ✕ | ✕ | ✕ | ✕ | -4-4 |
| 14 | Плита балки b=140см. Арматура класса А-III | ✕ | | | | ✕ | | | | -7-37 |
| 15 | Арматура класса А-II | | ✕ | | | | ✕ | | | -7-38 |
| 16 | Плита балки b=180см. Арматура класса А-III | | | ✕ | | | | ✕ | | -7-39 |
| 17 | Арматура класса А-II | | | | ✕ | | | | ✕ | -7-40 |
| 18 | Ребро балки L=12,15м. Арматура класса А-III | ✕ | | ✕ | | ✕ | | ✕ | | -7-28 |
| 19 | Арматура класса А-II | | ✕ | | ✕ | | ✕ | | ✕ | -7-29 |
| 20 | Ребро балки L=18,21,24м. Арматура класса А-III | ✕ | | ✕ | | ✕ | | ✕ | | -7-30 |
| 21 | Арматура класса А-II | | ✕ | | ✕ | | ✕ | | ✕ | -7-31 |
| 22 | Ребо балки L=33м. Арматура класса А-III | | | ✕ | | | | | | -7-32 |
| 23 | Арматура класса А-II | | | | ✕ | | | | | -7-33 |

**Таблица исполнений**

| Номер исполнения | Марки балки L=12,15,18,21 м |
|---|---|
| 1 | БL.140.h-ТВАIII-1(2÷13)Б |
| 2 | БL.140.h-ТВАII-1(2÷13)Б |
| 3 | БL.180.h-ТВАIII-1(2÷13)Б |
| 4 | БL.180.h-ТВАII-1(2÷13)Б |
| 5 | БL.140.h-ТК7АIII-1(2÷13)Б |
| 6 | БL.140.h-ТК7АII-1(2÷13)Б |
| 7 | БL.180.h-ТК7АIII-1(2÷13)Б |
| 8 | БL.180.h-ТК7АII-1(2÷13)Б |

**Таблица исполнений(прод.)**

| Номер исполнения | Марки балки L=24 м |
|---|---|
| 1 | Б2400.140.120-ТВАIII-1(2÷13)Б |
| 2 | Б2400.140.120-ТВАII-1(2÷13)Б |
| 3 | Б2400.180.120-ТВАIII-1(2÷13)Б |
| 4 | Б2400.180.120-ТВАII-1(2÷13)Б |

**Таблица исполнений (прод.)**

| Номер исполнения | Марки балки L=33 м |
|---|---|
| 3 | Б3300.180.150-ТВАIII-1(2÷13)Б |
| 4 | Б3300.180.150-ТВАII-1(2÷13)Б |
| 3 | Б3300.180.170-ТВАIII-1(2÷13)Б |
| 4 | Б3300.180.170-ТВАII-1(2÷13)Б |

| Поз. | Наименование | 3.503.1-81.5-7-44(4) кол. на рис. 1 | 2(4) | 3(5) | Обозначение документа | Масса ед.,кг. |
|---|---|---|---|---|---|---|
| 1 | Изделие закладное | | | | | |
| | МН-ТАIII(А II)-1 | 2 | 2 | 2 | 3.503.1-81.6-1-1 | 16.3(16.6) |
| 2 | МН-ТАIII(А II)-5 | 2 | 2 | 2 | -3 | 5.1 |
| 4 | МН-ТАIII(А II)-7 L=12м | | 4 | | -5 | 21.8(22.1) |
| | L=15м | | 5 | | | |
| | L=18м | | 6 | | | |
| 5 | МН-ТАIII(А II)-14 | | | 2 | 3.503.1-81.6-2-18 | 7.3 |
| 6 | МН-ТАIII(А II)-9 L=12м | | | 4 | 3.503.1-81.6-1-6 | 10.0 |
| | L=15м | | | 6 | | |
| | L=18м | | | 8 | | |
| 7 | МН-ТАIII(А II)-12 | | | 2 | 3.503.1-81.6-2-18 | 5.9 |

| | | | |
|---|---|---|---|
| Н.контр. | Прохоров | | |
| Нач.ОИС | Постовой | | |
| Гл.спец. | Прохоров | | |
| ГИП | Маркин | 9.02.92 | |
| Нач.груп | Старова | | |
| Инж.1кат | Филимонова | | |
| Инж.ОАП | Макарова | | |

3.503.1-81.5-7-45

Изделие закладное
балок L=12,15,18м
b=140,180см

| Стадия | Лист | Листов |
|---|---|---|
| Р | | 1 |

СОЮЗДОРПРОЕКТ

Формат А4

НОСТI
ИЗ-745



| Поз. | Наименование | 3.503.1-81.5-7-44(4) кол. на рис. 1 | 2(4) | 3(5) | Обозначение документа | Масса ед.,кг. |
|---|---|---|---|---|---|---|
| 1 | Изделие закладное | | | | | |
| | МН-ТАIII(А II)-1 L=21м | 2 | 2 | 2 | 3.503.1-81.6-1-1 | 16.3(16.6) |
| | МН-ТАIII(А II)-2 L=24,33м | 2 | 2 | 2 | | 27.5(28.2) |
| 2 | МН-ТАIII(А II)-5 | 2 | 2 | 2 | -3 | 5,1 |
| 4 | МН-ТАIII(А II)-7 L=21м | | 7 | | -5 | 21.8(22.1) |
| | L=24м | | 8 | | | |
| | L=33М | | 11 | | | |
| 5 | МН-ТАIII(А II)-14 | | | 2 | 3.503.1-81.6-2-18 | 7.3 |
| 6 | МН-ТАIII(А II)-9 L=21м | | | 10 | 3.503.1-81.6-1-6 | 10.0 |
| | L=24м | | | 12 | | |
| | L=33М | | | 18 | | |
| 7 | МН-ТАIII(А II)-12 L=21м | | | 2 | 3.503.1-81.6-2-18 | 5.9 |
| | МН-ТАIII(А II)-13 L=24,33м | | | 2 | | 5.3 |

| | | |
|---|---|---|
| Н.контр. | Прохоров | |
| Нач.ОИС | Постовой | |
| Гл.спец. | Прохоров | |
| ГИП | Маркин | |
| Нач.груп | Старова | |
| Инж.1кат | Филимонова | |
| Инж.ОАП | Макарова | |

3.503.1-81.5-7-46

Изделие закладное
балок L=21,24,33м
b=140,180см

| Стадия | Лист | Листов |
|---|---|---|
| Р | | 1 |

СОЮЗДОРПРОЕКТ

Формат А4

25761-02 82

| Марка элемента | Напрягаемая арматура, кг класса | Вязальная проволока, кг | Изделия арматурные, кг | | | | | | | | Изделия закладные и анкеры, кг | | | | | | | | | | | | | | Общий расход, кг |
|---|---|---|---|---|---|---|---|---|---|---|---|---|---|---|---|---|---|---|---|---|---|---|---|---|---|
| | | | Арматура класса | | | | | | | | Арматура класса | | | | | | | | | Прокат | | | | | |
| | | | A-I | | | A-III | | | | | B-I | A-I | | | A-III | | | | | | | | | | |
| | B | | ГОСТ 5781-82* | | | ГОСТ 5781-82* | | | | | ГОСТ 6727-80* | ГОСТ 5781-82* | | | ГОСТ 5781-82* | | | | | ГОСТ см. 3.503.1-81.5-8-ТТ | | | | ГОСТ 8732-78* | | |
| | ГОСТ 7348-81* | ГОСТ 3282-74 | ø6 | ø8 | Итого | ø8 | ø10 | ø12 | Итого | Всего | ø4 | ø6 | ø14 | Итого | ø10 | ø12 | ø14 | ø20 | Итого | δ10 | δ12 | δ20 | Итого | o102x6 | Всего | |
| | ø5 | ø2 | | | | | | | | | | | | | | | | | | | | | | | | |
| Б1200.140.90-ТВАIII-1Н | 195.3 | 0.5 | 36.6 | 131.8 | 168.4 | 39.7 | 283.7 | 363.5 | 686.9 | 855.3 | 2.4 | 6.2 | 2.7 | 8.9 | - | 4.3 | - | - | 4.3 | 6.4 | 31.1 | - | 37.5 | 7.4 | 60.5 | 1111.6 |
| Б1200.140.90-ТВАIII-2(3,4)Н | 195.3 | 0.5 | 36.6 | 131.8 | 168.4 | 39.7 | 283.7 | 363.5 | 686.9 | 855.3 | 2.4 | 6.2 | 2.7 | 8.9 | - | 4.3 | - | 6.0 | 10.3 | 6.4 | 31.1 | 81.2 | 118.7 | 7.4 | 147.7 | 1198.8 |
| Б1200.140.90-ТВАIII-5(6,7)Н | 195.3 | 0.5 | 36.6 | 131.8 | 168.4 | 39.7 | 283.7 | 363.5 | 686.9 | 855.3 | 2.4 | 15.2 | 2.7 | 17.9 | - | 59.1 | - | - | 59.1 | 6.4 | 31.1 | - | 37.5 | 7.4 | 124.3 | 1175.4 |
| Б1200.174.90-ТВАIII-1Н | 195.3 | 0.5 | 36.6 | 139.6 | 176.2 | 39.7 | 278.0 | 333.0 | 650.7 | 826.9 | 2.4 | 6.2 | 2.7 | 8.9 | - | 4.3 | - | - | 4.3 | 6.4 | 31.1 | - | 37.5 | 7.4 | 60.5 | 1083.2 |
| Б1200.174.90-ТВАIII-2Н | 195.3 | 0.5 | 36.6 | 139.6 | 176.2 | 39.7 | 278.0 | 333.0 | 650.7 | 826.9 | 2.4 | 6.2 | 2.7 | 8.9 | 2.8 | 4.3 | - | 6.0 | 13.1 | 41.1 | 31.1 | 81.2 | 153.4 | 7.4 | 185.2 | 1207.9 |
| Б1200.174.90-ТВАIII-3Н | 195.3 | 0.5 | 36.6 | 139.6 | 176.2 | 39.7 | 278.0 | 333.0 | 650.7 | 826.9 | 2.4 | 6.2 | 2.7 | 8.9 | 1.0 | 4.3 | - | 6.0 | 11.3 | 18.2 | 31.1 | 81.2 | 130.5 | 7.4 | 160.5 | 1183.2 |
| Б1200.174.90-ТВАIII-4Н | 195.3 | 0.5 | 36.6 | 139.6 | 176.2 | 39.7 | 278.0 | 333.0 | 650.7 | 826.9 | 2.4 | 15.2 | 2.7 | 17.9 | 2.8 | 59.1 | - | - | 61.9 | 41.1 | 31.1 | - | 72.2 | 7.4 | 161.8 | 1184.5 |
| Б1200.174.90-ТВАIII-5Н | 195.3 | 0.5 | 36.6 | 139.6 | 176.2 | 39.7 | 278.0 | 333.0 | 650.7 | 826.9 | 2.4 | 15.2 | 2.7 | 17.9 | 1.0 | 59.1 | - | - | 60.1 | 18.2 | 31.1 | - | 49.3 | 7.4 | 137.1 | 1159.8 |
| Б1200.140.90-ТВАIII-1М | 195.3 | 0.5 | 36.1 | 134.8 | 170.9 | 39.7 | 320.3 | 370.5 | 730.5 | 901.4 | 2.4 | 6.2 | 2.7 | 8.9 | 0.7 | 6.3 | - | - | 7.0 | 14.3 | 31.1 | - | 45.4 | 7.4 | 71.1 | 1168.3 |
| Б1200.140.90-ТВАIII-2(3,4,8,9,10)М | 195.3 | 0.5 | 36.1 | 134.8 | 170.9 | 39.7 | 320.3 | 370.5 | 730.5 | 901.4 | 2.4 | 6.2 | 2.7 | 8.9 | 0.7 | 6.3 | - | 6.0 | 13.0 | 14.3 | 31.1 | 81.2 | 126.6 | 7.4 | 158.3 | 1255.5 |
| Б1200.140.90-ТВАIII-5(6,7,11,12,13)М | 195.3 | 0.5 | 36.1 | 134.8 | 170.9 | 39.7 | 320.3 | 370.5 | 730.5 | 901.4 | 2.4 | 16.1 | 2.7 | 18.8 | 0.7 | 65.7 | - | - | 66.4 | 14.3 | 31.1 | - | 45.4 | 7.4 | 140.4 | 1237.6 |
| Б1200.174.90-ТВАIII-1(6)М | 195.3 | 0.5 | 36.1 | 142.6 | 178.7 | 39.7 | 308.6 | 334.6 | 682.9 | 861.6 | 2.4 | 6.2 | 2.7 | 8.9 | 0.7 | 6.3 | - | - | 7.0 | 14.3 | 31.1 | - | 45.4 | 7.4 | 71.1 | 1128.5 |
| Б1200.174.90-ТВАIII-2(7)М | 195.3 | 0.5 | 36.1 | 142.6 | 178.7 | 39.7 | 308.6 | 334.6 | 682.9 | 861.6 | 2.4 | 6.2 | 2.7 | 8.9 | 3.8 | 6.3 | - | 6.0 | 16.1 | 52.8 | 31.1 | 81.2 | 165.1 | 7.4 | 199.9 | 1257.3 |
| Б1200.174.90-ТВАIII-3(8)М | 195.3 | 0.5 | 36.1 | 142.6 | 178.7 | 39.7 | 308.6 | 334.6 | 682.9 | 861.6 | 2.4 | 6.2 | 2.7 | 8.9 | 1.9 | 6.3 | - | 6.0 | 14.2 | 30.0 | 31.1 | 81.2 | 142.3 | 7.4 | 175.2 | 1232.6 |
| Б1200.174.90-ТВАIII-4(9)М | 195.3 | 0.5 | 36.1 | 142.6 | 178.7 | 39.7 | 308.6 | 334.6 | 682.9 | 861.6 | 2.4 | 16.1 | 2.7 | 18.8 | 3.8 | 65.7 | - | - | 69.5 | 52.8 | 31.1 | - | 83.9 | 7.4 | 182.0 | 1239.4 |
| Б1200.174.90-ТВАIII-5(10)М | 195.3 | 0.5 | 36.1 | 142.6 | 178.7 | 39.7 | 308.6 | 334.6 | 682.9 | 861.6 | 2.4 | 16.1 | 2.7 | 18.8 | 2.0 | 65.7 | - | - | 67.7 | 30.0 | 31.1 | - | 61.1 | 7.4 | 157.4 | 1214.8 |
| Б1200.140.90-ТВАIII-1Б | 195.3 | 0.5 | 36.1 | 134.8 | 170.9 | 39.7 | 320.3 | 370.5 | 730.5 | 901.4 | 2.4 | 6.2 | 2.7 | 8.9 | - | 4.3 | - | - | 4.3 | 6.4 | 31.1 | - | 37.5 | 7.4 | 60.5 | 1157.7 |
| Б1200.140.90-ТВАIII-2(3,4,8,9,10)Б | 195.3 | 0.5 | 36.1 | 134.8 | 170.9 | 39.7 | 320.3 | 370.5 | 730.5 | 901.4 | 2.4 | 6.2 | 2.7 | 8.9 | - | 4.3 | - | 6.0 | 10.3 | 6.4 | 31.1 | 81.2 | 118.7 | 7.4 | 147.7 | 1244.9 |
| Б1200.140.90-ТВАIII-5(6,7,11,12,13)Б | 195.3 | 0.5 | 36.1 | 134.8 | 170.9 | 39.7 | 320.3 | 370.5 | 730.5 | 901.4 | 2.4 | 15.6 | 2.7 | 18.3 | - | 61.4 | - | - | 61.4 | 6.4 | 31.1 | - | 37.5 | 7.4 | 127.0 | 1224.2 |
| Б1200.174.90-ТВАIII-1(6)Б | 195.3 | 0.5 | 36.1 | 142.6 | 178.7 | 39.7 | 308.6 | 334.6 | 682.9 | 861.6 | 2.4 | 6.2 | 2.7 | 8.9 | - | 8.6 | - | - | 8.6 | 6.4 | 31.1 | - | 37.5 | 7.4 | 64.8 | 1122.2 |
| Б1200.174.90-ТВАIII-2(7)Б | 195.3 | 0.5 | 36.1 | 142.6 | 178.7 | 39.7 | 308.6 | 334.6 | 682.9 | 861.6 | 2.4 | 6.2 | 2.7 | 8.9 | 2.8 | 4.3 | - | 6.0 | 13.1 | 41.1 | 31.1 | 81.2 | 153.4 | 7.4 | 185.2 | 1242.6 |
| Б1200.174.90-ТВАIII-3(8)Б | 195.3 | 0.5 | 36.1 | 142.6 | 178.7 | 39.7 | 308.6 | 334.6 | 682.9 | 861.6 | 2.4 | 6.2 | 2.7 | 8.9 | 1.0 | 4.3 | - | 6.0 | 11.3 | 18.2 | 31.1 | 81.2 | 130.5 | 7.4 | 160.5 | 1217.9 |
| Б1200.174.90-ТВАIII-4(9)Б | 195.3 | 0.5 | 36.1 | 142.6 | 178.7 | 39.7 | 308.6 | 334.6 | 682.9 | 861.6 | 2.4 | 15.6 | 2.7 | 18.3 | 2.8 | 61.4 | - | - | 64.2 | 41.1 | 31.1 | - | 72.2 | 7.4 | 164.5 | 1221.9 |
| Б1200.174.90-ТВАIII-5(10)Б | 195.3 | 0.5 | 36.1 | 142.6 | 178.7 | 39.7 | 308.6 | 334.6 | 682.9 | 861.6 | 2.4 | 15.6 | 2.7 | 18.3 | 1.0 | 61.4 | - | - | 62.4 | 18.2 | 31.1 | - | 49.3 | 7.4 | 139.8 | 1197.2 |

Марки стали см. 3.503.1-81.5-7-ТТ табл.2

| | | |
|---|---|---|
| Н. контр. | Прохоров | |
| Нач. ОИС | Постовой | |
| Глав. спец. | Прохоров | |
| ГИП | Маркин | |
| Нач. груп. | Старова | |
| Инж. Iк. | Филимонова | |
| Инж. IIIк. | Яновская | |

3.503.1-81.5-7-47РС

Ведомость расхода стали на балку L= 12 м. Армирование пучками из стали класса В и арматурой класса А-III

| Стадия | Лист | Листов |
|---|---|---|
| Р | 1 | 2 |

СОЮЗДОРПРОЕКТ

Формат А3

25761-02 83

| Марка элемента | Напрягаемая арматура, кг класса | Вязальная проволока, кг | Изделия арматурные, кг | | | | | | | Изделия закладные и анкеры, кг | | | | | | | | | | | | | Общий расход, кг |
|---|---|---|---|---|---|---|---|---|---|---|---|---|---|---|---|---|---|---|---|---|---|---|---|
| | | | Арматура класса | | | | | | Всего | Арматура класса | | | | | | | | | Прокат | | | | | |
| | B | | A-I | | | A-III | | | | B-I | A-I | | | A-III | | | | | | | | | Всего | |
| | ГОСТ 7348-81* | ГОСТ 3282-74* | ГОСТ 5781-82* | | | ГОСТ 5781-82* | | | | ГОСТ 6727-80* | ГОСТ 5781-82* | | | ГОСТ 5781-82* | | | | | ГОСТ см. 3.503.1-81.5-8-ТТ | | | | ГОСТ 8732-78* | | |
| | ø5 | ø2 | ø6 | ø8 | Итого | ø8 | ø10 | ø12 | Итого | ø4 | ø6 | ø14 | Итого | ø10 | ø12 | ø14 | ø20 | Итого | б10 | б12 | б20 | Итого | о102х6 | | |
| 51200.180.90-ТВАIII-1Н | 195.3 | 0.5 | 36.6 | 139.6 | 176.2 | 39.7 | 322.8 | 397.1 | 759.6 | 935.8 | 2.4 | 6.2 | 2.7 | 8.9 | - | 4.3 | - | - | 4.3 | 6.4 | 31.1 | - | 37.5 | 7.4 | 60.5 | 1192.1 |
| 51200.180.90-ТВАIII-2(3,4)Н | 195.3 | 0.5 | 36.6 | 139.6 | 176.2 | 39.7 | 322.8 | 397.1 | 759.6 | 935.8 | 2.4 | 6.2 | 2.7 | 8.9 | - | 4.3 | - | 6.0 | 10.3 | 6.4 | 31.1 | 81.2 | 118.7 | 7.4 | 147.7 | 1279.3 |
| 51200.180.90-ТВАIII-5(6,7)Н | 195.3 | 0.5 | 36.6 | 139.6 | 176.2 | 39.7 | 322.8 | 397.1 | 759.6 | 935.8 | 2.4 | 15.2 | 2.7 | 17.9 | - | 59.1 | - | - | 59.1 | 6.4 | 31.1 | - | 37.5 | 7.4 | 124.3 | 1255.9 |
| 51200.194.90-ТВАIII-1Н | 195.3 | 0.5 | 36.6 | 143.6 | 180.2 | 39.7 | 298.5 | 350.0 | 688.2 | 868.4 | 2.4 | 6.2 | 2.7 | 8.9 | - | 4.3 | - | - | 4.3 | 6.4 | 31.1 | - | 37.5 | 7.4 | 60,5 | 1124.7 |
| 51200.194.90-ТВАIII-2Н | 195.3 | 0.5 | 36.6 | 143.6 | 180.2 | 39.7 | 298.5 | 350.0 | 688.2 | 868.4 | 2.4 | 6.2 | 2.7 | 8.9 | 2.8 | 4.3 | - | 6.0 | 13.1 | 41.1 | 31.1 | 81.2 | 153.4 | 7.4 | 185.2 | 1249.4 |
| 51200.194.90-ТВАIII-3Н | 195.3 | 0.5 | 36.6 | 143.6 | 180.2 | 39.7 | 298.5 | 350.0 | 688.2 | 868.4 | 2.4 | 6.2 | 2.7 | 8.9 | 1.0 | 4.3 | - | 6.0 | 11.3 | 18.2 | 31.1 | 81.2 | 130.5 | 7.4 | 160.5 | 1224.7 |
| 51200.194.90-ТВАIII-4Н | 195.3 | 0.5 | 36.6 | 143.6 | 180.2 | 39.7 | 298.5 | 350.0 | 688.2 | 868.4 | 2.4 | 15.2 | 2.7 | 17.9 | 2.8 | 59.1 | - | - | 61.9 | 41.1 | 31.1 | - | 72.2 | 7.4 | 161.8 | 1226.0 |
| 51200.194.90-ТВАIII-5Н | 195.3 | 0.5 | 36.6 | 143.6 | 180.2 | 39.7 | 298.5 | 350.0 | 688.2 | 868.4 | 2.4 | 15.2 | 2.7 | 17.9 | 1.0 | 59.1 | - | - | 60.1 | 18.2 | 31.1 | - | 49.3 | 7.4 | 137.1 | 1201.3 |
| 51200.180.90-ТВАIII-1М | 195.3 | 0.5 | 36.1 | 142.6 | 178.7 | 39.7 | 366.6 | 409.3 | 815.6 | 994.3 | 2.4 | 6.2 | 2.7 | 8.9 | 0.7 | 6.3 | - | - | 7.0 | 14.3 | 31.1 | - | 45.4 | 7.4 | 71.1 | 1261.2 |
| 51200.180.90-ТВАIII-2(3,4,8,9,10)М | 195.3 | 0.5 | 36.1 | 142.6 | 178.7 | 39.7 | 366.6 | 409.3 | 815.6 | 994.3 | 2.4 | 6.2 | 2.7 | 8.9 | 0.7 | 6.3 | - | 6.0 | 13.0 | 14.3 | 31.1 | 81.2 | 126.6 | 7.4 | 158,3 | 1348.4 |
| 51200.180.90-ТВАIII-5(6,7,11,12,13)М | 195.3 | 0.5 | 36.1 | 142.6 | 178.7 | 39.7 | 366.6 | 409.3 | 815.6 | 994.3 | 2.4 | 16.1 | 2.7 | 18.8 | 0.7 | 65.7 | - | - | 66.4 | 14.3 | 31.1 | - | 45.4 | 7.4 | 140.4 | 1330.5 |
| 51200.194.90-ТВАIII-1(6)М | 195.3 | 0.5 | 36.1 | 146.5 | 182.6 | 39.7 | 332.6 | 354.2 | 726.5 | 909.1 | 2.4 | 6.2 | 2.7 | 8.9 | 0.7 | 6.3 | - | - | 7.0 | 14.3 | 31.1 | - | 45.4 | 7.4 | 71.1 | 1176.0 |
| 51200.194.90-ТВАIII-2(7)М | 195.3 | 0.5 | 36.1 | 146.5 | 182.6 | 39.7 | 332.6 | 354.2 | 726.5 | 909.1 | 2.4 | 6.2 | 2.7 | 8.9 | 3.8 | 6.3 | - | 6.0 | 16.1 | 52.8 | 31.1 | 81.2 | 165.1 | 7.4 | 199.9 | 1304.8 |
| 51200.194.90-ТВАIII-3(8)М | 195.3 | 0.5 | 36.1 | 146.5 | 182.6 | 39.7 | 332.6 | 354.2 | 726.5 | 909.1 | 2.4 | 6.2 | 2.7 | 8.9 | 1.9 | 6.3 | - | 6.0 | 14.2 | 30.0 | 31.1 | 81.2 | 142.3 | 7.4 | 175.2 | 1280.1 |
| 51200.194.90-ТВАIII-4(9)М | 195.3 | 0.5 | 36.1 | 146.5 | 182.6 | 39.7 | 332.6 | 354.2 | 726.5 | 909.1 | 2.4 | 16.1 | 2.7 | 18.9 | 3.8 | 65.7 | - | - | 69.5 | 52.8 | 31.1 | - | 83.9 | 7.4 | 182.0 | 1286.9 |
| 51200.194.90-ТВАIII-5(10)М | 195.3 | 0.5 | 36.1 | 146.5 | 182.6 | 39.7 | 332.6 | 354.2 | 726.5 | 909.1 | 2.4 | 16.1 | 2.7 | 18.9 | 2.0 | 65.7 | - | - | 67.7 | 30.0 | 31.1 | - | 61.1 | 7.4 | 157.4 | 1262.3 |
| 51200.180.90-ТВАIII-1Б | 195.3 | 0.5 | 36.1 | 142.6 | 178.7 | 39.7 | 366.6 | 409.3 | 815.6 | 994.3 | 2.4 | 6.2 | 2.7 | 8.9 | - | 4.3 | - | - | 4.3 | 6.4 | 31.1 | - | 37.5 | 7.4 | 60.5 | 1250.6 |
| 51200.180.90-ТВАIII-2(3,4,8,9,10)Б | 195.3 | 0.5 | 36.1 | 142.6 | 178.7 | 39.7 | 366.6 | 409.3 | 815.6 | 994.3 | 2.4 | 6.2 | 2.7 | 8.9 | - | 4.3 | - | 6.0 | 10.3 | 6.4 | 31.1 | 81.2 | 118.7 | 7.4 | 147.7 | 1337.8 |
| 51200.180.90-ТВАIII-5(6,7,11,12,13)Б | 195.3 | 0.5 | 36.1 | 142.6 | 178.7 | 39.7 | 366.6 | 409.3 | 815.6 | 994.3 | 2.4 | 15.6 | 2.7 | 18.3 | - | 61.4 | - | - | 61.4 | 6.4 | 31.1 | - | 37.5 | 7.4 | 127.0 | 1317.1 |
| 51200.194.90-ТВАIII-1(6)Б | 195.3 | 0.5 | 36.1 | 146.5 | 182.6 | 39.7 | 332.6 | 354.2 | 726.5 | 909.1 | 2.4 | 6.2 | 2.7 | 8.9 | - | 8.6 | - | - | 8.6 | 6.4 | 31.1 | - | 37.5 | 7.4 | 64.8 | 1169.7 |
| 51200.194.90-ТВАIII-2(7)Б | 195.3 | 0.5 | 36.1 | 146.5 | 182.6 | 39.7 | 332.6 | 354.2 | 726.5 | 909.1 | 2.4 | 6.2 | 2.7 | 8.9 | 2.8 | 4.3 | - | 6.0 | 13.1 | 41.1 | 31.1 | 81.2 | 153.4 | 7.4 | 185.2 | 1290.1 |
| 51200.194.90-ТВАIII-3(8)Б | 195.3 | 0.5 | 36.1 | 146.5 | 182.6 | 39.7 | 332.6 | 354.2 | 726.5 | 909.1 | 2.4 | 6.2 | 2.7 | 8.9 | 1.0 | 4.3 | - | 6.0 | 11.3 | 18.2 | 31.1 | 81.2 | 130.5 | 7.4 | 160.5 | 1265.4 |
| 51200.194.90-ТВАIII-4(9)Б | 195.3 | 0.5 | 36.1 | 146.5 | 182.6 | 39.7 | 332.6 | 354.2 | 726.5 | 909.1 | 2.4 | 15.6 | 2.7 | 18.3 | 2.8 | 61.4 | - | - | 64.2 | 41.1 | 31.1 | - | 72.2 | 7.4 | 164.5 | 1269.4 |
| 51200.194.90-ТВАIII-5(10)Б | 195.3 | 0.5 | 36.1 | 146.5 | 182.6 | 39.7 | 332.6 | 354.2 | 726.5 | 909.1 | 2.4 | 15.6 | 2.7 | 18.3 | 1.0 | 61.4 | - | - | 62.4 | 18.2 | 31.1 | - | 49.3 | 7.4 | 139.8 | 1244.7 |

| Марка элемента | Напрягаемая арматура, кг класса | Вязальная проволока, кг | Изделия арматурные, кг | | | | | | | | Изделия закладные и анкеры, кг | | | | | | | | | | | | | Общий расход, кг |
|---|---|---|---|---|---|---|---|---|---|---|---|---|---|---|---|---|---|---|---|---|---|---|---|---|
| | | | Арматура класса | | | | | | | | Арматура класса | | | | | | | | Прокат | | | | | |
| | В | | А-I | | | А-II | | | | Всего | В-I | А-I | | | А-II | | | | | | | | Всего | |
| | ГОСТ 7348-81* | ГОСТ 3282-74* | ГОСТ 5781-82* | | | ГОСТ 5781-82* | | | | | ГОСТ 6727-80* | ГОСТ 5781-82* | | | ГОСТ 5781-82* | | | | | ГОСТ см. 3.503.1-81.5-8-ТТ | | | | ГОСТ 8732-78* | | |
| | ⌀5 | ⌀2 | ⌀6 | ⌀8 | Итого | ⌀10 | ⌀12 | ⌀14 | Итого | | ⌀4 | ⌀6 | ⌀14 | Итого | ⌀10 | ⌀12 | ⌀14 | ⌀22 | Итого | δ10 | δ12 | δ20 | Итого | ⌀102х6 | | |
| 61200.140.90-ТВАII-1Н | 195.3 | 0.5 | 36.6 | 130.3 | 166.9 | 159.4 | 454.8 | 240.4 | 854.6 | 1021.5 | 2.4 | 6.2 | 2.7 | 8.9 | - | 2.8 | 2.2 | - | 5.0 | 6.4 | 31.1 | - | 37.5 | 7.4 | 61.2 | 1278.5 |
| 61200.140.90-ТВАII-2(3,4)Н | 195.3 | 0.5 | 36.6 | 130.3 | 166.9 | 159.4 | 454.8 | 240.4 | 854.6 | 1021.5 | 2.4 | 6.2 | 2.7 | 8.9 | - | 2.8 | 2.2 | 7.2 | 12.2 | 6.4 | 31.1 | 81.2 | 118.7 | 7.4 | 148.6 | 1366.9 |
| 61200.140.90-ТВАII-5(6,7)Н | 195.3 | 0.5 | 36.6 | 130.3 | 166.9 | 159.4 | 454.8 | 240.4 | 854.6 | 1021.5 | 2.4 | 15.2 | 2.7 | 17.9 | - | 57.8 | 2.2 | - | 60.0 | 6.4 | 31.1 | - | 37.5 | 7.4 | 125.2 | 1342.5 |
| 61200.174.90-ТВАII-1Н | 195.3 | 0.5 | 36.6 | 138.1 | 174.7 | 159.4 | 447.4 | 198.6 | 805.4 | 980.1 | 2.4 | 6.2 | 2.7 | 8.9 | - | 2.8 | 2.2 | - | 5.0 | 6.4 | 31.1 | - | 37.5 | 7.4 | 61.2 | 1237.1 |
| 61200.174.90-ТВАII-2Н | 195.3 | 0.5 | 36.6 | 138.1 | 174.7 | 159.4 | 447.4 | 198.6 | 805.4 | 980.1 | 2.4 | 6.2 | 2.7 | 8.9 | 2.8 | 2.8 | 2.2 | 7.2 | 15.0 | 41.1 | 31.1 | 81.2 | 153.4 | 7.4 | 187.1 | 1363.0 |
| 61200.174.90-ТВАII-3Н | 195.3 | 0.5 | 36.6 | 138.1 | 174.7 | 159.4 | 447.4 | 198.6 | 805.4 | 980.1 | 2.4 | 6.2 | 2.7 | 8.9 | 1.0 | 2.8 | 2.2 | 7.2 | 13.2 | 18.2 | 31.1 | 81.2 | 130.5 | 7.4 | 162.4 | 1338.3 |
| 61200.174.90-ТВАII-4Н | 195.3 | 0.5 | 36.6 | 138.1 | 174.7 | 159.4 | 447.4 | 198.6 | 805.4 | 980.1 | 2.4 | 15.2 | 2.7 | 17.9 | 2.8 | 57.8 | 2.2 | - | 62.8 | 41.1 | 31.1 | - | 72.2 | 7.4 | 162.7 | 1338.6 |
| 61200.174.90-ТВАII-5Н | 195.3 | 0.5 | 36.6 | 138.1 | 174.7 | 159.4 | 447.4 | 198.6 | 805.4 | 980.1 | 2.4 | 15.2 | 2.7 | 17.9 | 1.0 | 57.8 | 2.2 | - | 61.0 | 18.2 | 31.1 | - | 49.3 | 7.4 | 138.0 | 1313.9 |
| 61200.140.90-ТВАII-1М | 195.3 | 0.5 | 36.1 | 134.8 | 170.9 | 159.4 | 487.7 | 277.5 | 924.6 | 1095.5 | 2.4 | 6.2 | 2.7 | 8.9 | 0.7 | 4.8 | 2.2 | - | 7.7 | 14.3 | 31.1 | - | 45.4 | 7.4 | 71.8 | 1363.1 |
| 61200.140.90-ТВАII-2(3,4,8,9,10)М | 195.3 | 0.5 | 36.1 | 134.8 | 170.9 | 159.4 | 487.7 | 277.5 | 924.6 | 1095.5 | 2.4 | 6.2 | 2.7 | 8.9 | 0.7 | 4.8 | 2.2 | 7.2 | 14.9 | 14.3 | 31.1 | 81.2 | 126.6 | 7.4 | 160.2 | 1451.5 |
| 61200.140.90-ТВАII-5(6,7,11,12,13)М | 195.3 | 0.5 | 36.1 | 134.8 | 170.9 | 159.4 | 487.7 | 277.5 | 924.6 | 1095.5 | 2.4 | 16.1 | 2.7 | 18.8 | 0.7 | 64.2 | 2.2 | - | 67.1 | 14.3 | 31.1 | - | 45.4 | 7.4 | 141.1 | 1432.4 |
| 61200.174.90-ТВАII-1(6)М | 195.3 | 0.5 | 36.1 | 142.6 | 178.7 | 159.4 | 471.8 | 228.8 | 860.1 | 1038.7 | 2.4 | 6.2 | 2.7 | 8.9 | 0.7 | 4.8 | 2.2 | - | 7.7 | 14.3 | 31.1 | - | 45.4 | 7.4 | 71.8 | 1306.3 |
| 61200.174.90-ТВАII-2(7)М | 195.3 | 0.5 | 36.1 | 142.6 | 178.7 | 159.4 | 471.8 | 228.8 | 860.1 | 1038.7 | 2.4 | 6.2 | 2.7 | 8.9 | 3.8 | 4.8 | 2.2 | 7.2 | 18.0 | 52.8 | 31.1 | 81.2 | 165.1 | 7.4 | 201.8 | 1436.3 |
| 61200.174.90-ТВАII-3(8)М | 195.3 | 0.5 | 36.1 | 142.6 | 178.7 | 159.4 | 471.8 | 228.8 | 860.1 | 1038.7 | 2.4 | 6.2 | 2.7 | 8.9 | 1.9 | 4.8 | 2.2 | 7.2 | 16.1 | 30.0 | 31.1 | 81.2 | 142.3 | 7.4 | 177.1 | 1411.6 |
| 61200.174.90-ТВАII-4(9)М | 195.3 | 0.5 | 36.1 | 142.6 | 178.7 | 159.4 | 471.8 | 228.8 | 860.1 | 1038.7 | 2.4 | 16.1 | 2.7 | 18.8 | 3.8 | 64.2 | 2.2 | - | 70.2 | 52.8 | 31.1 | - | 83.9 | 7.4 | 182.7 | 1417.2 |
| 61200.174.90-ТВАII-5(10)М | 195.3 | 0.5 | 36.1 | 142.6 | 178.7 | 159.4 | 471.8 | 228.8 | 860.1 | 1038.7 | 2.4 | 16.1 | 2.7 | 18.8 | 1.9 | 64.2 | 2.2 | - | 68.3 | 30.0 | 31.1 | - | 61.1 | 7.4 | 158.0 | 1392.5 |
| 61200.140.90-ТВАII-1Б | 195.3 | 0.5 | 36.1 | 134.8 | 170.9 | 159.4 | 487.7 | 277.5 | 924.6 | 1095.5 | 2.4 | 6.2 | 2.7 | 8.9 | - | 2.8 | 2.2 | - | 5.0 | 6.4 | 31.1 | - | 37.5 | 7.4 | 61.2 | 1352.5 |
| 61200.140.90-ТВАII-2(3,4,8,9,10)Б | 195.3 | 0.5 | 36.1 | 134.8 | 170.9 | 159.4 | 487.7 | 277.5 | 924.6 | 1095.5 | 2.4 | 6.2 | 2.7 | 8.9 | - | 2.8 | 2.2 | 7.2 | 12.2 | 6.4 | 31.1 | 81.2 | 118.7 | 7.4 | 149.6 | 1440.9 |
| 61200.140.90-ТВАII-5(6,7,11,12,13)Б | 195.3 | 0.5 | 36.1 | 134.8 | 170.9 | 159.4 | 487.7 | 277.5 | 924.6 | 1095.5 | 2.4 | 15.6 | 2.7 | 18.3 | - | 60.0 | 2.2 | - | 62.2 | 6.4 | 31.1 | - | 37.5 | 7.4 | 127.8 | 1419.1 |
| 61200.174.90-ТВАII-1(6)Б | 195.3 | 0.5 | 36.1 | 142.6 | 178.7 | 159.4 | 471.8 | 228.8 | 860.1 | 1038.8 | 2.4 | 6.2 | 2.7 | 8.9 | - | 2.8 | 2.2 | - | 5.0 | 6.4 | 31.1 | - | 37.5 | 7.4 | 61.2 | 1295.8 |
| 61200.174.90-ТВАII-2(7)Б | 195.3 | 0.5 | 36.1 | 142.6 | 178.7 | 159.4 | 471.8 | 228.8 | 860.1 | 1038.8 | 2.4 | 6.2 | 2.7 | 8.9 | 2.8 | 2.8 | 2.2 | 7.2 | 15.0 | 41.1 | 31.1 | 81.2 | 153.4 | 7.4 | 187.1 | 1421.7 |
| 61200.174.90-ТВАII-3(8)Б | 195.3 | 0.5 | 36.1 | 142.6 | 178.7 | 159.4 | 471.8 | 228.8 | 860.1 | 1038.8 | 2.4 | 6.2 | 2.7 | 8.9 | 1.0 | 2.8 | 2.2 | 7.2 | 13.2 | 18.2 | 31.1 | 81.2 | 130.5 | 7.4 | 162.4 | 1397.0 |
| 61200.174.90-ТВАII-4(9)Б | 195.3 | 0.5 | 36.1 | 142.6 | 178.7 | 159.4 | 471.8 | 228.8 | 860.1 | 1038.8 | 2.4 | 15.6 | 2.7 | 18.3 | 2.8 | 60.0 | 2.2 | - | 65.0 | 41.1 | 31.1 | - | 72.2 | 7.4 | 165.3 | 1399.9 |
| 61200.174.90-ТВАII-5(10)Б | 195.3 | 0.5 | 36.1 | 142.6 | 178.7 | 159.4 | 471.8 | 228.8 | 860.1 | 1038.8 | 2.4 | 15.6 | 2.7 | 18.3 | 1.0 | 60.0 | 2.2 | - | 63.2 | 18.2 | 31.1 | - | 49.3 | 7.4 | 140.6 | 1375.2 |

Марки стали см. 3.503.1-81.5-7-ТТ табл.2

| | | |
|---|---|---|
| Н. контр. | Прохоров | |
| Нач. ОИС | Постовой | |
| Глав. спец. | Прохоров | |
| ГИП | Маркин | |
| Нач. груп. | Старова | |
| Инж. Iк. | Филимонова | |
| Инж. IIк. | Бъювская | |

3.503.1-81.5-7-48РС

Ведомость расхода стали на балку L= 12 м. Армирование пучками из стали класса В и арматурой класса А-II

| Стадия | Лист | Листов |
|---|---|---|
| Р | 1 | 2 |

СОЮЗДОРПРОЕКТ

Формат А3

25761-02 85

| Марка элемента | Напрягаемая арматура, кг класса | Вязальная проволока, кг | Изделия арматурные, кг | | | | | | | | Изделия закладные и анкеры, кг | | | | | | | | | | | | | | Общий расход, кг |
|---|---|---|---|---|---|---|---|---|---|---|---|---|---|---|---|---|---|---|---|---|---|---|---|---|---|
| | | | Арматура класса | | | | | | | | Арматура класса | | | | | | | | | Прокат | | | | | |
| | В | | A-I | | | A-II | | | | | B-I | A-I | | | A-II | | | | | | | | | | |
| | ГОСТ 7348-81* | ГОСТ 3282-74* | ГОСТ 5781-82* | | | ГОСТ 5781-82* | | | | Всего | ГОСТ 6727-80* | ГОСТ 5781-82* | | | ГОСТ 5781-82* | | | | | ГОСТ ск. 3.503.1-81.5-6-ТТ | | | | ГОСТ 8732-78* | Всего | |
| | ø5 | ø2 | ø6 | ø8 | Итого | ø10 | ø12 | ø14 | Итого | | ø4 | ø6 | ø14 | Итого | ø10 | ø12 | ø14 | ø22 | Итого | δ10 | δ12 | δ20 | Итого | o102x6 | | |
| Б1200.180.90-ТВАII-1Н | 195.3 | 0.5 | 36.6 | 138.1 | 174.7 | 159.4 | 511.4 | 287.1 | 957.9 | 1132.6 | 2.4 | 6.2 | 2.7 | 8.9 | - | 2.8 | 2.2 | - | 5.0 | 6.4 | 31.1 | - | 37.5 | 7.4 | 61.2 | 1389.6 |
| Б1200.180.90-ТВАII-2(3.4)Н | 195.3 | 0.5 | 36.6 | 138.1 | 174.7 | 159.4 | 511.4 | 287.1 | 957.9 | 1132.6 | 2.4 | 6.2 | 2.7 | 8.9 | - | 2.8 | 2.2 | 7.2 | 12.2 | 6.4 | 31.1 | 81.2 | 118.7 | 7.4 | 149.6 | 1478.0 |
| Б1200.180.90-ТВАII-5(6.7)Н | 195.3 | 0.5 | 36.6 | 138.1 | 174.7 | 159.4 | 511.4 | 287.1 | 957.9 | 1132.6 | 2.4 | 15.2 | 2.7 | 17.9 | - | 57.8 | 2.2 | - | 60.0 | 6.4 | 31.1 | - | 37.5 | 7.4 | 125.2 | 1453.6 |
| Б1200.194.90-ТВАII-1Н | 195.3 | 0.5 | 36.6 | 142.0 | 178.6 | 159.4 | 476.3 | 222.5 | 858.2 | 1036.8 | 2.4 | 6.2 | 2.7 | 8.9 | - | 2.8 | 2.2 | - | 5.0 | 6.4 | 31.1 | - | 37.5 | 7.4 | 61.2 | 1293.8 |
| Б1200.194.90-ТВАII-2Н | 195.3 | 0.5 | 36.6 | 142.0 | 178.6 | 159.4 | 476.3 | 222.5 | 858.2 | 1036.8 | 2.4 | 6.2 | 2.7 | 8.9 | 2.8 | 2.8 | 2.2 | 7.2 | 15.0 | 41.1 | 31.1 | 81.2 | 153.4 | 7.4 | 187.1 | 1419.7 |
| Б1200.194.90-ТВАII-3Н | 195.3 | 0.5 | 36.6 | 142.0 | 178.6 | 159.4 | 476.3 | 222.5 | 858.2 | 1036.8 | 2.4 | 6.2 | 2.7 | 8.9 | 1.0 | 2.8 | 2.2 | 7.2 | 13.2 | 18.2 | 31.1 | 81.2 | 130.5 | 7.4 | 162.4 | 1395.0 |
| Б1200.194.90-ТВАII-4Н | 195.3 | 0.5 | 36.6 | 142.0 | 178.6 | 159.4 | 476.3 | 222.5 | 858.2 | 1036.8 | 2.4 | 15.2 | 2.7 | 17.9 | 2.8 | 57.8 | 2.2 | - | 62.8 | 41.1 | 31.1 | - | 72.2 | 7.4 | 162.7 | 1395.3 |
| Б1200.194.90-ТВАII-5Н | 195.3 | 0.5 | 36.6 | 142.0 | 178.6 | 159.4 | 476.3 | 222.5 | 858.2 | 1036.8 | 2.4 | 15.2 | 2.7 | 17.9 | 1.0 | 57.8 | 2.2 | - | 61.0 | 18.2 | 31.1 | - | 49.3 | 7.4 | 138.0 | 1370.6 |
| Б1200.180.90-ТВАII-1М | 195.3 | 0.5 | 36.1 | 142.6 | 178.7 | 159.4 | 554.8 | 332.0 | 1046.2 | 1224.9 | 2.4 | 6.2 | 2.7 | 8.9 | 0.7 | 4.8 | 2.2 | - | 7.7 | 14.3 | 31.1 | - | 45.4 | 7.4 | 71.8 | 1492.5 |
| Б1200.180.90-ТВАII-2(3,4,8,9,10)М | 195.3 | 0.5 | 36.1 | 142.6 | 178.7 | 159.4 | 554.8 | 332.0 | 1046.2 | 1224.9 | 2.4 | 6.2 | 2.7 | 8.9 | 0.7 | 4.8 | 2.2 | 7.2 | 14.9 | 14.3 | 31.1 | 81.2 | 126.6 | 7.4 | 160.2 | 1580.9 |
| Б1200.180.90-ТВАII-5(6,7,11,12,13)М | 195.3 | 0.5 | 36.1 | 142.6 | 178.7 | 159.4 | 554.8 | 332.0 | 1046.2 | 1224.9 | 2.4 | 16.1 | 2.7 | 18.8 | 0.7 | 64.2 | 2.2 | - | 67.1 | 14.3 | 31.1 | - | 45.4 | 7.4 | 141.1 | 1561.8 |
| Б1200.194.90-ТВАII-1(6)М | 195.3 | 0.5 | 36.1 | 146.5 | 182.6 | 159.4 | 505.8 | 256.6 | 921.8 | 1104.4 | 2.4 | 6.2 | 2.7 | 8.9 | 0.7 | 4.8 | 2.2 | - | 7.7 | 14.3 | 31.1 | - | 45.4 | 7.4 | 71.8 | 1372.0 |
| Б1200.194.90-ТВАII-2(7)М | 195.3 | 0.5 | 36.1 | 146.5 | 182.6 | 159.4 | 505.8 | 256.6 | 921.8 | 1104.4 | 2.4 | 6.2 | 2.7 | 8.9 | 3.8 | 4.8 | 2.2 | 7.2 | 18.0 | 52.8 | 31.1 | 81.2 | 165.1 | 7.4 | 201.8 | 1502.0 |
| Б1200.194.90-ТВАII-3(8)М | 195.3 | 0.5 | 36.1 | 146.5 | 182.6 | 159.4 | 505.8 | 256.6 | 921.8 | 1104.4 | 2.4 | 6.2 | 2.7 | 8.9 | 1.9 | 4.8 | 2.2 | 7.2 | 16.1 | 30.0 | 31.1 | 81.2 | 142.3 | 7.4 | 177.1 | 1477.3 |
| Б1200.194.90-ТВАII-4(9)М | 195.3 | 0.5 | 36.1 | 146.5 | 182.6 | 159.4 | 505.8 | 256.6 | 921.8 | 1104.4 | 2.4 | 16.1 | 2.7 | 18.8 | 3.8 | 64.2 | 2.2 | - | 70.2 | 52.8 | 31.1 | - | 83.9 | 7.4 | 182.7 | 1482.9 |
| Б1200.194.90-ТВАII-5(10)М | 195.3 | 0.5 | 36.1 | 146.5 | 182.6 | 159.4 | 505.8 | 256.6 | 921.8 | 1104.4 | 2.4 | 16.1 | 2.7 | 18.8 | 1.9 | 64.2 | 2.2 | - | 68.3 | 30.0 | 31.1 | - | 61.1 | 7.4 | 158.0 | 1458.2 |
| Б1200.180.90-ТВАII-1Б | 195.3 | 0.5 | 36.1 | 142.6 | 178.7 | 159.4 | 554.8 | 332.0 | 1046.2 | 1224.9 | 2.4 | 6.2 | 2.7 | 8.9 | - | 2.8 | 2.2 | - | 5.0 | 6.4 | 31.1 | - | 37.5 | 7.4 | 61.2 | 1481.9 |
| Б1200.180.90-ТВАII-2(3,4,8,9,10)Б | 195.3 | 0.5 | 36.1 | 142.6 | 178.7 | 159.4 | 554.8 | 332.0 | 1046.2 | 1224.9 | 2.4 | 6.2 | 2.7 | 8.9 | - | 2.8 | 2.2 | 7.2 | 12.2 | 6.4 | 31.1 | 81.2 | 118.7 | 7.4 | 149.6 | 1570.3 |
| Б1200.180.90-ТВАII-5(6,7,11,12,13)Б | 195.3 | 0.5 | 36.1 | 142.6 | 178.7 | 159.4 | 554.8 | 332.0 | 1046.2 | 1224.9 | 2.4 | 15.6 | 2.7 | 18.3 | - | 60.0 | 2.2 | - | 62.2 | 6.4 | 31.1 | - | 37.5 | 7.4 | 127.8 | 1548.5 |
| Б1200.194.90-ТВАII-1(6)Б | 195.3 | 0.5 | 36.1 | 146.5 | 182.6 | 159.4 | 505.8 | 256.6 | 921.8 | 1104.4 | 2.4 | 6.2 | 2.7 | 8.9 | - | 2.8 | 2.2 | - | 5.0 | 6.4 | 31.1 | - | 37.5 | 7.4 | 61.2 | 1361.4 |
| Б1200.194.90-ТВАII-2(7)Б | 195.3 | 0.5 | 36.1 | 146.5 | 182.6 | 159.4 | 505.8 | 256.6 | 921.8 | 1104.4 | 2.4 | 6.2 | 2.7 | 8.9 | 2.8 | 2.8 | 2.2 | 7.2 | 15.0 | 41.1 | 31.1 | 81.2 | 153.4 | 7.4 | 187.1 | 1487.3 |
| Б1200.194.90-ТВАII-3(8)Б | 195.3 | 0.5 | 36.1 | 146.5 | 182.6 | 159.4 | 505.8 | 256.6 | 921.8 | 1104.4 | 2.4 | 6.2 | 2.7 | 8.9 | 1.0 | 2.8 | 2.2 | 7.2 | 13.2 | 18.2 | 31.1 | 81.2 | 130.5 | 7.4 | 162.4 | 1462.6 |
| Б1200.194.90-ТВАII-4(9)Б | 195.3 | 0.5 | 36.1 | 146.5 | 182.6 | 159.4 | 505.8 | 256.6 | 921.8 | 1104.4 | 2,4 | 15.6 | 2.7 | 18.3 | 2.8 | 60.0 | 2.2 | - | 65.0 | 41.1 | 31.1 | - | 72.2 | 7.4 | 165.3 | 1465.5 |
| Б1200.194.90-ТВАII-5(10)Б | 195.3 | 0.5 | 36.1 | 146.5 | 182.6 | 159.4 | 505.8 | 256.6 | 921.8 | 1104.4 | 2,4 | 15.6 | 2.7 | 18.3 | 1.0 | 60.0 | 2.2 | - | 63.2 | 18.2 | 31.1 | - | 49.3 | 7.4 | 140.6 | 1440.8 |

| Марка элемента | Напрягаемая арматура, кг класса | Вязальная проволока, кг | Изделия арматурные, кг | | | | | | | Всего | Изделия закладные и анкеры, кг | | | | | | | | | | | | | | Всего | Общий расход, кг |
|---|---|---|---|---|---|---|---|---|---|---|---|---|---|---|---|---|---|---|---|---|---|---|---|---|---|---|
| | | | Арматура класса | | | | | | | | Арматура класса | | | | | | | | | Прокат | | | | | | |
| | | | A-I | | | A-III | | | | | B-I | A-I | | | A-III | | | | | | | | | | | |
| | К-7 | | ГОСТ 5781-82* | | | ГОСТ 5781-82* | | | | | ГОСТ 6727-80* | ГОСТ 5781-82* | | | ГОСТ 5781-82* | | | | | ГОСТ сн. 3.503.1-81.5-8-ТТ | | | | ГОСТ 8732-78* | | |
| | ГОСТ 13840-68* | ГОСТ 3282-74* | | | | | | | | | | | | | | | | | | | | | | | | |
| | ø15 | ø2 | ø6 | ø8 | Итого | ø8 | ø10 | ø12 | Итого | | ø4 | ø6 | ø14 | Итого | ø10 | ø12 | ø14 | ø20 | Итого | δ10 | δ12 | δ20 | Итого | o102x6 | | |
| Б1200.140.90-ТК7AIII-1Н | 208.9 | - | 36.6 | 131.8 | 164.8 | 39.7 | 283.7 | 363.5 | 686.9 | 855.3 | 8.4 | - | - | - | - | 4.3 | - | - | 12.7 | - | 31.1 | - | 31.1 | 7.4 | 51.2 | 1115.4 |
| Б1200.140.90-ТК7AIII-2(3,4)Н | 208.9 | - | 36.6 | 131.8 | 164.8 | 39.7 | 283.7 | 363.5 | 686.9 | 855.3 | 8.4 | - | - | - | - | 4.3 | - | 6.0 | 18.7 | - | 31.1 | 81.2 | 112.3 | 7.4 | 138.4 | 1202.6 |
| Б1200.140.90-ТК7AIII-5(6,7)Н | 208.9 | - | 36.6 | 131.8 | 164.8 | 39.7 | 283.7 | 363.5 | 686.9 | 855.3 | 8.4 | 8.9 | - | 8.9 | - | 59.1 | - | - | 76.4 | - | 31.1 | - | 31.1 | 7.4 | 114.9 | 1179.1 |
| Б1200.174.90-ТК7AIII-1Н | 208.9 | - | 36.6 | 139.6 | 176.2 | 39.7 | 278.0 | 333.0 | 650.7 | 826.9 | 8.4 | - | - | - | - | 4.3 | - | - | 12.7 | - | 31.1 | - | 31.1 | 7.4 | 51.2 | 1087.0 |
| Б1200.174.90-ТК7AIII-2Н | 208.9 | - | 36.6 | 139.6 | 176.2 | 39.7 | 278.0 | 333.0 | 650.7 | 826.9 | 8.4 | - | - | - | 2.8 | 4.3 | - | 6.0 | 21.5 | 34.7 | 31.1 | 81.2 | 147.0 | 7.4 | 175.9 | 1211.7 |
| Б1200.174.90-ТК7AIII-3Н | 208.9 | - | 36.6 | 139.6 | 176.2 | 39.7 | 278.0 | 333.0 | 650.7 | 826.9 | 8.4 | - | - | - | 1.0 | 4.3 | - | 6.0 | 19.7 | 11.8 | 31.1 | 81.2 | 124.1 | 7.4 | 151.2 | 1187.0 |
| Б1200.174.90-ТК7AIII-4Н | 208.9 | - | 36.6 | 139.6 | 176.2 | 39.7 | 278.0 | 333.0 | 650.7 | 826.9 | 8.4 | 8.9 | - | 8.9 | 2.8 | 59.1 | - | - | 79.2 | 34.7 | 31.1 | - | 65.8 | 7.4 | 152.4 | 1188.2 |
| Б1200.174.90-ТК7AIII-5Н | 208.9 | - | 36.6 | 139.6 | 176.2 | 39.7 | 278.0 | 333.0 | 650.7 | 826.9 | 8.4 | 8.9 | - | 8.9 | 1.0 | 59.1 | - | - | 77.4 | 11.8 | 31.1 | - | 42.9 | 7.4 | 127.7 | 1163.5 |
| Б1200.140.90-ТК7AIII-1М | 208.9 | - | 36.1 | 134.8 | 170.9 | 39.7 | 320.3 | 370.5 | 730.5 | 901.4 | 8.4 | - | - | - | 0.7 | 6.3 | - | - | 15.4 | 7.9 | 31.1 | - | 39.0 | 7.4 | 61.8 | 1172.1 |
| Б1200.140.90-ТК7AIII-2(3,4,8,9,10)М | 208.9 | - | 36.1 | 134.8 | 170.9 | 39.7 | 320.3 | 370.5 | 730.5 | 901.4 | 8.4 | - | - | - | 0.7 | 6.3 | - | 6.0 | 21.4 | 7.9 | 31.1 | 81.2 | 120.2 | 7.4 | 149.0 | 1259.3 |
| Б1200.140.90-ТК7AIII-5(6,7,11,12,13)М | 208.9 | - | 36.1 | 134.8 | 170.9 | 39.7 | 320.3 | 370.5 | 730.5 | 901.4 | 8.4 | 9.9 | - | 9.9 | 0.7 | 65.7 | - | - | 84.7 | 7.9 | 31.1 | - | 39.0 | 7.4 | 131.1 | 1241.4 |
| Б1200.174.90-ТК7AIII-1(6)М | 208.9 | - | 36.1 | 142.6 | 178.7 | 39.7 | 308.6 | 334.6 | 682.9 | 861.6 | 8.4 | - | - | - | 0.7 | 6.3 | - | - | 15.4 | 7.9 | 31.1 | - | 39.0 | 7.4 | 61.8 | 1132.3 |
| Б1200.174.90-ТК7AIII-2(7)М | 208.9 | - | 36.1 | 142.6 | 178.7 | 39.7 | 308.6 | 334.6 | 682.9 | 861.6 | 8.4 | - | - | - | 3.8 | 6.3 | - | 6.0 | 24.5 | 46.4 | 31.1 | 81.2 | 158.7 | 7.4 | 212.3 | 1261.1 |
| Б1200.174.90-ТК7AIII-3(8)М | 208.9 | - | 36.1 | 142.6 | 178.7 | 39.7 | 308.6 | 334.6 | 682.9 | 861.6 | 8.4 | - | - | - | 1.9 | 6.3 | - | 6.0 | 22.6 | 23.6 | 31.1 | 81.2 | 135.9 | 7.4 | 187.6 | 1236.4 |
| Б1200.174.90-ТК7AIII-4(9)М | 208.9 | - | 36.1 | 142.6 | 178.7 | 39.7 | 308.6 | 334.6 | 682.9 | 861.6 | 8.4 | 9.9 | - | 9.9 | 3.8 | 65.7 | - | - | 87.8 | 46.4 | 31.1 | - | 77.5 | 7.4 | 172.7 | 1243.2 |
| Б1200.174.90-ТК7AIII-5(10)М | 208.9 | - | 36.1 | 142.6 | 178.7 | 39.7 | 308.6 | 334.6 | 682.9 | 861.6 | 8.4 | 9.9 | - | 9.9 | 2.0 | 65.7 | - | - | 86.0 | 23.6 | 31.1 | - | 54.7 | 7.4 | 148.1 | 1218.6 |
| Б1200.140.90-ТК7AIII-1Б | 208.9 | - | 36.1 | 134.8 | 170.9 | 39.7 | 320.3 | 370.5 | 730.5 | 901.4 | 8.4 | - | - | - | - | 4.3 | - | - | 12.7 | - | 31.1 | - | 31.1 | 7.4 | 51.2 | 1161.5 |
| Б1200.140.90-ТК7AIII-2(3,4,8,9,10)Б | 208.9 | - | 36.1 | 134.8 | 170.9 | 39.7 | 320.3 | 370.5 | 730.5 | 901.4 | 8.4 | - | - | - | - | 4.3 | - | 6.0 | 18.7 | - | 31.1 | 81.2 | 112.3 | 7.4 | 138.4 | 1248.7 |
| Б1200.140.90-ТК7AIII-5(6,7,11,12,13)Б | 208.9 | - | 36.1 | 134.8 | 170.9 | 39.7 | 320.3 | 370.5 | 730.5 | 901.4 | 8.4 | 9.2 | - | 9.2 | - | 61.4 | - | - | 79.0 | - | 31.1 | - | 31.1 | 7.4 | 117.5 | 1227.8 |
| Б1200.174.90-ТК7AIII-1(6)Б | 208.9 | - | 36.1 | 142.6 | 178.7 | 39.7 | 308.6 | 334.6 | 682.9 | 861.6 | 8.4 | - | - | - | - | 8.6 | - | - | 17.0 | - | 31.1 | - | 31.1 | 7.4 | 55.5 | 1126.0 |
| Б1200.174.90-ТК7AIII-2(7)Б | 208.9 | - | 36.1 | 142.6 | 178.7 | 39.7 | 308.6 | 334.6 | 682.9 | 861.6 | 8.4 | - | - | - | 2.8 | 4.3 | - | 6.0 | 21.5 | 34.7 | 31.1 | 81.2 | 147.0 | 7.4 | 175.9 | 1246.4 |
| Б1200.174.90-ТК7AIII-3(8)Б | 208.9 | - | 36.1 | 142.6 | 178.7 | 39.7 | 308.6 | 334.6 | 682.9 | 861.6 | 8.4 | - | - | - | 1.0 | 4.3 | - | 6.0 | 19.7 | 11.8 | 31.1 | 81.2 | 124.1 | 7.4 | 151.2 | 1221.7 |
| Б1200.174.90-ТК7AIII-4(9)Б | 208.9 | - | 36.1 | 142.6 | 178.7 | 39.7 | 308.6 | 334.6 | 682.9 | 861.6 | 8.4 | 9.2 | - | 9.2 | 2.8 | 61.4 | - | - | 81.8 | 34.7 | 31.1 | - | 65.8 | 7.4 | 155.0 | 1225.5 |
| Б1200.174.90-ТК7AIII-5(10)Б | 208.9 | - | 36.1 | 142.6 | 178.7 | 39.7 | 308.6 | 334.6 | 682.9 | 861.6 | 8.4 | 9.2 | - | 9.2 | 1.0 | 61.4 | - | - | 80.0 | 11.8 | 31.1 | - | 42.9 | 7.4 | 130.3 | 1200.8 |

Марки стали см. 3.503.1-81.5-7-ТТ табл.2

| | | |
|---|---|---|
| Н. контр. | Прохоров | |
| Нач. ОИС | Постовой | |
| Глав. спец. | Прохоров | |
| ГИП | Маркин | 9.02.92 |
| Нач. груп. | Старова | |
| Инж. Ік. | Филимонова | |
| Инж. IIк. | Яновская | |

3.503.1-81.5-7-49РС

Ведомость расхода стали на балку L= 12 м. Армирование канатами К-7 и арматурой класса А-III

| Стадия | Лист | Листов |
|---|---|---|
| Р | 1 | 2 |

СОЮЗДОРПРОЕКТ

Формат А3

25761-02 87

| Марка элемента | Напрягаемая арматура, кг класса | Вязальная проволока, кг | Изделия арматурные, кг | | | | | | | Изделия закладные и анкеры, кг | | | | | | | | | Прокат | | | | | Всего | Общий расход, кг |
|---|---|---|---|---|---|---|---|---|---|---|---|---|---|---|---|---|---|---|---|---|---|---|---|---|---|
| | | | Арматура класса | | | | | | | Арматура класса | | | | | | | | | | | | | | | |
| | К-7 | | А-I | | | А-III | | | | В-I | А-I | | | А-III | | | | | Прокат | | | | | | |
| | ГОСТ 13840-68* | ГОСТ 3262-75* | ГОСТ 5781-82* | | | ГОСТ 5781-82* | | | | ГОСТ 6727-80* | ГОСТ 5781-82* | | | ГОСТ 5781-82* | | | | | ГОСТ см. 3.503.1-81.5-8-ТТ | | | | ГОСТ 8732-78* | | | |
| | ⌀15 | ⌀2 | ⌀6 | ⌀8 | Итого | ⌀8 | ⌀10 | ⌀12 | Итого | ⌀4 | ⌀6 | ⌀14 | Итого | ⌀10 | ⌀12 | ⌀14 | ⌀20 | Итого | б10 | б12 | б20 | Итого | ⌀102х8 | | |
| Б1200.180.90-ТК7АIII-1Н | 208.9 | - | 36.6 | 139.6 | 176.2 | 39.7 | 322.8 | 397.1 | 759.6 | 935.8 | 8.4 | - | - | - | - | 4.3 | - | - | 12.7 | - | 31.1 | - | 31.1 | 7.4 | 51.2 | 1195.9 |
| Б1200.180.90-ТК7АIII-2(3,4)Н | 208.9 | - | 36.6 | 139.6 | 176.2 | 39.7 | 322.8 | 397.1 | 759.6 | 935.8 | 8.4 | - | - | - | - | 4.3 | - | 6.0 | 16.7 | - | 31.1 | 81.2 | 112.3 | 7.4 | 136.4 | 1283.1 |
| Б1200.180.90-ТК7АIII-5(6,7)Н | 208.9 | - | 36.6 | 139.6 | 176.2 | 39.7 | 322.8 | 397.1 | 759.6 | 935.8 | 8.4 | 9.0 | - | 9.0 | - | 59.1 | - | - | 76.5 | - | 31.1 | - | 31.1 | 7.4 | 115.0 | 1259.7 |
| Б1200.194.90-ТК7АIII-1Н | 208.9 | - | 36.6 | 143.6 | 180.2 | 39.7 | 298.5 | 350.0 | 688.2 | 868.4 | 8.4 | - | - | - | - | 4.3 | - | - | 12.7 | - | 31.1 | - | 31.1 | 7.4 | 51.2 | 1128.5 |
| Б1200.194.90-ТК7АIII-2Н | 208.9 | - | 36.6 | 143.6 | 180.2 | 39.7 | 298.5 | 350.0 | 688.2 | 868.4 | 8.4 | - | - | - | 2.8 | 4.3 | - | 6.0 | 21.5 | 34.7 | 31.1 | 81.2 | 147.0 | 7.4 | 175.9 | 1253.2 |
| Б1200.194.90-ТК7АIII-3Н | 208.9 | - | 36.6 | 143.6 | 180.2 | 39.7 | 298.5 | 350.0 | 688.2 | 868.4 | 8.4 | - | - | - | 1.0 | 4.3 | - | 6.0 | 19.7 | 11.8 | 31.1 | 81.2 | 124.1 | 7.4 | 151.2 | 1228.5 |
| Б1200.194.90-ТК7АIII-4Н | 208.9 | - | 36.6 | 143.6 | 180.2 | 39.7 | 298.5 | 350.0 | 688.2 | 868.4 | 8.4 | 8.9 | - | 8.9 | 2.8 | 59.1 | - | - | 79.2 | 34.7 | 31.1 | - | 65.8 | 7.4 | 152.4 | 1229.7 |
| Б1200.194.90-ТК7АIII-5Н | 208.9 | - | 36.6 | 143.6 | 180.2 | 39.7 | 298.5 | 350.0 | 688.2 | 868.4 | 8.4 | 8.9 | - | 8.9 | 1.0 | 59.1 | - | - | 77.4 | 11.8 | 31.1 | - | 42.9 | 7.4 | 127.7 | 1205.0 |
| Б1200.180.90-ТК7АIII-1М | 208.9 | - | 36.1 | 142.6 | 178.7 | 39.7 | 366.6 | 409.3 | 815.6 | 994.3 | 8.4 | - | - | - | 0.7 | 6.3 | - | - | 15.4 | 7.9 | 31.1 | - | 39.0 | 7.4 | 61.8 | 1265.0 |
| Б1200.180.90-ТК7АIII-2(3,4,8,9,10)М | 208.9 | - | 36.1 | 142.6 | 178.7 | 39.7 | 366.6 | 409.3 | 815.6 | 994.3 | 8.4 | - | - | - | 0.7 | 6.3 | - | 6.0 | 21.4 | 7.9 | 31.1 | 81.2 | 120.2 | 7.4 | 149.0 | 1352.2 |
| Б1200.180.90-ТК7АIII-5(6,7,11,12,13)М | 208.9 | - | 36.1 | 142.6 | 178.7 | 39.7 | 366.6 | 409.3 | 815.6 | 994.3 | 8.4 | 9.9 | - | 9.9 | 0.7 | 65.7 | - | - | 84.7 | 7.9 | 31.1 | - | 39.0 | 7.4 | 131.1 | 1334.3 |
| Б1200.194.90-ТК7АIII-1(6)М | 208.9 | - | 36.1 | 146.5 | 182.6 | 39.7 | 332.6 | 354.2 | 726.5 | 909.1 | 8.4 | - | - | - | 0.7 | 6.3 | - | - | 15.4 | 7.9 | 31.1 | - | 39.0 | 7.4 | 61.8 | 1179.8 |
| Б1200.194.90-ТК7АIII-2(7)М | 208.9 | - | 36.1 | 146.5 | 182.6 | 39.7 | 332.6 | 354.2 | 726.5 | 909.1 | 8.4 | - | - | - | 3.8 | 6.3 | - | 6.0 | 24.5 | 46.4 | 31.1 | 81.2 | 158.7 | 7.4 | 190.6 | 1308.6 |
| Б1200.194.90-ТК7АIII-3(8)М | 208.9 | - | 36.1 | 146.5 | 182.6 | 39.7 | 332.6 | 354.2 | 726.5 | 909.1 | 8.4 | - | - | - | 1.9 | 6.3 | - | 6.0 | 22.6 | 23.6 | 31.1 | 81.2 | 135.9 | 7.4 | 165.9 | 1283.9 |
| Б1200.194.90-ТК7АIII-4(9)М | 208.9 | - | 36.1 | 146.5 | 182.6 | 39.7 | 332.6 | 354.2 | 726.5 | 909.1 | 8.4 | 9.9 | - | 9.9 | 3.8 | 65.7 | - | - | 87.8 | 46.4 | 31.1 | - | 77.5 | 7.4 | 172.7 | 1290.7 |
| Б1200.194.90-ТК7АIII-5(10)М | 208.9 | - | 36.1 | 146.5 | 182.6 | 39.7 | 332.6 | 354.2 | 726.5 | 909.1 | 8.4 | 9.9 | - | 9.9 | 2.0 | 65.7 | - | - | 86.0 | 23.6 | 31.1 | - | 54.7 | 7.4 | 148.1 | 1286.1 |
| Б1200.180.90-ТК7АIII-1Б | 208.9 | - | 36.1 | 142.6 | 178.7 | 39.7 | 366.6 | 409.3 | 815.6 | 994.3 | 8.4 | - | - | - | - | 4.3 | - | - | 12.7 | - | 31.1 | - | 31.1 | 7.4 | 51.2 | 1254.4 |
| Б1200.180.90-ТК7АIII-2(3,4,8,9,10)Б | 208.9 | - | 36.1 | 142.6 | 178.7 | 39.7 | 366.6 | 409.3 | 815.6 | 994.3 | 8.4 | - | - | - | - | 4.3 | - | 6.0 | 18.7 | - | 31.1 | 81.2 | 112.3 | 7.4 | 138.4 | 1341.6 |
| Б1200.180.90-ТК7АIII-5(6,7,11,12,13)Б | 208.9 | - | 36.1 | 142.6 | 178.7 | 39.7 | 366.6 | 409.3 | 815.6 | 994.3 | 8.4 | 9.2 | - | 9.2 | - | 61.4 | - | - | 79.0 | - | 31.1 | - | 31.1 | 7.4 | 117.5 | 1320.7 |
| Б1200.194.90-ТК7АIII-1(6)Б | 208.9 | - | 36.1 | 146.5 | 182.6 | 39.7 | 332.6 | 354.2 | 726.5 | 909.1 | 8.4 | - | - | - | - | 8.6 | - | - | 17.0 | - | 31.1 | - | 31.1 | 7.4 | 55.5 | 1173.5 |
| Б1200.194.90-ТК7АIII-2(7)Б | 208.9 | - | 36.1 | 146.5 | 182.6 | 39.7 | 332.6 | 354.2 | 726.5 | 909.1 | 8.4 | - | - | - | 2.8 | 4.3 | - | 6.0 | 21.5 | 34.7 | 31.1 | 81.2 | 147.0 | 7.4 | 175.9 | 1293.9 |
| Б1200.194.90-ТК7АIII-3(8)Б | 208.9 | - | 36.1 | 146.5 | 182.6 | 39.7 | 332.6 | 354.2 | 726.5 | 909.1 | 8.4 | - | - | - | 1.0 | 4.3 | - | 6.0 | 19.7 | 11.8 | 31.1 | 81.2 | 124.1 | 7.4 | 151.2 | 1269.2 |
| Б1200.194.90-ТК7АIII-4(9)Б | 208.9 | - | 36.1 | 146.5 | 182.6 | 39.7 | 332.6 | 354.2 | 726.5 | 909.1 | 8.4 | 9.2 | - | 9.2 | 2.8 | 61.4 | - | - | 81.8 | 34.7 | 31.1 | - | 65.8 | 7.4 | 155.0 | 1273.0 |
| Б1200.194.90-ТК7АIII-5(10)Б | 208.9 | - | 36.1 | 146.5 | 182.6 | 39.7 | 332.6 | 354.2 | 726.5 | 909.1 | 8.4 | 9.2 | - | 9.2 | 1.0 | 61.4 | - | - | 80.0 | 11.8 | 31.1 | - | 42.9 | 7.4 | 130.3 | 1248.3 |

| Марка элемента | Напрягаемая арматура, кг класса | Вязальная проволока, кг | Изделия арматурные, кг | | | | | | | Всего | Изделия закладные и анкеры, кг | | | | | | | | | | | | | Всего | Общий расход, кг |
|---|---|---|---|---|---|---|---|---|---|---|---|---|---|---|---|---|---|---|---|---|---|---|---|---|---|
| | | | Арматура класса | | | | | | | | Арматура класса | | | | | | | | | Прокат | | | | | |
| | К-7 | | А-I | | | А-II | | | | | В-I | А-I | | | А-II | | | | | ГОСТ см. 3503.1-81.5-8-ТТ | | | | ГОСТ 8732-78* | |
| | ГОСТ 13840-68* | ГОСТ 3282-74* | ГОСТ 5781-82* | | | ГОСТ 5781-82* | | | | | ГОСТ 6727-80* | ГОСТ 5781-82* | | | ГОСТ 5781-82* | | | | | | | | | | |
| | ø15 | ø2 | ø6 | ø8 | Итого | ø10 | ø12 | ø14 | Итого | | ø4 | ø6 | ø14 | Итого | ø10 | ø12 | ø14 | ø22 | Итого | δ10 | δ12 | δ20 | Итого | ø102х6 | |
| Б1200.140.90-ТК7АII-1Н | 208.9 | - | 36.6 | 130.3 | 166.9 | 159.4 | 454.8 | 240.4 | 854.6 | 1021.5 | 8.4 | - | - | - | - | 2.8 | 2.2 | - | 13.4 | - | 31.1 | - | 31.1 | 7.4 | 51.9 | 1281.9 |
| Б1200.140.90-ТК7АII-2(3,4)Н | 208.9 | - | 36.6 | 130.3 | 166.9 | 159.4 | 454.8 | 240.4 | 854.6 | 1021.5 | 8.4 | - | - | - | - | 2.8 | 2.2 | 7.2 | 20.6 | - | 31.1 | 81.2 | 112.3 | 7.4 | 140.3 | 1370.3 |
| Б1200.140.90-ТК7АII-5(6,7)Н | 208.9 | - | 36.6 | 130.3 | 166.9 | 159.4 | 454.8 | 240.4 | 854.6 | 1021.5 | 8.4 | 9.0 | - | 9.0 | - | 57.8 | 2.2 | - | 77.4 | - | 31.1 | - | 31.1 | 7.4 | 115.9 | 1345.9 |
| Б1200.174.90-ТК7АII-1Н | 208.9 | - | 36.6 | 138.1 | 174.7 | 159.4 | 447.4 | 198.6 | 805.4 | 980.1 | 8.4 | - | - | - | - | 2.8 | 2.2 | - | 13.4 | - | 31.1 | - | 31.1 | 7.4 | 51.9 | 1240.9 |
| Б1200.174.90-ТК7АII-2Н | 208.9 | - | 36.6 | 138.1 | 174.7 | 159.4 | 447.4 | 198.6 | 805.4 | 980.1 | 8.4 | - | - | - | 2.8 | 2.8 | 2.2 | 7.2 | 23.4 | 34.7 | 31.1 | 81.2 | 147.0 | 7.4 | 177.8 | 1366.8 |
| Б1200.174.90-ТК7АII-3Н | 208.9 | - | 36.6 | 138.1 | 174.7 | 159.4 | 447.4 | 198.6 | 805.4 | 980.1 | 8.4 | - | - | - | 1.0 | 2.8 | 2.2 | 7.2 | 21.6 | 11.8 | 31.1 | 81.2 | 124.1 | 7.4 | 153.1 | 1342.1 |
| Б1200.174.90-ТК7АII-4Н | 208.9 | - | 36.6 | 138.1 | 174.7 | 159.4 | 447.4 | 198.6 | 805.4 | 980.1 | 8.4 | 9.0 | - | 9.0 | 2.8 | 57.8 | 2.2 | - | 80.2 | 34.7 | 31.1 | - | 65.8 | 7.4 | 153.4 | 1342.4 |
| Б1200.174.90-ТК7АII-5Н | 208.9 | - | 36.6 | 138.1 | 174.7 | 159.4 | 447.4 | 198.6 | 805.4 | 980.1 | 8.4 | 9.0 | - | 9.0 | 1.0 | 57.8 | 2.2 | - | 78.4 | 11.8 | 31.1 | - | 42.9 | 7.4 | 128.7 | 1317.7 |
| Б1200.140.90-ТК7АII-1М | 208.9 | - | 36.1 | 134.8 | 170.9 | 159.4 | 487.7 | 277.5 | 924.6 | 1095.5 | 8.4 | - | - | - | 0.7 | 4.8 | 2.2 | - | 16.1 | 7.9 | 31.1 | - | 39.0 | 7.4 | 62.5 | 1366.9 |
| Б1200.140.90-ТК7АII-2(3,4,8,9,10)М | 208.9 | - | 36.1 | 134.8 | 170.9 | 159.4 | 487.7 | 277.5 | 924.6 | 1095.5 | 8.4 | - | - | - | 0.7 | 4.8 | 2.2 | 7.2 | 23.3 | 7.9 | 31.1 | 81.2 | 120.2 | 7.4 | 150.9 | 1455.3 |
| Б1200.140.90-ТК7АII-5(6,7,11,12,13)М | 208.9 | - | 36.1 | 134.8 | 170.9 | 159.4 | 487.7 | 277.5 | 924.6 | 1095.5 | 8.4 | 9.9 | - | 9.9 | 0.7 | 64.2 | 2.2 | - | 85.4 | 7.9 | 31.1 | - | 39.0 | 7.4 | 131.8 | 1438.2 |
| Б1200.174.90-ТК7АII-1(6)М | 208.9 | - | 36.1 | 142.6 | 178.7 | 159.4 | 471.8 | 228.8 | 860.1 | 1038.7 | 8.4 | - | - | - | 0.7 | 4.8 | 2.2 | - | 16.1 | 7.9 | 31.1 | - | 39.0 | 7.4 | 62.5 | 1310.1 |
| Б1200.174.90-ТК7АII-2(7)М | 208.9 | - | 36.1 | 142.6 | 178.7 | 159.4 | 471.8 | 228.8 | 860.1 | 1038.7 | 8.4 | - | - | - | 3.8 | 4.8 | 2.2 | 7.2 | 26.4 | 46.4 | 31.1 | 81.2 | 158.7 | 7.4 | 192.5 | 1440.1 |
| Б1200.174.90-ТК7АII-3(8)М | 208.9 | - | 36.1 | 142.6 | 178.7 | 159.4 | 471.8 | 228.8 | 860.1 | 1038.7 | 8.4 | - | - | - | 1.9 | 4.8 | 2.2 | 7.2 | 24.5 | 23.6 | 31.1 | 81.2 | 135.9 | 7.4 | 167.8 | 1415.4 |
| Б1200.174.90-ТК7АII-4(9)М | 208.9 | - | 36.1 | 142.6 | 178.7 | 159.4 | 471.8 | 228.8 | 860.1 | 1038.7 | 8.4 | 9.9 | - | 9.9 | 3.8 | 64.2 | 2.2 | - | 88.5 | 46.4 | 31.1 | - | 77.5 | 7.4 | 173.4 | 1421.0 |
| Б1200.174.90-ТК7АII-5(10)М | 208.9 | - | 36.1 | 142.6 | 178.7 | 159.4 | 471.8 | 228.8 | 860.1 | 1038.7 | 8.4 | 9.9 | - | 9.9 | 1.9 | 64.2 | 2.2 | - | 86.6 | 23.6 | 31.1 | - | 54.7 | 7.4 | 148.7 | 1398.3 |
| Б1200.140.90-ТК7АII-1Б | 208.9 | - | 36.1 | 134.8 | 170.9 | 159.4 | 487.7 | 277.5 | 924.6 | 1095.5 | 8.4 | - | - | - | - | 2.8 | 2.2 | - | 13.4 | - | 31.1 | - | 31.1 | 7.4 | 51.9 | 1358.3 |
| Б1200.140.90-ТК7АII-2(3,4,8,9,10)Б | 208.9 | - | 36.1 | 134.8 | 170.9 | 159.4 | 487.7 | 277.5 | 924.6 | 1095.5 | 8.4 | - | - | - | - | 2.8 | 2.2 | 7.2 | 20.6 | - | 31.1 | 81.2 | 112.3 | 7.4 | 140.3 | 1444.7 |
| Б1200.140.90-ТК7АII-5(6,7,11,12,13)Б | 208.9 | - | 36.1 | 134.8 | 170.9 | 159.4 | 487.7 | 277.5 | 924.6 | 1095.5 | 8.4 | 9.4 | - | 9.4 | - | 60.0 | 2.2 | - | 80.0 | - | 31.1 | - | 31.1 | 7.4 | 118.5 | 1422.9 |
| Б1200.174.90-ТК7АII-1(6)Б | 208.9 | - | 36.1 | 142.6 | 178.7 | 159.4 | 471.8 | 228.8 | 860.1 | 1038.8 | 8.4 | - | - | - | - | 2.8 | 2.2 | - | 13.4 | - | 31.1 | - | 31.1 | 7.4 | 51.9 | 1299.8 |
| Б1200.174.90-ТК7АII-2(7)Б | 208.9 | - | 36.1 | 142.6 | 178.7 | 159.4 | 471.8 | 228.8 | 860.1 | 1038.8 | 8.4 | - | - | - | 2.8 | 2.8 | 2.2 | 7.2 | 23.4 | 34.7 | 31.1 | 81.2 | 147.0 | 7.4 | 177.8 | 1425.5 |
| Б1200.174.90-ТК7АII-3(8)Б | 208.9 | - | 36.1 | 142.6 | 178.7 | 159.4 | 471.8 | 228.8 | 860.1 | 1038.8 | 8.4 | - | - | - | 1.0 | 2.8 | 2.2 | 7.2 | 21.6 | 11.8 | 31.1 | 81.2 | 124.1 | 7.4 | 153.1 | 1400.8 |
| Б1200.174.90-ТК7АII-4(9)Б | 208.9 | - | 36.1 | 142.6 | 178.7 | 159.4 | 471.8 | 228.8 | 860.1 | 1038.8 | 8.4 | 9.4 | - | 9.4 | 2.8 | 60.0 | 2.2 | - | 82.8 | 34.7 | 31.1 | - | 65.8 | 7.4 | 156.0 | 1403.7 |
| Б1200.174.90-ТК7АII-5(10)Б | 208.9 | - | 36.1 | 142.6 | 178.7 | 159.4 | 471.8 | 228.8 | 860.1 | 1038.8 | 8.4 | 9.4 | - | 9.4 | 1.0 | 60.0 | 2.2 | - | 81.0 | 11.8 | 31.1 | - | 42.9 | 7.4 | 131.3 | 1379.0 |

Марки стали см. 3.503.1-81.5-7-ТТ табл.2

| | | |
|---|---|---|
| Н. контр. | Прохоров | |
| Нач. ОИС | Постовой | |
| Глав. спец. | Прохоров | |
| ГИП | Маркин | |
| Нач. груп. | Старова | |
| Инж. Iк. | Филинонова | |
| Инж. IIк. | Янорская | |

3.503.1-81.5-7-50РС

Ведомость расхода стали на балку L= 12 м. Армирование канатами К-7 и арматурой класса А-II

| Стадия | Лист | Листов |
|---|---|---|
| Р | 1 | 2 |

СОЮЗДОРПРОЕКТ

Формат А3

25761-02 89

| Марка элемента | Напрягаемая арматура, кг класса | Вязальная проволока, кг | Изделия арматурные, кг | | | | | | | Изделия закладные и анкеры, кг | | | | | | | | | Прокат | | | | | Всего | Общий расход, кг |
|---|---|---|---|---|---|---|---|---|---|---|---|---|---|---|---|---|---|---|---|---|---|---|---|---|---|
| | | | Арматура класса | | | | | | | Арматура класса | | | | | | | | | | | | | | | |
| | К-7 | | A-I | | | A-II | | | | B-I | A-I | | | A-II | | | | | | | | | | | |
| | ГОСТ 13840-68* | ГОСТ 3282-74* | ГОСТ 5781-82* | | | ГОСТ 5781-82* | | | | ГОСТ 6727-80* | ГОСТ 5781-82* | | | ГОСТ 5781-82* | | | | | | ГОСТ ск. 3.503.1-815-8-ТТ | | | | ГОСТ 8732-78* | | |
| | ø15 | ø2 | ø6 | ø8 | Итого | ø10 | ø12 | ø14 | Итого | ø4 | ø8 | ø14 | Итого | ø10 | ø12 | ø14 | ø22 | Итого | б10 | б12 | б20 | Итого | ø102х6 | | |
| Б1200.180.90-ТК7АII-1Н | 208.9 | - | 36.6 | 138.1 | 174.7 | 159.4 | 511.4 | 287.1 | 957.9 | 1132.6 | 8.4 | - | - | - | - | 2.8 | 2.2 | - | 13.4 | - | 31.1 | - | 31.1 | 7.4 | 51.9 | 1393.4 |
| Б1200.180.90-ТК7АII-2(3,4)Н | 208.9 | - | 36.6 | 138.1 | 174.7 | 159.4 | 511.4 | 287.1 | 957.9 | 1132.6 | 8.4 | - | - | - | - | 2.8 | 2.2 | 7.2 | 20.6 | - | 31.1 | 81.2 | 112.3 | 7.4 | 140.3 | 1481.8 |
| Б1200.180.90-ТК7АII-5(6,7)Н | 208.9 | - | 36.6 | 138.1 | 174.7 | 159.4 | 511.4 | 287.1 | 957.9 | 1132.6 | 8.4 | 9.0 | - | 9.0 | - | 67.8 | 2.2 | - | 77.4 | - | 31.1 | - | 31.1 | 7.4 | 115.9 | 1457.4 |
| Б1200.194.90-ТК7АII-1Н | 208.9 | - | 36.6 | 142.0 | 178.6 | 159.4 | 476.3 | 222.5 | 858.2 | 1036.8 | 8.4 | - | - | - | - | 2.8 | 2.2 | - | 13.4 | - | 31.1 | - | 31.1 | 7.4 | 51.9 | 1297.6 |
| Б1200.194.90-ТК7АII-2Н | 208.9 | - | 36.6 | 142.0 | 178.6 | 159.4 | 476.3 | 222.5 | 858.2 | 1036.8 | 8.4 | - | - | - | 2.8 | 2.8 | 2.2 | 7.2 | 23.4 | 34.7 | 31.1 | 81.2 | 147.0 | 7.4 | 177.8 | 1423.5 |
| Б1200.194.90-ТК7АII-3Н | 208.9 | - | 36.6 | 142.0 | 178.6 | 159.4 | 476.3 | 222.5 | 858.2 | 1036.8 | 8.4 | - | - | - | 1.0 | 2.8 | 2.2 | 7.2 | 21.8 | 11.8 | 31.1 | 81.2 | 124.1 | 7.4 | 153.1 | 1398.8 |
| Б1200.194.90-ТК7АII-4Н | 208.9 | - | 36.6 | 142.0 | 178.6 | 159.4 | 476.3 | 222.5 | 858.2 | 1036.8 | 8.4 | 9.0 | - | 9.0 | 2.8 | 57.8 | 2.2 | - | 80.2 | 34.7 | 31.1 | - | 65.8 | 7.4 | 153.4 | 1399.1 |
| Б1200.194.90-ТК7АII-5Н | 208.9 | - | 36.6 | 142.0 | 178.6 | 159.4 | 476.3 | 222.5 | 858.2 | 1036.8 | 8.4 | 9.0 | - | 9.0 | 1.0 | 57.8 | 2.2 | - | 76.4 | 11.8 | 31.1 | - | 42.9 | 7.4 | 126.7 | 1374.4 |
| Б1200.180.90-ТК7АII-1М | 208.9 | - | 36.1 | 142.6 | 178.7 | 159.4 | 554.8 | 332.0 | 1046.2 | 1224.9 | 8.4 | - | - | - | 0.7 | 4.8 | 2.2 | - | 16.1 | 7.9 | 31.1 | - | 39.0 | 7.4 | 62.5 | 1496.3 |
| Б1200.180.90-ТК7АII-2(3,4,8,9,10)М | 208.9 | - | 36.1 | 142.6 | 178.7 | 159.4 | 554.8 | 332.0 | 1046.2 | 1224.9 | 8.4 | - | - | - | 0.7 | 4.8 | 2.2 | 7.2 | 23.3 | 7.9 | 31.1 | 81.2 | 120.2 | 7.4 | 150.9 | 1584.7 |
| Б1200.180.90-ТК7АII-5(6,7,11,12,13)М | 208.9 | - | 36.1 | 142.6 | 178.7 | 159.4 | 554.8 | 332.0 | 1046.2 | 1224.9 | 8.4 | 9.9 | - | 9.9 | 0.7 | 64.3 | 2.2 | - | 85.5 | 7.9 | 31.1 | - | 39.0 | 7.4 | 131.8 | 1565.6 |
| Б1200.194.90-ТК7АII-1(6)М | 208.9 | - | 36.1 | 146.5 | 182.6 | 159.4 | 505.8 | 256.6 | 921.8 | 1104.4 | 8.4 | - | - | - | 0.7 | 4.8 | 2.2 | - | 16.1 | 7.9 | 31.1 | - | 39.0 | 7.4 | 62.5 | 1375.8 |
| Б1200.194.90-ТК7АII-2(7)М | 208.9 | - | 36.1 | 146.5 | 182.6 | 159.4 | 505.8 | 256.6 | 921.8 | 1104.4 | 8.4 | - | - | - | 3.8 | 4.8 | 2.2 | 7.2 | 26.4 | 46.4 | 31.1 | 81.2 | 158.7 | 7.4 | 192.5 | 1505.8 |
| Б1200.194.90-ТК7АII-3(8)М | 208.9 | - | 36.1 | 146.5 | 182.6 | 159.4 | 505.8 | 256.6 | 921.8 | 1104.4 | 8.4 | - | - | - | 1.9 | 4.8 | 2.2 | 7.2 | 24.5 | 23.8 | 31.1 | 81.2 | 136.9 | 7.4 | 167.8 | 1481.1 |
| Б1200.194.90-ТК7АII-4(9)М | 208.9 | - | 36.1 | 146.5 | 182.6 | 159.4 | 505.8 | 256.6 | 921.8 | 1104.4 | 8.4 | 9.9 | - | 9.9 | 3.8 | 64.3 | 2.2 | - | 88.6 | 46.4 | 31.1 | - | 77.5 | 7.4 | 173.5 | 1436.8 |
| Б1200.194.90-ТК7АII-5(10)М | 208.9 | - | 36.1 | 146.5 | 182.6 | 159.4 | 505.8 | 256.6 | 921.8 | 1104.4 | 8.4 | 9.9 | - | 9.9 | 1.9 | 64.3 | 2.2 | - | 86.7 | 23.8 | 31.1 | - | 54.7 | 7.4 | 146.8 | 1462.1 |
| Б1200.180.90-ТК7АII-1Б | 208.9 | - | 36.1 | 142.6 | 178.7 | 159.4 | 554.8 | 332.0 | 1046.2 | 1224.9 | 8.4 | - | - | - | - | 2.8 | 2.2 | - | 13.4 | - | 31.1 | - | 31.1 | 7.4 | 51.9 | 1485.7 |
| Б1200.180.90-ТК7АII-2(3,4,8,9,10)Б | 208.9 | - | 36.1 | 142.6 | 178.7 | 159.4 | 554.8 | 332.0 | 1046.2 | 1224.9 | 8.4 | - | - | - | - | 2.8 | 2.2 | 7.2 | 20.6 | - | 31.1 | 81.2 | 112.3 | 7.4 | 140.3 | 1574.1 |
| Б1200.180.90-ТК7АII-5(6,7,11,12,13)Б | 208.9 | - | 36.1 | 142.6 | 178.7 | 159.4 | 554.8 | 332.0 | 1046.2 | 1224.9 | 8.4 | 9.4 | - | 9.4 | - | 60.0 | 2.2 | - | 80.0 | - | 31.1 | - | 31.1 | 7.4 | 118.5 | 1552.3 |
| Б1200.194.90-ТК7АII-1(6)Б | 208.9 | - | 36.1 | 146.5 | 182.6 | 159.4 | 505.8 | 256.6 | 921.8 | 1104.4 | 8.4 | - | - | - | - | 2.8 | 2.2 | - | 13.4 | - | 31.1 | - | 31.1 | 7.4 | 51.9 | 1365.2 |
| Б1200.194.90-ТК7АII-2(7)Б | 208.9 | - | 36.1 | 146.5 | 182.6 | 159.4 | 505.8 | 256.6 | 921.8 | 1104.4 | 8.4 | - | - | - | 2.8 | 2.8 | 2.2 | 7.2 | 23.4 | 34.7 | 31.1 | 81.2 | 147.0 | 7.4 | 177.8 | 1491.1 |
| Б1200.194.90-ТК7АII-3(8)Б | 208.9 | - | 36.1 | 146.5 | 182.6 | 159.4 | 505.8 | 256.6 | 921.8 | 1104.4 | 8.4 | - | - | - | 1.0 | 2.8 | 2.2 | 7.2 | 21.8 | 11.8 | 31.1 | 81.2 | 124.1 | 7.4 | 153.1 | 1468.4 |
| Б1200.194.90-ТК7АII-4(9)Б | 208.9 | - | 36.1 | 146.5 | 182.6 | 159.4 | 505.8 | 256.6 | 921.8 | 1104.4 | 8.4 | 9.4 | - | 9.4 | 2.8 | 60.0 | 2.2 | - | 82.8 | 34.7 | 31.1 | - | 65.8 | 7.4 | 156.0 | 1469.3 |
| Б1200.194.90-ТК7АII-5(10)Б | 208.9 | - | 36.1 | 146.5 | 182.6 | 159.4 | 505.8 | 256.6 | 921.8 | 1104.4 | 8.4 | 9.4 | - | 9.4 | 1.0 | 60.0 | 2.2 | - | 81.0 | 11.8 | 31.1 | - | 42.9 | 7.4 | 131.3 | 1444.6 |

| Марка элемента | Напрягаемая арматура из класса | Вспомогательная проволока, кг | Изделия арматурные, кг | | | | | | | Изделия закладные и анкеры, кг | | | | | | | | | Прокат | | | | | Всего | Общий расход, кг |
|---|---|---|---|---|---|---|---|---|---|---|---|---|---|---|---|---|---|---|---|---|---|---|---|---|---|
| | В | ГОСТ 3262-74* | Арматура класса | | | | | | | Арматура класса | | | | | | | | | ГОСТ см. 3503.1-81.5-8-ТТ | | | | ГОСТ 8732-78* | | |
| | ГОСТ 7348-81 | | А-I ГОСТ 5781-82* | | | А-III ГОСТ 5781-82* | | | Всего | В-I ГОСТ 6727-80* | А-I ГОСТ 5781-82* | | | А-III ГОСТ 5781-82* | | | | | | | | | | |
| | ø5 | ø2 | ø6 | ø8 | Итого | ø8 | ø10 | ø12 | Итого | ø4 | ø6 | ø14 | Итого | ø10 | ø12 | ø14 | ø20 | Итого | ø10 | ø12 | ø20 | Итого | ø102х8 | | |
| Б1500.140.90-ТВАIII-1Н | 359.6 | 0.9 | 43.4 | 191.0 | 234.4 | 52.8 | 321.9 | 482.2 | 856.9 | 1091.3 | 3.6 | 9.4 | 4.1 | 13.5 | - | 4.3 | - | - | 4.3 | 10.0 | 31.1 | - | 41.1 | 7.4 | 69.9 | 1521.7 |
| Б1500.140.90-ТВАIII-2(3,4)Н | 359.6 | 0.9 | 43.4 | 191.0 | 234.4 | 52.8 | 321.9 | 482.2 | 856.9 | 1091.3 | 3.6 | 9.4 | 4.1 | 13.5 | - | 4.3 | - | 7.4 | 11.7 | 10.8 | 31.1 | 101.5 | 142.6 | 7.4 | 178.8 | 1630.6 |
| Б1500.140.90-ТВАIII-5(6,7)Н | 359.6 | 0.9 | 43.4 | 191.0 | 234.4 | 52.8 | 321.9 | 482.2 | 856.9 | 1091.3 | 3.6 | 21.2 | 4.1 | 25.3 | - | 78.2 | - | - | 78.2 | 10.0 | 31.1 | - | 41.1 | 7.4 | 153.6 | 1605.4 |
| Б1500.174.90-ТВАIII-1Н | 359.6 | 0.9 | 43.4 | 204.0 | 247.4 | 52.8 | 309.8 | 442.5 | 805.1 | 1052.5 | 3.6 | 9.4 | 4.1 | 13.5 | - | 4.3 | - | - | 4.3 | 10.8 | 31.1 | - | 41.1 | 7.4 | 69.9 | 1482.9 |
| Б1500.174.90-ТВАIII-2Н | 359.6 | 0.9 | 43.4 | 204.0 | 247.4 | 52.8 | 309.8 | 442.5 | 805.1 | 1052.5 | 3.6 | 9.4 | 4.1 | 13.5 | 3.6 | 4.3 | - | 7.4 | 15.3 | 54.9 | 31.1 | 101.5 | 187.5 | 7.4 | 227.3 | 1640.3 |
| Б1500.174.90-ТВАIII-3Н | 359.6 | 0.9 | 43.4 | 204.0 | 247.4 | 52.8 | 309.8 | 442.5 | 805.1 | 1052.5 | 3.6 | 9.4 | 4.1 | 13.5 | 1.3 | 4.3 | - | 7.4 | 13.0 | 25.8 | 31.1 | 101.5 | 158.4 | 7.4 | 195.9 | 1608.9 |
| Б1500.174.90-ТВАIII-4Н | 359.6 | 0.9 | 43.4 | 204.0 | 247.4 | 52.8 | 309.8 | 442.5 | 805.1 | 1052.5 | 3.6 | 21.2 | 4.1 | 25.3 | 3.6 | 76.2 | - | - | 79.8 | 54.9 | 31.1 | - | 86.0 | 7.4 | 202.1 | 1615.1 |
| Б1500.174.90-ТВАIII-5Н | 359.6 | 0.9 | 43.4 | 204.0 | 247.4 | 52.8 | 309.8 | 442.5 | 805.1 | 1052.5 | 3.6 | 21.2 | 4.1 | 25.3 | 1.3 | 76.2 | - | - | 77.5 | 25.8 | 31.1 | - | 56.9 | 7.4 | 110.7 | 1583.7 |
| Б1500.140.90-ТВАIII-1М | 359.6 | 0.9 | 42.9 | 194.1 | 237.0 | 52.8 | 358.9 | 425.7 | 837.4 | 1074.4 | 3.6 | 9.4 | 4.1 | 13.5 | 0.7 | 6.3 | - | - | 7.0 | 17.9 | 31.1 | - | 49.0 | 7.4 | 80.5 | 1515.4 |
| Б1500.140.90-ТВАIII-2(3,4,8,9,10)М | 359.6 | 0.9 | 42.9 | 194.1 | 237.0 | 52.8 | 358.9 | 425.7 | 837.4 | 1074.4 | 3.6 | 9.4 | 4.1 | 13.5 | 0.7 | 6.3 | - | 7.4 | 14.4 | 17.9 | 31.1 | 101.5 | 150.5 | 7.4 | 189.4 | 1624.3 |
| Б1500.140.90-ТВАIII-5(6,7,11,12,13)М | 359.6 | 0.9 | 42.9 | 194.1 | 237.0 | 52.8 | 358.9 | 425.7 | 837.4 | 1074.4 | 3.6 | 22.1 | 4.1 | 26.2 | 0.7 | 82.8 | - | - | 83.5 | 17.9 | 31.1 | - | 49.0 | 7.4 | 169.7 | 1604.8 |
| Б1500.174.90-ТВАIII-1(6)М | 359.6 | 0.9 | 42.9 | 207.1 | 250.0 | 52.8 | 340.4 | 380.5 | 773.7 | 1023.7 | 3.6 | 9.4 | 4.1 | 13.5 | 0.7 | 6.3 | - | - | 7.0 | 17.9 | 31.1 | - | 49.0 | 7.4 | 80.5 | 1464.7 |
| Б1500.174.90-ТВАIII-2(7)М | 359.6 | 0.9 | 42.9 | 207.1 | 250.0 | 52.8 | 340.4 | 380.5 | 773.7 | 1023.7 | 3.6 | 9.4 | 4.1 | 13.5 | 4.6 | 6.3 | - | 7.4 | 18.3 | 66.7 | 31.1 | 101.5 | 199.3 | 7.4 | 242.1 | 1628.3 |
| Б1500.174.90-ТВАIII-3(8)М | 359.6 | 0.9 | 42.9 | 207.1 | 250.0 | 52.8 | 340.4 | 380.5 | 773.7 | 1023.7 | 3.6 | 9.4 | 4.1 | 13.5 | 2.3 | 6.3 | - | 7.4 | 16.0 | 37.6 | 31.1 | 101.5 | 170.2 | 7.4 | 210.7 | 1594.9 |
| Б1500.174.90-ТВАIII-4(9)М | 359.6 | 0.9 | 42.9 | 207.1 | 250.0 | 52.8 | 340.4 | 380.5 | 773.7 | 1023.7 | 3.6 | 22.1 | 4.1 | 26.2 | 4.6 | 82.8 | - | - | 87.4 | 66.7 | 31.1 | - | 97.8 | 7.4 | 262.4 | 1606.8 |
| Б1500.174.90-ТВАIII-5(10)М | 359.6 | 0.9 | 42.9 | 207.1 | 250.0 | 52.8 | 340.4 | 380.5 | 773.7 | 1023.7 | 3.6 | 22.1 | 4.1 | 26.2 | 2.3 | 82.8 | - | - | 85.1 | 37.6 | 31.1 | - | 68.7 | 7.4 | 191.0 | 1575.2 |
| Б1500.140.90-ТВАIII-1Б | 359.6 | 0.9 | 42.9 | 194.1 | 237.0 | 52.8 | 358.9 | 425.7 | 837.4 | 1074.4 | 3.6 | 9.4 | 4.1 | 13.5 | - | 4.3 | - | - | 4.3 | 10.0 | 31.1 | - | 41.1 | 7.4 | 69.9 | 1504.8 |
| Б1500.140.90-ТВАIII-2(3,4,8,9,10)Б | 359.6 | 0.9 | 42.9 | 194.1 | 237.0 | 52.8 | 358.9 | 425.7 | 837.4 | 1074.4 | 3.6 | 9.4 | 4.1 | 13.5 | - | 4.3 | - | 7.4 | 11.7 | 10.0 | 31.1 | 101.5 | 142.6 | 7.4 | 178.8 | 1613.7 |
| Б1500.140.90-ТВАIII-5(6,7,11,12,13)Б | 359.6 | 0.9 | 42.9 | 194.1 | 237.0 | 52.8 | 358.9 | 425.7 | 837.4 | 1074.4 | 3.6 | 21.5 | 4.1 | 25.6 | - | 78.5 | - | - | 78.5 | 10.0 | 31.1 | - | 41.1 | 7.4 | 156.2 | 1591.1 |
| Б1500.174.90-ТВАIII-1(6)Б | 359.6 | 0.9 | 42.9 | 207.1 | 250.0 | 52.8 | 340.4 | 380.5 | 773.7 | 1023.7 | 3.6 | 9.4 | 4.1 | 13.5 | - | 4.3 | - | - | 4.3 | 10.0 | 31.1 | - | 41.1 | 7.4 | 69.9 | 1454.1 |
| Б1500.174.90-ТВАIII-2(7)Б | 359.6 | 0.9 | 42.9 | 207.1 | 250.0 | 52.8 | 340.4 | 380.5 | 773.7 | 1023.7 | 3.6 | 9.4 | 4.1 | 13.5 | 3.6 | 4.3 | - | 7.4 | 15.3 | 54.9 | 31.1 | 101.5 | 187.5 | 7.4 | 227.3 | 1611.5 |
| Б1500.174.90-ТВАIII-3(8)Б | 359.6 | 0.9 | 42.9 | 207.1 | 250.0 | 52.8 | 340.4 | 380.5 | 773.7 | 1023.7 | 3.6 | 9.4 | 4.1 | 13.5 | 1.3 | 4.3 | - | 7.4 | 13.0 | 25.8 | 31.1 | 101.5 | 158.4 | 7.4 | 195.9 | 1580.1 |
| Б1500.174.90-ТВАIII-4(9)Б | 359.6 | 0.9 | 42.9 | 207.1 | 250.0 | 52.8 | 340.4 | 380.5 | 773.7 | 1023.7 | 3.6 | 21.5 | 4.1 | 25.6 | 3.6 | 78.5 | - | - | 82.1 | 54.9 | 31.1 | - | 86.0 | 7.4 | 204.7 | 1588.9 |
| Б1500.174.90-ТВАIII-5(10)Б | 359.6 | 0.9 | 42.9 | 207.1 | 250.0 | 52.8 | 340.4 | 380.5 | 773.7 | 1023.7 | 3.6 | 21.5 | 4.1 | 25.6 | 1.3 | 78.5 | - | - | 79.8 | 25.8 | 31.1 | - | 56.9 | 7.4 | 173.3 | 1557.5 |

Марки стали см. 3.503.1-81.5-7-ТТ табл.2

| | | |
|---|---|---|
| Н. контр. | Прохоров | |
| Нач. ОИС | Постовой | |
| Глав. спец. | Прохоров | |
| ГИП | Маркин | |
| Нач. груп. | Старова | |
| Инж. Iк. | Филимонова | |
| Инж. IIк. | Яновская | |

3.503.1-81.5-7-51РС

Ведомость расхода стали на балку L= 15 м. Армирование пучками из стали класса В и арматурой класса А-III

| Стадия | Лист | Листов |
|---|---|---|
| Р | 1 | 2 |

СОЮЗДОРПРОЕКТ

Формат А3

25761-02 91

| Марка элемента | Изделия арматурные, кг | | | | | | | | | | Изделия закладные и анкеры, кг | | | | | | | | | | | | | | | Общий расход, кг |
|---|---|---|---|---|---|---|---|---|---|---|---|---|---|---|---|---|---|---|---|---|---|---|---|---|---|---|
| | Напрягаемая арматура, кг класса | Вязальная проволока, кг | Арматура класса | | | | | | | Всего | Арматура класса | | | | | | | | | Прокат | | | | | Всего | |
| | | | A-I | | | A-III | | | | | B-I | A-I | | | A-III | | | | | ГОСТ см. 3.503.1-81.5-8-ТТ | | | | ГОСТ 8732-78* | | |
| | B | | ГОСТ 5781-82* | | | ГОСТ 5781-82* | | | | | ГОСТ 6727-80* | ГОСТ 5781-82* | | | ГОСТ 5781-82* | | | | | | | | | | | |
| | ГОСТ 7348-81* | ГОСТ 3282-74* | | | | | | | | | | | | | | | | | | | | | | | | |
| | ø5 | ø2 | ø6 | ø8 | Итого | ø8 | ø10 | ø12 | Итого | | ø4 | ø6 | ø14 | Итого | ø10 | ø12 | ø14 | ø20 | Итого | б10 | б12 | б20 | Итого | о102х6 | | |
| 51500.180.90-ТВАIII-1Н | 359.6 | 0.9 | 43.4 | 204.0 | 247.4 | 52.8 | 368.4 | 526.3 | 947.5 | 1194.9 | 3.6 | 9.4 | 4.1 | 13.5 | - | 4.3 | - | - | 4.3 | 10.0 | 31.1 | - | 41.1 | 7.4 | 69.9 | 1625.3 |
| 51500.180.90-ТВАIII-2(3.4)Н | 359.6 | 0.9 | 43.4 | 204.0 | 247.4 | 52.8 | 368.4 | 526.3 | 947.5 | 1194.9 | 3.6 | 9.4 | 4.1 | 13.5 | - | 4.3 | - | 7.4 | 11.7 | 10.0 | 31.1 | 101.5 | 142.6 | 7.4 | 178.8 | 1734.2 |
| 51500.180.90-ТВАIII-5(6.7)Н | 359.6 | 0.9 | 43.4 | 204.0 | 247.4 | 52.8 | 368.4 | 526.3 | 947.5 | 1194.9 | 3.6 | 21.2 | 4.1 | 25.3 | - | 76.2 | - | - | 76.2 | 10.0 | 31.1 | - | 41.1 | 7.4 | 153.6 | 1709.0 |
| 51500.194.90-ТВАIII-1Н | 359.6 | 0.9 | 43.4 | 210.5 | 253.9 | 52.8 | 334.1 | 464.6 | 851.5 | 1105.4 | 3.6 | 9.4 | 4.1 | 13.5 | - | 4.3 | - | - | 4.3 | 10.0 | 31.1 | - | 41.1 | 7.4 | 69.9 | 1335.8 |
| 51500.194.90-ТВАIII-2Н | 359.6 | 0.9 | 43.4 | 210.5 | 253.9 | 52.8 | 334.1 | 464.6 | 851.5 | 1105.4 | 3.6 | 9.4 | 4.1 | 13.5 | 3.6 | 4.3 | - | 7.4 | 15.3 | 54.9 | 31.1 | 101.5 | 187.5 | 7.4 | 227.3 | 1693.2 |
| 51500.194.90-ТВАIII-3Н | 359.6 | 0.9 | 43.4 | 210.5 | 253.9 | 52.8 | 334.1 | 464.6 | 851.5 | 1105.4 | 3.6 | 9.4 | 4.1 | 13.5 | 1.3 | 4.3 | - | 7.4 | 13.0 | 25.8 | 31.1 | 101.5 | 158.4 | 7.4 | 195.9 | 1661.8 |
| 51500.194.90-ТВАIII-4Н | 359.6 | 0.9 | 43.4 | 210.5 | 253.9 | 52.8 | 334.1 | 464.6 | 851.5 | 1105.4 | 3.6 | 21.2 | 4.1 | 25.3 | 3.6 | 76.2 | - | - | 79.8 | 54.9 | 31.1 | - | 86.0 | 7.4 | 202.1 | 1668.0 |
| 51500.194.90-ТВАIII-5Н | 359.6 | 0.9 | 43.4 | 210.5 | 253.9 | 52.8 | 334.1 | 464.6 | 851.5 | 1105.4 | 3.6 | 21.2 | 4.1 | 25.3 | 1.3 | 76.2 | - | - | 77.5 | 25.8 | 31.1 | - | 56.9 | 7.4 | 170.1 | 1630.9 |
| 51500.180.90-ТВАIII-1М | 359.6 | 0.9 | 42.9 | 207.1 | 250.0 | 52.8 | 412.2 | 474.9 | 939.9 | 1189.9 | 3.6 | 9.4 | 4.1 | 13.5 | 0.7 | 6.3 | - | - | 7.0 | 17.9 | 31.1 | - | 49.0 | 7.4 | 80.5 | 1630.9 |
| 51500.180.90-ТВАIII-2(3.4.8.9.10)М | 359.6 | 0.9 | 42.9 | 207.1 | 250.0 | 52.8 | 412.2 | 474.9 | 939.9 | 1189.9 | 3.6 | 9.4 | 4.1 | 13.5 | 0.7 | 6.3 | - | 7.4 | 14.4 | 17.9 | 31.1 | 101.5 | 150.5 | 7.4 | 189.4 | 1739.8 |
| 51500.180.90-ТВАIII-5(6.7.11.12.13)М | 359.6 | 0.9 | 42.9 | 207.1 | 250.0 | 52.8 | 412.2 | 474.9 | 939.9 | 1189.9 | 3.6 | 22.1 | 4.1 | 26.2 | 0.7 | 82.8 | - | - | 83.5 | 17.9 | 31.1 | - | 49.0 | 7.4 | 169.7 | 1720.1 |
| 51500.194.90-ТВАIII-1(6)М | 359.6 | 0.9 | 42.9 | 213.6 | 256.5 | 52.8 | 368.2 | 405.7 | 826.7 | 1083.2 | 3.6 | 9.4 | 4.1 | 13.5 | 0.7 | 6.3 | - | - | 7.0 | 17.9 | 31.1 | - | 49.0 | 7.4 | 80.5 | 1524.2 |
| 51500.194.90-ТВАIII-2(7)М | 359.6 | 0.9 | 42.9 | 213.6 | 256.5 | 52.8 | 368.2 | 405.7 | 826.7 | 1083.2 | 3.6 | 9.4 | 4.1 | 13.5 | 4.6 | 6.3 | - | 7.4 | 18.3 | 68.7 | 31.1 | 101.5 | 199.3 | 7.4 | 242.1 | 1685.8 |
| 51500.194.90-ТВАIII-3(8)М | 359.6 | 0.9 | 42.9 | 213.6 | 256.5 | 52.8 | 368.2 | 405.7 | 826.7 | 1083.2 | 3.6 | 9.4 | 4.1 | 13.5 | 2.3 | 6.3 | - | 7.4 | 16.0 | 37.6 | 31.1 | 101.5 | 170.2 | 7.4 | 210.7 | 1654.4 |
| 51500.194.90-ТВАIII-4(9)М | 359.6 | 0.9 | 42.9 | 213.6 | 256.5 | 52.8 | 368.2 | 405.7 | 826.7 | 1083.2 | 3.6 | 22.1 | 4.1 | 26.2 | 4.6 | 82.8 | - | - | 87.4 | 66.7 | 31.1 | - | 97.8 | 7.4 | 222.4 | 1666.1 |
| 51500.194.90-ТВАIII-5(10)М | 359.6 | 0.9 | 42.9 | 213.6 | 256.5 | 52.8 | 368.2 | 405.7 | 826.7 | 1083.2 | 3.6 | 22.1 | 4.1 | 26.2 | 2.3 | 82.8 | - | - | 85.1 | 37.6 | 31.1 | - | 68.7 | 7.4 | 191.0 | 1634.7 |
| 51500.180.90-ТВАIII-1Б | 359.6 | 0.9 | 42.9 | 207.1 | 250.0 | 52.8 | 412.2 | 474.9 | 939.9 | 1189.9 | 3.6 | 9.4 | 4.1 | 13.5 | - | 4.3 | - | - | 4.3 | 10.0 | 31.1 | - | 41.1 | 7.4 | 69.9 | 1620.3 |
| 51500.180.90-ТВАIII-2(3.4.8.9.10)Б | 359.6 | 0.9 | 42.9 | 207.1 | 250.0 | 52.8 | 412.2 | 474.9 | 939.9 | 1189.9 | 3.6 | 9.4 | 4.1 | 13.5 | - | 4.3 | - | 7.4 | 11.7 | 10.0 | 31.1 | 101.5 | 142.6 | 7.4 | 178.8 | 1729.2 |
| 51500.180.90-ТВАIII-5(6.7.11.12.13)Б | 359.6 | 0.9 | 42.9 | 207.1 | 250.0 | 52.8 | 412.2 | 474.9 | 939.9 | 1189.9 | 3.6 | 21.5 | 4.1 | 25.6 | - | 78.5 | - | - | 78.5 | 10.0 | 31.1 | - | 41.1 | 7.4 | 156.2 | 1706.6 |
| 51500.194.90-ТВАIII-1(6)Б | 359.6 | 0.9 | 42.9 | 213.6 | 256.5 | 52.8 | 368.2 | 405.7 | 826.7 | 1083.2 | 3.6 | 9.4 | 4.1 | 13.5 | - | 4.3 | - | - | 4.3 | 10.0 | 31.1 | - | 41.1 | 7.4 | 69.9 | 1513.6 |
| 51500.194.90-ТВАIII-2(7)Б | 359.6 | 0.9 | 42.9 | 213.6 | 256.5 | 52.8 | 368.2 | 405.7 | 826.7 | 1083.2 | 3.6 | 9.4 | 4.1 | 13.5 | 3.6 | 4.3 | - | 7.4 | 15.3 | 54.9 | 31.1 | 101.5 | 187.5 | 7.4 | 217.3 | 1671.0 |
| 51500.194.90-ТВАIII-3(8)Б | 359.6 | 0.9 | 42.9 | 213.6 | 256.5 | 52.8 | 368.2 | 405.7 | 826.7 | 1083.2 | 3.6 | 9.4 | 4.1 | 13.5 | 1.3 | 4.3 | - | 7.4 | 13.0 | 25.8 | 31.1 | 101.5 | 158.4 | 7.4 | 195.9 | 1639.6 |
| 51500.194.90-ТВАIII-4(9)Б | 359.6 | 0.9 | 42.9 | 213.6 | 256.5 | 52.8 | 368.2 | 405.7 | 826.7 | 1083.2 | 3.6 | 21.5 | 4.1 | 25.6 | 3.6 | 78.5 | - | - | 82.1 | 54.9 | 31.1 | - | 86.0 | 7.4 | 204.7 | 1648.4 |
| 51500.194.90-ТВАIII-5(10)Б | 359.6 | 0.9 | 42.9 | 213.6 | 256.5 | 52.8 | 368.2 | 405.7 | 826.7 | 1083.2 | 3.6 | 21.5 | 4.1 | 25.6 | 1.3 | 78.5 | - | - | 79.8 | 25.8 | 31.1 | - | 56.9 | 7.4 | 173.3 | 1617.0 |

| Марка элемента | Напрягаемая арматура кг класса | Вязальная проволока кг | Изделия арматурные, кг | | | | | | | Изделия закладные и анкеры, кг | | | | | | | | | | | | | Общий расход кг |
|---|---|---|---|---|---|---|---|---|---|---|---|---|---|---|---|---|---|---|---|---|---|---|---|
| | | | Арматура класса | | | | | | Всего | Арматура класса | | | | | | | | | Прокат | | | | Всего | |
| | B | | A-I | | | A-II | | | | B-I | A-I | | | A-II | | | | | | | | | |
| | ГОСТ 7348-81* | ГОСТ 3282-74* | ГОСТ 5781-82* | | | ГОСТ 5781-82* | | | | ГОСТ 6727-80* | ГОСТ 5781-82* | | | ГОСТ 5781-82* | | | | | ГОСТ см. 3503.1-815-8-ТТ | | | | ГОСТ 8732-78* | | |
| | ⌀5 | ⌀2 | ⌀6 | ⌀8 | Итого | ⌀10 | ⌀12 | ⌀14 | Итого | ⌀4 | ⌀8 | ⌀14 | Итого | ⌀10 | ⌀12 | ⌀14 | ⌀22 | Итого | 610 | 612 | 620 | Итого | ⌀102х8 | | |
| 61500.140.90-ТВАII-1Н | 359.6 | 0.9 | 43.4 | 191.0 | 234.4 | 180.1 | 574.7 | 315.0 | 1069.8 | 1304.2 | 3.6 | 9.4 | 4.1 | 13.5 | - | 2.8 | 2.2 | - | 5.0 | 10.0 | 31.1 | - | 41.1 | 7.4 | 70.6 | 1735.3 |
| 61500.140.90-ТВАII-2(3,4)Н | 359.6 | 0.9 | 43.4 | 191.0 | 234.4 | 180.1 | 574.7 | 315.0 | 1069.8 | 1304.2 | 3.6 | 9.4 | 4.1 | 13.5 | - | 2.8 | 2.2 | 9.0 | 14.0 | 10.0 | 31.1 | 101.5 | 142.6 | 7.4 | 181.1 | 1845.8 |
| 61500.140.90-ТВАII-5(6,7)Н | 359.6 | 0.9 | 43.4 | 191.0 | 234.4 | 180.1 | 574.7 | 315.0 | 1069.8 | 1304.2 | 3.6 | 21.2 | 4.1 | 25.3 | - | 74.7 | 2.2 | - | 76.9 | 10.0 | 31.1 | - | 41.1 | 7.4 | 154.3 | 1819.0 |
| 61500.174.90-ТВАII-1Н | 359.6 | 0.9 | 43.4 | 204.0 | 247.4 | 180.1 | 557.9 | 261.0 | 999.0 | 1246.4 | 3.6 | 9.4 | 4.1 | 13.5 | - | 2.8 | 2.2 | - | 5.0 | 10.0 | 31.1 | - | 41.1 | 7.4 | 70.6 | 1677.5 |
| 61500.174.90-ТВАII-2Н | 359.6 | 0.9 | 43.4 | 204.0 | 247.4 | 180.1 | 557.9 | 261.0 | 999.0 | 1246.4 | 3.6 | 9.4 | 4.1 | 13.5 | 3.6 | 2.8 | 2.2 | 9.0 | 17.6 | 54.9 | 31.1 | 101.5 | 187.5 | 7.4 | 229.6 | 1836.5 |
| 61500.174.90-ТВАII-3Н | 359.6 | 0.9 | 43.4 | 204.0 | 247.4 | 180.1 | 557.9 | 261.0 | 999.0 | 1246.4 | 3.6 | 9.4 | 4.1 | 13.5 | 1.3 | 2.8 | 2.2 | 9.0 | 15.3 | 25.8 | 31.1 | 101.5 | 158.4 | 7.4 | 198.2 | 1805.1 |
| 61500.174.90-ТВАII-4Н | 359.6 | 0.9 | 43.4 | 204.0 | 247.4 | 180.1 | 557.9 | 261.0 | 999.0 | 1246.4 | 3.6 | 21.2 | 4.1 | 25.3 | 3.6 | 74.7 | 2.2 | - | 80.5 | 54.9 | 31.1 | - | 86.0 | 7.4 | 202.8 | 1809.7 |
| 61500.174.90-ТВАII-5Н | 359.6 | 0.9 | 43.4 | 204.0 | 247.4 | 180.1 | 557.9 | 261.0 | 999.0 | 1246.4 | 3.6 | 21.2 | 4.1 | 25.3 | 1.3 | 74.7 | 2.2 | - | 78.2 | 25.8 | 31.1 | - | 56.9 | 7.4 | 171.4 | 1778.5 |
| 61500.140.90-ТВАII-1М | 359.6 | 0.9 | 42.9 | 194.1 | 237.0 | 180.1 | 542.9 | 352.5 | 1075.5 | 1312.5 | 3.6 | 9.4 | 4.1 | 13.5 | 0.7 | 4.8 | 2.2 | - | 7.7 | 17.9 | 31.1 | - | 49.0 | 7.4 | 81.2 | 1754.2 |
| 61500.140.90-ТВАII-2(3,4,8,9,10)М | 359.6 | 0.9 | 42.9 | 194.1 | 237.0 | 180.1 | 542.9 | 352.5 | 1075.5 | 1312.5 | 3.6 | 9.4 | 4.1 | 13.5 | 0.7 | 4.8 | 2.2 | 9.0 | 16.7 | 17.9 | 31.1 | 101.5 | 150.5 | 7.4 | 181.7 | 1864.7 |
| 61500.140.90-ТВАII-5(6,7,11,12,13)М | 359.6 | 0.9 | 42.9 | 194.1 | 237.0 | 180.1 | 542.9 | 352.5 | 1075.5 | 1312.5 | 3.6 | 22.1 | 4.1 | 26.2 | 0.7 | 61.3 | 2.2 | - | 64.2 | 17.9 | 31.1 | - | 49.0 | 7.4 | 170.4 | 1843.4 |
| 61500.174.90-ТВАII-1(6)М | 350.6 | 0.9 | 42.9 | 207.1 | 250.0 | 180.1 | 517.7 | 291.2 | 989.0 | 1239.0 | 3.6 | 9.4 | 4.1 | 13.5 | 0.7 | 4.8 | 2.2 | - | 7.7 | 17.9 | 31.1 | - | 49.0 | 7.4 | 81.2 | 1680.7 |
| 61500.174.90-ТВАII-2(7)М | 350.6 | 0.9 | 42.9 | 207.1 | 250.0 | 180.1 | 517.7 | 291.2 | 989.0 | 1239.0 | 3.6 | 9.4 | 4.1 | 13.5 | 4.6 | 4.8 | 2.2 | 9.0 | 20.6 | 66.7 | 31.1 | 101.5 | 199.3 | 7.4 | 244.4 | 1843.9 |
| 61500.174.90-ТВАII-3(8)М | 359.6 | 0.9 | 42.9 | 207.1 | 250.0 | 180.1 | 517.7 | 291.2 | 989.0 | 1239.0 | 3.6 | 9.4 | 4.1 | 13.5 | 2.3 | 4.8 | 2.2 | 9.0 | 18.3 | 37.6 | 31.1 | 101.5 | 170.2 | 7.4 | 213.0 | 1812.5 |
| 61500.174.90-ТВАII-4(9)М | 359.6 | 0.9 | 42.9 | 207.1 | 250.0 | 180.1 | 517.7 | 291.2 | 989.0 | 1239.0 | 3.6 | 22.1 | 4.1 | 26.2 | 4.6 | 61.3 | 2.2 | - | 88.1 | 66.7 | 31.1 | - | 97.8 | 7.4 | 223.1 | 1822.6 |
| 61500.174.90-ТВАII-5(10)М | 359.6 | 0.9 | 42.9 | 207.1 | 250.0 | 180.1 | 517.7 | 291.2 | 989.0 | 1239.0 | 3.6 | 22.1 | 4.1 | 26.2 | 2.3 | 61.3 | 2.2 | - | 85.8 | 37.6 | 31.1 | - | 68.7 | 7.4 | 191.7 | 1781.2 |
| 61500.140.90-ТВАII-1Б | 359.6 | 0.9 | 42.9 | 194.1 | 237.0 | 180.1 | 542.9 | 352.5 | 1075.5 | 1312.5 | 3.6 | 9.4 | 4.1 | 13.5 | - | 2.8 | 2.2 | - | 5.0 | 10.0 | 31.1 | - | 41.1 | 7.4 | 70.6 | 1743.6 |
| 61500.140.90-ТВАII-2(3,4,8,9,10)Б | 359.6 | 0.9 | 42.9 | 194.1 | 237.0 | 180.1 | 542.9 | 352.5 | 1075.5 | 1312.5 | 3.6 | 9.4 | 4.1 | 13.5 | - | 2.8 | 2.2 | 9.0 | 14.0 | 10.0 | 31.1 | 101.5 | 142.6 | 7.4 | 181.1 | 1854.1 |
| 61500.140.90-ТВАII-5(6,7,11,12,13)Б | 359.6 | 0.9 | 42.9 | 194.1 | 237.0 | 180.1 | 542.9 | 352.5 | 1075.5 | 1312.5 | 3.6 | 21.5 | 4.1 | 25.6 | - | 77.0 | 2.2 | - | 79.2 | 10.0 | 31.1 | - | 41.1 | 7.4 | 156.9 | 1829.9 |
| 61500.174.90-ТВАII-1(6)Б | 359.6 | 0.9 | 42.9 | 207.1 | 250.0 | 180.1 | 517.7 | 291.2 | 989.0 | 1239.0 | 3.6 | 9.4 | 4.1 | 13.5 | - | 2.8 | 2.2 | - | 5.0 | 10.0 | 31.1 | - | 41.1 | 7.4 | 70.6 | 1670.1 |
| 61500.174.90-ТВАII-2(7)Б | 359.6 | 0.9 | 42.9 | 207.1 | 250.0 | 180.1 | 517.7 | 291.2 | 989.0 | 1239.0 | 3.6 | 9.4 | 4.1 | 13.5 | 3.6 | 2.8 | 2.2 | 9.0 | 17.6 | 54.9 | 31.1 | 101.5 | 187.5 | 7.4 | 229.6 | 1829.1 |
| 61500.174.90-ТВАII-3(8)Б | 359.6 | 0.9 | 42.9 | 207.1 | 250.0 | 180.1 | 517.7 | 291.2 | 989.0 | 1239.0 | 3.6 | 9.4 | 4.1 | 13.5 | 1.3 | 2.8 | 2.2 | 9.0 | 15.3 | 25.8 | 31.1 | 101.5 | 158.4 | 7.4 | 198.2 | 1737.7 |
| 61500.174.90-ТВАII-4(9)Б | 359.6 | 0.9 | 42.9 | 207.1 | 250.0 | 180.1 | 517.7 | 291.2 | 989.0 | 1239.0 | 3.6 | 21.5 | 4.1 | 25.6 | 3.6 | 77.0 | 2.2 | - | 82.8 | 54.9 | 31.1 | - | 86.0 | 7.4 | 205.4 | 1804.9 |
| 61500.174.90-ТВАII-5(10)Б | 359.6 | 0.9 | 42.9 | 207.1 | 250.0 | 180.1 | 517.7 | 291.2 | 989.0 | 1239.0 | 3.6 | 21.5 | 4.1 | 25.6 | 1.3 | 77.0 | 2.2 | - | 80.5 | 25.8 | 31.1 | - | 56.9 | 7.4 | 174.0 | 1773.5 |

Марки стали см. 3.503.1-81.5-7-ТТ табл.2

| | | |
|---|---|---|
| Н. контр. | Прохоров | |
| Нач. ОИС | Постовой | |
| Глав. спец. | Прохоров | |
| ГИП | Маркин | |
| Нач. груп. | Старова | |
| Инж. Iк. | Филиппова | |
| Инж. IIк. | Яновская | |

3.503.1-81.5-7-52РС

Ведомость расхода стали на балку L= 15 м. Армирование пучками из стали класса В и арматурой класса А-II

| Стадия | Лист | Листов |
|---|---|---|
| Р | 1 | 2 |

СОЮЗДОРПРОЕКТ

Формат А3

25761-02 93

| Марка элемента | Напрягаемая арматура, кг класса | Вязальная проволока, кг | Изделия арматурные, кг | | | | | | | Изделия закладные и анкеры, кг | | | | | | | | | | | | | | Общий расход, кг |
|---|---|---|---|---|---|---|---|---|---|---|---|---|---|---|---|---|---|---|---|---|---|---|---|---|
| | | | Арматура класса | | | | | | | Арматура класса | | | | | | | | | Прокат | | | | | |
| | | | A-I | | | A-II | | | | B-I | A-I | | | A-II | | | | | | | | | Всего | |
| | B | | ГОСТ 5781-82* | | | ГОСТ 5781-82* | | | | ГОСТ 6727-80* | ГОСТ 5781-82* | | | ГОСТ 5781-82* | | | | | ГОСТ ск. 3503.1-815-8-ТТ | | | | ГОСТ 8732-78* | | |
| | ГОСТ 7348-81* | ГОСТ 3282-74* | | | | | | | | | | | | | | | | | | | | | | |
| | ø5 | ø2 | ø6 | ø8 | Итого | ø10 | ø12 | ø14 | Итого | ø4 | ø6 | ø14 | Итого | ø10 | ø12 | ø14 | ø22 | Итого | б10 | б12 | б20 | Итого | о102х6 | | |
| Б1500.180.90-ТВАII-1Н | 359.6 | 0.9 | 43.4 | 204.0 | 247.4 | 180.1 | 641.7 | 376.8 | 1198.6 | 1446.8 | 3.6 | 9.4 | 4.1 | 13.5 | - | 2.8 | 2.2 | - | 5.0 | 10.0 | 31.1 | - | 41.1 | 7.4 | 70.6 | 1877.1 |
| Б1500.180.90-ТВАII-2(3,4)Н | 359.6 | 0.9 | 43.4 | 204.0 | 247.4 | 180.1 | 641.7 | 376.8 | 1198.6 | 1446.8 | 3.6 | 9.4 | 4.1 | 13.5 | - | 2.8 | 2.2 | 9.0 | 14.0 | 10.0 | 31.1 | 101.5 | 142.6 | 7.4 | 181.1 | 1987.6 |
| Б1500.180.90-ТВАII-5(6,7)Н | 359.6 | 0.9 | 43.4 | 204.0 | 247.4 | 180.1 | 641.7 | 376.8 | 1198.6 | 1446.8 | 3.6 | 21.2 | 4.1 | 25.3 | - | 74.7 | 2.2 | - | 76.9 | 10.0 | 31.1 | - | 41.1 | 7.4 | 154.3 | 1960.8 |
| Б1500.194.90-ТВАII-1Н | 359.6 | 0.9 | 43.4 | 210.5 | 253.9 | 180.1 | 592.1 | 292.6 | 1064.8 | 1318.7 | 3.6 | 9.4 | 4.1 | 13.5 | - | 2.8 | 2.2 | - | 5.0 | 10.0 | 31.1 | - | 41.1 | 7.4 | 70.6 | 1749.8 |
| Б1500.194.90-ТВАII-2Н | 359.6 | 0.9 | 43.4 | 210.5 | 253.9 | 180.1 | 592.1 | 292.6 | 1064.8 | 1318.7 | 3.6 | 9.4 | 4.1 | 13.5 | 3.6 | 2.8 | 2.2 | 9.0 | 17.6 | 54.9 | 31.1 | 101.5 | 187.5 | 7.4 | 229.6 | 1918.8 |
| Б1500.194.90-ТВАII-3Н | 359.6 | 0.9 | 43.4 | 210.5 | 253.9 | 180.1 | 592.1 | 292.6 | 1064.8 | 1318.7 | 3.6 | 9.4 | 4.1 | 13.5 | 1.3 | 2.8 | 2.2 | 9.0 | 15.3 | 25.8 | 31.1 | 101.5 | 158.4 | 7.4 | 198.2 | 1877.4 |
| Б1500.194.90-ТВАII-4Н | 359.6 | 0.9 | 43.4 | 210.5 | 253.9 | 180.1 | 592.1 | 292.6 | 1064.8 | 1318.7 | 3.6 | 21.2 | 4.1 | 25.3 | 3.6 | 74.7 | 2.2 | - | 80.5 | 54.9 | 31.1 | - | 86.0 | 7.4 | 202.8 | 1982.0 |
| Б1500.194.90-ТВАII-5Н | 359.6 | 0.9 | 43.4 | 210.5 | 253.9 | 180.1 | 592.1 | 292.6 | 1064.8 | 1318.7 | 3.6 | 21.2 | 4.1 | 25.3 | 1.3 | 74.7 | 2.2 | - | 78.2 | 25.8 | 31.1 | - | 56.9 | 7.4 | 171.4 | 1850.6 |
| Б1500.180.90-ТВАII-1М | 359.6 | 0.9 | 42.9 | 207.1 | 250.0 | 180.1 | 620.5 | 421.6 | 1222.2 | 1472.2 | 3.6 | 9.4 | 4.1 | 13.5 | 0.7 | 4.8 | 2.2 | - | 7.7 | 17.9 | 31.1 | - | 49.0 | 7.4 | 81.2 | 1913.9 |
| Б1500.180.90-ТВАII-2(3,4,8,9,10)М | 359.6 | 0.9 | 42.9 | 207.1 | 250.0 | 180.1 | 620.5 | 421.6 | 1222.2 | 1472.2 | 3.6 | 9.4 | 4.1 | 13.5 | 0.7 | 4.8 | 2.2 | 9.0 | 16.7 | 17.9 | 31.1 | 101.5 | 150.5 | 7.4 | 191.7 | 2024.4 |
| Б1500.180.90-ТВАII-5(6,7,11,12)*)М | 359.6 | 0.9 | 42.9 | 207.1 | 250.0 | 180.1 | 620.5 | 421.6 | 1222.2 | 1472.2 | 3.6 | 22.1 | 4.1 | 26.2 | 0.7 | 81.3 | 2.2 | - | 84.2 | 17.9 | 31.1 | - | 49.0 | 7.4 | 170.4 | 2003.1 |
| Б1500.194.90-ТВАII-1(6)М | 359.6 | 0.9 | 42.9 | 213.6 | 256.5 | 180.1 | 557.0 | 326.4 | 1063.5 | 2383.5 | 3.6 | 9.4 | 4.1 | 13.5 | 0.7 | 4.8 | 2.2 | - | 7.7 | 17.9 | 31.1 | - | 49.0 | 7.4 | 81.2 | 2825.2 |
| Б1500.194.90-ТВАII-2(7)М | 359.6 | 0.9 | 42.9 | 213.6 | 256.5 | 180.1 | 557.0 | 326.4 | 1063.5 | 2383.5 | 3.6 | 9.4 | 4.1 | 13.5 | 4.6 | 4.8 | 2.2 | 9.0 | 20.6 | 66.7 | 31.1 | 101.5 | 199.3 | 7.4 | 244.4 | 2988.4 |
| Б1500.194.90-ТВАII-3(8)М | 359.6 | 0.9 | 42.9 | 213.6 | 256.5 | 180.1 | 557.0 | 326.4 | 1063.5 | 2383.5 | 3.6 | 9.4 | 4.1 | 13.5 | 2.3 | 4.8 | 2.2 | 9.0 | 18.3 | 37.6 | 31.1 | 101.5 | 170.2 | 7.4 | 213.0 | 2957.0 |
| Б1500.194.90-ТВАII-4(9)М | 359.6 | 0.9 | 42.9 | 213.6 | 256.5 | 180.1 | 557.0 | 326.4 | 1063.5 | 2383.5 | 3.6 | 22.1 | 4.1 | 26.2 | 4.6 | 81.3 | 2.2 | - | 88.1 | 66.7 | 31.1 | - | 97.8 | 7.4 | 223.1 | 2967.1 |
| Б1500.194.90-ТВАII-5(10)М | 359.6 | 0.9 | 42.9 | 213.6 | 256.5 | 180.1 | 557.0 | 326.4 | 1063.5 | 2383.5 | 3.6 | 22.1 | 4.1 | 26.2 | 2.3 | 81.3 | 2.2 | - | 85.8 | 37.6 | 31.1 | - | 68.7 | 7.4 | 191.7 | 2935.7 |
| Б1500.180.90-ТВАII-1Б | 359.6 | 0.9 | 42.9 | 207.1 | 250.0 | 180.1 | 620.5 | 421.6 | 1222.2 | 1472.2 | 3.6 | 9.4 | 4.1 | 13.5 | - | 2.8 | 2.2 | - | 5.0 | 10.0 | 31.1 | - | 41.1 | 7.4 | 70.6 | 1903.3 |
| Б1500.180.90-ТВАII-2(3,4,8,9,10)Б | 359.6 | 0.9 | 42.9 | 207.1 | 250.0 | 180.1 | 620.5 | 421.6 | 1222.2 | 1472.2 | 3.6 | 9.4 | 4.1 | 13.5 | - | 2.8 | 2.2 | 9.0 | 14.0 | 10.0 | 31.1 | 101.5 | 142.6 | 7.4 | 181.1 | 2013.8 |
| Б1500.180.90-ТВАII-5(6,7,11,12,13)Б | 359.6 | 0.9 | 42.9 | 207.1 | 250.0 | 180.1 | 620.5 | 421.6 | 1222.2 | 1472.2 | 3.6 | 21.5 | 4.1 | 25.6 | - | 77.0 | 2.2 | - | 79.2 | 10.0 | 31.1 | - | 41.1 | 7.4 | 156.9 | 1989.6 |
| Б1500.194.90-ТВАII-1(6)Б | 359.6 | 0.9 | 42.9 | 213.6 | 256.5 | 180.1 | 557.0 | 326.4 | 1063.5 | 2383.5 | 3.6 | 9.4 | 4.1 | 13.5 | - | 2.8 | 2.2 | - | 5.0 | 10.0 | 31.1 | - | 41.1 | 7.4 | 70.6 | 2814.6 |
| Б1500.194.90-ТВАII-2(7)Б | 359.6 | 0.9 | 42.9 | 213.6 | 256.5 | 180.1 | 557.0 | 326.4 | 1063.5 | 2383.5 | 3.6 | 9.4 | 4.1 | 13.5 | 3.6 | 2.8 | 2.2 | 9.0 | 17.6 | 54.9 | 31.1 | 101.5 | 187.5 | 7.4 | 229.6 | 2973.6 |
| Б1500.194.90-ТВАII-3(8)Б | 359.6 | 0.9 | 42.9 | 213.6 | 256.5 | 180.1 | 557.0 | 326.4 | 1063.5 | 2383.5 | 3.6 | 9.4 | 4.1 | 13.5 | 1.3 | 2.8 | 2.2 | 9.0 | 15.3 | 25.8 | 31.1 | 101.5 | 158.4 | 7.4 | 198.2 | 2942.2 |
| Б1500.194.90-ТВАII-4(9)Б | 359.6 | 0.9 | 42.9 | 213.6 | 256.5 | 180.1 | 557.0 | 326.4 | 1063.5 | 2383.5 | 3.6 | 21.5 | 4.1 | 25.6 | 3.6 | 77.0 | 2.2 | - | 82.8 | 54.9 | 31.1 | - | 86.0 | 7.4 | 205.4 | 2949.4 |
| Б1500.194.90-ТВАII-5(10)Б | 359.6 | 0.9 | 42.9 | 213.6 | 256.5 | 180.1 | 557.0 | 326.4 | 1063.5 | 2383.5 | 3.6 | 21.5 | 4.1 | 25.6 | 1.3 | 77.0 | 2.2 | - | 80.5 | 25.8 | 31.1 | - | 56.9 | 7.4 | 174.0 | 2918.0 |

| Марка элемента | Напрягаемая арматура, кг класса | Вязальная проволока, кг | Изделия арматурные, кг | | | | | | | | Изделия закладные и анкеры, кг | | | | | | | | | | | | | | Общий расход, кг |
|---|---|---|---|---|---|---|---|---|---|---|---|---|---|---|---|---|---|---|---|---|---|---|---|---|---|
| | | | Арматура класса | | | | | | | | Арматура класса | | | | | | | | | Прокат | | | | | |
| | | | A-I | | | A-III | | | | | B-I | A-I | | | A-III | | | | | | | | | | |
| | К-7 | | ГОСТ 5781-82* | | | ГОСТ 5781-82* | | | | | ГОСТ 6727-80* | ГОСТ 5781-82* | | | ГОСТ 5781-82* | | | | | ГОСТ см. 3503.1-81.5-8-ТТ | | | | ГОСТ 8732-78* | | |
| | ГОСТ 13840-68* | ГОСТ 3282-74* | | | | | | | | | | | | | | | | | | | | | | | |
| | ø15 | ø2 | ø6 | ø8 | Итого | ø8 | ø10 | ø12 | Итого | Всего | ø4 | ø6 | ø14 | Итого | ø10 | ø12 | ø14 | ø20 | Итого | δ10 | δ12 | δ20 | Итого | ø102х6 | |
| Б1500.140.90-ТК7AIII-1Н | 329.6 | - | 43.4 | 190.8 | 234.2 | 52.8 | 322.0 | 482.2 | 857.0 | 1091.2 | 11.0 | - | - | - | - | 4.2 | - | - | 4.2 | - | 31.1 | - | 31.1 | 7.4 | 53.7 | 1474.5 |
| Б1500.140.90-ТК7AIII-2(3,4)Н | 329.6 | - | 43.4 | 190.8 | 234.2 | 52.8 | 322.0 | 482.2 | 857.0 | 1091.2 | 11.0 | - | - | - | - | 4.2 | - | 7.4 | 11.6 | - | 31.1 | 101.4 | 132.5 | 7.4 | 162.5 | 1583.3 |
| Б1500.140.90-ТК7AIII-5(6,7)Н | 329.6 | - | 43.4 | 190.8 | 234.2 | 52.8 | 322.0 | 482.2 | 857.0 | 1091.2 | 11.0 | 11.6 | - | 11.6 | - | 76.0 | - | - | 76.0 | - | 31.1 | - | 31.1 | 7.4 | 137.1 | 1557.9 |
| Б1500.174.90-ТК7AIII-1Н | 329.6 | - | 43.4 | 204.0 | 247.4 | 52.8 | 309.8 | 442.5 | 805.1 | 1052.5 | 11.0 | - | - | - | - | 4.2 | - | - | 4.2 | - | 31.1 | - | 31.1 | 7.4 | 53.7 | 1435.8 |
| Б1500.174.90-ТК7AIII-2Н | 329.6 | - | 43.4 | 204.0 | 247.4 | 52.8 | 309.8 | 442.5 | 805.1 | 1052.5 | 11.0 | - | - | - | 3.5 | 4.2 | - | 7.4 | 15.1 | 44.8 | 31.1 | 101.5 | 177.4 | 7.4 | 210.5 | 1592.6 |
| Б1500.174.90-ТК7AIII-3Н | 329.6 | - | 43.4 | 204.0 | 247.4 | 52.8 | 309.8 | 442.5 | 805.1 | 1052.5 | 11.0 | - | - | - | 1.3 | 4.2 | - | 7.4 | 12.9 | 15.7 | 31.1 | 101.5 | 148.3 | 7.4 | 179.6 | 1561.7 |
| Б1500.174.90-ТК7AIII-4Н | 329.6 | - | 43.4 | 204.0 | 247.4 | 52.8 | 309.8 | 442.5 | 805.1 | 1052.5 | 11.0 | 11.6 | - | 11.6 | 3.5 | 76.0 | - | - | 79.5 | 44.8 | 31.1 | - | 75.9 | 7.4 | 185.4 | 1567.5 |
| Б1500.174.90-ТК7AIII-5Н | 329.6 | - | 43.4 | 204.0 | 247.4 | 52.8 | 309.8 | 442.5 | 805.1 | 1052.5 | 11.0 | 11.6 | - | 11.6 | 1.3 | 76.0 | - | - | 77.3 | 15.7 | 31.1 | - | 46.8 | 7.4 | 154.1 | 1536.2 |
| Б1500.140.90-ТК7AIII-1М | 329.6 | - | 42.9 | 194.1 | 237.0 | 52.8 | 358.9 | 425.5 | 837.2 | 1074.2 | 11.0 | - | - | - | 0.6 | 6.2 | - | - | 6.8 | 7.9 | 31.1 | - | 39.0 | 7.4 | 64.2 | 1468.0 |
| Б1500.140.90-ТК7AIII-2(3,4,8,9,10)М | 329.6 | - | 42.9 | 194.1 | 237.0 | 52.8 | 358.9 | 425.5 | 837.2 | 1074.2 | 11.0 | - | - | - | 0.6 | 6.2 | - | - | 6.8 | 7.9 | 31.1 | 101,5 | 139.5 | 7.4 | 164.7 | 1568.5 |
| Б1500.140.90-ТК7AIII-5(6,7,11,12,13)М | 329.6 | - | 42.9 | 194.1 | 237.0 | 52.8 | 358.8 | 425.5 | 837.2 | 1074.2 | 11.0 | 12.6 | - | 12.6 | 0.6 | 82.6 | - | - | 83.2 | 7.9 | 31.1 | - | 39.0 | 7.4 | 153,2 | 1557.0 |
| Б1500.174.90-ТК7AIII-1(6)М | 329.6 | - | 42.9 | 207.1 | 250.0 | 52.8 | 340.4 | 380.5 | 773.7 | 1023.7 | 11.0 | - | - | - | 0.6 | 6.2 | - | - | 6.8 | 7.9 | 31.1 | - | 39.0 | 7.4 | 64.2 | 1417.5 |
| Б1500.174.90-ТК7AIII-2(7)М | 329.6 | - | 42.9 | 207.1 | 250.0 | 52.8 | 340.4 | 380.5 | 773.7 | 1023.7 | 11.0 | - | - | - | 4.5 | 6.2 | - | 7.4 | 18.1 | 56.8 | 31.1 | 101.5 | 189.4 | 7.4 | 225.9 | 1579.2 |
| Б1500.174.90-ТК7AIII-3(8)М | 329.6 | - | 42.9 | 207,1 | 250 0 | 52.8 | 340.4 | 380.5 | 773,7 | 1023.7 | 11.0 | - | - | - | 2.1 | 6.2 | - | 7.4 | 15.7 | 27.8 | 31.1 | 101.4 | 160.1 | 7.4 | 194.2 | 1547,5 |
| Б1500.174.90-ТК7AIII-4(9)М | 329.6 | - | 42.9 | 207.1 | 250.0 | 52.8 | 340.4 | 380.5 | 773,7 | 1023.7 | 11.0 | 12.6 | - | 12.6 | 4.5 | 82.6 | - | - | 87.1 | 56.8 | 31.1 | - | 87.9 | 7.4 | 196.0 | 1549.3 |
| Б1500.174.90-ТК7AIII-5(10)М | 329.6 | - | 42.9 | 207.1 | 250 0 | 52 8 | 340.4 | 380.5 | 773,7 | 1023.7 | 11.0 | 12.6 | - | 12.6 | 2.2 | 82.6 | - | - | 84.8 | 27.6 | 31.1 | - | 58.7 | 7.4 | 174.5 | 1527.8 |
| Б1500.140.90-ТК7AIII-1Б | 329.6 | - | 42.9 | 194.1 | 237.0 | 52.8 | 358.9 | 425.5 | 837.2 | 1074.2 | 11.0 | - | - | - | - | 4.2 | - | - | 4.2 | - | 31.1 | - | 31.1 | 7.4 | 53.7 | 1457.5 |
| Б1500.140.90-ТК7AIII-2(3,4,8,9,10)Б | 329.6 | - | 42.9 | 194.1 | 237.0 | 52.8 | 358.8 | 425.5 | 837.2 | 1074.2 | 11.0 | - | - | - | - | 4.2 | - | 7.4 | 11.6 | - | 31.1 | 101.5 | 132.6 | 7.4 | 162.6 | 1566.4 |
| Б1500.140.90-ТК7AIII-5(6,7,11,12,13)Б | 329.6 | - | 42.9 | 194.1 | 237.0 | 52.8 | 358.9 | 425.5 | 837.2 | 1074.2 | 11.0 | 12.0 | - | 12.0 | - | 78.5 | - | - | 78.5 | - | 31.1 | - | 31.1 | 7.4 | 140.0 | 1543.8 |
| Б1500.174.90-ТК7AIII-1(6)Б | 329.6 | - | 42.9 | 207.1 | 250.0 | 52.8 | 340.4 | 380.5 | 773.7 | 1023.7 | 11.0 | - | - | - | - | 4.2 | - | - | 4.2 | - | 31.1 | - | 31.1 | 7.4 | 53.7 | 1407.0 |
| Б1500.174.90-ТК7AIII-2(7)Б | 329.6 | - | 42.9 | 207.1 | 250.0 | 52.8 | 340.4 | 380.5 | 773.7 | 1023.7 | 11.0 | - | - | - | 3.4 | 4.2 | - | 7.4 | 15.0 | 45.0 | 31.1 | 101.5 | 177.6 | 7.4 | 211.0 | 1564.3 |
| Б1500.174.90-ТК7AIII-3(8)Б | 329.6 | - | 42.9 | 207.1 | 250.0 | 52.8 | 340.4 | 380.5 | 773.7 | 1023.7 | 11.0 | - | - | - | 1.2 | 4.2 | - | 7.4 | 12.8 | 15.8 | 31.1 | 101.5 | 148.4 | 7.4 | 179.6 | 1532.9 |
| Б1500.174.90-ТК7AIII-4(9)Б | 329.6 | - | 42.9 | 207.1 | 250.0 | 52.8 | 340.4 | 380.5 | 773.7 | 1023.7 | 11.0 | 12.0 | - | 12.0 | 3.4 | 78.5 | - | - | 81.9 | 45.0 | 31.1 | - | 76.1 | 7.4 | 188.4 | 1541.7 |
| Б1500.174.90-ТК7AIII-5(10)Б | 329.6 | - | 42.9 | 207.1 | 250,0 | 52.8 | 340.4 | 380.5 | 773.7 | 1023.7 | 11.0 | 12.0 | - | 12.0 | 1.2 | 78.5 | - | - | 79.7 | 15.8 | 31.1 | - | 46.9 | 7.4 | 157.0 | 1510.3 |

Марки стали см. 3.503.1-81.5-7-ТТ табл.2

| | | |
|---|---|---|
| Н. контр. | Прохоров | |
| Нач. ОИС | Постовой | |
| Глав. спец. | Прохоров | |
| ГИП | Маркин | |
| Нач. груп. | Старова | |
| Инж. Iк. | Филинонова | |
| Инж. IIIк. | Яновская | |

3.503.1-81.5-7-53РС

Ведомость расхода стали на балку L= 15 м. Армирование канатами К-7и арматурой класса А-III

| Стадия | Лист | Листов |
|---|---|---|
| Р | 1 | 2 |

СОЮЗДОРПРОЕКТ

Формат А3

25761-02 95

| Марка элемента | Напрягаемая арматура, кг класса | Вязальная проволока, кг | Изделия арматурные, кг | | | | | | | Изделия закладные и анкеры, кг | | | | | | | | | | | | | Общий расход, кг |
|---|---|---|---|---|---|---|---|---|---|---|---|---|---|---|---|---|---|---|---|---|---|---|---|
| | | | Арматура класса | | | | | | Всего | Арматура класса | | | | | | | | | Прокат | | | | | |
| | | | A-I | | | A-III | | | | B-I | A-I | | | A-III | | | | | ГОСТ см. 3503.1-815-8-ТТ | | | | ГОСТ 8732-78* | Всего | |
| | К-7 ГОСТ 13840-68* | ГОСТ 3282-74* | ГОСТ 5781-82* | | | ГОСТ 5781-82* | | | | ГОСТ 6727-80* | ГОСТ 5781-82* | | | ГОСТ 5781-82* | | | | | | | | | | |
| | ø15 | ø2 | ø6 | ø8 | Итого | ø8 | ø10 | ø12 | Итого | ø4 | ø6 | ø14 | Итого | ø10 | ø12 | ø14 | ø20 | Итого | ∂10 | ∂12 | ∂20 | Итого | ∘102х8 | | |
| 61500.180.90-ТК7АIII-1Н | 329.6 | - | 43.4 | 204.0 | 247.4 | 52.8 | 368.4 | 526.3 | 947.5 | 1194.9 | 11.0 | - | - | - | - | 4.3 | - | - | 4.3 | - | 31.1 | - | 31.1 | 7.4 | 53.8 | 1578.3 |
| 61500.180.90-ТК7АIII-2(3,4)Н | 329.6 | - | 43.4 | 204.0 | 247.4 | 52.8 | 368.4 | 526.3 | 947.5 | 1194.9 | 11.0 | - | - | - | - | 4.3 | - | 7.4 | 11.7 | - | 31.1 | 101.5 | 132.6 | 7.4 | 162.7 | 1687.5 |
| 61500.180.90-ТК7АIII-5(6,7)Н | 329.6 | - | 43.4 | 204.0 | 247.4 | 52.8 | 368.4 | 526.3 | 947.5 | 1194.9 | 11.0 | 11.8 | - | 11.8 | - | 76.2 | - | - | 76.2 | - | 31.1 | - | 31.1 | 7.4 | 137.5 | 1662.0 |
| 61500.194.90-ТК7АIII-1Н | 329.6 | - | 43.4 | 210.5 | 253.9 | 52.8 | 334.1 | 464.6 | 851.5 | 1105.4 | 11.0 | - | - | - | - | 4.3 | - | - | 4.3 | - | 31.1 | - | 31.1 | 7.4 | 53.8 | 1488.8 |
| 61500.194.90-ТК7АIII-2Н | 329.6 | - | 43.4 | 210.5 | 253.9 | 52.8 | 334.1 | 464.6 | 851.5 | 1105.4 | 11.0 | - | - | - | 3.6 | 4.3 | - | 7.4 | 15.3 | 44.9 | 31.1 | 101.5 | 177.5 | 7.4 | 211.2 | 1646.2 |
| 61500.194.90-ТК7АIII-3Н | 329.6 | - | 43.4 | 210.5 | 253.9 | 52.8 | 334.1 | 464.6 | 851.5 | 1105.4 | 11.0 | - | - | - | 1.3 | 4.3 | - | 7.4 | 13.0 | 15.8 | 31.1 | 101.5 | 148.4 | 7.4 | 179.9 | 1614.8 |
| 61500.194.90-ТК7АIII-4Н | 329.6 | - | 43.4 | 210.5 | 253.9 | 52.8 | 334.1 | 464.6 | 851.5 | 1105.4 | 11.0 | 11.8 | - | 11.8 | 3.6 | 76.2 | - | - | 79.8 | 44.9 | 31.1 | - | 76.0 | 7.4 | 186.0 | 1621.0 |
| 61500.194.90-ТК7АIII-5Н | 329.6 | - | 43.4 | 210.5 | 253.9 | 52.8 | 334.1 | 464.6 | 851.5 | 1105.4 | 11.0 | 11.8 | - | 11.8 | 1.3 | 76.2 | - | - | 77.5 | 15.8 | 31.1 | - | 46.9 | 7.4 | 154.8 | 1589.6 |
| 61500.180.90-ТК7АIII-1М | 329.6 | - | 42.9 | 207.1 | 250.0 | 52.8 | 412.2 | 474.9 | 939.9 | 1189.9 | 11.0 | - | - | - | 0.7 | 6.3 | - | - | 7.0 | 7.9 | 31.1 | - | 39.0 | 7.4 | 64.4 | 1583.9 |
| 61500.180.90-ТК7АIII-2(3,4,8,9,10)М | 329.6 | - | 42.9 | 207.1 | 250.0 | 52.8 | 412.2 | 474.9 | 939.9 | 1189.9 | 11.0 | - | - | - | 0.7 | 6.3 | - | 7.4 | 14.4 | 7.9 | 31.1 | 101.5 | 140.5 | 7.4 | 173.3 | 1692.8 |
| 61500.180.90-ТК7АIII-5(6,7,11)2,13М | 329.6 | - | 42.9 | 207.1 | 250.0 | 52.8 | 412.2 | 474.9 | 939.9 | 1189.9 | 11.0 | 12.7 | - | 12.7 | 0.7 | 82.8 | - | - | 83.5 | 7.9 | 31.1 | - | 39.0 | 7.4 | 153.6 | 1673.1 |
| 61500.194.90-ТК7АIII-1(6)М | 329.6 | - | 42.9 | 213.6 | 256.5 | 52.8 | 368.2 | 405.7 | 826.7 | 1083.2 | 11.0 | - | - | - | 0.7 | 6.3 | - | - | 7.0 | 7.9 | 31.1 | - | 39.0 | 7.4 | 64.4 | 1477.2 |
| 61500.194.90-ТК7АIII-2(7)М | 329.6 | - | 42.9 | 213.6 | 256.5 | 52.8 | 368.2 | 405.7 | 826.7 | 1083.2 | 11.0 | - | - | - | 4.6 | 6.3 | - | 7.4 | 18.3 | 56.7 | 31.1 | 101.5 | 189.3 | 7.4 | 226.0 | 1638.8 |
| 61500.194.90-ТК7АIII-3(8)М | 329.6 | - | 42.9 | 213.6 | 256.5 | 52.8 | 368.2 | 405.7 | 826.7 | 1083.2 | 11.0 | - | - | - | 2.3 | 6.3 | - | 7.4 | 16.0 | 27.6 | 31.1 | 101.5 | 160.2 | 7.4 | 194.6 | 1607.4 |
| 61500.194.90-ТК7АIII-4(9)М | 329.6 | - | 42.9 | 213.6 | 256.5 | 52.8 | 368.2 | 405.7 | 826.7 | 1083.2 | 11.0 | 12.7 | - | 12.7 | 4.6 | 82.8 | - | - | 87.4 | 56.7 | 31.1 | - | 87.8 | 7.4 | 106.2 | 1519.0 |
| 61500.194.90-ТК7АIII-5(10)М | 329.6 | - | 42.9 | 213.6 | 256.5 | 52.8 | 368.2 | 405.7 | 826.7 | 1083.2 | 11.0 | 12.7 | - | 12.7 | 2.3 | 82.8 | - | - | 85.1 | 27.6 | 31.1 | - | 58.7 | 7.4 | 174.9 | 1587.7 |
| 61500.180.90-ТК7АIII-1Б | 329.6 | - | 42.9 | 207.1 | 250.0 | 52.8 | 412.2 | 474.9 | 939.9 | 1189.9 | 11.0 | - | - | - | - | 4.3 | - | - | 4.3 | - | 31.1 | - | 31.1 | 7.4 | 53.8 | 1573.3 |
| 61500.180.90-ТК7АIII-2(3,4,8,9,10)Б | 329.6 | - | 42.9 | 207.1 | 250,0 | 52.8 | 412.2 | 474.9 | 939.9 | 1189.9 | 11.0 | - | - | - | - | 4.3 | - | 7.4 | 11.7 | - | 31.1 | 101.5 | 132.6 | 7.4 | 162.0 | 1681.5 |
| 61500.180.90-ТК7АIII-5(6,7,11)2,13Б | 329.6 | - | 42.9 | 207.1 | 250.0 | 52.8 | 412.2 | 474.9 | 939.9 | 1189.9 | 11.0 | 12.1 | - | 12.1 | - | 78.5 | - | - | 78.5 | - | 31.1 | - | 31.1 | 7.4 | 140.1 | 1659.6 |
| 61500.194.90-ТК7АIII-1(6)Б | 329.6 | - | 42.9 | 213.6 | 256.5 | 52.8 | 368.2 | 405.7 | 826.7 | 1083.2 | 11.0 | - | - | - | - | 4.3 | - | - | 4.3 | - | 31.1 | - | 31.1 | 7.4 | 53.8 | 1466.6 |
| 61500.194.90-ТК7АIII-2(7)Б | 329.6 | - | 42.9 | 213.6 | 256.5 | 52.8 | 368.2 | 405.7 | 826.7 | 1083.2 | 11.0 | - | - | - | 3.6 | 4.3 | - | 7.4 | 15.3 | 44.9 | 31.1 | 101.5 | 177.5 | 7.4 | 211.2 | 1624.0 |
| 61500.194.90-ТК7АIII-3(8)Б | 329.6 | - | 42.9 | 213.6 | 256.5 | 52.8 | 368.2 | 405.7 | 826.7 | 1083.2 | 11.0 | - | - | - | 1.3 | 4.3 | - | 7.4 | 13.0 | 15.8 | 31.1 | 101.5 | 148.4 | 7.4 | 179.8 | 1592.6 |
| 61500.194.90-ТК7АIII-4(9)Б | 329.6 | - | 42.9 | 213.6 | 256.5 | 52.8 | 368.2 | 405.7 | 826.7 | 1083.2 | 11.0 | 12.1 | - | 12.1 | 3.6 | 78.5 | - | - | 81.8 | 44.9 | 31.1 | - | 76.0 | 7.4 | 188.3 | 1601.1 |
| 61500.194.90-ТК7АIII-5(10)Б | 329.6 | - | 42.9 | 213.6 | 256.5 | 52.8 | 368.2 | 405.7 | 826.7 | 1083.2 | 11.0 | 12.1 | - | 12.1 | 1.3 | 78.5 | - | - | 79.8 | 15.8 | 31.1 | - | 46.9 | 7.4 | 157.2 | 1570.0 |

| Марка элемента | Напрягаемая арматура, кг класса | Вязальная проволока, кг | Изделия арматурные, кг | | | | | | | Изделия закладные и анкеры, кг | | | | | | | | | | | | | Общий расход, кг |
|---|---|---|---|---|---|---|---|---|---|---|---|---|---|---|---|---|---|---|---|---|---|---|---|
| | | | Арматура класса | | | | | | Всего | Арматура класса | | | | | | | | | Прокат | | | | | Всего | |
| | К-7 | | A-I | | | A-II | | | | B-I | A-I | | | A-II | | | | | ГОСТ см. 3.503.1-81.5-8-ТТ | | | | ГОСТ 8732-78* | | |
| | ГОСТ 13840-68* | ГОСТ 3282-74* | ГОСТ 5781-82* | | | ГОСТ 5781-82* | | | | ГОСТ 6727-80* | ГОСТ 5781-82* | | | ГОСТ 5781-82* | | | | | | | | | | | |
| | ø 15 | ø 2 | ø6 | ø8 | Итого | ø10 | ø12 | ø14 | Итого | ø4 | ø6 | ø14 | Итого | ø10 | ø12 | ø14 | ø22 | Итого | б10 | б12 | б20 | Итого | о102х6 | | |
| Б1500.140.90-ТК7АII-1Н | 329.6 | - | 43.4 | 191.0 | 234.4 | 180.1 | 574.7 | 315.0 | 1069.8 | 1304,2 | 11.0 | - | - | - | - | 2.8 | 2.2 | - | 5,0 | - | 31.1 | - | 31.1 | 7.4 | 54.5 | 1688.3 |
| Б1500.140.90-ТК7АII-2(3,4)Н | 329.6 | - | 43.4 | 191.0 | 234.4 | 180.1 | 574.7 | 315.0 | 1069.8 | 1304.2 | 11.0 | - | - | - | - | 2.8 | 2.2 | 9.0 | 14,0 | - | 31.1 | 101.5 | 132.6 | 7.4 | 165.0 | 1798.8 |
| Б1500.140.90-ТК7АII-5(6,7)Н | 329.6 | - | 43.4 | 191.0 | 234.4 | 180.1 | 574.7 | 315.0 | 1069.8 | 1304.2 | 11.0 | 11.8 | - | 11.8 | - | 74.7 | 2.2 | - | 76.9 | - | 31.1 | - | 31.1 | 7.4 | 138.2 | 1772.0 |
| Б1500.174.90-ТК7АII-1Н | 329.6 | - | 43.4 | 204.0 | 247.4 | 180.1 | 557.9 | 261.0 | 999.0 | 1246.4 | 11.0 | - | - | - | - | 2.8 | 2.2 | - | 5,0 | - | 31.1 | - | 31.1 | 7.4 | 54.5 | 1630.5 |
| Б1500.174.90-ТК7АII-2Н | 329.6 | - | 43.4 | 204.0 | 247.4 | 180.1 | 557.9 | 261.0 | 999.0 | 1246.4 | 11.0 | - | - | - | 3.6 | 2.8 | 2.2 | 9.0 | 17.6 | 44.9 | 31.1 | 101.5 | 177.5 | 7.4 | 213.5 | 1789.5 |
| Б1500.174.90-ТК7АII-3Н | 329.6 | - | 43.4 | 204.0 | 247.4 | 180.1 | 557.9 | 261.0 | 999.0 | 1246.4 | 11.0 | - | - | - | 1.3 | 2.8 | 2.2 | 9.0 | 15.3 | 15.8 | 31.1 | 101.5 | 148.4 | 7.4 | 182.1 | 1758.1 |
| Б1500.174.90-ТК7АII-4Н | 329.6 | - | 43.4 | 204.0 | 247.4 | 180.1 | 557.9 | 261.0 | 999.0 | 1246.4 | 11.0 | 11.8 | - | 11.8 | 3.6 | 74.7 | 2.2 | - | 80.5 | 44.9 | 31.1 | - | 76.0 | 7.4 | 186.7 | 1762.7 |
| Б1500.174.90-ТК7АII-5Н | 329.6 | - | 43.4 | 204.0 | 247.4 | 180.1 | 557.9 | 261.0 | 999.0 | 1246.4 | 11.0 | 11.8 | - | 11.8 | 1.3 | 74.7 | 2.2 | - | 78,2 | 15.8 | 31.1 | - | 46.9 | 7.4 | 155.3 | 1731.5 |
| Б1500.140.90-ТК7АII-1М | 329.6 | - | 42.9 | 194.1 | 237.0 | 180.1 | 542.9 | 352.5 | 1075.5 | 1312.5 | 11.0 | - | - | - | 0.7 | 4.8 | 2.2 | - | 7,7 | 7.9 | 31.1 | - | 39.0 | 7.4 | 65.1 | 1707.2 |
| Б1500.140.90-ТК7АII-2(3,4,8,9,10)М | 329.6 | - | 42.9 | 194.1 | 237.0 | 180.1 | 542,9 | 352.5 | 1075.5 | 1312.5 | 11.0 | - | - | - | 0.7 | 4.8 | 2.2 | 9.0 | 16,7 | 7.9 | 31.1 | 101.5 | 140.5 | 7.4 | 175.6 | 1817.7 |
| Б1500.140.90-ТК7АII-5(6,7,11,12,13)М | 329.6 | - | 42.9 | 194.1 | 237.0 | 180,1 | 542.9 | 352.5 | 1075.5 | 1312,5 | 11.0 | 12.7 | - | 12.7 | 0.7 | 81.3 | 2.2 | - | 84.2 | 7.9 | 31.1 | - | 39.0 | 7.4 | 154.3 | 1796,4 |
| Б1500.174.90-ТК7АII-1(6)М | 329.6 | - | 42.9 | 207.1 | 250,0 | 180.1 | 517.7 | 291.2 | 989.0 | 1239.0 | 11.0 | - | - | - | 0.7 | 4.8 | 2.2 | - | 7.7 | 7.9 | 31.1 | - | 39.0 | 7.4 | 65.1 | 1633.7 |
| Б1500.174.90-ТК7АII-2(7)М | 329.6 | - | 42.9 | 207.1 | 250.0 | 180.1 | 517.7 | 291.2 | 989.0 | 1239.0 | 11.0 | - | - | - | 4.6 | 4.8 | 2.2 | 9.0 | 20.6 | 56.7 | 31.1 | 101.5 | 189.3 | 7.4 | 228.3 | 1796.9 |
| Б1500.174.90-ТК7АII-3(8)М | 329.6 | - | 42.9 | 207.1 | 250.0 | 180.1 | 517.7 | 291.2 | 989.0 | 1239.0 | 11.0 | - | - | - | 2.3 | 4.8 | 2.2 | 9.0 | 18,3 | 27.8 | 31.1 | 101.5 | 160.2 | 7.4 | 196.9 | 1765.5 |
| Б1500.174.90-ТК7АII-4(9)М | 329.6 | - | 42,9 | 207.1 | 250.0 | 180.1 | 517.7 | 291.2 | 989.0 | 1239.0 | 11.0 | 12.7 | - | 12.7 | 4.6 | 81.3 | 2.2 | - | 88.1 | 56.7 | 31.1 | - | 87.8 | 7.4 | 207.0 | 1775.6 |
| Б1500.174.90-ТК7АII-5(10)М | 329.6 | - | 42.9 | 207.1 | 250.0 | 180.1 | 517.7 | 291.2 | 989.0 | 1239.0 | 11.0 | 12.7 | - | 12.7 | 2.3 | 81.3 | 2 2 | - | 85.8 | 27.6 | 31.1 | - | 58.7 | 7.4 | 175.6 | 1744.2 |
| Б1500.140.90-ТК7АII-1Б | 329.6 | - | 42.9 | 194.1 | 237.0 | 180.1 | 542.9 | 352.5 | 1075.5 | 1312.5 | 11.0 | - | - | - | - | 2.8 | 2.2 | - | 5,0 | - | 31.1 | - | 31.1 | 7.4 | 54.5 | 1696.6 |
| Б1500.140.90-ТК7АII-2(3,4,8,9,10)Б | 329.6 | - | 42.9 | 194.1 | 237.0 | 180.1 | 542.9 | 352.5 | 1075.5 | 1312.5 | 11.0 | - | - | - | - | 2.8 | 2.2 | 9.0 | 14.0 | - | 31.1 | 101.5 | 132.6 | 7.4 | 165.0 | 1807.1 |
| Б1500.140.90-ТК7АII-5(6,7,11,12,13)Б | 329.6 | - | 42.9 | 194.1 | 237.0 | 180.1 | 542.9 | 352.5 | 1075.5 | 1312.5 | 11.0 | 12.1 | - | 12.1 | - | 77.0 | 2.2 | - | 79.2 | - | 31.1 | - | 31.1 | 7.4 | 140.8 | 1782.9 |
| Б1500.174.90-ТК7АII-1(6)Б | 329.6 | - | 42.9 | 207.1 | 250.0 | 180.1 | 517.7 | 291.2 | 989.0 | 1239.0 | 11.0 | - | - | - | - | 2.8 | 2.2 | - | 5.0 | - | 31.1 | - | 31.1 | 7.4 | 54.5 | 1623.1 |
| Б1500.174.90-ТК7АII-2(7)Б | 329.6 | - | 42.9 | 207.1 | 250.0 | 180.1 | 517.7 | 291.2 | 989.0 | 1239.0 | 11.0 | - | - | - | 3.6 | 2.8 | 2.2 | 9.0 | 17.6 | 44.9 | 31.1 | 101.5 | 177.5 | 7.4 | 213.5 | 1782.1 |
| Б1500.174.90-ТК7АII-3(8)Б | 329.6 | - | 42.9 | 207.1 | 250.0 | 180.1 | 517.7 | 291.2 | 989.0 | 1239.0 | 11.0 | - | - | - | 1.3 | 2.8 | 2.2 | 9.0 | 15.3 | 15.8 | 31.1 | 101.5 | 148.4 | 7.4 | 182.2 | 1750.8 |
| Б1500.174.90-ТК7АII-4(9)Б | 329.6 | - | 42.9 | 207.1 | 250.0 | 180.1 | 517.7 | 291.2 | 989.0 | 1239.0 | 11.0 | 12.1 | - | 12.1 | 3.6 | 77.0 | 2.2 | - | 82.8 | 44.9 | 31.1 | - | 76.0 | 7.4 | 189.3 | 1757.9 |
| Б1500.174.90-ТК7АII-5(10)Б | 329.6 | - | 42.9 | 207.1 | 250.0 | 180.1 | 517.7 | 291.2 | 989.0 | 1239.0 | 11.0 | 12.1 | - | 12.1 | 1.3 | 77.0 | 2 2 | - | 80.5 | 15.8 | 31.1 | - | 46.9 | 7.4 | 157.9 | 1726.5 |

Марки стали см. 3.503.1-81.5-7-ТТ табл.2

| | | |
|---|---|---|
| Н. контр. | Прохоров | |
| Нач. ОИС | Постовой | |
| Глав. спец. | Прохоров | |
| ГИП | Маркин | |
| Нач. груп. | Старова | |
| Инж. Ік. | Филимонова | |
| Инж. IIк. | Яновская | |

3.503.1-81.5-7-54РС

Ведомость расхода стали на балку L= 15 м. Армирование канатами К-7и арматурой класса А-II

| Стадия | Лист | Листов |
|---|---|---|
| Р | 1 | 2 |

СОЮЗДОРПРОЕКТ

Формат А3

25761-02 97

| Марка элемента | Напрягаемая арматура, кг класса | Вязальная проволока, кг | Изделия арматурные, кг | | | | | | | Всего | Изделия закладные и анкеры, кг | | | | | | | | | | | | | Всего | Общий расход, кг |
|---|---|---|---|---|---|---|---|---|---|---|---|---|---|---|---|---|---|---|---|---|---|---|---|---|---|
| | | | Арматура класса | | | | | | | | Арматура класса | | | | | | | | Прокат | | | | | | |
| | | | A-I | | | A-II | | | | | B-I | A-I | | | A-II | | | | ГОСТ см. 3.503.1-815-8-ТТ | | | | ГОСТ 8732-78* | | |
| | К-7 | | ГОСТ 5781-82* | | | ГОСТ 5781-82* | | | | | ГОСТ 6727-80* | ГОСТ 5781-82* | | | ГОСТ 5781-82* | | | | | | | | | | |
| | ГОСТ 13840-68* | ГОСТ 3282-74* | ø6 | ø8 | Итого | ø10 | ø12 | ø14 | Итого | | ø4 | ø6 | ø14 | Итого | ø10 | ø12 | ø14 | ø22 | Итого | 610 | 612 | 620 | Итого | о102х6 | | |
| | ø15 | ø2 | | | | | | | | | | | | | | | | | | | | | | | | |
| 61500.180.90-ТК7АII-1Н | 329.6 | - | 43.4 | 204.0 | 247.4 | 180.0 | 641.7 | 376.7 | 1198.4 | 1445.8 | 11.0 | - | - | - | - | 2.8 | 2.2 | - | 5.0 | - | 31.1 | - | 31.1 | 7.4 | 54.5 | 1829.9 |
| 61500.180.90-ТК7АII-2(3,4)Н | 329.6 | - | 43.4 | 204.0 | 247.4 | 180.0 | 641.7 | 376.7 | 1198.4 | 1445.8 | 11.0 | - | - | - | - | 2.8 | 2.2 | 9.0 | 14.0 | - | 31.1 | 101.4 | 132.5 | 7.4 | 164.9 | 1940.3 |
| 61500.180.90-ТК7АII-5(6,7)Н | 329.6 | - | 43.4 | 204.0 | 247.4 | 180.0 | 641.7 | 376.7 | 1198.4 | 1445.8 | 11.0 | 11.6 | - | 11.6 | - | 74.9 | 2.2 | - | 77.1 | - | 31.1 | - | 31.1 | 7.4 | 138.2 | 1913.6 |
| 61500.194.90-ТК7АII-1Н | 329.6 | - | 43.4 | 210.5 | 253.9 | 180.0 | 592.1 | 292.6 | 1064.7 | 1318.6 | 11.0 | - | - | - | - | 2.8 | 2.2 | - | 5.0 | - | 31.1 | - | 31.1 | 7.4 | 54.5 | 1702.7 |
| 61500.194.90-ТК7АII-2Н | 329.6 | - | 43.4 | 210.5 | 253.9 | 180.0 | 592.1 | 292.6 | 1064.7 | 1318.6 | 11.0 | - | - | - | 3.5 | 2.8 | 2.2 | 9.0 | 17.5 | 44.8 | 31.1 | 101.4 | 177.3 | 7.4 | 213.2 | 1861.4 |
| 61500.194.90-ТК7АII-3Н | 329.6 | - | 43.4 | 210.5 | 253.9 | 180.0 | 592.1 | 292.6 | 1064.7 | 1318.6 | 11.0 | - | - | - | 1.3 | 2.8 | 2.2 | 9.0 | 15.3 | 15.7 | 31.1 | 101.4 | 148.2 | 7.4 | 181.9 | 1830.1 |
| 61500.194.90-ТК7АII-4Н | 329.6 | - | 43.4 | 210.5 | 253.9 | 180.0 | 592.1 | 292.6 | 1064.7 | 1318.6 | 11.0 | 11.6 | - | 11.6 | 3.5 | 74.9 | 2.2 | - | 80.6 | 44.8 | 31.1 | - | 75.9 | 7.4 | 186.5 | 1834.7 |
| 61500.194.90-ТК7АII-5Н | 329.6 | - | 43.4 | 210.5 | 253.9 | 180.0 | 592.1 | 292.6 | 1064.7 | 1318.6 | 11.0 | 11.6 | - | 11.6 | 1.3 | 74.9 | 2.2 | - | 78.4 | 15.7 | 31.1 | - | 46.8 | 7.4 | 155.2 | 1803.4 |
| 61500.180.90-ТК7АII-1М | 329.6 | - | 42.9 | 207.1 | 250.0 | 180.0 | 820.5 | 421.6 | 1222.1 | 1472.1 | 11.0 | - | - | - | 0.6 | 4.8 | 2.2 | - | 7.6 | 7.8 | 31.1 | - | 38.9 | 7.4 | 64.9 | 1866.6 |
| 61500.180.90-ТК7АII-2(3,4,8,9,10)М | 329.6 | - | 42.9 | 207.1 | 250.0 | 180.0 | 820.5 | 421.6 | 1222.1 | 1472.1 | 11.0 | - | - | - | 0.6 | 4.8 | 2.2 | 9.0 | 16.6 | 7.8 | 31.1 | 101.5 | 140.4 | 7.4 | 175.4 | 1977.1 |
| 61500.180.90-ТК7АII-5(6,7,11,12,13)М | 329.6 | - | 42.9 | 207.1 | 250.0 | 180.0 | 820.5 | 421.6 | 1222.1 | 1472.1 | 11.0 | 12.6 | - | 12.6 | 0.6 | 81.2 | 2.2 | - | 84.0 | 7.8 | 31.1 | - | 38.9 | 7.4 | 153.9 | 1955.6 |
| 61500.194.90-ТК7АII-1(6)М | 329.6 | - | 42.9 | 213.6 | 256.5 | 180.0 | 556.8 | 326.4 | 1063.2 | 1319.7 | 11.0 | - | - | - | 0.6 | 4.8 | 2.2 | - | 7.6 | 7.8 | 31.1 | - | 38.9 | 7.4 | 64.9 | 1714.2 |
| 61500.194.90-ТК7АII-2(7)М | 329.6 | - | 42.9 | 213.6 | 256.5 | 180.0 | 556.8 | 326.4 | 1063.2 | 1319.7 | 11.0 | - | - | - | 4.5 | 4.8 | 2.2 | 9.0 | 20.5 | 56.7 | 31.1 | 101.5 | 189.3 | 7.4 | 228.2 | 1877.5 |
| 61500.194.90-ТК7АII-3(8)М | 329.6 | - | 42.9 | 213.6 | 256.5 | 180.0 | 556.8 | 326.4 | 1063.2 | 1319.7 | 11.0 | - | - | - | 2.3 | 4.8 | 2.2 | 9.0 | 18.3 | 27.5 | 31.1 | 101.4 | 159.8 | 7.4 | 196.5 | 1845.8 |
| 61500.194.90-ТК7АII-4(9)М | 329.6 | - | 42.9 | 213.6 | 256.5 | 180.0 | 556.8 | 326.4 | 1063.2 | 1319.7 | 11.0 | 12.6 | - | 12.6 | 4.5 | 81.2 | 2.2 | - | 87.9 | 56.7 | 31.1 | - | 87.8 | 7.4 | 206.7 | 1856.0 |
| 61500.194.90-ТК7АII-5(10)М | 329.6 | - | 42.9 | 213.6 | 256.5 | 180.0 | 556.8 | 326.4 | 1063.2 | 1319.7 | 11.0 | 12.6 | - | 12.6 | 2.3 | 81.2 | 2.2 | - | 85.7 | 27.5 | 31.1 | - | 58.6 | 7.4 | 175.3 | 1824.6 |
| 61500.180.90-ТК7АII-1Б | 329.6 | - | 42.9 | 207.1 | 250.0 | 180.0 | 820.5 | 421.6 | 1222.1 | 1472.1 | 11.0 | - | - | - | - | 2.8 | 2.2 | - | 5.0 | - | 31.1 | - | 31.1 | 7.4 | 54.5 | 1856.2 |
| 61500.180.90-ТК7АII-2(3,4,8,9,10)Б | 329.6 | - | 42.9 | 207.1 | 250.0 | 180.0 | 820.5 | 421.6 | 1222.1 | 1472.1 | 11.0 | - | - | - | - | 2.8 | 2.2 | 9.0 | 14.0 | - | 31.1 | 101.5 | 132.6 | 7.4 | 165.0 | 1966.7 |
| 61500.180.90-ТК7АII-5(6,7,11,12,13)Б | 329.6 | - | 42.9 | 207.1 | 250.0 | 180.0 | 820.5 | 421.6 | 1222.1 | 1472.1 | 11.0 | 12.0 | - | 12.0 | - | 77.1 | 2.2 | - | 79.3 | - | 31.1 | - | 31.1 | 7.4 | 140.8 | 1942.5 |
| 61500.194.90-ТК7АII-1(6)Б | 329.6 | - | 42.9 | 213.6 | 256.5 | 180.0 | 556.8 | 326.4 | 1063.2 | 1319.7 | 11.0 | - | - | - | - | 2.8 | 2.2 | - | 5.0 | - | 31.1 | - | 31.1 | 7.4 | 54.5 | 1703.8 |
| 61500.194.90-ТК7АII-2(7)Б | 329.6 | - | 42.9 | 213.6 | 256.5 | 180.0 | 556.8 | 326.4 | 1063.2 | 1319.7 | 11.0 | - | - | - | 3.5 | 2.8 | 2.2 | 9.0 | 17.5 | 44.9 | 31.1 | 101.5 | 177.5 | 7.4 | 213.4 | 1862.7 |
| 61500.194.90-ТК7АII-3(8)Б | 329.6 | - | 42.9 | 213.6 | 256.5 | 180.0 | 556.8 | 326.4 | 1063.2 | 1319.7 | 11.0 | - | - | - | 1.3 | 2.8 | 2.2 | 9.0 | 15.3 | 15.7 | 31.1 | 101.5 | 148.3 | 7.4 | 182.0 | 1831.5 |
| 61500.194.90-ТК7АII-4(9)Б | 329.6 | - | 42.9 | 213.6 | 256.5 | 180.0 | 556.8 | 326.4 | 1063.2 | 1319.7 | 11.0 | 12.0 | - | 12.0 | 3.5 | 77.0 | 2.2 | - | 82.7 | 44.9 | 31.1 | - | 76.0 | 7.4 | 189.1 | 1838.4 |
| 61500.194.90-ТК7АII-5(10)Б | 329.6 | - | 42.9 | 213.6 | 256.5 | 180.0 | 556.8 | 326.4 | 1063.2 | 1319.7 | 11.0 | 12.0 | - | 12.0 | 1.3 | 77.0 | 2.2 | - | 80.5 | 15.7 | 31.1 | - | 46.8 | 7.4 | 157.7 | 1807.0 |

| Марка элемента | Напрягаемая арматура, кг класса | Вязальная проволока, кг | Изделия арматурные, кг | | | | | | | Всего | Изделия закладные и анкеры, кг | | | | | | | | | | | | | Всего | Общий расход, кг |
|---|---|---|---|---|---|---|---|---|---|---|---|---|---|---|---|---|---|---|---|---|---|---|---|---|---|
| | | | Арматура класса | | | | | | | | Арматура класса | | | | | | | | | Прокат | | | | | |
| | B | | A-I | | | A-III | | | | | B-I | A-I | | | A-III | | | | | ГОСТ см. 3.503.1-81.5-8-ТТ | | | | ГОСТ 8732-78* | | |
| | ГОСТ 7348-81* | ГОСТ 3282-74* | ГОСТ 5781-82* | | | ГОСТ 5781-82* | | | | | ГОСТ 6727-80* | ГОСТ 5781-82* | | | ГОСТ 5781-82* | | | | | | | | | | |
| | ⌀5 | ⌀2 | ⌀6 | ⌀8 | Итого | ⌀8 | ⌀10 | ⌀12 | Итого | | ⌀4 | ⌀6 | ⌀14 | Итого | ⌀10 | ⌀12 | ⌀14 | ⌀20 | Итого | δ10 | δ12 | δ20 | Итого | ⌀102х6 | | |
| 51800.140.120-ТВАIII-1Н | 355.0 | 0.9 | 50.2 | 275.8 | 326.0 | 72.9 | 383.0 | 513.8 | 969.7 | 1295.7 | 3.0 | 7.8 | 3.4 | 11.2 | - | 4.2 | - | - | 4.2 | 8.0 | 31.1 | - | 39.1 | 7.4 | 64.9 | 1716.5 |
| 51800.140.120-ТВАIII-2(3,4)Н | 355.0 | 0.9 | 50.2 | 275.8 | 326.0 | 72.9 | 383.0 | 513.8 | 969.7 | 1295.7 | 3.0 | 7.8 | 3.4 | 11.2 | - | 4.2 | - | 8.9 | 13.1 | 8.0 | 31.1 | 121.7 | 160.8 | 7.4 | 195.5 | 1847.1 |
| 51800.140.120-ТВАIII-5(6,7)Н | 355.0 | 0.9 | 50.2 | 275.8 | 326.0 | 72.9 | 383.0 | 513.8 | 969.7 | 1295.7 | 3.0 | 22.5 | 3.4 | 25.9 | - | 93.4 | - | - | 93.4 | 8.0 | 31.1 | - | 39.1 | 7.4 | 168.8 | 1820.4 |
| 51800.174.120-ТВАIII-1Н | 355.0 | 0.9 | 50.2 | 294.0 | 344.2 | 72.9 | 364.1 | 464.9 | 901.9 | 1246.1 | 3.0 | 7.8 | 3.4 | 11.2 | - | 4.2 | - | - | 4.2 | 8.0 | 31.1 | - | 39.1 | 7.4 | 64.9 | 1666.9 |
| 51800.174.120-ТВАIII-2Н | 355.0 | 0.9 | 50.2 | 294.0 | 344.2 | 72.9 | 364.1 | 464.9 | 901.9 | 1246.1 | 3.0 | 7.8 | 3.4 | 11.2 | 4.3 | 4.2 | - | 8.9 | 17.4 | 63.1 | 31.1 | 121.7 | 215.9 | 7.4 | 254.9 | 1856.9 |
| 51800.174.120-ТВАIII-3Н | 355.0 | 0.9 | 50.2 | 294.0 | 344.2 | 72.9 | 364.1 | 464.9 | 901.9 | 1246.1 | 3.0 | 7.8 | 3.4 | 11.2 | 1.6 | 4.2 | - | 8.9 | 14.7 | 27.7 | 31.1 | 121.7 | 180.5 | 7.4 | 216.8 | 1818.8 |
| 51800.174.120-ТВАIII-4Н | 355.0 | 0.9 | 50.2 | 294.0 | 344.2 | 72.9 | 364.1 | 464.9 | 901.9 | 1246.1 | 3.0 | 22.5 | 3.4 | 25.9 | 4.3 | 93.4 | - | - | 97.7 | 63.1 | 31.1 | - | 94.2 | 7.4 | 228.2 | 1830.2 |
| 51800.174.120-ТВАIII-5Н | 355.0 | 0.9 | 50.2 | 294.0 | 344.2 | 72.9 | 364.1 | 464.9 | 901.9 | 1246.1 | 3.0 | 22.5 | 3.4 | 25.9 | 1.6 | 93.4 | - | - | 95.0 | 27.7 | 31.1 | - | 58.8 | 7.4 | 190.1 | 1792.1 |
| 51800.140.120-ТВАIII-1М | 355.0 | 0.9 | 49.7 | 278.9 | 328.6 | 72.9 | 419.6 | 520.0 | 1012.5 | 1341.1 | 3.0 | 7.8 | 3.4 | 11.2 | 0.6 | 6.2 | - | - | 6.8 | 15.9 | 31.1 | - | 47.0 | 7.4 | 75.4 | 1772.4 |
| 51800.140.120-ТВАIII-2(3,4,8,9,10)М | 355.0 | 0.9 | 49.7 | 278.9 | 328.6 | 72.9 | 419.6 | 520.0 | 1012.5 | 1341.1 | 3.0 | 7.8 | 3.4 | 11.2 | 0.6 | 6.2 | - | 8.9 | 15.7 | 15.9 | 31.1 | 121.7 | 168.7 | 7.4 | 206.0 | 1905.0 |
| 51800.140.120-ТВАIII-5(6,7,11,12,13)М | 355.0 | 0.9 | 49.7 | 278.9 | 328.6 | 72.9 | 419.6 | 520.0 | 1012.5 | 1341.1 | 3.0 | 23.5 | 3.4 | 26.9 | 0.6 | 99.8 | - | - | 100.4 | 15.9 | 31.1 | - | 47.0 | 7.4 | 184.7 | 1881.7 |
| 51800.174.120-ТВАIII-1(6)М | 355.0 | 0.9 | 49.7 | 297.1 | 346.8 | 72.9 | 394.7 | 465.8 | 933.4 | 1280.2 | 3.0 | 7.8 | 3.4 | 11.2 | 0.6 | 6.2 | - | - | 6.8 | 15.9 | 31.1 | - | 47.0 | 7.4 | 75.4 | 1711.5 |
| 51800.174.120-ТВАIII-2(7)М | 355.0 | 0.9 | 49.7 | 297.1 | 346.8 | 72.9 | 394.7 | 465.8 | 933.4 | 1280.2 | 3.0 | 7.8 | 3.4 | 11.2 | 5.1 | 6.2 | - | 8.9 | 20.2 | 74.9 | 31.1 | 121.7 | 227.7 | 7.4 | 269.5 | 1905.6 |
| 51800.174.120-ТВАIII-3(8)М | 355.0 | 0.9 | 49.7 | 297.1 | 346.8 | 72.9 | 394.7 | 465.8 | 933.4 | 1280.2 | 3.0 | 7.8 | 3.4 | 11.2 | 2.6 | 6.2 | - | 8.9 | 17.7 | 39.4 | 31.1 | 121.7 | 192.2 | 7.4 | 231.5 | 1867.6 |
| 51800.174.120-ТВАIII-4(9)М | 355.0 | 0.9 | 49.7 | 297.1 | 346.8 | 72.9 | 394.7 | 465.8 | 933.4 | 1280.2 | 3.0 | 23.5 | 3.4 | 26.9 | 5.1 | 99.8 | - | - | 104.9 | 74.9 | 31.1 | - | 106.0 | 7.4 | 248.2 | 1884.3 |
| 51800.174.120-ТВАIII-5(10)М | 355.0 | 0.9 | 49.7 | 297.1 | 346.8 | 72.9 | 394.7 | 465.8 | 933.4 | 1280.2 | 3.0 | 23.5 | 3.4 | 26.9 | 2.6 | 99.8 | - | - | 102.4 | 39.4 | 31.1 | - | 70.5 | 7.4 | 210.2 | 1846.3 |
| 51800.140.120-ТВАIII-1Б | 355.0 | 0.9 | 49.7 | 278.9 | 328.6 | 72.9 | 419.6 | 520.0 | 1012.5 | 1341.1 | 3.0 | 7.8 | 3.4 | 11.2 | - | 4.2 | - | - | 4.2 | 8.0 | 31.1 | - | 39.1 | 7.4 | 64.9 | 1761.9 |
| 51800.140.120-ТВАIII-2(3,4,8,9,10)Б | 355.0 | 0.9 | 49.7 | 278.9 | 328.6 | 72.9 | 419.6 | 520.0 | 1012.5 | 1341.1 | 3.0 | 7.8 | 3.4 | 11.2 | - | 4.2 | - | 8.9 | 13.1 | 8.0 | 31.1 | 121.7 | 160.8 | 7.4 | 195.5 | 1892.5 |
| 51800.140.120-ТВАIII-5(6,7,11,12,13)Б | 355.0 | 0.9 | 49.7 | 278.9 | 328.6 | 72.9 | 419.6 | 520.0 | 1012.5 | 1341.1 | 3.0 | 22.9 | 3.4 | 26.3 | - | 95.6 | - | - | 95.6 | 8.0 | 31.1 | - | 39.1 | 7.4 | 171.4 | 18684 |
| 51800.174.120-ТВАIII-1(6)Б | 355.0 | 0.9 | 49.7 | 297.1 | 346.8 | 72.9 | 394.7 | 465.8 | 933.4 | 1280.2 | 3.0 | 7.8 | 3.4 | 11.2 | - | 4.2 | - | - | 4.2 | 8.0 | 31.1 | - | 39.1 | 7.4 | 64.9 | 1701.0 |
| 51800.174.120-ТВАIII-2(7)Б | 355.0 | 0.9 | 49.7 | 297.1 | 346.8 | 72.9 | 394.7 | 465.8 | 933.4 | 1280.2 | 3.0 | 7.8 | 3.4 | 11.2 | 4.3 | 4.2 | - | 8.9 | 17.4 | 63.1 | 31.1 | 121.7 | 215.9 | 7.4 | 254.9 | 1891.0 |
| 51800.174.120-ТВАIII-3(8)Б | 355.0 | 0.9 | 49.7 | 297.1 | 346.8 | 72.9 | 394.7 | 465.8 | 933.4 | 1280.2 | 3.0 | 7.8 | 3.4 | 11.2 | 1.6 | 4.2 | - | 8.9 | 14.7 | 27.7 | 31.1 | 121.7 | 180.5 | 7.4 | 216.8 | 1852.9 |
| 51800.174.120-ТВАIII-4(9)Б | 355.0 | 0.9 | 49.7 | 297.1 | 346.8 | 72.9 | 394.7 | 465.8 | 933.4 | 1280.2 | 3.0 | 22.9 | 3.4 | 26.3 | 4.3 | 95.6 | - | - | 99.9 | 63.1 | 31.1 | - | 94.2 | 7.4 | 230.8 | 1866.9 |
| 51800.174.120-ТВАIII-5(10)Б | 355.0 | 0.9 | 49.7 | 297.1 | 346.8 | 72.9 | 394.7 | 465.8 | 933.4 | 1280.2 | 3.0 | 22.9 | 3.4 | 26.3 | 1.6 | 95.6 | - | - | 97.2 | 27.7 | 31.1 | - | 58.8 | 7.4 | 192.7 | 1828.8 |

Марки стали см. 3.503.1-81.5-7-ТТ табл.2

| | | |
|---|---|---|
| Н. контр. | Прохоров | |
| Нач. ОИС | Постовой | |
| Глав. спец. | Прохоров | |
| ГИП | Маркин | |
| Нач. груп. | Старова | |
| Инж. Iк. | Филимонова | |
| Инж. IIIк. | Яновская | |

3.503.1-81.5-7-55РС

Ведомость расхода стали на балку L= 18 м. Армирование пучками из стали класса В и арматурой класса А-III

| Стадия | Лист | Листов |
|---|---|---|
| Р | 1 | 2 |

СОЮЗДОРПРОЕКТ

Формат А3

25761-02 99

| Марка элемента | Напрягаемая арматура, кг класса | Вязальная проволока, кг | Изделия арматурные, кг | | | | | | | Изделия закладные и анкеры, кг | | | | | | | | | | | | | Общий расход, кг |
|---|---|---|---|---|---|---|---|---|---|---|---|---|---|---|---|---|---|---|---|---|---|---|---|---|
| | | | Арматура класса | | | | | | Всего | Арматура класса | | | | | | | | | Прокат | | | | | |
| | B | | A-I | | | A-III | | | | B-I | A-I | | | A-III | | | | | ГОСТ см. 3503.1-815-8-ТТ | | | | ГОСТ 8732-78* | Всего | |
| | ГОСТ 7348-81* | ГОСТ 3282-74* | ГОСТ 5781-82* | | | ГОСТ 5781-82* | | | | ГОСТ 6727-80* | ГОСТ 5781-82* | | | ГОСТ 5781-82* | | | | | | | | | | | |
| | ø5 | ø2 | ø6 | ø8 | Итого | ø8 | ø10 | ø12 | Итого | ø4 | ø6 | ø14 | Итого | ø10 | ø12 | ø14 | ø20 | Итого | б10 | б12 | б20 | Итого | о102х6 | | |
| Б1800.180.120-ТВАIII-1Н | 355.0 | 0.9 | 50.2 | 294.0 | 344.2 | 72.9 | 436.6 | 568.5 | 1078.0 | 1422.2 | 3.0 | 7.8 | 3.4 | 11.2 | - | 4.3 | - | - | 4.3 | 8.0 | 31.1 | - | 39.1 | 7.4 | 65.0 | 1843.1 |
| Б1800.180.120-ТВАIII-2(3,4)Н | 355.0 | 0.9 | 50.2 | 294.0 | 344.2 | 72.9 | 436.6 | 568.5 | 1078.0 | 1422.2 | 3.0 | 7.8 | 3.4 | 11.2 | - | 4.3 | - | 8.9 | 13.2 | 8.0 | 31.1 | 121.7 | 160.8 | 7.4 | 195.6 | 1973.7 |
| Б1800.180.120-ТВАIII-5(6,7)Н | 355.0 | 0.9 | 50.2 | 294.0 | 344.2 | 72.9 | 436.6 | 568.5 | 1078.0 | 1422.2 | 3.0 | 22.5 | 3.4 | 25.9 | - | 93.5 | - | - | 93.5 | 8.0 | 31.1 | - | 39.1 | 7.4 | 168.9 | 1947.0 |
| Б1800.194.120-ТВАIII-1Н | 355.0 | 0.9 | 50.2 | 303.1 | 353.3 | 72.9 | 392.2 | 492.3 | 957.4 | 1310.7 | 3.0 | 7.8 | 3.4 | 11.2 | - | 4.3 | - | - | 4.3 | 8.0 | 31.1 | - | 39.1 | 7.4 | 65.0 | 1731.6 |
| Б1800.194.120-ТВАIII-2Н | 355.0 | 0.9 | 50.2 | 303.1 | 353.3 | 72.9 | 392.2 | 492.3 | 957.4 | 1310.7 | 3.0 | 7.8 | 3.4 | 11.2 | 4.3 | 4.3 | - | 8.9 | 17.5 | 63.1 | 31.1 | 121.7 | 215.9 | 7.4 | 255.0 | 1921.6 |
| Б1800.194.120-ТВАIII-3Н | 355.0 | 0.9 | 50.2 | 303.1 | 353.3 | 72.9 | 392.2 | 492.3 | 957.4 | 1310.7 | 3.0 | 7.8 | 3.4 | 11.2 | 1.6 | 4.3 | - | 8.9 | 14.8 | 27.7 | 31.1 | 121.7 | 180.5 | 7.4 | 216.9 | 1883.5 |
| Б1800.194.120-ТВАIII-4Н | 355.0 | 0.9 | 50.2 | 303.1 | 353.3 | 72.9 | 392.2 | 492.3 | 957.4 | 1310.7 | 3.0 | 22.5 | 3.4 | 25.9 | 4.3 | 93.5 | - | - | 97.8 | 63.1 | 31.1 | - | 94.2 | 7.4 | 228.3 | 1894.9 |
| Б1800.194.120-ТВАIII-5Н | 355.0 | 0.9 | 50.2 | 303.1 | 353.3 | 72.9 | 392.2 | 492.3 | 957.4 | 1310.7 | 3.0 | 22.5 | 3.4 | 25.9 | 1.6 | 93.5 | - | - | 95.1 | 27.7 | 31.1 | - | 58.8 | 7.4 | 190.2 | 1856.8 |
| Б1800.180.120-ТВАIII-1М | 355.0 | 0.9 | 49.7 | 297.1 | 346.8 | 72.9 | 480.4 | 579.8 | 1133.1 | 1479.9 | 3.0 | 7.8 | 3.4 | 11.2 | 0.6 | 6.3 | - | - | 6.9 | 15.9 | 31.1 | - | 47.0 | 7.4 | 75.5 | 1911.3 |
| Б1800.180.120-ТВАIII-2(3,4,9,10)М | 355.0 | 0.9 | 49.7 | 297.1 | 346.8 | 72.9 | 480.4 | 579.8 | 1133.1 | 1479.9 | 3.0 | 7.8 | 3.4 | 11.2 | 0.6 | 6.3 | - | 8.9 | 15.8 | 15.9 | 31.1 | 121.7 | 168.7 | 7.4 | 206.1 | 2041.9 |
| Б1800.180.120-ТВАIII-5(6,7,11,12,13)М | 355.0 | 0.9 | 49.7 | 297.1 | 346.8 | 72.9 | 480.4 | 579.8 | 1133.1 | 1479.9 | 3.0 | 23.5 | 3.4 | 26.9 | 0.6 | 99.9 | - | - | 100.5 | 15.9 | 31.1 | - | 47.0 | 7.4 | 184.8 | 2020.5 |
| Б1800.194.120-ТВАIII-1(6)М | 355.0 | 0.9 | 49.7 | 306.2 | 355.9 | 72.9 | 426.3 | 495.6 | 994.8 | 1350.7 | 3.0 | 7.8 | 3.4 | 11.2 | 0.6 | 6.3 | - | - | 6.9 | 15.9 | 31.1 | - | 47.0 | 7.4 | 75.5 | 1782.1 |
| Б1800.194.120-ТВАIII-2(7)М | 355.0 | 0.9 | 49.7 | 306.2 | 355.9 | 72.9 | 426.3 | 495.6 | 994.8 | 1350.7 | 3.0 | 7.8 | 3.4 | 11.2 | 5.3 | 6.3 | - | 8.9 | 20.5 | 74.9 | 31.1 | 121.7 | 227.7 | 7.4 | 269.8 | 1976.4 |
| Б1800.194.120-ТВАIII-3(8)М | 355.0 | 0.9 | 49.7 | 306.2 | 355.9 | 72.9 | 426.3 | 495.6 | 994.8 | 1350.7 | 3.0 | 7.8 | 3.4 | 11.2 | 2.6 | 6.3 | - | 8.9 | 17.8 | 39.4 | 31.1 | 121.7 | 192.2 | 7.4 | 231.6 | 1938.2 |
| Б1800.194.120-ТВАIII-4(9)М | 355.0 | 0.9 | 49.7 | 306.2 | 355.9 | 72.9 | 426.3 | 495.6 | 994.8 | 1350.7 | 3.0 | 23.5 | 3.4 | 26.9 | 5.3 | 99.9 | - | - | 105.2 | 74.9 | 31.1 | - | 106.0 | 7.4 | 248.5 | 1955.1 |
| Б1800.194.120-ТВАIII-5(10)М | 355.0 | 0.9 | 49.7 | 306.2 | 355.9 | 72.9 | 426.3 | 495.6 | 994.8 | 1350.7 | 3.0 | 23.5 | 3.4 | 26.9 | 2.6 | 99.9 | - | - | 102.5 | 39.4 | 31.1 | - | 70.5 | 7.4 | 210.3 | 1916.9 |
| Б1800.180.120-ТВАIII-1Б | 355.0 | 0.9 | 49.7 | 297.1 | 346.8 | 72.9 | 480.4 | 579.8 | 1133.1 | 1479.9 | 3.0 | 7.8 | 3.4 | 11.2 | - | 4.3 | - | - | 4.3 | 8.0 | 31.1 | - | 39.1 | 7.4 | 65.0 | 1900.8 |
| Б1800.180.120-ТВАIII-2(3,4,9,10)Б | 355.0 | 0.9 | 49.7 | 297.1 | 346.8 | 72.9 | 480.4 | 579.8 | 1133.1 | 1479.9 | 3.0 | 7.8 | 3.4 | 11.2 | - | 4.3 | - | 8.9 | 13.2 | 8.0 | 31.1 | 121.7 | 160.8 | 7.4 | 195.6 | 2031.4 |
| Б1800.180.120-ТВАIII-5(6,7,11,12,13)Б | 355.0 | 0.9 | 49.7 | 297.1 | 346.8 | 72.9 | 480.4 | 579.8 | 1133.1 | 1479.9 | 3.0 | 22.9 | 3.4 | 26.3 | - | 95.7 | - | - | 95.7 | 8.0 | 31.1 | - | 39.1 | 7.4 | 171.5 | 2007.3 |
| Б1800.194.120-ТВАIII-1(6)Б | 355.0 | 0.9 | 49.7 | 306.2 | 355.9 | 72.9 | 426.3 | 495.6 | 994.8 | 1350.7 | 3.0 | 7.8 | 3.4 | 11.2 | - | 4.3 | - | - | 4.3 | 8.0 | 31.1 | - | 39.1 | 7.4 | 65.0 | 1771.6 |
| Б1800.194.120-ТВАIII-2(7)Б | 355.0 | 0.9 | 49.7 | 306.2 | 355.9 | 72.9 | 426.3 | 495.6 | 994.8 | 1350.7 | 3.0 | 7.8 | 3.4 | 11.2 | 4.3 | 4.3 | - | 8.9 | 17.5 | 63.1 | 31.1 | 121.7 | 215.9 | 7.4 | 255.0 | 1961.6 |
| Б1800.194.120-ТВАIII-3(8)Б | 355.0 | 0.9 | 49.7 | 306.2 | 355.9 | 72.9 | 426.3 | 495.6 | 994.8 | 1350.7 | 3.0 | 7.8 | 3.4 | 11.2 | 1.6 | 4.3 | - | 8.9 | 14.8 | 27.7 | 31.1 | 121.7 | 180.5 | 7.4 | 216.9 | 1923.5 |
| Б1800.194.120-ТВАIII-4(9)Б | 355.0 | 0.9 | 49.7 | 306.2 | 355.9 | 72.9 | 426.3 | 495.6 | 994.8 | 1350.7 | 3.0 | 22.9 | 3.4 | 26.3 | 4.3 | 95.7 | - | - | 100.0 | 63.1 | 31.1 | - | 94.2 | 7.4 | 230.9 | 1937.5 |
| Б1800.194.120-ТВАIII-5(10)Б | 355.0 | 0.9 | 49.7 | 306.2 | 355.9 | 72.9 | 426.3 | 495.6 | 994.8 | 1350.7 | 3.0 | 22.9 | 3.4 | 26.3 | 1.6 | 95.7 | - | - | 97.3 | 27.7 | 31.1 | - | 58.8 | 7.4 | 192.8 | 1899.4 |

| Марка элемента | Напрягаемая арматура, кг класса | Вязальная проволока, кг | Изделия арматурные, кг | | | | | | | Изделия закладные и анкеры, кг | | | | | | | | | | | | | Общий расход, кг |
|---|---|---|---|---|---|---|---|---|---|---|---|---|---|---|---|---|---|---|---|---|---|---|---|---|
| | | | Арматура класса | | | | | | Всего | Арматура класса | | | | | | | | | Прокат | | | | Всего | |
| | | | A-I | | | A-II | | | | B-I | A-I | | | A-II | | | | | ГОСТ см. 3.503.1-81.5-8-ТТ | | | | ГОСТ 8732-78* | | |
| | B | | ГОСТ 5781-82* | | | ГОСТ 5781-82* | | | | ГОСТ 6727-80* | ГОСТ 5781-82* | | | ГОСТ 5781-82* | | | | | | | | | | | |
| | ГОСТ 7348-81* | ГОСТ 3282-74* | | | | | | | | | | | | | | | | | | | | | | | |
| | ø5 | ø2 | ø6 | ø8 | Итого | ø10 | ø12 | ø14 | Итого | ø4 | ø6 | ø14 | Итого | ø10 | ø12 | ø14 | ø22 | Итого | б10 | б12 | б20 | Итого | о102х6 | | |
| Б1800.140.120-ТВАII-1Н | 355.0 | 0.9 | 50.2 | 275.8 | 326.0 | 237.2 | 606.4 | 390.0 | 1233.6 | 1559.6 | 3.0 | 7.8 | 3.4 | 11.2 | - | 2.8 | 2.2 | - | 5.0 | 8.0 | 31.1 | - | 39.1 | 7.4 | 65.7 | 1981.2 |
| Б1800.140.120-ТВАII-2(3,4)Н | 355.0 | 0.9 | 50.2 | 275.8 | 326.0 | 237.2 | 606.4 | 390.0 | 1233.6 | 1559.6 | 3.0 | 7.8 | 3.4 | 11.2 | - | 2.8 | 2.2 | 10.8 | 15.8 | 8.0 | 31.1 | 121.7 | 160.8 | 7.4 | 198.2 | 2113.7 |
| Б1800.140.120-ТВАII-5(6,7)Н | 355.0 | 0.9 | 50.2 | 275.8 | 326.0 | 237.2 | 606.4 | 390.0 | 1233.6 | 1559.6 | 3.0 | 22.5 | 3.4 | 25.9 | - | 92.0 | 2.2 | - | 94.2 | 8.0 | 31.1 | - | 39.1 | 7.4 | 169.6 | 2085.1 |
| Б1800.174.120-ТВАII-1Н | 355.0 | 0.9 | 50.2 | 294.0 | 344.2 | 237.2 | 580.4 | 323.4 | 1141.0 | 1485.2 | 3.0 | 7.8 | 3.4 | 11.2 | - | 2.8 | 2.2 | - | 5.0 | 8.0 | 31.1 | - | 39.1 | 7.4 | 65.7 | 1906.8 |
| Б1800.174.120-ТВАII-2Н | 355.0 | 0.9 | 50.2 | 294.0 | 344.2 | 237.2 | 580.4 | 323.4 | 1141.0 | 1485.2 | 3.0 | 7.8 | 3.4 | 11.2 | 4.3 | 2.8 | 2.2 | 10.8 | 20.1 | 63.1 | 31.1 | 121.7 | 215.9 | 7.4 | 257.6 | 2098.7 |
| Б1800.174.120-ТВАII-3Н | 355.0 | 0.9 | 50.2 | 294.0 | 344.2 | 237.2 | 580.4 | 323.4 | 1141.0 | 1485.2 | 3.0 | 7.8 | 3.4 | 11.2 | 1.6 | 2.8 | 2.2 | 10.8 | 17.4 | 27.7 | 31.1 | 121.7 | 180.5 | 7.4 | 219.5 | 2060.6 |
| Б1800.174.120-ТВАII-4Н | 355.0 | 0.9 | 50.2 | 294.0 | 344.2 | 237.2 | 580.4 | 323.4 | 1141.0 | 1485.2 | 3.0 | 22.5 | 3.4 | 25.9 | 4.3 | 92.0 | 2.2 | - | 98.5 | 63.1 | 31.1 | - | 94.2 | 7.4 | 229.0 | 2070.1 |
| Б1800.174.120-ТВАII-5Н | 355.0 | 0.9 | 50.2 | 294.0 | 344.2 | 237.2 | 580.4 | 323.4 | 1141.0 | 1485.2 | 3.0 | 22.5 | 3.4 | 25.9 | 1.6 | 92.0 | 2.2 | - | 95.8 | 27.7 | 31.1 | - | 58.8 | 7.4 | 190.9 | 2032.0 |
| Б1800.140.120-ТВАII-1М | 355.0 | 0.9 | 49.7 | 278.9 | 328.6 | 237.2 | 637.3 | 427.5 | 1302.0 | 1630.6 | 3.0 | 7.8 | 3.4 | 11.2 | 0.6 | 4.8 | 2.2 | - | 7.6 | 15.9 | 31.1 | - | 47.0 | 7.4 | 76.2 | 2062.7 |
| Б1800.140.120-ТВАII-2(3,4,8,9,10)М | 355.0 | 0.9 | 49.7 | 278.9 | 328.6 | 237.2 | 637.3 | 427.5 | 1302.0 | 1630.6 | 3.0 | 7.8 | 3.4 | 11.2 | 0.6 | 4.8 | 2.2 | 10.8 | 18.4 | 15.9 | 31.1 | 121.7 | 168.7 | 7.4 | 208.7 | 2195.2 |
| Б1800.140.120-ТВАII-5(6,7,11,12,13)М | 355.0 | 0.9 | 49.7 | 278.9 | 328.6 | 237.2 | 637.3 | 427.5 | 1302.0 | 1630.6 | 3.0 | 23.5 | 3.4 | 26.9 | 0.6 | 98.4 | 2.2 | - | 101.2 | 15.9 | 31.1 | - | 47.0 | 7.4 | 185.5 | 2172.0 |
| Б1800.174.120-ТВАII-1(6)М | 355.0 | 0.9 | 49.7 | 297.4 | 347.1 | 237.2 | 602.9 | 353.5 | 1193.6 | 1540.7 | 3.0 | 7.8 | 3.4 | 11.2 | 0.6 | 4.8 | 2.2 | - | 7.6 | 15.9 | 31.1 | - | 47.0 | 7.4 | 76.2 | 1972.8 |
| Б1800.174.120-ТВАII-2(7)М | 355.0 | 0.9 | 49.7 | 297.4 | 347.1 | 237.2 | 602.9 | 353.5 | 1193.6 | 1540.7 | 3.0 | 7.8 | 3.4 | 11.2 | 5.3 | 4.8 | 2.2 | 10.8 | 23.1 | 74.9 | 31.1 | 121.7 | 227.7 | 7.4 | 272.4 | 2169.0 |
| Б1800.174.120-ТВАII-3(8)М | 355.0 | 0.9 | 49.7 | 297.4 | 347.1 | 237.2 | 602.9 | 353.5 | 1193.6 | 1540.7 | 3.0 | 7.8 | 3.4 | 11.2 | 2.6 | 4.8 | 2.2 | 10.8 | 20.4 | 39.4 | 31.1 | 121.7 | 192.2 | 7.4 | 234.2 | 2130.8 |
| Б1800.174.120-ТВАII-4(9)М | 355.0 | 0.9 | 49.7 | 297.4 | 347.1 | 237.2 | 602.9 | 353.5 | 1193.6 | 1540.7 | 3.0 | 23.5 | 3.4 | 26.9 | 5.3 | 98.4 | 2.2 | - | 105.9 | 74.9 | 31.1 | - | 106.0 | 7.4 | 249.2 | 2145.8 |
| Б1800.174.120-ТВАII-5(10)М | 355.0 | 0.9 | 49.7 | 297.4 | 347.1 | 237.2 | 602.9 | 353.5 | 1193.6 | 1540.7 | 3.0 | 23.5 | 3.4 | 26.9 | 2.6 | 98.4 | 2.2 | - | 103.2 | 39.4 | 31.1 | - | 70.5 | 7.4 | 211.0 | 2107.6 |
| Б1800.140.120-ТВАII-1Б | 355.0 | 0.9 | 49.7 | 278.9 | 328.6 | 237.2 | 637.3 | 427.5 | 1302.0 | 1630.6 | 3.0 | 7.8 | 3.4 | 11.2 | - | 2.8 | 2.2 | - | 5.0 | 8.0 | 31.1 | - | 39.1 | 7.4 | 65.7 | 2052.2 |
| Б1800.140.120-ТВАII-2(3,4,8,9,10)Б | 355.0 | 0.9 | 49.7 | 278.9 | 328.6 | 237.2 | 637.3 | 427.5 | 1302.0 | 1630.6 | 3.0 | 7.8 | 3.4 | 11.2 | - | 2.8 | 2.2 | 10.8 | 15.8 | 8.0 | 31.1 | 121.7 | 160.8 | 7.4 | 198.2 | 2184.7 |
| Б1800.140.120-ТВАII-5(6,7,11,12,13)Б | 355.0 | 0.9 | 49.7 | 278.9 | 328.6 | 237.2 | 637.3 | 427.5 | 1302.0 | 1630.6 | 3.0 | 22.9 | 3.4 | 26.3 | - | 94.2 | 2.2 | - | 96.4 | 8.0 | 31.1 | - | 39.1 | 7.4 | 172.2 | 2158.7 |
| Б1800.174.120-ТВАII-1(6)Б | 355.0 | 0.9 | 49.7 | 297.4 | 347.1 | 237.2 | 602.9 | 353.5 | 1193.6 | 1540.7 | 3.0 | 7.8 | 3.4 | 11.2 | - | 2.8 | 2.2 | - | 5.0 | 8.0 | 31.1 | - | 39.1 | 7.4 | 65.7 | 1962.3 |
| Б1800.174.120-ТВАII-2(7)Б | 355.0 | 0.9 | 49.7 | 297.4 | 347.1 | 237.2 | 602.9 | 353.5 | 1193.6 | 1540.7 | 3.0 | 7.8 | 3.4 | 11.2 | 4.3 | 2.8 | 2.2 | 10.8 | 20.1 | 63.1 | 31.1 | 121.7 | 215.9 | 7.4 | 257.6 | 2154.2 |
| Б1800.174.120-ТВАII-3(8)Б | 355.0 | 0.9 | 49.7 | 297.4 | 347.1 | 237.2 | 602.9 | 353.5 | 1193.6 | 1540.7 | 3.0 | 7.8 | 3.4 | 11.2 | 1.6 | 2.8 | 2.2 | 10.8 | 17.4 | 27.7 | 31.1 | 121.7 | 180.5 | 7.4 | 219.5 | 2116.1 |
| Б1800.174.120-ТВАII-4(9)Б | 355.0 | 0.9 | 49.7 | 297.4 | 347.1 | 237.2 | 602.9 | 353.5 | 1193.6 | 1540.7 | 3.0 | 22.9 | 3.4 | 26.3 | 4.3 | 94.2 | 2.2 | - | 100.7 | 63.1 | 31.1 | - | 94.2 | 7.4 | 231.6 | 2128.2 |
| Б1800.174.120-ТВАII-5(10)Б | 355.0 | 0.9 | 49.7 | 297.4 | 347.1 | 237.2 | 602.9 | 353.5 | 1193.6 | 1540.7 | 3.0 | 22.9 | 3.4 | 26.3 | 1.6 | 94.2 | 2.2 | - | 98.0 | 27.7 | 31.1 | - | 58.8 | 7.4 | 193.5 | 2090.1 |

Марки стали см. 3.503.1-81.5-7-ТТ табл.2

| | | |
|---|---|---|
| Н. контр. | Прохоров | |
| Нач. ОИС | Постовой | |
| Глав. спец. | Прохоров | |
| ГИП | Маркин | |
| Нач. груп. | Старова | |
| Инж. Ik. | Филимонова | |
| Инж. IIIк. | Яновская | |

3.503.1-81.5-7-56РС

Ведомость расхода стали на балку L= 18 м. Армирование пучками из стали класса В и арматурой класса А-II

| Стадия | Лист | Листов |
|---|---|---|
| Р | 1 | 2 |

СОЮЗДОРПРОЕКТ

Формат А3

25761-02 101

| Марка элемента | Напрягаемая арматура, кг класса | Вязальная проволока, кг | Изделия арматурные, кг | | | | | | | | Изделия закладные и анкеры, кг | | | | | | | | | | | | | | Общий расход, кг |
|---|---|---|---|---|---|---|---|---|---|---|---|---|---|---|---|---|---|---|---|---|---|---|---|---|---|
| | | | Арматура класса | | | | | | | Всего | Арматура класса | | | | | | | | | Прокат | | | | | Всего | |
| | В | | A-I | | | A-II | | | | | B-I | A-I | | | A-II | | | | | ГОСТ см. 3.503.1-81.5-8-ТТ | | | | | | |
| | ГОСТ 7348-81* | ГОСТ 3282-74* | ГОСТ 5781-82* | | | ГОСТ 5781-82* | | | | | ГОСТ 6727-80* | ГОСТ 5781-82* | | | ГОСТ 5781-82* | | | | | | | | ГОСТ 8732-78* | | |
| | ø5 | ø2 | ø6 | ø8 | Итого | ø10 | ø12 | ø14 | Итого | | ø4 | ø6 | ø14 | Итого | ø10 | ø12 | ø14 | ø22 | Итого | 610 | 612 | 620 | Итого | о102х6 | | |
| 61800.180.120-ТВАII-1Н | 355.0 | 0.9 | 50.2 | 294.0 | 344.2 | 237.2 | 683.9 | 466.4 | 1387.5 | 1731.7 | 3.0 | 7.8 | 3.4 | 11.2 | - | 2.8 | 2.2 | - | 5.0 | 8.0 | 31.1 | - | 39.1 | 7.4 | 65.7 | 2153.3 |
| 61800.180.120-ТВАII-2(3,4)Н | 355.0 | 0.9 | 50.2 | 294.0 | 344.2 | 237.2 | 683.9 | 466.4 | 1387.5 | 1731.7 | 3.0 | 7.8 | 3.4 | 11.2 | - | 2.8 | 2.2 | 10.8 | 15.8 | 8.0 | 31.1 | 121.7 | 160.8 | 7.4 | 198.2 | 2285.8 |
| 61800.180.120-ТВАII-5(6,7)Н | 355.0 | 0.9 | 50.2 | 294.0 | 344.2 | 237.2 | 683.9 | 466.4 | 1387.5 | 1731.7 | 3.0 | 22.5 | 3.4 | 25.9 | - | 92.0 | 2.2 | - | 94.2 | 8.0 | 31.1 | - | 39.1 | 7.4 | 169.6 | 2257.2 |
| 61800.194.120-ТВАII-1Н | 355.0 | 0.9 | 50.2 | 303.1 | 353.3 | 237.2 | 619.5 | 362.2 | 1218.9 | 1572.2 | 3.0 | 7.8 | 3.4 | 11.2 | - | 2.8 | 2.2 | - | 5.0 | 8.0 | 31.1 | - | 39.1 | 7.4 | 65.7 | 1993.8 |
| 61800.194.120-ТВАII-2Н | 355.0 | 0.9 | 50.2 | 303.1 | 353.3 | 237.2 | 619.5 | 362.2 | 1218.9 | 1572.2 | 3.0 | 7.8 | 3.4 | 11.2 | 4.3 | 2.8 | 2.2 | 10.8 | 20.1 | 63.1 | 31.1 | 121.7 | 215.9 | 7.4 | 257.6 | 2185.7 |
| 61800.194.120-ТВАII-3Н | 355.0 | 0.9 | 50.2 | 303.1 | 353.3 | 237.2 | 619.5 | 362.2 | 1218.9 | 1572.2 | 3.0 | 7.8 | 3.4 | 11.2 | 1.6 | 2.8 | 2.2 | 10.8 | 17.4 | 27.7 | 31.1 | 121.7 | 180.5 | 7.4 | 219.5 | 2147.6 |
| 61800.194.120-ТВАII-4Н | 355.0 | 0.9 | 50.2 | 303.1 | 353.3 | 237.2 | 619.5 | 362.2 | 1218.9 | 1572.2 | 3.0 | 22.5 | 3.4 | 25.9 | 4.3 | 92.0 | 2.2 | - | 98.5 | 63.1 | 31.1 | - | 94.2 | 7.4 | 229.0 | 2157.1 |
| 61800.194.120-ТВАII-5Н | 355.0 | 0.9 | 50.2 | 303.1 | 353.3 | 237.2 | 619.5 | 362.2 | 1218.9 | 1572.2 | 3.0 | 22.5 | 3.4 | 25.9 | 1.6 | 92.0 | 2.2 | - | 95.8 | 27.7 | 31.1 | - | 58.8 | 7.4 | 190.9 | 2119.0 |
| 61800.180.120-ТВАII-1М | 355.0 | 0.9 | 49.7 | 297.1 | 346.8 | 237.2 | 725.4 | 511.3 | 1473.9 | 1820.7 | 3.0 | 7.8 | 3.4 | 11.2 | 0.6 | 4.8 | 2.2 | - | 7.6 | 15.9 | 31.1 | - | 47.0 | 7.4 | 76.2 | 2252.8 |
| 61800.180.120-ТВАII-2(3,4,8,9,10)М | 355.0 | 0.9 | 49.7 | 297.1 | 346.8 | 237.2 | 725.4 | 511.3 | 1473.9 | 1820.7 | 3.0 | 7.8 | 3.4 | 11.2 | 0.6 | 4.8 | 2.2 | 10.8 | 18.4 | 15.9 | 31.1 | 121.7 | 168.7 | 7.4 | 208.7 | 2385.3 |
| 61800.180.120-ТВАII-5(6,7,11,12,13)М | 355.0 | 0.9 | 49.7 | 297.1 | 346.8 | 237.2 | 725.4 | 511.3 | 1473.9 | 1820.7 | 3.0 | 23.5 | 3.4 | 25.9 | 0.6 | 98.4 | 2.2 | - | 101.2 | 15.9 | 31.1 | - | 47.0 | 7.4 | 185.5 | 2362.1 |
| 61800.194.120-ТВАII-1(6)М | 355.0 | 0.9 | 49.7 | 306.2 | 355.9 | 237.2 | 647.3 | 396.3 | 1280.8 | 1636.7 | 3.0 | 7.8 | 3.4 | 11.2 | 0.6 | 4.8 | 2.2 | - | 7.6 | 15.9 | 31.1 | - | 47.0 | 7.4 | 76.2 | 2068.8 |
| 61800.194.120-ТВАII-2(7)М | 355.0 | 0.9 | 49.7 | 306.2 | 355.9 | 237.2 | 647.3 | 396.3 | 1280.8 | 1636.7 | 3.0 | 7.8 | 3.4 | 11.2 | 5.3 | 4.8 | 2.2 | 10.8 | 23.1 | 74.9 | 31.1 | 121.7 | 227.7 | 7.4 | 272.4 | 2265.0 |
| 61800.194.120-ТВАII-3(8)М | 355.0 | 0.9 | 49.7 | 306.2 | 355.9 | 237.2 | 647.3 | 396.3 | 1280.8 | 1636.7 | 3.0 | 7.8 | 3.4 | 11.2 | 2.6 | 4.8 | 2.2 | 10.8 | 20.4 | 39.4 | 31.1 | 121.7 | 192.2 | 7.4 | 234.2 | 2226.8 |
| 61800.194.120-ТВАII-4(9)М | 355.0 | 0.9 | 49.7 | 306.2 | 355.9 | 237.2 | 647.3 | 396.3 | 1280.8 | 1636.7 | 3.0 | 23.5 | 3.4 | 26.9 | 5.3 | 98.4 | 2.2 | - | 105.9 | 74.9 | 31.1 | - | 106.0 | 7.4 | 249.2 | 2241.8 |
| 61800.194.120-ТВАII-5(10)М | 355.0 | 0.9 | 49.7 | 360.2 | 355.9 | 237.2 | 647.3 | 396.3 | 1280.8 | 1636.7 | 3.0 | 23.5 | 3.4 | 26.9 | 2.6 | 98.4 | 2.2 | - | 103.2 | 39.4 | 31.1 | - | 70.5 | 7.4 | 211.0 | 2203.6 |
| 61800.180.120-ТВАII-1Б | 355.0 | 0.9 | 49.7 | 297.1 | 346.8 | 237.2 | 725.4 | 511.3 | 1473.9 | 1820.7 | 3.0 | 7.8 | 3.4 | 11.2 | - | 2.8 | 2.2 | - | 5.0 | 8.0 | 31.1 | - | 39.1 | 7.4 | 65.7 | 2242.3 |
| 61800.180.120-ТВАII-2(3,4,8,9,10)Б | 355.0 | 0.9 | 49.7 | 297.1 | 346.8 | 237.2 | 725.4 | 511.3 | 1473.9 | 1820.7 | 3.0 | 7.8 | 3.4 | 11.2 | - | 2.8 | 2.2 | 10.8 | 15.8 | 8.0 | 31.1 | 121.7 | 160.8 | 7.4 | 198.2 | 2374.8 |
| 61800.180.120-ТВАII-5(6,7,11,12,13)Б | 355.0 | 0.9 | 49.7 | 297.1 | 346.8 | 237.2 | 725.4 | 511.3 | 1473.9 | 1820.7 | 3.0 | 22.9 | 3.4 | 26.3 | - | 94.2 | 2.2 | - | 96.4 | 8.0 | 31.1 | - | 39.1 | 7.4 | 172.2 | 2348.8 |
| 61800.194.120-ТВАII-1(6)Б | 355.0 | 0.9 | 49.7 | 306.2 | 355.9 | 237.2 | 647.3 | 396.3 | 1280.8 | 1636.7 | 3.0 | 7.8 | 3.4 | 11.2 | - | 2.8 | 2.2 | - | 5.0 | 8.0 | 31.1 | - | 39.1 | 7.4 | 65.7 | 2058.3 |
| 61800.194.120-ТВАII-2(7)Б | 355.0 | 0.9 | 49.7 | 306.2 | 355.9 | 237.2 | 647.3 | 396.3 | 1280.8 | 1636.7 | 3.0 | 7.8 | 3.4 | 11.2 | 4.3 | 2.8 | 2.2 | 10.8 | 20.1 | 63.1 | 31.1 | 121.7 | 215.9 | 7.4 | 257.6 | 2250.2 |
| 61800.194.120-ТВАII-3(8)Б | 355.0 | 0.9 | 49.7 | 306.2 | 355.9 | 237.2 | 647.3 | 396.3 | 1280.8 | 1636.7 | 3.0 | 7.8 | 3.4 | 11.2 | 1.6 | 2.8 | 2.2 | 10.8 | 17.4 | 27.7 | 31.1 | 121.7 | 180.5 | 7.4 | 219.5 | 2212.1 |
| 61800.194.120-ТВАII-4(9)Б | 355.0 | 0.9 | 49.7 | 306.2 | 355.9 | 237.2 | 647.3 | 396.3 | 1280.8 | 1636.7 | 3.0 | 22.9 | 3.4 | 26.3 | 4.3 | 94.2 | 2.2 | - | 100.7 | 63.1 | 31.1 | - | 94.2 | 7.4 | 231.6 | 2224.2 |
| 61800.194.120-ТВАII-5(10)Б | 355.0 | 0.9 | 49.7 | 306.2 | 355.9 | 237.2 | 647.3 | 396.3 | 1280.8 | 1636.7 | 3.0 | 22.9 | 3.4 | 26.3 | 1.6 | 94.2 | 2.2 | - | 98.0 | 27.7 | 31.1 | - | 58.8 | 7.4 | 193.5 | 2186.1 |

| Марка элемента | Напрягаемая арматура, кг класса К-7 ГОСТ 13840-68* ø15 | Вязальная проволока, кг ГОСТ 3282-74* ø2 | Изделия арматурные, кг: Арматура класса А-I ГОСТ 5781-82* ø6 | ø8 | Итого | А-III ГОСТ 5781-82* ø8 | ø10 | ø12 | Итого | Всего |
|---|---|---|---|---|---|---|---|---|---|---|
| Б1800.140.120-ТК7АIII-1Н | 390.6 | - | 50.2 | 275.8 | 326.0 | 72.9 | 382.9 | 513.9 | 969.7 | 1295.7 |
| Б1800.140.120-ТК7АIII-2(3,4)Н | 390.6 | - | 50.2 | 275.8 | 326.0 | 72.9 | 382.9 | 513.9 | 969.7 | 1295.7 |
| Б1800.140.120-ТК7АIII-5(6,7)Н | 390.6 | - | 50.2 | 275.8 | 326.0 | 72.9 | 382.9 | 513.9 | 969.7 | 1295.7 |
| Б1800.174.120-ТК7АIII-1Н | 390.6 | - | 50.2 | 294.0 | 344.2 | 72.9 | 364.2 | 464.9 | 902.0 | 1246.2 |
| Б1800.174.120-ТК7АIII-2Н | 390.6 | - | 50.2 | 294.0 | 344.2 | 72.9 | 364.2 | 464.9 | 902.0 | 1246.2 |
| Б1800.174.120-ТК7АIII-3Н | 390.6 | - | 50.2 | 294.0 | 344.2 | 72.9 | 364.2 | 464.9 | 902.0 | 1246.2 |
| Б1800.174.120-ТК7АIII-4Н | 390.6 | - | 50.2 | 294.0 | 344.2 | 72.9 | 364.2 | 464.9 | 902.0 | 1246.2 |
| Б1800.174.120-ТК7АIII-5Н | 390.6 | - | 50.2 | 294.0 | 344.2 | 72.9 | 364.2 | 464.9 | 902.0 | 1246.2 |
| Б1800.140.120-ТК7АIII-1М | 390.6 | - | 49.7 | 278.9 | 328.6 | 72.9 | 419.8 | 520.1 | 1012.8 | 1341.4 |
| Б1800.140.120-ТК7АIII-2(3,4,8,9,10)М | 390.6 | - | 49.7 | 278.9 | 328.6 | 72.9 | 419.8 | 520.1 | 1012.8 | 1341.4 |
| Б1800.140.120-ТК7АIII-5(6,7,11,12,13)М | 390.6 | - | 49.7 | 278.9 | 328.6 | 72.9 | 419.8 | 520.1 | 1012.8 | 1341.4 |
| Б1800.174.120-ТК7АIII-1(6)М | 390.6 | - | 49.7 | 297.1 | 346.8 | 72.9 | 394.8 | 465.6 | 933.3 | 1280.1 |
| Б1800.174.120-ТК7АIII-2(7)М | 390.6 | - | 49.7 | 297.1 | 346.8 | 72.9 | 394.8 | 465.6 | 933.3 | 1280.1 |
| Б1800.174.120-ТК7АIII-3(8)М | 390.6 | - | 49.7 | 297.1 | 346.8 | 72.9 | 394.8 | 465.6 | 933.3 | 1280.1 |
| Б1800.174.120-ТК7АIII-4(9)М | 390.6 | - | 49.7 | 297.1 | 346.8 | 72.9 | 394.8 | 465.6 | 933.3 | 1280.1 |
| Б1800.174.120-ТК7АIII-5(10)М | 390.6 | - | 49.7 | 297.1 | 346.8 | 72.9 | 394.8 | 465.6 | 933.3 | 1280.1 |
| Б1800.140.120-ТК7АIII-1Б | 390.6 | - | 49.7 | 278.9 | 328.6 | 72.9 | 419.8 | 520.1 | 1012.8 | 1341.4 |
| Б1800.140.120-ТК7АIII-2(3,4,8,9,10)Б | 390.6 | - | 49.7 | 278.9 | 328.6 | 72.9 | 419.8 | 520.1 | 1012.8 | 1341.4 |
| Б1800.140.120-ТК7АIII-5(6,7,11,12,13)Б | 390.6 | - | 49.7 | 278.9 | 328.6 | 72.9 | 419.8 | 520.1 | 1012.8 | 1341.4 |
| Б1800.174.120-ТК7АIII-1(6)Б | 390.6 | - | 49.7 | 297.1 | 346.8 | 72.9 | 394.8 | 465.6 | 933.3 | 1280.1 |
| Б1800.174.120-ТК7АIII-2(7)Б | 390.6 | - | 49.7 | 297.1 | 346.8 | 72.9 | 394.8 | 465.6 | 933.3 | 1280.1 |
| Б1800.174.120-ТК7АIII-3(8)Б | 390.6 | - | 49.7 | 297.1 | 346.8 | 72.9 | 394.8 | 465.6 | 933.3 | 1280.1 |
| Б1800.174.120-ТК7АIII-4(9)Б | 390.6 | - | 49.7 | 297.1 | 346.8 | 72.9 | 394.8 | 465.6 | 933.3 | 1280.1 |
| Б1800.174.120-ТК7АIII-5(10)Б | 390.6 | - | 49.7 | 297.1 | 346.8 | 72.9 | 394.8 | 465.6 | 933.3 | 1280.1 |

| Марка элемента | Изделия закладные и анкеры, кг: Арматура класса В-I ГОСТ 6727-80* ø4 | А-I ГОСТ 5781-82* ø6 | ø14 | Итого | А-III ГОСТ 5781-82* ø10 | ø12 | ø14 | ø20 | Итого | Прокат ГОСТ см. 3.503.1-81.5-8-ТТ δ10 | δ12 | δ20 | Итого | ГОСТ 8732-78* ø102х6 | Всего | Общий расход, кг |
|---|---|---|---|---|---|---|---|---|---|---|---|---|---|---|---|---|
| Б1800.140.120-ТК7АIII-1Н | 11.0 | - | - | - | - | 4.3 | - | - | 4.3 | - | 31.1 | - | 31.1 | 7.4 | 53.8 | 1740.1 |
| Б1800.140.120-ТК7АIII-2(3,4)Н | 11.0 | - | - | - | - | 4.3 | - | 8.9 | 13.2 | - | 31.1 | 121.7 | 152.8 | 7.4 | 184.4 | 1870.7 |
| Б1800.140.120-ТК7АIII-5(6,7)Н | 11.0 | 14.7 | - | 14.7 | - | 93.5 | - | - | 93.5 | - | 31.1 | - | 31.1 | 7.4 | 157.7 | 1844.0 |
| Б1800.174.120-ТК7АIII-1Н | 11.0 | - | - | - | - | 4.3 | - | - | 4.3 | - | 31.1 | - | 31.1 | 7.4 | 53.8 | 1690.6 |
| Б1800.174.120-ТК7АIII-2Н | 11.0 | - | - | - | 4.3 | 4.3 | - | 8.9 | 17.5 | 55.1 | 31.1 | 121.7 | 207.9 | 7.4 | 243.8 | 1880.6 |
| Б1800.174.120-ТК7АIII-3Н | 11.0 | - | - | - | 1.6 | 4.3 | - | 8.9 | 14.8 | 19.7 | 31.1 | 121.7 | 172.5 | 7.4 | 205.7 | 1842.5 |
| Б1800.174.120-ТК7АIII-4Н | 11.0 | 14.7 | - | 14.7 | 4.3 | 93.5 | - | - | 97.8 | 55.1 | 31.1 | - | 86.2 | 7.4 | 217.1 | 1853.9 |
| Б1800.174.120-ТК7АIII-5Н | 11.0 | 14.7 | - | 14.7 | 1.6 | 93.5 | - | - | 95.1 | 19.7 | 31.1 | - | 50.8 | 7.4 | 179.0 | 1815.8 |
| Б1800.140.120-ТК7АIII-1М | 11.0 | - | - | - | 0.6 | 6.3 | - | - | 6.9 | 7.9 | 31.1 | - | 39.0 | 7.4 | 64.3 | 1796.3 |
| Б1800.140.120-ТК7АIII-2(3,4,8,9,10)М | 11.0 | - | - | - | 0.6 | 6.3 | - | 8.9 | 15.8 | 7.9 | 31.1 | 121.7 | 160.7 | 7.4 | 194.9 | 1926.9 |
| Б1800.140.120-ТК7АIII-5(6,7,11,12,13)М | 11.0 | 15.7 | - | 15.7 | 0.6 | 99.9 | - | - | 100.5 | 7.9 | 31.1 | - | 39.0 | 7.4 | 173.6 | 1905.6 |
| Б1800.174.120-ТК7АIII-1(6)М | 11.0 | - | - | - | 0.6 | 6.3 | - | - | 6.9 | 7.9 | 31.1 | - | 39.0 | 7.4 | 64.3 | 1735.0 |
| Б1800.174.120-ТК7АIII-2(7)М | 11.0 | - | - | - | 5.3 | 6.3 | - | 8.9 | 20.5 | 66.9 | 31.1 | 121.7 | 219.7 | 7.4 | 258.6 | 1929.3 |
| Б1800.174.120-ТК7АIII-3(8)М | 11.0 | - | - | - | 2.6 | 6.3 | - | 8.9 | 17.8 | 31.4 | 31.1 | 121.7 | 184.2 | 7.4 | 220.4 | 1891.1 |
| Б1800.174.120-ТК7АIII-4(9)М | 11.0 | 15.7 | - | 15.7 | 5.3 | 99.9 | - | - | 105.2 | 66.9 | 31.1 | - | 98.0 | 7.4 | 237.3 | 1908.0 |
| Б1800.174.120-ТК7АIII-5(10)М | 11.0 | 15.7 | - | 15.7 | 2.6 | 99.9 | - | - | 102.5 | 31.4 | 31.1 | - | 62.5 | 7.4 | 199.1 | 1869.8 |
| Б1800.140.120-ТК7АIII-1Б | 11.0 | - | - | - | - | 4.3 | - | - | 4.3 | - | 31.1 | - | 31.1 | 7.4 | 53.8 | 1785.8 |
| Б1800.140.120-ТК7АIII-2(3,4,8,9,10)Б | 11.0 | - | - | - | - | 4.3 | - | 8.9 | 13.2 | - | 31.1 | 121.7 | 152.8 | 7.4 | 184.4 | 1916.4 |
| Б1800.140.120-ТК7АIII-5(6,7,11,12,13)Б | 11.0 | 15.1 | - | 15.1 | - | 95.7 | - | - | 95.7 | - | 31.1 | - | 31.1 | 7.4 | 160.3 | 1892.3 |
| Б1800.174.120-ТК7АIII-1(6)Б | 11.0 | - | - | - | - | 4.3 | - | - | 4.3 | - | 31.1 | - | 31.1 | 7.4 | 53.8 | 1724.5 |
| Б1800.174.120-ТК7АIII-2(7)Б | 11.0 | - | - | - | 4.3 | 4.3 | - | 8.9 | 17.5 | 55.1 | 31.1 | 121.7 | 207.9 | 7.4 | 243.8 | 1914.5 |
| Б1800.174.120-ТК7АIII-3(8)Б | 11.0 | - | - | - | 1.6 | 4.3 | - | 8.9 | 14.8 | 19.7 | 31.1 | 121.7 | 172.5 | 7.4 | 205.7 | 1876.4 |
| Б1800.174.120-ТК7АIII-4(9)Б | 11.0 | 15.1 | - | 15.1 | 4.3 | 95.7 | - | - | 100.0 | 55.1 | 31.1 | - | 86.2 | 7.4 | 219.7 | 1890.4 |
| Б1800.174.120-ТК7АIII-5(10)Б | 11.0 | 15.1 | - | 15.1 | 1.6 | 95.7 | - | - | 97.3 | 19.7 | 31.1 | - | 50.8 | 7.4 | 181.6 | 1852.3 |

Марки стали см. 3.503.1-81.5-7-ТТ табл.2

| | | |
|---|---|---|
| Н. контр. | Прохоров | |
| Нач. ОИС | Постовой | |
| Глав. спец. | Прохоров | |
| ГИП | Маркин | |
| Нач. груп. | Старова | |
| Инж. Iк. | Филинонова | |
| Инж. IIIк. | Яновская | |

3.503.1-81.5-7-57РС

Ведомость расхода стали на балку L= 18 м. Армирование канатами К-7 и арматурой класса А-III

| Стадия | Лист | Листов |
|---|---|---|
| Р | 1 | 2 |

СОЮЗДОРПРОЕКТ

Формат А3

25761-02 103

| Марка элемента | Напрягаемая арматура, кг класса | Вязальная проволока, кг | Изделия арматурные, кг | | | | | | | Изделия закладные и анкеры, кг | | | | | | | | | | | | | Общий расход, кг |
|---|---|---|---|---|---|---|---|---|---|---|---|---|---|---|---|---|---|---|---|---|---|---|---|
| | | | Арматура класса | | | | | | Всего | Арматура класса | | | | | | | | Прокат | | | | Всего | |
| | | | A-I | | | A-III | | | | B-I | A-I | | | A-III | | | | ГОСТ см. 3.503.1-81.5-8-ТТ | | | | ГОСТ 8732-78* | | |
| | К-7 ГОСТ 13840-68* | ГОСТ 3282-74* | ГОСТ 5781-82* | | | ГОСТ 5781-82* | | | | ГОСТ 6727-80* | ГОСТ 5781-82* | | | ГОСТ 5781-82* | | | | | | | | | |
| | ø15 | ø2 | ø6 | ø8 | Итого | ø8 | ø10 | ø12 | Итого | ø4 | ø6 | ø14 | Итого | ø10 | ø12 | ø14 | ø20 | Итого | б10 | б12 | б20 | Итого | о102х6 | | |
| 51800.180.120-ТК7AIII-1Н | 390.6 | - | 50.2 | 294.0 | 344.2 | 72.9 | 436.6 | 568.5 | 1078.0 | 1422.2 | 11.0 | - | - | - | - | 4.3 | - | - | 4.3 | - | 31.1 | - | 31.1 | 7.4 | 53.8 | 1866.6 |
| 51800.180.120-ТК7AIII-2(3,4)Н | 390.6 | - | 50.2 | 294.0 | 344.2 | 72.9 | 436.6 | 568.5 | 1078.0 | 1422.2 | 11.0 | - | - | - | - | 4.3 | - | 8.9 | 13.2 | - | 31.1 | 121.7 | 152.8 | 7.4 | 184.4 | 1997.2 |
| 51800.180.120-ТК7AIII-5(6,7)Н | 390.6 | - | 50.2 | 294.0 | 344.2 | 72.9 | 436.6 | 568.5 | 1078.0 | 1422.2 | 11.0 | 14.7 | - | 14.7 | - | 93.5 | - | - | 93.5 | - | 31.1 | - | 31.1 | 7.4 | 157.7 | 1970.5 |
| 51800.194.120-ТК7AIII-1Н | 390.6 | - | 50.2 | 303.1 | 353.3 | 72.9 | 392.2 | 492.3 | 957.4 | 1310.7 | 11.0 | - | - | - | - | 4.3 | - | - | 4.3 | - | 31.1 | - | 31.1 | 7.4 | 53.8 | 1755.1 |
| 51800.194.120-ТК7AIII-2Н | 390.6 | - | 50.2 | 303.1 | 353.3 | 72.9 | 392.2 | 492.3 | 957.4 | 1310.7 | 11.0 | - | - | - | 4.3 | 4.3 | - | 8.9 | 17.5 | 55.1 | 31.1 | 121.7 | 207.9 | 7.4 | 243.8 | 1945.1 |
| 51800.194.120-ТК7AIII-3Н | 390.6 | - | 50.2 | 303.1 | 353.3 | 72.9 | 392.2 | 492.3 | 957.4 | 1310.7 | 11.0 | - | - | - | 1.6 | 4.3 | - | 8.9 | 14.8 | 19.7 | 31.1 | 121.7 | 172.5 | 7.4 | 205.7 | 1907.0 |
| 51800.194.120-ТК7AIII-4Н | 390.6 | - | 50.2 | 303.1 | 353.3 | 72.9 | 392.2 | 492.3 | 957.4 | 1310.7 | 11.0 | 14.7 | - | 14.7 | 4.3 | 93.5 | - | - | 97.8 | 55.1 | 31.1 | - | 86.2 | 7.4 | 217.1 | 1918.4 |
| 51800.194.120-ТК7AIII-5Н | 390.6 | - | 50.2 | 303.1 | 353.3 | 72.9 | 392.2 | 492.3 | 957.4 | 1310.7 | 11.0 | 14.7 | - | 14.7 | 1.6 | 93.5 | - | - | 95.1 | 19.7 | 31.1 | - | 50.8 | 7.4 | 179.0 | 1880.3 |
| 51800.180.120-ТК7AIII-1М | 390.6 | - | 49.7 | 297.1 | 346.8 | 72.9 | 480.4 | 579.8 | 1133.1 | 1479.9 | 11.0 | - | - | - | 0.6 | 6.3 | - | - | 6.9 | 7.9 | 31.1 | - | 39.0 | 7.4 | 64.3 | 1934.8 |
| 51800.180.120-ТК7AIII-2(3,4,8,9,10)М | 390.6 | - | 49.7 | 297.1 | 346.8 | 72.9 | 480.4 | 579.8 | 1133.1 | 1479.9 | 11.0 | - | - | - | 0.6 | 6.3 | - | 8.9 | 15.8 | 7.9 | 31.1 | 121.7 | 160.7 | 7.4 | 194.9 | 2065.4 |
| 51800.180.120-ТК7AIII-5(6,7,11,12,13)М | 390.6 | - | 49.7 | 297.1 | 346.8 | 72.9 | 480.4 | 579.8 | 1133.1 | 1479.9 | 11.0 | 15.7 | - | 15.7 | 0.6 | 99.9 | - | - | 100.5 | 7.9 | 31.1 | - | 39.0 | 7.4 | 173.6 | 2044.1 |
| 51800.194.120-ТК7AIII-1(6)М | 390.6 | - | 49.7 | 306.2 | 355.9 | 72.9 | 426.3 | 495.6 | 994.8 | 1350.7 | 11.0 | - | - | - | 0.6 | 6.3 | - | - | 6.9 | 7.9 | 31.1 | - | 39.0 | 7.4 | 64.3 | 1805.6 |
| 51800.194.120-ТК7AIII-2(7)М | 390.6 | - | 49.7 | 306.2 | 355.9 | 72.9 | 426.3 | 495.6 | 994.8 | 1350.7 | 11.0 | - | - | - | 5.3 | 6.3 | - | 8.9 | 20.5 | 66.9 | 31.1 | 121.7 | 219.7 | 7.4 | 258.6 | 1999.9 |
| 51800.194.120-ТК7AIII-3(8)М | 390.6 | - | 49.7 | 306.2 | 355.9 | 72.9 | 426.3 | 495.6 | 994.8 | 1350.7 | 11.0 | - | - | - | 2.6 | 6.3 | - | 8.9 | 17.8 | 31.4 | 31.1 | 121.7 | 184.2 | 7.4 | 220.4 | 1961.7 |
| 51800.194.120-ТК7AIII-4(9)М | 390.6 | - | 49.7 | 306.2 | 355.9 | 72.9 | 426.3 | 495.6 | 994.8 | 1350.7 | 11.0 | 15.7 | - | 15.7 | 5.3 | 99.9 | - | - | 105.2 | 66.9 | 31.1 | - | 98.0 | 7.4 | 237.3 | 1978.6 |
| 51800.194.120-ТК7AIII-5(10)М | 390.6 | - | 49.7 | 306.2 | 355.9 | 72.9 | 426.3 | 495.6 | 994.8 | 1350.7 | 11.0 | 15.7 | - | 15.7 | 2.6 | 99.9 | - | - | 102.5 | 31.4 | 31.1 | - | 62.5 | 7.4 | 199.1 | 1940.4 |
| 51800.180.120-ТК7AIII-1Б | 390.6 | - | 49.7 | 297.1 | 346.8 | 72.9 | 480.4 | 579.8 | 1133.1 | 1479.9 | 11.0 | - | - | - | - | 4.3 | - | - | 4.3 | - | 31.1 | - | 31.1 | 7.4 | 53.8 | 1924.3 |
| 51800.180.120-ТК7AIII-2(3,4,8,9,10)Б | 390.6 | - | 49.7 | 297.1 | 346.8 | 72.9 | 480.4 | 579.8 | 1133.1 | 1479.9 | 11.0 | - | - | - | - | 4.3 | - | 8.9 | 13.2 | - | 31.1 | 121.7 | 152.8 | 7.4 | 184.4 | 2054.9 |
| 51800.180.120-ТК7AIII-5(6,7,11,12,13)Б | 390.6 | - | 49.7 | 297.1 | 346.8 | 72.9 | 480.4 | 579.8 | 1133.1 | 1479.9 | 11.0 | 15.1 | - | 15.1 | - | 95.7 | - | - | 95.7 | - | 31.1 | - | 31.1 | 7.4 | 160.3 | 2030.8 |
| 51800.194.120-ТК7AIII-1(6)Б | 390.6 | - | 49.7 | 306.2 | 355.9 | 72.9 | 426.3 | 495.6 | 994.8 | 1350.7 | 11.0 | - | - | - | - | 4.3 | - | - | 4.3 | - | 31.1 | - | 31.1 | 7.4 | 53.8 | 1795.1 |
| 51800.194.120-ТК7AIII-2(7)Б | 390.6 | - | 49.7 | 306.2 | 355.9 | 72.9 | 426.3 | 495.6 | 994.8 | 1350.7 | 11.0 | - | - | - | 4.3 | 4.3 | - | 8.9 | 17.5 | 55.1 | 31.1 | 121.7 | 207.9 | 7.4 | 243.8 | 1985.1 |
| 51800.194.120-ТК7AIII-3(8)Б | 390.6 | - | 49.7 | 306.2 | 355.9 | 72.9 | 426.3 | 495.6 | 994.8 | 1350.7 | 11.0 | - | - | - | 1.6 | 4.3 | - | 8.9 | 14.8 | 19.7 | 31.1 | 121.7 | 172.5 | 7.4 | 205.7 | 1947.0 |
| 51800.194.120-ТК7AIII-4(9)Б | 390.6 | - | 49.7 | 306.2 | 355.9 | 72.9 | 426.3 | 495.6 | 994.8 | 1350.7 | 11.0 | 15.1 | - | 15.1 | 4.3 | 95.7 | - | - | 100.0 | 55.1 | 31.1 | - | 86.2 | 7.4 | 219.7 | 1961.0 |
| 51800.194.120-ТК7AIII-5(10)Б | 390.6 | - | 49.7 | 306.2 | 355.9 | 72.9 | 426.3 | 495.6 | 994.8 | 1350.7 | 11.0 | 15.1 | - | 15.1 | 1.6 | 95.7 | - | - | 97.3 | 19.7 | 31.1 | - | 50.8 | 7.4 | 181.6 | 1922.9 |

| Марка элемента | Напрягаемая арматура, кг класса К-7 ГОСТ 13840-68* ⌀15 | Вязальная проволока, кг ГОСТ 3282-74* ⌀2 | Изделия арматурные, кг: Арматура класса А-I ГОСТ 5781-82* ⌀6 | ⌀8 | Итого | А-II ГОСТ 5781-82* ⌀10 | ⌀12 | ⌀14 | Итого | Всего |
|---|---|---|---|---|---|---|---|---|---|---|---|
| Б1800.140.120-ТК7АII-1Н | 390.6 | - | 50.2 | 275.8 | 326.0 | 237.2 | 606.4 | 390.0 | 1233.6 | 1559.6 |
| Б1800.140.120-ТК7АII-2(3,4)Н | 390.6 | - | 50.2 | 275.8 | 326.0 | 237.2 | 606.4 | 390.0 | 1233.6 | 1559.6 |
| Б1800.140.120-ТК7АII-5(6,7)Н | 390.6 | - | 50.2 | 275.8 | 326.0 | 237.2 | 606.4 | 390.0 | 1233.6 | 1559.6 |
| Б1800.174.120-ТК7АII-1Н | 390.6 | - | 50.2 | 294.0 | 344.2 | 237.2 | 580.4 | 323.4 | 1141.0 | 1485.2 |
| Б1800.174.120-ТК7АII-2Н | 390.6 | - | 50.2 | 294.0 | 344.2 | 237.2 | 580.4 | 323.4 | 1141.0 | 1485.2 |
| Б1800.174.120-ТК7АII-3Н | 390.6 | - | 50.2 | 294.0 | 344.2 | 237.2 | 580.4 | 323.4 | 1141.0 | 1485.2 |
| Б1800.174.120-ТК7АII-4Н | 390.6 | - | 50.2 | 294.0 | 344.2 | 237.2 | 580.4 | 323.4 | 1141.0 | 1485.2 |
| Б1800.174.120-ТК7АII-5Н | 390.6 | - | 50.2 | 294.0 | 344.2 | 237.2 | 580.4 | 323.4 | 1141.0 | 1485.2 |
| Б1800.140.120-ТК7АII-1М | 390.6 | - | 49.7 | 278.9 | 328.6 | 237.2 | 637.3 | 427.5 | 1302.0 | 1630.6 |
| Б1800.140.120-ТК7АII-2(3,4,8,9,10)М | 390.6 | - | 49.7 | 278.9 | 328.6 | 237.2 | 637.3 | 427.5 | 1302.0 | 1630.6 |
| Б1800.140.120-ТК7АII-5(6,7,11,12,13)М | 390.6 | - | 49.7 | 278.9 | 328.6 | 237.2 | 637.3 | 427.5 | 1302.0 | 1630.6 |
| Б1800.174.120-ТК7АII-1(6)М | 390.6 | - | 49.7 | 297.4 | 347.8 | 237.2 | 602.9 | 353.5 | 1193.6 | 1540.7 |
| Б1800.174.120-ТК7АII-2(7)М | 390.6 | - | 49.7 | 297.4 | 347.8 | 237.2 | 602.9 | 353.5 | 1193.6 | 1540.7 |
| Б1800.174.120-ТК7АII-3(8)М | 390.6 | - | 49.7 | 297.4 | 347.8 | 237.2 | 602.9 | 353.5 | 1193.6 | 1540.7 |
| Б1800.174.120-ТК7АII-4(9)М | 390.6 | - | 49.7 | 297.4 | 347.8 | 237.2 | 602.9 | 353.5 | 1193.6 | 1540.7 |
| Б1800 174.120-ТК7АII-5(10)М | 390.6 | - | 49.7 | 297.4 | 347.8 | 237.2 | 602.9 | 353.5 | 1193.6 | 1540.7 |
| Б1800.140.120-ТК7АII-1Б | 390.6 | - | 49.7 | 278.9 | 328.6 | 237.2 | 637.3 | 427.5 | 1302.0 | 1630.6 |
| Б1800.140.120-ТК7АII-2(3,4,8,9,10)Б | 390.6 | - | 49.7 | 278.9 | 328.6 | 237.2 | 637.3 | 427.5 | 1302.0 | 1630.6 |
| Б1800.140.120-ТК7АII-5(6,7,11,12,13)Б | 390.6 | - | 49.7 | 278.9 | 328.6 | 237.2 | 637.3 | 427.5 | 1302.0 | 1630.6 |
| Б1800.174.120-ТК7АII-1(6)Б | 390.6 | - | 49.7 | 297.4 | 347.8 | 237.2 | 602.9 | 353.5 | 1193.6 | 1540.7 |
| Б1800.174.120-ТК7АII-2(7)Б | 390.6 | - | 49.7 | 297.4 | 347.8 | 237.2 | 602.9 | 353.5 | 1193.6 | 1540.7 |
| Б1800.174.120-ТК7АII-3(8)Б | 390.6 | - | 49.7 | 297.4 | 347.8 | 237.2 | 602.9 | 353.5 | 1193.6 | 1540.7 |
| Б1800.174.120-ТК7АII-4(9)Б | 390.6 | - | 49.7 | 297.4 | 347.8 | 237.2 | 602.9 | 353.5 | 1193.6 | 1540.7 |
| Б1800.174.120-ТК7АII-5(10)Б | 390.6 | - | 49.7 | 297.4 | 347.8 | 237.2 | 602.9 | 353.5 | 1193.6 | 1540.7 |

| Изделия закладные и анкеры, кг: Арматура класса В-I ГОСТ 6727-80* ⌀4 | А-I ГОСТ 5781-82* ⌀6 | ⌀14 | Итого | А-II ГОСТ 5781-82* ⌀10 | ⌀12 | ⌀14 | ⌀22 | Итого | Прокат ГОСТ ст. 3503.1-815-8-ТТ б10 | б12 | б20 | Итого | ГОСТ 8732-78* ⌀102х6 | Всего | Общий расход, кг |
|---|---|---|---|---|---|---|---|---|---|---|---|---|---|---|---|
| 11.0 | - | - | - | - | 2.8 | 2.2 | - | 5.0 | - | 31.1 | - | 31.1 | 7.4 | 54.5 | 2004.7 |
| 11.0 | - | - | - | - | 2.8 | 2.2 | 10.8 | 15.8 | - | 31.1 | 121.7 | 152.8 | 7.4 | 187.0 | 2137.2 |
| 11.0 | 14.7 | - | 14.7 | - | 92.0 | 2.2 | - | 94.2 | - | 31.1 | - | 31.1 | 7.4 | 158.4 | 2108.6 |
| 11.0 | - | - | - | - | 2.8 | 2.2 | - | 5.0 | - | 31.1 | - | 31.1 | 7.4 | 54.5 | 1930.3 |
| 11.0 | - | - | - | 4.3 | 2.8 | 2.2 | 10.8 | 20.1 | 55.1 | 31.1 | 121.7 | 207.9 | 7.4 | 246.4 | 2122.2 |
| 11.0 | - | - | - | 1.6 | 2.8 | 2.2 | 10.8 | 17.4 | 19.6 | 31.1 | 121.7 | 172.4 | 7.4 | 208.2 | 2084.0 |
| 11.0 | 14.7 | - | 14.7 | 4.3 | 92.0 | 2.2 | - | 98.5 | 55.1 | 31.1 | - | 86.2 | 7.4 | 217.8 | 2093.6 |
| 11.0 | 14.7 | - | 14.7 | 1.6 | 92.0 | 2.2 | - | 95.8 | 19.6 | 31.1 | - | 50.7 | 7.4 | 179.6 | 2055.4 |
| 11.0 | - | - | - | 0.6 | 4.8 | 2.2 | - | 7.6 | 7.9 | 31.1 | - | 39.0 | 7.4 | 65.0 | 2086.2 |
| 11.0 | - | - | - | 0.6 | 4.8 | 2.2 | 10.8 | 18.4 | 7.9 | 31.1 | 121.7 | 160.7 | 7.4 | 197.5 | 2218.7 |
| 11.0 | 15.7 | - | 15.7 | 0.6 | 98.4 | 2.2 | - | 101.2 | 7.9 | 31.1 | - | 39.0 | 7.4 | 174.3 | 2195.5 |
| 11.0 | - | - | - | 0.6 | 4.8 | 2.2 | - | 7.6 | 7.9 | 31.1 | - | 39.0 | 7.4 | 65.0 | 1996.3 |
| 11.0 | - | - | - | 5.3 | 4.8 | 2.2 | 10.8 | 23.1 | 66.9 | 31.1 | 121.7 | 219.7 | 7.4 | 261.2 | 2192.5 |
| 11.0 | - | - | - | 2.6 | 4.8 | 2.2 | 10.8 | 20.4 | 31.4 | 31.1 | 121.7 | 184.2 | 7.4 | 223.0 | 2154.3 |
| 11.0 | 15.7 | - | 15.7 | 5.3 | 98.4 | 2.2 | - | 105.9 | 66.9 | 31.1 | - | 98.0 | 7.4 | 238.0 | 2169.3 |
| 11.0 | 15.7 | - | 15.7 | 2.6 | 98.4 | 2.2 | - | 103.2 | 31.4 | 31.1 | - | 62.5 | 7.4 | 199.8 | 2131.1 |
| 11.0 | - | - | - | - | 2.8 | 2.2 | - | 5.0 | - | 31.1 | - | 31.1 | 7.4 | 54.5 | 2075.7 |
| 11.0 | - | - | - | - | 2.8 | 2.2 | 10.8 | 15.8 | - | 31.1 | 121.7 | 152.8 | 7.4 | 187.0 | 2208.2 |
| 11.0 | 15.1 | - | 15.1 | - | 94.2 | 2.2 | - | 96.4 | - | 31.1 | - | 31.1 | 7.4 | 161.0 | 2182.2 |
| 11.0 | - | - | - | - | 2.8 | 2.2 | - | 5.0 | - | 31.1 | - | 31.1 | 7.4 | 54.5 | 1985.8 |
| 11.0 | - | - | - | 4.3 | 2.8 | 2.2 | 10.8 | 20.1 | 55.1 | 31.1 | 121.7 | 207.9 | 7.4 | 246.4 | 2177.7 |
| 11.0 | - | - | - | 1.6 | 2.8 | 2.2 | 10.8 | 17.4 | 19.7 | 31.1 | 121.7 | 172.5 | 7.4 | 208.3 | 2139.6 |
| 11.0 | 15.1 | - | 15.1 | 4.3 | 94.2 | 2.2 | - | 100.7 | 55.1 | 31.1 | - | 86.2 | 7.4 | 220.4 | 2151.7 |
| 11.0 | 15.1 | - | 15.1 | 1.6 | 94.2 | 2.2 | - | 98.0 | 19.7 | 31.1 | - | 50.8 | 7.4 | 182.3 | 2113.6 |

Марки стали см. 3.503.1-81.5-7-ТТ табл.2

| | | | |
|---|---|---|---|
| Н. контр. | Прохоров | | |
| Нач. ОИС | Постовой | | |
| Глав. спец. | Прохоров | | |
| ГИП | Маркин | | 90292 |
| Нач. груп. | Старова | | |
| Инж. Iк. | Филимонова | | |
| Инж. IIIк. | Яновская | | |

3.503.1-81.5-7-58РС

Ведомость расхода стали на балку L= 18 м. Армирование канатами К7 и арматурой класса А-II

| Стадия | Лист | Листов |
|---|---|---|
| Р | 1 | 2 |

СОЮЗДОРПРОЕКТ

Формат А3

25761-02 105

| Марка элемента | Напрягаемая арматура, кг класса | Вязальная проволока, кг | Изделия арматурные, кг | | | | | | | | Изделия закладные и анкеры, кг | | | | | | | | | | | | | | Общий расход, кг |
|---|---|---|---|---|---|---|---|---|---|---|---|---|---|---|---|---|---|---|---|---|---|---|---|---|---|
| | | | Арматура класса | | | | | | | Всего | Арматура класса | | | | | | | | | Прокат | | | | | |
| | К-7 | | А-I | | | А-II | | | | | В-I | А-I | | | А-II | | | | | | | | | | |
| | ГОСТ 13840-68* | ГОСТ 3282-74* | ГОСТ 5781-82* | | | ГОСТ 5781-82* | | | | | ГОСТ 6727-80* | ГОСТ 5781-82* | | | ГОСТ 5781-82* | | | | | ГОСТ см. 3.503.1-81.5-8-ТТ | | | | ГОСТ 8732-78* | Всего | |
| | ø15 | ø2 | ø6 | ø8 | Итого | ø10 | ø12 | ø14 | Итого | | ø4 | ø6 | ø14 | Итого | ø10 | ø12 | ø14 | ø22 | Итого | б10 | б12 | б20 | Итого | о102х6 | | |
| Б1800.180.120-ТК7АII-1Н | 390.6 | - | 50.2 | 294.0 | 344.2 | 237.2 | 683.9 | 466.5 | 1387.6 | 1731.8 | 11.0 | - | - | - | - | 2.8 | 2.2 | - | 5.0 | - | 31.1 | - | 31.1 | 7.4 | 54.5 | 2176.9 |
| Б1800.180.120-ТК7АII-2(3,4)Н | 390.6 | - | 50.2 | 294.0 | 344.2 | 237.2 | 683.9 | 466.5 | 1387.6 | 1731.8 | 11.0 | - | - | - | - | 2.8 | 2.2 | 10.8 | 15.8 | - | 31.1 | 121.7 | 152.8 | 7.4 | 187.0 | 2309.4 |
| Б1800.180.120-ТК7АII-5(6,7)Н | 390.6 | - | 50.2 | 294.0 | 344.2 | 237.2 | 683.9 | 466.5 | 1387.6 | 1731.8 | 11.0 | 14.7 | - | 14.7 | - | 92.0 | 2.2 | - | 94.2 | - | 31.1 | - | 31.1 | 7.4 | 158.4 | 2280.8 |
| Б1800.194.120-ТК7АII-1Н | 390.6 | - | 50.2 | 303.1 | 353.3 | 237.2 | 619.3 | 362.4 | 1218.9 | 1572.2 | 11.0 | - | - | - | - | 2.8 | 2.2 | - | 5.0 | - | 31.1 | - | 31.1 | 7.4 | 54.5 | 2017.3 |
| Б1800.194.120-ТК7АII-2Н | 390.6 | - | 50.2 | 303.1 | 353.3 | 237.2 | 619.3 | 362.4 | 1218.9 | 1572.2 | 11.0 | - | - | - | 4.3 | 2.8 | 2.2 | 10.8 | 20.1 | 55.1 | 31.1 | 121.7 | 207.9 | 7.4 | 246.4 | 2209.2 |
| Б1800.194.120-ТК7АII-3Н | 390.6 | - | 50.2 | 303.1 | 353.3 | 237.2 | 619.3 | 362.4 | 1218.9 | 1572.2 | 11.0 | - | - | - | 1.6 | 2.8 | 2.2 | 10.8 | 17.4 | 19.6 | 31.1 | 121.7 | 172.4 | 7.4 | 208.2 | 2171.0 |
| Б1800.194.120-ТК7АII-4Н | 390.6 | - | 50.2 | 303.1 | 353.3 | 237.2 | 619.3 | 362.4 | 1218.9 | 1572.2 | 11.0 | 14.7 | - | 14.7 | 4.3 | 92.0 | 2.2 | - | 98.5 | 55.1 | 31.1 | - | 86.2 | 7.4 | 217.8 | 2180.6 |
| Б1800.194.120-ТК7АII-5Н | 390.6 | - | 50.2 | 303.1 | 353.3 | 237.2 | 619.3 | 362.4 | 1218.9 | 1572.2 | 11.0 | 14.7 | - | 14.7 | 1.6 | 92.0 | 2.2 | - | 95.8 | 19.6 | 31.1 | - | 50.7 | 7.4 | 179.6 | 2142.4 |
| Б1800.180.120-ТК7АII-1М | 390.6 | - | 49.7 | 297.1 | 346.8 | 237.2 | 725.4 | 511.3 | 1473.9 | 1820.7 | 11.0 | - | - | - | 0.6 | 4.8 | 2.2 | - | 7.6 | 7.9 | 31.1 | - | 39.0 | 7.4 | 65.0 | 2276.3 |
| Б1800.180.120-ТК7АII-2(3,4,8,9,10)М | 390.6 | - | 49.7 | 297.1 | 346.8 | 237.2 | 725.4 | 511.3 | 1473.9 | 1820.7 | 11.0 | - | - | - | 0.6 | 4.8 | 2.2 | 10.8 | 18.4 | 7.9 | 31.1 | 121.7 | 160.7 | 7.4 | 197.5 | 2408.8 |
| Б1800.180.120-ТК7АII-5(6,7,11,12,13)М | 390.6 | - | 49.7 | 297.1 | 346.8 | 237.2 | 725.4 | 511.3 | 1473.9 | 1820.7 | 11.0 | 15.7 | - | 15.7 | 0.6 | 98.4 | 2.2 | - | 101.2 | 7.9 | 31.1 | - | 39.0 | 7.4 | 174.3 | 2385.6 |
| Б1800.194.120-ТК7АII-1(6)М | 390.6 | - | 49.7 | 306.2 | 355.9 | 237.2 | 647.3 | 396.2 | 1280.7 | 1636.6 | 11.0 | - | - | - | 0.6 | 4.8 | 2.2 | - | 7.6 | 7.9 | 31.1 | - | 39.0 | 7.4 | 65.0 | 2092.2 |
| Б1800.194.120-ТК7АII-2(7)М | 390.6 | - | 49.7 | 306.2 | 355.9 | 237.2 | 647.3 | 396.2 | 1280.7 | 1636.6 | 11.0 | - | - | - | 5.3 | 4.8 | 2.2 | 10.8 | 23.1 | 66.9 | 31.1 | 121.7 | 219.7 | 7.4 | 261.2 | 2288.4 |
| Б1800.194.120-ТК7АII-3(8)М | 390.6 | - | 49.7 | 306.2 | 355.9 | 237.2 | 647.3 | 396.2 | 1280.7 | 1636.6 | 11.0 | - | - | - | 2.6 | 4.8 | 2.2 | 10.8 | 20.4 | 31.4 | 31.1 | 121.7 | 184.2 | 7.4 | 223.0 | 2250.2 |
| Б1800.194.120-ТК7АII-4(9)М | 390.6 | - | 49.7 | 306.2 | 355.9 | 237.2 | 647.3 | 396.2 | 1280.7 | 1636.6 | 11.0 | 15.7 | - | 15.7 | 5.3 | 98.4 | 2.2 | - | 105.9 | 66.9 | 31.1 | - | 98.0 | 7.4 | 238.0 | 2265.2 |
| Б1800.194.120-ТК7АII-5(10)М | 390.6 | - | 49.7 | 306.2 | 355.9 | 237.2 | 647.3 | 396.2 | 1280.7 | 1636.6 | 11.0 | 15.7 | - | 15.7 | 2.6 | 98.4 | 2.2 | - | 103.2 | 31.4 | 31.1 | - | 62.5 | 7.4 | 199.8 | 2227.0 |
| Б1800.180.120-ТК7АII-1Б | 390.6 | - | 49.7 | 297.1 | 346.8 | 237.2 | 725.4 | 511.3 | 1473.9 | 1820.7 | 11.0 | - | - | - | - | 2.8 | 2.2 | - | 5.0 | - | 31.1 | - | 31.1 | 7.4 | 54.5 | 2265.8 |
| Б1800.180.120-ТК7АII-2(3,4,8,9,10)Б | 390.6 | - | 49.7 | 297.1 | 346.8 | 237.2 | 725.4 | 511.3 | 1473.9 | 1820.7 | 11.0 | - | - | - | - | 2.8 | 2.2 | 10.8 | 15.8 | - | 31.1 | 121.7 | 152.8 | 7.4 | 187.0 | 2398.3 |
| Б1800.180.120-ТК7АII-5(6,7,11,12,13)Б | 390.6 | - | 49.7 | 297.1 | 346.8 | 237.2 | 725.4 | 511.3 | 1473.9 | 1820.7 | 11.0 | 15.1 | - | 15.1 | - | 94.2 | 2.2 | - | 96.4 | - | 31.1 | - | 31.1 | 7.4 | 161.0 | 2372.3 |
| Б1800.194.120-ТК7АII-1(6)Б | 390.6 | - | 49.7 | 306.2 | 355.9 | 237.2 | 647.3 | 396.2 | 1280.7 | 1636.6 | 11.0 | - | - | - | - | 2.8 | 2.2 | - | 5.0 | - | 31.1 | - | 31.1 | 7.4 | 54.5 | 2081.7 |
| Б1800.194.120-ТК7АII-2(7)Б | 390.6 | - | 49.7 | 306.2 | 355.9 | 237.2 | 647.3 | 396.2 | 1280.7 | 1636.6 | 11.0 | - | - | - | 4.3 | 2.8 | 2.2 | 10.8 | 20.1 | 55.1 | 31.1 | 121.7 | 207.9 | 7.4 | 246.4 | 2273.8 |
| Б1800.194.120-ТК7АII-3(8)Б | 390.6 | - | 49.7 | 306.2 | 355.9 | 237.2 | 647.3 | 396.2 | 1280.7 | 1636.6 | 11.0 | - | - | - | 1.6 | 2.8 | 2.2 | 10.8 | 17.4 | 19.7 | 31.1 | 121.7 | 172.5 | 7.4 | 208.3 | 2235.5 |
| Б1800.194.120-ТК7АII-4(9)Б | 390.6 | - | 49.7 | 306.2 | 355.9 | 237.2 | 647.3 | 396.2 | 1280.7 | 1636.6 | 11.0 | 15.1 | - | 15.1 | 4.3 | 94.2 | 2.2 | - | 100.7 | 55.1 | 31.1 | - | 86.2 | 7.4 | 220.4 | 2247.8 |
| Б1800.194.120-ТК7АII-5(10)Б | 390.6 | - | 49.7 | 306.2 | 355.9 | 237.2 | 647.3 | 396.2 | 1280.7 | 1636.6 | 11.0 | 15.1 | - | 15.1 | 1.6 | 94.2 | 2.2 | - | 98.0 | 19.7 | 31.1 | - | 50.8 | 7.4 | 182.3 | 2209.5 |

| Марка элемента | Напрягаемая арматура, кг класса | Вязальная проволока, кг | Изделия арматурные, кг | | | | | | | Изделия закладные и анкеры, кг | | | | | | | | | | | | | Общий расход, кг |
|---|---|---|---|---|---|---|---|---|---|---|---|---|---|---|---|---|---|---|---|---|---|---|---|---|
| | В | | Арматура класса | | | | | | | Всего | Арматура класса | | | | | | | | | Прокат | | | | | Всего | |
| | | | А-I | | | А-III | | | | | В-I | А-I | | | А-III | | | | | | | | | | | |
| | ГОСТ 7348-81* | ГОСТ 3282-74* | ГОСТ 5781-82* | | | ГОСТ 5781-82* | | | | | ГОСТ 6727-80* | ГОСТ 5781-82* | | | ГОСТ 5781-82* | | | | | ГОСТ см. 3.503.1-815-8-ТТ | | | | ГОСТ 8732-78* | | |
| | ⌀5 | ⌀2 | ⌀6 | ⌀8 | Итого | ⌀8 | ⌀10 | ⌀12 | Итого | | ⌀4 | ⌀6 | ⌀14 | Итого | ⌀10 | ⌀12 | ⌀14 | ⌀20 | Итого | δ10 | δ12 | δ20 | Итого | ○102х6 | | |
| Б2100.140.120-ТВАIII-1Н | 574.7 | 1.5 | 57.0 | 319.7 | 376.7 | 93.3 | 421.3 | 657.2 | 1171.8 | 1548.5 | 4.2 | 10.9 | 4.8 | 15.7 | - | 4.3 | - | - | 4.3 | 11.0 | 31.1 | - | 42.1 | 7.4 | 73.7 | 2198.4 |
| Б2100.140.120-ТВАIII-2(3,4)Н | 574.7 | 1.5 | 57.0 | 319.7 | 376.7 | 93.3 | 421.3 | 657.2 | 1171.8 | 1548.5 | 4.2 | 10.9 | 4.8 | 15.7 | - | 4.3 | - | 10.4 | 14.7 | 11.0 | 31.1 | 142.0 | 184.1 | 7.4 | 226.1 | 2350.8 |
| Б2100.140.120-ТВАIII-5(6,7)Н | 574.7 | 1.5 | 57.0 | 319.7 | 376.7 | 93.3 | 421.3 | 657.2 | 1171.8 | 1548.5 | 4.2 | 28.4 | 4.8 | 33.2 | - | 110.4 | - | - | 110.4 | 11.0 | 31.1 | - | 42.1 | 7.4 | 197.3 | 2322.0 |
| Б2100.174.120-ТВАIII-1Н | 574.7 | 1.5 | 57.0 | 343.1 | 400.1 | 93.3 | 396.0 | 599.2 | 1088.5 | 1488.6 | 4.2 | 10.9 | 4.8 | 15.7 | - | 4.3 | - | - | 4.3 | 11.0 | 31.1 | - | 42.1 | 7.4 | 76.7 | 2141.5 |
| Б2100.174.120-ТВАIII-2Н | 574.7 | 1.5 | 57.0 | 343.1 | 400.1 | 93.3 | 396.0 | 599.2 | 1088.5 | 1488.6 | 4.2 | 10.9 | 4.8 | 15.7 | 5.1 | 4.3 | - | 10.4 | 19.8 | 76.3 | 31.1 | 142.0 | 249.4 | 7.4 | 296.5 | 2361.3 |
| Б2100.174.120-ТВАIII-3Н | 574.7 | 1.5 | 57.0 | 343.1 | 400.1 | 93.3 | 396.0 | 599.2 | 1088.5 | 1488.6 | 4.2 | 10.9 | 4.8 | 15.7 | 1.9 | 4.3 | - | 10.4 | 16.6 | 34.6 | 31.1 | 142.0 | 207.7 | 7.4 | 251.6 | 2316.4 |
| Б2100.174.120-ТВАIII-4Н | 574.7 | 1.5 | 57.0 | 343.1 | 400.1 | 93.3 | 396.0 | 599.2 | 1088.5 | 1488.6 | 4.2 | 28.4 | 4.8 | 33.2 | 5.1 | 110.4 | - | - | 115.5 | 76.3 | 31.1 | - | 107.4 | 7.4 | 267.7 | 2332.5 |
| Б2100.174.120-ТВАIII-5Н | 574.7 | 1.5 | 57.0 | 343.1 | 400.1 | 93.3 | 396.0 | 599.2 | 1088.5 | 1488.6 | 4.2 | 28.4 | 4.8 | 33.2 | 1.9 | 110.4 | - | - | 112.3 | 34.6 | 31.1 | - | 65.7 | 7.4 | 222.8 | 2287.6 |
| Б2100.140.120-ТВАIII-1М | 574.7 | 1.5 | 56.5 | 322.7 | 379.2 | 93.3 | 458.2 | 663.7 | 1215.2 | 1594.4 | 4.2 | 10.9 | 4.8 | 15.7 | 0.6 | 6.3 | - | - | 6.9 | 18.9 | 31.1 | - | 50.0 | 7.4 | 84.2 | 2254.8 |
| Б2100.140.120-ТВАIII-2(3,4,8,9,10)М | 574.7 | 1.5 | 56.5 | 322.7 | 379.2 | 93.3 | 458.2 | 663.7 | 1215.2 | 1594.4 | 4.2 | 10.9 | 4.8 | 15.7 | 0.6 | 6.3 | - | 10.4 | 17.3 | 18.9 | 31.1 | 142.0 | 192.0 | 7.4 | 236.6 | 2407.2 |
| Б2100.140.120-ТВАIII-5(6,7,11,12,13)М | 574.7 | 1.5 | 56.5 | 322.7 | 379.2 | 93.3 | 458.2 | 663.7 | 1215.2 | 1594.4 | 4.2 | 29.2 | 4.8 | 34.0 | 0.6 | 115.9 | - | - | 116.5 | 18.9 | 31.1 | - | 50.0 | 7.4 | 212.1 | 2382.7 |
| Б2100.174.120-ТВАIII-1(6)М | 574.7 | 1.5 | 56.5 | 346.1 | 402.6 | 93.3 | 426.6 | 599.9 | 1119.8 | 1522.4 | 4.2 | 10.9 | 4.8 | 15.7 | 0.6 | 6.3 | - | - | 6.9 | 18.9 | 31.1 | - | 50.0 | 7.4 | 84.2 | 2182.8 |
| Б2100.174.120-ТВАIII-2(7)М | 574.7 | 1.5 | 56.5 | 346.1 | 402.6 | 93.3 | 426.6 | 599.9 | 1119.8 | 1522.4 | 4.2 | 10.9 | 4.8 | 15.7 | 6.1 | 6.3 | - | 10.4 | 22.8 | 88.1 | 31.1 | 142.0 | 261.2 | 7.4 | 311.5 | 2409.9 |
| Б2100.174.120-ТВАIII-3(8)М | 574.7 | 1.5 | 56.5 | 346.1 | 402.6 | 93.3 | 426.6 | 599.9 | 1119.8 | 1522.4 | 4.2 | 10.9 | 4.8 | 15.7 | 2.9 | 6.3 | - | 10.4 | 19.6 | 46.4 | 31.1 | 142.0 | 219.5 | 7.4 | 266.8 | 2365.4 |
| Б2100.174.120-ТВАIII-4(9)М | 574.7 | 1.5 | 56.5 | 346.1 | 402.6 | 93.3 | 426.6 | 599.9 | 1119.8 | 1522.4 | 4.2 | 29.2 | 4.8 | 34.0 | 6.1 | 115.9 | - | - | 122.0 | 88.1 | 31.1 | - | 119.2 | 7.4 | 286.8 | 2385.4 |
| Б2100.174.120-ТВАIII-5(10)М | 574.7 | 1.5 | 56.5 | 346.1 | 402.6 | 93.3 | 426.6 | 599.9 | 1119.8 | 1522.4 | 4.2 | 29.2 | 4.8 | 34.0 | 2.9 | 115.9 | - | - | 118.8 | 46.4 | 31.1 | - | 77.5 | 7.4 | 241.9 | 2340.5 |
| Б2100.140.120-ТВАIII-1Б | 574.7 | 1.5 | 56.5 | 322.7 | 379.2 | 93.3 | 458.2 | 663.7 | 1215.2 | 1594.4 | 4.2 | 10.9 | 4.8 | 15.7 | - | 4.3 | - | - | 4.3 | 11.0 | 31.1 | - | 42.1 | 7.4 | 73.7 | 2244.3 |
| Б2100.140.120-ТВАIII-2(3,4,8,9,10)Б | 574.7 | 1.5 | 56.5 | 322.7 | 379.2 | 93.3 | 458.2 | 663.7 | 1215.2 | 1594.4 | 4.2 | 10.9 | 4.8 | 15.7 | - | 4.3 | - | 10.4 | 14.7 | 11.0 | 31.1 | 142.0 | 184.1 | 7.4 | 226.1 | 2336.7 |
| Б2100.140.120-ТВАIII-5(6,7,11,12,13)Б | 574.7 | 1.5 | 56.5 | 322.7 | 379.2 | 93.3 | 458.2 | 663.7 | 1215.2 | 1594.4 | 4.2 | 28.6 | 4.8 | 33.4 | - | 111.6 | - | - | 111.6 | 11.0 | 31.1 | - | 42.1 | 7.4 | 198.7 | 2369.3 |
| Б2100.174.120-ТВАIII-1(6)Б | 574.7 | 1.5 | 56.5 | 346.1 | 402.6 | 93.3 | 426.6 | 599.9 | 1119.8 | 1522.4 | 4.2 | 10.9 | 4.8 | 15.7 | - | 4.3 | - | - | 4.3 | 11.0 | 31.1 | - | 42.1 | 7.4 | 73.7 | 2172.3 |
| Б2100.174.120-ТВАIII-2(7)Б | 574.7 | 1.5 | 56.5 | 346.1 | 402.6 | 93.3 | 426.6 | 599.9 | 1119.8 | 1522.4 | 4.2 | 10.9 | 4.8 | 15.7 | 5.1 | 4.3 | - | 10.4 | 19.8 | 76.3 | 31.1 | 142.0 | 249.4 | 7.4 | 296.5 | 2395.1 |
| Б2100.174.120-ТВАIII-3(8)Б | 574.7 | 1.5 | 56.5 | 346.1 | 402.6 | 93.3 | 426.6 | 599.9 | 1119.8 | 1522.4 | 4.2 | 10.9 | 4.8 | 15.7 | 1.9 | 4.3 | - | 10.4 | 16.6 | 34.6 | 31.1 | 142.0 | 207.7 | 7.4 | 251.6 | 2359.2 |
| Б2100.174.120-ТВАIII-4(9)Б | 574.7 | 1.5 | 56.5 | 346.1 | 402.6 | 93.3 | 426.6 | 599.9 | 1119.8 | 1522.4 | 4.2 | 28.6 | 4.8 | 33.4 | 5.1 | 111.6 | - | - | 116.7 | 76.3 | 31.1 | - | 107.4 | 7.4 | 269.1 | 2367.7 |
| Б2100.174.120-ТВАIII-5(10)Б | 574.7 | 1.5 | 56.5 | 346.1 | 402.6 | 93.3 | 426.6 | 599.9 | 1119.8 | 1522.4 | 4.2 | 28.6 | 4.8 | 33.4 | 1.9 | 111.6 | - | - | 113.5 | 34.6 | 31.1 | - | 65.7 | 7.4 | 224.2 | 2327.8 |

Марки стали см. 3.503.1-81.5-7-ТТ табл.2

| | | |
|---|---|---|
| Н. контр. | Прохоров | |
| Нач. ОИС | Постовой | |
| Глав. спец. | Прохоров | |
| ГИП | Маркин | |
| Нач. груп. | Старова | |
| Инж. Iк. | Филимонова | |
| Инж. IIк. | Яновская | |

3.503.1-81.5-7-59РС

Ведомость расхода стали на балку L= 21 м. Армирование пучками из стали класса В и арматурой класса А-III

| Стадия | Лист | Листов |
|---|---|---|
| Р | 1 | 2 |

СОЮЗДОРПРОЕКТ

Формат А3

25761-02 107

| Марка элемента | Напрягаемая арматура, кг класса | Вязальная проволока, кг | Изделия арматурные, кг | | | | | | | Изделия закладные и анкеры, кг | | | | | | | | | | | | | | Общий расход, кг |
|---|---|---|---|---|---|---|---|---|---|---|---|---|---|---|---|---|---|---|---|---|---|---|---|---|
| | | | Арматура класса | | | | | | Всего | Арматура класса | | | | | | | | | Прокат | | | | Всего | |
| | B | | A-I | | | A-III | | | | B-I | A-I | | | A-III | | | | | ГОСТ см. 3.503.1-81.5-8-ТТ | | | | ГОСТ 8732-78* | | |
| | ГОСТ 7348-81* | ГОСТ 3282-74* | ГОСТ 5781-82* | | | ГОСТ 5781-82* | | | | ГОСТ 6727-80* | ГОСТ 5781-82* | | | ГОСТ 5781-82* | | | | | | | | | | |
| | ø5 | ø2 | ø6 | ø8 | Итого | ø8 | ø10 | ø12 | Итого | ø4 | ø6 | ø14 | Итого | ø10 | ø12 | ø14 | ø20 | Итого | б10 | б12 | б20 | Итого | ø102х6 | | |
| 52100.180.120-ТВАIII-1Н | 574.7 | 1.5 | 57.0 | 343.1 | 400.1 | 93.3 | 482.2 | 722.6 | 1298.1 | 1698.2 | 4.2 | 10.9 | 4.8 | 15.7 | - | 4.3 | - | - | 4.3 | 11.0 | 31.1 | - | 42.1 | 7.4 | 73.7 | 2348.1 |
| 52100.180.120-ТВАIII-2(3,4)Н | 574.7 | 1.5 | 57.0 | 343.1 | 400.1 | 93.3 | 482.2 | 722.6 | 1298.1 | 1698.2 | 4.2 | 10.9 | 4.8 | 15.7 | - | 4.3 | - | 10.4 | 14.7 | 11.0 | 31.1 | 142.0 | 184.1 | 7.4 | 226.1 | 2500.5 |
| 52100.180.120-ТВАIII-5(6,7)Н | 574.7 | 1.5 | 57.0 | 343.1 | 400.1 | 93.3 | 482.2 | 722.6 | 1298.1 | 1698.2 | 4.2 | 28.4 | 4.8 | 33.2 | - | 110.4 | - | - | 110.4 | 11.0 | 31.1 | - | 42.1 | 7.4 | 197.3 | 2471.7 |
| 52100.194.120-ТВАIII-1Н | 574.7 | 1.5 | 57.0 | 354.8 | 411.8 | 93.3 | 427.7 | 631.9 | 1152.9 | 1564.7 | 4.2 | 10.9 | 4.8 | 15.7 | - | 4.3 | - | - | 4.5 | 11.0 | 31.1 | - | 42.1 | 7.4 | 76.7 | 2217.6 |
| 52100.194.120-ТВАIII-2Н | 574.7 | 1.5 | 57.0 | 354.8 | 411.8 | 93.3 | 427.7 | 631.9 | 1152.9 | 1564.7 | 4.2 | 10.9 | 4.8 | 15.7 | 5.1 | 4.3 | - | 10.4 | 19.8 | 76.3 | 31.1 | 142.0 | 249.4 | 7.4 | 296.5 | 2437.4 |
| 52100.194.120-ТВАIII-3Н | 574.7 | 1.5 | 57.0 | 354.8 | 411.8 | 93.3 | 427.7 | 631.9 | 1152.9 | 1564.7 | 4.2 | 10.9 | 4.8 | 15.7 | 1.9 | 4.3 | - | 10.4 | 16.6 | 34.6 | 31.1 | 142.0 | 207.7 | 7.4 | 251.6 | 2392.5 |
| 52100.194.120-ТВАIII-4Н | 574.7 | 1.5 | 57.0 | 354.8 | 411.8 | 93.3 | 427.7 | 631.9 | 1152.9 | 1564.7 | 4.2 | 28.4 | 4.8 | 33.2 | 5.1 | 110.4 | - | - | 115.5 | 76.3 | 31.1 | - | 107.4 | 7.4 | 267.7 | 2408.6 |
| 52100.194.120-ТВАIII-5Н | 574.7 | 1.5 | 57.0 | 354.8 | 411.8 | 93.3 | 427.7 | 631.9 | 1152.9 | 1564.7 | 4.2 | 28.4 | 4.8 | 33.2 | 1.9 | 110.4 | - | - | 112.3 | 34.6 | 31.1 | - | 65.7 | 7.4 | 222.8 | 2363.7 |
| 52100.180.120-ТВАIII-1М | 574.7 | 1.5 | 56.5 | 346.1 | 402.6 | 93.3 | 526.0 | 733.9 | 1353.2 | 1755.8 | 4.2 | 10.9 | 4.8 | 15.7 | 0.6 | 6.3 | - | - | 6.9 | 18.9 | 31.1 | - | 50.0 | 7.4 | 84.2 | 2416.2 |
| 52100.180.120-ТВАIII-2(3,4,8,9,10)М | 574.7 | 1.5 | 56.5 | 346.1 | 402.6 | 93.3 | 526.0 | 733.9 | 1353.2 | 1755.8 | 4.2 | 10.9 | 4.8 | 15.7 | 0.6 | 6.3 | - | 10.4 | 17.3 | 18.9 | 31.1 | 142.0 | 192.0 | 7.4 | 236.6 | 2568.6 |
| 52100.180.120-ТВАIII-5(6,7,11,12,13)М | 574.7 | 1.5 | 56.5 | 346.1 | 402.6 | 93.3 | 526.0 | 733.9 | 1353.2 | 1755.8 | 4.2 | 29.2 | 4.8 | 34.0 | 0.6 | 115.9 | - | - | 116.5 | 18.9 | 31.1 | - | 50.0 | 7.4 | 212.1 | 2544.1 |
| 52100.194.120-ТВАIII-1(6)М | 574.7 | 1.5 | 56.5 | 357.8 | 414.3 | 93.3 | 461.8 | 635.2 | 1190.3 | 1604.6 | 4.2 | 10.9 | 4.8 | 15.7 | 0.6 | 6.3 | - | - | 6.9 | 18.9 | 31.1 | - | 50.0 | 7.4 | 84.2 | 2265.0 |
| 52100.194.120-ТВАIII-2(7)М | 574.7 | 1.5 | 56.5 | 357.8 | 414.3 | 93.3 | 461.8 | 635.2 | 1190.3 | 1604.6 | 4.2 | 10.9 | 4.8 | 15.7 | 6.1 | 6.3 | - | 10.4 | 22.8 | 88.1 | 31.1 | 142.0 | 261.2 | 7.4 | 313.3 | 2432.1 |
| 52100.194.120-ТВАIII-3(8)М | 574.7 | 1.5 | 56.5 | 357.8 | 414.3 | 93.3 | 461.8 | 635.2 | 1190.3 | 1604.6 | 4.2 | 10.9 | 4.8 | 15.7 | 2.9 | 6.3 | - | 10.4 | 19.6 | 46.4 | 31.1 | 142.0 | 219.5 | 7.4 | 266.8 | 2447.6 |
| 52100.194.120-ТВАIII-4(9)М | 574.7 | 1.5 | 56.5 | 357.8 | 414.3 | 93.3 | 461.8 | 635.2 | 1190.3 | 1604.6 | 4.2 | 29.2 | 4.8 | 34.0 | 6.1 | 115.9 | - | - | 122.0 | 88.1 | 31.1 | - | 119.2 | 7.4 | 286.8 | 2467.6 |
| 52100.194.120-ТВАIII-5(10)М | 574.7 | 1.5 | 56.5 | 357.8 | 414.3 | 93.3 | 461.8 | 635.2 | 1190.3 | 1604.6 | 4.2 | 29.2 | 4.8 | 34.0 | 2.9 | 115.9 | - | - | 118.8 | 46.4 | 31.1 | - | 77.5 | 7.4 | 241.9 | 2422.7 |
| 52100.180.120-ТВАIII-1Б | 574.7 | 1.5 | 56.5 | 346.1 | 402.6 | 93.3 | 526.0 | 733.9 | 1353.2 | 1755.8 | 4.2 | 10.9 | 4.8 | 15.7 | - | 4.3 | - | - | 4.3 | 11.0 | 31.1 | - | 42.1 | 7.4 | 73.7 | 2405.7 |
| 52100.180.120-ТВАIII-2(3,4,8,9,10)Б | 574.7 | 1.5 | 56.5 | 346.1 | 402.6 | 93.3 | 526.0 | 733.9 | 1353.2 | 1755.8 | 4.2 | 10.9 | 4.8 | 15.7 | - | 4.3 | - | 10.4 | 14.7 | 11.0 | 31.1 | 142.0 | 184.1 | 7.4 | 226.1 | 2558.1 |
| 52100.180.120-ТВАIII-5(6,7,11,12,13)Б | 574.7 | 1.5 | 56.5 | 346.1 | 402.6 | 93.3 | 526.0 | 733.9 | 1353.2 | 1755.8 | 4.2 | 28.6 | 4.8 | 33.4 | - | 111.6 | - | - | 111.6 | 11.0 | 31.1 | - | 42.1 | 7.4 | 198.7 | 2530.7 |
| 52100.194.120-ТВАIII-1(6)Б | 574.7 | 1.5 | 56.5 | 357.8 | 414.3 | 93.3 | 461.8 | 635.2 | 1190.3 | 1604.6 | 4.2 | 10.9 | 4.8 | 15.7 | - | 4.3 | - | - | 4.3 | 11.0 | 31.1 | - | 42.1 | 7.4 | 73.7 | 2254.5 |
| 52100.194.120-ТВАIII-2(7)Б | 574.7 | 1.5 | 56.5 | 357.8 | 414.3 | 93.3 | 461.8 | 635.2 | 1190.3 | 1604.6 | 4.2 | 10.9 | 4.8 | 15.7 | 5.1 | 4.3 | - | 10.4 | 19.8 | 76.3 | 31.1 | 142.0 | 249.4 | 7.4 | 296.5 | 2477.3 |
| 52100.194.120-ТВАIII-3(8)Б | 574.7 | 1.5 | 56.5 | 357.8 | 414.3 | 93.3 | 461.8 | 635.2 | 1190.3 | 1604.6 | 4.2 | 10.9 | 4.8 | 15.7 | 1.9 | 4.3 | - | 10.4 | 16.6 | 34.6 | 31.1 | 142.0 | 207.7 | 7.4 | 251.6 | 2432.4 |
| 52100.194.120-ТВАIII-4(9)Б | 574.7 | 1.5 | 56.5 | 357.8 | 414.3 | 93.3 | 461.8 | 635.2 | 1190.3 | 1604.6 | 4.2 | 28.6 | 4.8 | 33.4 | 5.1 | 111.6 | - | - | 116.7 | 76.3 | 31.1 | - | 107.4 | 7.4 | 269.9 | 2449.9 |
| 52100.194.120-ТВАIII-5(10)Б | 574.7 | 1.5 | 56.5 | 357.8 | 414.3 | 93.3 | 461.8 | 635.2 | 1190.3 | 1604.6 | 4.2 | 28.6 | 4.8 | 33.4 | 1.9 | 111.6 | - | - | 113.5 | 34.6 | 31.1 | - | 65.7 | 7.4 | 224.2 | 2405.0 |

| Марка элемента | Напрягаемая арматура, кг класса | Вязальная проволока, кг | Изделия арматурные, кг | | | | | | | Всего | Изделия закладные и анкеры, кг | | | | | | | | | | | | | Всего | Общий расход, кг |
|---|---|---|---|---|---|---|---|---|---|---|---|---|---|---|---|---|---|---|---|---|---|---|---|---|---|
| | | | Арматура класса | | | | | | | | Арматура класса | | | | | | | | | Прокат | | | | | |
| | B | | A-I | | | A-II | | | | | B-I | A-I | | | A-II | | | | | ГОСТ см. 3.503.1-81.5-8-ТТ | | | | ГОСТ 8732-78* | | |
| | ГОСТ 7348-81* | ГОСТ 3282-74* | ГОСТ 5781-82* | | | ГОСТ 5781-82* | | | | | ГОСТ 6727-80* | ГОСТ 5781-82* | | | ГОСТ 5781-82* | | | | | | | | | | |
| | ø5 | ø2 | ø6 | ø8 | Итого | ø10 | ø12 | ø14 | Итого | | ø4 | ø6 | ø14 | Итого | ø10 | ø12 | ø14 | ø22 | Итого | δ10 | δ12 | δ20 | Итого | ø102х6 | | |
| 52100.140.120-ТВАII-1Н | 574.7 | 1.5 | 57.0 | 319.7 | 376.7 | 266.8 | 750.0 | 465.0 | 1481.8 | 1858.5 | 4.2 | 10.9 | 4.8 | 15.7 | - | 2.8 | 2.2 | - | 5.0 | 11.0 | 31.1 | - | 42.1 | 7.4 | 74.4 | 2509.1 |
| 52100.140.120-ТВАII-2(3,4)Н | 574.7 | 1.5 | 57.0 | 319.7 | 376.7 | 266.8 | 750.0 | 465.0 | 1481.8 | 1858.5 | 4.2 | 10.9 | 4.8 | 15.7 | - | 2.8 | 2.2 | 12.6 | 17.6 | 11.0 | 31.1 | 142.0 | 184.1 | 7.4 | 229.0 | 2663.7 |
| 52100.140.120-ТВАII-5(6,7)Н | 574.7 | 1.5 | 57.0 | 319.7 | 376.7 | 266.8 | 750.0 | 465.0 | 1481.8 | 1858.5 | 4.2 | 28.4 | 4.8 | 33.2 | - | 108.9 | 2.2 | - | 111.1 | 11.0 | 31.1 | - | 42.1 | 7.4 | 198.0 | 2632.7 |
| 52100.174.120-ТВАII-1Н | 574.7 | 1.5 | 57.0 | 343.1 | 400.1 | 266.8 | 714.7 | 385.7 | 1367.2 | 1767.3 | 4.2 | 10.9 | 4.8 | 15.7 | - | 2.8 | 2.2 | - | 5.0 | 11.0 | 31.1 | - | 42.1 | 7.4 | 74.4 | 2417.9 |
| 52100.174.120-ТВАII-2Н | 574.7 | 1.5 | 57.0 | 343.1 | 400.1 | 266.8 | 714.7 | 385.7 | 1367.2 | 1767.3 | 4.2 | 10.9 | 4.8 | 15.7 | 5.1 | 2.8 | 2.2 | 12.6 | 22.7 | 76.3 | 31.1 | 142.0 | 249.4 | 7.4 | 299.4 | 2642.9 |
| 52100.174.120-ТВАII-3Н | 574.7 | 1.5 | 57.0 | 343.1 | 400.1 | 266.8 | 714.7 | 385.7 | 1367.2 | 1767.3 | 4.2 | 10.9 | 4.8 | 15.7 | 1.9 | 2.8 | 2.2 | 12.6 | 19.5 | 34.6 | 31.1 | 142.0 | 207.7 | 7.4 | 254.5 | 2598.0 |
| 52100.174.120-ТВАII-4Н | 574.7 | 1.5 | 57.0 | 343.1 | 400.1 | 266.8 | 714.7 | 385.7 | 1367.2 | 1767.3 | 4.2 | 28.4 | 4.8 | 33.2 | 5.1 | 108.9 | 2.2 | - | 116.2 | 76.3 | 31.1 | - | 107.4 | 7.4 | 268.4 | 2611.9 |
| 52100.174.120-ТВАII-5Н | 574.7 | 1.5 | 57.0 | 343.1 | 400.1 | 266.8 | 714.7 | 385.7 | 1367.2 | 1767.3 | 4.2 | 28.4 | 4.8 | 33.2 | 1.9 | 108.9 | 2.2 | - | 113.0 | 34.6 | 31.1 | - | 65.7 | 7.4 | 223.5 | 2567.0 |
| 52100.140.120-ТВАII-1М | 574.7 | 1.5 | 56.5 | 322.7 | 379.2 | 266.8 | 780.9 | 502.5 | 1550.2 | 1929.4 | 4.2 | 10.9 | 4.8 | 15.7 | 0.6 | 4.8 | 2.2 | - | 7.6 | 18.9 | 31.1 | - | 50.0 | 7.4 | 84.9 | 2590.5 |
| 52100.140.120-ТВАII-2(3,4,8,9,10)М | 574.7 | 1.5 | 56.5 | 322.7 | 379.2 | 266.8 | 780.9 | 502.5 | 1550.2 | 1929.4 | 4.2 | 10.9 | 4.8 | 15.7 | 0.6 | 4.8 | 2.2 | 12.6 | 20.2 | 18.9 | 31.1 | 142.0 | 192.0 | 7.4 | 239.5 | 2745.1 |
| 52100.140.120-ТВАII-5(6,7,11,12,13)М | 574.7 | 1.5 | 56.5 | 322.7 | 379.2 | 266.8 | 780.9 | 502.5 | 1550.2 | 1929.4 | 4.2 | 29.2 | 4.8 | 34.0 | 0.6 | 114.4 | 2.2 | - | 117.2 | 18.9 | 31.1 | - | 50.0 | 7.4 | 212.8 | 2718.4 |
| 52100.174.120-ТВАII-1(6)М | 574.7 | 1.5 | 56.5 | 346.1 | 402.6 | 266.8 | 737.2 | 415.8 | 1419.8 | 1822.4 | 4.2 | 10.9 | 4.8 | 15.7 | 0.6 | 4.8 | 2.2 | - | 7.6 | 18.9 | 31.1 | - | 50.0 | 7.4 | 84.9 | 2483.5 |
| 52100.174.120-ТВАII-2(7)М | 574.7 | 1.5 | 56.5 | 346.1 | 402.6 | 266.8 | 737.2 | 415.8 | 1419.8 | 1822.4 | 4.2 | 10.9 | 4.8 | 15.7 | 6.1 | 4.8 | 2.2 | 12.6 | 25.7 | 88.1 | 31.1 | 142.0 | 261.2 | 7.4 | 314.2 | 2712.8 |
| 52100.174.120-ТВАII-3(8)М | 574.7 | 1.5 | 56.5 | 346.1 | 402.6 | 266.8 | 737.2 | 415.8 | 1419.8 | 1822.4 | 4.2 | 10.9 | 4.8 | 15.7 | 2.9 | 4.8 | 2.2 | 12.6 | 22.5 | 46.4 | 31.1 | 142.0 | 219.5 | 7.4 | 269.3 | 2667.9 |
| 52100.174.120-ТВАII-4(9)М | 574.7 | 1.5 | 56.5 | 346.1 | 402.6 | 266.8 | 737.2 | 415.8 | 1419.8 | 1822.4 | 4.2 | 29.2 | 4.8 | 34.0 | 6.1 | 114.4 | 2.2 | - | 122.7 | 88.1 | 31.1 | - | 119.2 | 7.4 | 287.5 | 2686.1 |
| 52100.174.120-ТВАII-5(10)М | 574.7 | 1.5 | 56.5 | 346.1 | 402.6 | 266.8 | 737.2 | 415.8 | 1419.8 | 1822.4 | 4.2 | 29.2 | 4.8 | 34.0 | 2.9 | 114.4 | 2.2 | - | 119.5 | 46.4 | 31.1 | - | 77.5 | 7.4 | 242.6 | 2641.2 |
| 52100.140.120-ТВАII-1Б | 574.7 | 1.5 | 56.5 | 322.7 | 379.2 | 266.8 | 780.9 | 502.5 | 1550.2 | 1929.4 | 4.2 | 10.9 | 4.8 | 15.7 | - | 2.8 | 2.2 | - | 5.0 | 11.0 | 31.1 | - | 42.1 | 7.4 | 74.4 | 2580.0 |
| 52100.140.120-ТВАII-2(3,4,8,9,10)Б | 574.7 | 1.5 | 56.5 | 322.7 | 379.2 | 266.8 | 780.9 | 502.5 | 1550.2 | 1929.4 | 4.2 | 10.9 | 4.8 | 15.7 | - | 2.8 | 2.2 | 12.6 | 17.6 | 11.0 | 31.1 | 142.0 | 184.1 | 7.4 | 229.0 | 2734.6 |
| 52100.140.120-ТВАII-5(6,7,11,12,13)Б | 574.7 | 1.5 | 56.5 | 322.7 | 379.2 | 266.8 | 780.9 | 502.5 | 1550.2 | 1929.4 | 4.2 | 28.6 | 4.8 | 33.4 | - | 110.1 | 2.2 | - | 112.3 | 11.0 | 31.1 | - | 42.1 | 7.4 | 199.4 | 2705.0 |
| 52100.174.120-ТВАII-1(6)Б | 574.7 | 1.5 | 56.5 | 346.1 | 402.6 | 266.8 | 737.2 | 415.8 | 1419.8 | 1822.4 | 4.2 | 10.9 | 4.8 | 15.7 | - | 2.8 | 2.2 | - | 5.0 | 11.0 | 31.1 | - | 42.1 | 7.4 | 74.4 | 2473.0 |
| 52100.174.120-ТВАII-2(7)Б | 574.7 | 1.5 | 56.5 | 346.1 | 402.6 | 266.8 | 737.2 | 415.8 | 1419.8 | 1822.4 | 4.2 | 10.9 | 4.8 | 15.7 | 5.1 | 2.8 | 2.2 | 12.6 | 22.7 | 76.3 | 31.1 | 142.0 | 249.4 | 7.4 | 299.4 | 2698.0 |
| 52100.174.120-ТВАII-3(8)Б | 574.7 | 1.5 | 56.5 | 346.1 | 402.6 | 266.8 | 737.2 | 415.8 | 1419.8 | 1822.4 | 4.2 | 10.9 | 4.8 | 15.7 | 1.9 | 2.8 | 2.2 | 12.6 | 19.5 | 34.6 | 31.1 | 142.0 | 207.7 | 7.4 | 254.5 | 2653.1 |
| 52100.174.120-ТВАII-4(9)Б | 574.7 | 1.5 | 56.5 | 346.1 | 402.6 | 266.8 | 737.2 | 415.8 | 1419.8 | 1822.4 | 4.2 | 28.6 | 4.8 | 33.4 | 5.1 | 110.1 | 2.2 | - | 117.4 | 76.3 | 31.1 | - | 107.4 | 7.4 | 268.8 | 2668.4 |
| 52100.174.120-ТВАII-5(10)Б | 574.7 | 1.5 | 56.5 | 346.1 | 402.6 | 266.8 | 737.2 | 415.8 | 1419.8 | 1822.4 | 4.2 | 28.6 | 4.8 | 33.4 | 1.9 | 110.1 | 2.2 | - | 114.2 | 34.6 | 31.1 | - | 65.7 | 7.4 | 224.8 | 2623.5 |

Марки стали см. 3.503.1-81.5-7-ТТ табл.2

| | | |
|---|---|---|
| Н. контр. | Прохоров | |
| Нач. ОИС | Постовой | |
| Глав. спец. | Прохоров | |
| ГИП | Маркин | |
| Нач. груп. | Старова | |
| Инж. Ік. | Филинонова | |
| Инж. IIік. | Яновская | |

3.503.1-81.5-7-60РС

Ведомость расхода стали на балку L= 21 м. Армирование пучками из стали класса В и арматурой класса А-II

| Стадия | Лист | Листов |
|---|---|---|
| Р | 1 | 2 |

СОЮЗДОРПРОЕКТ

Формат А3

25761-02 109

| Марка элемента | Напрягаемая арматура, кг класса | Вязальная проволока, кг | Изделия арматурные, кг | | | | | | | Всего | Изделия закладные и анкеры, кг | | | | | | | | | | | | | Всего | Общий расход, кг |
|---|---|---|---|---|---|---|---|---|---|---|---|---|---|---|---|---|---|---|---|---|---|---|---|---|---|
| | | | Арматура класса | | | | | | | | Арматура класса | | | | | | | | Прокат | | | | | | |
| | B | | A-I | | | A-II | | | | | B-I | A-I | | | A-II | | | | ГОСТ см. 3.503.1-81.5-8-ТТ | | | | ГОСТ 8732-78* | | |
| | ГОСТ 7348-81* | ГОСТ 3282-74* | ГОСТ 5781-82* | | | ГОСТ 5781-82* | | | | | ГОСТ 6727-80* | ГОСТ 5781-82* | | | ГОСТ 5781-82* | | | | | | | | | | |
| | ø5 | ø2 | ø6 | ø8 | Итого | ø10 | ø12 | ø14 | Итого | | ø4 | ø6 | ø14 | Итого | ø10 | ø12 | ø14 | ø22 | Итого | ∂10 | ∂12 | ∂20 | Итого | ○102х6 | | |
| 52100.180.120-ТВАII -1Н | 574.7 | 1.5 | 57.0 | 343.1 | 400.1 | 266.8 | 838.0 | 556.2 | 1661.0 | 2061.1 | 4.2 | 10.9 | 4.8 | 15.7 | - | 2.8 | 2.2 | - | 5.0 | 11.0 | 31.1 | - | 42.1 | 7.4 | 74.4 | 2711.7 |
| 52100.180.120-ТВАII -2(3,4)Н | 574.7 | 1.5 | 57.0 | 343.1 | 400.1 | 266.8 | 838.0 | 556.2 | 1661.0 | 2061.1 | 4.2 | 10.9 | 4.8 | 15.7 | - | 2.8 | 2.2 | 12.6 | 17.6 | 11.0 | 31.1 | 142.0 | 184.1 | 7.4 | 229.0 | 2866.3 |
| 52100.180.120-ТВАII -5(6,7)Н | 574.7 | 1.5 | 57.0 | 343.1 | 400.1 | 266.8 | 838.0 | 556.2 | 1661.0 | 2061.1 | 4.2 | 28.4 | 4.8 | 33.2 | - | 108.9 | 2.2 | - | 111.1 | 11.0 | 31.1 | - | 42.1 | 7.4 | 198.0 | 2835.3 |
| 52100.194.120-ТВАII -1Н | 574.7 | 1.5 | 57.0 | 354.8 | 411.8 | 266.8 | 758.9 | 432.2 | 1457.9 | 1869.7 | 4.2 | 10.9 | 4.8 | 15.7 | - | 2.8 | 2.2 | - | 5.0 | 11.0 | 31.1 | - | 42.1 | 7.4 | 74.4 | 2520.3 |
| 52100.194.120-ТВАII -2Н | 574.7 | 1.5 | 57.0 | 354.8 | 411.8 | 266.8 | 758.9 | 432.2 | 1457.9 | 1869.7 | 4.2 | 10.9 | 4.8 | 15.7 | 5.1 | 2.8 | 2.2 | 12.6 | 22.7 | 76.3 | 31.1 | 142.0 | 249.4 | 7.4 | 299.4 | 2745.3 |
| 52100.194.120-ТВАII -3Н | 574.7 | 1.5 | 57.0 | 354.8 | 411.8 | 266.8 | 758.9 | 432.2 | 1457.9 | 1869.7 | 4.2 | 10.9 | 4.8 | 15.7 | 1.9 | 2.8 | 2.2 | 12.6 | 19.5 | 34.6 | 31.1 | 142.0 | 207.7 | 7.4 | 254.5 | 2700.4 |
| 52100.194.120-ТВАII -4Н | 574.7 | 1.5 | 57.0 | 354.8 | 411.8 | 266.8 | 758.9 | 432.2 | 1457.9 | 1869.7 | 4.2 | 28.4 | 4.8 | 33.2 | 5.1 | 108.9 | 2.2 | - | 116.2 | 76.3 | 31.1 | - | 107.4 | 7.4 | 268.4 | 2714.3 |
| 52100.194.120-ТВАII -5Н | 574.7 | 1.5 | 57.0 | 354.8 | 411.8 | 266.8 | 758.9 | 432.2 | 1457.9 | 1869.7 | 4.2 | 28.4 | 4.8 | 33.2 | 1.9 | 108.9 | 2.2 | - | 113.0 | 34.6 | 31.1 | - | 65.7 | 7.4 | 223.5 | 2669.4 |
| 52100.180.120-ТВАII -1М | 574.7 | 1.5 | 56.5 | 346.1 | 402.6 | 266.8 | 879.5 | 601.0 | 1747.3 | 2149.9 | 4.2 | 10.9 | 4.8 | 15.7 | 0.6 | 4.8 | 2.2 | - | 7.6 | 18.9 | 31.1 | - | 50.0 | 7.4 | 84.9 | 2811.0 |
| 52100.180.120-ТВАII -2(3,4,8,9,10)М | 574.7 | 1.5 | 56.5 | 346.1 | 402.6 | 266.8 | 879.5 | 601.0 | 1747.3 | 2149.9 | 4.2 | 10.9 | 4.8 | 15.7 | 0.6 | 4.8 | 2.2 | 12.6 | 20.2 | 18.9 | 31.1 | 142.0 | 192.0 | 7.4 | 239.5 | 2965.6 |
| 52100.180.120-ТВАII -5(6,7,11,12,13)М | 574.7 | 1.5 | 56.5 | 346.1 | 402.6 | 266.8 | 879.5 | 601.0 | 1747.3 | 2149.9 | 4.2 | 29.2 | 4.8 | 34.0 | 0.6 | 114.4 | 2.2 | - | 117.2 | 18.9 | 31.1 | - | 50.0 | 7.4 | 212.8 | 2938.9 |
| 52100.194.120-ТВАII -1(6)М | 574.7 | 1.5 | 56.5 | 357.8 | 414.3 | 266.8 | 786.9 | 466.0 | 1519.7 | 1934.0 | 4.2 | 10.9 | 4.8 | 15.7 | 0.6 | 4.8 | 2.2 | - | 7.6 | 18.9 | 31.1 | - | 50.0 | 7.4 | 84.9 | 2595.1 |
| 52100.194.120-ТВАII -2(7)М | 574.7 | 1.5 | 56.5 | 357.8 | 414.3 | 266.8 | 786.9 | 466.0 | 1519.7 | 1934.0 | 4.2 | 10.9 | 4.8 | 15.7 | 6.1 | 4.8 | 2.2 | 12.6 | 25.7 | 88.1 | 31.1 | 142.0 | 261.2 | 7.4 | 314.2 | 2824.4 |
| 52100.194.120-ТВАII -3(8)М | 574.7 | 1.5 | 56.5 | 357.8 | 414.3 | 266.8 | 786.9 | 466.0 | 1519.7 | 1934.0 | 4.2 | 10.9 | 4.8 | 15.7 | 2.9 | 4.8 | 2.2 | 12.6 | 22.5 | 46.4 | 31.1 | 142.0 | 219.5 | 7.4 | 269.5 | 2779.5 |
| 52100.194.120-ТВАII -4(9)М | 574.7 | 1.5 | 56.5 | 357.8 | 414.3 | 266.8 | 786.9 | 466.0 | 1519.7 | 1934.0 | 4.2 | 29.2 | 4.8 | 34.0 | 6.1 | 114.4 | 2.2 | - | 122.7 | 88.1 | 31.1 | - | 119.2 | 7.4 | 287.5 | 2791.7 |
| 52100.194.120-ТВАII -5(10)М | 574.7 | 1.5 | 56.5 | 357.8 | 414.3 | 266.8 | 786.9 | 466.0 | 1519.7 | 1934.0 | 4.2 | 29.2 | 4.8 | 34.0 | 2.9 | 114.4 | 2.2 | - | 119.5 | 46.4 | 31.1 | - | 77.5 | 7.4 | 242.6 | 2752.8 |
| 52100.180.120-ТВАII -1Б | 574.7 | 1.5 | 56.5 | 346.1 | 402.6 | 266.8 | 879.5 | 601.0 | 1747.3 | 2149.9 | 4.2 | 10.9 | 4.8 | 15.7 | - | 2.8 | 2.2 | - | 5.0 | 11.0 | 31.1 | - | 42.1 | 7.4 | 74.4 | 2800.5 |
| 52100.180.120-ТВАII -2(3,4,8,9,10)Б | 574.7 | 1.5 | 56.5 | 346.1 | 402.6 | 266.8 | 879.5 | 601.0 | 1747.3 | 2149.9 | 4.2 | 10.9 | 4.8 | 15.7 | - | 2.8 | 2.2 | 12.6 | 17.6 | 11.0 | 31.1 | 142.0 | 184.1 | 7.4 | 229.0 | 2955.1 |
| 52100.180.120-ТВАII -5(6,7,11,12,13)Б | 574.7 | 1.5 | 56.5 | 346.1 | 402.6 | 266.8 | 879.5 | 601.0 | 1747.3 | 2149.9 | 4.2 | 28.6 | 4.8 | 33.4 | - | 110.1 | 2.2 | - | 112.3 | 11.0 | 31.1 | - | 42.1 | 7.4 | 199.4 | 2925.5 |
| 52100.194.120-ТВАII -1(6)Б | 574.7 | 1.5 | 56.5 | 357.8 | 414.3 | 266.8 | 786.9 | 466.0 | 1519.7 | 1934.0 | 4.2 | 10.9 | 4.8 | 15.7 | - | 2.8 | 2.2 | - | 5.0 | 11.0 | 31.1 | - | 42.1 | 7.4 | 74.4 | 2584.6 |
| 52100.194.120-ТВАII -2(7)Б | 574.7 | 1.5 | 56.5 | 357.8 | 414.3 | 266.8 | 786.9 | 466.0 | 1519.7 | 1934.0 | 4.2 | 10.9 | 4.8 | 15.7 | 5.1 | 2.8 | 2.2 | 12.6 | 22.7 | 76.3 | 31.1 | 142.0 | 249.4 | 7.4 | 299.4 | 2809.6 |
| 52100.194.120-ТВАII -3(8)Б | 574.7 | 1.5 | 56.5 | 357.8 | 414.3 | 266.8 | 786.9 | 466.0 | 1519.7 | 1934.0 | 4.2 | 10.9 | 4.8 | 15.7 | 1.9 | 2.8 | 2.2 | 12.6 | 19.5 | 34.6 | 31.1 | 142.0 | 207.7 | 7.4 | 254.5 | 2764.7 |
| 52100.194.120-ТВАII -4(9)Б | 574.7 | 1.5 | 56.5 | 357.8 | 414.3 | 266.8 | 786.9 | 466.0 | 1519.7 | 1934.0 | 4.2 | 28.6 | 4.8 | 33.4 | 5.1 | 110.1 | 2.2 | - | 117.4 | 76.3 | 31.1 | - | 107.4 | 7.4 | 269.8 | 2780.0 |
| 52100.194.120-ТВАII -5(10)Б | 574.7 | 1.5 | 56.5 | 357.8 | 414.3 | 266.8 | 786.9 | 466.0 | 1519.7 | 1934.0 | 4.2 | 28.6 | 4.8 | 33.4 | 1.9 | 110.1 | 2.2 | - | 114.2 | 34.6 | 31.1 | - | 65.7 | 7.4 | 224.9 | 2735.1 |

| Марка элемента | Напрягаемая арматура, кг класса | Вязальная проволока, кг | Изделия арматурные, кг | | | | | | | Изделия закладные и анкеры, кг | | | | | | | | | | | | | Общий расход, кг |
|---|---|---|---|---|---|---|---|---|---|---|---|---|---|---|---|---|---|---|---|---|---|---|---|
| | | | Арматура класса | | | | | | Всего | Арматура класса | | | | | | | | Прокат | | | | Всего | |
| | | | A-I | | | A-III | | | | B-I | A-I | | | A-III | | | | | | | | | |
| | К-7 | | ГОСТ 5781-82* | | | ГОСТ 5781-82* | | | | ГОСТ 6727-80* | ГОСТ 5781-82* | | | ГОСТ 5781-82* | | | | ГОСТ см. 3.503.1-81.5-8-ТТ | | | | ГОСТ 8732-78* | | |
| | ГОСТ 13840-68* | ГОСТ 3282-74* | ø6 | ø8 | Итого | ø8 | ø10 | ø12 | Итого | ø4 | ø6 | ø14 | Итого | ø10 | ø12 | ø14 | ø20 | Итого | δ10 | δ12 | δ20 | Итого | o 102x6 | | |
| | ø15 | ø2 | | | | | | | | | | | | | | | | | | | | | | | |
| Б2100.140.120-ТК7AIII-1Н | 602.4 | - | 57.0 | 319.7 | 376.7 | 93.3 | 421.3 | 657.2 | 1171.8 | 1548.5 | 14.7 | - | - | - | - | 4.2 | - | - | 4.2 | - | 31.1 | - | 31.1 | 7.4 | 57.4 | 2208.3 |
| Б2100.140.120-ТК7AIII-2(3.4)Н | 602.4 | - | 57.0 | 319.7 | 376.7 | 93.3 | 421.3 | 657.2 | 1171.8 | 1548.5 | 14.7 | - | - | - | - | 4.2 | - | 10.4 | 14.6 | - | 31.1 | 142.0 | 173.1 | 7.4 | 209.8 | 2360.7 |
| Б2100.140.120-ТК7AIII-5(6.7)Н | 602.4 | - | 57.0 | 319.7 | 376.7 | 93.3 | 421.3 | 657.2 | 1171.8 | 1548.5 | 14.7 | 17.5 | - | 17.5 | - | 110.5 | - | - | 110.5 | - | 31.1 | - | 31.1 | 7.4 | 181.2 | 2332.1 |
| Б2100.174.120-ТК7AIII-1Н | 602.4 | - | 57.0 | 343.1 | 400.1 | 93.3 | 396.0 | 599.2 | 1088.5 | 1488.6 | 14.7 | - | - | - | - | 4.2 | - | - | 4.2 | - | 31.1 | - | 31.1 | 7.4 | 57.4 | 2148.4 |
| Б2100.174.120-ТК7AIII-2Н | 602.4 | - | 57.0 | 343.1 | 400.1 | 93.3 | 396.0 | 599.2 | 1088.5 | 1488.6 | 14.7 | - | - | - | 5.1 | 4.2 | - | 10.4 | 19.7 | 65.3 | 31.1 | 142.0 | 238.4 | 7.4 | 280.2 | 2371.2 |
| Б2100.174.120-ТК7AIII-3Н | 602.4 | - | 57.0 | 343.1 | 400.1 | 93.3 | 396.0 | 599.2 | 1088.5 | 1488.6 | 14.7 | - | - | - | 1.9 | 4.2 | - | 10.4 | 16.5 | 23.4 | 31.1 | 142.0 | 196.5 | 7.4 | 235.1 | 2326.1 |
| Б2100.174.120-ТК7AIII-4Н | 602.4 | - | 57.0 | 343.1 | 400.1 | 93.3 | 396.0 | 599.2 | 1088.5 | 1488.6 | 14.7 | 17.5 | - | 17.5 | 5.1 | 110.5 | - | - | 115.6 | 65.3 | 31.1 | - | 96.4 | 7.4 | 251.6 | 2342.6 |
| Б2100.174.120-ТК7AIII-5Н | 602.4 | - | 57.0 | 343.1 | 400.1 | 93.3 | 396.0 | 599.2 | 1088.5 | 1488.6 | 14.7 | 17.5 | - | 17.5 | 1.9 | 110.5 | - | - | 112.4 | 23.4 | 31.1 | - | 54.5 | 7.4 | 206.5 | 2297.5 |
| Б2100.140.120-ТК7AIII-1М | 602.4 | - | 56.5 | 322.7 | 379.2 | 93.3 | 458.2 | 663.7 | 1215.2 | 1594.4 | 14.7 | - | - | - | 0.6 | 6.2 | - | - | 6.8 | 7.9 | 31.1 | - | 39.0 | 7.4 | 67.9 | 2264.7 |
| Б2100.140.120-ТК7AIII-2(3.4.8.9.10)М | 602.4 | - | 56.5 | 322.7 | 379.2 | 93.3 | 458.2 | 663.7 | 1215.2 | 1594.4 | 14.7 | - | - | - | 0.6 | 6.2 | - | 10.4 | 17.2 | 7.9 | 31.1 | 142.0 | 181.0 | 7.4 | 220.3 | 2417.1 |
| Б2100.140.120-ТК7AIII-5(6.7.11.12.13)М | 602.4 | - | 56.5 | 322.7 | 379.2 | 93.3 | 458.2 | 663.7 | 1215.2 | 1594.4 | 14.7 | 18.3 | - | 18.3 | 0.6 | 115.9 | - | - | 116.5 | 7.9 | 31.1 | - | 39.0 | 7.4 | 195.9 | 2392.7 |
| Б2100.174.120-ТК7AIII-1(6)М | 602.4 | - | 56.5 | 346.1 | 402.6 | 93.3 | 426.6 | 599.9 | 1119.8 | 1522.4 | 14.7 | - | - | - | 0.6 | 6.2 | - | - | 6.8 | 7.9 | 31.1 | - | 39.0 | 7.4 | 67.9 | 2192.7 |
| Б2100.174.120-ТК7AIII-2(7)М | 602.4 | - | 56.5 | 346.1 | 402.6 | 93.3 | 426.6 | 599.9 | 1119.8 | 1522.4 | 14.7 | - | - | - | 6.1 | 6.2 | - | 10.4 | 22.7 | 77.1 | 31.1 | 142.0 | 250.2 | 7.4 | 295.0 | 2419.8 |
| Б2100.174.120-ТК7AIII-3(8)М | 602.4 | - | 56.5 | 346.1 | 402.6 | 93.3 | 426.6 | 599.9 | 1119.8 | 1522.4 | 14.7 | - | - | - | 2.9 | 6.2 | - | 10.4 | 19.5 | 35.4 | 31.1 | 142.0 | 208.5 | 7.4 | 250.1 | 2374.9 |
| Б2100.174.120-ТК7AIII-4(9)М | 602.4 | - | 56.5 | 346.1 | 402.6 | 93.3 | 426.6 | 599.9 | 1119.8 | 1522.4 | 14.7 | 18.3 | - | 18.3 | 6.1 | 115.9 | - | - | 122.0 | 77.1 | 31.1 | - | 108.2 | 7.4 | 270.6 | 2395.4 |
| Б2100.174.120-ТК7AIII-5(10)М | 602.4 | - | 56.5 | 346.1 | 402.6 | 93.3 | 426.6 | 599.9 | 1119.8 | 1522.4 | 14.7 | 18.3 | - | 18.3 | 2.9 | 115.9 | - | - | 118.8 | 35.4 | 31.1 | - | 66.5 | 7.4 | 225.7 | 2350.5 |
| Б2100.140.120-ТК7AIII-1Б | 602.4 | - | 56.5 | 322.7 | 379.2 | 93.3 | 458.2 | 663.7 | 1215.2 | 1594.4 | 14.7 | - | - | - | - | 4.2 | - | - | 4.2 | - | 31.1 | - | 31.1 | 7.4 | 57.4 | 2254.2 |
| Б2100.140.120-ТК7AIII-2(3.4.8.9.10)Б | 602.4 | - | 56.5 | 322.7 | 379.2 | 93.3 | 458.2 | 663.7 | 1215.2 | 1594.4 | 14.7 | - | - | - | - | 4.2 | - | 10.4 | 14.6 | - | 31.1 | 142.0 | 173.0 | 7.4 | 209.7 | 2406.5 |
| Б2100.140.120-ТК7AIII-5(6.7.11.12.13)Б | 602.4 | - | 56.5 | 322.7 | 379.2 | 93.3 | 458.2 | 663.7 | 1215.2 | 1594.4 | 14.7 | 17.7 | - | 17.7 | - | 111.6 | - | - | 111.6 | - | 31.1 | - | 31.1 | 7.4 | 182.5 | 2379.3 |
| Б2100.174.120-ТК7AIII-1(6)Б | 602.4 | - | 56.5 | 346.1 | 402.6 | 93.3 | 426.6 | 599.9 | 1119.8 | 1522.4 | 14.7 | - | - | - | - | 4.2 | - | - | 4.2 | - | 31.1 | - | 31.1 | 7.4 | 57.4 | 2182.2 |
| Б2100.174.120-ТК7AIII-2(7)Б | 602.4 | - | 56.5 | 346.1 | 402.6 | 93.3 | 426.6 | 599.9 | 1119.8 | 1522.4 | 14.7 | - | - | - | 5.1 | 4.2 | - | 10.4 | 19.7 | 65.3 | 31.1 | 142.0 | 238.4 | 7.4 | 280.2 | 2405.0 |
| Б2100.174.120-ТК7AIII-3(8)Б | 602.4 | - | 56.5 | 346.1 | 402.6 | 93.3 | 426.6 | 599.9 | 1119.8 | 1522.4 | 14.7 | - | - | - | 1.9 | 4.2 | - | 10.4 | 16.5 | 23.4 | 31.1 | 142.0 | 196.5 | 7.4 | 235.1 | 2359.9 |
| Б2100.174.120-ТК7AIII-4(9)Б | 602.4 | - | 56.5 | 346.1 | 402.6 | 93.3 | 426.6 | 599.9 | 1119.8 | 1522.4 | 14.7 | 17.7 | - | 17.7 | 5.1 | 111.6 | - | - | 116.7 | 65.3 | 31.1 | - | 96.4 | 7.4 | 252.9 | 2377.7 |
| Б2100.174.120-ТК7AIII-5(10)Б | 602.4 | - | 56.5 | 346.1 | 402.6 | 93.3 | 426.6 | 599.9 | 1119.8 | 1522.4 | 14.7 | 17.7 | - | 17.7 | 1.9 | 111.6 | - | - | 113.5 | 23.4 | 31.1 | - | 54.5 | 7.4 | 207.8 | 2332.6 |

Марки стали см. 3.503.1-81.5-7-ТТ табл.2

| | | |
|---|---|---|
| Н. контр. | Прохоров | |
| Нач. ОИС | Постовой | |
| Глав. спец. | Прохоров | |
| ГИП | Маркин | |
| Нач. груп. | Старова | |
| Инж. Iк. | Филимонова | |
| Инж. IIк. | Яновская | |

3.503.1-81.5-7-61РС

Ведомость расхода стали на балку L= 21 м. Армирование канатами К-7 и арматурой класса A-III

| Стадия | Лист | Листов |
|---|---|---|
| Р | 1 | 2 |

СОЮЗДОРПРОЕКТ

Формат А3

25761-02 111

| Марка элемента | Напрягаемая арматура, кг класса | Вязальная проволока, кг | Изделия арматурные, кг | | | | | | | Изделия закладные и анкеры, кг | | | | | | | | | | | | | | Общий расход, кг |
|---|---|---|---|---|---|---|---|---|---|---|---|---|---|---|---|---|---|---|---|---|---|---|---|---|
| | | | Арматура класса | | | | | | Всего | Арматура класса | | | | | | | | | Прокат | | | | | |
| | | | A-I | | | A-III | | | | B-I | A-I | | | A-III | | | | | | | | | Всего | |
| | К-7 | | ГОСТ 5781-82* | | | ГОСТ 5781-82* | | | | ГОСТ 6727-80* | ГОСТ 5781-82* | | | ГОСТ 5781-82* | | | | | ГОСТ см. 3.503.1-81.5-8-ТТ | | | | ГОСТ 8732-78 | | |
| | ГОСТ 13840-68* | ГОСТ 3282-74* | | | | | | | | | | | | | | | | | | | | | | |
| | ⌀15 | ⌀2 | ⌀6 | ⌀8 | Итого | ⌀8 | ⌀10 | ⌀12 | Итого | ⌀4 | ⌀6 | ⌀14 | Итого | ⌀10 | ⌀12 | ⌀14 | ⌀20 | Итого | б10 | б12 | б20 | Итого | о102х6 | |
| 52100.180.120-ТК7AIII-1Н | 602.4 | - | 57.0 | 343.1 | 400.1 | 93.3 | 482.2 | 722.6 | 1298.1 | 1698.2 | 14.7 | - | - | - | - | 4.2 | - | - | 4.2 | - | 31.1 | - | 31.1 | 7.4 | 57.4 | 2358.0 |
| 52100.180.120-ТК7AIII-2(3,4)Н | 602.4 | - | 57.0 | 343.1 | 400.1 | 93.3 | 482.2 | 722.6 | 1298.1 | 1698.2 | 14.7 | - | - | - | - | 4.2 | - | 10.4 | 14.8 | - | 31.1 | 142.0 | 173.1 | 7.4 | 209.8 | 2510.4 |
| 52100.180.120-ТК7AIII-5(6,7)Н | 602.4 | - | 57.0 | 343.1 | 400.1 | 93.3 | 482.2 | 722.6 | 1298.1 | 1698.2 | 14.7 | 17.5 | - | 17.5 | - | 110.5 | - | - | 110.5 | - | 31.1 | - | 31.1 | 7.4 | 181.2 | 2481.8 |
| 52100.194.120-ТК7AIII-1Н | 602.4 | - | 57.0 | 354.8 | 411.8 | 93.3 | 427.7 | 631.9 | 1152.9 | 1564.7 | 14.7 | - | - | - | - | 4.2 | - | - | 4.2 | - | 31.1 | - | 31.1 | 7.4 | 57.4 | 2224.5 |
| 52100.194.120-ТК7AIII-2Н | 602.4 | - | 57.0 | 354.8 | 411.8 | 93.3 | 427.7 | 631.9 | 1152.9 | 1564.7 | 14.7 | - | - | - | 5.1 | 4.2 | - | 10.4 | 19.7 | 65.3 | 31.1 | 142.0 | 238.4 | 7.4 | 280.2 | 2447.3 |
| 52100.194.120-ТК7AIII-3Н | 602.4 | - | 57.0 | 354.8 | 411.8 | 93.3 | 427.7 | 631.9 | 1152.9 | 1564.7 | 14.7 | - | - | - | 1.9 | 4.2 | - | 10.4 | 16.5 | 23.4 | 31.1 | 142.0 | 196.5 | 7.4 | 235.1 | 2402.2 |
| 52100.194.120-ТК7AIII-4Н | 602.4 | - | 57.0 | 354.8 | 411.8 | 93.3 | 427.7 | 631.9 | 1152.9 | 1564.7 | 14.7 | 17.5 | - | 17.5 | 5.1 | 110.5 | - | - | 115.6 | 65.3 | 31.1 | - | 96.4 | 7.4 | 251.6 | 2418.7 |
| 52100.194.120-ТК7AIII-5Н | 602.4 | - | 57.0 | 354.8 | 411.8 | 93.3 | 427.7 | 631.9 | 1152.9 | 1564.7 | 14.7 | 17.5 | - | 17.5 | 1.9 | 110.5 | - | - | 112.4 | 23.4 | 31.1 | - | 54.5 | 7.4 | 206.5 | 2313.6 |
| 52100.180.120-ТК7AIII-1М | 602.4 | - | 56.5 | 346.1 | 402.6 | 93.3 | 526.0 | 733.9 | 1353.2 | 1755.8 | 14.7 | - | - | - | 0.6 | 6.2 | - | - | 6.8 | 7.9 | 31.1 | - | 39.0 | 7.4 | 67.9 | 2426.1 |
| 52100.180.120-ТК7AIII-2(3,4,8,9,10)М | 602.4 | - | 56.5 | 346.1 | 402.6 | 93.3 | 526.0 | 733.9 | 1353.2 | 1755.8 | 14.7 | - | - | - | 0.6 | 6.2 | - | 10.4 | 17.2 | 7.9 | 31.1 | 142.0 | 181.0 | 7.4 | 220.3 | 2578.5 |
| 52100.180.120-ТК7AIII-5(6,7,11,12,13)М | 602.4 | - | 56.5 | 346.1 | 402.6 | 93.3 | 526.0 | 733.9 | 1353.2 | 1755.8 | 14.7 | 18.3 | - | 18.3 | 0.6 | 115.9 | - | - | 116.5 | 7.9 | 31.1 | - | 39.0 | 7.4 | 195.9 | 2554.1 |
| 52100.194.120-ТК7AIII-1(6)М | 602.4 | - | 56.5 | 357.8 | 414.3 | 93.3 | 461.8 | 635.2 | 1190.3 | 1604.6 | 14.7 | - | - | - | 0.6 | 6.2 | - | - | 6.8 | 7.9 | 31.1 | - | 39.0 | 7.4 | 67.9 | 2274.9 |
| 52100.194.120-ТК7AIII-2(7)М | 602.4 | - | 56.5 | 357.8 | 414.3 | 93.3 | 461.8 | 635.2 | 1190.3 | 1604.6 | 14.7 | - | - | - | 6.1 | 6.2 | - | 10.4 | 22.7 | 77.1 | 31.1 | 142.0 | 250.2 | 7.4 | 295.0 | 2502.0 |
| 52100.194.120-ТК7AIII-3(8)М | 602.4 | - | 56.5 | 357.8 | 414.3 | 93.3 | 461.8 | 635.2 | 1190.3 | 1604.6 | 14.7 | - | - | - | 2.9 | 6.2 | - | 10.4 | 19.5 | 35.4 | 31.1 | 142.0 | 208.5 | 7.4 | 250.1 | 2457.1 |
| 52100.194.120-ТК7AIII-4(9)М | 602.4 | - | 56.5 | 357.8 | 414.3 | 93.3 | 461.8 | 635.2 | 1190.3 | 1604.6 | 14.7 | 18.3 | - | 18.3 | 6.1 | 115.9 | - | - | 122.0 | 77.1 | 31.1 | - | 108.2 | 7.4 | 270.6 | 2477.6 |
| 52100.194.120-ТК7AIII-5(10)М | 602.4 | - | 56.5 | 357.8 | 414.3 | 93.3 | 461.8 | 635.2 | 1190.3 | 1604.6 | 14.7 | 18.3 | - | 18.3 | 2.9 | 115.9 | - | - | 118.8 | 35.4 | 31.1 | - | 66.5 | 7.4 | 225.7 | 2432.7 |
| 52100.180.120-ТК7AIII-1Б | 602.4 | - | 56.5 | 346.1 | 402.6 | 93.3 | 526.0 | 733.9 | 1353.2 | 1755.8 | 14.7 | - | - | - | - | 4.2 | - | - | 4.2 | - | 31.1 | - | 31.1 | 7.4 | 57.4 | 2415.6 |
| 52100.180.120-ТК7AIII-2(3,4,8,9,10)Б | 602.4 | - | 56.5 | 346.1 | 402.6 | 93.3 | 526.0 | 733.9 | 1353.2 | 1755.8 | 14.7 | - | - | - | - | 4.2 | - | 10.4 | 14.6 | - | 31.1 | 142.0 | 173.0 | 7.4 | 209.7 | 2567.9 |
| 52100.180.120-ТК7AIII-5(6,7,11,12,13)Б | 602.4 | - | 56.5 | 346.1 | 402.6 | 93.3 | 526.0 | 733.9 | 1353.2 | 1755.8 | 14.7 | 17.7 | - | 17.7 | - | 111.6 | - | - | 111.6 | - | 31.1 | - | 31.1 | 7.4 | 182.5 | 2540.7 |
| 52100.194.120-ТК7AIII-1(6)Б | 602.4 | - | 56.5 | 357.8 | 414.3 | 93.3 | 461.8 | 635.2 | 1190.3 | 1604.6 | 14.7 | - | - | - | - | 4.2 | - | - | 4.2 | - | 31.1 | - | 31.1 | 7.4 | 57.4 | 2264.4 |
| 52100.194.120-ТК7AIII-2(7)Б | 602.4 | - | 56.5 | 357.8 | 414.3 | 93.3 | 461.8 | 635.2 | 1190.3 | 1604.6 | 14.7 | - | - | - | 5.1 | 4.2 | - | 10.4 | 19.7 | 65.3 | 31.1 | 142.0 | 238.4 | 7.4 | 280.2 | 2487.2 |
| 52100.194.120-ТК7AIII-3(8)Б | 602.4 | - | 56.5 | 357.8 | 414.3 | 93.3 | 461.8 | 635.2 | 1190.3 | 1604.6 | 14.7 | - | - | - | 1.9 | 4.2 | - | 10.4 | 16.5 | 23.4 | 31.1 | 142.0 | 196.5 | 7.4 | 235.1 | 2442.1 |
| 52100.194.120-ТК7AIII-4(9)Б | 602.4 | - | 56.5 | 357.8 | 414.3 | 93.3 | 461.8 | 635.2 | 1190.3 | 1604.6 | 14.7 | 17.7 | - | 17.7 | 5.1 | 111.6 | - | - | 116.7 | 65.3 | 31.1 | - | 96.4 | 7.4 | 252.9 | 2459.9 |
| 52100.194.120-ТК7AIII-5(10)Б | 602.4 | - | 56.5 | 357.8 | 414.3 | 93.3 | 461.8 | 635.2 | 1190.3 | 1604.6 | 14.7 | 17.7 | - | 17.7 | 1.9 | 111.6 | - | - | 113.5 | 23.4 | 31.1 | - | 54.5 | 7.4 | 207.8 | 2414.8 |

| Марка элемента | Напрягаемая арматура, кг класса К-7 ГОСТ 13840-68* ø15 | Вязальная проволока, кг ГОСТ 3282-74* ø2 | Изделия арматурные, кг: Арматура класса A-I ГОСТ 5781-82* ø6 | ø8 | Итого | A-II ГОСТ 5781-82* ø10 | ø12 | ø14 | Итого | Всего |
|---|---|---|---|---|---|---|---|---|---|---|
| Б2100.140.120-ТК7АII-1Н | 602.4 | - | 57.0 | 319.7 | 376.7 | 266.8 | 750.0 | 465.0 | 1481.8 | 1858.5 |
| Б2100.140.120-ТК7АII-2(3,4)Н | 602.4 | - | 57.0 | 319.7 | 376.7 | 266.8 | 750.0 | 465.0 | 1481.8 | 1858.5 |
| Б2100.140.120-ТК7АII-5(6,7)Н | 602.4 | - | 57.0 | 319.7 | 376.7 | 266.8 | 750.0 | 465.0 | 1481.8 | 1858.5 |
| Б2100.174.120-ТК7АII-1Н | 602.4 | - | 57.0 | 343.1 | 400.1 | 266.8 | 714.7 | 385.7 | 1367.2 | 1767.3 |
| Б2100.174.120-ТК7АII-2Н | 602.4 | - | 57.0 | 343.1 | 400.1 | 266.8 | 714.7 | 385.7 | 1367.2 | 1767.3 |
| Б2100.174.120-ТК7АII-3Н | 602.4 | - | 57.0 | 343.1 | 400.1 | 266.8 | 714.7 | 385.7 | 1367.2 | 1767.3 |
| Б2100.174.120-ТК7АII-4Н | 602.4 | - | 57.0 | 343.1 | 400.1 | 266.8 | 714.7 | 385.7 | 1367.2 | 1767.3 |
| Б2100.174.120-ТК7АII-5Н | 602.4 | - | 57.0 | 343.1 | 400.1 | 266.8 | 714.7 | 385.7 | 1367.2 | 1767.3 |
| Б2100.140.120-ТК7АII-1М | 602.4 | - | 56.5 | 322.7 | 379.2 | 266.8 | 780.9 | 502.5 | 1550.2 | 1929.4 |
| Б2100.140.120-ТК7АII-2(3,4,8,9,10)М | 602.4 | - | 56.5 | 322.7 | 379.2 | 266.8 | 780.9 | 502.5 | 1550.2 | 1929.4 |
| Б2100.140.120-ТК7АII-5(6,7,11,12,13)М | 602.4 | - | 56.5 | 322.7 | 379.2 | 266.8 | 780.9 | 502.5 | 1550.2 | 1929.4 |
| Б2100.174.120-ТК7АII-1(6)М | 602.4 | - | 56.5 | 346.1 | 402.6 | 266.8 | 737.2 | 415.8 | 1419.8 | 1822.4 |
| Б2100.174.120-ТК7АII-2(7)М | 602.4 | - | 56.5 | 346.1 | 402.6 | 266.8 | 737.2 | 415.8 | 1419.8 | 1822.4 |
| Б2100.174.120-ТК7АII-3(8)М | 602.4 | - | 56.5 | 346.1 | 402.6 | 266.8 | 737.2 | 415.8 | 1419.8 | 1822.4 |
| Б2100.174.120-ТК7АII-4(9)М | 602.4 | - | 56.5 | 346.1 | 402.6 | 266.8 | 737.2 | 415.8 | 1419.8 | 1822.4 |
| Б2100.174.120-ТК7АII-5(10)М | 602.4 | - | 56.5 | 346.1 | 402.6 | 266.8 | 737.2 | 415.8 | 1419.8 | 1822.4 |
| Б2100.140.120-ТК7АII-1Б | 602.4 | - | 56.5 | 322.7 | 379.2 | 266.8 | 780.9 | 502.5 | 1550.2 | 1929.4 |
| Б2100.140.120-ТК7АII-2(3,4,8,9,10)Б | 602.4 | - | 56.5 | 322.7 | 379.2 | 266.8 | 780.9 | 502.5 | 1550.2 | 1929.4 |
| Б2100.140.120-ТК7АII-5(6,7,11,12,13)Б | 602.4 | - | 56.5 | 322.7 | 379.2 | 266.8 | 780.9 | 502.5 | 1550.2 | 1929.4 |
| Б2100.174.120-ТК7АII-1(6)Б | 602.4 | - | 56.5 | 346.1 | 402.6 | 266.8 | 737.2 | 415.8 | 1419.8 | 1822.4 |
| Б2100.174.120-ТК7АII-2(7)Б | 602.4 | - | 56.5 | 346.1 | 402.6 | 266.8 | 737.2 | 415.8 | 1419.8 | 1822.4 |
| Б2100.174.120-ТК7АII-3(8)Б | 602.4 | - | 56.5 | 346.1 | 402.6 | 266.8 | 737.2 | 415.8 | 1419.8 | 1822.4 |
| Б2100.174.120-ТК7АII-4(9)Б | 602.4 | - | 56.5 | 346.1 | 402.6 | 266.8 | 737.2 | 415.8 | 1419.8 | 1822.4 |
| Б2100.174.120-ТК7АII-5(10)Б | 602.4 | - | 56.5 | 346.1 | 402.6 | 266.8 | 737.2 | 415.8 | 1419.8 | 1822.4 |

| Марка элемента | Изделия закладные и анкеры, кг: Арматура класса B-I ГОСТ 6727-80* ø4 | A-I ГОСТ 5781-82* ø6 | ø14 | Итого | A-II ГОСТ 5781-82* ø10 | ø12 | ø14 | ø22 | Итого | Прокат ГОСТ см. 3.503.1-81.5-8-ТТ δ10 | δ12 | δ20 | Итого | ГОСТ 8732-78* ø102х6 | Всего | Общий расход, кг |
|---|---|---|---|---|---|---|---|---|---|---|---|---|---|---|---|---|
| Б2100.140.120-ТК7АII-1Н | 14.7 | - | - | - | - | 2.8 | 2.2 | - | 5.0 | - | 31.1 | - | 31.1 | 7.4 | 58.2 | 2519.1 |
| Б2100.140.120-ТК7АII-2(3,4)Н | 14.7 | - | - | - | - | 2.8 | 2.2 | 12.6 | 17.6 | - | 31.1 | 142.0 | 173.1 | 7.4 | 212.8 | 2673.7 |
| Б2100.140.120-ТК7АII-5(6,7)Н | 14.7 | 17.5 | - | 17.5 | - | 108.9 | 2.2 | - | 111.1 | - | 31.1 | - | 31.1 | 7.4 | 181.8 | 2642.7 |
| Б2100.174.120-ТК7АII-1Н | 14.7 | - | - | - | - | 2.8 | 2.2 | - | 5.0 | - | 31.1 | - | 31.1 | 7.4 | 58.2 | 2427.9 |
| Б2100.174.120-ТК7АII-2Н | 14.7 | - | - | - | 5.1 | 2.8 | 2.2 | 12.6 | 22.7 | 65.3 | 31.1 | 142.0 | 238.4 | 7.4 | 283.2 | 2652.9 |
| Б2100.174.120-ТК7АII-3Н | 14.7 | - | - | - | 1.9 | 2.8 | 2.2 | 12.6 | 19.5 | 23.6 | 31.1 | 142.0 | 196.7 | 7.4 | 238.3 | 2608.0 |
| Б2100.174.120-ТК7АII-4Н | 14.7 | 17.5 | - | 17.5 | 5.1 | 108.9 | 2.2 | - | 116.2 | 65.3 | 31.1 | - | 96.4 | 7.4 | 252.2 | 2621.9 |
| Б2100.174.120-ТК7АII-5Н | 14.7 | 17.5 | - | 17.5 | 1.9 | 108.9 | 2.2 | - | 113.0 | 23.6 | 31.1 | - | 54.7 | 7.4 | 207.3 | 2577.0 |
| Б2100.140.120-ТК7АII-1М | 14.7 | - | - | - | 0.6 | 4.8 | 2.2 | - | 7.6 | 7.9 | 31.1 | - | 39.0 | 7.4 | 68.7 | 2600.5 |
| Б2100.140.120-ТК7АII-2(3,4,8,9,10)М | 14.7 | - | - | - | 0.6 | 4.8 | 2.2 | 12.6 | 20.2 | 7.9 | 31.1 | 142.0 | 181.0 | 7.4 | 223.3 | 2755.1 |
| Б2100.140.120-ТК7АII-5(6,7,11,12,13)М | 14.7 | 18.3 | - | 18.3 | 0.6 | 114.4 | 2.2 | - | 117.2 | 7.9 | 31.1 | - | 39.0 | 7.4 | 196.6 | 2728.4 |
| Б2100.174.120-ТК7АII-1(6)М | 14.7 | - | - | - | 0.6 | 4.8 | 2.2 | - | 7.6 | 7.9 | 31.1 | - | 39.0 | 7.4 | 68.7 | 2493.5 |
| Б2100.174.120-ТК7АII-2(7)М | 14.7 | - | - | - | 6.1 | 4.8 | 2.2 | 12.6 | 25.7 | 77.1 | 31.1 | 142.0 | 250.2 | 7.4 | 298.0 | 2777.8 |
| Б2100.174.120-ТК7АII-3(8)М | 14.7 | - | - | - | 2.9 | 4.8 | 2.2 | 12.6 | 22.5 | 35.4 | 31.1 | 142.0 | 208.5 | 7.4 | 253.1 | 2677.9 |
| Б2100.174.120-ТК7АII-4(9)М | 14.7 | 18.3 | - | 18.3 | 6.1 | 114.4 | 2.2 | - | 122.7 | 77.1 | 31.1 | - | 108.2 | 7.4 | 271.3 | 2696.1 |
| Б2100.174.120-ТК7АII-5(10)М | 14.7 | 18.3 | - | 18.3 | 2.9 | 114.4 | 2.2 | - | 119.5 | 35.4 | 31.1 | - | 66.5 | 7.4 | 226.4 | 2651.2 |
| Б2100.140.120-ТК7АII-1Б | 14.7 | - | - | - | - | 2.8 | 2.2 | - | 5.0 | - | 31.1 | - | 31.1 | 7.4 | 58.2 | 2590.0 |
| Б2100.140.120-ТК7АII-2(3,4,8,9,10)Б | 14.7 | - | - | - | - | 2.8 | 2.2 | 12.6 | 17.6 | - | 31.1 | 142.0 | 173.1 | 7.4 | 212.8 | 2744.6 |
| Б2100.140.120-ТК7АII-5(6,7,11,12,13)Б | 14.7 | 17.7 | - | 17.7 | - | 110.1 | 2.2 | - | 112.3 | - | 31.1 | - | 31.1 | 7.4 | 183.2 | 2715.0 |
| Б2100.174.120-ТК7АII-1(6)Б | 14.7 | - | - | - | - | 2.8 | 2.2 | - | 5.0 | - | 31.1 | - | 31.1 | 7.4 | 58.2 | 2483.0 |
| Б2100.174.120-ТК7АII-2(7)Б | 14.7 | - | - | - | 5.1 | 2.8 | 2.2 | 12.6 | 22.7 | 65.3 | 31.1 | 142.0 | 238.4 | 7.4 | 283.2 | 2708.0 |
| Б2100.174.120-ТК7АII-3(8)Б | 14.7 | - | - | - | 1.9 | 2.8 | 2.2 | 12.6 | 19.5 | 23.6 | 31.1 | 142.0 | 196.7 | 7.4 | 238.3 | 2663.1 |
| Б2100.174.120-ТК7АII-4(9)Б | 14.7 | 17.7 | - | 17.7 | 5.1 | 110.1 | 2.2 | - | 117.4 | 65.3 | 31.1 | - | 96.4 | 7.4 | 253.6 | 2678.4 |
| Б2100.174.120-ТК7АII-5(10)Б | 14.7 | 17.7 | - | 17.7 | 1.9 | 110.1 | 2.2 | - | 114.2 | 23.6 | 31.1 | - | 54.7 | 7.4 | 208.7 | 2633.5 |

**Марки стали см. 3.503.1-81.5-7-ТТ табл.2**

| | | |
|---|---|---|
| Н. контр. | Прохоров | |
| Нач. ОИС | Постовой | |
| Глав. спец. | Прохоров | |
| ГИП | Маркин | |
| Нач. груп. | Старова | |
| Инж. Iк. | Филимонова | |
| Инж. IIк. | Яновская | |

3.503.1-81.5-7-62РС

Ведомость расхода стали на балку L= 21 м. Армирование канатами К-7 и арматурой класса A-II

| Стадия | Лист | Листов |
|---|---|---|
| Р | 1 | 2 |

СОЮЗДОРПРОЕКТ

Формат А3

25761-02 113

| Марка элемента | Напрягаемая арматура, кг класса | Вязальная проволока, кг | Изделия арматурные, кг | | | | | | | Изделия закладные и анкеры, кг | | | | | | | | | | | | | | Общий расход, кг |
|---|---|---|---|---|---|---|---|---|---|---|---|---|---|---|---|---|---|---|---|---|---|---|---|---|
| | | | Арматура класса | | | | | | | Арматура класса | | | | | | | | | Прокат | | | | | |
| | | | A-I | | | A-II | | | | B-I | A-I | | | A-II | | | | | | | | | Всего | |
| | К-7 | | ГОСТ 5781-82* | | | ГОСТ 5781-82* | | | Всего | ГОСТ 6727-80* | ГОСТ 5781-82* | | | ГОСТ 5781-82* | | | | | ГОСТ см. 3503.1-81.5-8-ТТ | | | | ГОСТ 8732-78* | | |
| | ГОСТ 13840-68* | ГОСТ 3282-74* | | | | | | | | | | | | | | | | | | | | | | |
| | ø15 | ø2 | ø6 | ø8 | Итого | ø10 | ø12 | ø14 | Итого | ø4 | ø6 | ø14 | Итого | ø10 | ø12 | ø14 | ø22 | Итого | δ10 | δ12 | δ20 | Итого | ø102х6 | | |
| Б2100.180.120-ТК7АII-1Н | 602.4 | - | 57.0 | 343.1 | 400.1 | 266.8 | 838.0 | 556.2 | 1661.0 | 2061.1 | 14.7 | - | - | - | - | 2.8 | 2.2 | - | 5.0 | - | 31.1 | - | 31.1 | 7.4 | 58.2 | 2721.7 |
| Б2100.180.120-ТК7АII-2(3,4)Н | 602.4 | - | 57.0 | 343.1 | 400.1 | 266.8 | 838.0 | 556.2 | 1661.0 | 2061.1 | 14.7 | - | - | - | - | 2.8 | 2.2 | 12.6 | 17.6 | - | 31.1 | 142.0 | 173.1 | 7.4 | 212.8 | 2876.3 |
| Б2100.180.120-ТК7АII-5(6,7)Н | 602.4 | - | 57.0 | 343.1 | 400.1 | 266.8 | 838.0 | 556.2 | 1661.0 | 2061.1 | 14.7 | 17.5 | - | 17.5 | - | 108.9 | 2.2 | - | 111.1 | - | 31.1 | - | 31.1 | 7.4 | 181.8 | 2846.3 |
| Б2100.194.120-ТК7АII-1Н | 602.4 | - | 57.0 | 354.8 | 411.8 | 266.8 | 758.9 | 432.2 | 1457.9 | 1869.7 | 14.7 | - | - | - | - | 2.8 | 2.2 | - | 5.0 | - | 31.1 | - | 31.1 | 7.4 | 58.2 | 2530.3 |
| Б2100.194.120-ТК7АII-2Н | 602.4 | - | 57.0 | 354.8 | 411.8 | 266.8 | 758.9 | 432.2 | 1457.9 | 1869.7 | 14.7 | - | - | - | 5.1 | 2.8 | 2.2 | 12.6 | 22.7 | 65.3 | 31.1 | 142.0 | 238.4 | 7.4 | 283.2 | 2755.5 |
| Б2100.194.120-ТК7АII-3Н | 602.4 | - | 57.0 | 354.8 | 411.8 | 266.8 | 758.9 | 432.2 | 1457.9 | 1869.7 | 14.7 | - | - | - | 1.9 | 2.8 | 2.2 | 12.6 | 19.5 | 23.6 | 31.1 | 142.0 | 196.7 | 7.4 | 238.3 | 2710.4 |
| Б2100.194.120-ТК7АII-4Н | 602.4 | - | 57.0 | 354.8 | 411.8 | 266.8 | 758.9 | 432.2 | 1457.9 | 1869.7 | 14.7 | 17.5 | - | 17.5 | 5.1 | 108.8 | 2.2 | - | 116.2 | 65.3 | 31.1 | - | 96.4 | 7.4 | 258.2 | 2724.3 |
| Б2100.194.120-ТК7АII-5Н | 602.4 | - | 57.0 | 354.8 | 411.8 | 266.8 | 758.9 | 432.2 | 1457.9 | 1869.7 | 14.7 | 17.5 | - | 17.5 | 1.9 | 108.8 | 2.2 | - | 113.0 | 23.6 | 31.1 | - | 54.7 | 7.4 | 207.3 | 2677.4 |
| Б2100.180.120-ТК7АII-1М | 602.4 | - | 56.5 | 346.1 | 402.6 | 266.8 | 879.5 | 601.0 | 1747.3 | 2149.9 | 14.7 | - | - | - | 0.6 | 4.8 | 2.2 | - | 7.6 | 7.9 | 31.1 | - | 39.0 | 7.4 | 68.7 | 2821.0 |
| Б2100.180.120-ТК7АII-2(3,4,8,9,10)М | 602.4 | - | 56.5 | 346.1 | 402.6 | 266.8 | 879.5 | 601.0 | 1747.3 | 2149.9 | 14.7 | - | - | - | 0.6 | 4.8 | 2.2 | 12.6 | 20.2 | 7.9 | 31.1 | 142.0 | 181.0 | 7.4 | 223.3 | 2975.6 |
| Б2100.180.120-ТК7АII-5(6,7,11,12,13)М | 602.4 | - | 56.5 | 346.1 | 402.6 | 266.8 | 879.5 | 601.0 | 1747.3 | 2149.9 | 14.7 | 18.3 | - | 18.3 | 0.6 | 114.4 | 2.2 | - | 117.2 | 7.9 | 31.1 | - | 39.0 | 7.4 | 196.6 | 2948.3 |
| Б2100.194.120-ТК7АII-1(6)М | 602.4 | - | 56.5 | 357.8 | 414.3 | 266.8 | 786.9 | 466.0 | 1519.7 | 1934.0 | 14.7 | - | - | - | 0.6 | 4.8 | 2.2 | - | 7.6 | 7.9 | 31.1 | - | 39.0 | 7.4 | 68.7 | 2605.1 |
| Б2100.194.120-ТК7АII-2(7)М | 602.4 | - | 56.5 | 357.8 | 414.3 | 266.8 | 786.9 | 466.0 | 1519.7 | 1934.0 | 14.7 | - | - | - | 6.1 | 4.8 | 2.2 | 12.6 | 25.7 | 77.1 | 31.1 | 142.0 | 250.2 | 7.4 | 298.0 | 2834.4 |
| Б2100.194.120-ТК7АII-3(8)М | 602.4 | - | 56.5 | 357.8 | 414.3 | 266.8 | 786.9 | 466.0 | 1519.7 | 1934.0 | 14.7 | - | - | - | 2.9 | 4.8 | 2.2 | 12.6 | 22.5 | 35.4 | 31.1 | 142.0 | 208.5 | 7.4 | 253.1 | 2789.5 |
| Б2100.194.120-ТК7АII-4(9)М | 602.4 | - | 56.5 | 357.8 | 414.3 | 266.8 | 786.9 | 466.0 | 1519.7 | 1934.0 | 14.7 | 18.3 | - | 18.3 | 6.1 | 114.4 | 2.2 | - | 122.7 | 77.1 | 31.1 | - | 108.2 | 7.4 | 271.3 | 2807.7 |
| Б2100.194.120-ТК7АII-5(10)М | 602.4 | - | 56.5 | 357.8 | 414.3 | 266.8 | 786.9 | 466.0 | 1519.7 | 1934.0 | 14.7 | 18.3 | - | 18.3 | 2.9 | 114.4 | 2.2 | - | 119.5 | 35.4 | 31.1 | - | 66.5 | 7.4 | 226.4 | 2762.8 |
| Б2100.180.120-ТК7АII-1Б | 602.4 | - | 56.5 | 346.1 | 402.6 | 266.8 | 879.5 | 601.0 | 1747.3 | 2149.9 | 14.7 | - | - | - | - | 2.8 | 2.2 | - | 5.0 | - | 31.1 | - | 31.1 | 7.4 | 58.2 | 2810.5 |
| Б2100.180.120-ТК7АII-2(3,4,8,9,10)Б | 602.4 | - | 56.5 | 346.1 | 402.6 | 266.8 | 879.5 | 601.0 | 1747.3 | 2149.9 | 14.7 | - | - | - | - | 2.8 | 2.2 | 12.6 | 17.6 | - | 31.1 | 142.0 | 173.1 | 7.4 | 212.8 | 2965.1 |
| Б2100.180.120-ТК7АII-5(6,7,11,12,13)Б | 602.4 | - | 56.5 | 346.1 | 402.6 | 266.8 | 879.5 | 601.0 | 1747.3 | 2149.9 | 14.7 | 17.7 | - | 17.7 | - | 110.1 | 2.2 | - | 112.3 | - | 31.1 | - | 31.1 | 7.4 | 183.2 | 2935.5 |
| Б2100.194.120-ТК7АII-1(6)Б | 602.4 | - | 56.5 | 357.8 | 414.3 | 266.8 | 786.9 | 466.0 | 1519.7 | 1934.0 | 14.7 | - | - | - | - | 2.8 | 2.2 | - | 5.0 | - | 31.1 | - | 31.1 | 7.4 | 58.2 | 2594.6 |
| Б2100.194.120-ТК7АII-2(7)Б | 602.4 | - | 56.5 | 357.8 | 414.3 | 266.8 | 786.9 | 466.0 | 1519.7 | 1934.0 | 14.7 | - | - | - | 5.1 | 2.8 | 2.2 | 12.6 | 22.7 | 65.3 | 31.1 | 142.0 | 238.4 | 7.4 | 283.2 | 2819.6 |
| Б2100.194.120-ТК7АII-3(8)Б | 602.4 | - | 56.5 | 357.8 | 414.3 | 266.8 | 786.9 | 466.0 | 1519.7 | 1934.0 | 14.7 | - | - | - | 1.9 | 2.8 | 2.2 | 12.6 | 19.5 | 23.6 | 31.1 | 142.0 | 196.7 | 7.4 | 238.3 | 2774.7 |
| Б2100.194.120-ТК7АII-4(9)Б | 602.4 | - | 56.5 | 357.8 | 414.3 | 266.8 | 786.9 | 466.0 | 1519.7 | 1934.0 | 14.7 | 17.7 | - | 17.7 | 5.1 | 110.1 | 2.2 | - | 117.4 | 65.3 | 31.1 | - | 96.4 | 7.4 | 253.6 | 2790.0 |
| Б2100.194.120-ТК7АII-5(10)Б | 602.4 | - | 56.5 | 357.8 | 414.3 | 266.8 | 786.9 | 466.0 | 1519.7 | 1934.0 | 14.7 | 17.7 | - | 17.7 | 1.9 | 110.1 | 2.2 | - | 114.2 | 23.6 | 31.1 | - | 54.7 | 7.4 | 208.7 | 2745.1 |

| Марка элемента | Напрягаемая арматура, кг класса | Вязальная проволока, кг | Изделия арматурные, кг | | | | | | | | Изделия закладные и анкеры, кг | | | | | | | | | | | | | | Общий расход, кг |
|---|---|---|---|---|---|---|---|---|---|---|---|---|---|---|---|---|---|---|---|---|---|---|---|---|---|
| | | | Арматура класса | | | | | | | Всего | Арматура класса | | | | | | | | | Прокат | | | | | |
| | | | A-I | | | A-III | | | | | B-I | A-I | | | A-III | | | | | ГОСТ см. 3.503.1-81.5-8-ТТ | | | | ГОСТ 8732-78* | Всего | |
| | B | | ГОСТ 5781-82* | | | ГОСТ 5781-82* | | | | | ГОСТ 6727-80* | ГОСТ 5781-82* | | | ГОСТ 5781-82* | | | | | | | | | | |
| | ГОСТ 7348-81* | ГОСТ 3282-74* | | | | | | | | | | | | | | | | | | | | | | | |
| | ⌀5 | ⌀2 | ⌀6 | ⌀8 | Итого | ⌀8 | ⌀10 | ⌀12 | Итого | | ⌀4 | ⌀6 | ⌀14 | Итого | ⌀10 | ⌀12 | ⌀14 | ⌀20 | Итого | 610 | 612 | 620 | Итого | ○102х6 | | |
| 52400.140.120-ТВАIII-1Н | 838.8 | 2.1 | 58.6 | 359.0 | 417.6 | 118.5 | 325.1 | 906.6 | 1350.2 | 1767.8 | 5.4 | 14.0 | 6.1 | 20.1 | - | 2.8 | - | 4.2 | 7.0 | 14.3 | - | 50.9 | 65.2 | 7.4 | 105.1 | 2713.8 |
| 52400.140.120-ТВАIII-2(3,4)Н | 838.8 | 2.1 | 58.6 | 359.0 | 417.6 | 118.5 | 325.1 | 906.6 | 1350.2 | 1767.8 | 5.4 | 14.0 | 6.1 | 20.1 | - | 2.8 | - | 16.1 | 18.9 | 14.3 | - | 213.3 | 227.6 | 7.4 | 279.4 | 2888.1 |
| 52400.140.120-ТВАIII-5(6,7)Н | 838.8 | 2.1 | 58.6 | 359.0 | 417.6 | 118.5 | 325.1 | 906.6 | 1350.2 | 1767.8 | 5.4 | 34.3 | 6.1 | 40.4 | - | 126.0 | - | 4.2 | 130.2 | 14.3 | - | 50.9 | 65.2 | 7.4 | 248.6 | 2857.3 |
| 52400.174.120-ТВАIII-1Н | 838.8 | 2.1 | 58.6 | 387.6 | 446.2 | 118.5 | 484.5 | 648.4 | 1251.4 | 1697.6 | 5.4 | 14.0 | 6.1 | 20.1 | - | 2.8 | - | 4.2 | 7.0 | 14.3 | - | 50.9 | 65.2 | 7.4 | 105.1 | 2643.6 |
| 52400.174.120-ТВАIII-2Н | 838.8 | 2.1 | 58.6 | 387.6 | 446.2 | 118.5 | 484.5 | 648.4 | 1251.4 | 1697.6 | 5.4 | 14.0 | 6.1 | 20.1 | 6.0 | 2.8 | - | 16.1 | 24.9 | 89.9 | - | 213.3 | 303.2 | 7.4 | 361.0 | 2899.5 |
| 52400.174.120-ТВАIII-3Н | 838.8 | 2.1 | 58.6 | 387.6 | 446.2 | 118.5 | 484.5 | 648.4 | 1251.4 | 1697.6 | 5.4 | 14.0 | 6.1 | 20.1 | 2.3 | 2.8 | - | 16.1 | 21.2 | 41.9 | - | 213.3 | 255.2 | 7.4 | 309.3 | 2847.8 |
| 52400.174.120-ТВАIII-4Н | 838.8 | 2.1 | 58.6 | 387.6 | 446.2 | 118.5 | 484.5 | 648.4 | 1251.4 | 1697.6 | 5.4 | 34.0 | 6.1 | 40.1 | 6.0 | 123.7 | - | 4.2 | 133.9 | 89.9 | - | 50.9 | 140.8 | 7.4 | 327.6 | 2866.1 |
| 52400.174.120-ТВАIII-5Н | 838.8 | 2.1 | 58.6 | 387.6 | 446.2 | 118.5 | 484.5 | 648.4 | 1251.4 | 1697.6 | 5.4 | 34.0 | 6.1 | 40.1 | 2.3 | 123.7 | - | 4.2 | 130.2 | 41.9 | - | 50.9 | 92.8 | 7.4 | 275.9 | 2814.4 |
| 52400.140.120-ТВАIII-1М | 838.8 | 2.1 | 67.7 | 429.3 | 497.0 | 118.5 | 556.0 | 656.1 | 1330.6 | 1827.6 | 5.4 | 14.0 | 6.1 | 20.1 | 0.7 | 4.8 | - | 4.2 | 9.7 | 22.2 | - | 50.9 | 73.1 | 7.4 | 115.7 | 2784.2 |
| 52400.140.120-ТВАIII-2(3,4,8,9,10)М | 838.8 | 2.1 | 67.7 | 429.3 | 497.0 | 118.5 | 556.0 | 656.1 | 1330.6 | 1827.6 | 5.4 | 14.0 | 6.1 | 20.1 | 0.7 | 4.8 | - | 16.1 | 21.6 | 22.2 | - | 213.3 | 235.5 | 7.4 | 290.0 | 2958.5 |
| 52400.140.120-ТВАIII-5(6,7,11,12,13)М | 838.8 | 2.1 | 67.7 | 429.3 | 497.0 | 118.5 | 556.0 | 656.1 | 1330.6 | 1827.6 | 5.4 | 35.2 | 6.1 | 41.3 | 0.7 | 131.5 | - | 4.2 | 136.4 | 22.2 | - | 50.9 | 73.1 | 7.4 | 263.6 | 2932.1 |
| 52400.174.120-ТВАIII-1(6)М | 838.8 | 2.1 | 67.7 | 457.9 | 525.6 | 118.5 | 517.5 | 584.0 | 1220.0 | 1745.5 | 5.4 | 14.0 | 6.1 | 20.1 | 0.7 | 4.8 | - | 4.2 | 9.7 | 22.2 | - | 50.9 | 73.1 | 7.4 | 115.7 | 2702.1 |
| 52400.174.120-ТВАIII-2(7)М | 838.8 | 2.1 | 67.7 | 457.9 | 525.6 | 118.5 | 517.5 | 584.0 | 1220.0 | 1745.5 | 5.4 | 14.0 | 6.1 | 20.1 | 7.0 | 4.8 | - | 16.1 | 21.6 | 101.7 | - | 213.3 | 315.0 | 7.4 | 369.5 | 2955.9 |
| 52400.174.120-ТВАIII-3(8)М | 838.8 | 2.1 | 67.7 | 457.9 | 525.6 | 118.5 | 517.5 | 584.0 | 1220.0 | 1745.5 | 5.4 | 14.0 | 6.1 | 20.1 | 3.2 | 4.8 | - | 16.1 | 24.1 | 53.6 | - | 213.3 | 266.9 | 7.4 | 323.9 | 2910.3 |
| 52400.174.120-ТВАIII-4(9)М | 838.8 | 2.1 | 67.7 | 457.9 | 525.6 | 118.5 | 517.5 | 584.0 | 1220.0 | 1745.5 | 5.4 | 35.2 | 6.1 | 41.3 | 7.0 | 131.5 | - | 4.2 | 142.7 | 101.7 | - | 50.9 | 152.6 | 7.4 | 349.4 | 2935.8 |
| 52400.174.120-ТВАIII-5(10)М | 838.8 | 2.1 | 67.7 | 457.9 | 525.6 | 118.5 | 517.5 | 584.0 | 1220.0 | 1745.5 | 5.4 | 35.2 | 6.1 | 41.3 | 3.2 | 131.5 | - | 4.2 | 138.9 | 53.6 | - | 50.9 | 104.5 | 7.4 | 297.5 | 2883.9 |
| 52400.140.120-ТВАIII-1Б | 838.8 | 2.1 | 67.7 | 429.3 | 497.0 | 118.5 | 556.0 | 656.1 | 1330.6 | 1827.6 | 5.4 | 14.0 | 6.1 | 20.1 | - | 2.8 | - | 4.2 | 7.0 | 14.3 | - | 50.9 | 65.2 | 7.4 | 105.1 | 2773.6 |
| 52400.140.120-ТВАIII-2(3,4,8,9,10)Б | 838.8 | 2.1 | 67.7 | 429.3 | 497.0 | 118.5 | 556.0 | 656.1 | 1330.6 | 1827.6 | 5.4 | 14.0 | 6.1 | 20.1 | - | 2.8 | - | 16.1 | 18.9 | 14.3 | - | 213.3 | 227.6 | 7.4 | 279.4 | 2947.9 |
| 52400.140.120-ТВАIII-5(6,7,10,12,13)Б | 838.8 | 2.1 | 67.7 | 429.3 | 497.0 | 118.5 | 556.0 | 656.1 | 1330.6 | 1827.6 | 5.4 | 34.6 | 6.1 | 40.7 | - | 127.2 | - | 4.2 | 131.4 | 14.3 | - | 50.9 | 65.2 | 7.4 | 250.1 | 2918.6 |
| 52400.174.120-ТВАIII-1(6)Б | 838.8 | 2.1 | 67.7 | 457.9 | 525.6 | 118.5 | 517.5 | 584.0 | 1220.0 | 1745.5 | 5.4 | 14.0 | 6.1 | 20.1 | - | 2.8 | - | 4.2 | 7.0 | 14.3 | - | 50.9 | 65.2 | 7.4 | 105.1 | 2691.5 |
| 52400.174.120-ТВАIII-2(7)Б | 838.8 | 2.1 | 67.7 | 457.9 | 525.6 | 118.5 | 517.5 | 584.0 | 1220.0 | 1745.5 | 5.4 | 14.0 | 6.1 | 20.1 | 6.0 | 2.8 | - | 16.1 | 24.9 | 89.9 | - | 213.3 | 303.2 | 7.4 | 361.0 | 2947.4 |
| 52400.174.120-ТВАIII-3(8)Б | 838.8 | 2.1 | 67.7 | 457.9 | 525.6 | 118.5 | 517.5 | 584.0 | 1220.0 | 1745.5 | 5.4 | 14.0 | 6.1 | 20.1 | 2.3 | 2.8 | - | 16.1 | 21.2 | 41.9 | - | 213.3 | 255.2 | 7.4 | 309.3 | 2895.7 |
| 52400.174.120-ТВАIII-4(9)Б | 838.8 | 2.1 | 67.7 | 457.9 | 525.6 | 118.5 | 517.5 | 584.0 | 1220.0 | 1745.5 | 5.4 | 34.6 | 6.1 | 40.7 | 6.0 | 127.2 | - | 4.2 | 137.4 | 89.9 | - | 50.9 | 140.8 | 7.4 | 351.7 | 2918.1 |
| 52400.174.120-ТВАIII-5(10)Б | 838.8 | 2.1 | 67.7 | 457.9 | 525.6 | 118.5 | 517.5 | 584.0 | 1220.0 | 1745.5 | 5.4 | 34.6 | 6.1 | 40.7 | 2.3 | 127.2 | - | 4.2 | 133.7 | 41.9 | - | 50.9 | 92.8 | 7.4 | 280.0 | 2866.4 |

Марки стали см. 3.503.1-81.5-7-ТТ табл.2

| | | |
|---|---|---|
| Н. контр. | Прохоров | |
| Нач. ОИС | Постовой | |
| Глав. спец | Прохоров | |
| ГИП | Маркин | |
| Нач. груп. | Старова | |
| Инж. Iк. | Филимонова | |
| Инж. IIIк. | Яновская | |

3.503.1-81.5-7-63РС

Ведомость расхода стали на балку L= 24 м. Армирование пучками из стали класса В и арматурой класса А-III

| Стадия | Лист | Листов |
|---|---|---|
| Р | 1 | 2 |

СОЮЗДОРПРОЕКТ

Формат А3

25761-02 115

| Марка элемента | Напрягаемая арматура, кг класса | Вязальная проволока, кг | Изделия арматурные, кг | | | | | | | Изделия закладные и анкеры, кг | | | | | | | | | | | | | | Общий расход, кг |
|---|---|---|---|---|---|---|---|---|---|---|---|---|---|---|---|---|---|---|---|---|---|---|---|---|
| | | | Арматура класса | | | | | | Всего | Арматура класса | | | | | | | | | Прокат | | | | Всего | |
| | В | | А-I | | | А-III | | | | В-I | А-I | | | А-III | | | | | ГОСТ см. 3.503.1-815-8-ТТ | | | | ГОСТ 8732-78* | | |
| | ГОСТ 7348-81* | ГОСТ 3282-74* | ГОСТ 5781-82* | | | ГОСТ 5781-82* | | | | ГОСТ 6727-80* | ГОСТ 5781-82* | | | ГОСТ 5781-82* | | | | | | | | | | |
| | ø5 | ø2 | ø6 | ø8 | Итого | ø8 | ø10 | ø12 | Итого | ø4 | ø6 | ø14 | Итого | ø10 | ø12 | ø14 | ø20 | Итого | δ10 | δ12 | δ20 | Итого | ○102х6 | | |
| 52400.180.120-ТВАIII-1Н | 838.8 | 2.1 | 58.6 | 387.6 | 446.2 | 118.5 | 356.0 | 942.6 | 1417.1 | 1863.3 | 5.4 | 14.0 | 6.1 | 20.1 | - | 2.8 | - | 4.2 | 7.0 | 14.3 | - | 50.9 | 65.2 | 7.4 | 105.1 | 2809.3 |
| 52400.180.120-ТВАIII-2(3,4)Н | 838.8 | 2.1 | 58.6 | 387.6 | 446.2 | 118.5 | 356.0 | 942.6 | 1417.1 | 1863.3 | 5.4 | 14.0 | 6.1 | 20.1 | - | 2.8 | - | 16.1 | 18.9 | 14.3 | - | 213.3 | 227.6 | 7.4 | 279.4 | 2983.6 |
| 52400.180.120-ТВАIII-5(6,7)Н | 838.8 | 2.1 | 58.6 | 387.6 | 446.2 | 118.5 | 356.0 | 942.6 | 1417.1 | 1863.3 | 5.4 | 34.3 | 6.1 | 40.4 | - | 126.0 | - | 4.2 | 130.2 | 14.3 | - | 50.9 | 65.2 | 7.4 | 248.6 | 2952.8 |
| 52400.194.120-ТВАIII-1Н | 838.8 | 2.1 | 58.6 | 401.9 | 460.5 | 118.5 | 519.2 | 686.0 | 1323.7 | 1784.2 | 5.4 | 14.0 | 6.1 | 20.1 | - | 2.8 | - | 4.2 | 7.0 | 14.3 | - | 50.9 | 65.2 | 7.4 | 105.1 | 2730.2 |
| 52400.194.120-ТВАIII-2Н | 838.8 | 2.1 | 58.6 | 401.9 | 460.5 | 118.5 | 519.2 | 686.0 | 1323.7 | 1784.2 | 5.4 | 14.0 | 6.1 | 20.1 | 6.0 | 2.8 | - | 16.1 | 24.9 | 89.9 | - | 213.3 | 303.2 | 7.4 | 361.0 | 2986.1 |
| 52400.194.120-ТВАIII-3Н | 838.8 | 2.1 | 58.6 | 401.9 | 460.5 | 118.5 | 519.2 | 686.0 | 1323.7 | 1784.2 | 5.4 | 14.0 | 6.1 | 20.1 | 2.3 | 2.8 | - | 16.1 | 21.2 | 41.9 | - | 213.3 | 255.2 | 7.4 | 309.3 | 2934.4 |
| 52400.194.120-ТВАIII-4Н | 838.8 | 2.1 | 58.6 | 401.9 | 460.5 | 118.5 | 519.2 | 686.0 | 1323.7 | 1784.2 | 5.4 | 34.0 | 6.1 | 40.1 | 6.0 | 123.7 | - | 4.2 | 133.9 | 89.9 | - | 50.9 | 140.8 | 7.4 | 327.6 | 2952.7 |
| 52400.194.120-ТВАIII-5Н | 838.8 | 2.1 | 58.6 | 401.9 | 460.5 | 118.5 | 519.2 | 686.0 | 1323.7 | 1784.2 | 5.4 | 34.0 | 6.1 | 40.1 | 2.3 | 123.7 | - | 4.2 | 130.2 | 41.9 | - | 50.9 | 92.8 | 7.4 | 275.9 | 2901.0 |
| 52400.180.120-ТВАIII-1М | 838.8 | 2.1 | 67.7 | 457.9 | 525.6 | 118.5 | 630.5 | 736.6 | 1485.6 | 2011.2 | 5.4 | 14.0 | 6.1 | 20.1 | 0.7 | 4.8 | - | 4.2 | 9.7 | 22.2 | - | 50.9 | 73.1 | 7.4 | 115.7 | 2967.8 |
| 52400.180.120-ТВАIII-2(3,4,8,9,10)М | 838.8 | 2.1 | 67.7 | 457.9 | 525.6 | 118.5 | 630.5 | 736.6 | 1485.6 | 2011.2 | 5.4 | 14.0 | 6.1 | 20.1 | 0.7 | 4.8 | - | 16.1 | 21.6 | 22.2 | - | 213.3 | 235.5 | 7.4 | 290.0 | 3142.1 |
| 52400.180.120-ТВАIII-5(6,7,11,12,13)М | 838.8 | 2.1 | 67.7 | 457.9 | 525.6 | 118.5 | 630.5 | 736.6 | 1485.6 | 2011.2 | 5.4 | 35.2 | 6.1 | 41.3 | 0.7 | 131.5 | - | 4.2 | 136.4 | 22.2 | - | 50.9 | 73.1 | 7.4 | 263.6 | 3115.7 |
| 52400.194.120-ТВАIII-1(6)М | 838.8 | 2.1 | 67.7 | 472.2 | 539.9 | 118.5 | 556.1 | 624.2 | 1298.8 | 1838.7 | 5.4 | 14.0 | 6.1 | 20.1 | 0.7 | 4.8 | - | 4.2 | 9.7 | 22.2 | - | 50.9 | 73.1 | 7.4 | 115.7 | 2795.3 |
| 52400.194.120-ТВАIII-2(7)М | 838.8 | 2.1 | 67.7 | 472.2 | 539.9 | 118.5 | 556.1 | 624.2 | 1298.8 | 1838.7 | 5.4 | 14.0 | 6.1 | 20.1 | 7.0 | 4.8 | - | 16.1 | 21.6 | 101.7 | - | 213.3 | 315.0 | 7.4 | 369.5 | 3049.1 |
| 52400.194.120-ТВАIII-3(8)М | 838.8 | 2.1 | 67.7 | 472.2 | 539.9 | 118.5 | 556.1 | 624.2 | 1298.8 | 1838.7 | 5.4 | 14.0 | 6.1 | 20.1 | 3.2 | 4.8 | - | 16.1 | 24.1 | 53.6 | - | 213.3 | 266.9 | 7.4 | 323.9 | 3003.5 |
| 52400.194.120-ТВАIII-4(9)М | 838.8 | 2.1 | 67.7 | 472.2 | 539.9 | 118.5 | 556.1 | 624.2 | 1298.8 | 1838.7 | 5.4 | 35.2 | 6.1 | 41.3 | 7.0 | 131.5 | - | 4.2 | 142.7 | 101.7 | - | 50.9 | 152.6 | 7.4 | 349.4 | 3029.0 |
| 52400.194.120-ТВАIII-5(10)М | 838.8 | 2.1 | 67.7 | 472.2 | 539.9 | 118.5 | 556.1 | 624.2 | 1298.8 | 1838.7 | 5.4 | 35.2 | 6.1 | 41.3 | 3.2 | 131.5 | - | 4.2 | 138.9 | 53.6 | - | 50.9 | 104.5 | 7.4 | 297.5 | 2977.1 |
| 52400.180.120-ТВАIII-1Б | 838.8 | 2.1 | 67.7 | 457.9 | 525.6 | 118.5 | 630.5 | 736.6 | 1485.6 | 2011.2 | 5.4 | 14.0 | 6.1 | 20.1 | - | 2.8 | - | 4.2 | 7.0 | 14.3 | - | 50.9 | 65.2 | 7.4 | 105.1 | 2957.2 |
| 52400.180.120-ТВАIII-2(3,4,8,9,10)Б | 838.8 | 2.1 | 67.7 | 457.9 | 525.6 | 118.5 | 630.5 | 736.6 | 1485.6 | 2011.2 | 5.4 | 14.0 | 6.1 | 20.1 | - | 2.8 | - | 16.1 | 18.9 | 14.3 | - | 213.3 | 227.6 | 7.4 | 279.4 | 3131.5 |
| 52400.180.120-ТВАIII-5(6,7,11,12,13)Б | 838.8 | 2.1 | 67.7 | 457.9 | 525.6 | 118.5 | 630.5 | 736.6 | 1485.6 | 2011.2 | 5.4 | 34.6 | 6.1 | 40.7 | - | 127.2 | - | 4.2 | 131.4 | 14.3 | - | 50.9 | 65.2 | 7.4 | 250.1 | 3102.2 |
| 52400.194.120-ТВАIII-1(6)Б | 838.8 | 2.1 | 67.7 | 472.2 | 539.9 | 118.5 | 556.1 | 624.2 | 1298.8 | 1838.7 | 5.4 | 14.0 | 6.1 | 20.1 | - | 2.8 | - | 4.2 | 7.0 | 14.3 | - | 50.9 | 65.2 | 7.4 | 105.1 | 2794.7 |
| 52400.194.120-ТВАIII-2(7)Б | 838.8 | 2.1 | 67.7 | 472.2 | 539.9 | 118.5 | 556.1 | 624.2 | 1298.8 | 1838.7 | 5.4 | 14.0 | 6.1 | 20.1 | 6.0 | 2.8 | - | 16.1 | 24.9 | 89.9 | - | 213.3 | 303.2 | 7.4 | 361.0 | 3040.6 |
| 52400.194.120-ТВАIII-3(8)Б | 838.8 | 2.1 | 67.7 | 472.2 | 539.9 | 118.5 | 556.1 | 624.2 | 1298.8 | 1838.7 | 5.4 | 14.0 | 6.1 | 20.1 | 2.3 | 2.8 | - | 16.1 | 21.2 | 41.9 | - | 213.3 | 255.2 | 7.4 | 309.3 | 2988.9 |
| 52400.194.120-ТВАIII-4(9)Б | 838.8 | 2.1 | 67.7 | 472.2 | 539.9 | 118.5 | 556.1 | 624.2 | 1298.8 | 1838.7 | 5.4 | 34.6 | 6.1 | 40.7 | 6.0 | 127.2 | - | 4.2 | 137.4 | 89.9 | - | 50.9 | 140.8 | 7.4 | 331.7 | 3011.3 |
| 52400.194.120-ТВАIII-5(10)Б | 838.8 | 2.1 | 67.7 | 472.2 | 539.9 | 118.5 | 556.1 | 624.2 | 1298.8 | 1838.7 | 5.4 | 34.6 | 6.1 | 40.7 | 2.3 | 127.2 | - | 4.2 | 133.7 | 41.9 | - | 50.9 | 92.8 | 7.4 | 280.0 | 2959.6 |

| Марка элемента | Напрягаемая арматура, кг класса | Вязальная проволока, кг | Изделия арматурные, кг | | | | | | | Изделия закладные и анкеры, кг | | | | | | | | | | | | | Общий расход, кг |
|---|---|---|---|---|---|---|---|---|---|---|---|---|---|---|---|---|---|---|---|---|---|---|---|
| | | | Арматура класса | | | | | | Всего | Арматура класса | | | | | | | | | Прокат | | | | Всего | |
| | B | | A-I | | | A-II | | | | B-I | A-I | | | A-II | | | | | ГОСТ см. 3.503.1-81.5-8-ТТ | | | | | |
| | ГОСТ 7348-81* | ГОСТ 3282-74* | ГОСТ 5781-82* | | | ГОСТ 5781-82* | | | | ГОСТ 6727-80* | ГОСТ 5781-82* | | | ГОСТ 5781-82* | | | | | | | | ГОСТ 8732-78* | | |
| | ø5 | ø2 | ø6 | ø8 | Итого | ø10 | ø12 | ø14 | Итого | ø4 | ø6 | ø14 | Итого | ø10 | ø12 | ø14 | ø22 | Итого | 610 | 612 | 620 | Итого | ø102х6 | | |
| 52400.140.120-ТВ АII-1Н | 838.8 | 2.1 | 58.8 | 359.0 | 417.8 | 366.0 | 804.1 | 535.0 | 1707.1 | 2124.7 | 5.4 | 14.0 | 6.1 | 20.1 | - | 2.8 | - | 5.6 | 8.4 | 14.3 | - | 50.9 | 65.2 | 7.4 | 106.5 | 3072.1 |
| 52400.140.120-ТВ АII-2(3,4)Н | 838.8 | 2.1 | 58.8 | 359.0 | 417.8 | 366.0 | 804.1 | 535.0 | 1707.1 | 2124.7 | 5.4 | 14.0 | 6.1 | 20.1 | - | 2.8 | - | 20.0 | 22.8 | 14.3 | - | 213.3 | 227.6 | 7.4 | 283.3 | 3248.9 |
| 52400.140.120-ТВ АII-5(6,7)Н | 838.8 | 2.1 | 58.8 | 359.0 | 417.8 | 366.0 | 804.1 | 535.0 | 1707.1 | 2124.7 | 5.4 | 34.3 | 6.1 | 40.4 | - | 126.0 | - | 5.6 | 135.5 | 14.3 | - | 50.9 | 65.2 | 7.4 | 253.9 | 3219.5 |
| 52400.174.120-ТВ АII-1Н | 838.8 | 2.1 | 58.8 | 387.6 | 446.2 | 366.0 | 759.0 | 444.9 | 1571.9 | 2018.1 | 5.4 | 14.0 | 6.1 | 20.1 | - | 2.8 | - | 5.6 | 8.4 | 14.3 | - | 50.9 | 65.2 | 7.4 | 106.5 | 2965.5 |
| 52400.174.120-ТВ АII-2Н | 838.8 | 2.1 | 58.8 | 387.6 | 446.2 | 366.0 | 759.0 | 444.9 | 1571.9 | 2018.1 | 5.4 | 14.0 | 6.1 | 20.1 | 6.0 | 2.8 | - | 20.0 | 28.8 | 89.9 | - | 213.3 | 303.2 | 7.4 | 364.9 | 3223.9 |
| 52400.174.120-ТВ АII-3Н | 838.8 | 2.1 | 58.8 | 387.6 | 446.2 | 366.0 | 759.0 | 444.9 | 1571.9 | 2018.1 | 5.4 | 14.0 | 6.1 | 20.1 | 2.3 | 2.8 | - | 20.0 | 25.1 | 41.9 | - | 213.3 | 255.2 | 7.4 | 313.2 | 3172.2 |
| 52400.174.120-ТВ АII-4Н | 838.8 | 2.1 | 58.8 | 387.6 | 446.2 | 366.0 | 759.0 | 444.9 | 1571.9 | 2018.1 | 5.4 | 34.0 | 6.1 | 40.1 | 6.0 | 123.7 | - | 5.6 | 135.3 | 89.9 | - | 50.9 | 140.8 | 7.4 | 329.0 | 3188.0 |
| 52400.174.120-ТВ АII-5Н | 838.8 | 2.1 | 58.8 | 387.6 | 446.2 | 366.0 | 759.0 | 444.9 | 1571.9 | 2018.1 | 5.4 | 34.0 | 6.1 | 40.1 | 2.3 | 123.7 | - | 5.6 | 131.6 | 41.9 | - | 50.9 | 92.8 | 7.4 | 277.3 | 3136.3 |
| 52400.140.120-ТВ АII-1М | 838.8 | 2.1 | 67.7 | 429.3 | 497.0 | 366.0 | 771.9 | 575.0 | 1714.9 | 2211.9 | 5.4 | 14.0 | 6.1 | 20.1 | 0.7 | 4.8 | - | 5.6 | 11.1 | 22.2 | - | 50.9 | 73.1 | 7.4 | 117.1 | 3169.9 |
| 52400.140.120-ТВ АII-2(3,4,8,9,10)М | 838.8 | 2.1 | 67.7 | 429.3 | 497.0 | 366.0 | 771.9 | 575.0 | 1714.9 | 2211.9 | 5.4 | 14.0 | 6.1 | 20.1 | 0.7 | 4.8 | - | 20.0 | 25.5 | 22.2 | - | 213.3 | 235.5 | 7.4 | 293.9 | 3346.7 |
| 52400.140.120-ТВ АII-5(6,7,11,12,13)М | 838.8 | 2.1 | 67.7 | 429.3 | 497.0 | 366.0 | 771.9 | 575.0 | 1714.9 | 2211.9 | 5.4 | 35.2 | 6.1 | 41.3 | 0.7 | 131.5 | - | 5.6 | 137.8 | 22.2 | - | 50.9 | 73.1 | 7.4 | 265.0 | 3317.8 |
| 52400.174.120-ТВ АII-1(6)М | 838.8 | 2.1 | 67.7 | 457.9 | 525.6 | 366.0 | 718.6 | 476.8 | 1563.4 | 2089.0 | 5.4 | 14.0 | 6.1 | 20.1 | 0.7 | 4.8 | - | 5.6 | 11.1 | 22.2 | - | 50.9 | 73.1 | 7.4 | 117.1 | 3047.0 |
| 52400.174.120-ТВ АII-2(7)М | 838.8 | 2.1 | 67.7 | 457.9 | 525.6 | 366.0 | 718.6 | 476.8 | 1563.4 | 2089.0 | 5.4 | 14.0 | 6.1 | 20.1 | 7.0 | 4.8 | - | 20.0 | 25.5 | 101.7 | - | 213.3 | 315.0 | 7.4 | 373.4 | 3303.3 |
| 52400.174.120-ТВ АII-3(8)М | 838.8 | 2.1 | 67.7 | 457.9 | 525.6 | 366.0 | 718.6 | 476.8 | 1563.4 | 2089.0 | 5.4 | 14.0 | 6.1 | 20.1 | 3.2 | 4.8 | - | 20.0 | 28.0 | 53.6 | - | 213.3 | 266.9 | 7.4 | 327.8 | 3257.7 |
| 52400.174.120-ТВ АII-4(9)М | 838.8 | 2.1 | 67.7 | 457.9 | 525.6 | 366.0 | 718.6 | 476.8 | 1563.4 | 2089.0 | 5.4 | 35.2 | 6.1 | 41.3 | 7.0 | 131.5 | - | 5.6 | 144.1 | 101.7 | - | 50.9 | 152.6 | 7.4 | 350.8 | 3280.7 |
| 52400.174.120-ТВ АII-5(10)М | 838.8 | 2.1 | 67.7 | 457.9 | 525.6 | 366.0 | 718.6 | 476.8 | 1563.4 | 2089.0 | 5.4 | 35.2 | 6.1 | 41.3 | 3.2 | 131.5 | - | 5.6 | 140.3 | 53.6 | - | 50.9 | 104.5 | 7.4 | 292.9 | 3228.8 |
| 52400.140.120-ТВ АII-1Б | 838.8 | 2.1 | 67.7 | 429.3 | 497.0 | 366.0 | 771.9 | 575.0 | 1714.9 | 2211.9 | 5.4 | 14.0 | 6.1 | 20.1 | - | 2.8 | - | 5.6 | 8.4 | 14.3 | - | 50.9 | 65.2 | 7.4 | 106.5 | 3159.3 |
| 52400.140.120-ТВ АII-2(3,4,8,9,10)Б | 838.8 | 2.1 | 67.7 | 429.3 | 497.0 | 366.0 | 771.9 | 575.0 | 1714.9 | 2211.9 | 5.4 | 14.0 | 6.1 | 20.1 | - | 2.8 | - | 20.0 | 22.8 | 14.3 | - | 213.3 | 227.6 | 7.4 | 283.3 | 3336.1 |
| 52400.140.120-ТВ АII-5(6,7,11,12,13)Б | 838.8 | 2.1 | 67.7 | 429.3 | 497.0 | 366.0 | 771.9 | 575.0 | 1714.9 | 2211.9 | 5.4 | 34.8 | 6.1 | 40.7 | - | 127.2 | - | 5.6 | 132.8 | 14.3 | - | 50.9 | 65.2 | 7.4 | 251.5 | 3304.3 |
| 52400.174.120-ТВ АII-1(6)Б | 838.8 | 2.1 | 67.7 | 457.9 | 525.6 | 366.0 | 718.6 | 476.8 | 1563.4 | 2089.0 | 5.4 | 14.0 | 6.1 | 20.1 | - | 2.8 | - | 5.6 | 8.4 | 14.3 | - | 50.9 | 65.2 | 7.4 | 106.5 | 3036.4 |
| 52400.174.120-ТВ АII-2(7)Б | 838.8 | 2.1 | 67.7 | 457.9 | 525.6 | 366.0 | 718.6 | 476.8 | 1563.4 | 2089.0 | 5.4 | 14.0 | 6.1 | 20.1 | 6.0 | 2.8 | - | 20.0 | 28.8 | 89.9 | - | 213.3 | 303.2 | 7.4 | 364.9 | 3294.8 |
| 52400.174.120-ТВ АII-3(8)Б | 838.8 | 2.1 | 67.7 | 457.9 | 525.6 | 366.0 | 718.6 | 476.8 | 1563.4 | 2089.0 | 5.4 | 14.0 | 6.1 | 20.1 | 2.3 | 2.8 | - | 20.0 | 25.1 | 41.9 | - | 213.3 | 255.2 | 7.4 | 313.2 | 3243.1 |
| 52400.174.120-ТВ АII-4(9)Б | 838.8 | 2.1 | 67.7 | 457.9 | 525.6 | 366.0 | 718.6 | 476.8 | 1563.4 | 2089.0 | 5.4 | 34.8 | 6.1 | 40.7 | 6.0 | 127.2 | - | 5.6 | 138.8 | 89.9 | - | 50.9 | 140.8 | 7.4 | 333.1 | 3263.0 |
| 52400.174.120-ТВ АII-5(10)Б | 838.8 | 2.1 | 67.7 | 457.9 | 525.6 | 366.0 | 718.6 | 476.8 | 1563.4 | 2089.0 | 5.4 | 34.8 | 6.1 | 40.7 | 2.3 | 127.2 | - | 5.6 | 135.1 | 41.9 | - | 50.9 | 92.8 | 7.4 | 281.4 | 3211.3 |

Марки стали см. 3.503.1-81.5-7-ТТ табл.2

| | | |
|---|---|---|
| Н. контр. | Прохоров | |
| Нач. ОИС | Пустовой | |
| Глав. спец. | Прохоров | |
| ГИП | Маркин | |
| Нач. груп. | Старова | |
| Инж. Iк. | Филимонова | |
| Инж. IIк. | Яновская | |

3.503.1-81.5-7-64РС

Ведомость расхода стали на балку L= 24 м. Армирование пучками из стали класса В и арматурой класса А-II

| Стадия | Лист | Листов |
|---|---|---|
| Р | 1 | 2 |

СОЮЗДОРПРОЕКТ

Формат А3

25761-02 117

| Марка элемента | Напрягаемая арматура, кг класса | Вязальная проволока, кг | Изделия арматурные, кг | | | | | | | | Изделия закладные и анкеры, кг | | | | | | | | | | | | | | Общий расход, кг |
|---|---|---|---|---|---|---|---|---|---|---|---|---|---|---|---|---|---|---|---|---|---|---|---|---|---|
| | | | Арматура класса | | | | | | | Всего | Арматура класса | | | | | | | | | Прокат | | | | | Всего |
| | В | | А-I | | | А-II | | | | | Б-I | А-I | | | А-II | | | | | | | | | | |
| | ГОСТ 7348-81* | ГОСТ 3282-74* | ГОСТ 5781-82* | | | ГОСТ 5781-82* | | | | | ГОСТ 6727-80* | ГОСТ 5781-82* | | | ГОСТ 5781-82* | | | | | ГОСТ см. 3.503.1-815-8-ТТ | | | | ГОСТ 8732-78* | | |
| | ø5 | ø2 | ø6 | ø8 | Итого | ø10 | ø12 | ø14 | Итого | | ø4 | ø6 | ø14 | Итого | ø10 | ø12 | ø14 | ø22 | Итого | б10 | б12 | б20 | Итого | о102х6 | | |
| Б2400.180.120-ТВ АII-1Н | 838.8 | 2.1 | 58.6 | 387.6 | 446.2 | 368.0 | 901.3 | 639.9 | 1909.2 | 2355.4 | 5.4 | 14.0 | 6.1 | 20.1 | - | 2.8 | - | 5.6 | 8.4 | 14.3 | - | 50.9 | 65.2 | 7.4 | 106.5 | 3302.8 |
| Б2400.180.120-ТВ АII-2(3,4)Н | 838.8 | 2.1 | 58.6 | 387.6 | 446.2 | 368.0 | 901.3 | 639.9 | 1909.2 | 2355.4 | 5.4 | 14.0 | 6.1 | 20.1 | - | 2.8 | - | 20.0 | 22.8 | 14.3 | - | 213.3 | 227.6 | 7.4 | 283.3 | 3479.6 |
| Б2400.180.120-ТВ АII-5(6,7)Н | 838.8 | 2.1 | 58.6 | 387.6 | 446.2 | 368.0 | 901.3 | 639.9 | 1909.2 | 2355.4 | 5.4 | 34.3 | 6.1 | 40.4 | - | 126.0 | - | 5.6 | 135.5 | 14.3 | - | 50.9 | 65.2 | 7.4 | 253.9 | 3450.2 |
| Б2400.194.120-ТВ АII-1Н | 838.8 | 2.1 | 58.6 | 401.9 | 460.5 | 368.0 | 808.0 | 498.3 | 1674.3 | 2134.8 | 5.4 | 14.0 | 6.1 | 20.1 | - | 2.8 | - | 5.6 | 8.4 | 14.3 | - | 50.9 | 65.2 | 7.4 | 106.5 | 3082.2 |
| Б2400.194.120-ТВ АII-2Н | 838.8 | 2.1 | 58.6 | 401.9 | 460.5 | 368.0 | 808.0 | 498.3 | 1674.3 | 2134.8 | 5.4 | 14.0 | 6.1 | 20.1 | 6.0 | 2.8 | - | 20.0 | 28.8 | 89.9 | - | 213.3 | 303.2 | 7.4 | 364.9 | 3340.6 |
| Б2400.194.120-ТВ АII-3Н | 838.8 | 2.1 | 58.6 | 401.9 | 460.5 | 368.0 | 808.0 | 498.3 | 1674.3 | 2134.8 | 5.4 | 14.0 | 6.1 | 20.1 | 2.3 | 2.8 | - | 20.0 | 25.1 | 41.9 | - | 213.3 | 255.2 | 7.4 | 313.2 | 3288.9 |
| Б2400.194.120-ТВ АII-4Н | 838.8 | 2.1 | 58.6 | 401.9 | 460.5 | 368.0 | 808.0 | 498.3 | 1674.3 | 2134.8 | 5.4 | 34.0 | 6.1 | 40.1 | 6.0 | 123.7 | - | 5.6 | 135.3 | 89.9 | - | 50.9 | 140.8 | 7.4 | 329.0 | 3304.7 |
| Б2400.194.120-ТВ АII-5Н | 838.8 | 2.1 | 58.6 | 401.9 | 460.5 | 368.0 | 808.0 | 498.3 | 1674.3 | 2134.8 | 5.4 | 34.0 | 6.1 | 40.1 | 2.3 | 123.7 | - | 5.6 | 131.6 | 41.9 | - | 50.9 | 92.8 | 7.4 | 277.3 | 3253.0 |
| Б2400.180.120-ТВ АII-1М | 838.8 | 2.1 | 67.7 | 457.9 | 525.6 | 368.0 | 879.9 | 687.8 | 1935.7 | 2461.3 | 5.4 | 14.0 | 6.1 | 20.1 | 0.7 | 4.8 | - | 5.6 | 11.1 | 22.2 | - | 50.9 | 73.1 | 7.4 | 117.1 | 3419.3 |
| Б2400.180.120-ТВ АII-2(3,4,8,9)М | 838.8 | 2.1 | 67.7 | 457.9 | 525.6 | 368.0 | 879.9 | 687.8 | 1935.7 | 2461.3 | 5.4 | 14.0 | 6.1 | 20.1 | 0.7 | 4.8 | - | 20.0 | 25.5 | 22.2 | - | 213.3 | 235.5 | 7.4 | 293.9 | 3596.1 |
| Б2400.180.120-ТВ АII-5(6,7,11,12)М | 838.8 | 2.1 | 67.7 | 457.9 | 525.6 | 368.0 | 879.9 | 687.8 | 1935.7 | 2461.3 | 5.4 | 35.2 | 6.1 | 41.3 | 0.7 | 131.5 | - | 5.6 | 137.8 | 22.2 | - | 50.9 | 73.1 | 7.4 | 265.0 | 3567.2 |
| Б2400.194.120-ТВ АII-1(6)М | 838.8 | 2.1 | 67.7 | 472.2 | 539.9 | 368.0 | 773.1 | 534.2 | 1675.3 | 2215.2 | 5.4 | 14.0 | 6.1 | 20.1 | 0.7 | 4.8 | - | 5.6 | 11.1 | 22.2 | - | 50.9 | 73.1 | 7.4 | 117.1 | 3173.2 |
| Б2400.194.120-ТВ АII-2(7)М | 838.8 | 2.1 | 67.7 | 472.2 | 539.9 | 368.0 | 773,1 | 534.2 | 1675.3 | 2215.2 | 5.4 | 14.0 | 6.1 | 20.1 | 7.0 | 4.8 | - | 20.0 | 25.5 | 101.7 | - | 213.3 | 315.0 | 7.4 | 373.4 | 3421.5 |
| Б2400.194.120-ТВ АII-3(8)М | 838.8 | 2.1 | 67.7 | 472.2 | 539.9 | 368.0 | 773,1 | 534.2 | 1675.3 | 2215.2 | 5.4 | 14.0 | 6.1 | 20.1 | 3.2 | 4.8 | - | 20.0 | 28.0 | 53.6 | - | 213.3 | 266.9 | 7.4 | 327.8 | 3383.9 |
| Б2400.194.120-ТВ АII-4(9)М | 838.8 | 2.1 | 67.7 | 472.2 | 539.9 | 368.0 | 773,1 | 534.2 | 1675.3 | 2215.2 | 5.4 | 35.2 | 6.1 | 41.3 | 7.0 | 131.5 | - | 5.6 | 144.1 | 101.7 | - | 50.9 | 152.6 | 7.4 | 350.8 | 3406.9 |
| Б2400.194.120-ТВ АII-5(10)М | 838.8 | 2.1 | 67.7 | 472.2 | 539.9 | 368.0 | 773,1 | 534.2 | 1675.3 | 2215.2 | 5.4 | 35.2 | 6.1 | 41.3 | 3.2 | 131.5 | - | 5.6 | 140.3 | 53.6 | - | 50.9 | 104.5 | 7.4 | 298.9 | 3355.0 |
| Б2400.180.120-ТВ АII-1Б | 838.8 | 2.1 | 67.7 | 457.9 | 525.6 | 368.0 | 879.9 | 687.8 | 1935.7 | 2461.3 | 5.4 | 14.0 | 6.1 | 20.1 | - | 2.8 | - | 5.6 | 8.4 | 14.3 | - | 50.9 | 65.2 | 7.4 | 106.5 | 3408.7 |
| Б2400.180.120-ТВ АII-2(3,4,8,9)Б | 838.8 | 2.1 | 67.7 | 457.9 | 525.6 | 368.0 | 879.9 | 687.8 | 1935.7 | 2461.3 | 5.4 | 14.0 | 6.1 | 20.1 | - | 2.8 | - | 20.0 | 22.8 | 14.3 | - | 213.3 | 227.6 | 7.4 | 283.3 | 3585.5 |
| Б2400.180.120-ТВ АII-5(6,7,11,12)Б | 838.8 | 2.1 | 67.7 | 457.9 | 525.6 | 368.0 | 879.9 | 687.8 | 1935.7 | 2461.3 | 5.4 | 34.6 | 6.1 | 40.7 | - | 127.2 | - | 5.6 | 132.8 | 14.3 | - | 50.9 | 65,2 | 7.4 | 251.5 | 3553.7 |
| Б2400.194.120-ТВ АII-1(6)Б | 838.8 | 2.1 | 67.7 | 472.2 | 539.9 | 368.0 | 773.1 | 534.2 | 1675.3 | 2215.2 | 5.4 | 14.0 | 6.1 | 20.1 | - | 2.8 | - | 5.6 | 8.4 | 14.3 | - | 50.9 | 65,2 | 7.4 | 106.5 | 3162.6 |
| Б2400.194.120-ТВ АII-2(7)Б | 838.8 | 2.1 | 67.7 | 472.2 | 539.9 | 368.0 | 773.1 | 534.2 | 1675.3 | 2215.2 | 5.4 | 14.0 | 6.1 | 20.1 | 6.0 | 2.8 | - | 20.0 | 28.8 | 89.9 | - | 213.3 | 303.2 | 7.4 | 364.9 | 3421.0 |
| Б2400.194.120-ТВ АII-3(8)Б | 838.8 | 2.1 | 67.7 | 472.2 | 539.9 | 368.0 | 773.1 | 534.2 | 1675.3 | 2215.2 | 5.4 | 14.0 | 6.1 | 20.1 | 2.3 | 2.8 | - | 20.0 | 25.1 | 41.9 | - | 213.3 | 255.2 | 7.4 | 313.2 | 3369.3 |
| Б2400.194.120-ТВ АII-4(9)Б | 838.8 | 2.1 | 67.7 | 472.2 | 539.9 | 368.0 | 773.1 | 534.2 | 1675.3 | 2215.2 | 5.4 | 34.6 | 6.1 | 40.7 | 6.0 | 127.2 | - | 5.6 | 138.8 | 89.9 | - | 50.9 | 140.8 | 7.4 | 333.1 | 3389.2 |
| Б2400.194.120-ТВ АII-5(10)Б | 838.8 | 2.1 | 67.7 | 472.2 | 539.9 | 368.0 | 773.1 | 534.2 | 1675.3 | 2215.2 | 5.4 | 34.6 | 6.1 | 40.7 | 2.3 | 127.2 | - | 5.6 | 135.1 | 41.9 | - | 50.9 | 92.8 | 7.4 | 281.4 | 3337.5 |

| Марка элемента | Напрягаемая арматура, кг класса | Вязальная проволока, кг | Изделия арматурные, кг | | | | | | | Всего | Изделия закладные и анкеры, кг | | | | | | | | | | | | | | Всего | Общий расход, кг |
|---|---|---|---|---|---|---|---|---|---|---|---|---|---|---|---|---|---|---|---|---|---|---|---|---|---|---|
| | | | Арматура класса | | | | | | | | Арматура класса | | | | | | | | | Прокат | | | | | | |
| | B | | A-I | | | A-III | | | | | B-I | A-I | | | A-III | | | | | ГОСТ см. 3503.1-81.5-8-ТТ | | | | ГОСТ 8732-78* | | |
| | ГОСТ 7348-81* | ГОСТ 3282-74* | ГОСТ 5781-82* | | | ГОСТ 5781-82* | | | | | ГОСТ 6727-80* | ГОСТ 5781-82* | | | ГОСТ 5781-82* | | | | | | | | | | | |
| | ø5 | ø2 | ø6 | ø8 | Итого | ø8 | ø10 | ø12 | Итого | | ø4 | ø6 | ø14 | Итого | ø10 | ø12 | ø14 | ø20 | Итого | δ10 | δ12 | δ20 | Итого | o102x6 | | |
| Б3300.180.150-ТВАIII-1Н | 1518.0 | 3.4 | 88.6 | 461.3 | 549.9 | 306.9 | 896.2 | 1052.9 | 2256.0 | 2805.9 | 7.2 | 18.7 | 8.2 | 26.9 | - | 2.8 | - | 4.2 | 7.0 | 19.0 | - | 50.9 | 69.9 | 7.4 | 118.4 | 4445.7 |
| Б3300.180.150-ТВАIII-2(3,4)Н | 1518.0 | 3.4 | 88.6 | 461.3 | 549.9 | 306.9 | 896.2 | 1052.9 | 2256.0 | 2805.9 | 7.2 | 18.7 | 8.2 | 26.9 | - | 2.8 | - | 20.5 | 23.3 | 19.0 | - | 274.1 | 293.1 | 7.4 | 357.9 | 4685.2 |
| Б3300.180.150-ТВАIII-5(6,7)Н | 1518.0 | 3.4 | 88.6 | 461.3 | 549.9 | 306.9 | 896.2 | 1052.9 | 2256.0 | 2805.9 | 7.2 | 47.8 | 8.2 | 56.0 | - | 177.3 | - | 4.2 | 181.5 | 19.0 | - | 50.9 | 69.9 | 7.4 | 322.0 | 4649.3 |
| Б3300.194.150-ТВАIII-1Н | 1518.0 | 3.4 | 88.6 | 483.4 | 572.0 | 306.9 | 802.4 | 906.0 | 2015.3 | 2587.3 | 7.2 | 18.7 | 8.2 | 26.9 | - | 2.8 | - | 4.2 | 7.0 | 19.0 | - | 50.9 | 69.9 | 7.4 | 118.4 | 4227.1 |
| Б3300.194.150-ТВАIII-2Н | 1518.0 | 3.4 | 88.6 | 483.4 | 572.0 | 306.9 | 802.4 | 906.0 | 2015.3 | 2587.3 | 7.2 | 18.7 | 8.2 | 26.9 | 8.4 | 2.8 | - | 20.5 | 31.7 | 125.3 | - | 274.1 | 399.4 | 7.4 | 472.6 | 4581.3 |
| Б3300.194.150-ТВАIII-3Н | 1518.0 | 3.4 | 88.6 | 483.4 | 572.0 | 306.9 | 802.4 | 906.0 | 2015.3 | 2587.3 | 7.2 | 18.7 | 8.2 | 26.9 | 3.2 | 2.8 | - | 20.5 | 26.5 | 58.3 | - | 274.1 | 332.4 | 7.4 | 400.4 | 4509.1 |
| Б3300.194.150-ТВАIII-4Н | 1518.0 | 3.4 | 88.6 | 483.4 | 572.0 | 306.9 | 802.4 | 906.0 | 2015.3 | 2587.3 | 7.2 | 47.4 | 8.2 | 55.6 | 8.4 | 175.0 | - | 4.2 | 187.6 | 125.3 | - | 50.9 | 176.2 | 7.4 | 434.0 | 4542.7 |
| Б3300.194.150-ТВАIII-5Н | 1518.0 | 3.4 | 88.6 | 483.4 | 572.0 | 306.9 | 802.4 | 906.0 | 2015.3 | 2587.3 | 7.2 | 47.4 | 8.2 | 55.6 | 3.2 | 175.0 | - | 4.2 | 182.4 | 58.3 | - | 50.9 | 109.2 | 7.4 | 361.8 | 4470.5 |
| Б3300.180.150-ТВАIII-1М | 1518.0 | 3.4 | 88.1 | 464.2 | 552.3 | 306.9 | 944.8 | 1026.7 | 2278.4 | 2830.7 | 7.2 | 18.7 | 8.2 | 26.9 | 0.7 | 4.8 | - | 4.2 | 9.7 | 26.9 | - | 50.9 | 77.8 | 7.4 | 129.0 | 4481.1 |
| Б3300.180.150-ТВАIII-2(3,4,8,9,10)М | 1518.0 | 3.4 | 88.1 | 464.2 | 552.3 | 306.9 | 944.8 | 1026.7 | 2278.4 | 2830.7 | 7.2 | 18.7 | 8.2 | 26.9 | 0.7 | 4.8 | - | 20.5 | 26.0 | 26.9 | - | 274.1 | 301.0 | 7.4 | 368.5 | 4720.6 |
| Б3300.180.150-ТВАIII-5(6,7,11,12,13)М | 1518.0 | 3.4 | 88.1 | 464.2 | 552.3 | 306.9 | 944.8 | 1026.7 | 2278.4 | 2830.7 | 7.2 | 48.6 | 8.2 | 56.8 | 0.7 | 182.8 | - | 4.2 | 187.7 | 26.9 | - | 50.9 | 77.8 | 7.4 | 336.9 | 4689.0 |
| Б3300.194.150-ТВАIII-1(6)М | 1518.0 | 3.4 | 88.1 | 486.3 | 574.4 | 306.9 | 840.9 | 906.8 | 2054.6 | 2629.0 | 7.2 | 18.7 | 8.2 | 26.9 | 0.7 | 4.8 | - | 4.2 | 9.7 | 26.9 | - | 50.9 | 77.8 | 7.4 | 129.0 | 4279.4 |
| Б3300.194.150-ТВАIII-2(7)М | 1518.0 | 3.4 | 88.1 | 486.3 | 574.4 | 306.9 | 840.9 | 906.8 | 2054.6 | 2629.0 | 7.2 | 18.7 | 8.2 | 26.9 | 9.6 | 4.8 | - | 20.5 | 34.9 | 141.0 | - | 274.1 | 415.1 | 7.4 | 491.5 | 4641.9 |
| Б3300.194.150-ТВАIII-3(8)М | 1518.0 | 3.4 | 88.1 | 486.3 | 574.4 | 306.9 | 840.9 | 906.8 | 2054.6 | 2629.0 | 7.2 | 18.7 | 8.2 | 26.9 | 4.5 | 4.8 | - | 20.5 | 29.8 | 74.1 | - | 274.1 | 348.2 | 7.4 | 419.5 | 4569.9 |
| Б3300.194.150-ТВАIII-4(9)М | 1518.0 | 3.4 | 88.1 | 486.3 | 574.4 | 306.9 | 840.9 | 906.8 | 2054.6 | 2629.0 | 7.2 | 48.6 | 8.2 | 56.8 | 9.6 | 182.8 | - | 4.2 | 196.6 | 141.0 | - | 50.9 | 191.9 | 7.4 | 459.9 | 4610.3 |
| Б3300.194.150-ТВАIII-5(10)М | 1518.0 | 3.4 | 88.1 | 486.3 | 574.4 | 306.9 | 840.9 | 906.8 | 2054.6 | 2629.0 | 7.2 | 48.6 | 8.2 | 56.8 | 4.5 | 182.8 | - | 4.2 | 191.5 | 74.1 | - | 50.9 | 125.0 | 7.4 | 387.9 | 4538.3 |
| Б3300.180.150-ТВАIII-1Б | 1518.0 | 3.4 | 88.1 | 464.2 | 552.3 | 306.9 | 944.8 | 1026.7 | 2278.4 | 2830.7 | 7.2 | 18.7 | 8.2 | 26.9 | - | 2.8 | - | 4.2 | 7.0 | 19.0 | - | 50.9 | 69.9 | 7.4 | 118.4 | 4470.5 |
| Б3300.180.150-ТВАIII-2(3,4,8,9,10)Б | 1518.0 | 3.4 | 88.1 | 464.2 | 552.3 | 306.9 | 944.8 | 1026.7 | 2278.4 | 2830.7 | 7.2 | 18.7 | 8.2 | 26.9 | - | 2.8 | - | 20.5 | 23.3 | 19.0 | - | 274.1 | 293.1 | 7.4 | 357.9 | 4710.0 |
| Б3300.180.150-ТВАIII-5(6,7,11,12,13)Б | 1518.0 | 3.4 | 88.1 | 464.2 | 552.3 | 306.9 | 944.8 | 1026.7 | 2278.4 | 2830.7 | 7.2 | 48.0 | 8.2 | 56.2 | - | 178.5 | - | 4.2 | 182.7 | 19.0 | - | 50.9 | 69.9 | 7.4 | 323.4 | 4675.5 |
| Б3300.194.150-ТВАIII-1(6)Б | 1518.0 | 3.4 | 88.1 | 486.3 | 574.4 | 306.9 | 840.9 | 906.8 | 2054.6 | 2629.0 | 7.2 | 18.7 | 8.2 | 26.9 | - | 2.8 | - | 4.2 | 7.0 | 19.0 | - | 50.9 | 69.9 | 7.4 | 118.4 | 4268.8 |
| Б3300.194.150-ТВАIII-2(7)Б | 1518.0 | 3.4 | 88.1 | 486.3 | 574.4 | 306.9 | 840.9 | 906.8 | 2054.6 | 2629.0 | 7.2 | 18.7 | 8.2 | 26.9 | 8.4 | 2.8 | - | 20.5 | 31.7 | 125.3 | - | 274.1 | 399.4 | 7.4 | 472.6 | 4623.0 |
| Б3300.194.150-ТВАIII-3(8)Б | 1518.0 | 3.4 | 88.1 | 486.3 | 574.4 | 306.9 | 840.9 | 906.8 | 2054.6 | 2629.0 | 7.2 | 18.7 | 8.2 | 26.9 | 3.2 | 2.8 | - | 20.5 | 26.5 | 58.3 | - | 274.1 | 332.4 | 7.4 | 400.4 | 4554.8 |
| Б3300.194.150-ТВАIII-4(9)Б | 1518.0 | 3.4 | 88.1 | 486.3 | 574.4 | 306.9 | 840.9 | 906.8 | 2054.6 | 2629.0 | 7.2 | 48.0 | 8.2 | 56.2 | 8.4 | 178.5 | - | 4.2 | 191.1 | 125.3 | - | 50.9 | 176.2 | 7.4 | 438.1 | 4588.5 |
| Б3300.194.150-ТВАIII-5(10)Б | 1518.0 | 3.4 | 88.1 | 486.3 | 574.4 | 306.9 | 840.9 | 906.8 | 2054.6 | 2629.0 | 7.2 | 48.0 | 8.2 | 56.2 | 3.2 | 178.5 | - | 4.2 | 185.9 | 58.3 | - | 50.9 | 109.2 | 7.4 | 365.9 | 4516.3 |

Марки стали см. 3.503.1-81.5-7-ТТ табл.2

| | | |
|---|---|---|
| Н. контр. | Прохоров | |
| Нач. ОИС | Постовой | |
| Глав. спец. | Прохоров | |
| ГИП | Маркин | |
| Нач. груп. | Старова | |
| Инж. Iк. | Филимонова | |
| Инж. IIIк. | Яновская | |

3.503.1-81.5-7-65РС

Ведомость расхода стали на балку L= 33м H=1.5м Армирование пучками из стали класса В и арматурой класса А-III

| Стадия | Лист | Листов |
|---|---|---|
| Р | | 1 |

СОЮЗДОРПРОЕКТ

Формат А3

25761-02 119

| Марка элемента | Напрягаемая арматура, кг класса | Вязальная проволока, кг | Изделия арматурные, кг | | | | | | | | Изделия закладные и анкеры, кг | | | | | | | | | | | | | | Общий расход, кг |
|---|---|---|---|---|---|---|---|---|---|---|---|---|---|---|---|---|---|---|---|---|---|---|---|---|---|
| | | | Арматура класса | | | | | | | Всего | Арматура класса | | | | | | | | | Прокат | | | | | |
| | | | A-I | | | A-II | | | | | B-I | A-I | | | A-II | | | | | | | | | Всего | |
| | B | | ГОСТ 5781-82* | | | ГОСТ 5781-82* | | | | | ГОСТ 6727-80* | ГОСТ 5781-82* | | | ГОСТ 5781-82* | | | | | ГОСТ см. 3.503.1-81.5-8-ТТ | | | | ГОСТ 8732-78* | | |
| | ГОСТ 7348-81* | ГОСТ 3282-74* | | | | | | | | | | | | | | | | | | | | | | | |
| | ⌀5 | ⌀2 | ⌀6 | ⌀8 | Итого | ⌀10 | ⌀12 | ⌀14 | Итого | | ⌀4 | ⌀6 | ⌀14 | Итого | ⌀10 | ⌀12 | ⌀14 | ⌀22 | Итого | δ10 | δ12 | δ20 | Итого | o102x6 | | |
| 3.300.180.150-ТВ АII-1Н | 1518.0 | 3.4 | 88.6 | 461.3 | 549.9 | 841.5 | 1163.1 | 903.0 | 2907.6 | 3457.5 | 7.2 | 18.7 | 8.2 | 26.9 | - | 2.8 | - | 5.6 | 8.4 | 19.0 | - | 50.9 | 69.9 | 7.4 | 119.8 | 5098.7 |
| 3.300.180.150-ТВ АII-2(3,4)Н | 1518.0 | 3.4 | 88.6 | 461.3 | 549.9 | 841.5 | 1163.1 | 903.0 | 2907.6 | 3457.5 | 7.2 | 18.7 | 8.2 | 26.9 | - | 2.8 | - | 25.4 | 28.2 | 19.0 | - | 274.1 | 293.1 | 7.4 | 362.8 | 5341.7 |
| 3.300.180.150-ТВ АII-5(6,7)Н | 1518.0 | 3.4 | 88.6 | 461.3 | 549.9 | 841.5 | 1163.1 | 903.0 | 2907.6 | 3457.5 | 7.2 | 47.8 | 8.2 | 55.0 | - | 177.3 | - | 5.6 | 182.9 | 19.0 | - | 50.9 | 69.9 | 7.4 | 323.4 | 5302.5 |
| 3.300.194.150-ТВ АII-1Н | 1518.0 | 3.4 | 88.6 | 483.4 | 572.0 | 841.5 | 1027.6 | 702.2 | 2571.3 | 3143.3 | 7.2 | 18.7 | 8.2 | 26.9 | - | 2.8 | - | 5.6 | 8.4 | 19.0 | - | 50.9 | 69.9 | 7.4 | 119.8 | 4784.5 |
| 3.300.194.150-ТВ АII-2Н | 1518.0 | 3.4 | 88.6 | 483.4 | 572.0 | 841.5 | 1027.6 | 702.2 | 2571.3 | 3143.3 | 7.2 | 18.7 | 8.2 | 26.9 | 8.4 | 2.8 | - | 25.4 | 36.6 | 125.3 | - | 274.1 | 399.4 | 7.4 | 477.5 | 5142.2 |
| 3.300.194.150-ТВ АII-3Н | 1518.0 | 3.4 | 88.6 | 483.4 | 572.0 | 841.5 | 1027.6 | 702.2 | 2571.3 | 3143.3 | 7.2 | 18.7 | 8.2 | 26.9 | 3.2 | 2.8 | - | 25.4 | 31.4 | 58.3 | - | 274.1 | 332.4 | 7.4 | 405.3 | 5070.0 |
| 3.300.194.150-ТВ АII-4Н | 1518.0 | 3.4 | 88.6 | 483.4 | 572.0 | 841.5 | 1027.6 | 702.2 | 2571.3 | 3143.3 | 7.2 | 47.4 | 8.2 | 55.6 | 8.4 | 175.0 | - | 5.6 | 189.0 | 125.3 | - | 50.9 | 176.2 | 7.4 | 435.4 | 5100.1 |
| 3.300.194.150-ТВ АII-5Н | 1518.0 | 3.4 | 88.6 | 483.4 | 572.0 | 841.5 | 1027.6 | 702.2 | 2571.3 | 3143.3 | 7.2 | 47.4 | 8.2 | 55.6 | 3.2 | 175.0 | - | 5.6 | 183.8 | 58.3 | - | 50.9 | 109.2 | 7.4 | 363.2 | 5027.9 |
| 3.300.180.150-ТВ АII-1М | 1518.0 | 3.4 | 88.1 | 464.2 | 552.3 | 841.5 | 1205.6 | 953.9 | 3001.0 | 3553.3 | 7.2 | 18.7 | 8.2 | 26.9 | 0.7 | 4.8 | - | 5.6 | 11.1 | 26.9 | - | 50.9 | 77.8 | 7.4 | 130.4 | 5205.1 |
| 3.300.180.150-ТВ АII-2(3,4,8,9,10)М | 1518.0 | 3.4 | 88.1 | 464.2 | 552.3 | 841.5 | 1205.6 | 953.9 | 3001.0 | 3553.3 | 7.2 | 18.7 | 8.2 | 26.9 | 0.7 | 4.8 | - | 25.4 | 30.9 | 26.9 | - | 274.1 | 301.0 | 7.4 | 373.4 | 5448.1 |
| 3.300.180.150-ТВ АII-5(6,7,11,12,13)М | 1518.0 | 3.4 | 88.1 | 464.2 | 552.3 | 841.5 | 1205.6 | 953.9 | 3001.0 | 3553.3 | 7.2 | 48.6 | 8.2 | 56.8 | 0.7 | 182.8 | - | 5.6 | 189.1 | 26.9 | - | 50.9 | 77.8 | 7.4 | 338.3 | 5413.0 |
| 3.300.194.150-ТВ АII-1(6)М | 1518.0 | 3.4 | 88.1 | 486.3 | 574.4 | 841.5 | 1055.5 | 740.9 | 2637.9 | 3212.3 | 7.2 | 18.7 | 8.2 | 26.9 | 0.7 | 4.8 | - | 5.6 | 11.1 | 26.9 | - | 50.9 | 77.8 | 7.4 | 130.4 | 4864.1 |
| 3.300.194.150-ТВ АII-2(7)М | 1518.0 | 3.4 | 88.1 | 486.3 | 574.4 | 841.5 | 1055.5 | 740.9 | 2637.9 | 3212.3 | 7.2 | 18.7 | 8.2 | 26.9 | 9.6 | 4.8 | - | 25.4 | 39.8 | 141.0 | - | 274.1 | 415.1 | 7.4 | 496.4 | 5230.1 |
| 3.300.194.150-ТВ АII-3(8)М | 1518.0 | 3.4 | 88.1 | 486.3 | 574.4 | 841.5 | 1055.5 | 740.9 | 2637.9 | 3212.3 | 7.2 | 18.7 | 8.2 | 26.9 | 4.5 | 4.8 | - | 25.4 | 34.7 | 74.1 | - | 274.1 | 348.2 | 7.4 | 424.4 | 5158.1 |
| 3.300.194.150-ТВ АII-4(9)М | 1518.0 | 3.4 | 88.1 | 486.3 | 574.4 | 841.5 | 1055.5 | 740.9 | 2637.9 | 3212.3 | 7.2 | 48.6 | 8.2 | 56.8 | 9.6 | 182.8 | - | 5.6 | 198.0 | 141.0 | - | 50.9 | 191.9 | 7.4 | 461.3 | 5195.0 |
| 3.300.194.150-ТВ АII-5(10)М | 1518.0 | 3.4 | 88.1 | 486.3 | 574.4 | 841.5 | 1055.5 | 740.9 | 2637.9 | 3212.3 | 7.2 | 48.6 | 8.2 | 56.8 | 4.5 | 182.8 | - | 5.6 | 192.9 | 74.1 | - | 50.9 | 125.0 | 7.4 | 389.3 | 5123.0 |
| 3.300.180.150-ТВ АII-1Б | 1518.0 | 3.4 | 88.1 | 464.2 | 552.3 | 841.5 | 1205.6 | 953.9 | 3001.0 | 3553.3 | 7.2 | 18.7 | 8.2 | 26.9 | - | 2.8 | - | 5.6 | 8.4 | 19.0 | - | 50.9 | 69.9 | 7.4 | 119.8 | 5194.5 |
| 3.300.180.150-ТВ АII-2(3,4,8,9,10)Б | 1518.0 | 3.4 | 88.1 | 464.2 | 552.3 | 841.5 | 1205.6 | 953.9 | 3001.0 | 3553.3 | 7.2 | 18.7 | 8.2 | 26.9 | - | 2.8 | - | 25.4 | 28.2 | 19.0 | - | 274.1 | 293.1 | 7.4 | 362.8 | 5437.5 |
| 3.300.180.150-ТВ АII-5(6,7,11,12,13)Б | 1518.0 | 3.4 | 88.1 | 464.2 | 552.3 | 841.5 | 1205.6 | 953.9 | 3001.0 | 3553.3 | 7.2 | 48.0 | 8.2 | 56.2 | - | 178.5 | - | 5.6 | 184.1 | 19.0 | - | 50.9 | 69.9 | 7.4 | 324.8 | 5399.5 |
| 3.300.194.150-ТВ АII-1(6)Б | 1518.0 | 3.4 | 88.1 | 486.3 | 574.4 | 841.5 | 1055.5 | 740.9 | 2637.9 | 3212.3 | 7.2 | 18.7 | 8.2 | 26.9 | - | 2.8 | - | 5.6 | 8.4 | 19.0 | - | 50.9 | 69.9 | 7.4 | 119.8 | 4853.5 |
| 3.300.194.150-ТВ АII-2(7)Б | 1518.0 | 3.4 | 88.1 | 486.3 | 574.4 | 841.5 | 1055.5 | 740.9 | 2637.9 | 3212.3 | 7.2 | 18.7 | 8.2 | 26.9 | 8.4 | 2.8 | - | 25.4 | 36.6 | 125.3 | - | 274.1 | 399.4 | 7.4 | 477.5 | 5211.2 |
| 3.300.194.150-ТВ АII-3(8)Б | 1518.0 | 3.4 | 88.1 | 486.3 | 574.4 | 841.5 | 1055.5 | 740.9 | 2637.9 | 3212.3 | 7.2 | 18.7 | 8.2 | 26.9 | 3.2 | 2.8 | - | 25.4 | 31.4 | 58.3 | - | 274.1 | 332.4 | 7.4 | 405.3 | 5139.0 |
| 3.300.194.150-ТВ АII-4(9)Б | 1518.0 | 3.4 | 88.1 | 486.3 | 574.4 | 841.5 | 1055.5 | 740.9 | 2637.9 | 3212.3 | 7.2 | 48.0 | 8.2 | 56.2 | 8.4 | 178.5 | - | 5.6 | 192.5 | 125.3 | - | 50.9 | 176.2 | 7.4 | 439.5 | 5173.2 |
| 3.300.194.150-ТВ АII-5(10)Б | 1518.0 | 3.4 | 88.1 | 486.3 | 574.4 | 841.5 | 1055.5 | 740.9 | 2637.9 | 3212.3 | 7.2 | 48.0 | 8.2 | 56.2 | 3.2 | 178.5 | - | 5.6 | 187.3 | 58.3 | - | 50.9 | 109.2 | 7.4 | 367.3 | 5101.0 |

Марки стали см. 3.503.1-81.5-7-ТТ табл.2

| | | |
|---|---|---|
| Н. контр. | Прохоров | |
| Нач. ОИС | Гостовой | |
| Глав. спец. | Прохоров | |
| ГИП | Маркин | 9.02.92 |
| Нач. груп. | Старова | |
| Инж. Iк. | Филимонова | |
| Инж. IIIк. | Яковская | |

3.503.1-81.5-7-66РС

Ведомость расхода стали на балку L= 33м H=1.5м Армирование пучками из стали класса В и арматурой класса А-II

| Стадия | Лист | Листов |
|---|---|---|
| Р | 1 | 2 |

СОЮЗДОРПРОЕКТ

Формат А3

25761-02 120

| Марка элемента | Напрягаемая арматура, кг класса | Вязальная проволока, кг | Изделия арматурные, кг | | | | | | | | Изделия закладные и анкеры, кг | | | | | | | | | | | | | | Общий расход, кг |
|---|---|---|---|---|---|---|---|---|---|---|---|---|---|---|---|---|---|---|---|---|---|---|---|---|---|
| | | | Арматура класса | | | | | | | | Арматура класса | | | | | | | | | Прокат | | | | | |
| | | | A-I | | | A-III | | | | | B-I | A-I | | | A-III | | | | | | | | | | |
| | B | | ГОСТ 5781-82* | | | ГОСТ 5781-82* | | | | | ГОСТ 6727-80* | ГОСТ 5781-82* | | | ГОСТ 5781-82* | | | | | ГОСТ см. 3.503.1-81.5-8-ТТ | | | | ГОСТ 8732-78* | | |
| | ГОСТ 7348-81* | ГОСТ 3282-74* | | | | | | | | Всего | | | | | | | | | | | | | | | Всего | |
| | ø5 | ø2 | ø6 | ø8 | Итого | ø8 | ø10 | ø12 | Итого | | ø4 | ø6 | ø14 | Итого | ø10 | ø12 | ø14 | ø20 | Итого | б10 | б12 | б20 | Итого | о102х6 | | |
| Б3300.180.170-ТВАIII-1Н | 1265.0 | 3.4 | 88.6 | 462.3 | 550.9 | 326.9 | 941.0 | 1113.6 | 2381.5 | 2932.4 | 6.0 | 15.6 | 6.8 | 22.4 | - | 2.8 | - | 4.2 | 7.0 | 16.0 | - | 50.9 | 66.9 | 7.4 | 109.7 | 4310.5 |
| Б3300.180.170-ТВАIII-2(3,4)Н | 1265.0 | 3.4 | 88.6 | 462.3 | 550.9 | 326.9 | 941.0 | 1113.6 | 2381.5 | 2932.4 | 6.0 | 15.6 | 6.8 | 22.4 | - | 2.8 | - | 20.5 | 23.3 | 16.0 | - | 274.1 | 290.1 | 7.4 | 349.2 | 4550.0 |
| Б3300.180.170-ТВАIII-5(6,7)Н | 1265.0 | 3.4 | 88.6 | 462.3 | 550.9 | 326.9 | 941.0 | 1113.6 | 2381.5 | 2932.4 | 6.0 | 44.7 | 6.8 | 51.5 | - | 177.3 | - | 4.2 | 181.5 | 16.0 | - | 50.9 | 66.9 | 7.4 | 313.5 | 4514.1 |
| Б3300.194.170-ТВАIII-1Н | 1265.0 | 3.4 | 88.6 | 484.4 | 573.0 | 326.9 | 847.2 | 966.7 | 2140.8 | 2713.8 | 6.0 | 15.6 | 6.8 | 22.4 | - | 2.8 | - | 4.2 | 7.0 | 16.0 | - | 50.9 | 66.9 | 7.4 | 109.7 | 4091.9 |
| Б3300.194.170-ТВАIII-2Н | 1265.0 | 3.4 | 88.6 | 484.4 | 573.0 | 326.9 | 847.2 | 966.7 | 2140.8 | 2713.8 | 6.0 | 15.6 | 6.8 | 22.4 | 8.4 | 2.8 | - | 20.5 | 31.7 | 122.3 | - | 274.1 | 396.4 | 7.4 | 463.9 | 4446.1 |
| Б3300.194.170-ТВАIII-3Н | 1265.0 | 3.4 | 88.6 | 484.4 | 573.0 | 326.9 | 847.2 | 966.7 | 2140.8 | 2713.8 | 6.0 | 15.6 | 6.8 | 22.4 | 3.2 | 2.8 | - | 20.5 | 26.5 | 55.3 | - | 274.1 | 329.4 | 7.4 | 391.7 | 4373.9 |
| Б3300.194.170-ТВАIII-4Н | 1265.0 | 3.4 | 88.6 | 484.4 | 573.0 | 326.9 | 847.2 | 966.7 | 2140.8 | 2713.8 | 6.0 | 44.3 | 6.8 | 51.1 | 8.4 | 175.0 | - | 4.2 | 187.6 | 122.3 | - | 50.9 | 173.2 | 7.4 | 425.3 | 4407.5 |
| Б3300.194.170-ТВАIII-5Н | 1265.0 | 3.4 | 88.6 | 484.4 | 573.0 | 326.9 | 847.2 | 966.7 | 2140.8 | 2713.8 | 6.0 | 44.3 | 6.8 | 51.1 | 3.2 | 175.0 | - | 4.2 | 182.4 | 55.3 | - | 50.9 | 106.2 | 7.4 | 353.1 | 4335.3 |
| Б3300.180.170-ТВАIII-1М | 1265.0 | 3.4 | 88.1 | 465.2 | 553.3 | 326.9 | 989.6 | 1113.0 | 2429.5 | 2982.8 | 6.0 | 15.6 | 6.8 | 22.4 | 0.7 | 4.8 | - | 4.2 | 9.7 | 23.9 | - | 50.9 | 74.8 | 7.4 | 120.3 | 4371.5 |
| Б3300.180.170-ТВАIII-2(3,4,8,9,10)М | 1265.0 | 3.4 | 88.1 | 465.2 | 553.3 | 326.9 | 989.6 | 1113.0 | 2429.5 | 2982.8 | 6.0 | 15.6 | 6.8 | 22.4 | 0.7 | 4.8 | - | 20.5 | 26.0 | 23.9 | - | 274.1 | 298.0 | 7.4 | 359.8 | 4611.0 |
| Б3300.180.170-ТВАIII-5(6,7,11,12,13)М | 1265.0 | 3.4 | 88.1 | 465.2 | 553.3 | 326.9 | 989.6 | 1113.0 | 2429.5 | 2982.8 | 6.0 | 45.5 | 6.8 | 52.3 | 0.7 | 182.8 | - | 4.2 | 187.7 | 23.9 | - | 50.9 | 74.8 | 7.4 | 328.2 | 4579.4 |
| Б3300.194.170-ТВАIII-1(6)М | 1265.0 | 3.4 | 88.1 | 487.3 | 575.4 | 326.9 | 885.7 | 957.1 | 2169.7 | 2745.1 | 6.0 | 15.6 | 6.8 | 22.4 | 0.7 | 4.8 | - | 4.2 | 9.7 | 23.9 | - | 50.9 | 74.8 | 7.4 | 120.3 | 4133.8 |
| Б3300.194.170-ТВАIII-2(7)М | 1265.0 | 3.4 | 88.1 | 487.3 | 575.4 | 326.9 | 885.7 | 957.1 | 2169.7 | 2745.1 | 6.0 | 15.6 | 6.8 | 22.4 | 9.6 | 4.8 | - | 20.5 | 34.9 | 138.0 | - | 274.1 | 412.1 | 7.4 | 482.8 | 4496.3 |
| Б3300.194.170-ТВАIII-3(8)М | 1265.0 | 3.4 | 88.1 | 487.3 | 575.4 | 326.9 | 885.7 | 957.1 | 2169.7 | 2745.1 | 6.0 | 15.6 | 6.8 | 22.4 | 4.5 | 4.8 | - | 20.5 | 29.8 | 71.1 | - | 274.1 | 345.2 | 7.4 | 410.8 | 4424.3 |
| Б3300.194.170-ТВАIII-4(9)М | 1265.0 | 3.4 | 88.1 | 487.3 | 575.4 | 326.9 | 885.7 | 957.1 | 2169.7 | 2745.1 | 6.0 | 45.5 | 6.8 | 52.3 | 9.6 | 182.8 | - | 4.2 | 196.6 | 138.0 | - | 50.9 | 188.9 | 7.4 | 451.2 | 4464.7 |
| Б3300.194.170-ТВАIII-5(10)М | 1265.0 | 3.4 | 88.1 | 487.3 | 575.4 | 326.9 | 885.7 | 957.1 | 2169.7 | 2745.1 | 6.0 | 45.5 | 6.8 | 52.3 | 4.5 | 182.8 | - | 4.2 | 191.5 | 71.1 | - | 50.9 | 122.0 | 7.4 | 379.2 | 4392.7 |
| Б3300.180.170-ТВАIII-1Б | 1265.0 | 3.4 | 88.1 | 465.2 | 553.3 | 326.9 | 989.1 | 1113.0 | 2429.5 | 2982.8 | 6.0 | 15.6 | 6.8 | 22.4 | - | 2.8 | - | 4.2 | 7.0 | 16.0 | - | 50.9 | 66.9 | 7.4 | 109.7 | 4360.9 |
| Б3300.180.170-ТВАIII-2(3,4,8,9,10)Б | 1265.0 | 3.4 | 88.1 | 465.2 | 553.3 | 326.9 | 989.1 | 1113.0 | 2429.5 | 2982.8 | 6.0 | 15.6 | 6.8 | 22.4 | - | 2.8 | - | 20.5 | 23.3 | 16.0 | - | 274.1 | 290.1 | 7.4 | 349.2 | 4600.4 |
| Б3300.180.170-ТВАIII-5(6,7,11,12,13)Б | 1265.0 | 3.4 | 88.1 | 465.2 | 553.3 | 326.9 | 989.1 | 1113.0 | 2429.5 | 2982.8 | 6.0 | 44.9 | 6.8 | 51.7 | - | 178.5 | - | 4.2 | 182.7 | 16.0 | - | 50.9 | 66.9 | 7.4 | 314.7 | 4565.9 |
| Б3300.194.170-ТВАIII-1(6)Б | 1265.0 | 3.4 | 88.1 | 487.3 | 575.4 | 326.9 | 885.7 | 957.1 | 2169.7 | 2745.1 | 6.0 | 15.6 | 6.8 | 22.4 | - | 2.8 | - | 4.2 | 7.0 | 16.0 | - | 50.9 | 66.9 | 7.4 | 109.7 | 4123.2 |
| Б3300.194.170-ТВАIII-2(7)Б | 1265.0 | 3.4 | 88.1 | 487.3 | 575.4 | 326.9 | 885.7 | 957.1 | 2169.7 | 2745.1 | 6.0 | 15.6 | 6.8 | 22.4 | 8.4 | 2.8 | - | 20.5 | 31.7 | 122.3 | - | 274.1 | 396.4 | 7.4 | 463.9 | 4477.4 |
| Б3300.194.170-ТВАIII-3(8)Б | 1265.0 | 3.4 | 88.1 | 487.3 | 575.4 | 326.9 | 885.7 | 957.1 | 2169.7 | 2745.1 | 6.0 | 15.6 | 6.8 | 22.4 | 3.2 | 2.8 | - | 20.5 | 26.5 | 55.3 | - | 274.1 | 329.4 | 7.4 | 391.7 | 4405.2 |
| Б3300.194.170-ТВАIII-4(9)Б | 1265.0 | 3.4 | 88.1 | 487.3 | 575.4 | 326.9 | 885.7 | 957.1 | 2169.7 | 2745.1 | 6.0 | 44.9 | 6.8 | 51.7 | 8.4 | 178.5 | - | 4.2 | 191.1 | 122.3 | - | 50.9 | 173.2 | 7.4 | 429.4 | 4442.9 |
| Б3300.194.170-ТВАIII-5(10)Б | 1265.0 | 3.4 | 88.1 | 487.3 | 575.4 | 326.9 | 885.7 | 957.1 | 2169.7 | 2745.1 | 6.0 | 44.9 | 6.8 | 51.7 | 3.2 | 178.5 | - | 4.2 | 185.9 | 55.3 | - | 50.9 | 106.2 | 7.4 | 351.2 | 4370.7 |

Марки стали см. 3.503.1-81.5-7-ТТ табл.2

| | | |
|---|---|---|
| Н. контр. | Прохоров | |
| Нач. ОИС | Постовой | |
| Глав. спец. | Прохоров | |
| ГИП | Маркин | |
| Нач. груп. | Старова | |
| Инж. Iк. | Филимонова | |
| Инж. IIк. | Яновская | |

3.503.1-81.5-7-67РС

Ведомость расхода стали на балку L= 33м H=1.7м Армирование пучками из стали класса В и арматурой класса А-III

| Стадия | Лист | Листов |
|---|---|---|
| Р | | 1 |

СОЮЗДОРПРОЕКТ

Формат А3

25761-02 121

| Марка элемента | Напрягаемая арматура, кг класса | Вязальная проволока, кг | Изделия арматурные, кг | | | | | | | | Изделия закладные и анкеры, кг | | | | | | | | | | | | | | Общий расход, кг |
|---|---|---|---|---|---|---|---|---|---|---|---|---|---|---|---|---|---|---|---|---|---|---|---|---|---|
| | | | Арматура класса | | | | | | | Всего | Арматура класса | | | | | | | | | Прокат | | | | | Всего |
| | | | A-I | | | A-II | | | | | B-I | A-I | | | A-II | | | | | | | | | | |
| | B | | ГОСТ 5781-82* | | | ГОСТ 5781-82* | | | | | ГОСТ 6727-80* | ГОСТ 5781-82* | | | ГОСТ 5781-82* | | | | | ГОСТ см. 3.503.1-81.5-8-ТТ | | | | ГОСТ 8732-78* | | |
| | ГОСТ 7348-81* | ГОСТ 3282-74* | ⌀6 | ⌀8 | Итого | ⌀10 | ⌀12 | ⌀14 | Итого | | ⌀4 | ⌀6 | ⌀14 | Итого | ⌀10 | ⌀12 | ⌀14 | ⌀22 | Итого | б10 | б12 | б20 | Итого | о102х6 | | |
| | ⌀5 | ⌀2 | | | | | | | | | | | | | | | | | | | | | | | |
| 63300.180.170-ТВ АII-1Н | 1265.0 | 3.4 | 88.6 | 462.3 | 550.9 | 916.7 | 1223.8 | 903.0 | 3043.5 | 3594.4 | 6.0 | 15.6 | 6.8 | 22.4 | - | 2.8 | - | 5.6 | 8.4 | 16.0 | - | 50.9 | 66.9 | 7.4 | 111.1 | 4973.9 |
| 63300.180.170-ТВ АII-2(3.4)Н | 1265.0 | 3.4 | 88.6 | 462.3 | 550.9 | 916.7 | 1223.8 | 903.0 | 3043.5 | 3594.4 | 6.0 | 15.6 | 6.8 | 22.4 | - | 2.8 | - | 25.4 | 28.2 | 16.0 | - | 274.1 | 290.1 | 7.4 | 354.1 | 5216.9 |
| 63300.180.170-ТВ АII-5(6.7)Н | 1265.0 | 3.4 | 88.6 | 462.3 | 550.9 | 916.7 | 1223.8 | 903.0 | 3043.5 | 3594.4 | 6.0 | 44.7 | 6.8 | 51.5 | - | 177.3 | - | 5.6 | 182.9 | 16.0 | - | 50.9 | 66.9 | 7.4 | 314.7 | 5177.5 |
| 63300.194.170-ТВ АII-1Н | 1265.0 | 3.4 | 88.6 | 484.4 | 573.0 | 916.7 | 1088.3 | 702.2 | 2707.2 | 3280.2 | 6.0 | 15.6 | 6.8 | 22.4 | - | 2.8 | - | 5.6 | 8.4 | 16.0 | - | 50.9 | 66.9 | 7.4 | 111.1 | 4659.7 |
| 63300.194.170-ТВ АII-2Н | 1265.0 | 3.4 | 88.6 | 484.4 | 573.0 | 916.7 | 1088.3 | 702.2 | 2707.2 | 3280.2 | 6.0 | 15.6 | 6.8 | 22.4 | 8.4 | 2.8 | - | 25.4 | 36.6 | 122.3 | - | 274.1 | 396.4 | 7.4 | 468.8 | 5017.4 |
| 63300.194.170-ТВ АII-3Н | 1265.0 | 3.4 | 88.6 | 484.4 | 573.0 | 916.7 | 1088.3 | 702.2 | 2707.2 | 3280.2 | 6.0 | 15.6 | 6.8 | 22.4 | 3.2 | 2.8 | - | 25.4 | 31.4 | 55.3 | - | 274.1 | 329.4 | 7.4 | 396.6 | 4945.2 |
| 63300.194.170-ТВ АII-4Н | 1265.0 | 3.4 | 88.6 | 484.4 | 573.0 | 916.7 | 1088.3 | 702.2 | 2707.2 | 3280.2 | 6.0 | 44.3 | 6.8 | 51.1 | 8.4 | 175.0 | - | 5.6 | 189.0 | 122.3 | - | 50.9 | 173.2 | 7.4 | 426.7 | 4975.3 |
| 63300.194.170-ТВ АII-5Н | 1265.0 | 3.4 | 88.6 | 484.4 | 573.0 | 916.7 | 1088.3 | 702.2 | 2707.2 | 3280.2 | 6.0 | 44.3 | 6.8 | 51.1 | 3.2 | 175.0 | - | 5.6 | 183.8 | 55.3 | - | 50.9 | 106.2 | 7.4 | 354.5 | 4903.1 |
| 63300.180.170-ТВ АII-1М | 1265.0 | 3.4 | 88.1 | 465.2 | 553.3 | 916.7 | 1260.3 | 953.9 | 3130.9 | 3684.2 | 6.0 | 15.6 | 6.8 | 22.4 | 0.7 | 4.8 | - | 5.6 | 11.1 | 23.9 | - | 50.9 | 74.8 | 7.4 | 121.7 | 5074.3 |
| 63300.180.170-ТВ АII-2(3,4,8,9,10)М | 1265.0 | 3.4 | 88.1 | 465.2 | 553.3 | 916.7 | 1260.3 | 953.9 | 3130.9 | 3684.2 | 6.0 | 15.6 | 6.8 | 22.4 | 0.7 | 4.8 | - | 25.4 | 30.9 | 23.9 | - | 274.1 | 298.0 | 7.4 | 364.7 | 5317.3 |
| 63300.180.170-ТВ АII-5(6,7,11,12,13)М | 1265.0 | 3.4 | 88.1 | 465.2 | 553.3 | 916.7 | 1260.3 | 953.9 | 3130.9 | 3684.2 | 6.0 | 45.5 | 6.8 | 52.3 | 0.7 | 182.8 | - | 5.6 | 189.1 | 23.9 | - | 50.9 | 74.8 | 7.4 | 329.6 | 5282.2 |
| 63300.194.170-ТВ АII-1(6)М | 1265.0 | 3.4 | 88.1 | 487.3 | 575.4 | 916.7 | 1110.2 | 740.9 | 2767.8 | 3343.2 | 6.0 | 15.6 | 6.8 | 22.4 | 0.7 | 4.8 | - | 5.6 | 11.1 | 23.9 | - | 50.9 | 74.8 | 7.4 | 121.7 | 4733.3 |
| 63300.194.170-ТВ АII-2(7)М | 1265.0 | 3.4 | 88.1 | 487.3 | 575.4 | 916.7 | 1110.2 | 740.9 | 2767.8 | 3343.2 | 6.0 | 15.6 | 6.8 | 22.4 | 9.6 | 4.8 | - | 25.4 | 39.8 | 138.0 | - | 274.1 | 412.1 | 7.4 | 487.7 | 5099.3 |
| 63300.194.170-ТВ АII-3(8)М | 1265.0 | 3.4 | 88.1 | 487.3 | 575.4 | 916.7 | 1110.2 | 740.9 | 2767.8 | 3343.2 | 6.0 | 15.6 | 6.8 | 22.4 | 4.5 | 4.8 | - | 25.4 | 34.7 | 71.1 | - | 274.1 | 345.2 | 7.4 | 415.7 | 5027.3 |
| 63300.194.170-ТВ АII-4(9)М | 1265.0 | 3.4 | 88.1 | 487.3 | 575.4 | 916.7 | 1110.2 | 740.9 | 2767.8 | 3343.2 | 6.0 | 45.5 | 6.8 | 52.3 | 9.6 | 182.8 | - | 5.6 | 198.0 | 138.0 | - | 50.9 | 188.9 | 7.4 | 452.6 | 5064.2 |
| 63300.194.170-ТВ АII-5(10)М | 1265.0 | 3.4 | 88.1 | 487.3 | 575.4 | 916.7 | 1110.2 | 740.9 | 2767.8 | 3343.2 | 6.0 | 45.5 | 6.8 | 52.3 | 4.5 | 182.8 | - | 5.6 | 192.9 | 71.1 | - | 50.9 | 122.0 | 7.4 | 380.6 | 4992.2 |
| 63300.180.170-ТВ АII-1Б | 1265.0 | 3.4 | 88.1 | 465.2 | 553.3 | 916.7 | 1260.3 | 953.9 | 3130.9 | 3684.2 | 6.0 | 15.6 | 6.8 | 22.4 | - | 2.8 | - | 5.6 | 8.4 | 16.0 | - | 50.9 | 66.9 | 7.4 | 111.1 | 5063.7 |
| 63300.180.170-ТВ АII-2(3.4,8,9,К)Б | 1265.0 | 3.4 | 88.1 | 465.2 | 553.3 | 916.7 | 1260.3 | 953.9 | 3130.9 | 3684.2 | 6.0 | 15.6 | 6.8 | 22.4 | - | 2.8 | - | 25.4 | 28.2 | 16.0 | - | 274.1 | 290.1 | 7.4 | 354.1 | 5306.7 |
| 63300.180.170-ТВ АII-5(6.7(11,12,13)Б | 1265.0 | 3.4 | 88.1 | 465.2 | 553.3 | 916.7 | 1260.3 | 953.9 | 3130.9 | 3684.2 | 6.0 | 44.9 | 6.8 | 51.7 | - | 178.5 | - | 5.6 | 184.1 | 16.0 | - | 50.9 | 66.9 | 7.4 | 316.1 | 5268.7 |
| 63300.194.170-ТВ АII-1(6)Б | 1265.0 | 3.4 | 88.1 | 487.3 | 575.4 | 916.7 | 1110.2 | 740.9 | 2767.8 | 3343.2 | 6.0 | 15.6 | 6.8 | 22.4 | - | 2.8 | - | 5.6 | 8.4 | 16.0 | - | 50.9 | 66.9 | 7.4 | 111.1 | 4722.7 |
| 63300.194.170-ТВ АII-2(7)Б | 1265.0 | 3.4 | 88.1 | 487.3 | 575.4 | 916.7 | 1110.2 | 740.9 | 2767.8 | 3343.2 | 6.0 | 15.6 | 6.8 | 22.4 | 8.4 | 2.8 | - | 25.4 | 36.6 | 122.3 | - | 274.1 | 396.4 | 7.4 | 468.8 | 5080.4 |
| 63300.194.170-ТВ АII-3(8)Б | 1265.0 | 3.4 | 88.1 | 487.3 | 575.4 | 916.7 | 1110.2 | 740.9 | 2767.8 | 3343.2 | 6.0 | 15.6 | 6.8 | 22.4 | 3.2 | 2.8 | - | 25.4 | 31.4 | 55.3 | - | 274.1 | 329.4 | 7.4 | 396.6 | 5008.2 |
| 63300.194.170-ТВ АII-4(9)Б | 1265.0 | 3.4 | 88.1 | 487.3 | 575.4 | 916.7 | 1110.2 | 740.9 | 2767.8 | 3343.2 | 6.0 | 44.9 | 6.8 | 51.7 | 8.4 | 178.5 | - | 5.6 | 192.5 | 122.3 | - | 50.9 | 173.2 | 7.4 | 430.8 | 5042.4 |
| 63300.194.170-ТВ АII-5(10)Б | 1265.0 | 3.4 | 88.1 | 487.3 | 575.4 | 916.7 | 1110.2 | 740.9 | 2767.8 | 3343.2 | 6.0 | 44.9 | 6.8 | 51.7 | 3.2 | 178.5 | - | 5.6 | 187.3 | 55.3 | - | 50.9 | 106.2 | 7.4 | 358.6 | 4970.2 |

Марки стали см. 3.503.1-81.5-7-ТТ табл.2

| | | |
|---|---|---|
| Н. контр. | Прохоров | |
| Нач. ОИС | Постовой | |
| Глав. спец. | Прохоров | |
| ГИП | Маркин | |
| Нач. груп. | Старова | |
| Инж. Iк. | Филимонова | |
| Инж. IIк. | Яновская | |

3.503.1-81.5-7-68РС

Ведомость расхода стали на балку L= 33м H=1.7м Армирование пучками из стали класса В и арматурой класса А-II

| Стадия | Лист | Листов |
|---|---|---|
| Р | 1 | 2 |

СОЮЗДОРПРОЕКТ

Формат А3

25761-0 2 (122)

gost.e-ecolog.ru