ТИПОВАЯ ДОКУМЕНТАЦИЯ НА КОНСТРУКЦИИ, ИЗДЕЛИЯ И УЗЛЫ ЗДАНИЙ И СООРУЖЕНИЙ

СЕРИЯ 5.904-45

УЗЛЫ ПРОХОДА ВЕНТИЛЯЦИОННЫХ ВЫТЯЖНЫХ ШАХТ ЧЕРЕЗ ПОКРЫТИЯ ЗДАНИЙ

УЗЛЫ ПРОХОДА ОБЩЕГО НАЗНАЧЕНИЯ

РАБОЧИЕ ЧЕРТЕЖИ

РАЗРАБОТАНЫ
ГПИ „ПРОЕКТПРОМВЕНТИЛЯЦИЯ"
Главный инженер института П.А.Овчинников
Главный специалист О.В.Демьянов

УТВЕРЖДЕНЫ Госстроем СССР
ПРОТОКОЛ № 13 от 14.03.1988г.
ВВЕДЕНЫ В ДЕЙСТВИЕ
ГПИ „ПРОЕКТПРОМВЕНТИЛЯЦИЯ"
Главпромвентиляция ММСС СССР
ПРИКАЗ N 136 от 12.05.1988г. с 01.08.1988г.

gost.e-ecolog.ru

ТИПОВАЯ ДОКУМЕНТАЦИЯ НА КОНСТРУКЦИИ, ИЗДЕЛИЯ И УЗЛЫ ЗДАНИЙ И СООРУЖЕНИЙ

СЕРИЯ 5.904-45

УЗЛЫ ПРОХОДА ВЕНТИЛЯЦИОННЫХ ВЫТЯЖНЫХ ШАХТ ЧЕРЕЗ ПОКРЫТИЯ ЗДАНИЙ

УЗЛЫ ПРОХОДА ОБЩЕГО НАЗНАЧЕНИЯ

РАБОЧИЕ ЧЕРТЕЖИ

23086
Цена: 4-26

Серия 5.904-45

Содержание

Обозначение	Наименование	Стр.
	Титульный лист	1
	Содержание	2
УП.Д	Указания по монтажу	3,4
УП.ТУ	Технические условия	5÷7
УП1.	Спецификация	8÷10
УП2.02.02.01	Кольцо. Деталь.	10
УПс.02.02.02	Втулка. Деталь.	
УП1СБ	Узел прохода. Сборочный чертеж.	11
УП1.00.01	Шайба. Деталь.	12
УП1.00.02	Прокладка. Деталь.	
УП2.01.С2	Кольцо. Деталь.	
УП1.01.	Кронштейн. Спецификация.	
УП1.01.СБ	Кронштейн. Сборочный чертеж.	13
УП1.01.00.01	Труд. Деталь.	
УП1.01.00.03	Штырь. Деталь.	
УП1.01.00.04	Плита. Деталь.	14
УП1.01.00.05	Косынка. Деталь.	
УП1.01.00.06	Шайба. Деталь.	
УП1.01.03.С2	Труба. Деталь.	
УП1.02	Патрубок. Спецификация.	15
УП1.02.СБ	Патрубок. Сборочный чертеж	16
УП1.02.01	Патрубок. Деталь.	17
УП1.02.С2	Ребро. Деталь.	
УП1.02.03	Кольцо. Деталь.	
УП1.03.01	Труд. Деталь.	
УП1.02	Хомут. Спецификация	18
УП1.С2.СБ	Хомут. Сборочный чертеж	
УП1.03.02	Серьга. Деталь.	19
УП1.03.03	Ухо. Деталь.	
УП1.03.04	Полухомут. Деталь.	
УП2.	Узел прохода. Спецификация	20÷24
УП2СБ	Узел прохода. Сборочный чертеж	25
УП2.01	Патрубок. Спецификация.	26÷28
УП2.01.01	Патрубок. Деталь.	28
УП2.01СБ.	Патрубок. Сборочный чертеж	
УП2.01СБ	Патрубок. Сборочный чертеж	29
УП2.02	Клапан. Спецификация	30
УП2.02.02СБ	Кольцо. Спецификация	
УП2.02.СБ	Клапан. Сборочный чертеж	31
УП2.02.01	Клапан. Спецификация	32
УП2.02.01СБ	Клапан. Сборочный чертеж	33
УП2.02.01.02	Диск. Деталь.	34
УП2.02.01.03	Обечайка. Деталь	
УП2.02.01.04	Ребро. Деталь	
УП2.02.01.01	Втулка. Деталь	
УП2.02.002	Труд. Деталь	35
УП2.02.001	Угольник. Деталь	
УП2.02.003	Втулка. Деталь	
УП2.00.01	Планка. Деталь	36

Обозначение	Наименование	Стр.
УП2.00.02	Планка. Деталь	36
УП2.00.03	Прокладка. Деталь.	
УП2.00.04	Ось. Деталь	
УП2.00.05	Прокладка. Деталь.	37
УП2.00.06	Полукольцо. Деталь.	
УП2.01.03	Шайба. Деталь	
УП2.03	Направляющая. Спецификация.	
УП2.03СБ	Направляющая. Сборочный чертеж	38
УП2.03.02	Ось. Деталь.	
УП2.03.С1	Бобышка. Деталь	
УП3	Узел прохода. Спецификация	39÷42
УП3.СБ	Узел прохода. Сборочный чертеж	43
УП3.01	Клапан. Спецификация	44
УП3.01.С1	Кронштейн. Спецификация	
УП3.01СБ	Клапан. Сборочный чертеж	45
УП3.01.01СБ	Кронштейн. Сборочный чертеж	46
УП3.01.01.01	Крышка. Деталь	
УП3.01.01.02	Труба. Деталь.	
УП3.01.01.03	Пластина. Деталь	
УП3.01.02	Корпус. Спецификация	47
УП3.01.02СБ	Корпус. Сборочный чертеж	48
УП3.01.02.01	Фланец. Деталь	
УП3.01.02.02	Пластина. Деталь	
УП3.02	Патрубок. Спецификация	49
УП3.01.02.03	Косынка. Деталь	
УП3.02СБ	Патрубок. Сборочный чертеж	50
УП3.01.00.03	Ось Деталь	51
УП3.01.00.01	Втулка. Деталь	
УП3.01.00.02	Втулка. Деталь	
УП3.01.00.04	Ось. Деталь	
УП4	Узел прохода. Спецификация	52,53
УП4СБ	Узел прохода. Сборочный чертеж	54

Серия 5.904-41

Указания по монтажу

1. Узлы прохода предназначены для установки на вытяжных шахт круглого сечения в системах механической и естественной вентиляции помещений общего назначения.

Узлы прохода (рис.1) устанавливаются на железобетонные стаканы по серии 1.484-24, выпуск 1 и крепятся к последним гайками, навернутыми на закладные детали, предусмотренные в стаканах.

Покрытия в местах установки железобетонных стаканов производить по серии 2.460-14, Выпуск 1.

Предусмотрены узлы прохода семи исполнений:

1. без клапана и кольца для сбора конденсата, рис.1а, табл.1 (УП1÷УП1-10)
2. с клапаном с ручным управлением без кольца для сбора конденсата, рис.1б, табл.2 (УП2÷УП2-10)
3. с клапаном с ручным управлением и кольцом для сбора конденсата, рис.1б, табл.2. (УП2-11÷УП2-21)
4. с клапаном с механическим управлением без кольца для сбора конденсата, рис.1в, табл.3 (УП3÷УП3-10)
5. с клапаном с механическим управлением и кольцом для сбора конденсата, рис.1в, табл.3 (УП3-11÷УП3-21)
6. утепленный с клапаном с механическим управлением без кольца для сбора конденсата, рис.1г, табл.4 (УП4÷УП4-10)
7. утепленный с клапаном с механическим управлением с кольцом для сбора конденсата рис1г, табл.4 (УП4-11÷УП4-21)

То или иное исполнение выбирается проектировщиком в зависимости от конкретных условий (температура, влажности воздуха и др.)

Узел прохода состоит из патрубка 1, привареного к кольцу 2, которым узел прохода крепится к железобетонному стакану, установленному на покрытии здания.

Концевые фланцы патрубка предназначены:

Верхний 3 для крепления шахты круглого сечения, нижний 4 для присоединения клапана 11 или воздуховода.

В случаях, когда возможно выпадание влаги из проходящего через шахту воздуха, к внутренней поверхности патрубка приварено, изготовленное из уголкового проката, кольцо 8 образующее желоб для сбора стекающей по стенкам патрубка влаги.

Отвод ее из желоба осуществляется по трубе, присоединяемой к муфте 9, с трубной резьбой G1/2 - В, привареной к патрубку.

Расчалки 5 крепятся к шахте с помощью хомутов 6, а к покрытию зданию - кронштейнами 7. Кронштейны устанавливаются на покрытие и притягиваются к ним расчалками наверунутыми на пропущенную через зазор между плитами тягу.

Для предупреждения поворота к тяге приварен поперечный штырь, упирающийся в ребро плиты.

При установке кронштейнов на покрытия необходимо соблюдать следующие условия:

1. Расчалки устанавливаются на шахты высотой более 2м, но не более 3м.
2. Количество тяг 10 в расчалках уточняется проектировщиком в зависимости от высоты шахты над покрытием.
3. Угол между образующей шахты и расчалкой должен быть не менее 30° и не более 45°.
4. Угол между проекцией расчалки на плоскость покрытия и кромкой плиты должен быть не менее 75° (рис.2)

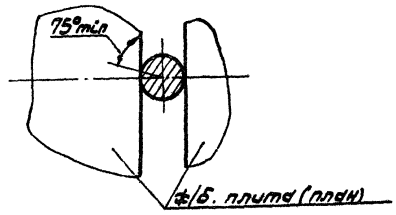

Рис. 2.

В узлах прохода принят клапан дроссельного типа. В узлах прохода с ручным управлением (УП2÷УП2-21) и

Клапан встроен в корпус патрубка, а в узлах прохода с механическим приводом (УП3÷УП3-21 и УП4÷УП4-21) он выполнен как самостоятельный узел.

Полотно клапана имеет коробчатую форму. Внутренняя полость полотна заполнена утеплителем из минеральной ваты, что предотвращает выпадение влаги на поверхности клапана обращенной в сторону помещения при температуре воздуха в помещении (около клапана) +20°С и относительной влажности φ=60% и температуре наружного воздуха -36°С

По договоренности с заказчиком полотно клапана может поставляться без утеплителя.

Полотно клапана имеет два фиксируемых положения „открыто" и „закрыто". Поворот полотна клапана в зависимости от исполнения может осуществляться в ручную или однооборотным электрическим исполнительным механизмом МЭО-16/25-063.

Исполнение с ручным приводом рекомендуется применять в случаях стабильного режима работы, не требующего частого переключения.

Изм.	Лист	№ докум.	Подп.	Дата	У1.Д		
Разраб.		Гров. инж.			Узлы прохода общего назначения. Указания по монтажу	Лит.	Лист	Листов
Пров.		Нач. отд.					1	2
Н. контр.		Гл. спец.				ММСС СССР Главпроектмонтаж ЦПроектмонтаж		
Утв.		Шавшаев						

Копировал: Шавшаев

Сверено:

Формат: А2

а)

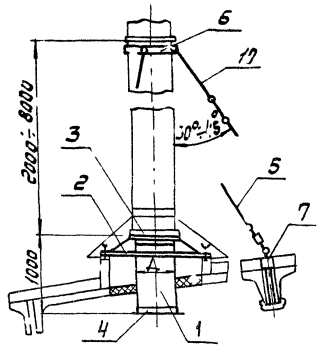

б)

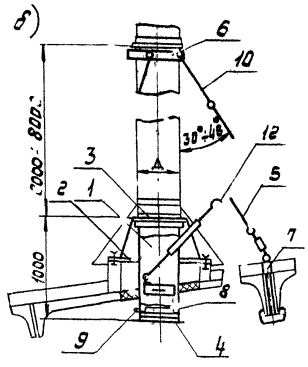

в)

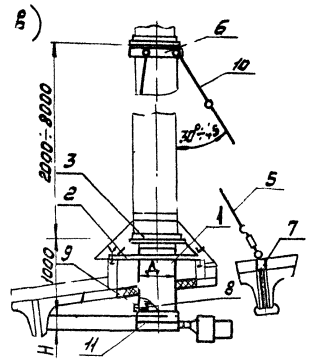

г)

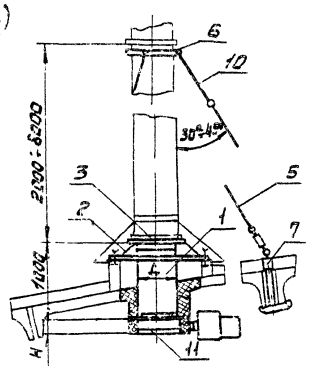

Таблица 1

Исполнение	Обозначение	Д, мм	Масса, кг
Узел прохода без клапана	УП1	200	52,1
	-01	250	53,4
	-02	315	57,4
	-03	400	77,2
	-04	450	78
	-05	500	79,1
	-06	630	102,9
	-07	710	103
	-08	800	103,1
	-09	1000	121,3
	-10	1250	140

Таблица 2

Исполнение		Обозначение	Д, мм	Масса, кг
Узел прохода с клапаном, с ручным управлением	без кольца для сбора конденсата	УП2	200	54,7
		-01	250	56,6
		-02	315	61,4
		-03	400	83,2
		-04	450	85,0
		-05	500	87,1
		-06	630	114,5
		-07	710	116,8
		-08	800	119,8
		-09	1000	148,8
		-10	1250	175,8
	с кольцом для сбора конденсата	-11	200	55,2
		-12	250	57,2
		-13	315	62,2
		-14	400	84,3
		-15	450	86,8
		-16	500	88,6
		-17	630	116,3
		-18	710	118,8
		-19	800	122,0
		-20	1000	151,6
		-21	1250	179,3

Таблица 3

Исполнение		Обозначение	Д, мм	H, мм	Масса, кг
Узел прохода с клапаном, управляемым исполнительным механизмом	без кольца для сбора конденсата	УП3	200	50	56,8
		-01	250		66,5
		-02	315		72,6
		-03	400		97,3
		-04	450		99,7
		-05	500		102,3
		-06	630		131,8
		-07	710		135,9
		-08	800		139,0
		-09	1000	64	172,5
		-10	1250	72	208,1
	с кольцом для сбора конденсата	-11	200	50	67,3
		-12	250		67,1
		-13	315		73,4
		-14	400		93,3
		-15	450		101,0
		-16	500		103,7
		-17	630		133,5
		-18	710		137,8
		-19	800		141,2
		-20	1000	64	175,8
		-21	1250	72	211,5

Таблица 4

Исполнение		Обозначение	Д, мм	H, мм	Масса, кг
Узел прохода с клапаном, управляемым исполнительным механизмом, утепленный	без кольца для сбора конденсата	УП4	200	50	67,6
		-01	250		67,6
		-02	315		73,8
		-03	400		98,7
		-04	450		100,5
		-05	500		104,0
		-06	630		132,0
		-07	710		133,9
		-08	800		142,7
		-09	1000	64	175,8
		-10	1250	72	212,1
	с кольцом для сбора конденсата	-11	200	50	68,1
		-12	250		68,1
		-13	315		74,5
		-14	400		99,7
		-15	450		102,6
		-16	500		105,4
		-17	630		135,6
		-18	710		140,2
		-19	800		143,9
		-20	1000	64	179,1
		-21	1250	72	215,5

Рис. 1

При ручном приводе управление производится с покрытия путем поднятия в верхнее положение (клапан открыт) и спускания в нижнее положение (клапан закрыт) тяги 12 и её фиксации.

Для прохода тяги через колпак покрытия в последнем при монтаже необходимо выполнить отверстие.

В остальных случаях рекомендуется устанавливать клапаны с исполнительным механизмом и дистанционным или автоматическим управлением.

Электрическая схема включения исполнительного механизма решается проектировщиком в зависимости от конкретных условий эксплуатации.

Если по расчетным условиям материалы теплоизоляции и его толщина отличается от предусмотренного в рабочих чертежах, то проектировщик сам выбирает необходимый по расчету материал и его толщину.

После установки узла прохода на покрытие окрасить его в соответствии с указаниями проекта ОВ.

Серия 4.904-45

Технические условия

Настоящие технические условия распространяются на узлы прохода вентиляционных вытяжных шахт через покрытия зданий предназначенные для установки на них стальных шахт круглого сечения в системах механической и естественной вентиляции помещений общего назначения.

Узлы прохода вентиляционных вытяжных шахт через покрытия промышленных зданий (именуемые в дальнейшем „узлы прохода") изготавливаются для эксплуатации в климатическом исполнении вида УХЛ1 по ГОСТ 15150-69.

Изготовление узлов прохода предусматривается в семи исполнениях

Различие исполнений узлов прохода определяется наличием или отсутствием:

- клапана с ручным или механическим управлением;
- утепленного клапана с ручным или механическим управлением;
- кольца для сбора конденсата

Обозначение узлов прохода должно соответствовать указанному в табл. 1,2,3 и 4 и рис. 1, 2, 3, 4

Примеры записи обозначения при заказе узлов прохода для шахты диаметром трубы D = 400 мм:

без клапана и кольца для сбора конденсата.

УП1-03. УП. ТУ

с клапаном с ручным управлением без кольца для сбора конденсата:

УП2-03. УП. ТУ

с клапаном с ручным управлением и кольцом для сбора конденсата:

УП2-14, УП. ТУ

с клапаном с механическим управлением без кольца для сбора конденсата:

УП3-03. УП. ТУ

с клапаном с механическим управлением и кольцом для сбора конденсата:

УП3-14, УП. ТУ

утепленный с клапаном с механическим управлением без кольца для сбора конденсата:

УП4-03, УП. ТУ

утепленный с клапаном с механическим управлением и кольцом для сбора конденсата:

УП4-14, УП. ТУ.

1. Технические требования

1.1 Основные параметры и размеры

1.1.1. Узлы прохода должны соответствовать требованиям настоящих технических условий, ОСТ 36-124-85 и типовым рабочим чертежам, разработанных и утвержденных в установленном порядке

1.1.2. Основные параметры и размеры узлов прохода должны соответствовать

Изм.	Лист	N докум.	Подп.	Дата	УП. ТУ	Лист 2

Копировал Вешницкая Формат А4

указанным в табл. 1.2.3 и 4 и на рис. 1, 2, 3 и 4;

1.1.3. Неуказанные предельные отклонения линейных размеров, радиусов, закруглений и фасок деталей узлов прохода, не указанные в рабочих чертежах, должны соответствовать 14 квалитету или среднему классу точности по ГОСТ 25670-83.

1.2. Характеристики

1.2.1. Внесение изменений в чертежи и технические условия производится в установленном порядке в соответствии с действующими стандартами

1.2.2. Материалы, применяемые для изготовления узлов прохода, должны соответствовать указанным в рабочих чертежах

1.2.3 Поверхность деталей узлов прохода из стального проката не должна иметь трещин, забоин, отслоений и других дефектов и должна быть очищена от окалины, ржавчины и масел способом установленным заводом изготовителем в соответствии с требованиями действующих стандартов

1.2.4 Детали из проката и трубных заготовок должны быть выправлены способом, установленным по утвержденной технологии завода-изготовителя

1.2.5. Механически обработанные и штампованные детали узлов прохода не должны иметь зауселин, забоин и трещин в местах перегибов.

Острые кромки должны быть притуплены фаской или радиусом не более 0,5 мм

1.2.6. Метрическая резьба должна выполняться согласно требованиям ГОСТ 16093-81 и ГОСТ 24705-81

1.2.7. На резьбе не должно быть сорванных ниток и искаженного профиля

1.2.8. Полотно клапана должно свободно поворачиваться (без рывков и заеданий) и фиксироваться в открытом или закрытом положении

При этом ручное управление клапаном должно производиться с усилием не более 50Н (5кгс).

1.2.8 Исполнительный механизм типа МЭО-16/25-0,63 должен быть отрегулирован на работу „открыть" и „закрыть"

1.2.9. Исполнительный механизм не должен располагаться под муфтой кольца для сбора конденсата.

1.2.10 Сварку производить ручной электродуговой электродами марки Э42, Э42-А и Э-46 по ГОСТ 9467-75, при этом швы сварных соединений должны соответствовать ГОСТ 5264-80 и полуавтоматической, при этом швы сварных соединений по ГОСТ 14771-76

1.2.11. Режим сварки и сварочные работы должны устанавливаться и выполняться в соответствии с утверж-

Изм.	Лист	N докум.	Подп.	Дата	УП. ТУ	Лист 3

Копировал Вешницкая Формат А4

Разраб.	Прокский		Узлы прохода общего назначения Технические условия	Лит	Лист 1	Листов 12
Пров.	Щеглова			ММСС СССР		
Н.контр.	Щеглова			Главпроминвентиляция ГПИ Проектпромвентиляция		
Утв.	Демьянов					

Копировал Вешницкая Формат А4

технологией завода-изготовителя с соблюдением условий безопасности по ГОСТ 12.3.003-75.

1.2.12 Перед сваркой кромки и сопрягаемые поверхности деталей должны быть очищены от ржавчины, масел, влаги и других загрязнений.

Способ зачистки устанавливается заводом-изготовителем в соответствии с утвержденной технологией.

1.2.13 Коробление и поводка свариваемых деталей не должна превышать 3мк на 1000мм длина сварного шва.

1.2.14 При сварке резьбовая поверхность деталей должна быть защищена от брызг и капель расплавленного металла.

1.2.15 В сварном соединении не допускаются: непровары (наплавления), трещины, наплывы, прожоги, поры в виде сплошной сетки, отступления от геометрии швов и другие дефекты.

1.2.16 После сварки сварной шов и прилегающая с обеих сторон к нему поверхность должны быть зачищены от шлака, брызг и загрязнений методом, установленным на заводе-изготовителе

1.2.17 Подготовка поверхности под покрытие производится по технологии, утвержденной на заводе-изготовителе в соответствии с требованиями ГОСТ 9.402-80

1.2.18 Внутренние и наружные поверхности, за исключением резьбовых.

и трущихся поверхностей, должны быть покрыты грунтовкой ГФ-021 ГОСТ 25129-82 или другим аналогичным покрытием, обладающим хорошей адгезией к металлу, по технологии, утвержденной на заводе-изготовителе с соблюдением условий безопасности по ГОСТ 12.3.005-75.

Класс покрытия VII по ГОСТ 9.032-74.

1.3. Комплектность.

1.3.1 Узлы прохода поставляются в разобранном виде партиями.

1.3.2. В комплект поставки узла прохода входит:

- патрубок;
- клапан без исполнительного механизма
- документ о качестве установленной формы

Остальные элементы (комплектующие) поставляются только по договоренности с заводом – изготовителем.

1.3.3 Размер партии определяется заводом-изготовителем на основании заказ – наряда.

1.3.4 Документ о качестве должен содержать:

- наименование или обозначение завода – изготовителя;
- номер наряд-заказа;
- обозначение узлов прохода по техническим условиям)
- общее количество по типоразмерам узлов прохода в партии.
- дату выпуска
- отметку ОТК

1.4 Маркировка

1.4.1 Маркировка узлов прохода должна производиться в соответствии с требованиями к маркировки раздела 6 „ маркировка , упаковка, транспортирование и хранение ОСТ 36-124-85

1.5 Упаковка

1.5.1. Узлы прохода согласно их комплектности поставляются в разобранном виде, упакованными в специализированном контейнере, изготовленном заводом – изготовителем по согласованию завода-изготовителя с потребителем допускается поставлять узлы прохода без упаковки, масса „ брутто" контейнера не должна превышать 3т.

1.5.2 Категория упаковки КУ-0 ГОСТ 23170-78

1.5.3 Резьбовые и трущиеся поверхности должны быть покрыты антикоррозионной смазкой.

Смазка должна обеспечивать защиту от коррозии при транспортировки и хранении по условию ОЖ1 ГОСТ 9.014-78 в течение 0.5 года.

1.5.4 При упаковке в контейнер узлы прохода должны быть плотно уложены и привязаны в контейнере проволокой диаметром не менее 5мм по ГОСТ 3282-74 с целью предохранения от перемещения

2. Правила приемки

2.1. Правила приемки узлов прохода по показателям, указанным в разделе 1

настоящих технических условий, должны соответствовать указанным в разделе 4„ Правила приемки" ОСТ 36-124-85.

3. Методы контроля.

3.1. Методы контроля узлов прохода должны соответствовать указанным в разделе 5 „ Методы контроля" ОСТ 36-124-85

4. Транспортирование хранение.

4.1 Транспортирование и хранение узлов прохода должна производиться согласно требованиям раздел 6 „ Маркировка, упаковка, транспортирование и хранение" ОСТ 36-124-85

4.2. Условия транспортирования в части воздействия механических факторов – группа С по ГОСТ 23170-73

5. Указания по эксплуатации

5.1 Эксплуатация и монтаж узлов прохода должны: производиться в соответствии с требованиями раздела 7 „ Указания по эксплуатации" ОСТ 36-124-85.

6. Гарантии поставщика

6.1 Гарантии завода-изготовителя узлов прохода должны соответствовать требованием раздела 8 „ Гарантии изготовителя " ОСТ 36-124-85

Перечень

инструментов необходимых для контроля изделий

Серия 5.904-45

1. Штангенциркули по ГОСТ 166-80
2. Линейки измерительные металлические по ГОСТ 427-75.
3. Угольники VIII и VIII по ГОСТ 3749-77
4. Рулетки измерительные металлические по ГОСТ 7502-80.
5. Пробки резьбовые для метрической резьбы по ГОСТ 17756-72, ГОСТ 17757-72.
6. Шаблоны завода-изготовителя
7. Весы для статического взвешивания по ГОСТ 23676-79

Узел прохода без клапана

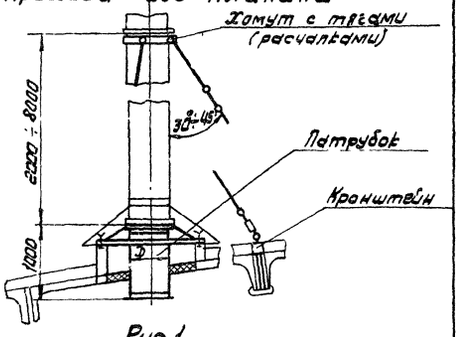

Рис. 1

Таблица 1

Обозначение	Д, мм	Масса, кг
УП1	200	52,1
01	250	53,4
02	315	57,4
03	400	77,2
04	450	78
05	500	79,1

Продолжение табл. 1

Обозначение	Д, мм	Масса, кг
-06	630	102,9
-07	710	105
-08	800	103,1
-09	1000	121,3
-10	1250	140

Изм. Лист № докум. Подп. Дата — УП.ТУ — Лист 9

Копировал: Формат А4

Узел прохода с клапаном, с ручным управлением

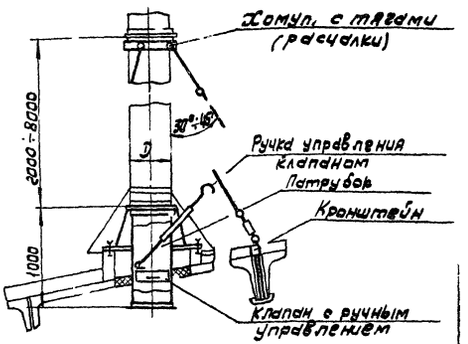

Рис. 2

Таблица 2

Обозначение	Д, мм	Масса, кг
УП2	200	54,7
-01	250	56,6
-02	315	61,4
-03	400	83,2
-04	450	85,0
-05	500	87,4
-06	630	114,5
-07	710	116,8
-08	800	119,8
-09	1000	148,8
-10	1250	175,9

Продолжение табл. 2

Обозначение	Д, мм	Масса, кг
-11	200	55,2
-12	250	57,8
-13	315	62,2
-14	400	84,3
-15	450	86,3
-16	500	88,6
-17	630	116,3
-18	710	118,8
-19	800	122,0
-20	1000	151,6
-21	1250	179,3

Изм. Лист № докум. Подпись Дата — УП.ТУ — Лист 10

Копировал: Формат А4

Узел прохода с клапаном, управляемым исполнительным механизмом.

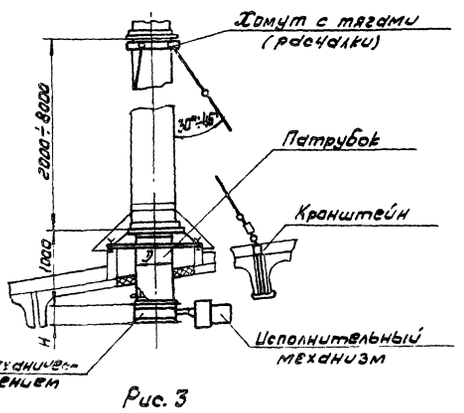

Рис. 3

Таблица 3

Обозначение	Д, мм	Н, мм	Масса, кг
УП3	200	50	56,8
-01	250		65,5
-02	315		72,6
-03	400		97,5
-04	450		99,7
-05	500		102,3
-06	630		131,8
-07	710		135,9
-08	800		139,0
-09	1000	64	172,5
-10	1250	72	206,1

Продолжение табл. 3

Обозначение	Д, мм	Н, мм	Масса, кг
-11	50	200	67,3
-12		250	67,1
-13		315	73,4
-14		400	98,3
-15		450	101,0
-16		500	103,7
-17		630	133,5
-18		710	137,8
-19		800	141,2
-20	64	1000	175,1
-21	72	1250	211,6

Изм. Лист № докум. Подпись Дата — УП.ТУ — Лист 11

Копировал: Формат А4

Узел прохода с клапаном, управляемым исполнительным механизмом, утепленный

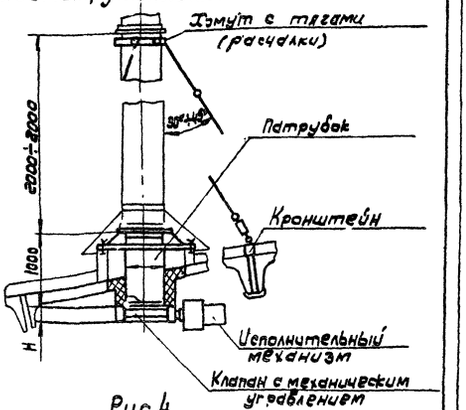

Рис. 4

Таблица 4

Обозначение	Д, мм	Н, мм	Масса, кг
УП4	200	50	67,6
-01	250		67,6
-02	315		73,8
-03	400		98,7
-04	450		100,5
-05	500		104,0
-06	630		132,0
-07	710		133,9
-08	800		142,7
-09	1000	64	175,8
-10	1250	72	211,1

Продолжение табл. 4

Обозначение	Д, мм	Н, мм	Масса, кг
-11	200	50	68,1
-12	250		68,1
-13	315		74,5
-14	400		99,7
-15	450		102,6
-16	500		105,4
-17	630		135,6
-18	710		140,2
-19	800		143,9
-20	1000	64	179,1
-21	1250	72	215,9

Изм. Лист № докум. Подпись Дата — УП.ТУ — Лист 12

Копировал: Формат А4

Серия 5.904-45

Формат	Зона	Поз.	Обозначение	Наименование	Кол.	Примечание
				Документация		
А4			УП1 СБ	Сборочный чертеж		
А4			УП.ТУ	Технические условия		
				Сборочные единицы		
А4		1	УП1.01	Кронштейн	3	
			Переменные	данные для испытаний		
				УП1		
				Сборочные единицы		
А4		2	УП1.02	Патрубок	1	
А4		3	УП1.03	Хомут	1	
				Детали		
А4		4	УП1.00.01	Шайба	4	
А4		5	УП1.00.02	Прокладка	1	
				Стандартные изделия		
		6		Болт М6×20.36		
				ГОСТ 7798-70	6	
		7		Гайка М6.4		
				ГОСТ 5915-70	6	
		8		Гайка М12.4		
				ГОСТ 5915-70	4	
		9		Шайба 6		
				ГОСТ 11371-78	6	

Изм.	Лист	№ докум.	Подп.	Дата	УП1		
Разраб.		Денисова			Узел прохода	Лит.	Лист 1 / Листов 10
Пров.		Пронский					
Н.контр.		Пронский					
Утв.		Демьянов					

ММСС СССР
Главпромвентиляция
ГПИ Проектпромвентиляция

Копировал: Формат: А4

Формат	Зона	Поз.	Обозначение	Наименование	Кол.	Примечание
				Материалы		
		10		Плита минерало-ватная ПМ15		
				1000×500×60 ГОСТ 9573-82	2,2 кг	
				УП1-01		
				Сборочные единицы		
А4		2	УП1.02-01	Патрубок	1	
А4		3	УП1.03-01	Хомут	1	
				Детали		
А4		4	УП1.00.01	Шайба	4	
А4		5	УП1.00.02-01	Прокладка	1	
				Стандартные изделия		
		6		Болт М6×20.36		
				ГОСТ 7798-70	6	
		7		Гайка М6.4		
				ГОСТ 5915-70	6	
		8		Гайка М12.4		
				ГОСТ 5915-70	4	
		9		Шайба 6		
				ГОСТ 11371-78	6	
				Материалы		
		10		Плита минерало-ватная ПМ75		
				1000×500×60 ГОСТ 9573-82	2,2 кг	

Инв. № подл. | Подп. и дата | Взам. инв. № | Инв. № дубл. | Подп. и дата

Изм.	Лист	№ докум.	Подп.	Дата	УП1	Лист 2

Копировал: Формат: А4

Формат	Зона	Поз.	Обозначение	Наименование	Кол.	Примечание
				УП1-02		
				Сборочные единицы		
А4		2	УП1.02-02	Патрубок	1	
А4		3	УП1.03-02	Хомут	1	
				Детали		
А4		4	УП1.00.01	Шайба	4	
А4		5	УП1.00.02-02	Прокладка	1	
				Стандартные изделия		
		6		Болт М6×20.36		
				ГОСТ 7798-70	8	
		7		Гайка М6.4		
				ГОСТ 5915-70	8	
		8		Гайка М12.4		
				ГОСТ 5915-70	4	
		9		Шайба 6		
				ГОСТ 11371-78	8	
				Материалы		
		10		Плита минерало-ватная ПМ75		
				1000×500×60		
				ГОСТ 9573-82	4,4 кг	
				УП1-03		
				Сборочные единицы		
А4		2	УП1.02-03	Патрубок	1	
А4		3	УП1.03-03	Хомут	1	

Подп. и дата | Взам. инв. № | Инв. № подл.

Изм.	Лист	№ докум.	Подп.	Дата	УП1	Лист 3

Копировал: Формат: А4

Формат	Зона	Поз.	Обозначение	Наименование	Кол.	Примечание
				Детали		
А4		4	УП1.0001	Шайба	8	
А4		5	УП1.0002-03	Прокладка	1	
				Стандартные единицы		
		6		Болт М6×20.36		
				ГОСТ 7798-70	10	
		7		Гайка М6.4		
				ГОСТ 5915-70	10	
		8		Гайка М12.4		
				ГОСТ 5915-70	8	
		9		Шайба 6		
				ГОСТ 11371-78	10	
				Материалы		
		10		Плита минерало-ватная ПМ75		
				1000×500×60		
				ГОСТ 9573-82	4,4 кг	
				УП1-04		
				Сборочные единицы		
А4		2	УП1.02-04	Патрубок	1	
А4		3	УП1.03-04	Хомут	1	
				Детали		
А4		4	УП1.0001	Шайба	8	
А4		5	УП1.0002-04	Прокладка	1	

Инв. № подл. | Подп. и дата | Взам. инв. № | Инв. № дубл. | Подп. и дата

Изм.	Лист	№ докум.	Подп.	Дата	УП1	Лист 4

Копировал: Формат: А4

Серия 5.903-13

Формат	Зона	Поз.	Обозначение	Наименование	Кол.	Примечание
				Стандартные изделия		
		6		Болт М8×20.36		
				ГОСТ 7798-70	10	
		7		Гайка М8.4		
				ГОСТ 5915-70	10	
		8		Гайка М12.4		
				ГОСТ 5915-70	8	
		9		Шайба 6		
				ГОСТ 11371-78	10	
				Материалы		
		10		Плита минерало-		
				ватная ПМ75		
				1000×500×60		
				ГОСТ 9573-82	44 кг	
				УП1-05		
				Сборочные единицы		
А4		2	УП1.02-05	Патрубок	1	
А4		3	УП1.03-05	Хомут	1	
				Детали		
А4		4	УП1.0001	Шайба	8	
А4		5	УП1.0002-05	Прокладка	1	
				Стандартные изделия		
		6		Болт М8×20.36		
				ГОСТ 7798-70	10	
		7		Гайка М8.4		
				ГОСТ 5915-70	10	

Изм. Лист № докум. Подп. Дата — УП1 — Лист 5

Копировал: Формат А4

Формат	Зона	Поз.	Обозначение	Наименование	К-во	Примечание
		9		Гайка М12.4		
				ГОСТ 5915-70	8	
		9		Шайба 6		
				ГОСТ 11371-78	10	
				Материалы		
		10		Плита минерало-		
				ватная ПМ75		
				1000×500×60		
				ГОСТ 9573-82	44 кг	
				УП1-06		
				Сборочные единицы		
А4		2	УП1.02-06	Патрубок	1	
А4		3	УП1.03-06	Хомут	1	
				Детали		
А4		4	УП1.0001	Шайба	8	
А4		5	УП1.0002-06	Прокладка	1	
				Стандартные изделия		
		6		Болт М8×20.36		
				ГОСТ 7798-70	12	
		7		Гайка М8.4		
				ГОСТ 5915-70	12	
		8		Гайка М12.4		
				ГОСТ 5915-70	8	
		9		Шайба 8		
				ГОСТ 11371-78	12	

Изм. Лист № докум. Подп. Дата — УП1 — Лист 6

Копировал: Формат А4

Формат	Зона	Поз.	Обозначение	Наименование	Кол.	Примечание
				Материалы		
		10		Плита минераловат-		
				ная ПМ75		
				1000×500×60		
				ГОСТ 9573-82	44 кг	
				УП1-07		
				Сборочные единицы	1	
А4		2	УП1.02-07	Патрубок	1	
А4		3	УП1.03-07	Хомут	1	
				Детали		
А4		4	УП1.0001	Шайба	8	
А4		5	УП1.0002-07	Прокладка	1	
				Стандартные изделия		
		6		Болт М8×20.36		
				ГОСТ 7798-70	12	
		7		Гайка М8.4		
				ГОСТ 5915-70	12	
		8		Гайки М12.4		
				ГОСТ 5915-70	8	
		9		Шайба 8		
				ГОСТ 11371-78	12	
				Материалы		
				Плита минерало-		
				ватная ПМ75		
				1000×500×60		
				ГОСТ 9573-82	44 кг	

Изм. Лист № докум. Подп. Дата — УП1 — Лист 7

Копировал: Формат А4

Формат	Зона	Поз.	Обозначение	Наименование	Кол.	Примечание
				УП1-08		
				Сборочные единицы		
А4		3	УП1.02-08	Патрубок	1	
А4		4	УП1.03-08	Хомут	1	
				Детали		
А4		4	УП1.0001	Шайба	8	
А4		5	УП1.0002-08	Прокладка	1	
				Стандартные изделия		
		6		Болт М8×20.36		
				ГОСТ 7798-70	12	
		7		Гайка М8.4		
				ГОСТ 5915-70	12	
		8		Гайка М12.4		
				ГОСТ 5915-70	8	
		9		Шайба 8		
				ГОСТ 11371-78	12	
				Материалы		
		10		Плита минерало-		
				ватная ПМ75		
				1000×500×60		
				ГОСТ 9573-82	44 кг	
				УП1-09		
				Сборочные единицы		
А4		3	УП1.02-09	Патрубок	1	
А4		4	УП1.03-09	Хомут	1	

Изм. Лист № докум. Подп. Дата — УП1 — Лист 8

Копировал: Формат А4

Сверено:

Формат	Зона	Поз.	Обозначение	Наименование	Кол.	Примечание
				Детали		
А4		4	УП1.0.01	Шайба	8	
А4		5	УП1.0002-09	Прокладка	1	
				Стандартные изделия		
		6		Болт М8×20.36		
				ГОСТ 7798-70	16	
		7		Гайка М8.4		
				ГОСТ 5915-70	16	
		8		Гайка М12.4		
				ГОСТ 5915-70	8	
		9		Шайба 8		
				ГОСТ 11371-78	15	
				Материалы		
		11		Плита минерало-ватная ПМ75		
				1000×500×60		
				ГОСТ 9573-82	66 кг	
				УП1-10		
				Сборочные единицы		
А4		2	УП1.02-10	Патрубок	1	
А4		3	УП1.03-10	Хомут	1	
				Детали		
А4		4	УП1.0001	Шайба	8	
А4		5	УП1.0002-10	Прокладка	1	
				Стандартные изделия		
		6		Болт М10×20.36		
				ГОСТ 7798-70	18	

Изм. Лист № докум. Подп. Дата

УП1

Лист 9

Копировал: Формат: А4

Формат	Зона	Поз.	Обозначение	Наименование	Кол.	Примечание
		7		Гайка М10.4		
				ГОСТ 5916-70	18	
		8		Гайка М12.4		
				ГОСТ 5915-70	8	
		9		Шайба 10		
				ГОСТ 11371-78	18	
				Материалы		
		10		Плита минерало-ватная ПМ75		
				1000×500×60		
				ГОСТ 9573-82	6,6	кг

Изм. Лист № докум. Подп. Дата

УП1

Лист 10

Копировал: Формат: А4

Инв. № подл. | Подп. и дата | Взам. инв. № | Инв. № дубл. | Подп. и дата

12.5

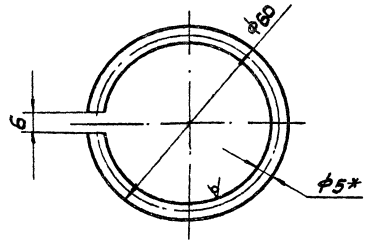

1. Длина развернутой детали 167 мм
2. - УТ14
3* Размер для справок.

Изм.	Лист	№ докум.	Подп.	Дата
Разраб.		Денисов		
Пров.		Пранский		
Т.контр.		Дегтярь		
Н.контр.				
Утв.				

УП2.02.0201

Кольцо

Лит	Масса	Масштаб
	0,026	1:1

Лист Листов 1

Копировал Формат А4

12.5

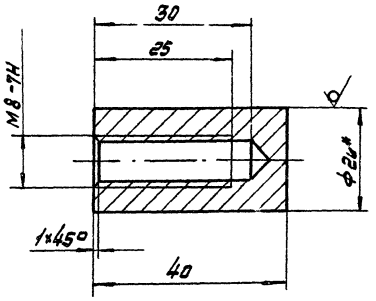

1. - УТ14; $\pm\frac{t}{2}$
2.* Размер для справок

Изм.	Лист	№ докум.	Подп.	Дата
Разраб.		Денисов		
Пров.		Пранский		
Т.контр.		Дегтярь		
Н.контр.				
Утв.				

УП2.020202

Втулка

Лит	Масса	Масштаб
	0,084	2:1

Лист Листов 1

Копировал Формат А4

Серия 5.903-11 Г

УП1 СБ

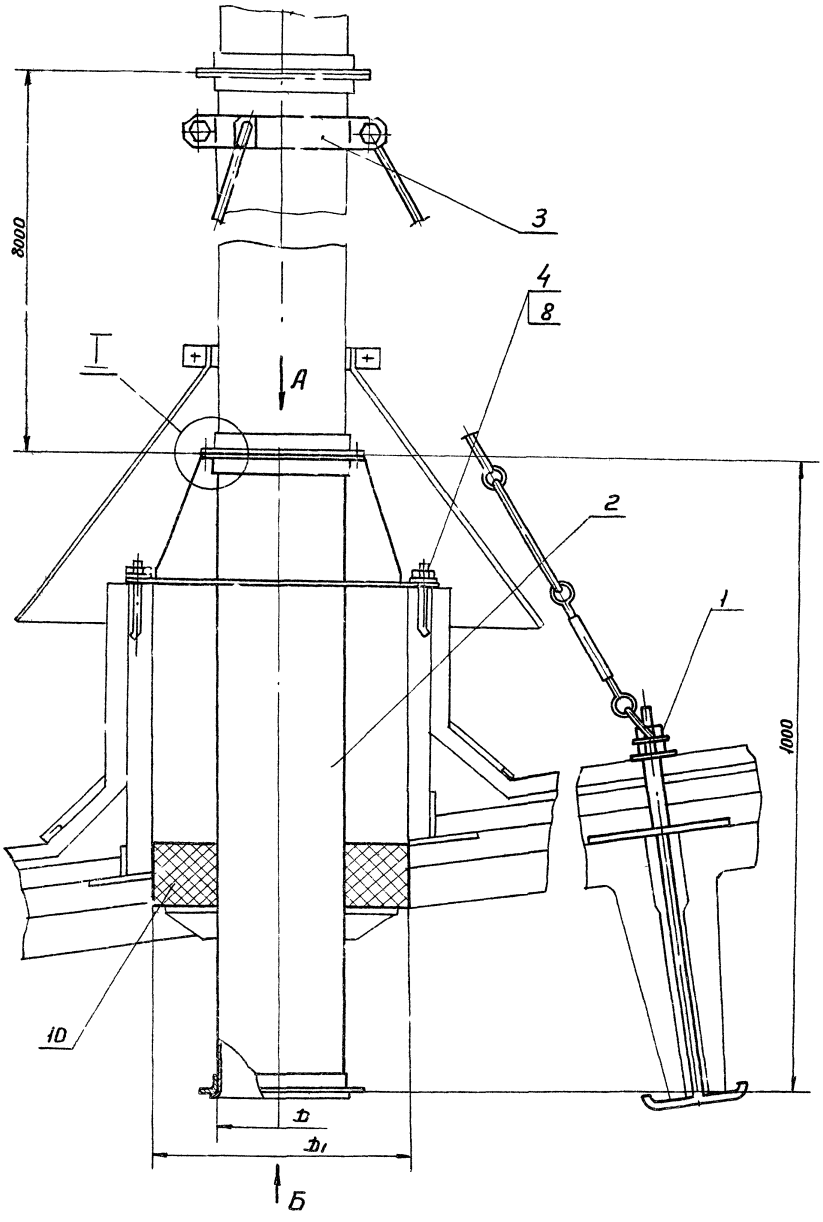

Вид А

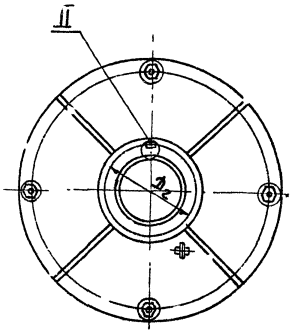

Вид Б

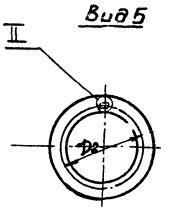

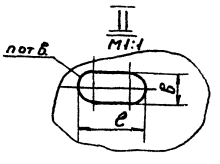

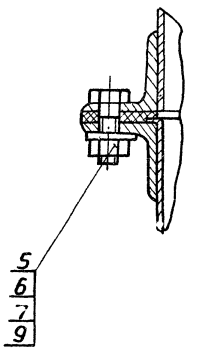

Размеры в мм

Обозначение	D	D_1	D_2	n	в×е	Масса, кг
УП1	200	400	230	6	7×10	52,1
– 01	250		280			53,4
– 02	315		345	8		57,4
– 03	400	700	430	10		77,2
– 04	450		480			78
– 05	500		530			79,1
– 06	630	1000	660	12	10×15	108,3
– 07	710		740			122
– 08	800		830			140
– 09	1000	1200	1040	16		170
– 10	1120	1450	1160	18	12×18	210

Размеры для справок

| | | |

Серия 5.904-45

УП1.00.01

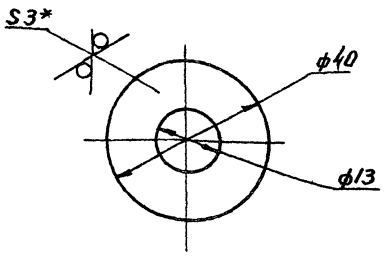

1. + JT14; - JT14
2. * Размер для справок

Изм	Лист	N докум	Подп.	Дата
Разраб.		Денисова		
Пров.		Пронский		
Т. контр		Щеглова		
Н. контр.		Пронский		
Утв.		Демьянов		

УП1.00.01

Шайба

Лит	Масса	Масштаб
	0,028	1:1

Лист Б-ПН-0-3 ГОСТ 19903-74 / IV Ст3 Кп ГОСТ 16523-70

Лист | Листов 1

ММСС СССР Главпромвентиляция, ГПИ Проектпромвентиляция

Копировал Вешицкая Формат А4

УП1.00.02

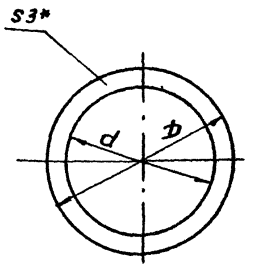

Размеры в мм

Обозначение	d	D	Масса, кг
УП1.00.02	200	250	0,08
-01	250	300	0,10
-02	315	365	0,12
-03	400	450	0,16
-04	450	500	0,17
-05	500	550	0,20
-06	630	680	0,24
-07	710	760	0,27
-08	800	850	0,30
-09	1000	1064	0,46
-10	1250	1322	0,66

* Размер для справок

Изм	Лист	N докум	Подп.	Дата
Разраб.		Денисова		
Пров.		Пронский		
Т. контр		Щеглова		
Н. контр.		Пронский		
Утв.		Демьянов		

УП1.00.02

Прокладка

Лит	Масса	Масштаб
	См. табл.	—

Пластина 1. лист ТМКШ-С-3-9,9 ГОСТ 9338-77

Лист | Листов 1

ММСС СССР Главпромвентиляция, ГПИ Проектпромвентиляция

Копировал Вешицкая Формат А3

УП2.01.02

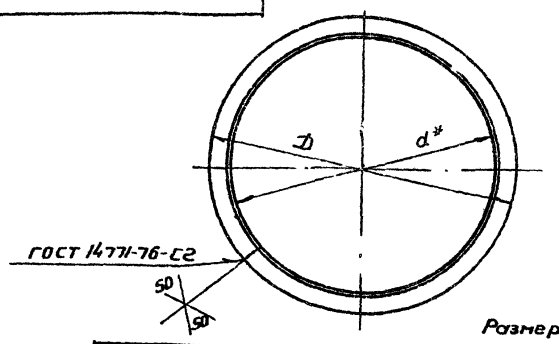

Размеры в мм

Обозначение	D	d*	L	Масса, кг
УП2.01.02	195	155	524	0,466
-01	245	205	681	0,606
-02	310	270	885	0,788
-03	395	355	1152	1,025
-04	445	405	1434	1,276
-05	495	455	1591	1,416
-06	625	585	1874	1,668
-08	705	665	2125	1,891
-08	795	755	2408	2,143
-09	995	955	3036	2,702
-10	1245	1205	3821	3,4

1. + JT14; - JT14
2. L - длина развернутой детали
3. * Размер для справок

Изм	Лист	N докум.	Подп	Дата
Разраб.		Щеглова		
Пров		Пронский		
Т. контр		Демьянов		
Н. контр.		Пронский		
Утв.		Демьянов		

УП2.01.02

Кольцо

Лит	Масса	Масштаб
	См. табл.	—

Уголок 20х20х3-В ГОСТ 8509-86 / Ст3 Кп-II-ГОСТ 535-79

Лист | Листов 1

ММСС СССР Главпромвентиляция, ГПИ Проектпромвентиляция

Копировал Вешицкая Формат А4

Формат	Зона	Поз.	Обозначение	Наименование	Кол.	Примечание
				Документация		
А3			УП1.01.СБ	Сборочный чертеж		
				Детали		
А4		1	УП1.01.00.01	Тяга	1	
А4		2	УП1.01.00.02	Труба	1	
А4		3	УП1.01.00.03	Штырь	1	
А4		4	УП1.01.00.04	Плита	1	
А4		5	УП1.01.00.05	Шайба	1	
А4		6	УП1.01.00.06	Косынка	3	
				Стандартные изделия		
		7		Гайка М12.4 ГОСТ 5915-70	3	

Изм	Лист	N докум	Подп.	Дата
Разраб.		Денисова		
Пров.		Пронский		
Н. контр.		Пронский		
Утв		Демьянов		

УП1.01

Кронштейн

Лит | Лист | Листов

ММСС СССР Главпромвентиляция, ГПИ Проектпромвентиляция

Копировал Вешицкая Формат А4

Подп. и дата | Инв. N дубл | Взам. инв. N | Подп. и дата | Инв. N подл.

УП1.01.СБ

Серия 5.904-1,5

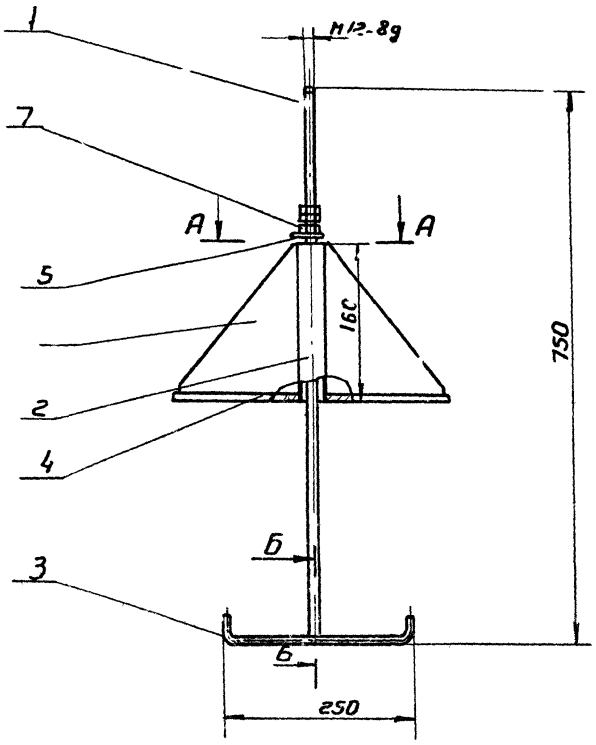

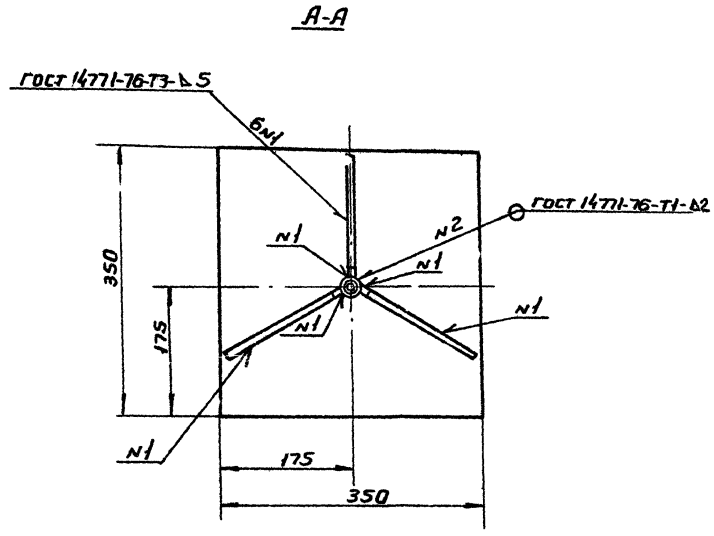

Размеры для справок

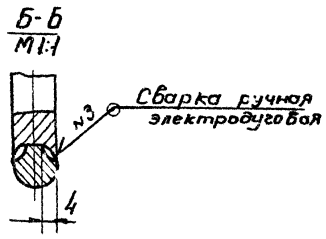

Изм	Лист	N докум.	Подп.	Дата	УП1. 01. СБ			
Разраб.		Денисова			Кронштейн Сборочный чертеж	Лит	Масса	Масштаб
Пров.		Пронский					7,6	1:5
Т.контр		Щеглова				Лист	Листов 1	
Н.контр		Пронский				ММСС СССР Главпромвентиляция ГПИ Проектпромвентиляция		
Утв.		Деньяков						

Копировал Вешичкая Формат А3

УП1.01.00.01

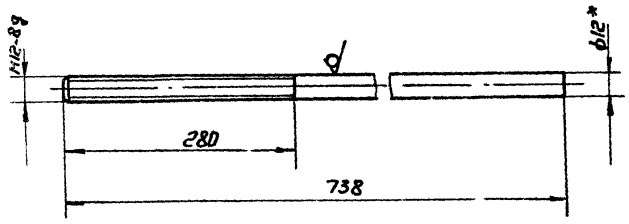

1.* Размер для справок
2. -JT14; ± t2/2

Изм	Лист	N докум	Подп.	Дата	УП1. 01. 00. 01			
Разраб.		Денисова			Тяга	Лит	Масса	Масштаб
Пров.		Пронский					0,65	1:2
Т.контр		Щеглова				Лист	Листов 1	
Н.контр		Пронский				ММСС СССР Главпромвентиляция ГПИ Проектпромвентиляция		
Утв.		Деньяков						

Круг 12-Б ГОСТ 2590-71 / Ст3 ГОСТ 535-79

Копировал Вешичкая Формат А3

УП1.01.00.03

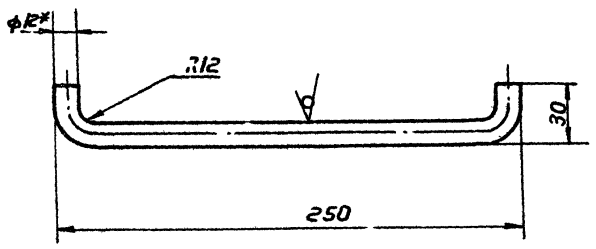

1.* Размер для справок
2. Длина развернутой детали 270мм
3. -JT14; ± t2/2

Изм	Лист	N докум	Подп.	Дата	УП1. 01. 00. 03			
Разраб.		Денисова			Штырь	Лит	Масса	Масштаб
Пров.		Пронский					0,24	
Т.контр		Щеглова				Лист	Листов 1	
Н.контр		Пронский				ММСС СССР Главпромвентиляция ГПИ Проектпромвентиляция		
Утв.		Деньяков						

Круг 12-Б ГОСТ 2590-71 / Ст3 ГОСТ 535-79

Копировал Вешичкая Формат А3

Серия 5.904-45

4000 10 ТИК

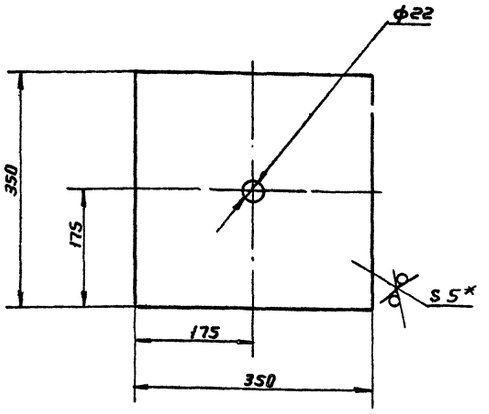

1. + JT14; - JT14; ± $\frac{t_2}{2}$
2. * Размер для справок

Изм.	Лист	N докум.	Подп.	Дата	
Разраб.		Денисова			
Пров.		Пронский			
Т. контр.		Щеглова			
Н. контр.		Пронский			
Утв.		Деньянов			

УП1. 01. 0004

Плита

Лит	Масса	Масштаб
	4,8	1:5
Лист	Листов 1	

Лист Б-ПН-0-5,0 ГОСТ 19903-74 / В Ст3 Кп ГОСТ 14637-79

МИСС СССР Главпромвентиляция ГПИпроектпромвентиляция

Копировал Вешицкая Формат А4

9000 10 ТИК

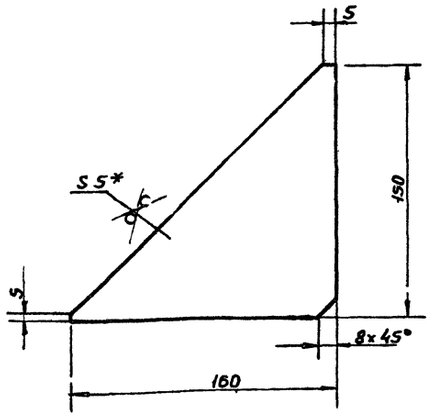

1. - JT14; ± $\frac{t_2}{2}$
2. * Размер для справок

Изм.	Лист	N докум.	Подп.	Дата	
Разраб.		Денисова			
Пров.		Пронский			
Т. контр.		Щеглова			
Н. контр.		Пронский			
Утв.		Деньянов			

УП1. 01. 0006

Косынка

Лит	Масса	Масштаб
	0,5	1:2
Лист	Листов 1	

Лист Б-ПН-0-5,0 ГОСТ 19903-74 / В Ст3 Кп ГОСТ 14637-79

МИСС СССР Главпромвентиляция ГПИпроектпромвентиляция

Копировал Вешицкая Формат А4

500 10 ТИК

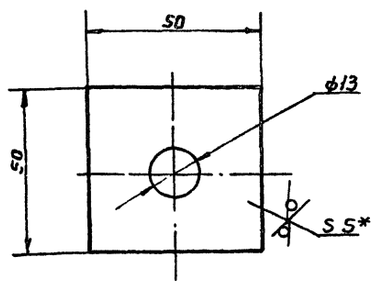

1. + JT14; - JT14
2. * Размер для справок

Изм.	Лист	N докум.	Подп.	Дата	
Разраб.		Денисова			
Пров.		Пронский			
Т. контр.		Щеглова			
Н. контр.		Пронский			
Утв.		Деньянов			

УП1. 01. 0005

Шайба

Лит	Масса	Масштаб
	0,09	1:1
Лист	Листов 1	

Лист Б-ПН-0-5,0 ГОСТ 19903-74 / В Ст3 Кп ГОСТ 14637-79

МИСС СССР Главпромвентиляция ГПИпроектпромвентиляция

Копировал Вешицкая Формат А4

2000 10 ТИК

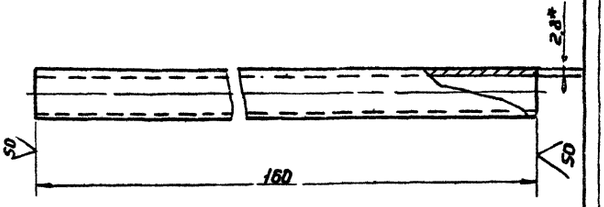

1. - JT14
2. * Размер для справок

Изм.	Лист	N докум.	Подп.	Дата	
Разраб.		Денисова			
Пров.		Пронский			
Т. контр.		Щеглова			
Н. контр.		Пронский			
Утв.		Деньянов			

УП1. 01. 0002

Труба

Лит	Масса	Масштаб
	0,2	1:1
Лист	Листов 1	

Труба 15х2,8 ГОСТ 3262-75

МИСС СССР Главпромвентиляция ГПИпроектпромвентиляция

Копировал Вешицкая Формат А4

Сверено: Ш

Серия 5.904-45

Формат	Зона	Поз.	Обозначение	Наименование	Кол.	Примечание
				Документация		
А2			УП1.02.СБ	Сборочный чертеж		
			Переменные	данные для исполнений		
				УП1.02		
				Детали		
А4		1	УП1.02.01	Патрубок	1	
А4		2	УП1.02.02	Ребро	4	
А4		3	УП1.02.03	Кольцо	1	
				Прочие изделия		
		4		Фланец СТД		
				201.00.000-06		
				ТУ36-1508-75	2	0.55кг
				УП1.02-01		
				Детали		
А4		1	УП1.02.01-01	Патрубок	1	
А4		2	УП1.02.02-01	Ребро	4	
А4		3	УП1.02.03-01	Кольцо	1	
				Прочие изделия		
		4		Фланец СТД		
				201.00.000-08		
				ТУ36-1508-75	2	0.67кг

Подп. и дата | Инв. N дубл. | Взам. инв. N | Подп. и дата | Инв. N подл.

Изм.	Лист	№ докум.	Подп.	Дата
Разраб.		Денисова		
Пров.		Пронский		
Н. контр.		Пронский		
Утв.		Демянов		

УП1.02

Патрубок

Лит.	Лист	Листов
	1	4

ММСС СССР
Главпромвентиляция
ГПИ Проектпромвентиляция

Копировал: Иванова Формат А4

Формат	Зона	Поз.	Обозначение	Наименование	Кол.	Примечание
				УП1.02-02		
				Детали		
А4		1	УП1.02.01-02	Патрубок	1	
А4		2	УП1.02.02-02	Ребро	4	
А4		3	УП1.02.03-02	Кольцо	1	
				Прочие изделия		
		4		Фланец СТД		
				201.00.000-10		
				ТУ36-1508-75	2	0,83кг
				УП1.02-03		
				Детали		
А4		1	УП1.02.01-03	Патрубок	1	
А4		2	УП1.02.02-03	Ребро	6	
А4		3	УП1.02.03-03	Кольцо	1	
				Прочие изделия		
		4		Фланец СТД		
				201.00.000-12		
				ТУ36-1508-75	2	1.46кг
				УП1.02-04		
				Детали		
А4		1	УП1.02.01-04	Патрубок	1	
А4		2	УП1.02.02-04	Ребро	6	
А4		3	УП1.02.03-04	Кольцо	1	
				Прочие изделия		
		4		Фланец СТД		

Подп. и дата | Инв. N дубл. | Взам. инв. N | Подп. и дата | Инв. N подл.

Изм.	Лист	№ докум.	Подп.	Дата

УП1.02

Лист 2

Копировал: Иванова Формат А4

Формат	Зона	Поз.	Обозначение	Наименование	Кол.	Примечание
				201.00.000-13		
				ТУ36-1508-75	2	1.63кг
				УП1.02-05		
				Детали		
А4		1	УП1.02.01-05	Патрубок	1	
А4		2	УП1.02.02-05	Ребро	6	
А4		3	УП1.02.03-05	Кольцо	1	
				Прочие изделия		
		4		Фланец СТД		
				201.00.000-14		
				ТУ36-1508-75	2	1.81кг
				УП1.02-06		
				Детали		
А4		1	УП1.02.01-06	Патрубок	1	
А4		2	УП1.02.02-06	Ребро	6	
А4		3	УП1.02.03-06	Кольцо	1	
				Прочие изделия		
		4		Фланец СТД		
				201.00.000-16		
				ТУ36-1508-75	2	2.94кг
				УП1.02-07		
				Детали		
А4		1	УП1.02.01-07	Патрубок	1	
А4		2	УП1.02.02-07	Ребро	6	
А4		3	УП1.02.03-07	Кольцо	1	
				Прочие изделия		
		4		Фланец СТД		
				201.00.000-17		

Подп. и дата | Инв. N дубл. | Взам. инв. N | Подп. и дата | Инв. N подл.

№ докум.	Подп.	Дата

УП1.02

Лист 3

Копировал: Иванова Формат А4

Формат	Зона	Поз.	Обозначение	Наименование	Кол.	Примечание
				ТУ36-1508-75	2	3,31кг
				УП1.02-08		
				Детали		
А4		1	УП1.02.01-08	Патрубок	1	
А4		2	УП1.02.02-05	Ребро	6	
А4		3	УП1.02.03-08	Кольцо	1	
				Прочие изделия		
		4		Фланец СТД		
				201.00.000-18		
				ТУ36-1508-75	2	3,74кг
				УП1.02-09		
				Детали		
А4		1	УП1.02.01-09	Патрубок	1	
А4		2	УП1.02.02-08	Ребро	8	
А4		3	УП1.02.03-09	Кольцо	1	
				Прочие изделия		
				Фланец СТД		
				201.00.000-20		
				ТУ36-1508-75	2	6,08кг
				УП1.02-10		
				Детали		
А4		1	УП1.02.01-10	Патрубок	1	
А4		2	УП1.02.02-09	Ребро	8	
А4		3	УП1.02.03-10	Кольцо	1	
				Прочие изделия		
		4		Фланец СТД		
				201.00.000-22		
				ТУ31-1508-75	3	8.58кг

Подп. и дата | Инв. N дубл. | Взам. инв. N | Подп. и дата | Инв. N подл.

Изм.	Лист	№ докум.	Подп.	Дата

УП1.02

Лист 4

Копировал: Иванова Формат А4

Рис.1

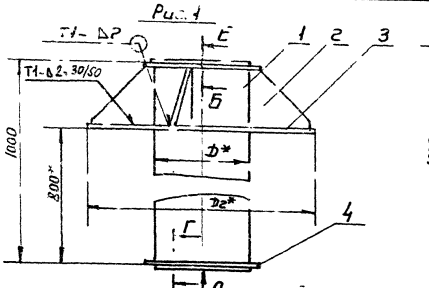

Рис.2

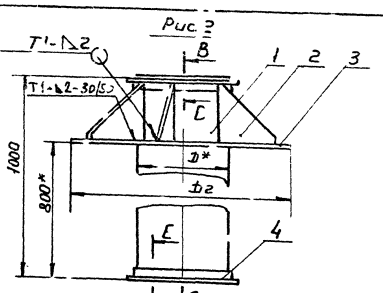

Вид А

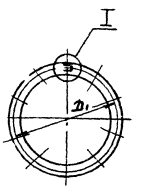

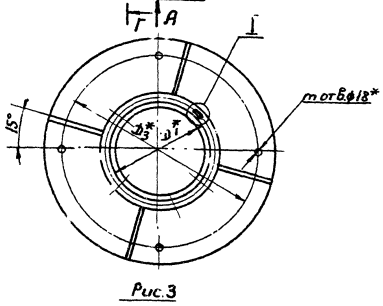

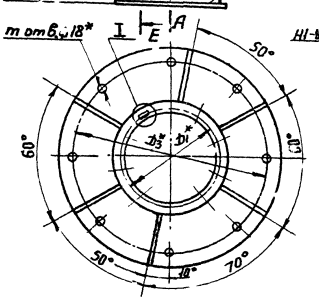

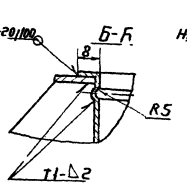

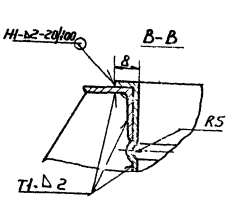

Рис.3

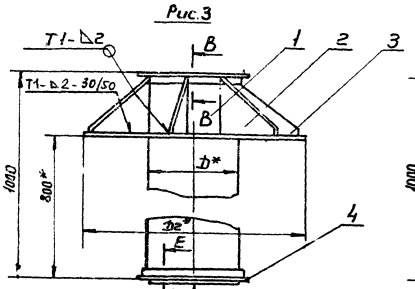

Рис.4

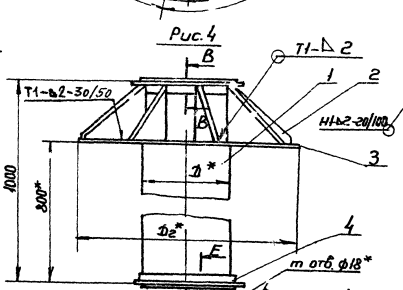

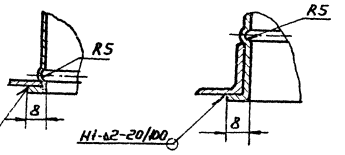

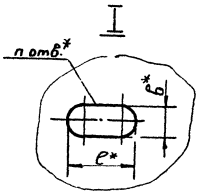

Размеры в мм

Обозначение	Рис.	D	D1	n	B×ℓ	D2	D3	m	Масса кг
УП1 02	1	200	230	6	7×10	540	472	4	19,93
-01		250	280						20,95
-02		315	345	8					22,28
-03	2	400	430	10		840	772	8	41,26
-04		450	480						41,68
-05		500	530						42,49
-06	3	630	660	12	10×16	1140	1072		65,29
-07		710	740						64,86
-08		800	830						64,39
-09	4	1000	1040	16	12×18	1340	1272		81,14
-10		1250	1295	18		1590	1522		96,73

1. Сварку производить по ГОСТ 14771-76
2. + ЈТ14; − ЈТ14; ± $\frac{IT}{2}$
3. * Размеры для справок

Изм.	Лист	N докум.	Подп.	Дата	УП1 02 СБ		
Разраб.		Денисова			Патрубок	Лит.	Масса	Масштаб
Пров.		Пронгкий			Сборочный чертеж			
Т. контр.		Фельдман				Лист	Листов 1	
Н. контр.		Пронгкий				НИИСС СССР		
Утв.		Гельфан				Госстроя Кишинева		

Копировал Кишинева

Формат А2

Инв.№ подл. | Подп. и дата | Взам.инв.№ | Инв.№ дубл. | Подп. и дата

Серия 1.904-1.5

УП1. 02. 01

12.5

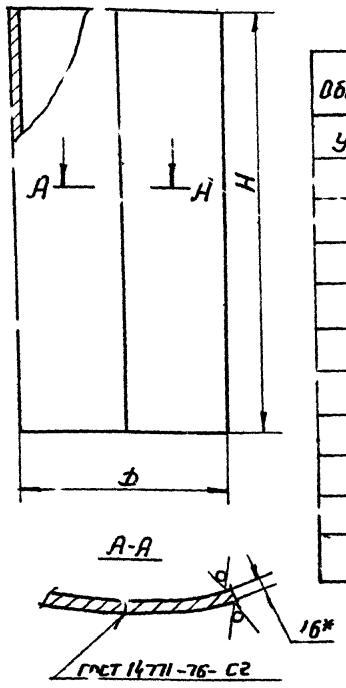

Размеры в мм

Обозначение	H	D	L	Масса, кг
УП1. 02.01	1016	200	623	7,95
-01		250	780	9,95
-02		315	984	12,56
-03		400	1250	15,95
-04		450	1407	17,35
-05		500	1554	19,83
-06		630	1973	25,18
-07		710	2224	28,38
-08		800	2506	31,98
-09		1000	3134	40,0
-10		1250	3919	43,63

1. – ЭТ14

2* Размер для справок
3. L – длина развернутой детали

Изм.	Лист	N докум.	Подп.	Дата
Разраб.		Денисова		
Пробер.		Пронский		
Т. контр		Щеглова		
Н. контр.		Пронский		
Утв.		Демьянов		

УП1. 02.01

Патрубок

Лит.	Масса	Масштаб
	См. табл.	—
Лист	Листов 1	

Лист 6-ПГ-0-1,6 ГОСТ 19903-74 / Р-Ст3 Кп ГОСТ 16523-70

МИСС СССР Главпромвентиляция ГПИ Проектпромвентиляция

Копировал Вешичкая Формат А4

УП1. 02. 02

12.5

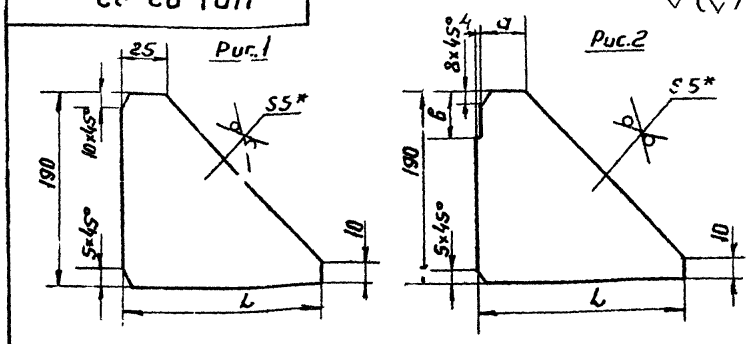

Размеры в мм

Обозначение	Рис	L	a	b	Масса, кг
УП1. 02- 02	1	135	—	—	0,78
-01		140			0,66
-02		107			0,54
-03	2	215	18	32	0,94
-04		190			0,84
-05		165			0,74
-06		250			1,08
-07		210			0,91
-08		165	23	37	0,78
-09		165	27	41	0,78
-10		165	31	45	0,78

1. $\pm \frac{t2}{2}$
2* Размер для справок

Взам. инв. N дубл. | Инв. N подл. | Подп. и дата

Изм	Лист	N докум.	Подп.	Дата
Разраб.		Денисова		
Пров.		Пронский		
Т. контр.		Щеглова		
Н. контр.		Пронский		
Утв.		Демьянов		

УП1. 02. 02

Ребро

Лит	Масса	Масштаб
	См. табл.	—
Лист	Листов 1	

Лист 6-ПН-5 ГОСТ 19903-74 / В Ст3 Кп ГОСТ 14637-79

МИСС СССР Главпромвентиляция ГПИ Проектпромвентиляция

Копировал Вешичкая Формат А4

УП1. 02. 03

12.5

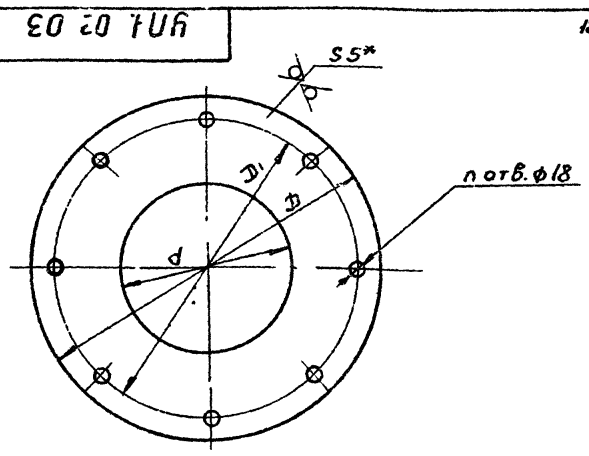

Размеры в мм

Обозначение	d	D	D1	n	Масса, кг
УП1. 02.03	200	540	472	4	7,76
-01	250				7,02
-02	315				5,9
-03	400	840	772	8	16,75
-04	450				15,43
-05	500				14,6
-06	630	1140	1072		27,75
-07	710				24,4
-08	800				20,25
-09	1000	1340	1272		24,3
-10	1250	1590	1522		29,7

1 + ЭТ14; – ЭТ14
2* Размер для справок

Взам. инв. N | Инв. N подл. | Подп. и дата

Изм	Лист	N докум.	Подп.	Дата
Разраб.		Денисова		
Пров		Пронский		
Т. контр.		Щеглова		
Н. контр.		Пронский		
Утв.		Демьянов		

УП1. 02.03

Кольцо

Лит	Масса	Масштаб
	См. таб л.	—
Лист	Листов 1	

Лист 6-ПН-0-5 ГОСТ 19903-74 / В Ст3 Кп ГОСТ 14637-79

МИСС СССР Главпромвентиляция ГПИ Проектпромвентиляция

Копировал Вешичкая Формат А4

УП1. 03. 01

12.5

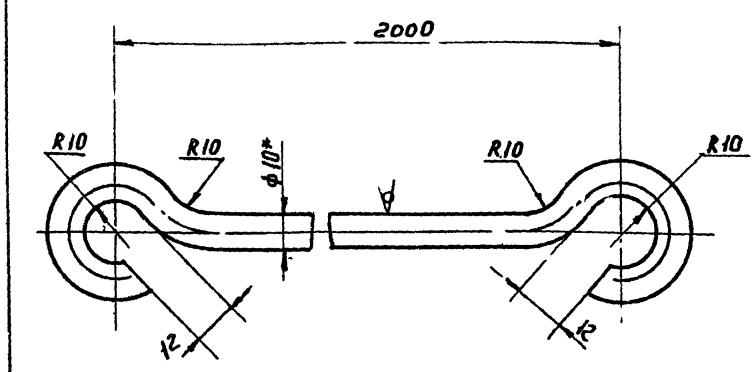

1. +ЭТ14; $\pm \frac{t2}{2}$
2. Длина развернутой детали – 2128мм
3. * Размер для справок

Взам. инв. N | Инв. N подл. | Подп. и дата

Изм	Лист	N докум	Подп	Дата
Раз. об.		Денисов.		
Пров.		Пронский		
Т. контр.		Щеглов.		
Н. контр.		Пронский		
Утв		Демьянов		

УП1. 03. 01

Тяга

Лит	Масса	Масш. об
	0,8	1:1
Лист	Листов 1	

Копировал Вешичкая Формат А4

Серия 5.904-41

Формат	Зона	Поз.	Обозначение	Наименование	Кол.	Примечание
				Документация		
А3			УП1.03	Сборочный чертеж		
				Детали		
А4		1	УП1.03.01	Тяга	15	
А4		2	УП1.03.02	Серьга	3	
А4		3	УП1.01.00.05	Шайба	3	
А4		4	УП1.03.03	Ухо	2	
				Стандартные изделия		
		5		Болт М12×3.5.36		
				ГОСТ 7798-70	2	
		6		Гайка М12.4		
				ГОСТ 5915-70	2	
		7		Талреп 20УУ-30		
				ОСТ 52314-79	3	
			Переменные	данные для исполнений		
				УП1.03		
В4		8	УП1.03.04	Полухомут	2	
				УП1.03-01		
А4		8	УП1.03.04-01	Полухомут	2	
				УП1.03-02		
А4		8	УП1.03.04-02	Полухомут	2	
				УП1.03-03		
А4		8	УП1.03.04-03	Полухомут	2	

Изм.	Лист	N докум.	Подп.	Дата
Разраб.	Денисова			
Пров.	Пронский			
Н. контр.	Пронский			
Утв.	Демьянов			

УП1.03

Хомут

Лит.	Лист	Листов
	1	2

ММСС СССР Главпромвентиляция ГПИ Проектпромвентиляция

Копировал: Иванова Формат А4

Формат	Зона	Поз.	Обозначение	Наименование	Кол.	Примечание
				УП1.03-04		
А4		8	УП1.03.04-04	Полухомут	2	
				УП1.03-05		
А4		8	УП1.03.04-05	Полухомут	2	
				УП1.03-06		
А4		8	УП1.03.04-06	Полухомут	2	
				УП1.03-07		
А4		8	УП1.03.04-07	Полухомут	2	
				УП1.03-08		
А4		8	УП1.03.04-08	Полухомут	2	
				УП1.03-09		
А4		8	УП1.03.04-09	Полухомут	2	
				УП1.03-10		
А4		8	УП1.03.04-10	Полухомут	2	

Изм.	Лист	N докум.	Подп.	Дата

УП1.03

Лист 2

Копировал: Иванова Формат А4

УП1.03 СБ

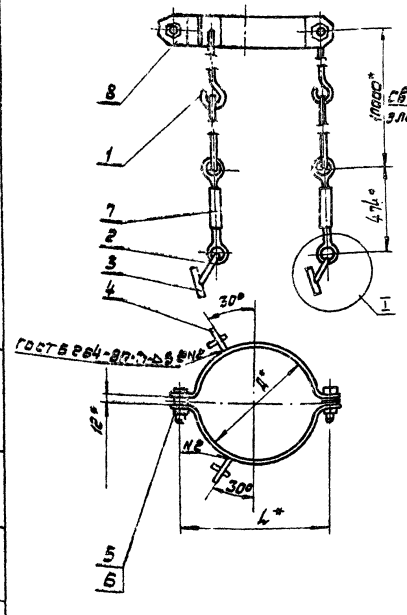

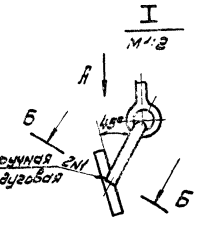

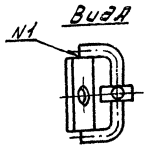

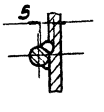

Размеры в мм

Обозначение	Д	L	Масса, кг
УП 1.03	200	250	7.1
-01	250	300	7.4
-02	315	365	7.8
-03	400	450	8.4
-04	450	500	8.7
-05	500	550	9.0
-06	630	680	9.8
-07	710	760	10.3
-08	800	850	10.8
-09	1000	1050	12.0
-10	1250	1300	13.6

1. Ушки тяг после установки подогнуть и заварить
2. $\pm \frac{t2}{2}$
3* Размеры для справок.

Изм.	Лист	N докум.	Подп.	Дата
Разраб.	Денисова			
Пров.	Пронский			
Н. контр.	Щеглова			
Гл. спец.	Демьянов			
Н. контр.	Пронский			
Утв.	Демьянов			

УП1.03 СБ

Хомут

Сборочный чертеж

Лит.	Масса	Масштаб
	см. табл	

Лист 1 Листов 2

ММСС СССР Главпромвентиляция ГПИ Проектпромвентиляция

Копировал: Иванова Формат А

Сверено

Серия 5.903-9.87

УП1.03.02

12.5

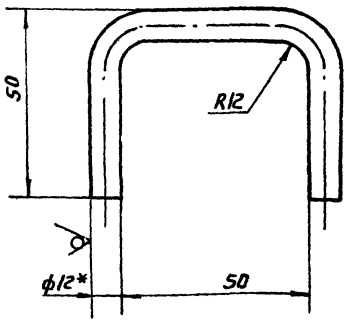

1. - JT14; $\pm \frac{t_2}{2}$

2. Длина развернутой детали - 135 мм

3. * Размер для справок

Изм.	Лист	N докум.	Подп.	Дата	
Разраб.		Денисова			
Пров.		Пронский			
Т.контр.		Щеглова			
Н.контр.		Пронский			
Утв.		Демьянов			

УП1.03.02

Серьга

Лит	Масса	Масштаб
	0,055	1:1

Лист | Листов 1

Круг 12-В ГОСТ 2590-71 / Ст3 Кп ГОСТ 535-79

ММСС СССР Главпромвентиляция ГПИ Проектпромвентиляция

Копировал Вешицкая Формат А4

Инв.N подл. | Подп. и дата | Взам. инв.N | Инв.N дубл. | Подп. и дата

УП1.03.03

12.5

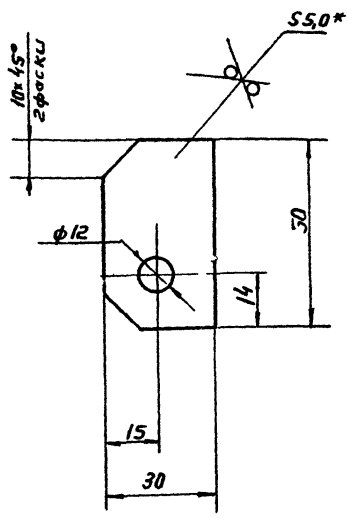

1. + JT14; - JT14; $\pm \frac{t_2}{2}$

2. * Размер для справок

Изм.	Лист	N докум.	Подп.	Дата	
Разраб.		Денисова			
Пров.		Пронский			
Т.контр.		Щеглова			
Н.контр.		Пронский			
Утв.		Демьянов			

УП1.03.03

Ухо

Лит	Масса	Масштаб
	0,058	1:1

Лист | Листов 1

Лист Б-ПН-0-50 ГОСТ 19903-74 / В Ст3 Кп ГОСТ 14637-79

ММСС СССР Главпромвентиляция ГПИ Проектпромвентиляция

Копировал Вешицкая Формат А4

Инв.N подл. | Подп. и дата | Взам. инв.N | Инв.N дубл. | Подп. и дата

УП1.03.04

12.5

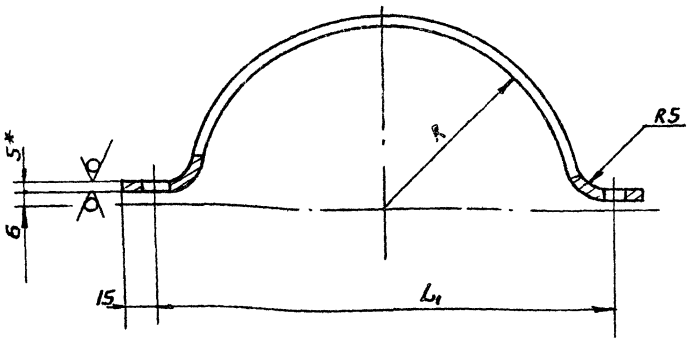

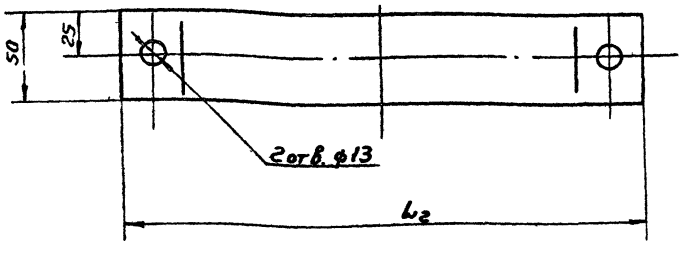

Размеры в мм

Обозначение	R	L_1	L_2	L	Масса, кг
УП1.03.04	100	250	280	375	0,74
-01	125	300	330	454	0,89
-02	157,5	365	395	556	1,09
-03	201	450	480	688	1,35
-04	225	500	530	766	1,5
-05	250	550	580	845	1,66
-06	315	680	710	1048	2,06
-07	355	760	790	1175	2,31
-08	401	850	880	1315	2,58
-09	500	1050	1080	1625	3,19
-10	625	1300	1330	2020	3,97

1. + JT14; - JT14; $\pm \frac{t_2}{2}$

2. * Размер для справок

3. L - длина развернутой детали

Изм.	Лист	N док.	Подп.	Дата	
Разраб.		Денисова			
Пров.		Пронский			
Т.контр.		Щеглова			
Н.контр.		Пронский			
Утв.		Демьянов			

УП1.03.04

Полухомут

Лит	Масса	Масштаб
	См. табл.	—

Лист | Листов 1

Инв.N подл. | Подп. и дата | Взам. инв.N | Инв.N дубл. | Подп. и дата

Серия 5.904-45

Формат	Зона	Поз.	Обозначение	Наименование	Кол.	Примечание
				Документация		
А2			УП2 СБ	Сборочный чертеж		
А4			УП. ТУ	Технические условия		
				Сборочные единицы		
А4		1	УП1.01	Кронштейн	3	
А4		2	УП2.03	Направляющая	1	
				Детали		
А4		8	УП2.00.01	Планка	2	
А4		9	УП2.00.02	Планка	2	
А4		10	УП2.00.03	Прокладка	1	
А4		11	УП2.00.04	Ось	2	
				Стандартные изделия		
		18		Винт М4×14		
				ГОСТ 11650-80	10	
			Переменные данные для исполнений			
				УП2		
				Сборочные единицы		
А4		3	УП2.01	Патрубок	1	
А4		4	УП1.03	Хомут	1	
А4		5	УП2.02	Клапан	1	

Подп. и дата | Инв. N дубл. | Взам. инв. N | Подп. и дата | Инв. N подл.

Изм.	Лист	N докум.	Подп.	Дата
Разраб.	Щеглова			
Пров.	Пронский			
Н. контр.	Пронский			
Утв.	Демьянов			

УП2

Узел прохода

Лит.	Лист	Листов
	1	20

ММСС СССР Главпромвентиляция ГПИ Проектпромвентиляция

Копировал Вешицкая Формат А4

Формат	Зона	Поз.	Обозначение	Наименование	Кол.	Примечание
				Детали		
А4		6	УП1.00.01	Шайба	4	
А4		7	УП1.00.02	Прокладка	1	
А4		12	УП2.00.05	Прокладка	2	
А4		13	УП2.00.06	Полукольцо	2	
				Стандартные изделия		
		14		Болт М6×20.36		
				ГОСТ 7798-70	6	
		15		Гайка М6.4		
				ГОСТ 5915-70	6	
		16		Гайка М12.4		
				ГОСТ 5915-70	4	
		17		Шайба 6		
				ГОСТ 11371-78	6	
				Материалы		
		19		Плита минерало-		
				ватная ПМ75		
				1000×500×60 ГОСТ 9573-82	2,2 кг	
				УП2-01		
				Сборочные единицы		
А4		3	УП2.01-01	Патрубок	1	
А4		4	УП1.03-01	Хомут	1	
А4		5	УП2.02-01	Клапан	1	
				Детали		
А4		6	УП1.00.01	Шайба	4	

Подп. и дата | Инв. N дубл. | Взам. инв. N | Подп. и дата | Инв. N подл.

Изм.	Лист	N докум.	Подп.	Дата

УП2

Лист 2

Копировал Вешицкая Формат А4

Формат	Зона	Поз.	Обозначение	Наименование	Кол.	Примечание
А4		7	УП1.00.02-01	Прокладка	1	
А4		12	УП2.00.05-01	Прокладка	2	
А4		13	УП2.00.06-01	Полукольцо	2	
				Стандартные изделия		
		14		Болт М6×20.36		
				ГОСТ 7798-70	6	
		15		Гайка М6.4		
				ГОСТ 5915-70	6	
		16		Гайка М12.4		
				ГОСТ 5915-70	4	
		17		Шайба 6		
				ГОСТ 11371-78	6	
				Материалы		
		19		Плита минерало-		
				ватная ПМ15		
				1000×50×60 ГОСТ 9573-82	2,2 кг	
				УП2-02		
				Сборочные единицы		
А4		3	УП2.01-02	Патрубок	1	
А4		4	УП1.03-02	Хомут	1	
А4		5	УП2.02-02	Клапан	1	
				Детали		
А4		6	УП1.00.01	Шайба	4	
А4		7	УП1.00.02-02	Прокладка	1	
А4		12	УП2.00.05-02	Прокладка	2	
А4		13	УП2.00.06-02	Полукольцо	2	

Подп. и дата | Инв. N дубл. | Взам. инв. N | Подп. и дата | Инв. N подл.

Изм.	Лист	N докум.	Подп.	Дата

УП2

3

Копировал Вешицкая Формат А4

Формат	Зона	Поз.	Обозначение	Наименование	Кол.	Примечание
				Стандартные изделия		
		14		Болт М6×20.36		
				ГОСТ 7798-70	8	
		15		Гайка М6.4		
				ГОСТ 5915-70	8	
		16		Гайка М12.4		
				ГОСТ 5915-70	4	
		17		Шайба 6		
				ГОСТ 11371-78	8	
				Материалы		
		19		Плита минерало-		
				ватная ПМ15		
				1000×500×60 ГОСТ 9573-82	2,2 кг	
				УП2-03		
				Сборочные единицы		
А4		3	УП2.01-03	Патрубок	1	
А4		4	УП1.03-03	Хомут	1	
А4		5	УП2.02-03	Клапан	1	
				Детали		
А4		6	УП1.00.01	Шайба	8	
А4		7	УП1.00.02-03	Прокладка	1	
А4		12	УП2.00.05-03	Прокладка	2	
А4		13	УП2.00.06-03	Полукольцо	2	
				Стандартные изделия		

Подп. и дата | Инв. N дубл. | Взам. инв. N | Подп. и дата | Инв. N подл.

Изм.	Лист	N докум.	Подп.	Дата

УП2

Лист 4

Копировал Вешицкая Формат А4

Серия 5.904-45

Формат	Зона	Поз.	Обозначение	Наименование	Кол.	Примечание
		14		Болт М6х20.36		
				ГОСТ 7798-70	10	
		15		Гайка М6.4		
				ГОСТ 5915-70	10	
		16		Гайка М12.4		
				ГОСТ 5915-70	8	
		17		Шайба 6		
				ГОСТ 11371-78	10	
				Материалы		
		19		Плита минераловатная ПМ75		
				1000х500х60 ГОСТ 9573-82	2,2	кг
				УП2-04		
				Сборочные единицы		
А4		3	УП2.01-04	Патрубок	1	
А4		4	УП1.03-04	Хомут	1	
А4		5	УП2.02-04	Клапан	1	
				Детали		
А4		6	УП1.00.01	Шайба	8	
А4		7	УП1.00.02-04	Прокладка	1	
А4		12	УП2.00.05-04	Прокладка	2	
А4		13	УП2.00.06-04	Полукольцо	2	
				Стандартные изделия		
		14		Болт М6х20.36		
				ГОСТ 7798-70	10	

Инв.№ подл. | Подп. и дата | Взам.инв.№ | Инв.№ дубл. | Подп. и дата

Изм. Лист N докум. Подп. Дата

УП2

Лист 5

Копировал Б2 — Формат А4

Формат	Зона	Поз.	Обозначение	Наименование	Кол.	Примечание
		15		Гайка М6.4		
				ГОСТ 5915-70	10	
		16		Гайка М12.4		
				ГОСТ 5915-70	8	
		17		Шайба 6		
				ГОСТ 11371-78	10	
				Материалы		
		19		Плита минераловатная ПМ75		
				1000х500х60 ГОСТ 9573-60	4,4	кг
				УП2-05		
				Сборочные единицы		
А4		3	УП2.01-05	Патрубок	1	
А4		4	УП1.03-05	Хомут	1	
А4		5	УП2.02-05	Клапан	1	
				Детали		
А4		6	УП1.00.01	Шайба	8	
А4		7	УП1.00.02-05	Прокладка	1	
А4		12	УП2.00.05-05	Прокладка	2	
А4		13	УП2.00.06-05	Полукольцо	2	
				Стандартные изделия		
		14		Болт М6х20.36		
				ГОСТ 7798-70	10	
		15		Гайка М6.4		
				ГОСТ 5915-70	10	

Инв.№ подл. | Подп. и дата | Взам.инв.№ | Инв.№ дубл. | Подп. и дата

Изм. Лист N докум. Подп. Дата

УП2

Лист 6

Копировал Б2 — Формат А4

Формат	Зона	Поз.	Обозначение	Наименование	Кол.	Примечание
		16		Гайка М12.4		
				ГОСТ 5915-70	8	
		17		Шайба 6		
				ГОСТ 11371-78	10	
				Материалы		
		19		Плита минераловатная ПМ75		
				1000х500х60 ГОСТ 9573-82	4,4	кг
				УП2-06		
				Сборочные единицы		
А4		3	УП2.01-06	Патрубок	1	
А4		4	УП1.03-06	Хомут	1	
А4		5	УП2.02-06	Клапан	1	
				Детали		
А4		6	УП1.00.01	Шайба	8	
А4		7	УП1.00.02-06	Прокладка	1	
А4		12	УП2.00.05-06	Прокладка	2	
А4		13	УП2.00.06-06	Полукольцо	2	
				Стандартные изделия		
		14		Болт М8х20.36		
				ГОСТ 7798-70	12	
		15		Гайка М8.4		
				ГОСТ 5915-70	12	
				Гайка М12.4		
				ГОСТ 5915-70	8	

Инв.№ подл. | Подп. и дата | Взам.инв.№ | Инв.№ дубл. | Подп. и дата

Изм. Лист N докум. Подп. Дата

УП2

Лист 7

Копировал Формат А4

Формат	Зона	Поз.	Обозначение	Наименование	Кол.	Примечание
		17		Шайба М8		
				ГОСТ 11371-78	12	
				Материалы		
		19		Плита минераловатная ПМ75		
				1000х500х60 ГОСТ 9573-82	4,4	кг
				УП2-07		
				Сборочные единицы		
А4		3	УП2.01-07	Патрубок	1	
А4		4	УП1.03-07	Хомут	1	
А4		5	УП2.02-07	Клапан	1	
				Детали		
А4		6	УП1.00.01	Шайба	8	
А4		7	УП1.00.02-07	Прокладка	1	
А4		12	УП2.00.05-07	Прокладка	2	
А4		13	УП2.00.06-07	Полукольцо	2	
				Стандартные изделия		
		14		Болт М8х20.36		
				ГОСТ 7798-70	12	
		15		Гайка М8.4		
				ГОСТ 5915-70	12	
		16		Гайка М12.4		
				ГОСТ 5915-70	8	
		17		Шайба 8		
				ГОСТ 11371-78	12	
				Материалы		

Инв.№ подл. | Подп. и дата | Взам.инв.№ | Инв.№ дубл. | Подп. и дата

Изм. Лист N докум. Подп. Дата

УП2

Лист 8

Копировал Формат А4

Серия 5.904-1.85

Формат	Зона	Поз.	Обозначение	Наименование	Кол.	Примечание
		19		Плита минераловатная ПМ75		
				1000×500×60 ГОСТ 9573-82	4,4	кг
				УП2-08		
				Сборочные единицы		
А4		3	УП2.01-08	Патрубок	1	
А4		4	УП1.03-08	Хомут	1	
А4		5	УП2.02-08	Клапан	1	
				Детали		
А4		6	УП1.00.01	Шайба	8	
А4		7	УП1.00.02-08	Прокладка	1	
А4		12	УП2.00.05-08	Прокладка	2	
А4		13	УП2.00.06-08	Полукольцо	2	
				Стандартные изделия		
		14		Болт М8×20.36		
				ГОСТ 7798-70	12	
		15		Гайка М8.4		
				ГОСТ 5915-70	12	
		16		Гайка М12.4		
				ГОСТ 5915-70	8	
		17		Шайба 8		
				ГОСТ 11371-78	12	
				Материалы		
		19		Плита минераловатная ПМ75		
				1000×500×60 ГОСТ 9573-82	4,4	кг
				УП2-09		

Инв.№ подл. | Подп. и дата | Взам. инв.№ | Инв.№ дубл. | Подп. и дата

Изм. Лист N докум. Подп. Дата

УП2

Лист 9

Копировал вешичкая Формат А4

Формат	Зона	Поз.	Обозначение	Наименование	Кол.	Примечание
				Сборочные единицы		
А4		3	УП2.01-09	Патрубок	1	
А4		4	УП1.03-09	Хомут	1	
А4		5	УП2.02-09	Клапан	1	
				Детали		
А4		6	УП1.00.01	Шайба	8	
А4		7	УП1.00.02-09	Прокладка	1	
А4		12	УП2.00.05-09	Прокладка	2	
А4		13	УП2.00.06-09	Полукольцо	2	
				Стандартные изделия		
		14		Болт М8×20.36		
				ГОСТ 7798-70	16	
		15		Гайка М8.4		
				ГОСТ 5915-70	16	
		16		Гайка М12.4		
				ГОСТ 5915-70	8	
		17		Шайба 8		
				ГОСТ 11371-78	16	
				Материалы		
		19		Плита минераловатная ПМ75		
				1000×500×60 ГОСТ 9573-82	6,6	кг
				УП2-10		
				Сборочные единицы		
А4		3	УП2.01-10	Патрубок	1	
А4		4	УП1.03-10	Хомут	1	
А4		5	УП2.02-10	Клапан	1	
				Детали		
А4		6	УП1.00.01	Шайба	8	

Инв.№ подл. | Подп. и дата | Взам. инв.№ | Инв.№ дубл. | Подп. и дата

Изм. Лист N докум. Подп. Дата

УП2

Лист 10

Копировал вешичкая Формат А4

Формат	Зона	Поз.	Обозначение	Наименование	Кол.	Примечание
А4		7	УП1.00.02-10	Прокладка	1	
А4		12	УП2.00.05-10	Прокладка	2	
А4		13	УП2.00.06-10	Полукольцо	2	
				Стандартные изделия		
		14		Болт М10×20.36		
				ГОСТ 7798-70	18	
		15		Гайка М10.4		
				ГОСТ 5915-70	18	
		16		Гайка М12.4		
				ГОСТ 5915-70	8	
		17		Шайба 8		
				ГОСТ 11371-78	18	
				Материалы		
		19		Плита минераловатная ПМ75		
				1000×500×60 ГОСТ 9573-82	6,6	кг
				УП2-11		
				Сборочные единицы		
А4		3	УП2.01	Патрубок	1	
А4		4	УП1.03	Хомут	1	
А4		5	УП2.02	Клапан	1	
				Детали		
А4		6	УП1.00.01	Шайба	4	
А4		7	УП1.00.02	Прокладка	1	
А4		12	УП2.00.05	Прокладка	2	
А4		13	УП2.00.06	Полукольцо	2	
				Стандартные изделия		
		14		ГОСТ М6×20.36		
				ГОСТ 7798-70	6	

Инв.№ подл. | Подп. и дата | Взам. инв.№ | Инв.№ дубл. | Подп. и дата

Изм. Лист N докум. Подп. Дата

УП2

Лист 11

Копировал вешичкая Формат А4

Формат	Зона	Поз.	Обозначение	Наименование	Кол.	Примечание
		15		Гайка М6.4		
				ГОСТ 5915-70	6	
		16		Гайка М12.4		
				ГОСТ 5915-70	4	
		17		Шайба 6		
				ГОСТ 11371-78	6	
				Материалы		
		19		Плита минераловатная ПМ75		
				1000×500×60 ГОСТ 9573-82	2,2	кг
				УП2-12		
				Сборочные единицы		
А4		3	УП2.01-01	Патрубок	1	
А4		4	УП1.03-01	Хомут	1	
А4		5	У.12.02-01	Клапан	1	
				Детали		
А4		6	УП1.00.01	Шайба	4	
А4		7	УП1.00.02-01	Прокладка	1	
А4		12	УП2.00.05-01	Прокладка	2	
А4		13	УП2.00.06-01	Полукольцо	2	
				Стандартные изделия		
		14		Болт М6×20.36		
				ГОСТ 7798-70	6	
		15		Гайка М6.4		
				ГОСТ 5915-70	6	
		16		Гайка М12.4		
				ГОСТ 5915-70	4	
		17		Шайба 6		
				ГОСТ 11371-78	6	

Инв.№ подл. | Подп. и дата | Взам. инв.№ | Инв.№ дубл. | Подп. и дата

Изм. Лист N докум. Подп. Дата

УП2

Лист 12

Копировал вешичкая Формат А4

Сверено: Кед

Серия 5.904-45

Формат	Зона	Поз.	Обозначение	Наименование	Кол.	Примечание
				Материалы		
		19		Плита минераловатная ПМ 75		
				1000×500×60 ГОСТ 9573-82	2,2 кг	
				УП2-13		
				Сборочные единицы		
А4		3	УП2. 01-02	Патрубок	1	
А4		4	УП1. 03-02	Хомут	1	
А4		5	УП2. 02-02	Клапан	1	
				Детали		
А4		6	УП1. 00. 01	Шайба	4	
А4		7	УП1. 00 02-02	Прокладка	1	
А4		12	УП2. 00 05-02	Прокладка	2	
А4		13	УП2. 00. 06-02	Полукольцо	2	
				Стандартные изделия		
		14		Болт М6×20.36		
				ГОСТ 7798-70	8	
		15		Гайка М6.4		
				ГОСТ 5915-70	8	
		16		Гайка М12.4		
				ГОСТ 5915-70	4	
		17		Шайба 6		
				ГОСТ 11371-78	8	
				Материалы		
		19		Плита минераловатная ПМ75		
				1000×500×60 ГОСТ 9573-82	2,2 кг	
				УП2-14		

Изм. Лист N докум. Подп. Дата

УП2

Лист 13

Копировал Вешичкая Формат А4

Формат	Зона	Поз.	Обозначение	Наименование	Кол.	Примечание
				Сборочные единицы		
А4		3	УП2. 01-03	Патрубок	1	
А4		4	УП1. 03-03	Хомут	1	
А4		5	УП2 02-03	Клапан	1	
				Детали		
А4		6	УП1 00 01	Шайба	8	
А4		7	УП1 00. 02-03	Прокладка	1	
А4		12	УП2. 00 05-03	Прокладка	2	
А4		13	УП2. 00 06-03	Полукольцо	2	
				Стандартные изделия		
		14		Болт М6×20.36		
				ГОСТ 7790-70	10	
		15		Гайка М6.4		
				ГОСТ 5915-70	10	
		16		Гайка М12.4		
				ГОСТ 5915-70	8	
		17		Шайба 6		
				ГОСТ 11371-78	10	
				Материалы		
		19		Плита минераловатная ПМ75		
				1000×500×60 ГОСТ 9573-82	4,4 кг	
				УП2-15		
				Сборочные единицы		
А4		3	УП2. 01-04	Патрубок	1	
А4		4	УП1. 03-04	Хомут	1	
А4		5	УП2. 02-04	Клапан	1	
				Детали		
А4		6	УП1. 00. 01	Шайба	8	

Изм. Лист N докум. Подп. Дата

УП2

Лист 14

Копировал Вешичкая Формат А4

Формат	Зона	Поз.	Обозначение	Наименование	Кол.	Примечание
А4		7	УП1. 00. 02-04	Прокладка	1	
А4		12	УП2. 00. 05-04	Прокладка	2	
А4		13	УП2. 00. 06-04	Полукольцо	2	
				Стандартные изделия		
		14		Болт М5×20.36		
				ГОСТ 7798-70	10	
		15		Гайка М6.4		
				ГОСТ 5915-70	10	
		16		Гайка М12.4		
				ГОСТ 5915-70	8	
		17		Шайба 6		
				ГОСТ 11371-78	10	
				Материалы		
		19		Плита минераловатная ПМ75		
				1000×500×60 ГОСТ 9573-82	4,4 кг	
				УП2-16		
				Сборочные единицы		
А4		3	УП2. 01-05	Патрубок	1	
А4		4	УП1. 03-05	Хомут	1	
А4		5	УП2. 02-05	Клапан	1	
				Детали		
А4		6	УП1. 00. 01	Шайба	8	
А4		7	УП1. 00. 02-05	Прокладка	1	
А4		12	УП2. 00. 05-05	Прокладка	2	
А4		13	УП2. 00. 06-05	Полукольцо	2	
				Стандартные изделия		
		14		Болт М6×20.36		
				ГОСТ 7798-70	10	

Изм. Лист N докум. Подп. Дата

УП2

Лист 15

Копировал Вешичкая Формат А4

Формат	Зона	Поз.	Обозначение	Наименование	Кол.	Примечание
		15		Гайка М6.4		
				ГОСТ 5915-70	10	
		16		Гайка М12.4		
				ГОСТ 5915-70	8	
		17		Шайба 6		
				ГОСТ 11371-78	10	
				Материалы		
		19		Плита минераловатная		
				1000×500×60 ГОСТ 9573-82	4,4 кг	
				УП2-17		
				Сборочные единицы		
А4		3	УП2. 01-06	Патрубок	1	
А4		4	УП1. 03-06	Хомут	1	
А4		5	УП2. 02-06	Клапан	1	
				Детали		
А4		6	УП1. 00. 01	Шайба	8	
А4		7	УП1 00. 02-06	Шайба	1	
А4		12	УП2. 00. 05-06	Прокладка	2	
А4		13	УП2. 00. 06-06	Полукольцо	2	
				Стандартные изделия		
		14		Болт М8×20.36		
				ГОСТ 7798-70	12	
		15		Гайка М8.4		
				ГОСТ 5915-70	12	
		16		Гайка М12.4		
				ГОСТ 5915-70	3	
		17		Шайба 8		
				ГОСТ 11371-78	12	

Изм. Лист N докум. Подп. Дата

УП2

Лист 16

Копировал Вешичкая Формат А4

Сверено: [illegible]

Формат	Поз.	Обозначение	Наименование	Кол.	Примечание
			Материалы		
	19		Плита минерало-ватная ПМ75 1000×500×60 ГОСТ 9573-82	4,4 кг	
			УП2-18		
			Сборочные единицы		
А4	3	УП2.01-07	Патрубок	1	
А4	4	УП1.03-07	Хомут	1	
А4	5	УП2.02-07	Клапан	1	
			Детали		
А4	6	УП1.00.01	Шайба	8	
А4	7	УП1.00.02-07	Прокладка	1	
А4	12	УП2.00.05-07	Прокладка	2	
А4	13	УП2.00.06-07	Полукольцо	2	
			Стандартные изделия		
	14		Болт М8×20.36 ГОСТ 7798-70	12	
	15		Гайка М8.4 ГОСТ 5915-70	12	
	16		Гайка М12.4 ГОСТ 5915-70	8	
	17		Шайба 8 ГОСТ 11371-78	12	
			Материалы		
	19		Плита минерало-ватная ПМ75 1000×500×60 ГОСТ 9573-82	4,4 кг	

Изм. Лист N докум. Подп. Дата

УП2

Лист 17

Копировал Вешицкая Формат А4

Формат	Поз.	Обозначение	Наименование	Кол.	Примечание
			УП2-19		
			Сборочные единицы		
А4	3	УП2.01-08	Патрубок	1	
А4	4	УП1.03-08	Хомут	1	
А4	5	УП2.02-08	Клапан	1	
			Детали		
А4	6	УП1.00.01	Шайба	8	
А4	7	УП1.00.02-08	Прокладка	1	
А4	12	УП2.00.05-08	Прокладка	2	
А4	13	УП2.00.06-08	Полукольцо	2	
			Стандартные изделия		
	14		Болт М8×20.36 ГОСТ 7798-70	12	
	15		Гайка М8.4 ГОСТ 5915-70	12	
	16		Гайка М12.4 ГОСТ 5915-70	8	
	17		Шайба 8 ГОСТ 11371-78	12	
			Материалы		
	19		Плита минерало-ватная ПМ75 1000×500×60 ГОСТ 9573-82	4,4 кг	
			УП2-20		
			Сборочные единицы		
А4	3	УП2.01-09	Патрубок	1	
А4	4	УП1.03-09	Хомут	1	
А4	5	УП2.02-09	Клапан	1	
			Детали		

Изм. Лист N докум. Подп. Дата

УП2

Лист 18

Копировал Вешицкая Формат А4

Формат	Поз.	Обозначение	Наименование	Кол.	Примечание
А4	6	УП1.00.01	Шайба	8	
А4	7	УП1.00.02-09	Прокладка	1	
А4	12	УП2.00.05-09	Прокладка	2	
А4	13	УП2.00.06-09	Полукольцо	2	
			Стандартные изделия		
	14		Болт М8×20.36 ГОСТ 7798-70	16	
			Гайка М8.4 ГОСТ 5915-70	16	
	16		Гайка М12.4 ГОСТ 5915-70	8	
	17		Шайба 8 ГОСТ 11371-78	16	
			Материалы		
	19		Плита минерало-ватная ПМ75 1000×500×60 ГОСТ 9573-82	6,6 кг	
			УП2-21		
			Сборочные единицы		
А4	3	УП2.01-10	Патрубок	1	
А4	4	УП1.03-10	Хомут	1	
А4	5	УП2.02-10	Клапан	1	
			Детали		
	6	УП1.00.01	Шайба	8	
	7	УП1.00.02-10	Прокладка	1	
	12	УП2.00.05-10	Прокладка	2	
	13	УП2.00.06-10	Полукольцо	2	
			Стандартные изделия		
	14		Болт М10×20.36		

Изм. Лист N докум. Подп. Дата

УП2

Лист 19

Копировал Вешицкая Формат А4

Формат	Поз.	Обозначение	Наименование	Кол.	Примечание
			ГОСТ 7798-10	18	
	15		Гайка М10.4 ГОСТ 5915-70	18	
	16		Гайка М12.4 ГОСТ 5915-70	8	
	17		Шайба 8 ГОСТ 11371-18	18	
			Материалы		
	19		Плита минерало-ватная ПМ75 1000×50×60 ГОСТ 9573-82	6,6 кг	

Изм. Лист N докум. Подп. Дата

УП2

Лист 20

Копировал Вешицкая Формат А4

Сверено: Ш

Рис.1

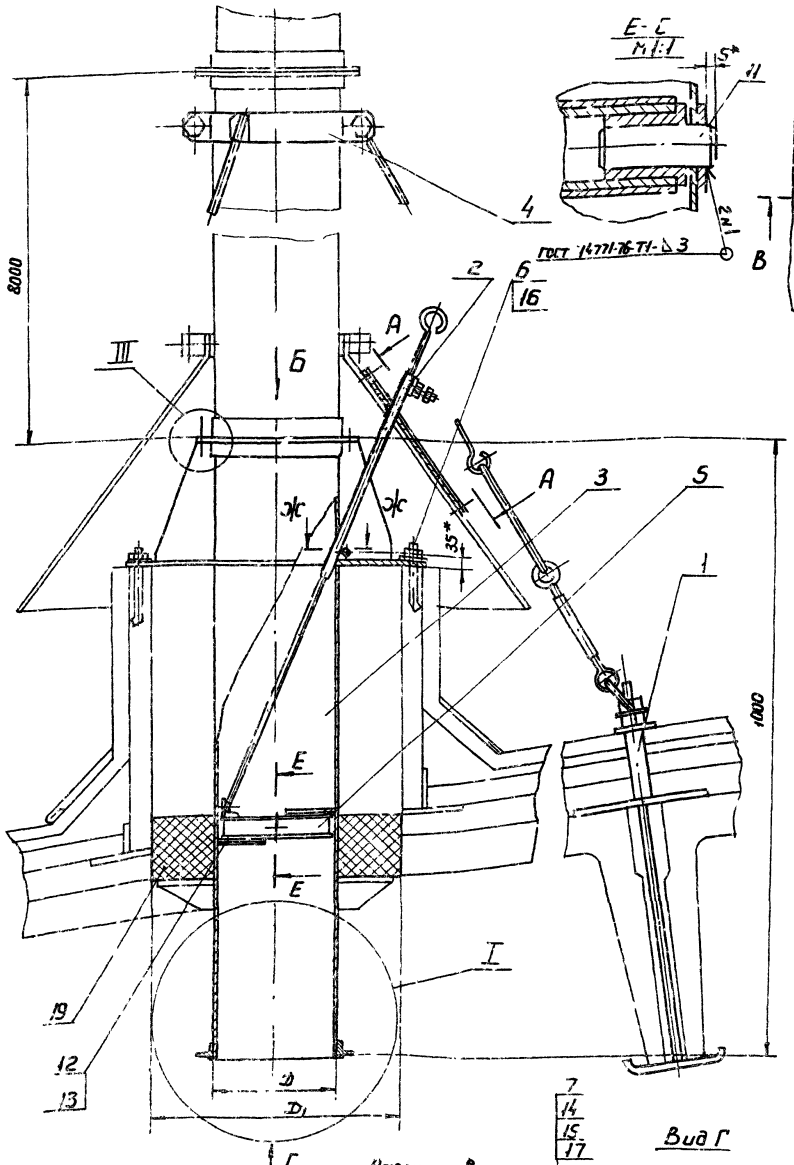

Рис.2

I остальное- см. рис.1

Размеры в мм

Обозначение	Рис.	D	D1	D2	a	б×e	Масса, кг
УП2	1	200	400	230	6	7×10	54.7
-01		250		280			56.6
-02		315		345	8		61.4
-03		400	700	430	10		83.2
-04		450		480			85.0
-05		500		530			87.1
-06		630	1000	660	12	10×16	114.5
-07		710		740			116.8
-08		800		830			119.8
-09		1000	1200	1040	16		148.8
-10		1250	1450	1295	18	12×18	175.8
-11	2	200	400	230	6	7×10	55.2
-12		250		280			57.2
-13		315		345	8		62.2
-14		400	700	430	10		84.3
-15		450		480			86.3
-16		500		530			88.6
-17		630	1000	660	12	10×16	116.3
-18		710		740			118.8
-19		800		830			122.0
-20		1000	1200	1040	16		151.6
-21		1250	1450	1295	18	12×18	179.3

1. $\pm \frac{t_2}{2}$
2. Размеры для справок, кроме указанных знаком *

Изм.	Лист	N докум.	Подп.	Дата
Разраб.		Щеглова		
Пров.		Пронк.рук		
Т.контр.		Деньгина		
Нач.отд.		Осадчий		
Н.контр.		Пронский		
Утв.		Обручников		

УП2 г.б

Узел прохода
Сборочный чертеж

Лит.	Масса	Масштаб
	Сл.	—
	Табл.	
Лист	Листов 1	

ММСС СССР
Гипрокоммунэнергомонтаж ГПИ Проектмонтажавтоматика

Копировал Решилкая Формат А2

Серия 5.904-45

Инв.№ подл. | Подп. и дата | Взам.инв.№

Сверено: Ил —

Поз.	Обозначение	Наименование	Кол.	Примечание
		Документация		
А4	УП2.01СБ	Сборочный чертеж		
		Детали		
А4	4 УП2.01.03	Шайба	2	
		Переменные данные для исполнений УП2.01		
		Детали		
А4	1 УП2.01.01	Патрубок	1	
А4	2 УП1.02.02	Ребро	4	
А4	3 УП1.02.03	Кольцо	1	
		Прочие изделия		
	6	Фланец СТД 201.00.000-06 ТУ36-1508-75	2	0.56кг
		УП2.01-01		
		Детали		
А4	1 УП2.01.01-01	Патрубок	1	
А4	2 УП1.02.02-01	Ребро	4	
А4	3 УП1.02.03-01	Кольцо	1	
		Прочие изделия		
	6	Фланец СТД 201.00.000-08 ТУ36-1508-75	2	0.67кг

УП2.01

Патрубок

Лит. | Листов 1 | 3

НИИХИММАШ г. Одинцово

Копировал: Иванова Формат А4

Поз.	Обозначение	Наименование	Кол.	Примечание
		УП2.01-02		
		Детали		
А4	1 УП2.01-02	Патрубок	1	
А4	2 УП1.02-02	Ребро	4	
А4	3 УП1.02-03	Кольцо	1	
		Прочие изделия		
	6	Фланец СТД 201.00.000-10 ТУ36-1508-75	2	0.83кг
		УП2.01-03		
		Детали		
А4	1 УП2.01.01-03	Патрубок	1	
А4	2 УП1.02.02-03	Ребро	6	
А4	3 УП1.02.03-03	Кольцо	1	
		Прочие изделия		
	6	Фланец СТД 201.00.000-12 ТУ36-1508-75	2	1.46кг
		УП2.01-04		
		Детали		
А4	1 УП2.01.01-04	Патрубок	1	
А4	2 УП1.02.02-04	Ребро	6	
А4	3 УП1.02.03-04	Кольцо	1	
		Прочие изделия		
	6	Фланец СТД 201.00.000-13 ТУ36-1508-75	2	1.62кг

УП2.01

Лист 2

Копировал: Иванова Формат А4

Поз.	Обозначение	Наименование	Кол.	Примечание
		УП2.01-05		
		Детали		
А4	1 УП2.01.01-05	Патрубок	1	
А4	2 УП1.02.02-05	Ребро	6	
А4	3 УП1.02.03-05	Кольцо	1	
		Прочие изделия		
	6	Фланец СТД 201.00.000-14 ТУ36-1508-75	2	1.81кг
		УП2.01-06		
		Детали		
А4	1 УП2.01.01-06	Патрубок	1	
А4	2 УП1.02.02-06	Ребро	6	
А4	3 УП1.02.03-06	Кольцо	1	
		Прочие изделия		
	6	Фланец СТД 201.00.000-16 ТУ36-1508-75	2	2.94кг
		УП2.01-07		
		Детали		
А4	1 УП2.01.01-07	Патрубок	1	
А4	2 УП1.02.02-07	Ребро	6	
А4	3 УП1.02.03-07	Кольцо	1	
		Прочие изделия		
	6	Фланец СТД 201.00.000-17 ТУ36-1508-75	2	3.31кг

УП2.01

Лист 3

Копировал: Иванова Формат А4

Поз.	Обозначение	Наименование	Кол.	Примечание
		УП2.01-08		
		Детали		
А4	1 УП2.01.01-08	Патрубок	1	
А4	2 УП1.02.02-08	Ребро	6	
А4	3 УП1.02.03-08	Кольцо	1	
		Прочие изделия		
	6	Фланец СТД 201.00.000-18 ТУ36-1508-75	2	3.74кг
		УП2.01-09		
		Детали		
А4	1 УП2.01.01-09	Патрубок	1	
А4	2 УП1.02.02-09	Ребро	8	
А4	3 УП1.02.03-09	Кольцо	1	
		Прочие изделия		
	6	Фланец СТД 201.00.000-20 ТУ36-1508-75	2	6.08кг
		УП2.01-10		
		Детали		
А4	1 УП2.01.01-10	Патрубок	1	
А4	2 УП1.02.02-10	Ребро	8	
А4	3 УП1.02.03-10	Кольцо	1	
		Прочие изделия		
	6	Фланец СТД 201.00.000-22		

УП2.01

Лист 4

Копировал: Иванова Формат А4

Формат	Зона	Поз.	Обозначение	Наименование	Кол.	Примечание
				ТУ 36-1503-75	2	8,58кг
				УП2-01-11		
				Детали		
АЧ		1	УП2.01.01	Патрубок	1	
АЧ		2	УП1.02.02	Ребро	4	
АЧ		3	УП1.02.03	Кольцо	1	
АЧ		5	УП2.01.02	Кольцо	1	
				Стандартные изделия		
		7		Муфта 15		
				ГОСТ 8966-75	1	
				Прочие изделия		
		6		Фланец СТД		
				201.00.000-06		
				ТУ36-1508-75	2	0,55кг
				УП2-01-12		
				Детали		
АЧ		1	УП2.01.01-01	Патрубок	1	
АЧ		2	УП1.02.02-01	Ребро	4	
АЧ		3	УП1.02.03-01	Кольцо	1	
АЧ		5	УП2.01.02-01	Кольцо	1	
				Стандартные изделия		
		7		Муфта 15		
				ГОСТ 8966-75	1	
				Прочие изделия		
		6		Фланец СТД		
				201.00.000-08		
				ТУ36-1508-75	2	0,67кг

Серия 5.20...

Подп. и дата | Инв. N дубл. | Взам. инв. N | Подп. и дата | Инв. N подл.

Изм. | Лист | N докум. | Подп. | Дата

УП2.01 Лист 5

Копировал Вешичкая Формат АЧ

Формат	Зона	Поз.	Обозначение	Наименование	Кол.	Примечание
				УП2.01-13		
				Детали		
АЧ		1	УП2.01.01-02	Патрубок	1	
АЧ		2	УП1.02.02-02	Ребро	4	
АЧ		3	УП1.02.03-02	Кольцо	1	
АЧ		5	УП2.01.02-02	Кольцо	1	
				Стандартные изделия		
		7		Муфта 15		
				ГОСТ 8966-75	1	
				Прочие изделия		
		6		Фланец СТД		
				201.00.000-10		
				ТУ36-1508-15	2	0,83кг
				УП2.01-14		
				Детали		
АЧ		1	УП2.01.01-03	Патрубок	1	
АЧ		2	УП1.02.02-03	Ребро	6	
АЧ		3	УП1.02.03-03	Кольцо	1	
АЧ		5	УП2.01.02-03	Кольцо	1	
				Стандартные изделия		
		7		Муфта 15		
				ГОСТ 8966-75	1	
				Прочие изделия		
		6		Фланец СТД		
				201.00.000-12		
				ТУ36-1508-75	2	1,46кг
				УП2.01-15		
				Детали		
АЧ		1	УП2.01.01-04	Патрубок	1	

Подп. и дата | Инв. N дубл. | Взам. инв. N | Подп. и дата | Инв. N подл.

Изм. | Лист | N докум. | Подп. | Дата

УП2.01 Лист 6

Копировал Вешичкая Формат АЧ

Формат	Зона	Поз.	Обозначение	Наименование	Кол.	Примечание
АЧ		2	УП1.02.02-04	Ребро	6	
АЧ		3	УП1.02.03-04	Кольцо	1	
АЧ		5	УП2.01.02-04	Кольцо	1	
				Стандартные изделия		
		7		Муфта 15		
				ГОСТ 8966-75	1	
				Прочие изделия		
		6		Фланец СТД		
				201.00.000-13		
				ТУ36-1508-75	2	1,63кг
				УП2.01-16		
				Детали		
		1	УП2.01.01-05	Патрубок	1	
		2	УП1.02.02-05	Ребро	6	
АЧ		3	УП1.02.03-05	Кольцо	1	
АЧ		5	УП2.01.02-05	Кольцо	1	
				Стандартные изделия		
		7		Муфта 15		
				ГОСТ 8966-75	1	
				Прочие изделия		
		6		Фланец СТД		
				201.00.000-14		
				ТУ36-1508-75	2	1,81кг
				УП2.01-17		
				Детали		
		1	УП2.01.01-06	Патрубок	1	
		2	УП1.02-02-06	Ребро	6	
		3	УП1.02.03-06	Кольцо	1	

Подп. и дата | Инв. N дубл. | Взам. инв. N | Подп. и дата | Инв. N подл.

N докум. | Подп. | Дата

УП2.01 Лист 7

Копировал Вешичкая Формат АЧ

Формат	Зона	Поз.	Обозначение	Наименование	Кол.	Примечание
АЧ		5	УП2.01.02-06	Кольцо	1	
				Стандартные изделия		
		7		Муфта 15		
				ГОСТ 8966-75	1	
				Прочие изделия		
		6		Фланец СТД		
				201.00.000-16		
				ТУ36-1508-75	2	2,94кг
				УП2.01-18		
				Детали		
АЧ		1	УП2.01.01-07	Патрубок	1	
АЧ		2	УП1.02.02-07	Ребро	6	
АЧ		3	УП1.02.03-07	Кольцо	1	
АЧ		5	УП2.01.02-07	Кольцо	1	
				Стандартные изделия		
		7		Муфта 15		
				ГОСТ 8966-75	1	
				Прочие изделия		
		6		Фланец СТД		
				201.00.000-18		
				ТУ36-1508-75	2	3,31кг
				УП2.01-19		
				Детали		
АЧ		1	УП2.01.01-08	Патрубок	1	
АЧ		2	УП1.02.02-08	Ребро	5	
АЧ		3	УП1.02.03-08	Кольцо	1	
АЧ		5	УП2.01.02-08	Кольцо	1	
				Стандартные изделия		

Подп. и дата | Инв. N дубл. | Взам. инв. N | Подп. и дата | Инв. N подл.

Изм. | Лист | N докум. | Подп. | Дата

УП2.01 Лист 8

Копировал Вешичкая Формат АЧ

Сверено

Формат	Зона	Поз.	Обозначение	Наименование	Кол.	Примечание
		7		Муфта 15		
				ГОСТ 8966-75	1	
				Прочие изделия		
		6		Фланец СТД		
				201.00.000-18		
				ТУ36-1508-75	2	3,74кг
				УП2.01-20		
				Детали		
А4		1	УП2.01.01-09	Патрубок	1	
А4		2	УП1.02.02-09	Ребро	8	
А4		3	УП1.02.03-09	Кольцо	1	
А4		5	УП2.01.02-09	Кольцо	1	
				Стандартные изделия		
		7		Муфта 15		
				ГОСТ 8966-75	1	
				Прочие изделия		
		6		Фланец СТД		
				201.00.000-20		
				ТУ36-1508-75	2	6,08кг
				УП2.01-21		
				Детали		
А4		1	УП2.01.01-10	Патрубок	1	
А4		2	УП1.02.02-10	Ребро	8	
А4		3	УП1.02.03-10	Кольцо	1	
А4		5	УП2.01.08-10	Кольцо	1	
				Стандартные изделия		
		7		Муфта 15	1	
				ГОСТ 8966-75	1	
				Прочие изделия		
		6		Фланец СТД 201.00.000-22		
				ТУ36-1508-75	2	8.58кг

Серия 5.904-45

Изм. | Лист | N докум. | Подп. | Дата

УП2.01 — Лист 9

Копировал Вешицкая — Формат А4

10.10-2ИА

$\sqrt[125]{}$ (√)

Размеры в мм

Обозначение	D	L	Масса, кг
УП2-01.01	200	623	7,91
-01	250	780	9,91
-02	315	984	12,52
-03	400	1250	15,91
-04	450	1407	17,91
-05	500	1554	19,79
-06	630	973	25,14
-07	710	2224	28,34
-08	800	2506	31,94
-09	1000	3134	39,96
-10	1250	3419	43,59

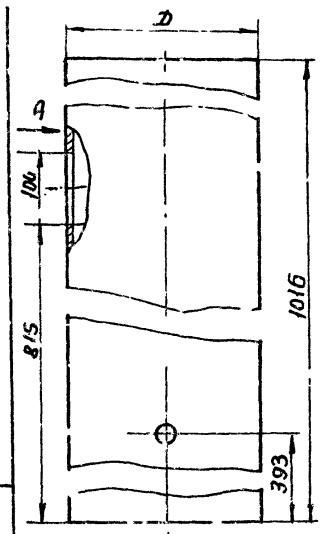

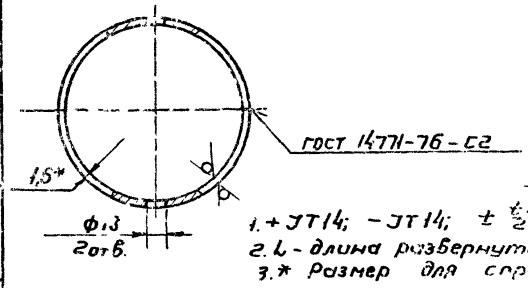

Вид А

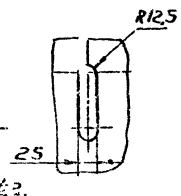

1. + JT14; − JT14; ± t/2
2. L - длина развернутой детали
3. * Размер для справок

УП2.01.01

Патрубок

Лист | Масса | Масштаб
См. табл. | —
Лист | Листов 1

Изм. | Лист | N докум. | Подп. | Дата
Разраб. Щеглова
Пров. Пронский
Т.контр. Демьянов
Н.контр. Пронский
Утв. Демьянов

Лист 5-ПН-0-1,6 ГОСТ 19903-74
Ст3 Кп ГОСТ 16523-70

МИСС СССР
Гипроспецвентиляция

Копировал Вешицкая — Формат А4

УП2.01 СБ

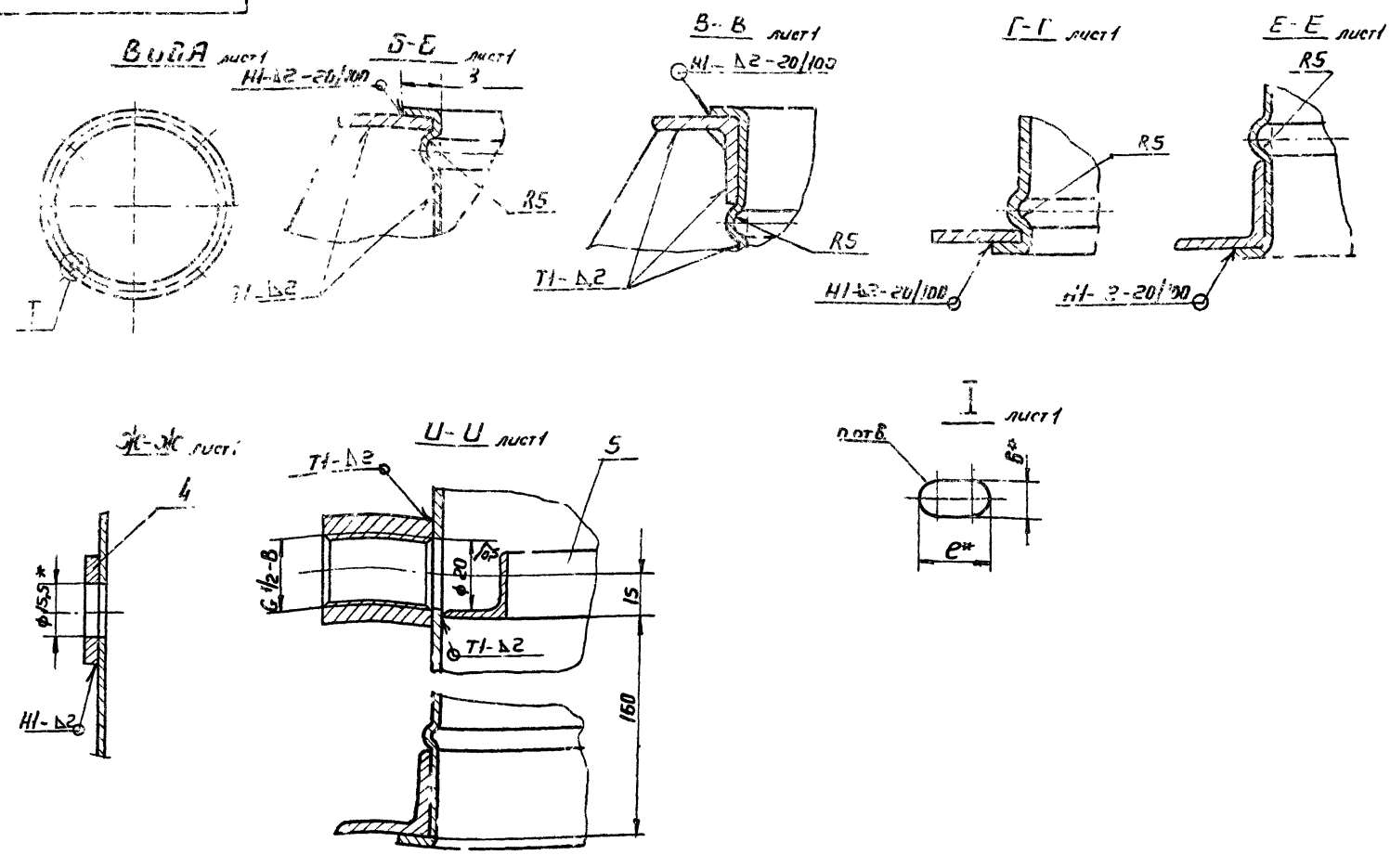

Изм. | Лист | N докум. | Подп. | Дата

УП2.01 СБ — Лист 2

Копировал Вешицкая — Формат А3

Свирено

Серия 5.900.11-4/3

Рис 1

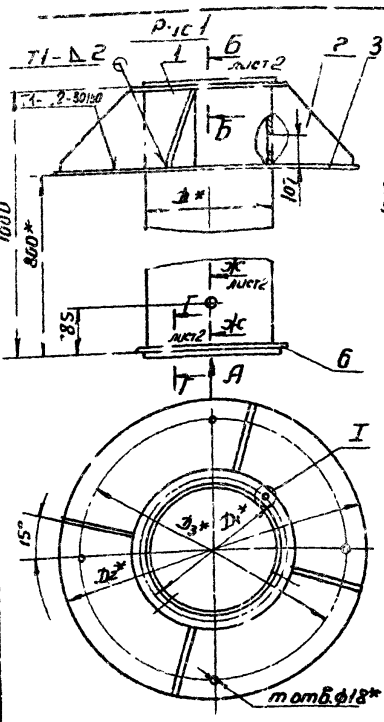

Рис 2

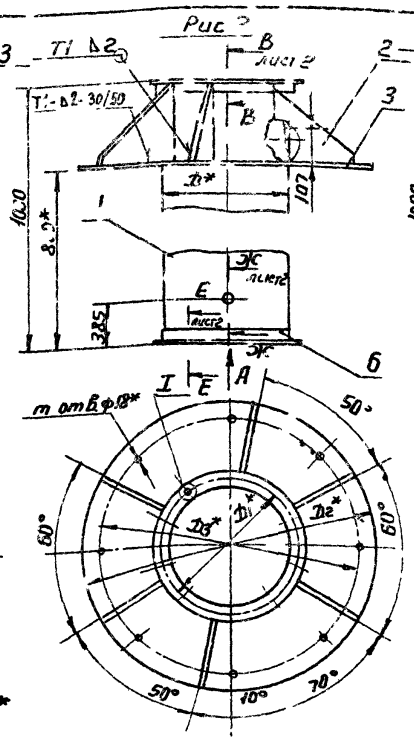

Рис 3

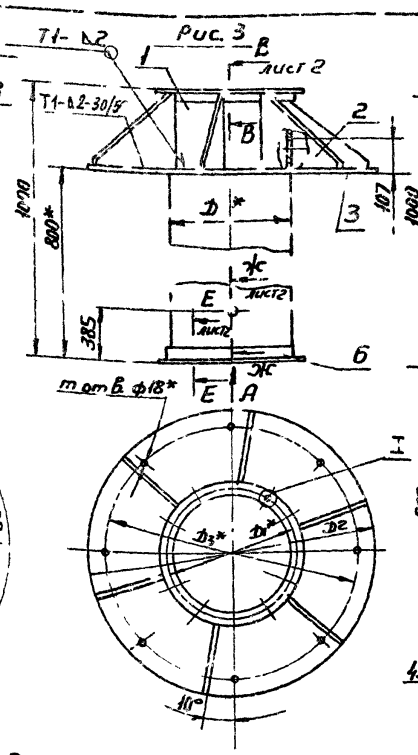

Рис 4

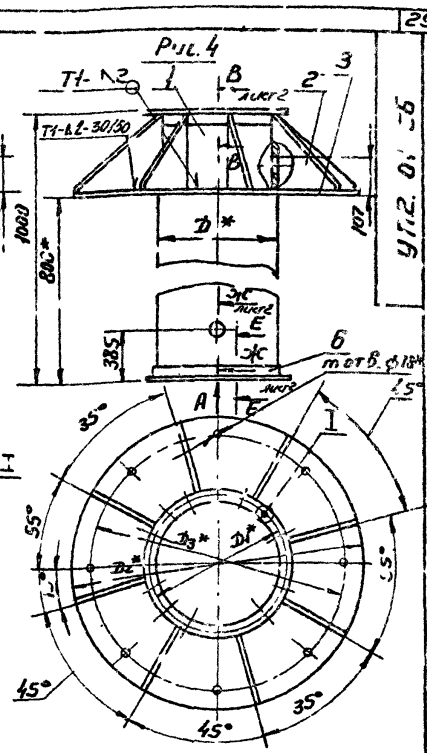

Рис 5

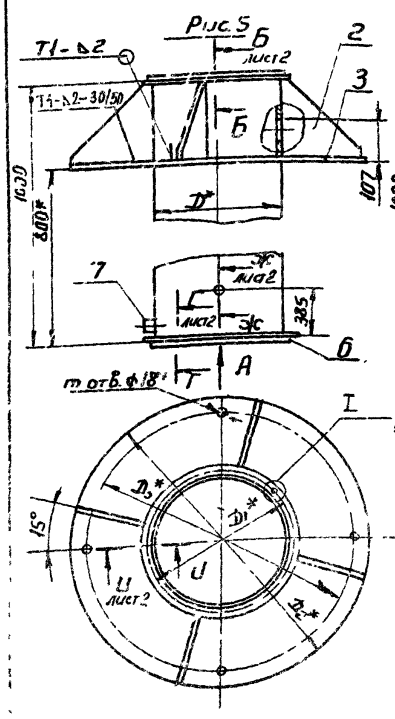

Рис 6

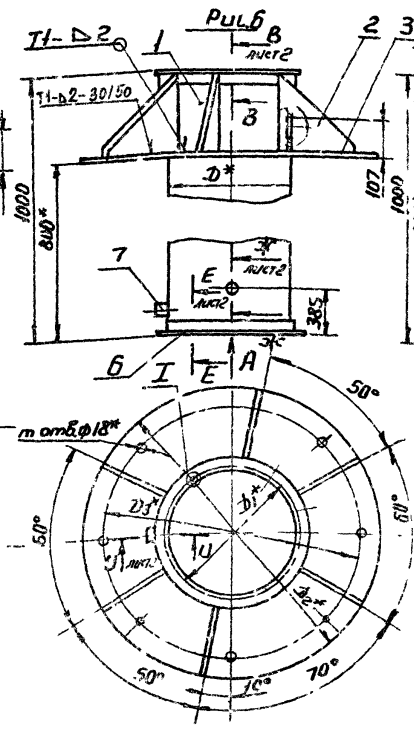

Рис 7

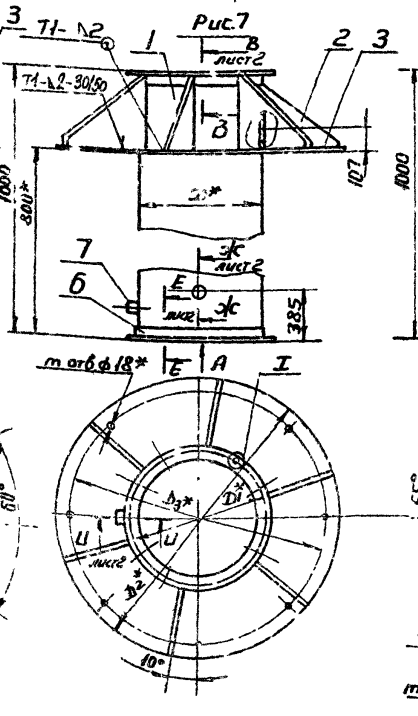

Рис 8

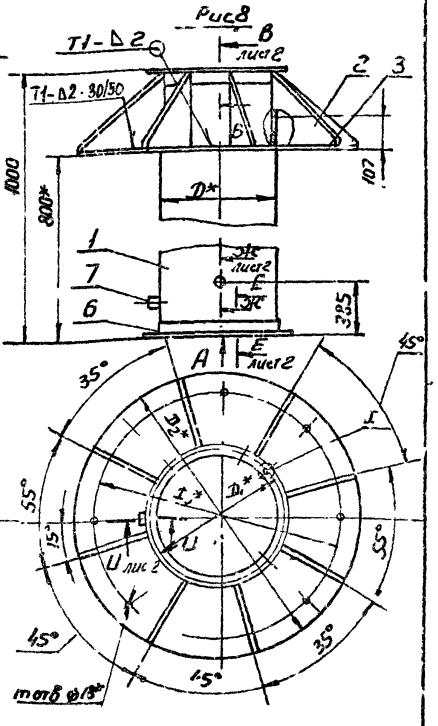

Размеры в мм

Обозначение	Рис.	D	D1	n	б×ℓ	D2	D3	m	Масса, кг
УПС. 01	1	200	230	6	7×10	540	472	4	19,94
-01		250	280						20,96
-02		315	345	8					22,29
-03	2	400	430	10		840	772	8	41,27
-04		450	480						41,69
-05		500	530						42,5
-06	3	630	660	12	10×16	1140	1072		65,5
-07		710	740						64,87
-08		800	830						64,4
-09	4	1000	1040	16		1340	1272		81,5
-10		1250	1295	18	12×18	1590	1522		96,74
-11	5	200	230	6	7×10	540	472	4	20,47
-12		250	280						21,63
-13		315	345	8					23,15
-14	6	400	430	10		840	772	8	42,36
-15		450	480						43,03
-16		500	530						43,98
-17	7	630	660	12	10×16	1140	1072		67,24
-18		710	740						66,83
-19		800	830						66,61
-20	8	1000	1040	16		1340	1272		83,92
-21		1250	1295	18	12×18	1590	1522		100,21

1. Сварку производить по ГОСТ 14771-76
2. $+JT14;\ -JT14;\ \pm\frac{t_2}{2}$
3. * Размеры для справок

УПС. 01 ГБ

Патрубок

Сборочный чертеж

Изм.	Лист	N докум.	Подп.	Дата
Разраб.		Щеглова		
Пров.		Прокопский		
Т.контр.		Деньгинов		
Н.контр.		Прокопский		
Утв.		Деньгинов		

Лит.	Масса	Масштаб
	Эт.	—
	табл.	

Лист 1 Листов 2

НИИС ГОССТРОЯ СССР

Гипроприборвентиляция

Патрубок Вешинский

Формат А2

Инв. № подл. | Подп. и дата | Взам. инв. №

Серия 5.904-4

Формат	Зона	Поз.	Обозначение	Наименование	Кол.	Примечание
				Документация		
СБ			УП2. 02 СБ	Сборочный чертеж		
				Сборочные единицы		
А4		2	УП2. 0202	Кольцо	1	
				Детали		
А4		4	УП2. 02. 001	Угольник	1	
А4		5	УП2. 02. 002	Втулка	2	
			Переменные данные для исполнений			
				УП2. 02		
				Сборочные единицы		
А4		1	УП2. 02. 01	Клапан	1	
				Детали		
А4		3	УП2. 02. 003	Тяга	1	
				УП2. 02-01		
				Сборочные единицы		
А4		1	УП2. 0201-01	Клапан	1	
				Детали		
А4		3	УП2. 02. 003	Тяга	1	
				УП2. 02-02		
				Сборочные единицы		

Подп. и дата | Взам. инв. N | Инв. N дубл. | Подп. и дата | Инв. N подл.

Изм.	Лист	N докум.	Подп.	Дата
Разраб.	Щеглова			
Пров.	Прочский			
Н. контр.	Прочский			
Утв.	Фельянов			

УП2. 02

Клапан

Лит | Лист 1 | Листов 3

МНСС СССР
Главпромвентиляция
ГПИ Проектпромвентиляция

Копировал Вешичкая Формат А4

Формат	Зона	Поз.	Обозначение	Наименование	Кол.	Примечание
А4		1	УП2. 02 01- 02	Клапан	1	
				Детали		
А4		3	УП2. 02. 00. 3	Тяга	1	
				УП2 02-03		
				Сборочные единицы		
А4		1	УП2. 02. 01-03	Клапан	1	
				Детали		
А4		3	УП2. 02. 003	Тяга	1	
				УП2. 02-04		
				Сборочные единицы		
А4		1	УП2. 02. 01-04	Клапан	1	
				Детали		
А4		3	УП2. 02. 003	Тяга	1	
				УП2. 02-05		
				Сборочные единицы		
А4		1	УП2 02. 01-05	Клапан	1	
				Детали		
А4		3	УП2. 02 003	Тяга	1	
				УП2 02-06		
				Сборочные единицы		
А4		1	УП2 02. 01-06	Клапан	1	
				Детали		

Взам. инв. N | Подп. и дата | Инв. N дубл. | Взам. инв. N | Подп. и дата

Изм.	Лист	N докум.	Подп.	Дата

УП2. 02

Копировал Вешичкая Формат А4

Формат	Зона	Поз.	Обозначение	Наименование	Кол.	Примечание
А4		3	УП2. 02. 003-01	Тяга	1	
				УП2. 02-07		
				Сборочные единицы		
А4		1	УП2 0201-07	Клапан	1	
				Детали		
А4		3	УП2 02. 003-01	Тяга	1	
				УП2 02-08		
				Сборочные единицы		
А4		1	УП2. 0201-08	Клапан	1	
				Детали		
А4		3	УП2. 02. 002-01	Тяга	1	
				УП2. 02-09		
				Сборочные единицы		
А4		1	УП2. 0201-09	Клапан	1	
				Детали		
А4		3	УП2. 02. 003-02	Тяга	1	
				УП2. 02-10		
				Сборочные единицы		
А4		1	УП2 0201-10	Клапан	1	
				Детали		
А4		3	УП2 02003-03	Тяга	1	

Подп. и дата | Взам. инв. N | Инв. N дубл. | Подп. и дата

Изм.	Лист	N докум.	Подп.	Дата

УП2 02

Лист 3

Копировал Вешичкая Формат А4

20 20 2ИА

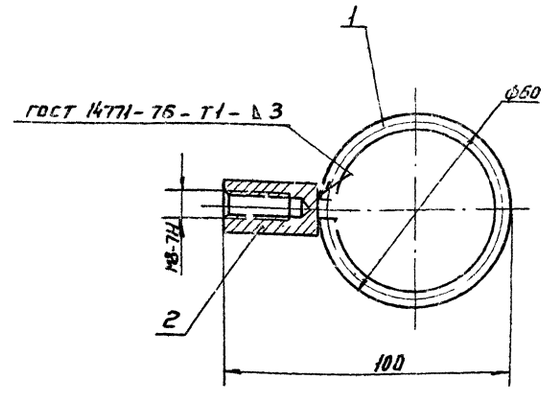

Размеры для спробок

Формат	Зона	Поз.	Обозначение	Наименование	Кол.	Прим.
				Детали		
А4		1	УП2. 02. 02.01	Кольцо	1	
А4		2	УП2. 02. 0202	Втулка	1	

Подп. и дата | Взам. инв. N | Инв. N дубл. | Подп. и дата

Изм.	Лист	N докум.	Подп.	Дата
Разраб.	Денисова			
Пров.	Прочский			
Акомпр	Фельянов			
Н. контр.	Прочский			
Утв.	Денисов			

УП2. 0202

Кольцо

Лит | Масса 0,11 | Масштаб 1:1

Листов 1

МНСС СССР
Главпромвентиляция
ГПИ Проектпромвентиляция

Копировал Формат А4

Сварочные

УП2. 02 СБ

Серия 5.904-45

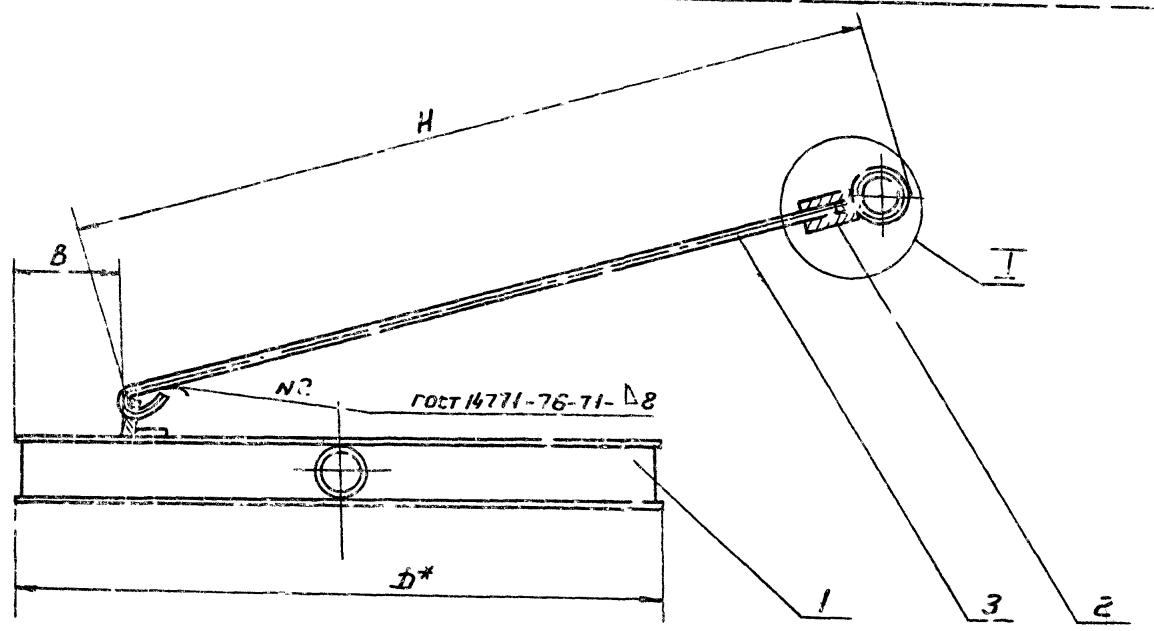

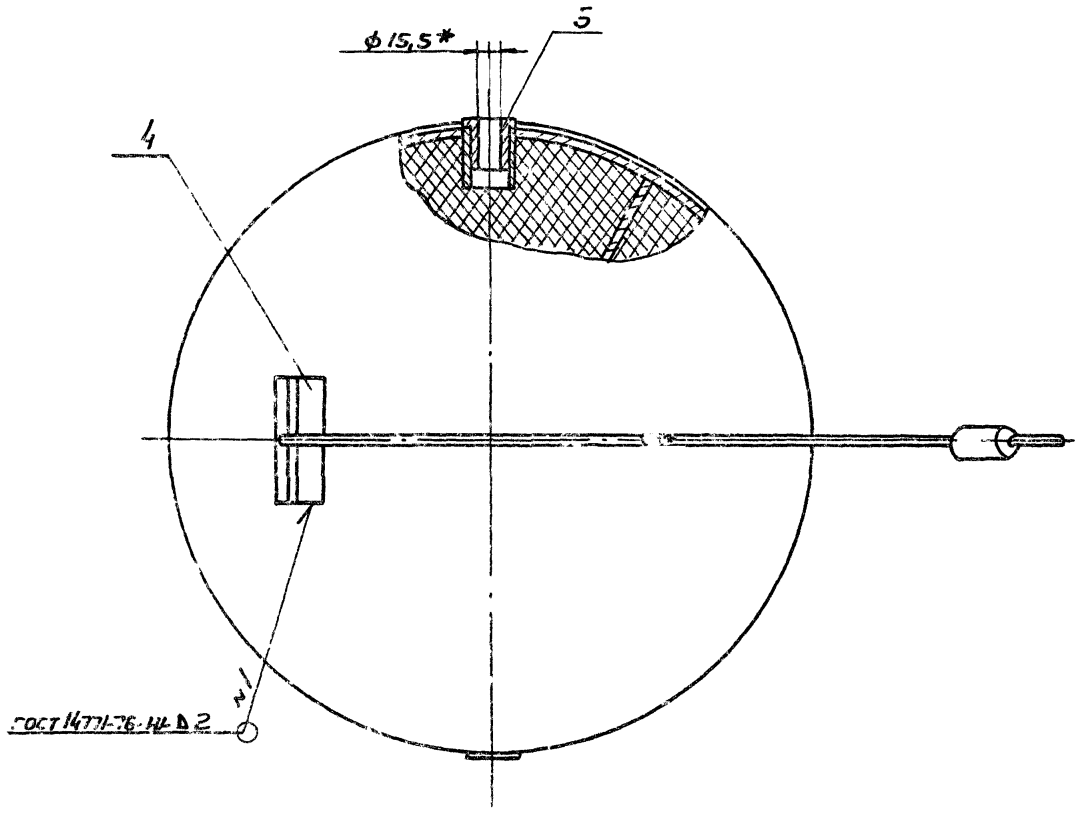

I
М1:1 повернуто

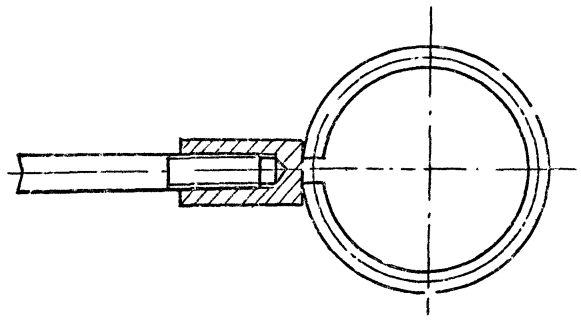

Размеры в мм

Обозначение	D	B	H	Масса, кг
УП2. 02	190	5	898	1,73
– 01	240	20		2,2
– 02	305	47,5		2,98
– 03	390	80		4,88
– 04	440	95		5,88
– 05	490	100		6,82
– 06	620	120	1038	10,13
– 07	700	170		12,47
– 08	790	200		15,29
– 09	990	250	1168	23,67
– 10	1240	315	1338	32,72

1. $\pm \frac{t_2}{2}$.
2. * Размеры для справок.

					УП2. 02 СБ			
Изм	Лист	N докум.	Подп.	Дата	Клапан Сборочный чертеж	Лит	Масса	Масштаб
Разраб.		Щегрова					См. табл.	—
Пров		Пронский				Лист	Листов 1	
Т. контр.		Демьянов				ММСС СССР Главпромвентиляция ГПИ Проектпромвентиляция		
Н. контр		Пронский						
Утв		Демьянов						

Копировал Вешицкая Формат А4

Сверено Щег

Серия 5.904-45

Формат	Зона	Поз.	Обозначение	Наименование	Кол.	Примечание
				Документация		
А2			УП2.02.01 ч.Б	Сборочный чертёж		
				Детали		
А4		1	УП2.02.01.01	Втулка	2	
				Переменные данные для исполнений		
				УП2.02.01		
				Детали		
А4		2	УП2.02.01.02	Диск	2	
А4		3	УП2.02.01.03	Обечайка	1	
				Материалы		
		4		Плита минераловатная ПМ75 ГОСТ 9573-82	0,05 кг	
				УП2.02.01-01		
				Детали		
А4		2	УП2.02.01.02-01	Диск	2	
А4		3	УП2.02.01.03-01	Обечайка	1	
				Материалы		
		4		Плита минераловатная ПМ75 ГОСТ 9573-82	0,07 кг	

Инв.№ подл. | Подп. и дата | Взам. инв.№ | Инв.№ дубл. | Подп. и дата

Изм.	Лист	N докум.	Подп.	Дата
Разраб.	Денисова			
Пров.	Пронский			
Н. контр.	Пронский			
Утв.	Демовнов			

УП2.02.01

Клапан

Лит.	Лист	Листов
	1	4

МИСС СССР. Госпромвентиляция ГПИ Проектпромвентиляция

Копировал Вешницкая Формат А4

32

Формат	Зона	Поз.	Обозначение	Наименование	Кол.	Примечание
				УП2.02.01-02		
				Детали		
А4		2	УП2.02.01-02	Диск	2	
А4		3	УП2.02.01 03-02	Обечайка	1	
				Материалы		
		4		Плита минераловат-ная ПМ75 ГОСТ 9573-82	0,1	кг
				УП2.02.01-03		
				Детали		
А4		2	УП2.02.01-02-03	Диск	2	
А4		3	УП2.02.01-03-03	Обечайка	1	
А4		4	УП2.02.01.04	Ребро	4	
				Материалы		
		5		Плита минераловат-ная ПМ75 ГОСТ 9573-82	0,21	кг
				УП2.02.01-04		
				Детали		
А4		2	УП2.02.01.02-04	Диск	2	
А4		3	УП2.02.01.03-04	Обечайка	1	
А4		4	УП2.02.01.04-01	Ребро	4	
				Материалы		
		5		Плита минераловатная ПМ75 ГОСТ 9573-82	0,24	кг
				УП2.02.01-05		
				Детали		
А4		2	УП2.02.01.02-06	Диск	2	
А4		3	УП2.02.01-03-06	Обечайка	1	

Инв.№ подл. | Подп. и дата | Взам. инв.№ | Инв.№ дубл. | Подп. и дата

Изм.	Лист	N докум.	Подп.	Дата

УП2.02.01

Копировал Вешницкая Формат А4

Формат	Зона	Поз.	Обозначение	Наименование	Кол.	Примечание
А4		4	УП2.02.01.04-02	Ребро	4	
				Материалы		
		5		Плита минераловат-ная ПМ75 ГОСТ 9573-82	0,3	кг
				УП2.02.01-06		
				Детали		
А4		2	УП2.02.01.02-06	Диск	2	
А4		3	УП2.02.01.03-06	Обечайка	1	
А4		4	УП2.02.01.04-03	Ребро	4	
				Материалы		
		5		Плита минераловатная ПМ75 ГОСТ 9573-82	0,48	кг
				УП2.02.01-07		
				Детали		
А4		2	УП2.02.01.02-07	Диск	2	
А4		3	УП2.02.01.03-07	Обечайка	1	
А4		4	УП2.02.01.04-04	Ребро	4	
				Материалы		
		5		Плита минераловат-ная ПМ-75 ГОСТ 9573-82	0,61	кг
				УП2.02.01-08		
				Детали		
		2	УП2.02.01.02-08	Диск	2	
		3	УП2.02.01.03-08	Обечайка	1	
		4	УП2.02.01.04-05	Ребро	4	
				Материалы		
		5		Плита минераловат-ная ПМ75 ГОСТ 9573-82	0,79	кг

Подп. и дата | Взам. инв.№ | Инв.№ дубл. | Подп. и дата | Инв.№ подл.

Изм.	Лист	N докум.	Подп.	Дата

УП2.02.01

Лист 3

Копировал Вешницкая Формат А4

Формат	Зона	Поз.	Обозначение	Наименование	Кол.	Примечание
				УП2.02.01-09		
				Детали		
А4		2	УП2.02.01.02-09	Диск	2	
А4		3	УП2.02.01.03-09	Обечайка	1	
А4		4	УП2.02.01.04-06	Ребро	6	
				Материалы		
		5		Плита минераловатная ПМ75 ГОСТ 9573-82	1,4	кг
				УП2.02.01-10		
				Детали		
А4		2	УП2.02.01.02-10	Диск	2	
А4		3	УП2.02.01.03-10	Обечайка	1	
А4		4	УП2.02.01.04-07	Ребро	6	
				Материалы		
				Плита минераловатная ПМ75 ГОСТ 9573-82	1,36	кг

Подп. и дата | Взам. инв.№ | Инв.№ дубл. | Подп. и дата | Инв.№ подл.

Изм.	Лист	N докум.	Подп.	Дата

УП2.02.01

Лист 4

Копировал Вешницкая Формат А3

Сверено: Ц

Серия 5.904-45

УП2.02.01-СБ

Рис.1

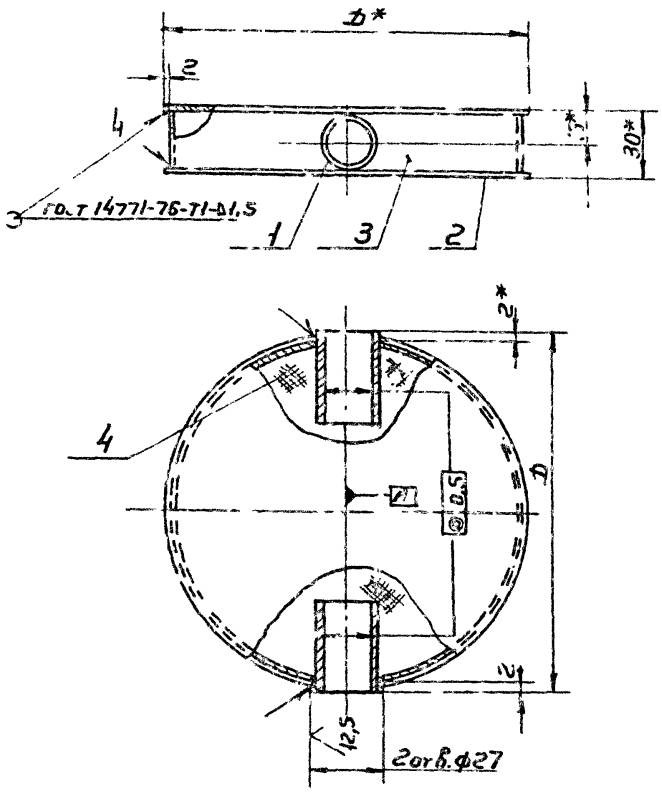

Рис.2

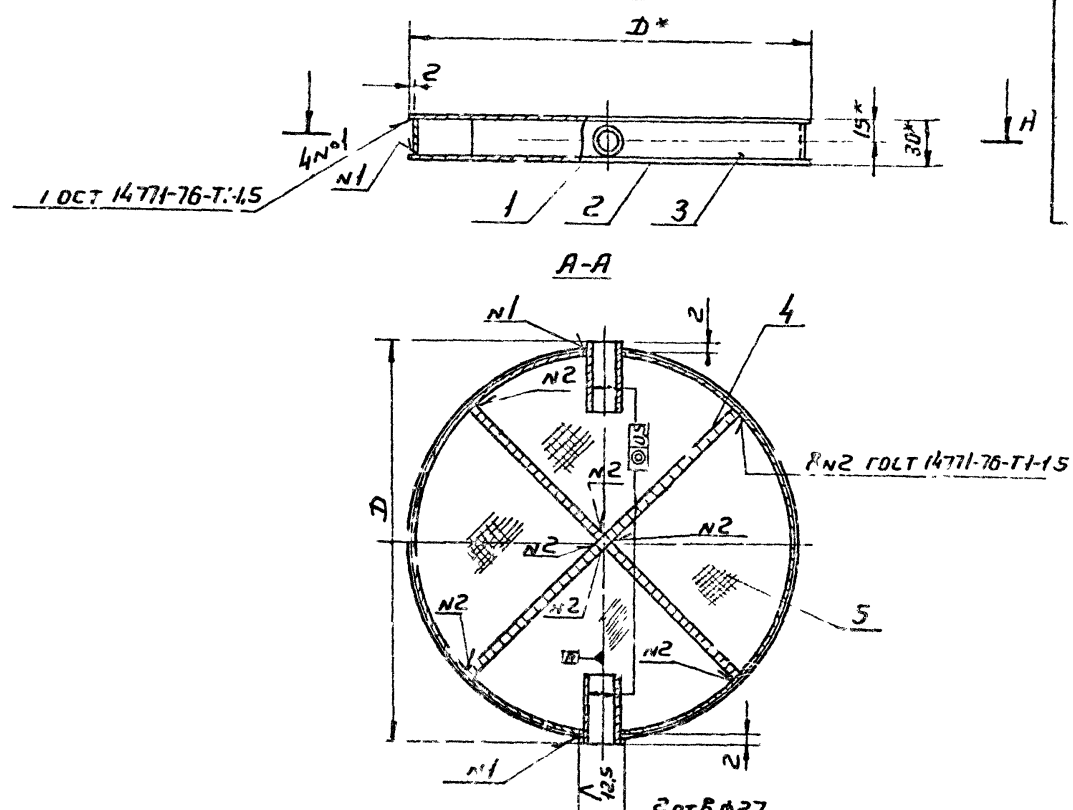

Рис.3

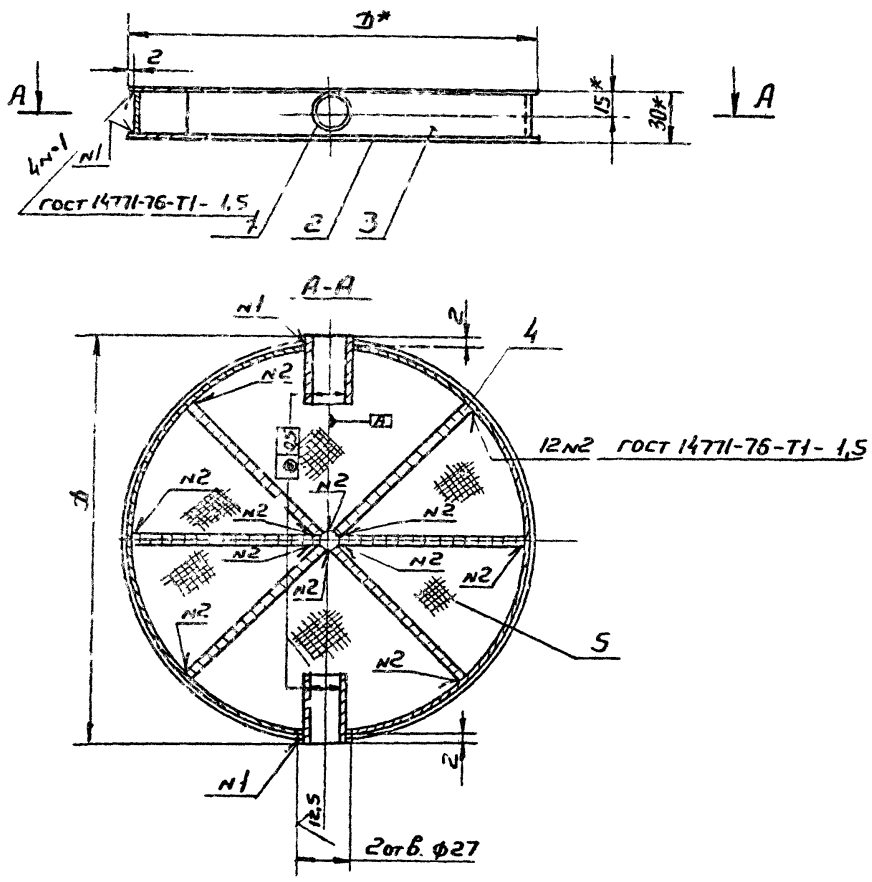

Обозначение	Рис	D, мм	Масса, кг
УП2.02.01	1	190	1,02
-01		240	1,49
-02		305	2,27
-03	2	390	4,17
-04		440	5,17
-05		490	6,11
-06		620	9,36
-07		700	11,7
-08		790	14,52
-09	3	990	22,85
-10		1240	34,84

1. - ЭТ14; $\pm \frac{t_2}{2}$

2.* Размеры для справок

3. По проекту ОВ клапан допускается изготавливать без утеплителя рис.1 поз.4 и рис.2 и 3 поз.5

					УП2.02.01 СБ			
Изм	Лист	N докум	Подп.	Дата	Клапан Сборочный чертеж	Лит	Масса	Масштаб
Разраб.		Денисова					См. табл.	—
Пров.		Пронский				Лист	Листов 1	
Н.контр		Щеглова				МЧСС	СССР	
Т.контр.		Пронский				Главпроцвентиляция		
Утв		Демьянов				ГПИ Проектпромвентиляция		

Копировал Вешицкая

Формат А4

Сверено:

Серия 5.904-45

УП2.02.01.02

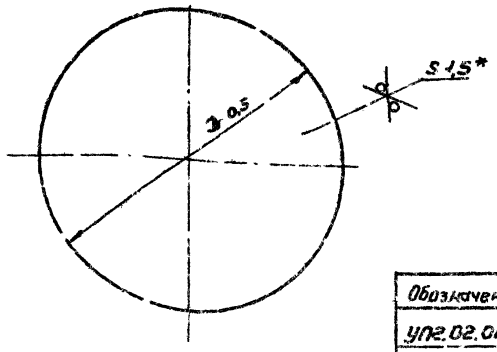

Обозначение	D, мм	Масса, кг
УП2.02.01.02	190	0,33
-01	240	0,53
-02	305	0,96
-03	390	4
-04	440	1,76
-05	490	2,2
-06	620	3,55
-07	700	4,55
-08	790	5,75
-09	990	3,05
-10	1240	14,2

* Размер для справок

УП2.02.01-02

Диск

Лит | Масса | Масштаб | Ст. табл. | —

Лист | Листов 1

Лист Б-ПН-0-4 ГОСТ 19903-74 / Ст3 кп ГОСТ 16523-70

МНСС СССР Главпромвентиляция ГПИ Проектпромвентиляция

Копировал Вешицкая | Формат А4

УП2.02.01.03

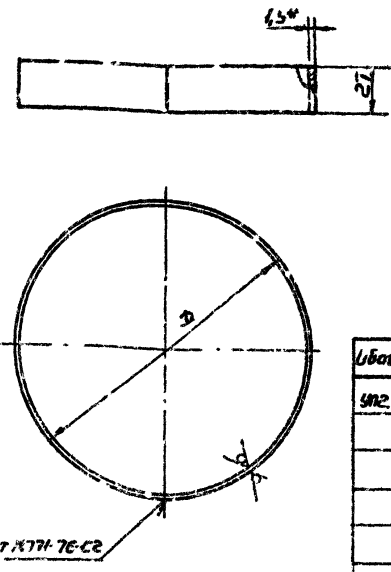

Размеры в мм

Обозначение	D	L	Масса, кг
УП2.02.01.03	186	578	0,18
-01	235	736	0,23
-02	301	940	0,3
-03	386	1204	0,38
-04	436	1364	0,43
-05	486	1521	0,48
-06	616	1929	0,61
-07	696	2181	0,69
-08	786	2464	0,78
-09	986	3092	0,98
-10	1236	3816	1,28

1. - ЭТ14
2. L - длина развернутой детали
3. * Размер для справок

УП2.02.01.03

Обечайка

Лит | Масса | Масштаб | Ст. табл. | —

Лист | Листов

Лист Б-ПН-0-15 ГОСТ 19903-74 / Ст3 кп ГОСТ 16523-70

МНСС СССР Главпромвентиляция ГПИ Проектпромвентиляция

Копировал Вешицкая | Формат А4

УП2.02.01.04

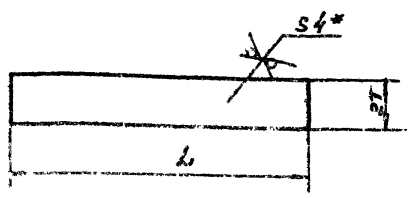

Обозначение	L, мм	Масса, кг
УП2.02.01.04	189	0,16
-01	214	0,18
-02	239	0,2
-03	304	0,26
-04	343	0,28
-05	376	0,33
-06	476	0,4
-07	611	0,58

1. - ЭТ14
2. Размер для справок

УП2.02.01.04

Ребро

Лит | Масса | Масштаб | Ст. табл. | —

Лист | Листов 1

Лист Б-ПН-0-4 ГОСТ 19903-74 / В Ст3 кп ГОСТ 14637-69

МНСС СССР Главпромвентиляция ГПИ Проектпромвентиляция

Копировал Вешицкая | Формат А4

УП2.02.01.01

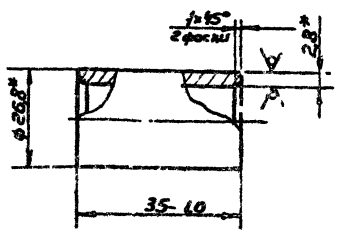

* Размеры для справок

УП2.02.01.01

Втулка

Лит | Масса | Масштаб | 0,055 | 1:1

Лист | Листов 1

Труба 20×2,8 ГОСТ 3262-75

МНСС СССР Главпромвентиляция ГПИ Проектпромвентиляция

Копировал Вешицкая | Формат А4

Сверено. Ил.

УП2.02.003

12.5

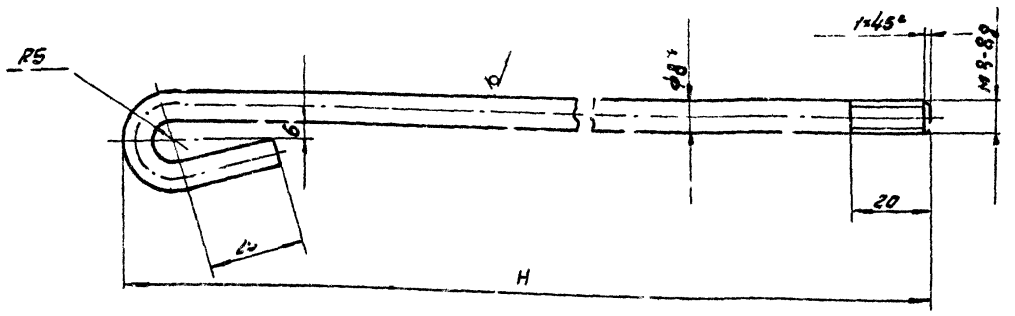

	H, мм	L, мм	Масса, кг
УП2.02.003	818	860	0.34
-01	958	1000	0,395
-02	1082	1130	0,446
-03	1258	1300	0,51

1. -УТ14; $\pm\frac{t2}{2}$
2. * Размер для справок
3. L-длина развернутой детали.

					УП2.02.003		
Изм.	Лист	№ докум.	Подп.	Дата	Тяга	Лит.	Масса: См. табл. / Масштаб: - -
Разраб.		Денисова				Лист	Листов 1
Пров.		Пронский					
Т. контр.		Демьянов					
Н. контр.		Пронский			Круг 8-В-ГОСТ2590-71 / Ст3 кп ГОСТ535-79	ММСС СССР Главпромвентиляция	
Утв.		Демьянов					

Копировал: Формат: А2

УП2.02.001

12.5

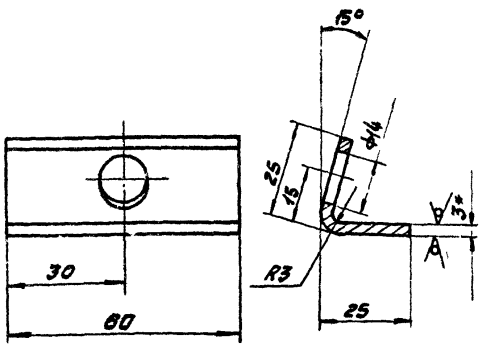

1. Длина развернутой детали 51мм
2. +УТ14; -УТ14; $\pm\frac{t2}{2}$
3. * Размер для справок

					УП2.02.001		
Изм.	Лист	№ докум.	Подп.	Дата	Угольник	Лит.	Масса: 0,08 / Масштаб: 1:1
Разраб.		Денисова				Лист	Листов 1
Пров.		Пронский					
Т. контр.		Демьянов					
Н. контр.		Пронский			Лист 6-ПН-0-3,0ГОСТ19903-74 / IV-Ст3кп ГОСТ16523-70	ММСС СССР Главпромвентиляция	
Утв.		Демьянов					

Копировал: Иванова Формат: А4

УП2.02.002

12.5

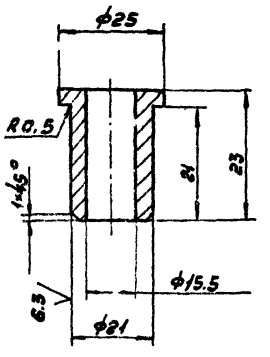

					УП2.02.002		
Изм.	Лист	№ докум.	Подп.	Дата	Втулка	Лит.	Масса: 0,07 / Масштаб: 1:1
Разраб.		Денисова				Лист	Листов 1
Пров.		Шеглова					
Т. контр.		Демьянов					
Н. контр.		Пронский			Ст3 ГОСТ1412-79	ММСС СССР Главпромвентиляция	
Утв.		Демьянов					

Копировал: Иванова Формат: А4

УП 2.00.01

50

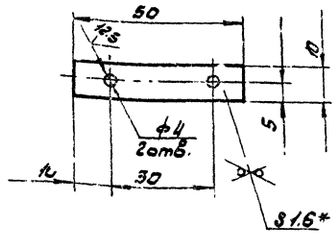

1. + УТ14; − УТ14; $\pm \frac{t2}{2}$

2.* Размер для справок.

Изм.	Лист	№ докум.	Подп.	Дата	УП 2.00.01	
Разраб.	Щеглова				Планка	Лит. / Масса 0.007 / Масштаб 1:1
Пров.	Пронский					Лист / Листов 1
Т. контр.	Демьянов					
Н. контр.	Пронский				Лист 6-ПН-0-1.6 ГОСТ 19903-74 / IV-Ст3кп ГОСТ 16523-70	ММСС СССР Главпромвентиляция ГПИ Проектпромвентиляция
Утв.	Демьянов					

Копировал: Иванова Формат: А4

УП 2.00.02

50

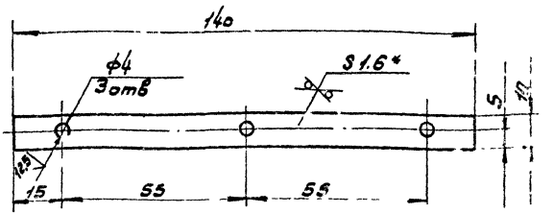

1. + УТ14; УТ14; $\pm \frac{t2}{2}$

2.* Размер для справок.

Изм.	Лист	№ докум.	Подп.	Дата	УП 2.00.02	
Разраб.	Щеглова				Планка	Лит. / Масса 0.02 / Масштаб 1:1
Пров.	Пронский					Лист / Листов 1
Т. контр.	Демьянов					
Н. контр.	Пронский				Лист 6-ПН-1.6 ГОСТ 19903-74 / IV-Ст3кп ГОСТ 16523-70	ММСС СССР Главпромвентиляция ГПИ Проектпромвентиляция
Утв.	Демьянов					

Копировал: Иванова Формат: А4

УП 2.00.03

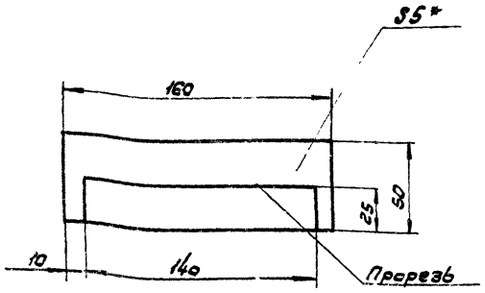

Изм.	Лист	№ докум.	Подп.	Дата	УП 2.00.03	
Разраб.	Щеглова				Прокладка	Лит. / Масса 0.03 / Масштаб 2:1
Пров.	Пронский					Лист / Листов 1
Т. контр.	Демьянов					
Н. контр.	Пронский				Пластина гудчатая техническая II гр-5 ТУ 38-105867-75	ММСС СССР Главпромвентиляция ГПИ Проектпромвентиляция
Утв.	Демьянов					

Копировал: Иванова Формат: А4

УП 2.00.04

12,5

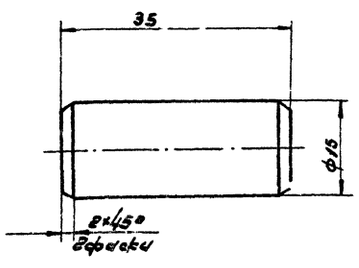

− УТ14; $\pm \frac{t2}{2}$

Изм.	Лист	№ докум.	Подп.	Дата	УП 2.00.04	
Разраб.	Щеглова				Ось	Лит. / Масса 0.048 / Масштаб 2:1
Пров.	Пронский					Лист / Листов 1
Т. контр.	Пронский					
Н. контр.	Пронский				Круг 17-В-ГОСТ 2590-71 / Ст3кп ГОСТ 535-79	ММСС СССР Главпромвентиляция ГПИ Проектпромвентиляция
Утв.	Демьянов					

Копировал: Иванова Формат: А4

Серия С.904 УС

Инв. № подл. | Подп. и дата | Взам. инв. № | Инв. № дубл. | Подп. и дата

Обозначение: [illegible]

УП2.00.05

Серия 5.904-45

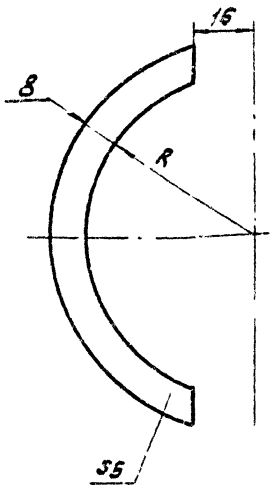

Обозначение	R, мм	Масса, кг
УП2.00.05	90	0,018
-01	115	0,024
-02	147,5	0,032
-03	190	0,042
-04	215	0,048
-05	240	0,054
-06	305	0,069
-07	345	0,078
-08	390	0,089
-09	490	0,112
-10	615	0,142

Инв.№подл. | Подп. и дата | Взам.инв.№ | Инв.№дубл. | Подп. и дата

Изм.	Лист	№ докум.	Подп.	Дата
Разраб.		Щеглова		
Пров.		Пронский		
Т.контр.		Демьянов		
Н.контр.		Пронский		
Утв.		Демьянов		

УП2.00.05

Прокладка

Лит.	Масса	Масштаб
	См. табл.	—
Лист	Листов 1	

Пластина 2 ГОСТ 19903-74 техническая II гр—S 7938-К15857-75

МИССС СССР Главпромвентиляция ГПИ Проектпромвентиляция

Копировал: Формат: А4

УП2.00.06

50 (√) √

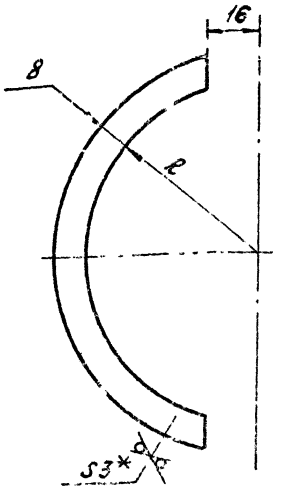

Обозначение	R, мм	Масса, кг
УП2.00.06	90	0,035
-01	115	0,047
08	147,5	0,103
-03	190	0,132
-04	215	0,147
-05	240	0,169
-06	305	0,213
-07	345	0,243
-08	390	0,280
-09	490	0,354
-10	615	0,443

1. -УТ14; ± t2/2

2. * Размер для справок

Инв.№подл. | Подп. и дата | Взам.инв.№ | Инв.№дубл. | Подп. и дата

Изм.	Лист	№ докум.	Подп.	Дата
Разраб.		Щеглова		
Пров.		Пронский		
Т.контр.		Демьянов		
Н.контр.		Пронский		
Утв.		Демьянов		

УП2.00.06

Полукольца

Лит.	Масса	Масштаб
	См. табл.	—
Лист 1	Листов 1	

Лист Б-ПН-0-3ГОСТ19903-74 N-Ст3кп ГОСТ16523-70

МИССС СССР Главпромвентиляция ГПИ Проектпромвентиляция

Копировал: Формат: А4

УП2.01.03

50 √ (√)

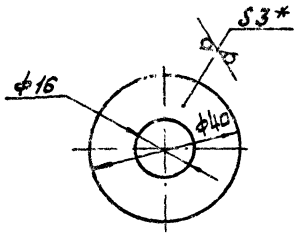

1. + УТ14; -УТ14; ± t2/2

2. * Размер для справок.

Инв.№подл. | Подп. и дата | Взам.инв.№ | Инв.№дубл. | Подп. и дата

Изм.	Лист	№ докум.	Подп.	Дата
Разраб.		Щеглова		
Пров.		Пронский		
Т.контр.		Демьянов		
Н.контр.		Пронский		
Утв.		Демьянов		

УП2.01.03

Шайба

Лит.	Масса	Масштаб
	0,025	1:1
Лист	Листов 1	

Лист Б-ПН-0-3ГОСТ19903-74 N-Ст3кп ГОСТ16523-70

МИССС СССР Главпромвентиляция ГПИ Проектпромвентиляция

Копировал: Формат: А4

Поз.	Обозначение	Наименование	Кол.	Примечание
		Документация		
А3	УП2.03СБ	Сборочный чертеж		
		Детали		
Д4	1 УП2.03.01	Бобышка	1	
Д4	2 УП2.03.02	Ось	1	
Б4	3 УП2.03.03	Направляющая		
		Труба 1,5х2,8 ГОСТ 8732-78		
		L=300-УТ14	1	0,98 кг
Б4	4 УП2.03.04	Петля		
		Труба ø21х2 ГОСТ 10170-76		
		L=2ℓ-УТ14	2	0,12 кг

Инв.№подл. | Подп. и дата | Взам.инв.№ | Инв.№дубл. | Подп. и дата

Изм.	Лист	№ докум.	Подп.	Дата
Разраб.		Щеглова		
Пров.		Пронский		
Н.контр.		Пронский		
Утв.		Демьянов		

УП2.03

Направляющая

Лит.	Масса	Масштаб
		1
Лист	Листов	

МИССС СССР Главпромвентиляция ГПИ Проектпромвентиляция

Копировал: Формат: А4

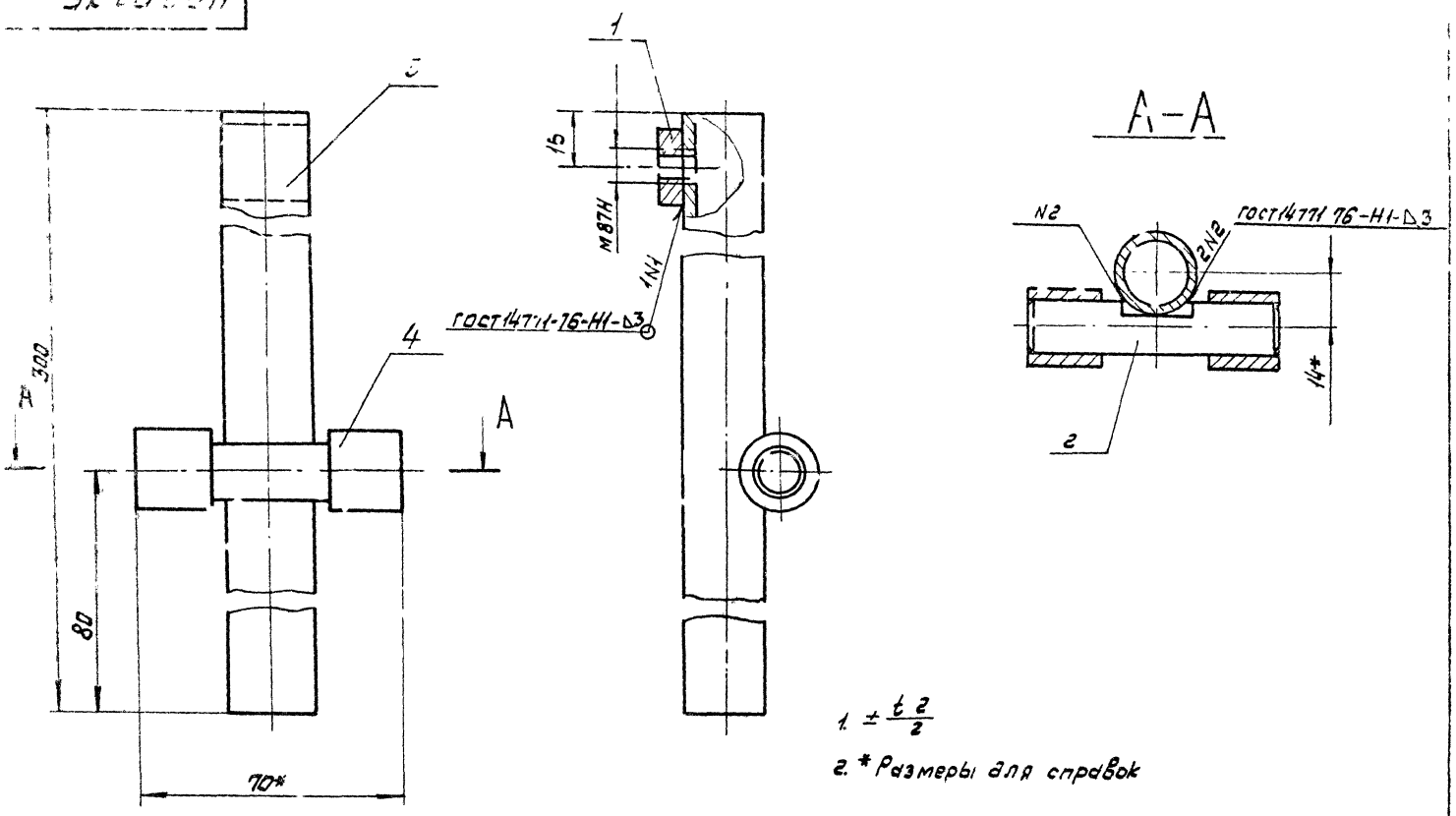

1. $\pm \frac{t\,2}{2}$

2. * Размеры для справок

					УП2.03 СБ			
Изм.	Лист	№ докум.	Подп.	Дата	Направляющая	Лит.	Масса	Масштаб
Разраб.		Щеглова			Сборочный чертеж		0.53	1:1
Пров.		Пронский				Лист	Листов 1	
Т. контр.		Демьянов				ММСС СССР Главпромвентиляция ГПИ Проектпромвентиляция		
Н. контр.		Пронский						
Утв.		Демьянов						

Копировал: Формат: А3

УП2.03.02

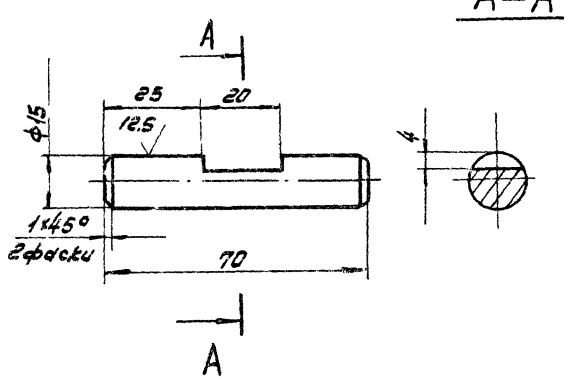

+ J.T.4; J T14; $\pm \frac{t\,2}{2}$

УП2.03.01

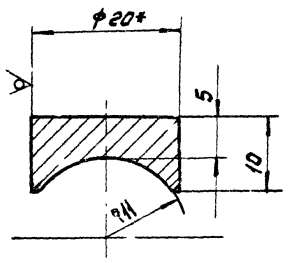

1. -JT14; $\pm \frac{t\,2}{2}$

2. * Размер для справок

					УП2.03			
Изм.	Лист	№ докум.	Подп.	Дата	Бабышка	Лит.	Масса	Масштаб
Разраб.		Щеглова					0.02	2:1
Пров.		Пронский				Лист	Листов	
Т. контр.		Демьянов				ММСС СССР Главпромвентиляция		
Н. контр.		Пронский						
Утв.		Демьянов						

УП2.03.02

					Ось	Лит.	Масса	Масштаб
							0.09	1:1

Поз.	Обозначение	Наименование	Кол.	Примечание
		Документация		
	УП3 СБ	Сборочный чертеж		
	УП ТУ	Технические условия		
		Сборочные единицы		
	УП1.01	Кронштейн	3	
		Переменные данные для исполнений		
		УП3		
		Сборочные единицы		
2	УП1.02	Патрубок	1	
3	УП1.03	Хомут	1	
4	УП3.01	Клапан	1	
		Детали		
5	УП1.00.01	Шайба	4	
6	УП1.00.02	Прокладка	1	
		Стандартные изделия		
7		Болт М6×20.36		
		ГОСТ 7798-70	12	
8		Гайка М6.4		
		ГОСТ 5915-70	12	
9		Гайка М12.4		
		ГОСТ 5915-70	4	
10		Шайба 6		
		ГОСТ 11371-78	12	
		Материалы		
11		Плита минераловатная ПМ75		
		1000×500×60 ГОСТ 9573-82	2,2	кг

Изм.	Лист	№ докум.	Подп.	Дата	УП3			
Разраб.		Пронский			Узел прохода	Лит.	Лист 1	Листов 16
Пров.		Щеглова				ММСС СССР Главпромвентиляция ГПИ Проектпромвентиляция		
Контр.		Щеглова						
Утв.		Демьянов						

Копировал: Формат: А4

Формат	Зона	Поз.	Обозначение	Наименование	Кол.	Примечание
				УП3-01		
				Сборочные единицы		
А4		2	УП1.02-01	Патрубок	1	
А4		3	УП1.03-01	Хомут	1	
А4		4	УП3.01-01	Клапан	1	
				Детали		
А4		5	УП1.00.01	Шайба	4	
А4		6	УП1.00.02-01	Прокладка	1	
				Стандартные изделия		
		7		Болт М6×20.36		
				ГОСТ 7798-70	12	
		8		Гайка М6.4		
				ГОСТ 5915-70	12	
		9		Гайка М12.4		
				ГОСТ 5915-70	4	
		10		Шайба 6		
				ГОСТ 11371-78	12	
				Материалы		
		11		Плита минераловатная ПМ75		
				1000×500×50 ГОСТ 9573-82	2,2	кг
				УП3-02		
				Сборочные единицы		
А4		2	УП1.02-02	Патрубок	1	
А4		3	УП1.03-02	Хомут	1	
А4		4	УП3.01-02	Клапан	1	
				Детали		
А4		5	УП1.00.01	Шайба	4	
А4		6	УП1.00.02-02	Прокладка	1	

Подп. и дата | Инв. № дубл. | Взам. инв. № | Подп. и дата | Инв. № подл.

Изм.	Лист	№ докум.	Подп.	Дата	ЧП3	Лист 2

Копировал: Формат: А4

Формат	Зона	Поз.	Обозначение	Наименование	Кол.	Примечание
				Стандартные изделия		
		7		Болт М6×20.36		
				ГОСТ 7798-70	16	
		8		Гайка М6.4		
				ГОСТ 5915-70	16	
		9		Гайка М12.4		
				ГОСТ 5915-70	4	
		10		Шайба 6		
				ГОСТ 11371-78	16	
				Материалы		
		11		Плита минераловатная ПМ75		
				1000×50×60 ГОСТ 9573-82	2,2	кг
				УП3-03		
				Сборочные единицы		
А4		2	УП1.02-03	Патрубок	1	
А4		3	УП1.03-03	Хомут	1	
А4		4	УП3.01-03	Клапан	1	
				Детали		
А4		5	УП1.00.01	Шайба	8	
А4		6	УП1.00.02-03	Прокладка	1	
				Стандартные изделия		
		7		Болт М6×20.36		
				ГОСТ 7798-70	16	
		8		Гайка М6.4		
				ГОСТ 5915-70	16	
		9		Гайка М12		
				ГОСТ 7798-70	8	
		10		Шайба 6		
				ГОСТ 11371-78	16	

Изм.	Лист	№ докум.	Подп.	Дата	УП3	Лист 3

Копировал: Формат: А4

Формат	Зона	Поз.	Обозначение	Наименование	Кол.	Примечание
				Материалы		
		11		Плита минераловатная ПМ75		
				1000×500×60 ГОСТ 9573-82	4,4	кг
				УП3-04		
				Сборочные единицы		
А4		2	УП1.02-04	Патруб	1	
А4		3	УП1.03-04	Хомут	1	
А4		4	УП3.01-04	Клапан	1	
				Детали		
А4		5	УП1.00.01	Шайба	8	
А4		6	УП1.00.02-04	Прокладка	1	
				Стандартные изделия		
		7		Болт М6×20.36		
				ГОСТ 7798-70	20	
		8		Гайка М6.4		
				ГОСТ 5915-70	20	
		9		Гайка М12.4		
				ГОСТ 5915-70	8	
		10		Шайба 6		
				ГОСТ 11371-78	20	
				Материалы		
		11		Плита минераловатная ПМ75		
				1000×500×60 ГОСТ 9573-82	4,4	кг
				УП3-05		
				Сборочные единицы		
А4		2	УП1.02-05	Патрубок	1	
А4		3	УП1.03-05	Хомут	1	
А4		4	УП3.01-05	Клапан	1	

Подп. и дата | Инв. № дубл. | Взам. инв. № | Подп. и дата | Инв. № подл.

Изм.	Лист	№ докум.	Подп.	Дата	УП3	Лист 4

Копировал: Формат: А4

Содержание [illegible]

Поз.	Обозначение	Наименование	Кол.	Примечание
		Детали		
5	УП1.00.01	Шайба	8	
6	УП1 00.02-05	Прокладка	1	
		Стандартные изделия		
7		Болт М8х20.36		
		ГОСТ 7798-70	20	
8		Гайка М8.4		
		ГОСТ 5915-70	20	
9		Гайка М12.4		
		ГОСТ 5915-70	8	
10		Шайба 8		
		ГОСТ 11371-78	20	
		Материалы		
11		Плита минерало-		
		ватная ПМ75		
		1000х500х60 ГОСТ 9573-82	44кг	
		УП3-06		
		Сборочные единицы		
2	УП1. 02-06	Патрубок	1	
3	УП1. 03-06	Хомут	1	
4	УП3 01-06	Клапан	1	
		Детали		
5	УП1. 00. 01	Шайба	8	
6	УП1. 00. 02-06	Прокладка	1	
		Стандартные изделия		
7		Болт М8х20.36		
		ГОСТ 7798-70	24	
8		Гайка М8.4		
		ГОСТ 5915-70	24	
9		Гайка М12.4		
		ГОСТ 5915-70	8	

УП3

Лист 5

Копировал: Формат А4

Поз.	Обозначение	Наименование	Кол.	Примечание
10		Шайба 8		
		ГОСТ 11371-78	24	
		Материалы		
11		Плита минерало-		
		ватная ПМ75		
		1000х500х60 ГОСТ 9573-82	44кг	
		УП3-07		
		Сборочные единицы		
2	УП1. 02-07	Патрубок	1	
3	УП1. 03 07	Хомут	1	
4	УП3. 01-07	Клапан	1	
		Детали		
5	УП1 00. 01	Шайба	8	
6	УП1. 00. 02-07	Прокладка	1	
		Стандартные изделия		
7		Болт М8х20.36		
		ГОСТ 7798-70	24	
8		Гайка М8.4		
		ГОСТ 5915-70	24	
9		Гайка М12.4		
		ГОСТ 5915-70	8	
10		Шайба 8		
		ГОСТ 11371-78	24	
		Материалы		
11		Плита минерало-		
		ватная ПМ75		
		1000х500х60 ГОСТ 9573-82	4.4кг	
		УП3-08		
		Сборочные единицы		
2	УП1. 02-08	Пат. рубок	1	
3	УП1. 03-08	Хомут	1	
4	УП3. 01-08	Клапан	1	

УП3

Лист 6

Копировал: Формат А4

Поз.	Обозначение	Наименование	Кол.	Примечание
		Детали		
5	УП1. 00. 01	Шайба	8	
6	УП1. 00.02-08	Прокладка	1	
		Стандартные изделия		
7		Болт М8х20.36		
		ГОСТ 7798-70	24	
8		Гайка М8.4		
		ГОСТ 5915-70	24	
9		Гайка М12.4		
		ГОСТ 5915-70	8	
10		Шайба 8		
		ГОСТ 11371-78	24	
		Материалы		
11		Плита минерало-		
		ватная ПМ75		
		1000х500х60 ГОСТ 9573-82	44кг	
		УП3-09		
		Сборочные единицы		
2	УП1. 02-09	Патрубок	1	
3	УП1. 03-09	Хомут	1	
4	УП3. 01-09	Клапан		
		Детали		
5	УП1. 00. 01	Шайба	8	
6	УП1. 00. 02-09	Прокладка	1	
		Стандартные изделия		
7		Болт М8х20.36		
		ГОСТ 7798-70	32	
8		Гайка М8.4		
		ГОСТ 5915-70	32	
9		Гайка М12.4		
		ГОСТ 5915-70	8	

УП3

Лист 7

Копировал: Формат А4

Поз.	Обозначение	Наименование	Кол.	Примечание
10		Шайба 8		
		ГОСТ 11371-78	32	
		Материалы		
11		Плита минерало-		
		ватная ПМ75		
		1000х500х60 ГОСТ 9573-82	66 кг	
		УП3-10		
		Сборочные единицы		
2	УП1. 02-10	Патрубок	1	
3	УП1. 03-10	Хомут	1	
4	УП3. 01-10	Клапан	1	
		Детали		
5	УП1.00.01	Шайба	8	
6	УП1.00.02-10	Прокладка	1	
		Стандартные изделия		
7		Болт М10х20.36		
		ГОСТ 7798-70	36	
8		Гайка М8.4		
		ГОСТ 5915-70	36	
9		Гайка М10.4		
		ГОСТ 5915-70	8	
10		Шайба 10		
		ГОСТ 11371-78	36	
		Материалы		
11		Плита минерало-		
		ватная ПМ75		
		1000х500х60 ГОСТ 9573-82	6.6кг	

УП3

Лист 8

Копировал: Формат А4

Поз.	Обозначение	Наименование	Кол.	Примечание
		УП3-11		
		Сборочные единицы		
2	У-3.02	Патрубок	1	
3	УП1.03	Хомут	1	
4	УП3.01	Клапан	1	
		Детали		
5	УП1.00.01	Шайба	4	
6	УП1.00.02	Прокладка	1	
		Стандартные изделия		
7		Болт М6×20.36		
		ГОСТ 7798-70	12	
8		Гайка М6.4		
		ГОСТ 5915-70	12	
9		Гайка М12.4		
		ГОСТ 5915-70	4	
10		Шайба 6		
		ГОСТ 11371-78	12	
		Материалы		
11		Плита минерало-ватная ПМ-75		
		1000×500×60 ГОСТ 9573-72	2,2 кг	
		УП3-12		
		Сборочные единицы		
2	УП3.02-01	Патрубок	1	
3	УП1.03-01	Хомут	1	
4	УП3.01-01	Клапан	1	
		Детали		
5	УП1.00.01	Шайба	4	

Изм. Лист № докум. Подп. Дата — УП3 — Лист 9

Копировал: Формат А4

Поз.	Обозначение	Наименование	Кол.	Примечание
6	УП1.00.02-01	Прокладка	1	
		Стандартные изделия		
7		Болт М6×20.36		
		ГОСТ 7798-70	12	
8		Гайка М6.4		
		ГОСТ 5915-70	12	
9		Гайка М12.4		
		ГОСТ 5915-70	12	
10		Шайба 6		
		ГОСТ 11371-78	6	
		Материалы		
11		Плита минерало-ватная ПМ-75		
		1000×500×60 ГОСТ 9573-72	2,2 кг	
		УП3-13		
		Сборочные единицы		
2	УП3.02-02	Патрубок	1	
3	УП1.03-02	Хомут	1	
4	УП3.01-02	Клапан	1	
		Детали		
5	УП1.00.01	Шайба	4	
6	УП1.00.02-02	Прокладка	1	
		Стандартные изделия		
7		Болт М6×20.36		
		ГОСТ 7798-70	10	
8		Гайка М6.4		
		ГОСТ 5915-70	16	
9		Гайка М12.4		
		ГОСТ 5915-70	4	
10		Шайба 6		
		ГОСТ 11371-78	16	

Изм. Лист № докум. Подп. Дата — УП3 — Лист 10

Копировал: Формат А4

Поз.	Обозначение	Наименование	Кол.	Примечание
		Материалы		
11		Плита минерало-ватная ПМ-75		
		1000×500×60 ГОСТ 9573-72	2,2 кг	
		УП3-14		
		Сборочные единицы		
2	УП3.02-03	Патрубок	1	
3	УП1.03-03	Хомут	1	
4	УП3.01-03	Клапан	1	
		Детали		
5	УП1.00.01	Шайба	8	
6	УП1.00.02-03	Прокладка	1	
		Стандартные изделия		
7		Болт М6×20.36		
		ГОСТ 7798-70	20	
8		Гайка М6.4		
		ГОСТ 5915-70	20	
9		Гайка М12.4		
		ГОСТ 5915-70	8	
10		Шайба 6		
		ГОСТ 11371-78	20	
		Материалы		
13		Плита минерало-ватная ПМ-75		
		1000×500×60 ГОСТ 9573-72	4,4 кг	
		УП3-15		
		Сборочные единицы		
2	УП3.02-04	Патрубок	1	
3	УП1.03-04	Хомут	1	
4	УП3.01-04	Клапан	1	
		Детали		
5	УП1.00.01	Шайба	8	

Изм. Лист № докум. Подп. Дата — УП3 — Лист 11

Копировал: Формат А4

Поз.	Обозначение	Наименование	Кол.	Примечание
6	УП1.00.02-04	Прокладка	1	
		Стандартные изделия		
7		Болт М6×20.36		
		ГОСТ 7798-70	20	
8		Гайка М6.4		
		ГОСТ 5915-70	20	
9		Гайка М12.4		
		ГОСТ 5915-70	8	
10		Шайба 6		
		ГОСТ 11371-78	20	
		Материалы		
11		Плита минерало-ватная ПМ-75		
		1000×500×50 ГОСТ 9573-72	4,4 кг	
		УП3-16		
		Сборочные единицы		
2	УП3-02-05	Патрубок	1	
3	УП1.03-05	Хомут	1	
4	УП3.01-05	Клапан	1	
		Детали		
5	УП1.00.01	Шайба	8	
6	УП1.00.02-05	Прокладка	1	
		Стандартные изделия		
7		Болт М6×20.36		
		ГОСТ 7798-70	20	
8		Гайка М6.4		
		ГОСТ 5915-70	20	
9		Гайка М12.4		
		ГОСТ 5915-70	8	
10		Шайба 6		
		ГОСТ 11371-78	20	

Изм. Лист № докум. Подп. Дата — УП3 — Лист 12

Серия 5.903-13

Формат	Зона	Поз.	Обозначение	Наименование	Кол.	Примечание
				Плита минерало-ватная ПМ75 1000×500×60 ГОСТ 9573-72	4,4 кг	
				УПЗ-17		
				Сборочные единицы		
А4		2	УПЗ.02-06	Патрубок	1	
А4		3	УП1.03-06	Хомут	1	
А4		4	УПЗ.01-06	Клапан	1	
				Детали		
А4		5	УП1.00.01	Шайба	8	
А4		6	УП1.00.02-06	Прокладка	1	
				Стандартные изделия		
		7		Болт М8×20.36 ГОСТ 7798-70	24	
		8		Гайка М8.4 ГОСТ 5915-70	24	
		9		Гайка М12.4 ГОСТ 5915-70	8	
		10		Шайба 8 ГОСТ 11371-78	24	
				Материалы		
		11		Плита минерало-ватная ПМ75 1000×500×60 ГОСТ 9573-72	4,4 кг	
				УПЗ-18		
				Сборочные единицы		
А4		2	УПЗ.02-07	Патрубок	1	
А4		3	УП1.03-07	Хомут	1	
А4		4	УПЗ.01-07	Клапан	1	

Изм. Лист № докум. Подп. Дата — УПЗ — Лист 13

Копировал: Формат А4

Формат	Зона	Поз.	Обозначение	Наименование	Кол.	Примечание
				Детали		
А4		5	УП1.00.01	Шайба	8	
А4		6	УП1.00.02-07	Прокладка	1	
				Стандартные изделия		
		7		Болт М8×20.36 ГОСТ 7798-70	24	
		8		Гайка М8.4 ГОСТ 5915-70	24	
		9		Гайка М12.4 ГОСТ 5915-70	8	
		10		Шайба 8 ГОСТ 11371-78	24	
				Материалы		
		11		Плита минерало-ватная ПМ75 1000×500×60 ГОСТ 9573-72	4,4 кг	
				УПЗ-19		
				Сборочные единицы		
А4		2	УПЗ.02-08	Патрубок	1	
А4		3	УП1.03-08	Хомут	1	
А4		4	УПЗ.01-08	Клапан	1	
				Детали		
А4		5	УП1.00.01	Шайба	8	
А4		6	УП1.00.02-08	Прокладка	1	
				Стандартные изделия		
				Болт М8×20.35 ГОСТ 7798-70	24	

Изм. Лист № докум. Подп. Дата — УПЗ — Лист 14

Копировал: Формат А4

Формат	Зона	Поз.	Обозначение	Наименование	Кол.	Примечание
		8		Гайка М8.4 ГОСТ 5915-70	24	
		9		Гайка М12.4 ГОСТ 5915-70	8	
		10		Шайба 8 ГОСТ 11371-78	24	
		11		[illegible]		
				[illegible]		
				[illegible]		
				[illegible]		
				[illegible]		
				[illegible]		
				[illegible]		
				[illegible]		
				[illegible]		
А4		2	УПЗ.02-09	Патрубок	1	
А4		3	УП2.03-09	Хомут	1	
А4		4	УПЗ.01-09	Клапан	1	
				Детали		
А4		5	УП1.00.01	Шайба	8	
А4		6	УП1.00.02-09	Прокладка	1	
				Стандартные изделия		
		7		Болт М8×20.36 ГОСТ 7798-70	32	
		8		Гайка М8.4 ГОСТ 5915-70	32	
		9		Гайка М12.4 ГОСТ 5915-70	8	
		10		Шайба 8 ГОСТ 11371-78	32	

Изм. Лист № докум. Подп. Дата — УПЗ — Лист 15

Копировал: Формат А4

Формат	Зона	Поз.	Обозначение	Наименование	Кол.	Примечание
				Материалы		
		11		Плита минерало-ватная ПМ75 1000×500×60 ГОСТ 9573-72	6,6 кг	
				УПЗ-21		
				Сборочные единицы		
А4		2	УПЗ.02-10	Патрубок	1	
А4		3	УП2.03-10	Хомут	1	
А4		4	УПЗ.01-10	Клапан	1	
				Детали		
А4		5	УП1.00.01	Шайба	8	
А4		6	УП1.00.02-10	Прокладка	1	
				Стандартные изделия		
		7		Болт М10×20.36 ГОСТ 7798-70	36	
		8		Гайка М10.4 ГОСТ 5915-70	36	
		9		Гайка М12.4 ГОСТ 5915-70	8	
		10		Шайба 8 ГОСТ 5915-70	36	
				Материалы		
		11		Плита минерало-ватная ПМ75 1000×600×60 ГОСТ 9573-82	6,6 кг	

Изм. Лист № докум. Подп. Дата — УПЗ — Лист 16

Копировал: Формат А4

Рис. 1

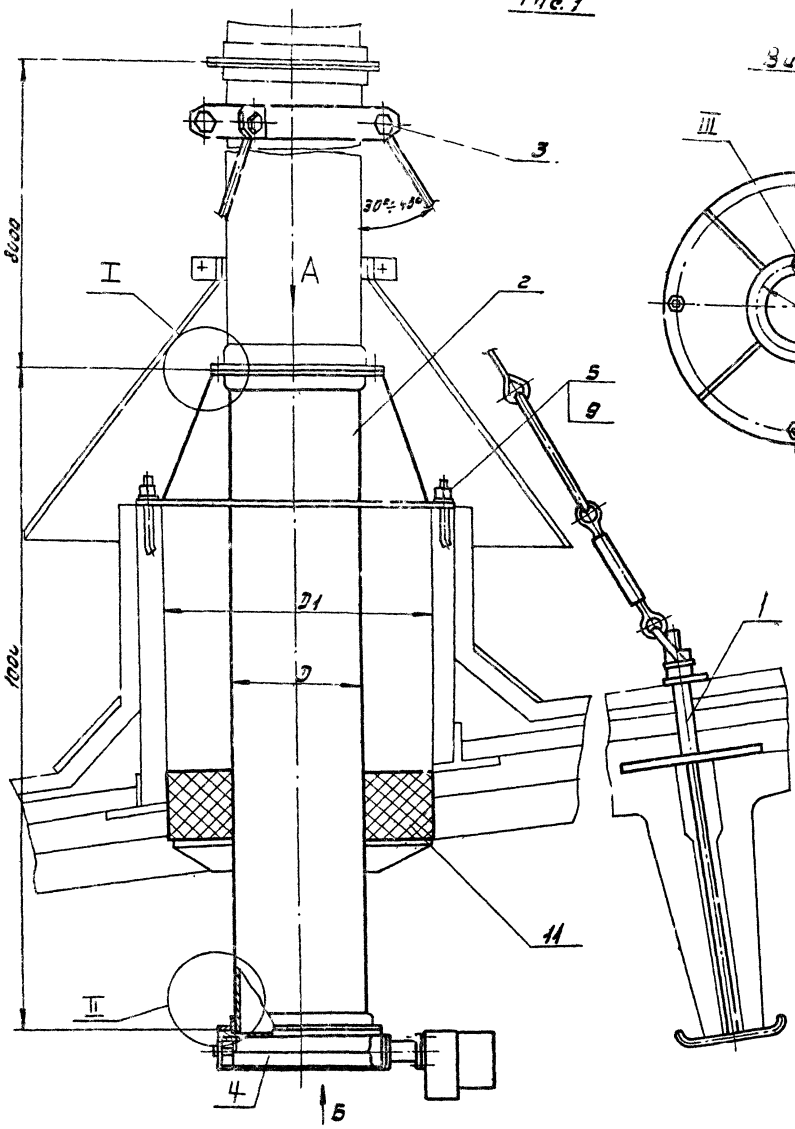

Размеры в мм

Обозначение	Рис.	D	D1	D2	n	B × C	Масса, кг
УП3	1	200	400	230	6	7×10	66.8
-01		250		280			66.5
-02		315		345	8		72.6
-03		400	700	430	10		97.3
-04		450		480			99.7
-05		500		530			102.3
-06		630	1000	660	12	10×16	131.8
-07		710		740			135.9
-08		800		830			139.0
-09		1000	1200	1040	16		172.5
-10		1250	1450	1295	18	12×18	208.1
-11	2	200	400	230	6	7×10	67.3
-12		250		280			67.1
-13		315		345	8		73.4
-14		400	700	430	10		98.3
-15		450		480			101.0
-16		500		530			103.7
-17		630	1000	660	12	10×16	133.5
-18		710		740			137.8
-19		800		830			141.2
-20		1000	1200	1040	16		175.3
-21		1250	1450	1295	18	12×18	211.5

Рис 2

Остальное см. рис. 1.

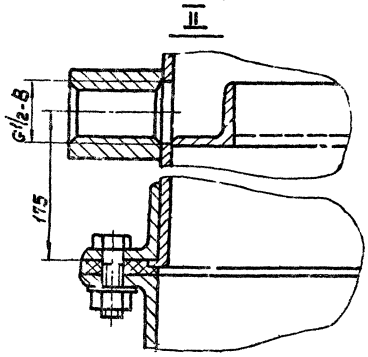

1. Теплоизоляция, поз. 11, от обмазовочной конденсата производится при монтаже по проекту ОВ.
2. Размеры для справок.

УП3 сб

Узел прокладки (сборочный чертеж)

Серия 5.90-45

Формат	Зона	Поз.	Обозначение	Наименование	Кол.	Примечание
				Документация		
А3			УП3.01 СБ	Сборочный чертеж		
				Сборочные единицы		
А4		1	УП3.01.01	Кронштейн	1	
				Детали		
А4		2	УП3.01.00.01	Втулка	1	
А4		3	УП3.01.00.02	Втулка	2	
А4		4	УП3 01.00.03	Ось	1	
А4		6	УП3.01.000 4	Ось	1	
				Стандартные изделия		
		9		Болт М10х 16.26		
				ГОСТ 7798-70	4	
		10		Болт М10х 20.56		
				ГОСТ 7798-70	4	
		11		Гайка М10.4		
				ГОСТ 5915-70	4	
		12		Шайба 10 65Г		
				ГОСТ 6402-70	8	
		13		Штифт 4 h 8 х 28		
				ГОСТ 3128-70	3	
		14		Механизм		
				МЭО-16/25-0,63-80		
				ГОСТ 7192-80Е	1	
			Переменные данные	для исполнений		
				УП3.01		
				Сборочные единицы		
А4		7	УП2.02.01	Клапан	1	
А4		8	УП3.01.02	Корпус	1	
				Детали		

Инв.№ подл. | Подп. и дата | Взам. инв.№ | Инв.№ дубл. | Подп. и дата

Изм.	Лист	№ докум.	Подп.	Дата
Разраб.	Щеглова			
Пров.	Гранский			
Т. контр.	Гранский			
Утв.	Демянов			

УП3.01

Клапан

Лит.	Лист	Листов
	1	3

НИИСФ Госстроя СССР
ГлавПромвентиляция
ГПИ Промстройвентиляция

Копировал: Формат А4

Формат	Зона	Поз.	Обозначение	Наименование	Кол.	Примечание
А4		5	УП2.02.00.06	Прокладка	2	
				УП3.01-04		
				Сборочные единицы		
А4		7	УП2.02.01-04	Клапан	1	
А4		8	УП3.01.02-04	Корпус	1	
				Детали		
А4		5	УП2.02.00.05-04	Прокладка	2	
				УП3.01-05		
				Сборочные единицы		
А4		7	УП2.02.01-05	Клапан	1	
А4		8	УП3.01.02-05	Корпус	1	
				Детали		
А4		6	УП2.02.00.05-05	Прокладка	2	
				УП3.01-06		

Инв.№ подл. | Подп. и дата | Взам. инв.№ | Инв.№ дубл. | Подп. и дата

Изм.	Лист	№ докум.	Подп.	Дата

УП3.01

Лист 2

Копировал: Формат А4

Формат	Зона	Поз.	Обозначение	Наименование	Кол.	Примечание
				Сборочные единицы		
А4		7	УП2.02.01-06	Клапан	1	
А4		8	УП3.01.02-06	Корпус	1	
				Детали		
А4		5	УП2.02.00.05-06	Прокладка	2	
				УП3.01-07		
				Сборочные единицы		
А4		7	УП2.02.01-07	Клапан	1	
А4		8	УП3.01.02-07	Корпус	1	
				Детали		
А4		6	УП2.02.00.05-07	Прокладка	2	
				УП3.01-08		
				Сборочные единицы		
А4		7	УП2.02.01-08	Клапан	1	
А4		8	УП3.01.02-08	Корпус	1	
				Детали		
А4		5	УП2.02.00.05-08	Прокладка	2	
				УП3.01-09		
				Сборочные единицы		
А4		7	УП2.02.01-09	Клапан	1	
А4		8	УП3.01.02-09	Корпус	1	
				Детали		
А4		5	УП2.02.00.05-09	Прокладка	2	
				УП3.01-10		
				Сборочные единицы		
А4		7	УП2.02.01-10	Клапан	1	
А4		8	УП3.01.02-10	Корпус	1	
				Детали		
А4		5	УП2.02.00.05-10	Прокладка	2	

Инв.№ подл. | Подп. и дата | Взам. инв.№ | Инв.№ дубл. | Подп. и дата

Изм.	Лист	№ докум.	Подп.	Дата

Лист 3

Копировал: Формат А4

Формат	Зона	Поз.	Обозначение	Наименование	Кол.	Примечание
				Документация		
А4			УП2.01.01	Сборочный чертеж		
				Детали		
А4		1	УП3.01.01.01	Крышка	1	
А4		2	УП3.01.01.02	Труба	1	
А4		3	УП3.01.02.03	Пластина	1	

УП2.01.01

Лит.	Лист	Листов
	1	1

НИИСФ Госстроя СССР
ГлавПромвентиляция
ГПИ Промстройвентиляция

Копировал: Формат А4

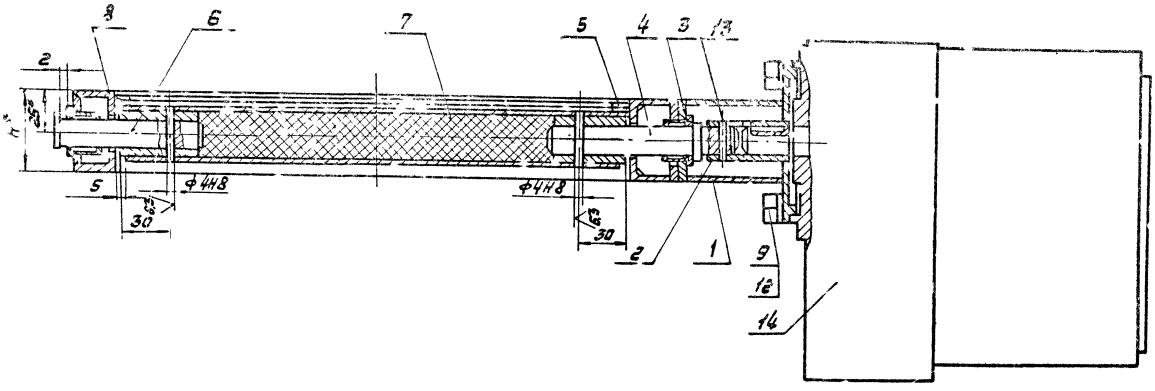

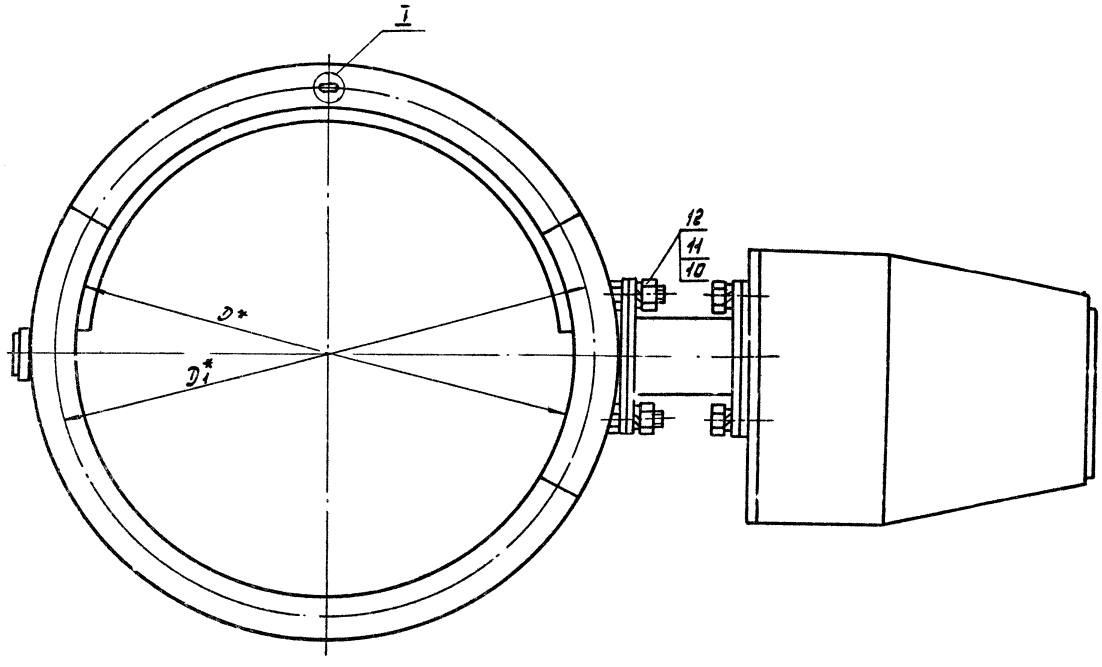

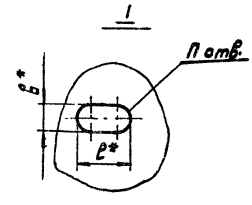

Размеры в мм

Обозначение	D	D1	n	b×l	H	Масса, кг
УП3.01	200	230	6	7×10	50	14.6
-01	250	280				15.9
-02	315	345	8			17.3
-03	400	430	10			19.8
-04	450	480				21.5
-05	500	530				23.0
-06	630	660	12	10×16		28.5
-07	710	740				32.5
-08	800	830				35.5
-09	1000	1040	16		54	48.5
-10	1250	1295	18	12×18	72	66.0

1. Прокладку поз.5 клеить к корпусу поз.8 клеить клеем 88 Н ТУ38-1051061-82
2. $\pm \frac{t\,2}{2}$
3. * Размеры для справок.

Изм.	Лист	Подпись	Подп.	Дата	УП3.01 СБ		
Разраб.		Цеглова			Хлапан	Лит.	Масса
Пров.		Пронский			Сборочный чертеж		Ст.
Т.контр.		Демьянов				Л. ст	Листов 1
Н.контр.		Поляков				ММСС СССР	
Утв.		Сосунов				Главпромвентиляция	

Копировал

Формат: А2

УП3.01.01С5

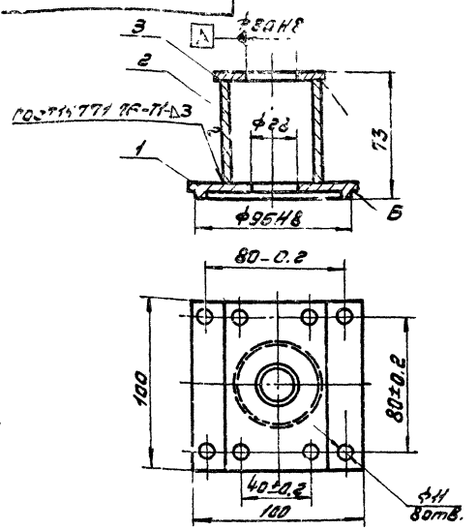

1. Допуск биения поверхности Б относительно оси отверстия 0.1мм.
2. Размеры для справок.

				УП3.01.01С5			
Изм.	Лист	№ докум.	Подп.	Дата	Кронштейн Сборочный чертеж	Лит.	Масса 0.81	Масштаб 1:2
Разраб.		Щеглова				Лист	Листов 1
Пров.		Пронский				ММСС СССР Главпромвентиляция ГПИ Проектпромвентиляция	
Н. контр.		Демьянов					
Т. контр.		Пронский					
Утв.		Демьянов					

Копировал: Иванова Формат: А4

УП3.01.01.01

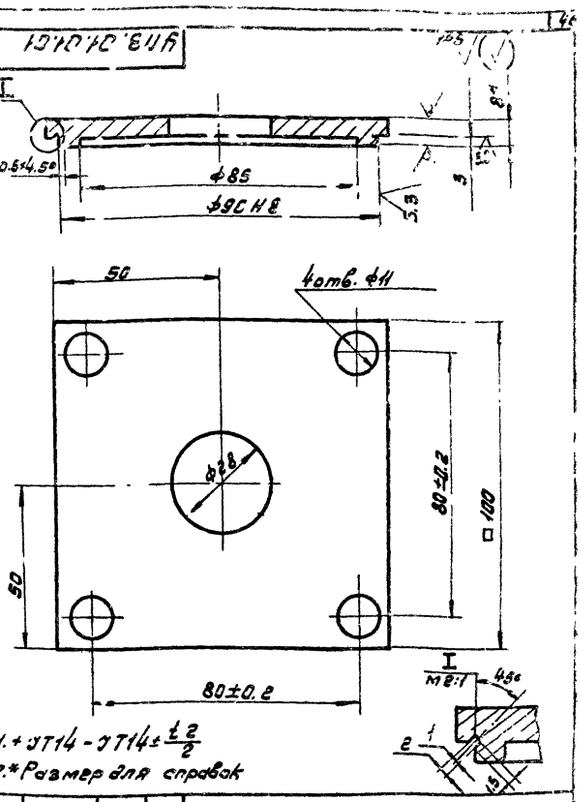

1. + УТ14 - УТ14 ± t2/2
2. * Размер для справок

				УП3.01.01.01			
Изм.	Лист	№ докум.	Подп.	Дата	Крышка	Лит.	Масса 0.39	Масштаб 1:1
Разраб.		Щеглова				Лист	Листов 1
Пров.		Пронский				ММСС СССР Главпромвентиляция ГПИ Проектпромвентиляция	
Н. контр.		Демьянов					
Т. контр.		Пронский					
Утв.		Демьянов					

Лист Б-ПН-0-8 ГОСТ 19903-74 / В Ст3кп ГОСТ 14637-69

Копировал: Иванова Формат: А4

УП3.01.01.02

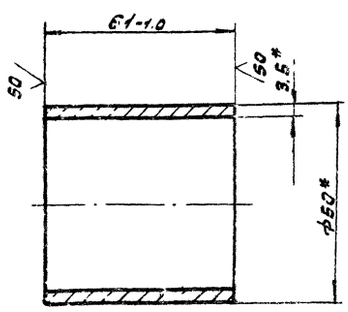

* Размеры для справок

				УП3.01.01.02			
Изм.	Лист	№ докум.	Подп.	Дата	Труба	Лит.	Масса 0.3	Масштаб 1:1
Разраб.		Щеглова				Лист	Листов 1
Пров.		Пронский				ММСС СССР Главпромвентиляция ГПИ Проектпромвентиляция	
Н. контр.		Демьянов					
Т. контр.		Пронский					
Утв.		Демьянов					

Труба 50×3.5 ГОСТ 3262-75

Копировал: Иванова Формат: А4

УП3.01.01.03

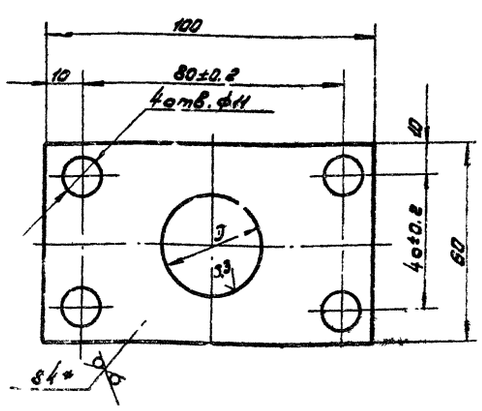

Обозначение	Ф1 мм
УП3.01.01.03	80Н8
	81Н8

УТ14; УТ14; ± t2/2

Размер для справок.

				УП3.01.01.03			
Изм.	Лист	№ докум.	Подп.	Дата	Пластина	Лит.	Масса 0.155	Масштаб 1:1
Разраб.		Щеглова				Лист	Листов 1
Пров.		Пронский				ММСС СССР Главпромвентиляция ГПИ Проектпромвентиляция	
Н. контр.		Демьянов					
Т. контр.		Пронский					
Утв.		Демьянов					

Лист Б-ПН-0-4 ГОСТ 19903-74 / I Ст.3кп ГОСТ 14637-69

Копировал: Иванова Формат: А4

Сверено: [illegible]

Формат	Зона	Поз.	Обозначение	Наименование	Кол.	Примечание
				Документация		
А4			УП3.01.02 05	Сборочный чертеж		
				Детали		
А4		1	УП3.01.01.03-01	Пластина	1	
			Переменные данные для исполнений			
				УП3.01.02		
				Детали		
А4		2	УП2.00.06	Полукольцо	2	
А4		3	УП3.01.02.01	Фланец	2	
А4		4	УП3.01.02.02	Пластина	1	
А4		5	УП3.01.02.03	Косынка	2	
				УП3.01.02-01		
				Детали		
А4		2	УП2.02.06-01	Полукольцо	2	
А4		3	УП3.01.02.01-01	Фланец	2	
А4		4	УП3.01.02.02	Пластина	1	
А4		5	УП3.01.02.03	Косынка	2	
				УП3.01.02-02		
				Детали		
А4		2	УП2.00.06-02	Полукольцо	2	
А4		3	УП3.01.02.01-02	Фланец	2	
А4		4	УП3.01.02.02	Пластина	1	
А4		5	УП3.01.02.03	Косынка	2	
				УП3.01.02-03		
				Детали		
А4		2	УП2.00.06-03	Полукольцо	2	

Изм.	Лист	№ докум.	Подп.	Дата	УП3.01.02		
Разраб.		Щеглова			Корпус	Лит.	Лист 1	Листов 4
Пров.		Пронский				ММСС СССР Главпромвентиляция ГПИ Проектпромвентиляция	
Н. контр.		Пронский					
Утв.		Демьянов					

Копировал: Формат: А4

Формат	Зона	Поз.	Обозначение	Наименование	Кол.	Примечание
А4		4	УП3.01.02.02	Пластина	1	
А4		5	УП3.01.02.03	Косынка	2	
				Прочие изделия		
		3		Фланец		
				СТД 201.00.000-12		
				ТУ36-1503-75	2	1.46кг
				УП3.01.02-04		
				Детали		
А4		2	УП2.00.06-04	Полукольцо	2	
А4		4	УП3.01.02.02	Пластина	1	
А4		5	УП3.01.02.03	Косынка	2	
				Прочие изделия		
		3		Фланец		
				СТД 201.00.000-13		
				ТУ36-1508-75	2	1.63кг
				УП3.01.02-05		
				Детали		
А4		2	УП2.00.06-05	Полукольцо	2	
А4		4	УП2.01.02.02	Пластина	1	
А4		5	УП3.01.02.03	Косынка	2	
				Прочие изделия		
		3		Фланец		
				СТД 201.00.000-14		
				ТУ36-1508-75	2	1.81кг
				УП3.01.02-06		
				Детали		
А4		2	УП2.00.06-06	Полукольцо	2	
А4		4	УП3.01.02.02	Пластина	1	
А4		5	УП3.01.02.03	Косынка	2	

Изм.	Лист	№ докум.	Подп.	Дата	УП3.01.02	Лист 2

Копировал: Формат: А4

Формат	Зона	Поз.	Обозначение	Наименование	Кол.	Примечание
				Прочие изделия.		
		3		Фланец		
				СТД 201.00.000-16		
				ТУ36-1508-75	2	2,94кг
				УП3.01.02-07		
				Детали		
А4		2	УП2.00.06-07	Полукольцо	2	
А4		4	УП3.01.02.02	Пластина	1	
А4		5	УП3.01.02.03	Косынка	2	
				Прочие изделия		
		3		Фланец		
				СТД 201.00.000-17		
				ТУ36-1508-75	2	3.31кг
				УП3.01.02-08		
				Детали		
А4		2	УП2.00.06-08	Полукольцо	2	
А4		4	УП3.01.02.02	Пластина	1	
А4		5	УП3.01.02.03	Косынка	2	
				Прочие изделия		
		3		Фланец		
				СТД 201.00.000-18		
				ТУ36-1508-75	2	3.74кг
				УП3.01.02-09		
				Детали		
А4		2	УП2.00.06-09	Полукольцо	2	
А4		4	УП3.01.02.02-09	Пластина	1	
А4		5	УП3.01.02.03-09	Косынка	2	
				Прочие изделия		
		3		Фланец		

УП3.01.02

Формат	Зона	Поз.	Обозначение	Наименование	Кол.	Примечание
				СТД 201.00.000-20		
				ТУ36-1508-75	2	6.08кг
				УП3.01.02-10		
				Детали		
А4		2	УП2.00.06-10	Полукольцо	2	
А4		4	УП3.01.02.02-02	Пластина	1	
А4		5	УП3.01.02.03-02	Косынка	2	
				Прочие изделия		
		3		Фланец		
				СТД 201.00.000-22		
				ТУ31-1508-75	2	8.58кг

УП3.01.02 Лист 4

УП3.01.02 СБ

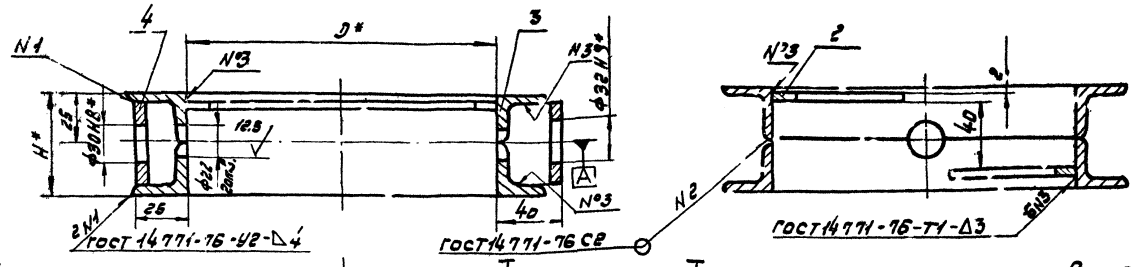

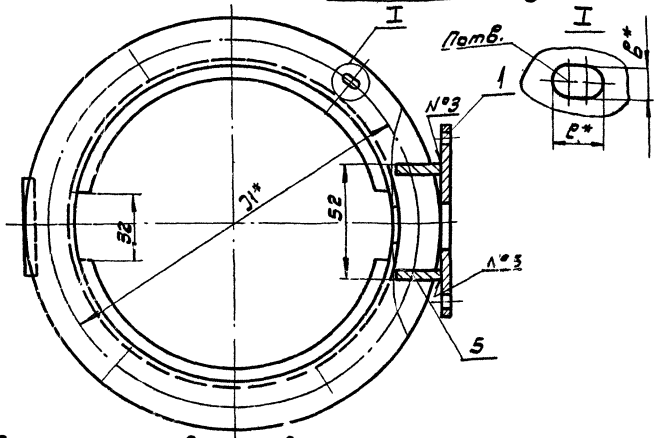

Размеры в мм

Обозначение	D	D1	H	h	b×l	Масса, кг
УП3.01.02	200	230	50	6	7×10	1.43
-01	250	280				2.26
-02	315	345		8		2.77
-03	400	430		10		3.33
-04	450	480				3.8
-05	500	530				4.21
-06	630	660		12	10×16	6.55
-07	710	740				7.35
-08	800	830				8.28
-09	1000	1040	64	16		13.15
-10	1250	1295	72	18	12×18	18.35

1. При сварке корпуса отверстия во фланцах не должны находиться между косынками поз. 5.
2. Отклонение от соосности отверстий Ф 22, Ф 30 Н8 и Ф 32 Н8 относительно общей оси А не более Ф0.1мм.
3. JT14; -JT14; $\pm\frac{t2}{2}$;
4.* Размеры для справок.

Изм.	Лист	№ докум.	Подп.	Дата
Разраб.		Щеглова		
Пров.		Пронский		
Т.контр.		Демьянов		
Н.контр.		Пронский		
Утв.		Демьянов		

УП3.01.02 СБ

Корпус

Сборочный чертеж

Лит.	Масса	Масштаб
	См. табл.	—

Лист | Листов: 1

ММСС СССР Главпромвентиляция ГПИ Проектпромвентиляция

Копировал: Формат: А3

УП3.01.02.01

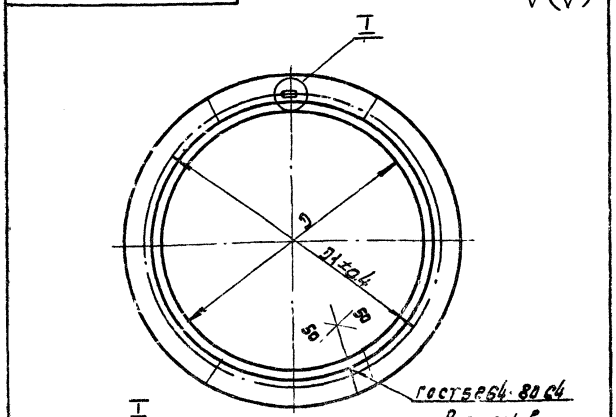

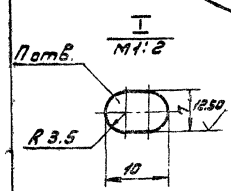

Размеры в мм

Обозначение	D	D1	D	l	Масса, кг
УП3.01.02.01	200	[illegible]		674	0.75
-01	250	[illegible]	5	831	0.92
-02	315	[illegible]	8	[illegible]	[illegible].16

1. L - длина развернутой детали
2. + JT14; $\pm\frac{t2}{2}$

Изм.	Лист	№ докум.	Подп.	Дата
Разраб.		Щеглова		
Провер.		Пронский		
Н.контр.		Демьянов		
Т.контр.		Пронский		
Утв.		Демьянов		

УП3.01.02.01

Фланец

Лит.	Масса	Масштаб
	См. табл.	—

Лист | Листов 1

Уголок 25×25×3-6-ГОСТ 8509-72 / Ст3 кп ГОСТ 535-79

ММСС СССР Главпромвентиляция ГПИ Проектпромвентиляция

Копировал: Иванова Формат: А4

УП3.01.02.02

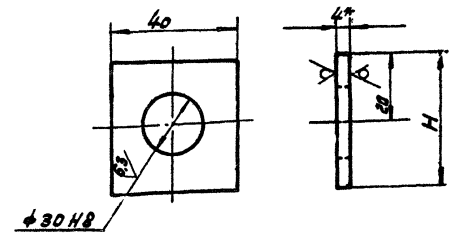

Обозначение	H, мм	Масса, кг
УП3.01.02.02	41	0.035
-01	54	0.051
-02	62	0.061

1. - JT14; $\pm\frac{t2}{2}$
2.* Размер для справок.

Изм.	Лист	№ докум.	Подп.	Дата
Разраб.		Щеглова		
Провер.		Пронский		
Н.контр.		Демьянов		
Т.контр.		Пронский		
Утв.		Демьянов		

УП3.01.02.02

Пластина

Лит.	Масса	Масштаб
	См. табл.	—

Лист 1 | Листов 1

Лист 6-ПН-0-4 ГОСТ 16903-74 / Ст3 кп ГОСТ 14637-79

ММСС СССР Главпромвентиляция ГПИ Проектпромвентиляция

Копировал: Иванова Формат: А4

Сверено: [illegible]

Формат	Зона	Поз.	Обозначение	Наименование	Кол.	Примечание
				УП3.02-04		
				Сборочные единицы		
А4		1	УП1.02-04	Патрубок	1	
				Детали		
А4		2	УП2.01.02-04	Кольцо	1	
				УП3.02-05		
				Сборочные единицы		
А4		1	УП1.02-05	Патрубок	1	
				Детали		
А4		2	УП2.01.02-05	Кольцо	1	
				УП3.02-06		
				Сборочные единицы		
А4		1	УП1.02-06	Патрубок	1	
				Детали		
А4		2	УП2.01.02-06	Кольцо	1	
				УП3.02-07		
				Сборочные единицы		
А4		1	УП1.02-07	Патрубок	1	
				Детали		
А4		2	УП2.01.02-07	Кольцо	1	
				УП3.02-08		
				Сборочные единицы		
А4		1	УП1.02-08	Патрубок	1	
				Детали		
А4		2	УП2.01.02-08	Кольцо	1	
				УП3.02-09		
				Сборочные единицы		
А4		1	УП1.02-09	Патрубок	1	
				Детали		
А4		2	УП2.01.02-09	Кольцо	1	
				УП3.02-10		
				Сборочные единицы		
А4		1	УП1.02-10	Патрубок	1	
				Детали		
А4		2	УП2.01.02-10	Кольцо	1	

Изм. Лист Nдокум. Подп. Дата

УП3.02

Патрубок

Лит. | Лист 1 | Листов 3

ММСС СССР Главпромвентиляция ГПИ Проектпромвентиляция

Копировал: Формат А4

Инв. № подл. | Подп. и дата | Взам. инв. № | Инв. № дубл. | Подп. и дата

Изм. Лист Nдокум. Подп. Дата

УП3.02

Копировал: Формат А4

УП3.01.02.03

12,5

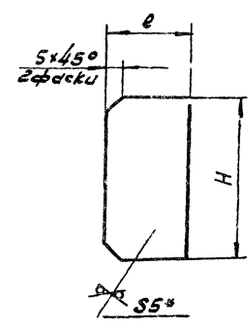

Обозначение	e, мм	H, мм	Масса, кг
УП3.01.02.03	35	41	0,03
-01	40	55	0,05
-02	45	64	0,075

1. – ГОСТ 14; $\pm \frac{t2}{2}$
2. *Размер для справок.

Инв. № подл. | Подп. и дата | Взам. инв. № | Инв. № дубл. | Подп. и дата

Изм. Лист Nдокум. Подп. Дата

УП3.01.02.03

Патрубок

Лит. | Масса | Масштаб

Лист 1 | Листов 1

ММСС СССР Главпромвентиляция ГПИ Проектпромвентиляция

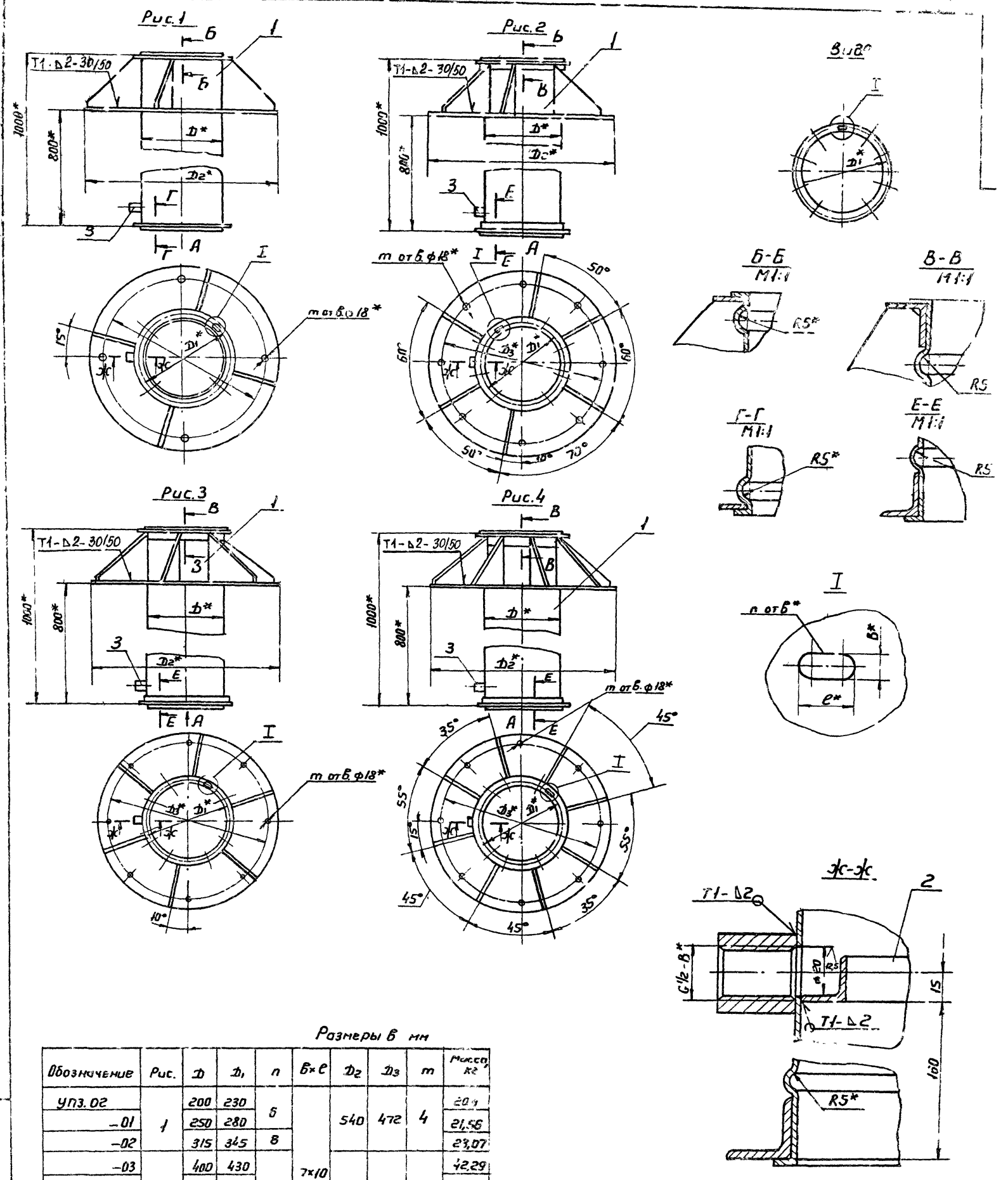

Размеры в мм

Обозначение	Рис.	D	D_1	n	B×e	D_2	D_3	m	Масса, кг
УПЗ.02	1	200	230	6	7×10	540	472	4	20,4
-01		250	280						21,56
-02		315	345	8					23,07
-03	2	400	430	10		840	772	8	42,29
-04		450	480						42,96
-05		500	530						43,91
-06	3	630	660	12	10×12	1140	1072		66,96
-07		710	740						66,75
-08		800	830						66,53
-09	4	1000	1040	16		1340	1272		84,4
-10		1250	1295	18	12×18	1590	1522		100,13

1. Сварку производить по ГОСТ 14771-76
2. - JT14; $\pm \frac{t_2}{2}$
3. * Размеры для справок

Изм.	Лист	N докум.	Подп.	Дата	УПЗ. 02 СБ	Лит	Масса	Масштаб
Разраб.		Патрухина			Патрубок Сборочный чертеж		Ст. табл.	—
Пров.		Пронский				Лист	Листов 1	
Т. контр.		Демьянов				ММСС СССР Главпромвентиляция, ГПИ Проектпромвентиляция		
Н. контр.		Пронский						
Утв.		Демьянов						

Копировал Вешицкая Фирм. ЗТ А

Сверено: [signature]

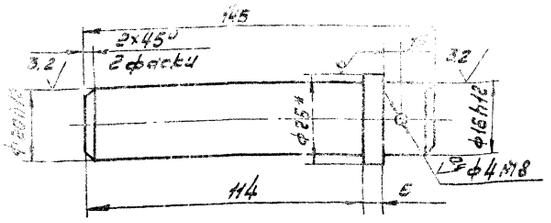

1. +ЭТ14; −ЭТ14; ± $\frac{t2}{2}$
2. *Размер для справок

Изм.	Лист	№ докум.	Подп.	Дата	УПЗ.01.0003		
Разраб.		Щеглова			Ось	Лит.	Масса 0,32	Масштаб 1:1
Пров.		Пронский				Лист	Листов 1
Т.контр.		Демьянов					
Н.контр.		Пронский			Круг 25-В-ГОСТ2590-71	ММСС СССР	
Утв.		Демьянов			Ст3кп ГОСТ535-79	Главпромвентиляция	
						ГПИ Проектпромвентиляция	

Копировал: Формат: А4

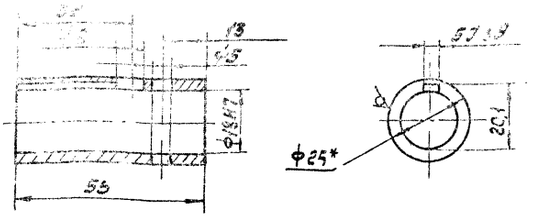

1. +ЭТ14; −ЭТ14; ± $\frac{t2}{2}$
2. *Размер для справок.

Изм.	Лист	№ докум.	Подп.	Дата	УПЗ.01.0001		
Разраб.		Щеглова			Втулка	Лит.	Масса 0,1	Масштаб 1:1
Пров.		Пронский				Лист	Листов 1
Т.контр.		Демьянов					
Н.контр.		Пронский			Труба 25×3,5 ГОСТ8732-78	ММСС СССР	
Утв.		Демьянов			Б Ст.4 сп ГОСТ8731-74	Главпромвентиляция	
						ГПИ Проектпромвентиляция	

Копировал: Формат: А4

УПЗ.01.0002

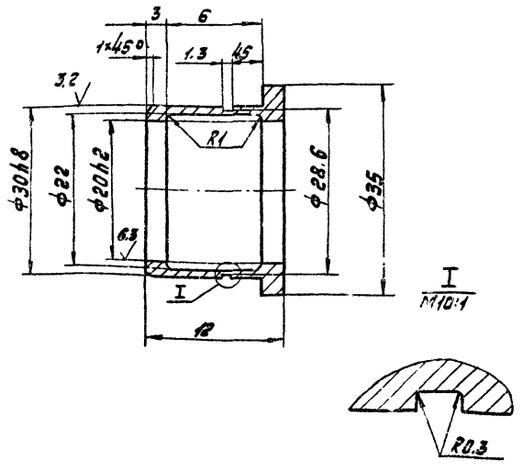

+ЭТ14; −ЭТ14; ± $\frac{t2}{2}$

Изм.	Лист	№ докум.	Подп.	Дата	УПЗ.01.0002		
Разраб.		Щеглова			Втулка	Лит.	Масса 0,06	Масштаб 2:1
Пров.		Пронский				Лист	Листов 1
Т.контр.		Демьянов					
Н.контр.		Пронский			Ст.10 ГОСТ1412-79	ММСС СССР	
Утв.		Демьянов				Главпромвентиляция	
						ГПИ Проектпромвентиляция	

Копировал: Формат: А4

УПЗ.01.0004

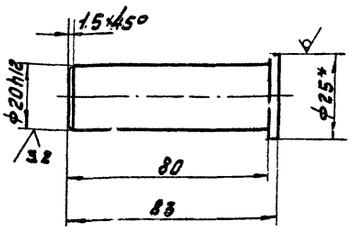

1. −ЭТ14; ± $\frac{t2}{2}$
2. *Размер для справок

Изм.	Лист	№ докум.	Подп.	Дата	УПЗ.01.0004		
Разраб.		Щеглова			Ось	Лит.	Масса 0,2	Масштаб 1:1
Пров.		Пронский				Лист	Листов 1
Т.контр.		Демьянов					
Н.контр.		Пронский			Круг 25-В-ГОСТ2590-71	ММСС СССР	
Утв.		Демьянов			Ст3кп ГОСТ535-79	Главпромвентиляция	
						ГПИ Проектпромвентиляция	

Копировал: Формат: А4

Серия 5.904-45

Формат	Зона	Поз.	Обозначение	Наименование	Кол.	Примечание
				Документация		
А4			УП4 СБ	Сборочный чертеж		
А4			УП.ТБ	Технические условия		
			Переменные данные для исполнений			
				УП4		
А4		1	УП3	Узел прохода	1	
				Материалы		
		2		Плита минерало-ватная ПМ75		
				ГОСТ 9573-82	0.4 кг	
		3		Стеклоткань		
				ТСТБ ТУБ-II-118-75	0.31кг	0.92×0.5м²
		4		Проволока КО2		
				ГОСТ 792-67	0.08кг	3,5м
				УП4-01		
А4		1	УП3-01	Узел прохода	1	
				Материалы		
		2		Плита минерало-ватная ПМ75		
				ГОСТ 9573-82	0.48 кг	
		3		Стеклоткань		
				ТСТБ ТУБ-II-118-75	0.36кг	1.04×0.5м²
		4		Проволока КО2		
				ГОСТ 792-67	0.102кг	4м
				УП4-02		
А4		1	УП3-02	Узел прохода	1	

Изм.	Лист	Ндокум.	Подп.	Дата
Разраб.	Пронский			
Пров.	Щеглова			
Т. контр.	Щеглова			
Утв.	Семьянов			

УП4

Узел прохода

Лит.	Лист	Листов
	1	8

ММСС СССР Главпромвентиляция ГПИ Проектпромвентиляция

Копировал: Формат: А4

Формат	Зона	Поз.	Обозначение	Наименование	Кол.	Примечание
				Материалы		
		2		Плита минерало-ватная ПМ75		
				ГОСТ 9573-82	0.59кг	
		3		Стеклоткань		
				ТСТБ ТУБ-II-118-75	0.49кг	1.28×0.5м²
		4		Проволока КО2		
				ГОСТ 792-67	0.122кг	5м
				УП4-03		
А4		1	УП3-03	Узел прохода	1	
				Материалы		
		2		Плита минерало-ватная ПМ75		
				ГОСТ 9573-82	0.74кг	
		3		Стеклоткань		
				ТСТБ-ТУБ-II-118-75	0.53кг	1.55×0.5м²
		4		Проволока КО2		
				ГОСТ 792-67	0.15 кг	6м
				УП4-04		
А4		1	УП3-04	Узел прохода	1	
				Материалы		
		2		Плита минерало-ватная ПМ75		
				ГОСТ 9573-82	0.83кг	
		3		Стеклоткань		
				ТСТБ ТУБ-II-118-72	0.58кг	1.7×0.5м²
		4		Проволока КО2		
				ГОСТ 792-67	0.175кг	6,6м
				УП4-05		

Изм.	Лист	Ндокум.	Подп.	Дата

УП4

Копировал: Формат: А4

Формат	Зона	Поз.	Обозначение	Наименование	Кол.	Примечание
А4		1	УП3-05	Узел прохода		
				Материалы		
		2		Плита минерало-ватная ПМ75		
				ГОСТ 9573-82	0.91кг	
		3		Стеклоткань		
				ТСТБ ТУБ-II-118-76	0.66кг	1.86×0.5м²
		4		Проволока КО2		
				ГОСТ 792-67	0.18	7м
				УП4-06		
А4		1	УП3-06	Узел прохода	1	
				Материалы		
		2		Плита минерало-ватная ПМ75		
				ГОСТ 9573-82	1.14 кг	
		3		Стеклоткань		
				ТСТБ ТУБ-II-118-75	0.77кг	2.23×0.5м²
		4		Проволока КО2		
				ГОСТ 792-67	0.22кг	9м
				УП4-07		
А4		1	УП3-07	Узел прохода	1	
				Материалы		
		2		Плита минерало-ватная ПМ75		
				ГОСТ 9573-82	1.27кг	
		3		Стеклоткань		
				ТСТБ ТУБ-II-118-75	0.86кг	2.5×0.5м²
		4		Проволока КО2		
				ГОСТ 792-67	0.25кг	10м

Изм.	Лист	Ндокум.	Подп.	Дата

УП4

Копировал: Формат: А4

Формат	Зона	Поз.	Обозначение	Наименование	Кол.	Примечание
				УП4-08		
А4		1	УП3-08	Узел прохода	1	
				Материалы		
		2		Плита минерало-ватная ПМ75		
				ГОСТ 9573-82	1.43кг	
		3		Стеклоткань		
				ТСТБ ТУБ-II-118-75	0.97кг	2.8×0.5м²
		4		Проволока КО2		
				ГОСТ 792-67	0.27кг	11м
				УП4-09		
А4		1	УП3-09	Узел прохода	1	
				Материалы		
		2		Плита минерало-ватная ПМ75		
				ГОСТ 9573-82	1.79кг	
		3		Стеклоткань		
				ТСТБ ТУБ-II-118-75	1.16кг	3.4×0.5м²
		4		Проволока КО2		
				ГОСТ 792-67	0.34кг	13,5м
				УП4-10		
А4		1	УП3-10	Узел прохода		
				Материалы		
		2		Плита минерало-ватная ПМ75		
				ГОСТ 9573-82	2,2	
		3		Стеклоткань		
				ТСТБ ТУБ-II-118-75	1,4	4,1×0.5м²
		4		Проволока КО2		
				ГОСТ 792-67	0,4	16,4

Изм.	Лист	Ндокум.	Подп.	Дата

УП4

Копировал: Формат: А4

Формат	Зона	Поз.	Обозначение	Наименование	Кол.	Примечание
				УП4-11		
А4		1	УП3-11	Узел прохода	1	
				Материалы		
		2		Плита минерало-		
				ватная ПМ75		
				ГОСТ 9573-72	0,1 кг	
		3		Стеклоткань		
				ТСТБ ТУ6-11-118-75	0,31 кг	0,92×0,8 м²
		4		Проволока К02		
				ГОСТ 792-67	0,06 кг	3,5 м
				УП4-12		
А4		1	УП3-12	Узел прохода	1	
				Материалы		
		2		Плита минерало-		
				ватная ПМ75		
				ГОСТ 9573-82	0,48 кг	
		3		Стеклоткань		
				ТСТБ ТУ6-11-118-75	0,35 кг	0,104×0,6 м²
		4		Проволока К02		
				ГОСТ 792-67	0,108 кг	4 м
				УП4-13		
А4		1	УП3-13	Узел прохода	1	
				Материалы		
		2		Плита минерало-		
				ватная ПМ75		
				ГОСТ 9573-82	0,59 кг	
		3		Стеклоткань		
				ТСТБ ТУ6-11-118-75	0,43 кг	1,28×0,6 м²
		4		Проволока К02		
				ГОСТ 792-67	0,192 кг	5 м

Изм. Лист № докум. Подп. Дата — УП4 — Лист 5

Копировал: Формат: А4

Формат	Зона	Поз.	Обозначение	Наименование	Кол.	Примечание
				УП4-14		
А4		1	УП3-14	Узел прохода	1	
				Материалы		
		2		Плита минерал-		
				ватная ПМ75		
				ГОСТ 9573-82	0,74 кг	
		3		Стеклоткань		
				ТСТБ ТУ6-11-118-75	0,53 кг	1,55×0,8
		4		Проволока К02		
				ГОСТ 792-67	0,192 кг	6 м
				УП4-15		
А4		1	УП3-15	Узел прохода	1	
				Материалы		
		2		Плита минерало-		
				ватная ПМ75		
				ГОСТ 9573-82	0,83 кг	
		3		Стеклоткань		
				ТСТБ ТУ6-11-118-75	0,59 кг	1,7×0,8 м
		4		Проволока К02		
				ГОСТ 792-67	0,168 кг	5,6 м
				УП4-16		
А4		1	УП3-16	Узел прохода	1	
				Материалы		
		2		Плита минерало-		
				ватная ПМ75		
				ГОСТ 9573-82	0,9 кг	
		3		Стеклоткань		
				ТСТБ ТУ6-11-118-75	0,63 кг	1,8×0,7 м
		4		Проволока К02		
				ГОСТ 792-67	0,18 кг	7 м

Изм. Лист № докум. Подп. Дата — УП4 — Лист

Копировал: Формат: А4

Формат	Зона	Поз.	Обозначение	Наименование	Кол.	Примечание
				УП4-17		
А4		1	УП3-17	Узел прохода		
				Материалы		
		2		Плита минерало-		
				ватная ПМ75		
				ГОСТ 9573-82	1,14 кг	
		3		Стеклоткань		
				ТСТБ ТУ6-11-118-79	0,77 кг	2,23×0,5 м²
		4		Проволока К02		
				ГОСТ 792-67	0,23 кг	9 м
				УП4-18		
А4		1	УП3-18	Узел прохода	1	
				Материалы		
		2		Плита минерало-		
				ватная ПМ75		
				ГОСТ 9573-82	1,21 кг	
		3		Стеклоткань		
				ТСТБ ТУ6-11-118-75	0,85 кг	2,5×0,6 м²
		4		Проволока К02		
				ГОСТ 792-67	0,25 кг	10 м
				УП4-19		
А4		1	УП3-19	Узел прохода	1	
				Материалы		
		2		Плита минерало-		
				ватная ПМ75		
				ГОСТ 9573-82	1,43 кг	
		3		Стеклоткань		
				ТСТБ ТУ6-11-118-75	0,9 кг	2,7×0,6 м
		4		Проволока К02		
				ГОСТ 792-67	0,27 кг	11 м

Изм. Лист № докум. Подп. Дата — УП4 — Лист 7

Копировал: Формат: А4

Формат	Зона	Поз.	Обозначение	Наименование	Кол.	Примечание
				УП4-20		
А4			УП3-20	Узел прохода	1	
				Материалы		
				Плита минерало-		
				ватная ПМ-75		
				ГОСТ 9573-82	1,19 кг	
				Стеклоткань		
				ТСТБ ТУ6-11-118-75	1,16 кг	3,4×0,6
				Проволока К02		
				ГОСТ 792-67	0,34 кг	13,5
				УП4-21		
А4		1	УП3-21	Узел прохода	1	
				Материалы		
		2		Плита минерало-		
				ватная ПМ75		
				ГОСТ 9573-82	2,2 кг	
		3		Стеклоткань		
				ТСТБ ТУ6-11-118-79	1,4 кг	4,1×0,6
		4		Проволока К02		
				ГОСТ 792-67	0,41 кг	16,4

Изм. Лист № докум. Подп. Дата — УП4 — Лист

Копировал: Формат: А4

Рис.1

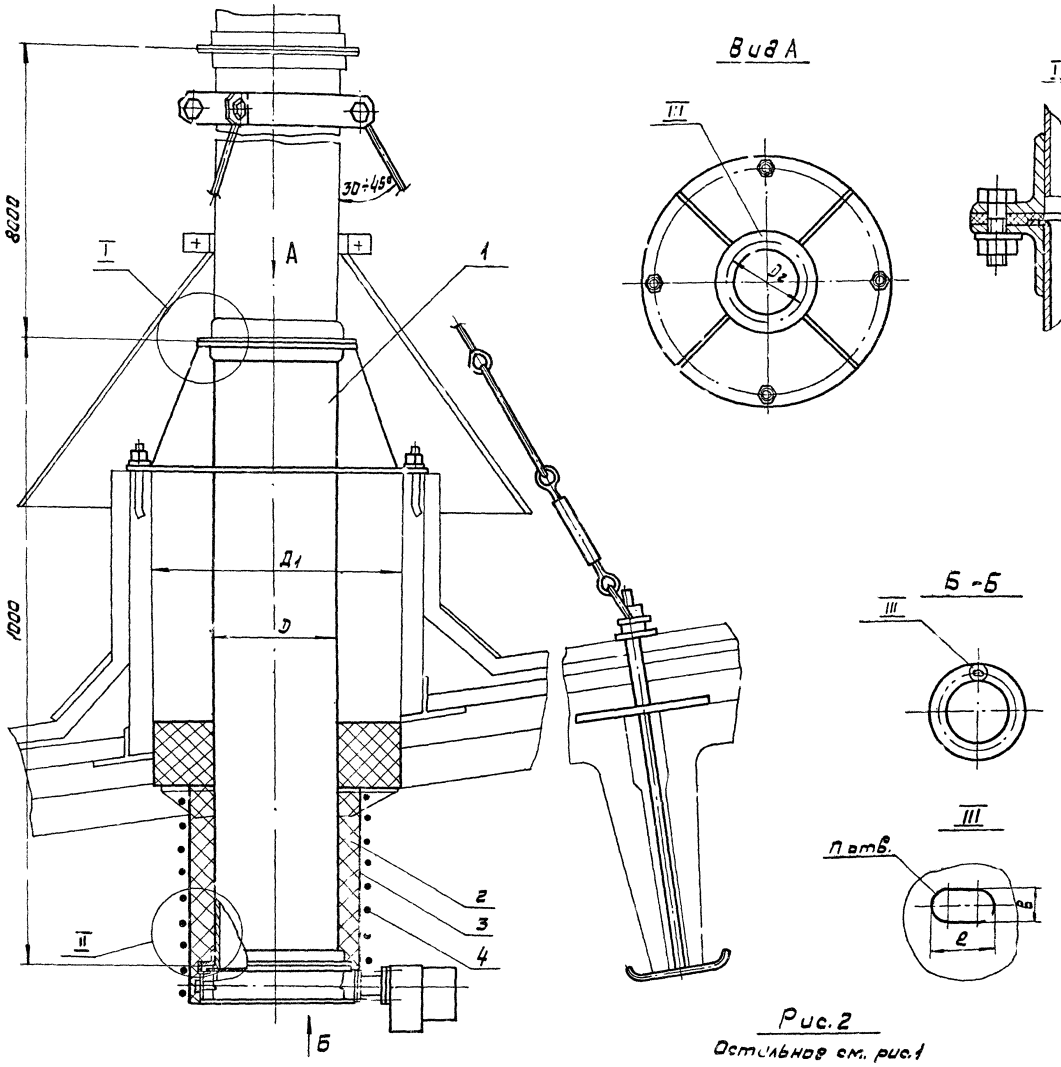

Рис.2

Остальное см. рис.1

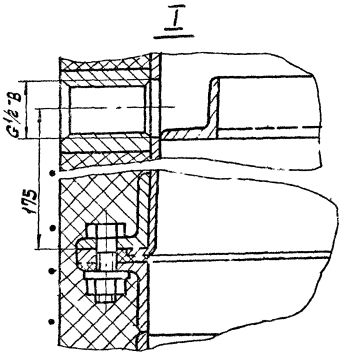

Размеры в мм

Обозначение	Рис	Д	Д1	Д2	t	в×l	Масса, кг
УП4	1	200	400	230	6	7×10	67.6
-01		250		280			67.6
-02		315		345	8		73.8
-03		400	700	430	10		98.7
-04		450		480			100.5
-05		500		530			104.0
-06		630	1000	660	12	10×16	132.0
-07		710		740			133.9
-08		800		830			142.7
-09		1000	1200	1040	16		175.8
-10		1250	1450	1295	18	12×18	212.1
-11	2	200	400	230	6	7×10	68.1
-12		250		280			68.1
-13		315		345	8		74.6
-14		400	700	430	10		99.7
-15		450		480			102.6
-16		500		530			105.4
-17		630	1000	660	12	10×16	135.6
-18		710		740			140.2
-19		800		830			14[illegible]
-20		1000	1200	1040	[illegible]		[illegible]
-21		1250	1450	1295	[illegible]	[illegible]	215.5

1. Теплоизоляция (поз. 2.3.4) от образования конденсата производится при монтаже по проекту ОВ.
2. Размеры для справок.

Изм.	Лист	№ докум.	Подп.	Дата	УП4 СБ	Лит.	Масса
Разраб.		Пронский			Узел прохода		см. табл.
Пров.		Шевлова			Сборочный чертеж	Лист	Листов
Т. контр.		Демьянов				Ммос сосн. Главпромсвет...	
Нач. отд.		Осадчий					
Н. контр.		[illegible]					
Утв.		[illegible]					

Подп. и дата | Взам. инв. № | Инв. № дубл. | Подп. и дата

gost.e-ecolog.ru