ТИПОВАЯ ДОКУМЕНТАЦ НА КОНСТ ЖЦ И, ИЗДЕЛИЯ
И УЗЛЫ ЗДАНИЙ И СООРУЖЕНИЙ

СЕРИЯ 5.904-41

КЛАПАНЫ ОБРАТНЫЕ ОБЩЕГО НАЗНАЧЕНИЯ

РАБОЧИЕ ЧЕРТЕЖИ

gost.e-ecolog.ru

ТИПОВАЯ ДОКУМЕНТАЦИЯ НА КОНСТРУКЦИИ, ИЗДЕЛИЯ
И УЗЛЫ ЗДАНИЙ И СООРУЖЕНИЙ

СЕРИЯ 5.904-41

КЛАПАНЫ ОБРАТНЫЕ ОБЩЕГО НАЗНАЧЕНИЯ

РАБОЧИЕ ЧЕРТЕЖИ

Разработаны
ГПИ Проектпромвентиляция
Главный инженер института П.А. Овчинников
Главный специалист Е.П. Агафонов
Главный специалист О.В. Демьянов

Утверждены Госстроем СССР
протокол №69 от 26.IX.1986г.
введены в действие с 1.IX.1987г.
ГПИ „Проектпромвентиляция"
Главпромвентиляция ММСС СССР
приказ № 152 от 14.VII.1987г.
Срок действия 1991г.

Серия 5.904-41

Содержание

Обозначение	Наименование	Стр.
	Титульный лист.	1
	Содержание.	2
КО. Д	Указания по выбору и расчету	3
КО. ТУ	Технические условия	4-6
КО	Клапан обратный круглый. Спецификация.	7-9
КО. 100	Корпус. Спецификация.	9-10
КО. СБ	Клапан обратный круглый. Сборочный чертеж	11-12
КО. 100 СБ	Корпус. Сборочный чертеж.	13-14
КО. 101	Фланец. Деталь.	15
КО. 102	Упор. Деталь.	16
КО. 103	Упор. Деталь.	
КО. 201	Труба. Деталь.	17
КО. 104	Втулка. Деталь.	
КО. 105	Упор. Деталь.	18
КО. 004	Планка. Деталь.	
КО. 200	Цилиндр. Спецификация.	19-20
КО. 200 СБ	Цилиндр. Сборочный чертеж.	21
КО. 204	Планка. Деталь.	22
КО. 202	Планка. Деталь.	
КО. 203	Втулка. Деталь.	23
КО. 002	Втулка. Деталь.	
КО. 005	Ось. Деталь.	24
КО. 205	Стрелка. Деталь.	
КО. 001	Заслонка. Деталь	25
КО. 003	Ось. Деталь.	26
КОп	Клапан обратный прямоугольного сечения. Спецификация.	27-29
КОп. 100	Корпус. Спецификация.	29-32
КОп. СБ	Клапан обратный прямоугольного сечения. Сборочный чертеж.	33-34
КОп. 100 СБ	Корпус. Сборочный чертеж.	35-36
КОп. 001	Заслонка. Деталь.	37

Обозначение	Наименование	Стр.
КОп. 101	Упор. Деталь.	38
КО. 106	Обечайка. Деталь.	

Инв. № подл. | Подп. и дата | Взам. инв. № | Инв. № дубл. | Подп. и дата

Копировал:

Формат: А3

Серия 5.904-41

Клапаны обратные общего назначения по авторскому свидетельству № 985627 предназначены для предотвращения перетекания воздуха через ответвления к отключенным вентиляторам (от отключенных вентиляторов) при присоединении последних к коллекторам.

В альбоме представлены рабочие чертежи клапанов обратных общего назначения для воздуховодов круглого и прямоугольного сечений (рис1 и рис2). При установке клапанов в вертикальном воздуховоде поток воздуха должен быть направлен снизу вверх.

Клапан представляет собой корпус, состоящий из двух фланцев, внутри которого на двух полуосях установлено полотно. Кроме того на одной из полуосей установлен противовес.

Установка клапанов в сети допускается при скоростях воздуха на горизонтальных участках $V \geq 5{,}6$ м/с и на вертикальных - $V \geq 4$ м/с

Потери давления полностью открытого клапана и коэффициенты местного сопротивления приведены в табл. 1 и 2. Регулирование клапанов при наладке не требуется.

Установка клапанов в горизонтальном воздуховоде

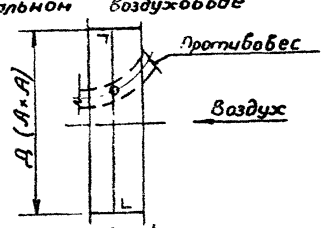

Рис.1

Установка клапанов в вертикальном воздуховоде

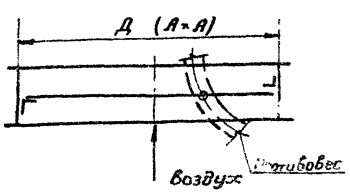

Рис.2

Таблица 1

Исполнение		Обозначение							
		Д, мм							
		250	15	400	500	630	800	1000	250
Круглые		КО	КО-01	КО-02	КО-03	КО-04	КО-05	КО-06	КО-07
Потери давления при полностью открытом клапане ΔP, Па	При $V \leq 13$ м/с на горизонтальных участках	4	5	7	11	11	12	21	32
	При $V \leq 5{,}6$ м/с на вертикальных участках	0,04	0,07	0,12	0,26	0,52	1,1	2,23	4,57
Коэффициент местного сопротивления ξ	При $V \geq 5{,}6$ м/с на вертикальных участках	0				0,03	0,06	0,12	0,25

Таблица 2

Исполнение		Обозначение						
		А×А, мм						
		150×150	200×200	250×250	400×400	500×500	800×800	1000×1000
Прямоугольные		КОп	КОп-01	КОп-02	КОп-03	КОп-04	КОп-05	КОп-06
Потери давления при полностью открытом клапане ΔP, Па	При $V \leq 13$ м/с на горизонтальных участках	6	8	9	11	15	20	31
	При $V \leq 5{,}6$ м/с на вертикальных участках	0	0,02	0,04	0,18	0,37	1,56	3,14
Коэффициент местного сопротивления ξ	При $V \geq 5{,}6$ м/с на вертикальных участках	0					0,08	0,17

Изм	Лист	N докум.	Подп	Дата
Разраб.		Пронский		
Провер.		Шавкин		
Н.контр.		Демьянов		
Утв.		Агафонов		

КО.Д

Клапаны обратные общего назначения. Указание по выбору и расчету

Лит	Лист	Листов
		1

МИСС СССР Главпромвентиляция ГПИ Проектпромвентиляция

Копировал Вешичкая

Формат А3

Инв.N подл | Подп. и дата | Взам.инв.N | Инв.N дубл | Подп. и дата

Серия 5.904-41

Настоящие технические условия по авторскому свидетельству № 985827 распространяются на клапаны обратные предназначенные для предотвращения перетекания воздуха через ответвления к отключенным вентиляторам (от отключенных вентиляторов) при присоединении последних к коллекторам.

Предусмотрены клапаны обратные круглого и прямоугольного сечений.

Клапаны обратные круглого и прямоугольного сечений по условиям эксплуатации предназначены для климатического исполнения „У", а в части места размещения соответствуют категории 3 по ГОСТ 15150-69. При заказе изделия или запросе технической документации следует, например, писать: для клапана ф 500 мм. Клапан обратный КО-03, КО.ТУ

для клапана сечением 500×500 мм. Клапан обратный прямоугольного сечения КОп-04, КО.ТУ

Перечень документов, на которые даны ссылки в ТУ, приведен в приложении 1.

1. Технические требования.

1.1. Требования к изготовителю.

1.1.1. Клапаны обратные круглого и прямоугольного сечения (далее по тексту „клапаны") должны соответствовать требованиям настоящих технических условий, комплекта конструкторской документации и ОСТ 36-14-84.

1.1.2. Основные параметры и размеры клапанов должны соответствовать указанным на рисунке и в табл. 1 и 2.

1.1.3. Материалы, применяемые для изготовления деталей клапанов, по качеству и размерам должны соответствовать требованиям действующих стандартов и подтверждаться сертификатами заводов-поставщиков.

1.1.4. Все сборочные единицы и детали, выполненные из проката, не должны иметь погнутостей, вмятин, перекосов, надрезов, трещин, заусенцев и других дефектов, влияющих на прочность и товарный вид.

1.1.5. На механически обработанных и штампованных деталях не должно быть заусенцев, задиров и заусенцев, а в местах перегибов – трещин и надрывов.

1.1.6. Места, подлежащие сварке, должны быть очищены от ржавчины, окалины, масла и других загрязнений.

1.1.7. Очистка свариваемых поверхностей производится любым способом.

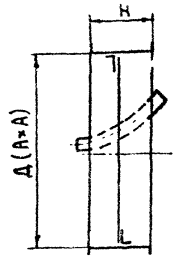

Таблица 1.

Обозначение	Размеры, мм Д	H	Масса, кг
КО.	250	50	4,6
– 01	315	50	5,5
– 02	400	50	6,5
– 03	500	50	8,1
– 04	630	50	12,1
– 05	800	50	17,0
– 06	1000	64	25,6
– 07	1250	72	35,5

Таблица 2.

Обозначение	Размеры, мм A×A	H	Масса, кг
КОп	150	50	3,8
– 01	200	50	4,6
– 02	250	50	5,5
– 03	400	50	8,2
– 04	500	50	10,3
– 05	800	64	17,8
– 06	1000	72	25,4

Изм.	Лист	№ докум.	Подп.	Дата
Разраб.		Волкова		
Пров.		Пронский		
Н. контр.		Пронский		
Утв.		Демьянов		

КО.ТУ

Клапаны обратные общего назначения. Технические условия.

Лит.	Лист	Листов
	1	3

МНИИС Госпромвентиляция СССР ГПИпроектпромвентиляция

Копировал:

Формат А3

Инв. № подл. | Подп. и дата | Взам. инв. № | Инв. № дубл. | Подп. и дата

1.1.8. Сваривемые швы не должны иметь непроваров, прожогов и других пороков снижающих прочность и ухудшающих товарный вид изделия. Переход от основного металла к наплавленному должен быть плавным без подрезов и наплывов.

1.1.9. После сварки сварные швы и прилегающие к нему поверхности должны быть очищены от шлака, брызг и загрязнений методом установленном на заводе-изготовителе.

1.1.10. Коробление и поводка свариваемых элементов не должны превышать 3мм на длине 1000мм.

1.1.11. При сборке клапанов обеспечить свободный без заеданий поворот полотна и равномерное прилегание плоскости полотна к поверхности упоров при закрывании клапана.

1.1.12. Трущиеся поверхности деталей осей и подшипников смазать смазкой ЦИАТИМ 221 ГОСТ 9433-80.

1.2. Требования к отделке.

1.2.1. Подготовка поверхности под покрытие производится по ГОСТ 9.402-80

1.2.2. Внутренние и наружные поверхности клапана должны быть покрыты эмалью ХВ-785 ГОСТ 7313-75 по технологии, утвержденной на заводе-изготовителе.

1.2.3. Класс покрытия УП по ГОСТ 9032-74

1.2.4. Покрытие должно наноситься ровным слоем по всей поверхности.

1.3. Маркировка

1.3.1. Маркировку производить согласно ОСТ 36-14-84

1.3.2. Маркировка тары по ГОСТ 14192-77

1.4. Упаковка

1.4.1. Временная противокоррозийная защита клапана должна быть проведена согласно ГОСТ 9.014-78 для категории условий хранения Ж1 ГОСТ 15150-69.

Неокрашенные поверхности клапана должны подвергнуть консервации по варианту защиты ВЗ-1 и последующей упаковке упаковочными средствами УМ1 для упаковки ВУ-1 ГОСТ 9.014-78

1.4.2. Клапаны упаковываются в количестве 1-4 штук (в зависимости от размера клапана) в деревянный ящик тип У1-1 по ГОСТ 2991-76, выполненный в части воздействия факторов внешней среды для категории упаковки УУ1 ГОСТ 23170-78

Остальные требования к упаковке по разделу 15 ОСТ 36-14-84.

Пакет с этикеткой должен быть упакован в парафинированную бумагу ГОСТ 9569-79 должен вместе в тот же ящик, что и клапаны. Допускается отгрузка клапанов без упаковки в деревянный ящик при транспортировании в части воздействия механических факторов по условиям Л ГОСТ 23170-78.

В этом случае клапан должен быть упакован упаковочными средствами УМ1.

2. Правила приемки

2.1. Клапан должен быть принят отделом технического контроля завода-изготовителя на соответствие требованиям настоящих технических условий УОСТ 36-14-84

2.2. Клапан должен подвергаться приемосдаточным испытаниям

2.3. Приемо-сдаточным испытаниям подвергается каждый полностью собранный клапан, прошедший контроль ОТК.

2.4. Приемо-сдаточные испытания проводить в следующем объеме: визуальный контроль, проверка комплектности; проверка на соответствие основным

					КО. ТУ	Лист 8
Изм.	Лист	№ докум.	Подп.	Дата		

Копировал:

Формат А3

Инв. № подл. | Подп. и дата | Взам. инв. № | Инв. № дубл. | Подп. и дата

параметрам и размерам, указанным в настоящих ТУ проверка товарного вида проверка маркировки и упаковки

2.5. При визуальном контроле убедиться в исправности всех узлов и деталей клапана, отсутствия повреждений

2.6. На принятые клапаны делается отметка ОТК завода – изготовителя в этикетке.

2.7. На забракованные клапаны должен составляться акт, в котором указывается возможность исправления брака.

2.8. На клапанах, не подлежащих исправлению, должна ставиться отметка ОТК указывающая на окончательный брак.

2.9. Хранение бракованных клапанов вместе с годными запрещается.

2.10. После устранения недоработок клапаны подвергаются повторной приемке.

3. Методы контроля.

3.1. В процессе изготовления клапана проверка его деталей производится методами и средствами предусмотренными технологическим процессом завода – изготовителя.

3.2. Контроль требований по пункту 1.1.2 (табл. 1,2) осуществляется соответственно с помощью линейки металлической ГОСТ 427-75, штангенциркуля 125 – 0,1 ГОСТ 166-80, весов по ГОСТ 23676-79 наибольшим пределом взвешивания 100 кг, ценой деления 0,01 кг, класса точности обычного.

3.3. Контроль требований по пункту 1.1.3 осуществляется по сертификатам завода – поставщика.

3.4. Контроль требований по пунктам 1.1.4 ÷ 1.1.12 и 1.3÷1.4 осуществляется визуально.

3.5. Контроль требований по пунктам 1.2 производить визуально путем сравнения эталонами. Эталоны должны быть выполнены заводом- изготовителем согласно технологическому процессу на покрытие.

3.6. Контроль требований по пунктам 1.4 осуществляется визуально.

4. Транспортирование и хранение.

4.1. Транспортирование клапанов должно производиться железнодорожным и автомобильным транспортом в упакованном виде в соответствии с „Правилами перевозок грузов часть 1, Москва 1983г. и „Правилами перевозок грузов автомобильным транспортом", утвержденными Министерством автомобильного транспорта РСФСР 1979 года.

Транспортирование клапанов воздушным транспортом производится в соответствии с „Руководством по грузовым перевозкам на внутренних воздушных линиях Союза ССР.

4.2 Условия хранения и транспортирования в части воздействия климатических факторов должны соответствовать категории Ж1 ГОСТ 15150-69, а в части механических воздействий категории „С" по ГОСТ 23170-78

5. Указания по эксплуатации.

5.1. Клапаны должны эксплуатироваться в условиях, предусмотренных монтажными проектами.

5.2 Клапаны должны соответствовать в части монтажа требованиям СНИП Ш-28-75 и инструкций по монтажу воздуховодов, утвержденным в установленном порядке.

6. Гарантии изготовителя.

Изготовитель гарантирует соответствие клапанов требованиям настоящих технических условий при соблюдении условий эксплуатации транспортирования, хранения и монтажа.

Гарантийный срок эксплуатации клапана 12 месяцев со дня ввода в эксплуатацию, но не позднее 18 месяцев со дня поступления клапана на предприятие.

Приложение 1.

Перечень документов, на которые даны ссылки в ТУ.

ГОСТ 9-014-78	ГОСТ 2991-76	ГОСТ 15150-69
ГОСТ 9-032-74	ГОСТ 7313-75	ГОСТ 23170-78
ГОСТ 9-402-80	ГОСТ 9433-80	ГОСТ 23676-79
ГОСТ 166-80	ГОСТ 9569-79	ОСТ 36-14-84
ГОСТ 427-75	ГОСТ 14192-77	

„Правила перевозок грузов", часть 1. Москва 1983 год „Правила перевозок грузов автомобильным транспортом, утвержденным Министерством автомобильного транспорта РСФСР, 1979 года „Руководство по грузовым перевозкам на внутренних воздушных линиях Союза ССР."

Серия 5.904-41

Формат	Зона	Поз.	Обозначение	Наименование	Кол.
				Документация	
А3			КО. СБ	Сборочный чертеж	
А4			КО. ТУ	Технические условия	
				Детали	
А4		1	КО. 002	Втулка	2
А4		2	КО. 004	Планка	2
А4		3	КО. 005	Ось	1
				Стандартные изделия	
		4		Болт М6-8g×12.56.05	
				ГОСТ 7798-70	4
		5		Винт В.М8-8g×16.56.05	
				ГОСТ 1476-84	1
			Переменные данные	для исполнений	
				КО	
				Сборочные единицы	
А4		6	КО 100	Корпус	1
А4		7	КО. 200	Цилиндр	1
				Детали	
А3		8	КО 001	Заслонка	1
А3		9	КО. 003	Ось	1

Изм	Лист	№ докум.	Подп.	Дата
Разраб.	Волкова			
Пров.	Пронский			
Н.контр.	Пронский			
Утв.	Демьянов			

КО

Клапан обратный круглый

Лит. | Лист 1 | Листов

ММСС СССР Главпромвентиляция ГПИ Проектпромвентиляция

Копировал: Формат: А

Подп. и дата | Инв. № дубл. | Взам. инв. № | Подп. и дата | Инв. № подл.

Формат	Зона	Поз.	Обозначение	Наименование	
				Стандартные изделия	
		10		Гайка М6-7Н.6.05	
				ГОСТ 5915-70	1
		11		Винт В.М6-6g×35.56.05	
				ГОСТ 1482-84	1
				КО. 01	
				Сборочные единицы	
А4		6	КО. 100-01	Корпус	1
А4		7	КО. 200-01	Цилиндр	1
				Детали	
А3		8	КО. 001-01	Заслонка	1
А3		9	КО. 003	Ось	1
				Стандартные изделия	
		10		Гайка М6-7Н.6.05	
				ГОСТ 5915-70	1
		11		Винт В.М6-6g×35.56.05	
				ГОСТ 1482-84	1
				КО-02	
				Сборочные единицы	
А4		6	КО. 100-02	Корпус	1
А4		7	КО. 200-02	Цилиндр	1
				Детали	
А3		8	КО. 001-02	Заслонка	1

Изм	Лист	№ докум.	Подп.	Дата

КО

Лист 2

Копировал: Формат А4

Подп. и дата | Инв. № дубл. | Взам. инв. № | Подп. и дата

Серия 5.904-41

Формат	Зона	Поз.	Обозначение	Наименование	Кол.	Примечание
А3		9	КО. 003	Ось	1	
				Стандартные изделия		
		10		Гайка М6-7Н.6.05		
				ГОСТ 5915-70	1	
		11		Винт В.М6-6g×35.56.05		
				ГОСТ 1482-84	1	
				КО.03		
				Сборочные единицы		
А4		6	КО. 100-03	Корпус	1	
А4		7	КО. 200-03	Цилиндр	1	
				Детали		
А3		8	КО. 001-03	Заслонка	1	
А3		9	КО. 003	Ось	1	
				Стандартные изделия		
		10		Гайка М6-7Н.6.05		
				ГОСТ 5915-70	1	
		11		Винт В.М6-6g×35.56.05		
				ГОСТ 1482-84	1	
				КО.04		
				Сборочные единицы		
А4		6	КО. 100-04	Корпус	1	
А4		7	КО. 200-04	Цилиндр	1	

Инв. № подл. | Подп. и дата | Взам. инв. № | Инв. № дубл. | Подп. и дата

Изм. Лист № докум. Подп. Дата

КП

Лист 3

Копировал: Формат А4

Формат	Зона	Поз.	Обозначение	Наименование	Кол.	Примечание
				Детали		
А3		8	КО. 001-04	Заслонка	1	
А3		9	КО. 003-01	Ось	1	
				Стандартные изделия		
		10		Гайка М8-7Н.6.05		
				ГОСТ 5915-70	1	
		11		Винт В.М8-6g×35.56.05		
				ГОСТ 1482-84	1	
				КО.05		
				Сборочные единицы		
А4		6	КО. 100-05	Корпус	1	
А4		7	КО. 200-05	Цилиндр	1	
				Детали		
А3		8	КО. 001-05	Заслонка	1	
А3		9	КО. 003-02	Ось	1	
				Стандартные изделия		
		10		Гайка М8-7Н.6.05		
				ГОСТ 5915-70	1	
		11		Винт В.М8-6g×35.56.05		
				ГОСТ 1482-84	1	
				КО.06		

Инв. № подл. | Подп. и дата | Взам. инв. № | Инв. № дубл. | Подп. и дата

Изм. Лист № докум. Подп. Дата

КО

Лист 4

Копировал: Формат А4

Серия 5.904-41

Формат	Зона	Поз.	Обозначение	Наименование	Кол.	Примечание
				Сборочные единицы		
А4		6	КО. 100-06	Корпус	1	
А4		7	КО. 200-06	Цилиндр	1	
				Детали		
А3		8	КО. 001-06	Заслонка	1	
А3		9	КО. 003-03	Ось	1	
				Стандартные изделия		
		10		Гайка М8-7Н.6.05		
				ГОСТ 5915-70	1	
		11		Винт В.М8-6g×35.56.05		
				ГОСТ 1482-84	1	
			КО. 07			
				Сборочные единицы		
А4		6	КО	Корпус	1	
А4		7	КО	Цилиндр	1	
				Детали		
А3		8	КО. 001-07	Заслонка	1	
А3		9	КО. 003-04	Ось	1	
				Стандартные изделия		
		10		Гайка М8-7Н.6.05		
				ГОСТ 5915-70	1	
		11		Винт В.М8-6g×35.56.05		
				ГОСТ 1482-84	1	

Инв.№ подл. | Подп. и дата | Взам. инв.№ | Инв.№ дубл. | Подп. и дата

Изм.	Лист	№ докум.	Подп.	Дата	КО	Лист 5

Копировал | Формат А4

Формат	Зона	Поз.	Обозначение	Наименование	Кол.	Примечание
				Документация		
*)			КО. 100 СБ	Сборочный чертеж		*) А3×2
				Детали		
А4		1	КО. 104	Втулка	2	
А4		2	КО. 105	Упор	1	
			Переменные данные	для исполнений		
				КО. 100		
				Детали		
А4		3	КО. 101	Фланец	2	
А4		4	КО. 102	Упор	1	
А4		5	КО. 103	Упор	1	
А4		6	КО. 106	Обечайка	1	
			КО. 100-01			
				Детали		
А4		3	КО. 101-01	Фланец	2	
А4		4	КО. 102-01	Упор	1	
А4		5	КО. 103-01	Упор	1	
А4		6	КО. 106-01	Обечайка	1	

Инв.№ подл. | Подп. и дата | Взам. инв.№ | Инв.№ дубл. | Подп. и дата

Изм.	Лист.	N докум.	Подп.	Дата	КО.100			
Разраб.		Волкова			Корпус	Лит.	Лист	Листов
Пров.		Пронский					1	2
Н. контр.		Пронский				ММСС СССР Главпромвентиляция ГПИПроектпромвентиляция		
Утв.		Демьянов						

Копировал | Формат А4

Формат	Зона	Поз.	Обозначение	Наименование	Кол.	Примечание
				КО. 100-02		
				Детали		
А4		3	КО. 101-02	Фланец	2	
А4		4	КО. 102-02	Упор	1	
А4		5	КО. 103-02	Упор	1	
				КО. 100-03		
				Детали		
А4		3	КО. 101-03	Фланец	2	
А4		4	КО. 102-03	Упор	1	
А4		5	КО. 103-03	Упор	1	
				КО. 100-04		
				Детали		
А4		3	КО. 101-04	Фланец	2	
А4		4	КО. 102-04	Упор	1	
А4		5	КО. 103-04	Упор	1	
				КО. 100-05		
				Детали		
А4		3	КО. 101-05	Фланец	2	
А4		4	КО. 102-05	Упор	1	
А4		5	КО. 103-05	Упор	1	

Инв. № подл. | Подп. и дата | Взам. инв. № | Инв. № дубл. | Подп. и дата

Изм.	Лист	№ докум.	Подп.	Дата	КО. 100	Лист 2

Копировал: Формат: А4

Формат	Зона	Поз.	Обозначение	Наименование	Кол.	Примечание
				КО. 100-06		
				Детали		
А4		3	КО. 101-06	Фланец	2	
А4		4	КО. 102-06	Упор	1	
А4		5	КО. 103-06	Упор	1	
				КО. 100-07		
				Детали		
А4		3	КО. 101-07	Фланец	2	
А4		4	КО. 102-07	Упор	1	
А4		5	КО. 103-07	Упор	1	

Инв. № подл. | Подп. и дата | Взам. инв. № | Инв. № дубл. | Подп. и дата

Изм.	Лист	№ докум.	Подп.	Дата	КО. 100	Лист 3

Копировал: Формат: А4

КО.СБ

Серия 5.904-41

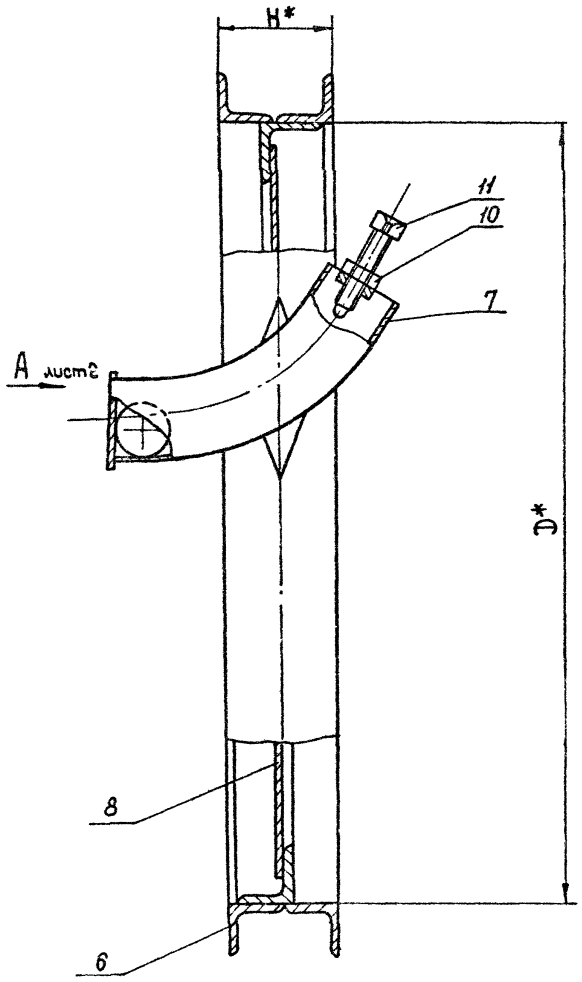

Обозначение	Размеры, мм					Кол. отв. n	Масса, кг
	D	D1	H	l	d×δ		
КО.	250	280	50	32	7×10	12	4,6
– 01	315	345	50	40	7×10	16	5,5
– 02	400	430	50	50	7×10	20	6,5
– 03	500	530	50	62	7×10	20	8,1
– 04	630	660	50	78	10×16	24	12,1
– 05	800	830	50	100	10×16	24	17,0
– 06	1000	1040	64	125	10×16	32	25,6
– 07	1250	1295	72	155	12×18	36	35,5

1. $\pm \frac{t_2}{2}$

2. Шрифт надписей по-7 ГОСТ 2930-62

3* Размеры для справок.

Разработано по авторскому свидетельству № 985627

Инв. № подл. | Подп. и дата | Взам. инв. № | Инв. № дубл. | Подп. и дата

Изм.	Лист	№ докум.	Подп.	Дата
Разраб.		Волкова		
Пров.		Демьянов		
Т. контр.		Пронский		
Нач. отд.		Осадчий		
Н. контр.		Пронский		
Утв.		Овчинников		

КО.СБ

Клапан обратный круглый

Сборочный чертеж

Лит.	Масса	Масштаб
	см. табл.	—

Лист 1 | Листов 2

ММСС СССР
Главпромвентиляция
ГПИпроектпромвентиляция

Копировал

Формат А3

КО.СБ

Серия 5.904-41

Вид А лист1

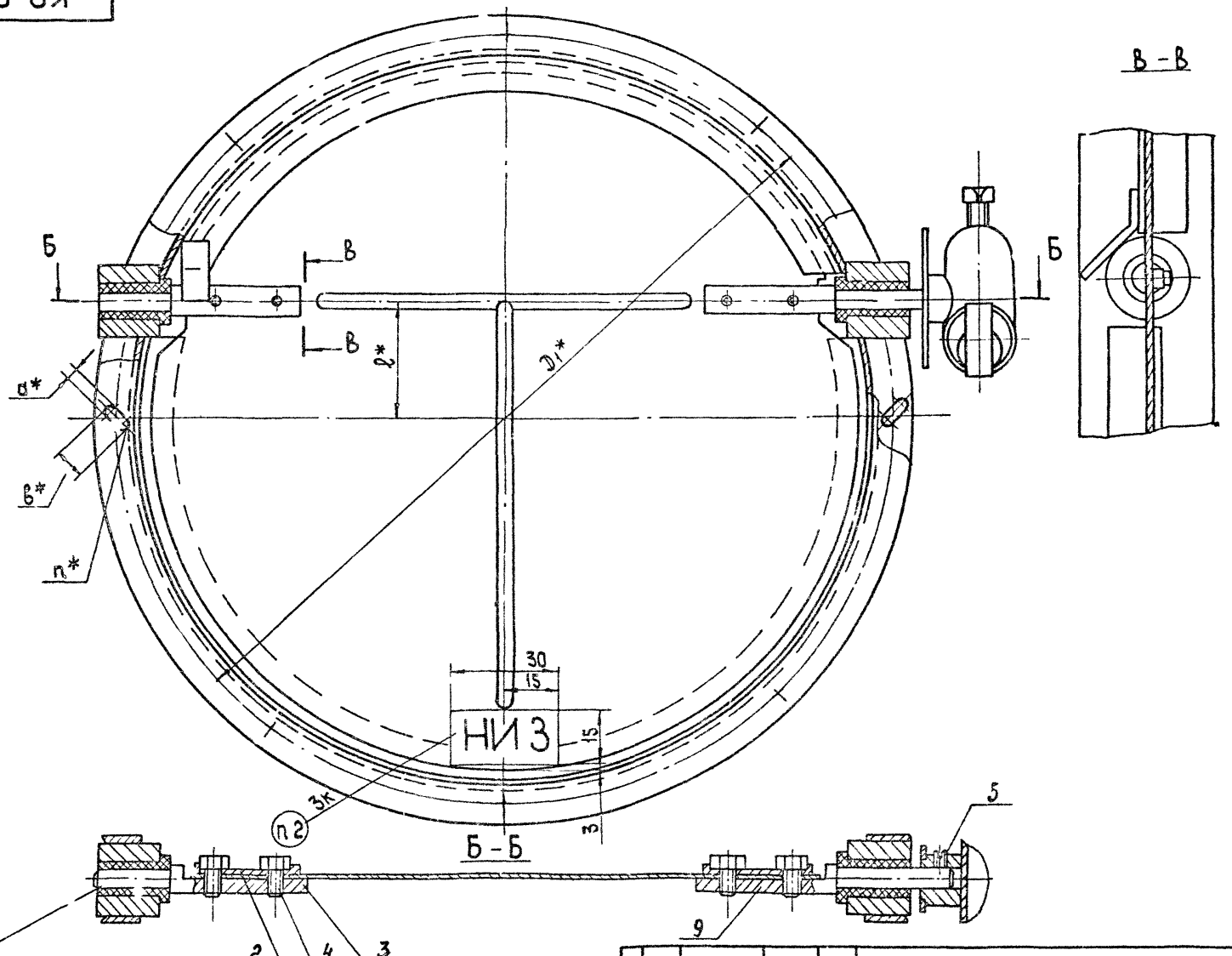

Инв.№ подл.	Подп. и дата	Взам. инв.№	Инв.№ дубл.	Подп. и дата

Изм.	Лист	№ докум.	Подп.	Дата

КО.СБ

Лист 2

Копировал:

Формат А3

Серия 5.904-41

Рис.1

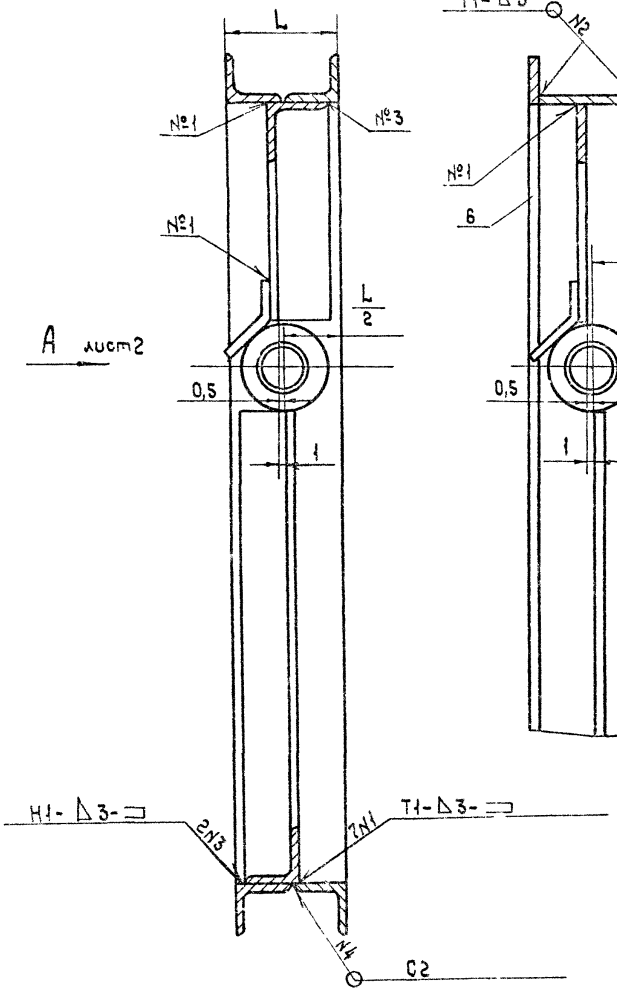

Рис.2

Обозначение	Рис.	Размеры, мм						Кол. отв. n	Масса, кг
		D	D1	L	ℓ	H	d×δ		
КО. 100	2	250	280	50	32	192	7×10	12	3,44
— 01	2	315	345	50	40	256	7×10	16	4,02
— 02	1	400	430	50	50	340	7×10	20	7,89
— 03	1	500	530	50	62	438	7×10	20	5,94
— 04	1	630	660	50	78	564	10×16	24	7,66
— 05	1	800	830	50	100	723	10×16	24	10,83
— 06	1	1000	1040	64	125	922	10×16	32	16,02
— 07	1	1250	1295	72	155	1178	12×18	36	22,12

1. Неуказанные предельные отклонения размеров : $-УТ14; \pm \frac{t_2}{2}$
2. Сварные швы по ГОСТ 5264-80
3. * Размеры для справок.

Инв.№подл. | Подп. и дата | Взам.инв.№ | Инв.№ дубл. | Подп. и дата

Изм.	Лист	№ докум.	Подп.	Дата
Разраб.		Волкова		
Пров.		Пронский		
Т. контр.		Пронский		
Н. контр.		Пронский		
Утв.		Демьянов		

КО. 100 СБ

Корпус.

Сборочный чертеж

Лит.	Масса	Масштаб
	см. табл.	—

Лист 1 Листов 2

ММСС СССР
Главпромвентиляция
ГПИпроектпромвентиляция

Копировал:

Формат: А3

КО 100 СБ

Серия 5.904-41

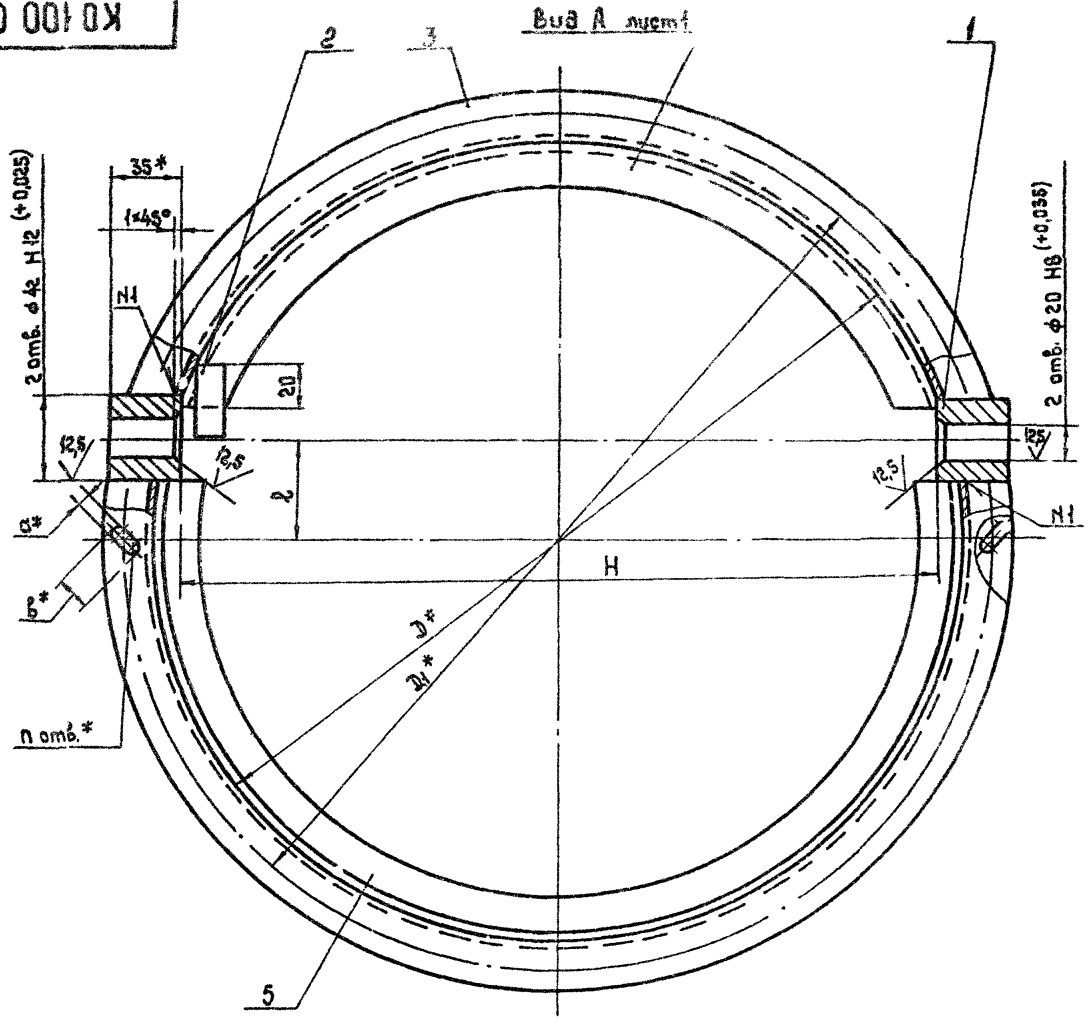

Инв. № подл.	Подп. и дата	Взам. инв. №	Инв. № дубл.	Подп. и дата

Изм.	Лист	№ докум.	Подп.	Дата	КО.100 СБ	Лист 2

Копировал:

Формат: А3

КО.101

Серия 5.904-41

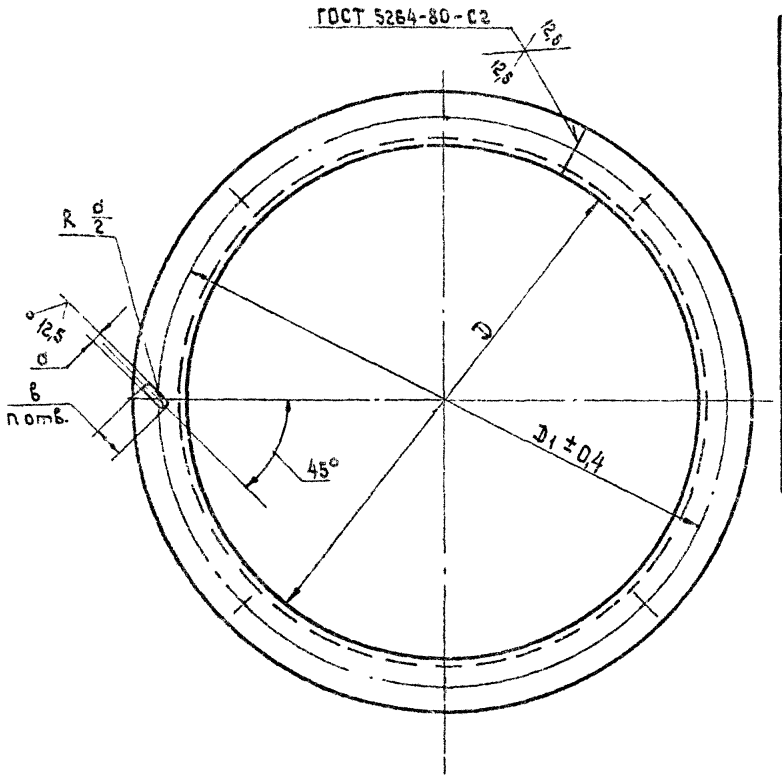

Обозначение	Размеры, мм D	D1	Длина развернутой детали	a×b	Кол. отв. n	Материал	Масса кг
КО.101	250	280	864	7×10	6	Полоса $\frac{Б2\ 4\times25\ ГОСТ\ 103\text{-}76}{Ст3\ ГОСТ\ 535\text{-}79}$	0,67
–01	315	345	1068	7×10	8		0,83
–02	400	430	1302	7×10	10	Уголок $\frac{25\times25\times3\text{-}Б\ ГОСТ\ 8509\text{-}72}{Ст3\ ГОСТ\ 535\text{-}79}$	1,46
–03	500	530	1616	7×10	10		1,81
–04	630	660	2024	10×16	12	Уголок $\frac{25\times25\times4\text{-}Б\ ГОСТ\ 8509\text{-}72}{Ст3\ ГОСТ\ 535\text{-}79}$	2,94
–05	800	830	2560	10×16	12		3,74
–06	1000	1040	3200	10×16	16	Уголок $\frac{32\times32\times4\text{-}Б\ ГОСТ\ 8509\text{-}72}{Ст3\ ГОСТ\ 535\text{-}79}$	6,08
–07	1250	1295	3935	12×18	18	Уголок $\frac{36\times36\times4\text{-}Б\ ГОСТ\ 8509\text{-}72}{Ст3\ ГОСТ\ 535\text{-}79}$	8,58

$+ УТ\ 14\ ; \pm \frac{t_2}{2}$

Изм.	Лис.	№ докум.	Подп.	Дата
Разраб.		Волкова		
Пров.		Пронский		
Т. контр.		Пронский		
Н. контр.		Пронский		
Утв.		Демьянов		

КО.101

Фланец

см. табл.

Лит.	Масса	Масштаб
	см. табл.	—

Лист | Листов 1

ММСС СССР Главпромвентиляция ГПИпроектпромвентиляция

Копировал: | Формат: А3

Инв. № подл. | Подп. и дата | Взам. инв. № | Инв. № дубл. | Подп. и дата

К0.102

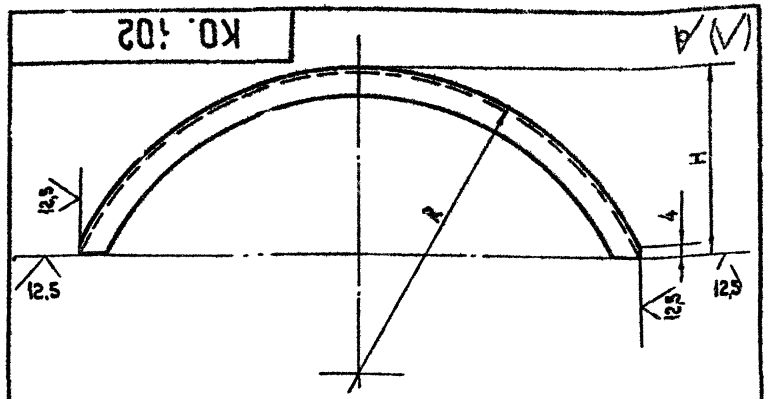

Обозначение	Размеры, мм R	Размеры, мм H	Материал	Масса, кг
К0.102	125	76	Полоса 62-4х25 ГОСТ 103-76 / Ст3 ГОСТ 535-79	0,22
– 01	157,5	100		0,29
– 02	200	133	Уголок 25х25х3-Б-ГОСТ 8509-72 / Ст3 ГОСТ 535-79	0,54
– 03	250	171		0,69
– 04	315	220		0,88
– 05	400	283		1,12
– 06	500	358		1,43
– 07	625	453		1,81

– УТ14; $\pm \frac{t_2}{2}$

Изм.	Лист	№ докум.	Подп.	Дата	К0.102		
Разраб.		Волкова			Упор	Лит.	Масса: см. табл. / Масштаб: —
Пров.		Пронский				Лист	Листов 1
Т. контр.		Пронский			см. табл.	ММСС СССР Главпромвентиляция ГПИпроектпромвентиляция	
Н. контр.		Пронский					
Утв.		Демьянов					

Инв. № подл. | Подп. и дата | Взам. инв. № | Инв. № дубл. | Подп. и дата

Копировал: Формат А4

К0.103

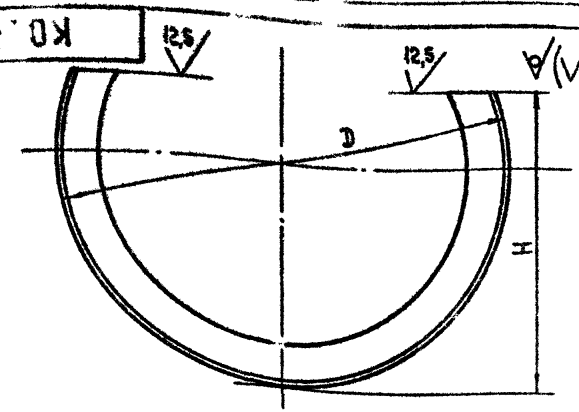

Обозначение	Размеры, мм D	Размеры, мм H	Материал	Масса, кг
К0.103	250	135	Полоса 62-4х25 ГОСТ 103-76 / Ст3 ГОСТ 535-79	0,3
– 01	315	176,5		0,38
– 02	400	229	Уголок 25х25х3-Б-ГОСТ 8509-72 / Ст3 ГОСТ 535-79	0,74
– 03	500	291		0,94
– 04	630	372		1,21
– 05	800	479		1,56
– 06	1000	604		1,74
– 07	1250	759		2,46

– УТ14; $\pm \frac{t_2}{2}$

Изм.	Лист	№ докум.	Подп.	Дата	К0.103		
Разраб.		Волкова			Упор	Лит.	Масса: см. табл. / Масштаб: —
Пров.		Пронский				Лист	Листов 1
Т. контр.		Пронский			см. табл.	ММСС СССР Главпромвентиляция ГПИ Проектпромвентиляция	
Н. контр.		Пронский					
Утв.		Демьянов					

Инв. № подл. | Подп. и дата | Взам. инв. № | Инв. № дубл. | Подп. и дата

Копировал: Формат А4

Серия 5.904-41

КО.201

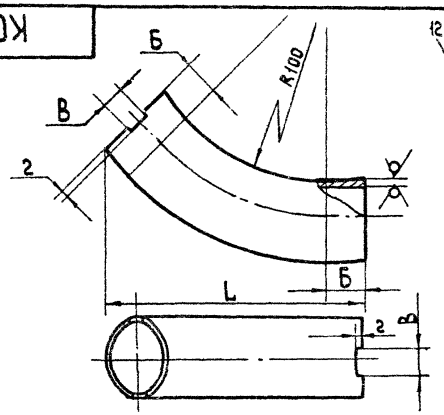

Обозначение	Размеры, мм L	Б	В	Материал	Масса, кг
КО.201	110	0	16	Труба 42×1 ГОСТ 10704-76 / Б-Б Ст3сп ГОСТ 10705-80	0,1
–01	148	22,5	16		0,131
–02	175	37,5	16		0,167
–03	234	72,5	16		0,222
–04	180	32,5	30	Труба 76×2 ГОСТ 10704-76 / Б-Б Ст3сп ГОСТ 10705-80	0,6
–05	274	87,5	30		0,86
–06	315	112,5	30		1,06
–07	375	147,5	30		1,24

1. $+JT14$; $\pm\frac{t_2}{2}$
2. * Размер для справок

Изм.	Лист	№ докум.	Подп.	Дата	КО.201	Лит.	Масса	Масштаб
Разраб.		Волкова			Труба		см. табл.	—
Пров.		Демьянов				Лист	Листов 1	
Т. контр.		Пронский			см. табл.	ММСС СССР Главпромвентиляция ГПИПроектпромвентиляция		
Н. контр.		Пронский						
Утв.		Демьянов						

Копировал: Формат: А4

Инв. № подл. | Подп. и дата | Взам. инв. № | Инв. № дубл. | Подп. и дата

КО.104

12,5

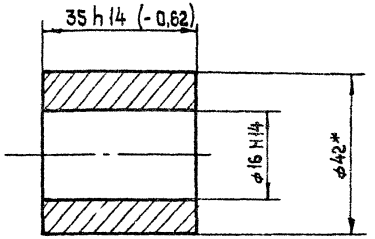

* Размер для справок.

Изм.	Лист	№ докум.	Подп.	Дата	КО.104	Лит.	Масса	Масштаб
Разраб.		Волкова			Втулка		0,33	1:1
Пров.		Демьянов				Лист	Листов 1	
Т. контр.		Пронский			Круг 42-В-ГОСТ 2590-71 / Ст3кп-II ГОСТ 535-79	ММСС СССР Главпромвентиляция ГПИПроектпромвентиляция		
Н. контр.		Пронский						
Утв.		Демьянов						

Копировал: Формат: А4

Инв. № подл. | Подп. и дата | Взам. инв. № | Инв. № дубл. | Подп. и дата

Серия 5.904-41

КО.105

25 (V)

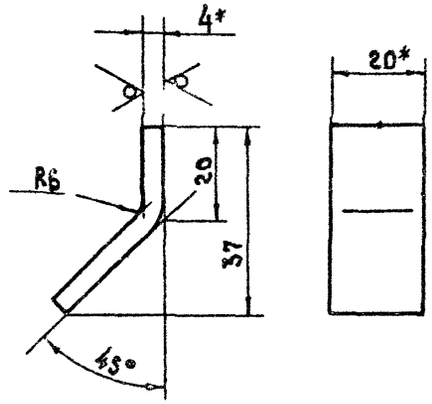

1. $-УТ14; \pm \frac{t_2}{2}$
2. * Размеры для справок.

Изм.	Лист	№ докум.	Подп.	Дата
Разраб.	Волкова			
Пров.	Демьянов			
Т. контр.	Пронский			
Н. контр.	Пронский			
Утв.	Демьянов			

КО.105

Упор

Лит.	Масса	Масштаб
	0,027	—
Лист	Листов 1	

Полоса Б-2 4×20 ГОСТ 103-76
Ст 3 кп ГОСТ 535-79

МИСС СССР
Главпромвентиляция
ГПИ Проектпромвентиляция

Копировал Формат А4

Инв. № подл. | Подп. и дата | Взам. инв. № | Инв. № дубл. | Подп. и дата

КО.004

25 (V)

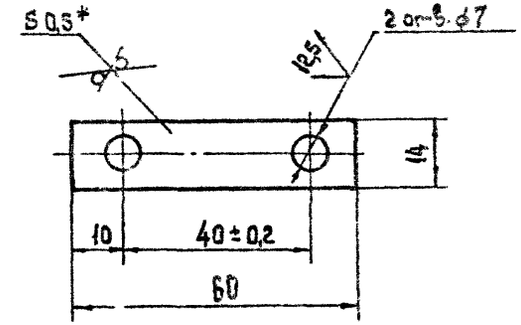

1. $+УТ14; -УТ14; \pm \frac{t_2}{2}$
2. * Размер для справок.

Изм.	Лист	№ докум.	Подп.	Дата
Разраб.	Волкова			
Пров.	Демьянов			
Т. контр.	Пронский			
Н. контр.	Пронский			
Утв.	Демьянов			

КО.004

Планка

Лит.	Масса	Масштаб
	0,003	
Лист	Листов	

Лист Б-ПН-0,5 ГОСТ 19903-74
Ст 3 кп ГОСТ 16523-70

МИСС СССР
Главпромвентиляция
ГПИ Проектпромвентиляция

Копировал Формат А4

Инв. № подл. | Подп. и дата | Взам. инв. № | Инв. № дубл. | Подп. и дата

Серия 5.904-41

Формат	Зона	Поз.	Обозначение	Наименование	Кол.	Примечание
				Документация		
А3			КО.200 СБ	Сборочный чертеж		
				Детали		
А4		1	КО.205	Стрелка	1	
			Переменные данные для исполнений			
				КО.200		
				Детали		
А4		2	КО.201	Труба	1	
А4		3	КО.202	Пластина	1	
А4		4	КО.203	Втулка	1	
А4		5	КО.204	Пластина	1	
				Стандартные изделия		
		6		Шарик Б 30-60		
				ГОСТ 3722-81	2	0,11 кг
				КО.200-01		
				Детали		
А4		2	КО.201-01	Труба	1	
А4		3	КО.202	Пластина	1	
А4		4	КО.203	Втулка	1	

Инв. № подл. | Подп. и дата | Взам. инв. № | Инв. № дубл. | Подп. и дата

Изм.	Лист	№ докум.	Подп.	Дата
Разраб.		Волкова		
Пров.		Пронский		
Н. контр.		Пронский		
Утв.		Демьянов		

КО.200

Цилиндр

Лит. | Лист | Листов: 1 | 4

ММСС СССР
Главпромвентиляция
ГПИ Проектпромвентиляция

Копировал: Формат А4

Формат	Зона	Поз.	Обозначение	Наименование	Кол.	Примечание
А4		5	КО.204	Пластина	1	
				Стандартные изделия		
		6		Шарик Б 30-60		
				ГОСТ 3722-81	2	0,11 кг
				КО.200-02		
				Детали		
А4		2	КО.201-02	Труба	1	
А4		3	КО.202	Пластина	1	
А4		4	КО.203	Втулка	1	
А4		5	КО.204	Пластина	1	
				Стандартные изделия		
		6		Шарик Б 30-60		
				ГОСТ 3722-81	2	0,11 кг
				КО.200-03		
				Детали		
А4		2	КО.201-03	Труба	1	
А4		3	КО.202	Пластина	1	
А4		4	КО.203	Втулка	1	
А4		5	КО.204	Пластина	1	

Инв. № подл. | Подп. и дата | Взам. инв. № | Инв. № дубл. | Подп. и дата

Изм.	Лист	№ докум.	Подп.	Дата

КО.200

Лист 2

Копировал: Формат А4

Серия 5.904-41

Формат	Зона	Поз.	Обозначение	Наименование	Кол.	Примечание
				Стандартные изделия		
		6		Шарик Б 63,5-60		
				ГОСТ 3722-81	2	0,11кг
				КО. 200-04		
				Детали		
А4		2	КО. 201-04	Труба	1	
А4		3	КО. 202-01	Пластина	1	
А4		4	КО. 203-01	Втулка	1	
А4		5	КО. 204-01	Пластина	1	
				Стандартные изделия		
		6		Шарик Б 63,5-60		
				ГОСТ 3722-81	1	1,052кг
				КО. 200-05		
				Детали		
А4		2	КО. 201-05	Труба	1	
А4		3	КО. 202-01	Пластина	1	
А4		7	КО. 203-01	Втулка	1	
А4		5	КО. 204-01	Пластина	1	

Инв. № подл. | Подп. и дата | Взам. инв. № | Инв. № дубл. | Подп. и дата

Изм.	Лист	№ докум.	Подп.	Дата	КО.200	Лист 3

Копировал: Формат А4

Формат	Зона	Поз.	Обозначение	Наименование	Кол.	Примечание
				Стандартные изделия		
		6		Шарик Б 63,5-60		
				ГОСТ 3722-81	2	1,052кг
				КО. 200-06		
				Детали		
А4		2	КО. 201-06	Труба	1	
А4		3	КО. 202-01	Пластина	1	
А4		4	КО. 203-01	Втулка	1	
А4		5	КО. 204-01	Пластина	1	
				Стандартные изделия		
		6		Шарик Б 63,5-60		
				ГОСТ 3722-81	2	1,052 кг
				КО. 200-07		
				Детали		
А4		2	КО. 201-07	Труба		
А4		3	КО. 202-01	Пластина		
А4		4	КО 203-01	Втулка		
А4		5	КО. 204-01	Пластина		
				Стандартные изделия		
				Шарик Б 63,5-60		
				ГОСТ 3722-81	2	1,052 кг

Инв. № подл. | Подп. и дата | Взам. инв. № | Инв. № дубл. | Подп. и дата

Изм.	Лист	№ докум.	Подп.	Дата	КО.200	Лист 4

Копировал: Формат А4

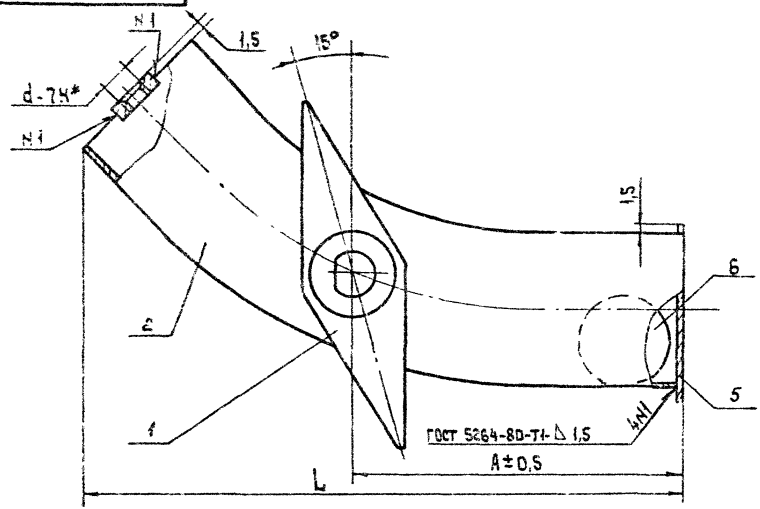

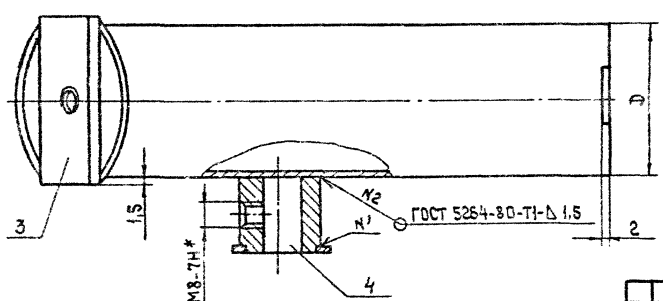

Обозначение	Размеры, мм				Масса, кг
	D	L	A	d	
КО. 200	42	110	50	М6	0,43
-01	42	148	75	М6	0,45
-02	42	175	90	М6	0,49
-03	42	234	125	М6	0,55
-04	76	180	85	М8	1,9
-05	76	274	140	М8	2,16
-06	76	315	165	М8	3,4
-07	76	375	200	М8	3,6

1. + УТ 14; $\pm \frac{t_2}{2}$
2. * Размеры для справок.

Изм.	Лист	№ докум.	Подп.	Дата
Разраб.		Волкова		
Пров.		Демьянов		
Т. контр.		Пронский		
Н. контр.		Пронский		
Утв.		Осадчий		

КО. 200 СБ

Цилиндр.

Сборочный чертеж.

Лит.	Масса	Масштаб
	см. табл.	—
Лист	Листов 1	

ММСС СССР
Главпромвентиляция
ГПИ Проектпромвентиляция

Копировал:

Формат: А3

Подп. и дата | Инв. № подл. | Взам. инв. № | Инв. № дубл. | Подп. и дата

Серия 5.904-41

КО.204

25

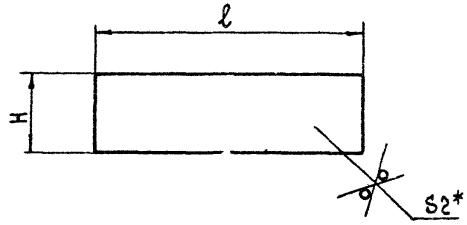

Обозначение	Размеры, мм		Масса, кг
	ℓ	H	
КО.204	45	16	0,01
— 01	79	30	0,035

1. - УТ 14

2. * Размер для справок.

Изм.	Лист	№ докум.	Подп.	Дата
Разраб.		Волкова		
Пров.		Демьянов		
Т. контр.		Пронский		
Н. контр.		Пронский		
Утв.		Демьянов		

КО.204

Планка

Лит. | Масса см. табл. | Масштаб —

Лист | Листов 1

Лист Б-ПН-2,0 ГОСТ 19903-74 Ст 3 кп ГОСТ 16523-70

ММСС СССР Главпромвентиляция ГПИПроектпромвентиляция

Копировал: Формат: А4

Инв. № подл. | Подп. и дата | Взам. инв. № | Инв. № дубл. | Подп. и дата

КО.202

25

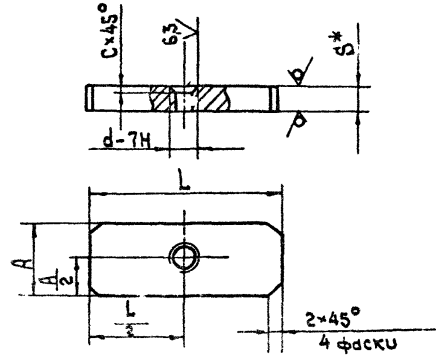

Обозначение	Размеры, мм					Масса, кг
	L	A	S	d	C	
КО.202	45	16	4	М6	1	0,02
— 01	79	30	8	М8	1,6	0,14

1. - УТ 14; $\pm \frac{t_2}{2}$

2. * Размеры для справок.

Изм.	Лист	№ докум.	Подп.	Дата
Разраб.		Волкова		
Пров.		Демьянов		
Т. контр.		Пронский		
Н. контр.		Пронский		
Утв.		Демьянов		

КО.202

Планка

Лит. | Масса см. табл. | Масшт. —

Лист | Листов 1

Лист Б-ПН-S ГОСТ 19903-74 Ст 3 кп ГОСТ 14637-79

ММСС СССР Главпромвентиляция ГПИПроектпромвентиляция

Копировал: Формат: А4

Инв. № подл. | Подп. и дата | Взам. инв. № | Инв. № дубл. | Подп. и дата

КО.203

6,3

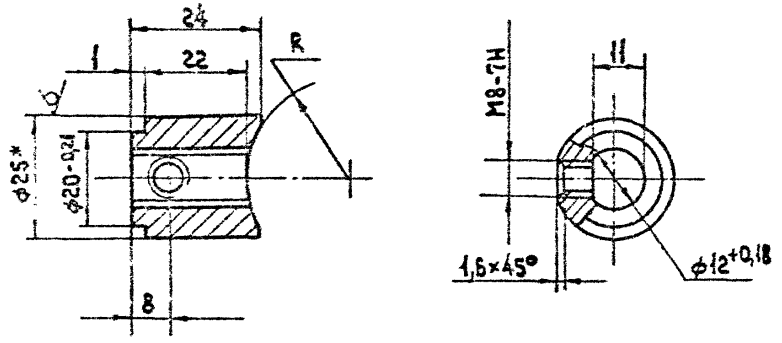

Обозначение	R, мм	Масса, кг
КО.203	21	0,07
— 01	38	0,05

1. $+УТ14; -УТ14; \pm \frac{t_2}{2}$
2. * Размер для справок.

Подл. и дата | Инв. № дубл. | Взам. инв. № | Инв. № подл.

Изм.	Лист	№ докум.	Подп.	Дата
Разраб.		Волкова		
Пров.		Демьянов		
Т. контр.		Пронский		
Н. контр.		Пронский		
Утв.		Демьянов		

КО.203

Втулка

Лит.	Масса	Масштаб
	См. табл.	—
Лист	Листов 1	

Круг 25-В-ГОСТ 2590-71
Ст3кп ГОСТ 535-79

ММСС СССР Главпромвентиляция ГПИ Проектпромвентиляция

Копировал: Формат: А4

КО.002

6,3

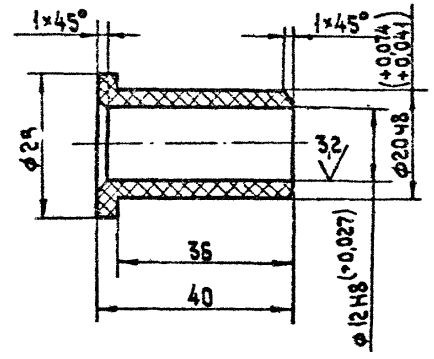

$-УТ14; \pm \frac{t_2}{2}$

Подл. и дата | Инв. № дубл. | Взам. инв. № | Инв. № подл.

Изм.	Лист	№ докум.	Подп.	Дата
Разраб.		Волкова		
Пров.		Демьянов		
Т. контр.		Пронский		
Н. контр.		Пронский		
Утв.		Демьянов		

КО.002

Втулка

Полиамид 6 вторичный ОСТ 6-06-С4-79

Лит.	Масса	Масштаб
	0,005	—
Лист	Листов 1	

ММСС СССР Главпромвентиляция ГПИ Проектпромвентиляция

Копировал: Формат: А4

Серия 5.904-41

КО.005

63 V(V)

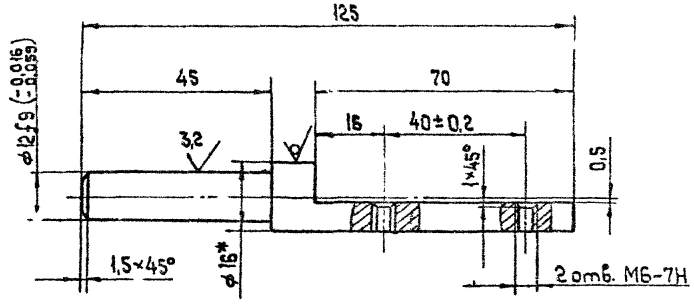

1. -УТ14; $\pm \frac{t_2}{2}$
2. * Размер для справок.

Изм.	Лист	№ докум.	Подп.	Дата
Разраб.		Волкова		
Пров.		Демьянов		
Т. контр.		Пронский		
Н. контр.		Пронский		
Утв.		Демьянов		

КО.005

Ось

Лит.	Масса	Масштаб
	0,18	1:1

Лист | Листов 1

Круг 16-В-ГОСТ 2590-70 / Ст. 3 кп ГОСТ 5.5-79

ММСС СССР Главпромвентиляция ГПИ Проектпромвентиляция

Копировал: Формат: А4

Инв.№ подл. | Подп. и дата | Взам. инв.№ | Инв.№ дубл. | Подп. и дата

КО.205

12,5 V(V)

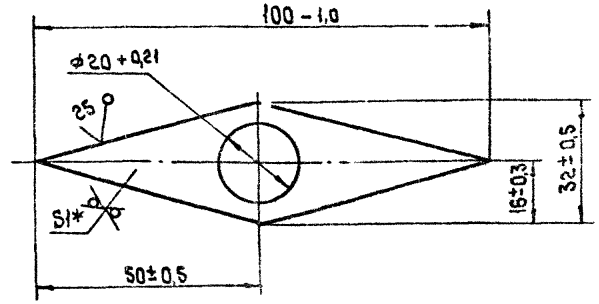

* Размер для справок

Изм.	Лист	№ докум.	Подп.	Дата
Разраб.		Волкова		
Пров.		Демьянов		
Т. контр.		Пронский		
Н. контр.		Пронский		
Утв.		Демьянов		

КО.205

Стрелка

Лит.	Масса	Масштаб
	0,005	—

Лист | Листов 1

Лист Б-ПН-1,0 ГОСТ 19903-74 / Ст 3 кп ГОСТ 16523-70

ММСС СССР Главпромвентиляция ГПИ Проектпромвентиляция

Копировал: Формат: А4

Инв.№ подл. | Подп. и дата | Взам. инв.№ | Инв.№ дубл. | Подп. и дата

КО.001

Серия 5.904-41

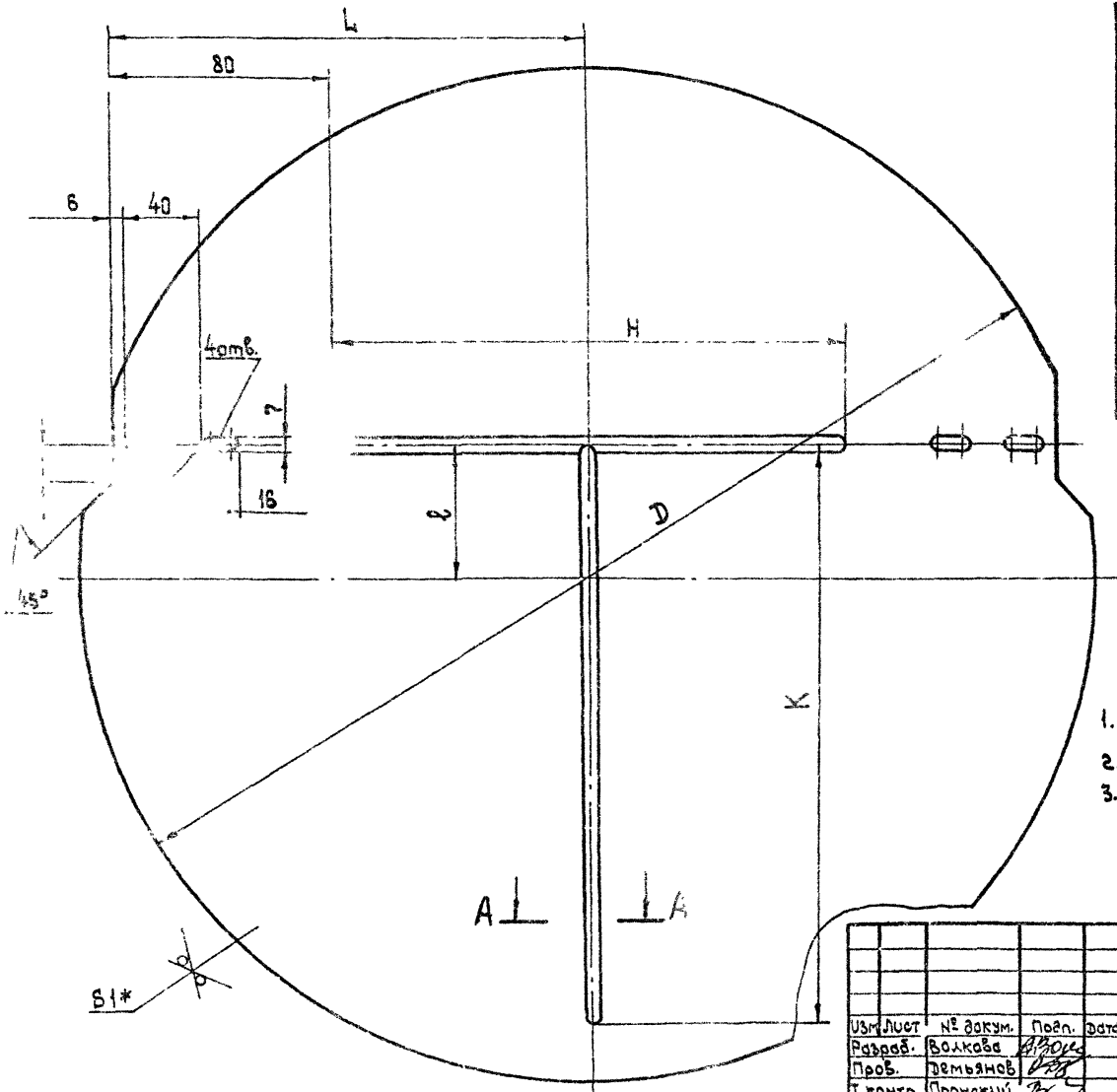

Обозначение	Размеры, мм					Масса, кг
	D	ℓ	L	H	K	
КО. 001	220	32	96	—	—	0,4
—01	285	40	128	—	—	0,57
—02	370	50	170	180	198	0,81
—03	470	62	219	278	260	1,3
—04	600	78	282	404	340	2,14
—05	765	100	364	568	446	3,54
—06	965	125	461	762	570	5,7
—07	1215	155	588	1016	720	9,3

A—A
M 1:1

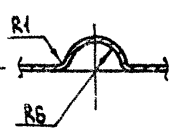

1. + УТ 14; — УТ 14; $\pm\frac{t_2}{2}$
2.* Размер для справок.
3. Допускается ребра жесткости и полотно заслонки выполнять отдельно, соединяя их между собой на сварке.

Изм.	Лист	№ докум.	Подп.	Дата
Разраб.		Волкова		
Пров.		Демьянов		
Т.контр.		Пронский		
Н.контр.		Пронский		
Утв.		Демьянов		

КО.001

Заслонка

Лит.	Масса	Масштаб
	см. табл.	—

Лист | Листов 1

Лист Б-ПН-1.0 ГОСТ 19903-74
Ст 3 кп ГОСТ 16523-79

ММСС СССР
Главпромвентиляция
ГПИ Проектпромвентиляция

Копировал: Формат: А3

Инв. № подл.	Подп. и дата	Взам. инв. №	Инв. № дубл.	Подп. и дата

Серия 5.904-41

КО.003

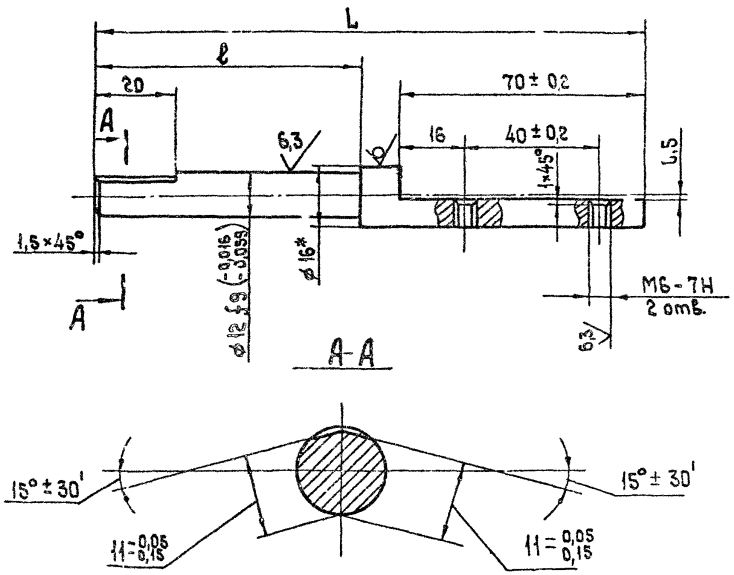

Обозначение	Размеры, мм L	Размеры, мм ℓ	Масса, кг
КО.003	145	65	0,125
-01	150	70	0,22
-02	160	80	0,237
-03	165	85	0,245
-04	170	90	0,25

1. — УТ14; $\pm\frac{t_2}{2}$
2. * Размер для справок.

Изм	Лист	№ докум.	Подп.	Дата
Разраб.		Волкова		
Пров.		Демьянов		
Т. контр.		Пронский		
Н. контр.		Пронский		
Утв.		Демьянов		

КО.003

Ось

Лит. | Масса см. табл. | Масштаб —

Лист | Листов 1

Круг 16-В-ГОСТ 2590-71 / Ст 3 кп ГОСТ 535-79

ММСС СССР Главпромвентиляция ГПИ Проектпромвентиляция

Копировал: [signature] Формат: А4

Инв. № подл. | Подп. и дата | Взам. инв. № | Инв. № дубл. | Подп. и дата

Формат	Зона	Поз.	Обозначение	Наименование	Кол.	Прим.
				Документация		
А3			КОп СБ	Сборочный чертеж		
				Детали		
А4		1	КО. 002	Втулка	2	
А3		2	КО. 003-02	Ось	1	
А4		3	КО. 004	Планка	2	
А4		4	КО. 005	Ось	1	
				Стандартные изделия		
		5		Болт М6-8g×12.56.05		
				ГОСТ 7798-70	4	
		6		Винт В.М8-8g×16.56.05		
				ГОСТ 1476-75	1	
			Переменные данные	для исполнений		
				КОп		
				Сборочные единицы		
А4		7	КОп 100	Корпус	1	
А4		8	КО 200	Цилиндр	1	
				Детали		
А3		9	КОп. 001	Заслонка	1	

Инв. № подл. | Подп. и дата | Взам. инв. № | Инв. № дубл. | Подп. и дата

Изм.	Лист	№ докум.	Подп.	Дата
Разраб.		Волкова		
Пров.		Пронский		
Н. контр.		Пронский		
Утв.		Демьянс		

КОп

Клапан обратный прямоугольного сечения

Лит.	Лист	Листов
	1	5

МНСС СССР
Главпромвентиляция
ГПИ Проектпромвентиляция

Копировал: Формат: А4

Формат	Зона	Поз.	Обозначение	Наименование	Кол.	Прим.
				Стандартные изделия		
		10		Гайка М6-7Н.6.05		
				ГОСТ 5915-70		
		11		Винт В.М6-6g×35.56.05		
				ГОСТ 1482-84	1	
				КОп.01		
				Сборочные един-цы		
А4		7	КОп. 100-01	Корпус	1	
А4		8	КО. 200	Цилиндр	1	
				Детали		
А3		9	КОп. 001-01	Заслонка	1	
				Стандартные изделия		
		10		Гайка М6-7Н.6.05		
				ГОСТ 5915-70	1	
		11		Винт В.М6-6g×35.56.05		
				ГОСТ 1482-84	1	
				КОп.02		
				Сборочные единицы		
А4		7	КОп. 100-02	Корпус	1	
А4		8	КО. 200	Цилиндр	1	
				Детали		
А3		9	КОп.001-02	Заслонка	1	

Инв. № подл. | Подп. и дата | Взам. инв. № | Инв. № дубл. | Подп. и дата

Изм.	Лист	№ докум.	Подп.	Дата

КОп

Лист 2

Копировал: Формат: А4

Серия 5.904-41

Формат	Зона	Поз	Обозначение	Наименование	Кол	Примечание
				Стандартные изделия		
		10		Гайка М6-7Н.6.05		
				ГОСТ 5915-70	1	
		11		Винт В.М6-6g×35.56.05		
				ГОСТ 1482-84	1	
				КОп-03		
				Сборочные единицы		
А4		7	КОп. 100-03	Корпус	1	
А4		8	КО. 200-02	Цилиндр	1	
				Детали		
А3		9	КОп. 001-03	Заслонка	1	
				Стандартные изделия		
		10		Гайка М6-7Н.6.05		
				ГОСТ 5915-70	1	
		11		Винт ВМ6-6g×35.56.05		
				ГОСТ 1482-84	1	
				КО.04		
				Сборочные единицы		
А4		7	КОп. 100-04	Корпус	1	
А4		8	КО. 200-03	Цилиндр	1	
				Детали		
А3		9	КОп. 001-04	Заслонка	1	

Инв. № подл. | Подп. и дата | Инв. № дубл. | Взам. инв. № | Подп. и дата

Изм.	Лист	№ докум.	Подп.	Дата	КОп	Лист 3

Копировал: Формат А4

Формат	Зона	Поз	Обозначение	Наименование	Кол	Примечание
				Стандартные изделия		
		10		Гайка М6-7Н.6.05		
				ГОСТ 5915-70	1	
		11		Винт В.М6-6g×35.56.05		
				ГОСТ 1482-84	1	
				КОп.05		
				Сборочные единицы		
А4		7	КОп. 100-05	Корпус	1	
А4		8	КО. 200-05	Цилиндр	1	
				Детали		
А3		9	КОп 001-05	Заслонка	1	
				Стандартные изделия		
		10		Гайка М6-7Н.6.05		
				ГОСТ 5915-70	1	
		11		Винт В.М6-6g×35.56.05		
				ГОСТ 1482-84	1	
				КОп.06		
				Сборочные единицы		
А4		7	КОп. 100-06	Корпус	1	
А4		8	КО. 200-06	Цилиндр	1	
				Детали		
А3			КОп. 001-06	Заслонка	1	

Инв. № подл. | Подп. и дата | Взам. инв. № | Инв. № дубл. | Подп. и дата

Изм.	Лист	№ докум.	Подп.	Дата	КОп	Лист 4

Копировал: Формат А4

Серия 5.904-41

Формат	Зона	Поз.	Обозначение	Наименование	Кол.	Примечание
				Стандартные изделия		
		10		Гайка М8-7Н.6.05		
				ГОСТ 5915-70	1	
		11		Винт В.М8-6g×35.56.05		
				ГОСТ 1482-84	1	

Инв. № подл. | Подп. и дата | Взам. инв. № | Инв. № дубл. | Подп. и дата

Изм.	Лист	№ докум.	Подп.	Дата

КОп

Лист 5

Копировал Формат А4

Формат	Зона	Поз.	Обозначение	Наименование	Кол.	Примечание
				Документация		
А3			КОп. 100 СБ	Сборочный чертеж		
				Детали		
А4		1	КО. 104	Втулка	2	
А4		2	КОп. 101	Упор	1	
			Переменные данные	для исполнений		
				КОп. 100		
				Детали		
Б4		3	КОп. 102	Связь		
				Уголок 25×25×3-Б-ГОСТ 8509-72 / Ст3кп ГОСТ 535-79		
				ℓ = 150 - УТ14	4	0,16 кг
Б4		4	КОп. 103	Связь		
				Уголок 25×25×3-Б-ГОСТ 8509-72 / Ст3кп ГОСТ 535-79		
				ℓ = 200 - УТ14	4	0,22 кг
Б4		5	КОп. 104	Опора		
				Уголок 25×25×3-Б-ГОСТ 8509-72 / Ст3кп ГОСТ 535-79		
				ℓ = 82 - УТ14	2	0,09 кг
Б4		6	КОп. 105	Опора		
				Уголок 25×25×3-Б-ГОСТ 8509-72 / Ст3кп ГОСТ 535-79		
				ℓ = 26 - УТ14	2	0,03 кг

Инв. № подл. | Подп. и дата | Взам. инв. № | Инв. № дубл. | Подп. и дата

Изм.	Лист	№ докум.	Подп.	Дата
Разраб.	Волков			
Пров.	Демьянов			
Н. контр.	Пронский			
Утв.	Демьянов			

КОп. 100

Корпус

Лит.	Лист	Листов
	1	2

ММСС СССР
Главпромвентиляция
ГПИпроектпромвентиляция

Копировал Формат А4

Формат	Зона	Поз.	Обозначение	Наименование	Кол.	Примечание
БЧ		7	КОп.106	Опора		
				Уголок 25×25×3-Б-ГОСТ 8509-72 / Ст3кп ГОСТ 535-79		
				ℓ = 100 - УТ14	2	0,11 кг
				КОп.100-01		
				Детали		
БЧ		3	КОп.102-01	Связь		
				Уголок 25×25×3-Б-ГОСТ 8509-72 / Ст3кп ГОСТ 535-79		
				ℓ = 200 - УТ14	4	0,22 кг
БЧ		4	КОп.103-01	Связь		
				Уголок 25×25×3-Б-ГОСТ 8509-72 / Ст3кп ГОСТ 535-79		
				ℓ = 250 - УТ14	4	0,28 кг
БЧ		5	КОп.104-01	Опора		
				Уголок 25×25×3-Б-ГОСТ 8509-72 / Ст3кп ГОСТ 535-79		
				ℓ = 113 - УТ14	2	0,12 кг
БЧ		6	КОп.105-01	Опора		
				Уголок 25×25×3-Б-ГОСТ 8509-72 / Ст3кп ГОСТ 535-79		
				ℓ = 45 - УТ14	2	0,05 кг

Инв.№ подл. | Подп. и дата | Взам. инв.№ | Инв.№ дубл. | Подп. и дата

Изм.	Лист	№ докум.	Подп.	Дата	КОп.100	Лист 2

Копировал: Формат: А4

Формат	Зона	Поз.	Обозначение	Наименование	Кол.	Примечание
БЧ		7	КОп.106	Опора		
				Уголок 25×25×3-Б-ГОСТ 8509-72 / Ст3кп ГОСТ 535-79		
				ℓ = 150 - УТ14	2	0,17 кг
				КОп.100-02		
				Детали		
БЧ		3	КОп.102-02	Связь		
				Уголок 25×25×3-Б-ГОСТ 8509-72 / Ст3кп ГОСТ 535-79		
				ℓ = 250 - УТ14	4	0,28 кг
БЧ		4	КОп.103-02	Связь		
				Уголок 25×25×3-Б-ГОСТ 8509-72 / Ст3кп ГОСТ 535-79		
				ℓ = 300 - УТ14	4	0,33 кг
БЧ		5	КОп.104-02	Опора		
				Уголок 25×25×3-Б-ГОСТ 8509-72 / Ст3кп ГОСТ 535-79		
				ℓ = 145 - УТ14	2	0,16 кг
БЧ		6	КОп.105-02	Опора		
				Уголок 25×25×3-Б-ГОСТ 8509-72 / Ст3кп ГОСТ 535-79		
				ℓ = 63 - УТ14	2	0,07 кг

Инв.№ подл. | Подп. и дата | Взам. инв.№ | Инв.№ дубл. | Подп. и дата

Изм.	Лист	№ докум.	Подп.	Дата	КОп.100	Лист 3

Копировал: Формат: А4

Серия 5.904-41

Формат	Зона	Поз.	Обозначение	Наименование	Кол.	Примечание
Б4		7	КОп. 106-02	Опора		
				Уголок 25×25×3-Б-ГОСТ 8509-72 / Ст3кп ГОСТ 535-73		
				ℓ = 200 -УТ14	2	0,22 кг
				КОп. 100-03		
				Детали		
Б4		3	КОп. 102-03	Связь		
				Уголок 25×25×3-Б-ГОСТ 8509-72 / Ст3кп ГОСТ 535-79		
				ℓ = 400 -УТ14	4	0,44 кг
Б4		4	КОп. 103-03	Связь		
				Уголок 25×25×3-Б-ГОСТ 8509-72 / Ст3кп ГОСТ 535-79		
				ℓ = 450 -УТ14	4	0,5 кг
Б4		5	КОп. 104-03	Опора		
				Уголок 25×25×3-Б-ГОСТ 8509-72 / Ст3кп ГОСТ 535-79		
				ℓ = 245 -УТ14	2	0,27 кг
Б4		6	КОп. 105-03	Опора		
				Уголок 25×25×3-Б-ГОСТ 8509-72 / Ст3кп ГОСТ 535-79		
				ℓ = 113 -УТ14	2	0,12 кг

Инв. № подл. | Подп. и дата | Взам. инв. № | Инв. № дубл. | Подп. и дата

Изм. Лист № докум. Подп. Дата

КОп.100 Лист 4

Копировал: Формат: А4

Формат	Зона	Поз.	Обозначение	Наименование	Кол.	Примечание
Б4		7	КОп. 106-03	Опора		
				Уголок 25×25×3-Б-ГОСТ 8509-72 / Ст3кп ГОСТ 535-79		
				ℓ = 350 -УТ14	2	0,39 кг
				КОп. 100-04		
				Детали		
Б4		3	КОп. 102-04	Связь		
				Уголок 25×25×3-Б-ГОСТ 8509-72 / Ст3кп ГОСТ 535-79		
				ℓ = 500 -УТ14	4	0,56 кг
Б4		4	КОп. 103-04	Связь		
				Уголок 25×25×3-Б-ГОСТ 8509-72 / Ст3кп ГОСТ 535-79		
				ℓ = 550 -УТ14	4	0,61 кг
Б4		5	КОп. 104-04	Опора		
				Уголок 25×25×3-Б-ГОСТ 8509-72 / Ст3кп ГОСТ 535-79		
				ℓ = 312 -УТ14	2	0,35 кг
Б4		6	КОп. 105-04	Опора		
				Уголок 25×25×3-Б-ГОСТ 8509-72 / Ст3кп ГОСТ 535-79		
				ℓ = 146 -УТ14	2	0,16 кг
Б4		7	КОп. 106-04	Опора		
				Уголок 25×25×3-Б-ГОСТ 8509-72 / Ст3кп ГОСТ 535-79		
				ℓ = 450 -УТ14	2	0,5 кг

Инв. № подл. | Подп. и дата | Взам. инв. № | Инв. № дубл. | Подп. и дата

Изм. Лист № докум. Подп. Дата

КОп.100 Лист 5

Копировал: Формат: А4

Серия 5.904-44

Формат	Зона	Поз.	Обозначение	Наименование	Кол.	Примечание
				КОп. 100-05		
				Детали		
Б4		3	КОп. 102-05	Связь		
				Уголок 32×32×4-Б-ГОСТ 8509-72 / Ст3кп ГОСТ 535-79		
				ℓ=800 -УТ14	4	1,52 кг
Б4		4	КОп. 103-05	Связь		
				Уголок 32×32×4-Б-ГОСТ 8509-72 / Ст3кп ГОСТ 535-79		
				ℓ=864 -УТ14	4	1,65 кг
Б4		5	КОп 104-05	Опора		
				Уголок 25×25×3-Б-ГОСТ 8509-72 / Ст3кп ГОСТ 535-79		
				ℓ=511 -УТ14	2	0,67 кг
Б4		6	КОп 105-05	Опора		
				Уголок 25×25×3-Б-ГОСТ 8509-72 / Ст3кп ГОСТ 535-79		
				ℓ=247 -УТ14	2	0,27 кг
Б4		7	КОп 106-05	Опора		
				Уголок 25×25×3-Б-ГОСТ 8509-72 / Ст3кп ГОСТ 535-79		
				ℓ=750 -УТ14	2	0,84 кг

Инв.№ подл. | Подп. и дата | Взам. инв.№ | Инв.№ дубл. | Подп. и дата

Изм. Лист № докум. Подп. Дата

КОп.103

Лист 6

Копировал: Формат: А4

Формат	Зона	Поз.	Обозначение	Наименование	Кол.	Примечание
				КОп 100-06		
				Детали		
Б4		3	КОп. 102-06	Связь		
				Уголок 36×36×4-Б-ГОСТ 8509-72 / Ст3кп ГОСТ 535-79		
				ℓ=1000 -УТ14	4	2,15 кг
Б4		4	КОп. 10?-06	Связь		
				Уголок 3/4-Б-ГОСТ 8509-72 / кп ГОСТ 535-79		
				ℓ=1072 -УТ14		2,31 кг
Б4		5	КОп 104-06	Опора		
				Уголок 25×25×3-Б-ГОСТ 8509-72 / Ст3кп ГОСТ 535-79		
				ℓ=646 -УТ14	2	0,72 кг
Б4		6	КОп. 105-06	Опора		
				Уголок 25×25×3-Б-ГОСТ 8509-72 / Ст.3кп ГОСТ 535-79		
				ℓ=313 -УТ14	2	0,35 кг
Б4		7	КОп 106-06	Опора		
				Уголок 25×25×3-Б-ГОСТ 8509-72 / Ст3кп ГОСТ 535-79		
				ℓ=950 -УТ14	2	1,06 кг

Инв.№ подл. | Подп. и дата | Взам. инв.№ | Инв.№ дубл. | Подп. и дата

Изм. Лист № докум. Подп. Дата

КОп.100

Лист 7

Копировал: Формат: А4

КОп СБ

Серия 5.904-41

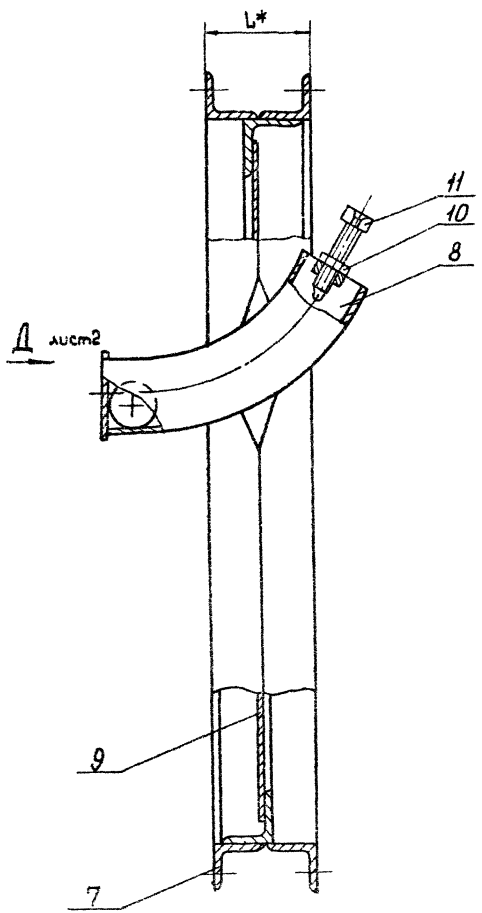

Обозначение	Размеры, мм						Кол. отв.	Масса,
	B	L	A	t	l	a×b	n	
КОп	150	50	180	90	28	7×10	16	3,8
	200	50	230	115	34	7×10	16	4,6
-02	250	50	280	140	41	7×10	16	5,5
-03	400	50	430	143,3	66	7×10	24	8,2
-04	500	50	530	132,5	83	7×10	32	10,3
-05	800	64	840	168	132	10×16	40	17,8
-06	1000	72	1048	149,7	166	12×18	56	23,4

1. * Размеры для справок.
2. Шрифт надписей по-7 ГОСТ 2930-62

Разработано по авторскому свидетельству № 985627.

Изм.	Лист	№ докум.	Подп.	Дата
Разраб.		Волкова		
Пров.		Демьянов		
Т. контр.		Пронский		
Нач. отд.		Осовчий		
Н. контр.		Пронский		
Утв.		Овчинников		

КОп СБ

Клапан обратный прямоугольного сечения. Сборочный чертеж

Лит.	Масса	Масштаб
	см. табл.	—

Лист 1 Листов 2

ММСС ССС, Главпромвентиляция ГПИПроектпромвентиляция

Копировал:

Формат А3

Инв. № подл. | Подп. и дата | Взам. инв. № | Инв. № дубл. | Подп. и дата

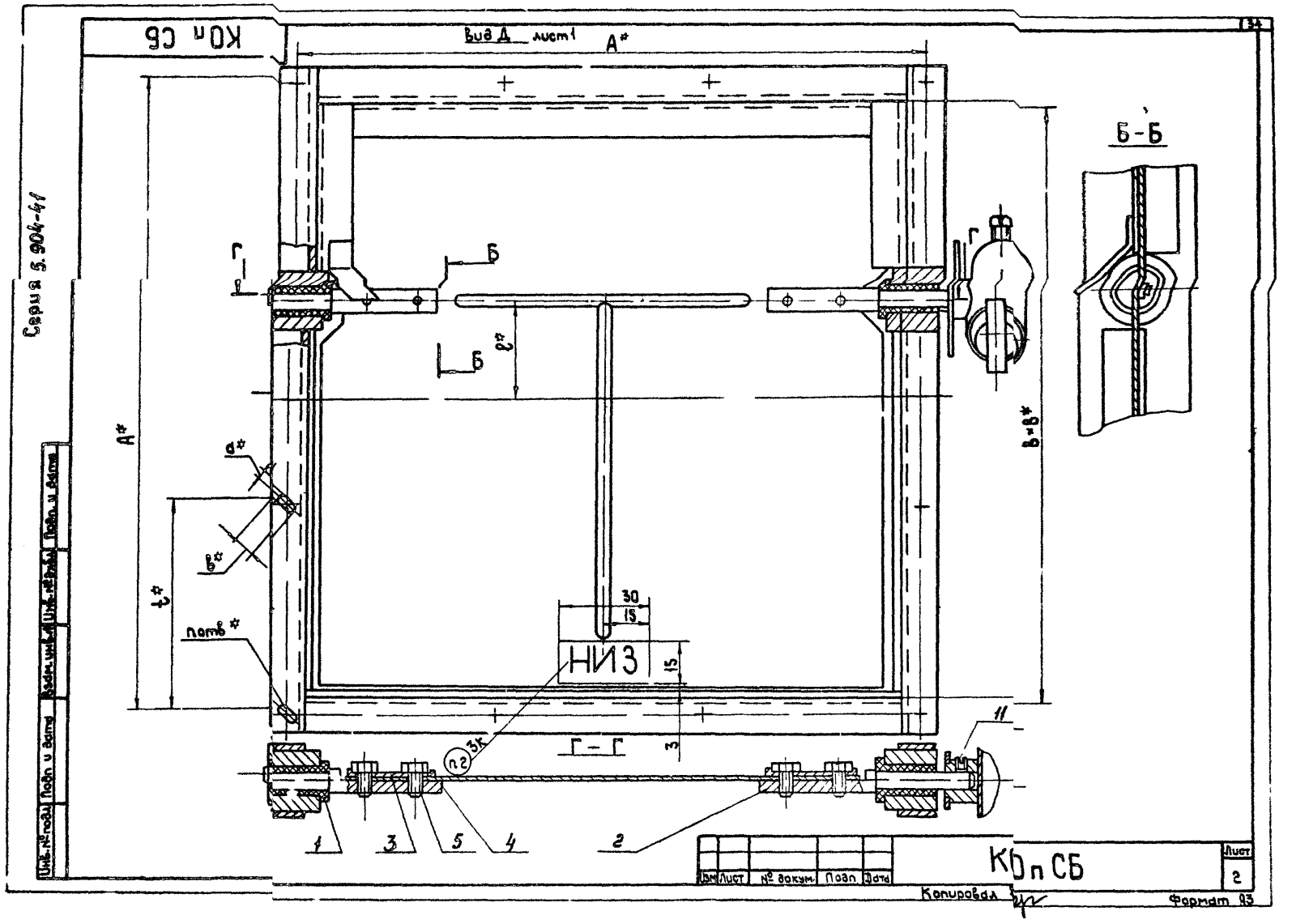
КОп СБ
Вид Д лист 1
А*
Б-Б
Г
Б
Г
Б
ℓ*
А*
а*
в*
t*
потв*
30
15
НИЗ
15
3
Г-Г
п2 3к
11
1
3
5
4
2
Серия 5.904-41
Инв. № подл.
Подп. и дата
Взам. инв. №
Инв. № дубл.
Подп. и дата
Изм
Лист
№ докум.
Подп.
Дата
КОп СБ
Лист
2
Копировал
Формат 93

КОп. 100 СБ

Серия 5.904-41

Д-Д лист 2

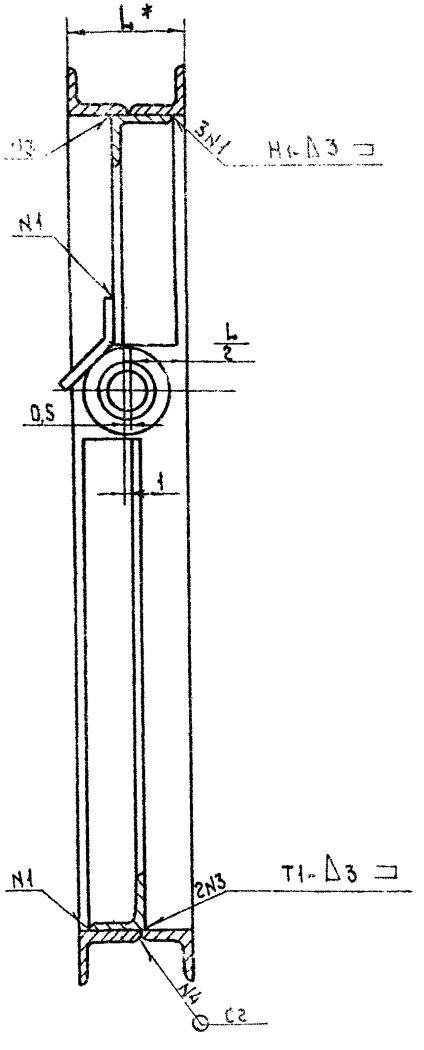

Обозначение	Размеры, мм								Кол. отв.	
	в	б	ℓ	L	A	d	t	d×δ	n	
КОп 100	150	130	28	50	180	20	90	7×10	16	2,6
-01	200	180	34	50	230	20	115	7×10	16	3,37
-02	250	230	41	50	280	20	140	7×10	16	4,03
-03	400	380	66	50	430	20	143,3	7×10	24	5,02
-04	500	480	83	50	530	20	132,5	7×10	32	7,39
-05	800	780	132	64	840	24	168	10×16	40	10,39
-06	1000	980	166	72	1048	24	149,7	12×18	56	13,89

1. + ЭТ14; $\pm \frac{t_2}{2}$
2. Сварные швы по ГОСТ 5264-80
3. * Размеры для справок.

Изм.	Лист	№ докум.	Подп.	Дата
Разраб.		Волкова		
Пров.		Дзмьянов		
Т. контр.		Пронский		
Н. контр.		Пронский		
Утв.		Подгчий		

КОп. 100 СБ

Корпус.

Сборочный чертеж

Лит.	Масса	Масштаб
	см. табл.	—

Лист 1 Листов 2

МИСС СССР
Главпромвентиляция
ГПИ Проектпромвентиляция

Копировал:

Формат А3

Инв. № подл. | Подп. и дата | Взам. инв. № | Инв. № дубл. | Подп. и дата | Подп. у бата

КО п. 100 СБ

Серия 5.904-41

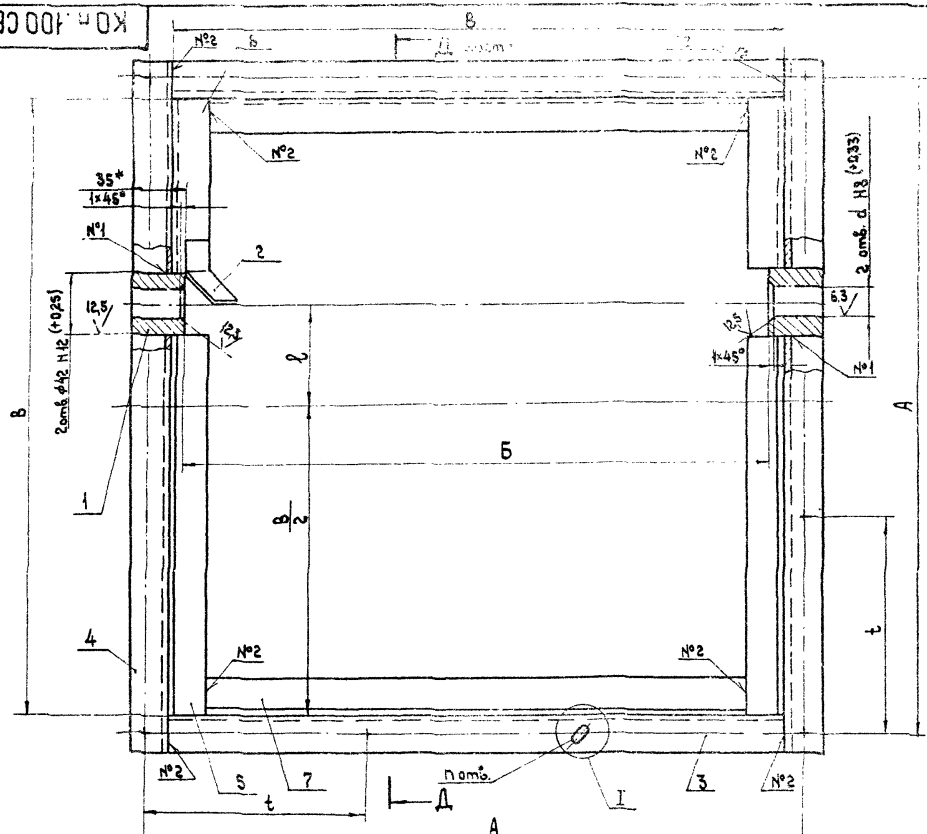

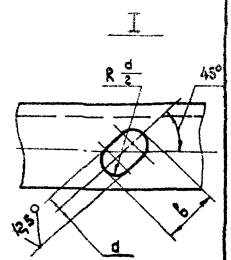

Инв.№ подл.	Подп. и дата	Взам. инв.№	Инв.№ дубл.	Подп. и дата

Изм.	Лист	№ докум.	Подп.	Дата

КО п. 100 СБ

Лист 2

Копировал:

Формат А3

Серия 5.904-41

КОп.001

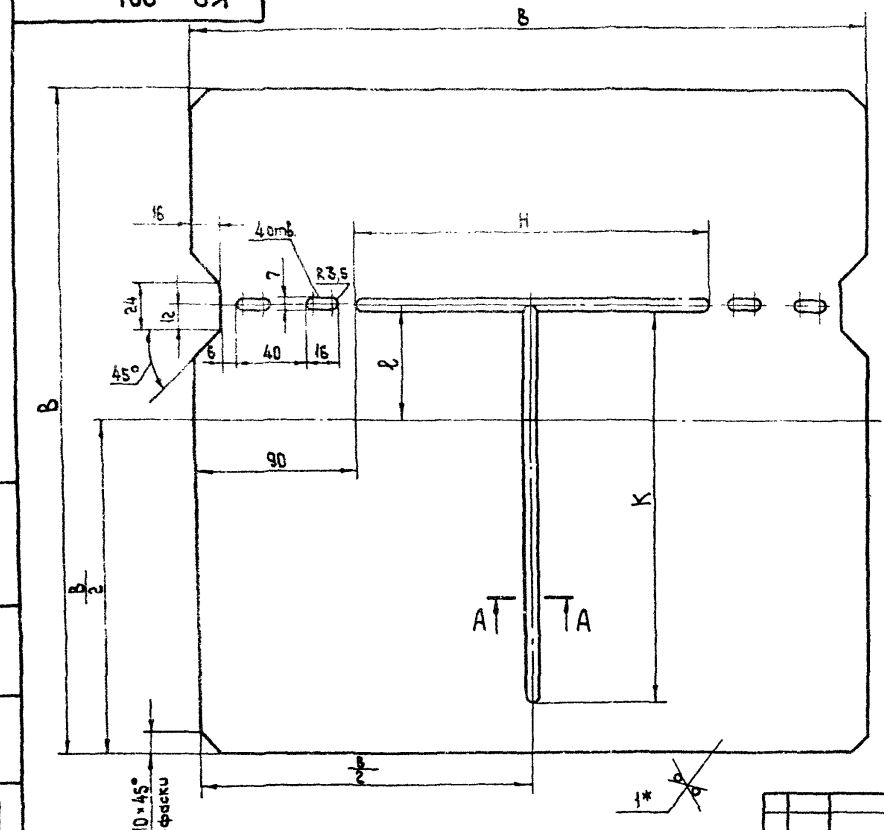

Обозначение	Размеры, мм				Масса, кг
	В	l	К	Н	
КОп. 001	130	28	—	—	0,13
— 01	180	34	—	—	0,25
— 02	230	41	—	—	0,41
— 03	380	66	218	200	1,13
— 04	480	83	285	300	1,8
— 05	780	132	484	600	4,7
— 06	980	166	618	800	7,5

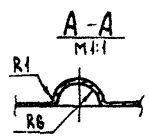

1. $+УТ14; -УТ14; \pm\frac{t_2}{2}$
2. * Размер для справок
3. Допускается ребра жесткости и полотно заслонки выполнять отдельно, соединяя их между собой на сварке.

Изм.	Лист	№ докум.	Подп.	Дата
Разраб.		Волкова		
Пров.		Демьянов		
Т. контр.		Пронский		
Н. контр.		Пронский		
Утв.		Демьянов		

КОп.001

Заслонка

Лит.	Масса	Масштаб
	см. табл.	—
Лист	Листов 1	

Лист — Б-ПН-1.0 ГОСТ 19903-74 / Ст3кп ГОСТ 16523-79

ММСС СССР Главпромвентиляция ГПИпроектпромвентиляция

Копировал:

Формат: А3

Инв. № подл. | Подп. и дата | Взам. инв. № | Инв. № дубл. | Подп. и дата

Серия 5.904-41

КО п.101

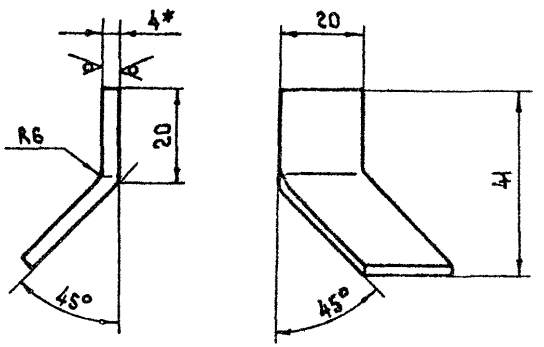

1. -УТ14; $\pm \frac{t_2}{2}$
2. * Размер для справок

Изм.	Лист	№ докум.	Подп.	Дата	КО п.101			
Разраб.		Волкова			Упор	Лит.	Масса	Масштаб
Пров.		Демьянов					0,03	1:1
Т.контр.		Пронский				Лист	Листов 1	
Н.к.отд.		Пронский			Лист Б-ПН-4.0 ГОСТ 19903-74 Ст3кп ГОСТ 14637-79	ММСС СССР Главпромвентиляция ГПИПроектпромвентиляция		
Утв.		Демьянов						

Копировал Формат А4

КО п.106

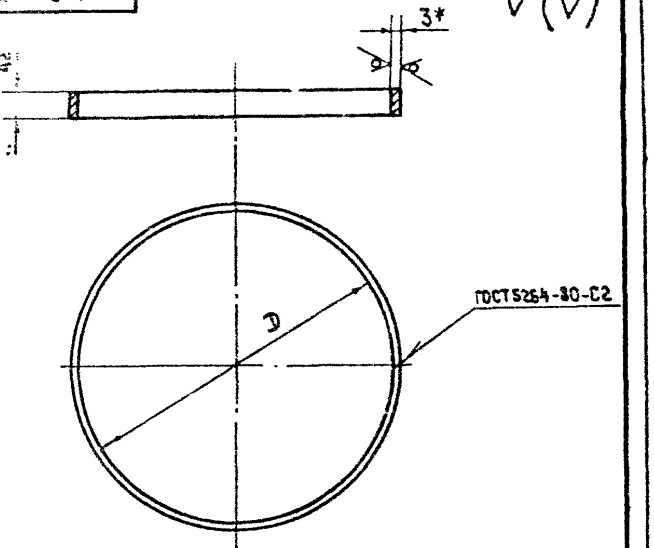

Обозначение	Размеры, мм D	Длина развернутой детали	Масса, кг
КО.106	250	795	0,79
	315	998	0,99

1. -УТ14; $\pm \frac{t_2}{2}$
2. * Размер для справок.

Изм.	Лист	№ докум.	Подп.	Дата	КО.106			
Разраб.		Волкова			Обечайка	Лит.	Масса см. табл.	Масштаб —
Пров.		Пронский				Лист	Листов 1	
Т. контр.		Пронский			Лист Б-ПН-3.0 ГОСТ 19903-74 Ст3кп ГОСТ 16523-70	ММСС СССР Главпромвентиляция ГПИПроектпромвентиляция		
Н.контр.		Пронский						
Утв.		Демьянов						

Копировал Формат А4

gost.e-ecolog.ru