ТИПОВЫЕ КОНСТРУКЦИИ, ИЗДЕЛИЯ И УЗЛЫ ЗДАНИЙ И СООРУЖЕНИЙ

СЕРИЯ 5904-18

ВОЗДУХОРАСПРЕДЕЛИТЕЛИ ДЛЯ СОСРЕДОТОЧЕННОЙ ПОДАЧИ ВОЗДУХА ПРЯМОСТРУЙНЫЕ ТИПА ВСП

ВЫПУСК 1

РАБОЧИЕ ЧЕРТЕЖИ

Разработаны
Г.П.И. Проектпромвентиляция
Главный инженер института
П.А.Овчинников
Главный конструктор института
Л.И.Каган

Утверждены
и введены в действие
с 15 сентября 1983 г.
Главпромстройпроектом
Госстроя СССР
приказ № 36 от 9/IX 1983 г.
Зарег
18.04.84.
Вх. 33909 л.1/71

98

Инв. № подл. | Подп. и дата | Взам. инв. № | Инв. № дубл. | Подп. и дата
gost.e-ecolog.ru

ТИПОВЫЕ КОНСТРУКЦИИ, ИЗДЕЛИЯ И УЗЛЫ ЗДАНИЙ И СООРУЖЕНИЙ

СЕРИЯ 5904-18

ВОЗДУХОРАСПРЕДЕЛИТЕЛИ ДЛЯ СОСРЕДОТОЧЕННОЙ ПОДАЧИ ВОЗДУХА ПРЯМОСТРУЙНЫЕ ТИПА ВСП

ВЫПУСК 1

РАБОЧИЕ ЧЕРТЕЖИ

Разработаны
Г.П.И. Проектпромвентиляция
Главный инженер института
П.А.Овчинников
Главный конструктор института
Л.И.Каган

Утверждены
и введены в действие
с 15 сентября 1983 г.
Главпромстройпроектом
Госстроя СССР
приказ № 36 от 9/IX 1983 г.
Зарег
18.04.84.
Вх. 33909 п.2

98

Инв. № подл. | Подп. и дата | Взам. инв. № | Инв. № дубл. | Подп. и дата

Серия состоит из двух выпусков.
Выпуск 0 - Указания по выбору и расчету.
Выпуск 1 - Рабочие чертежи.

Технические требования

1. Детали и сборочные единицы должны изготавливаться в соответствии с требованиями рабочих чертежей и настоящих технических требований.
2. Неуказанные предельные отклонения размеров деталей и сборочных единиц: отверстий $h14$; валов $h14$; остальных $\pm \frac{IT14}{2}$.
3. Поверхность деталей не должна иметь пороков (трещин, забоин, отслоений и т.д.). Поверхность деталей из стального проката должна быть очищена от окалины и ржавчины.
4. На механически обработанных деталях не должно быть зауселцев, задиров и забоин, а в местах перегибов трещин и надрывов.
5. Метрическая резьба должна выполняться согласно требованиям ГОСТ 16093-70; СТ СЭВ 180-75 и СТ СЭВ 182-75. Поле допуска на винте - 8g, на гайке - 7H.
6. На резьбе не должно быть сорванных ниток и искаженного профиля.
7. На воздухораспределителе вмятины и забоины не допускаются.
8. Поворот патрубка поворотного и заслонки относительно патрубка должен осуществляться легко, без заеданий.
9. Сварочные работы должны производиться в соответствии с утвержденной технологией завода-изготовителя.
10. Свариваемые детали должны быть перед сваркой выправлены. Места наложения сварных швов должны быть предварительно тщательно очищены от ржавчины, окалины, масел, краски и прочих загрязнений.
11. Сборочные единицы сваривать ручной электродуговой сваркой электродом марки Э-42, Э-42А и Э-46 по ГОСТ 9467-75, при этом швы сварных соединений должны соответствовать ГОСТ 5264-80 и полуавтоматической в среде углекислого газа с применением сварочной проволоки СВ-08, СВ-08А по ГОСТ 2246-70, при этом швы сварных соединений должны соответствовать ГОСТ 14771-76.
12. Коробление и поводка сварных деталей не должны повышать 2 мм на 1 п. длины.
13. Контроль качества сварных швов производить до грунтовки и окраски воздухораспределителя по ГОСТ 3242-79 внешним осмотром и измерением.
14. Внутренние и наружные поверхности воздухораспределителя должны быть покрыты грунтовкой ГФ-0119 ГОСТ 23343-78 или другим покрытием обладающим хорошей адгезией к металлу.
15. Класс покрытия VII по ГОСТ 9.032-74.
16. Покрытие должно наноситься ровным слоем по всей поверхности.
Подтеки, пятна, морщины и приставшие загрязнения не допускаются.
17. Резьбовые и шарнирные поверхности должны быть покрыты антикоррозийной смазкой К-17 ГОСТ 10877-76.
18. Способ нанесения и месторасположения маркировки устанавливаются заводом-изготовителем, но должны быть одинаковыми для всех изделий.
Допускается маркировку проставлять на бирке.

Инв. 33009-м 5

ВСП. Д1

Изм.	Лист	№ докум.	Подп.	Дата
Разраб.		Волгина		
Пров.		Пронский		
Н. контр.		Пронский		
Утв.		Дегтьянов		

Воздухораспределители для сосредоточенной подачи воздуха приточные. Технические требования

Лит.	Масса	Масштаб

ГПИСС Госстроя СССР Главпроектмонтажавтоматика УПИпроектмонтажавтоматика

Копировал: Б4 Формат: А2

Серия 5.904-1 вып. 8.1

Инв. № подл. | Подп. и дата | Взам. инв. № | Инв. № дубл. | Подп. и дата

серия 5,904-19 В.1

Формат	Зона	Поз.	Обозначение	Наименование	Кол.	Примечание
				Документация		
А2			ВСП1 СБ	Сборочный чертеж		
А2			ВСП.Д.	Технические требования		
				Сборочные единицы		
А4		1	ВСП1-01	Патрубок	1	
А4		2	ВСП1-02	Патрубок поворотный	1	
А4		3	ВСП1-03	Заслонка	1	
А4		4	ВСП1-04	Винт	1	
А4		5	ВСП1-05	Поводок	1	
А4		6	ВСП1-06	Кольцо	1	
А4		7	ВСП1-07	Осёдерожатель	2	
				Детали.		
А4		8	ВСП1-0001	Тяга	2	
А4		9	ВСП1-0002	Втулка	2	
А4		10	ВСП1-0003	Ось	1	
А4		11	ВСП1-0004	Шайба	2	
А4		12	ВСП1-0005	Ось	2	
А4		13	ВСП1-0006	Втулка	4	
А4		14	ВСП1-0007	Втулка	2	
				Стандартные изделия		
		15		Болт М10х20.36		
				ГОСТ 7798-70	2	
		16		Гайка М10.4		
				ГОСТ 5915-70	2	
		17		Болт М12х30.36		
				ГОСТ 7798-70	4	

ВСП1

Изм.	Лист	№ докум.	Подп.	Дата
Разраб.	Тужилкин			
Пров.	Пронский			
Н. контр.	Пронский			
Утв.	Демьянов			

Воздухораспределитель для сосредоточенной подачи воздуха прямоструйный □ 500

Лит.	Лист	Листов
	1	2

ММСС СССР Главпромвентиляция ГПИ проектпромвентиляция

Копировал: Бер. Формат: А4

Формат	Зона	Поз.	Обозначение	Наименование	Кол.	Примечание
		18		Гайка М12.4		
				ГОСТ 5915-70	4	
		19		Штифт 5х16		
				ГОСТ 3129-70	4	
		20		Гайка М20.4		
				ГОСТ 5915-70	4	
		21		Шайба 20 65Г		
				ГОСТ 6402-70	2	
		22		Шплинт 4х28		
				ГОСТ 397-79	1	
		23		Шайба 10		
				ГОСТ 11371-78	8	
		24		Шайба 10		
				ГОСТ 10450-78	2	
		25		Шайба 7019-0395		
				ГОСТ 13438-68	2	
		26		Шайба 12 65Г		
				ГОСТ 6402-70	4	
		27		Шплинт 2,5х16		
				ГОСТ 397-79	6	
		28		Шплинт 6,3х80		
				ГОСТ 397-79	4	
		29		Штифт 4h8х26		
				ГОСТ 3128-70	1	

ВСП1 Лист 2

Копировал: Бер. Формат: А4

Формат	Зона	Поз.	Обозначение	Наименование	Кол.	Примечание
				Документация		
А2			ВСП1-01 СБ	Сборочный чертеж		
				Детали.		
А4		1	ВСП1-01.01	Угольник	1	
А4		2	ВСП1-01.02	Кронштейн	1	
А4		3	ВСП1-01.03	Угольник	1	
А4		4	ВСП1-01.04	Подкос	1	
А4		5	ВСП1-01.05	Подкос	1	
А3		6	ВСП1-01.06	Стенка	1	
Б4		7	ВСП1-01.07	Угольник ℓ=580		
				Уголок Б-25х25х3 ГОСТ 8509-72		
				ВСт3кп ГОСТ 535-79	1	0,65 кг
				Прочие изделия.		
				Фланец прямоугольный СТД 202.00.000-29		
				ТУ.36-1508-75	1	

ВСП1-01

Изм.	Лист	№ докум.	Подп.	Дата
Разраб.	Щеглова			
Пров.	Пронский			
Н. контр.	Пронский			
Утв.	Демьянов			

Патрубок

Лит.	Лист	Листов

ММСС СССР Главпромвентиляция ГПИ проектпромвентиляция

Копировал: Бер. Формат: А4

ВСП1-0101

А(√)

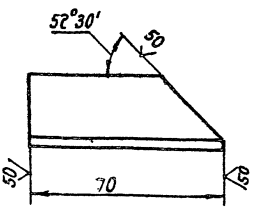

Предельные отклонения размеров: валов по h 14; остальных ± $\frac{IT14}{2}$.

ВСП1-0101

Изм.	Лист	№ докум.	Подп.	Дата
Разраб.	Тужилкин			
Пров.	Колкота			
Н. контр.	Демьянов			
Т. контр.	Пронский			
Утв.	Демьянов			

Угольник

Вх. 33909 п. 6

Лит.	Масса	Масштаб
	0,072	1:1

Уголок Б-25х25х3 ГОСТ 8509-72 ВСт3кп ГОСТ 535-79

ММСС СССР Главпромвентиляция ГПИ проектпромвентиляция

Копировал: Бер. Формат: А4

серия 5.904-18.87

ВСП 3 - 03.02	Связь. Деталь.	43
ВСП 3 - 03.03	Полотно. Деталь.	
ВСП 3 - 05	Поводок. Сборочный чертеж.	44
ВСП 3 - 05.01	Кронштейн. Деталь.	
ВСП 3 - 04 СБ	Винт. Сборочный чертеж.	
ВСП 3 - 04	Винт. Спецификация.	
ВСП 3 - 04.01	Шпилька. Деталь.	
ВСП 3 - 06	Осеодержатель. Спецификация.	45
ВСП 3 - 06.01	Планка. Деталь.	
ВСП 3 - 00.01	Тяга. Деталь.	
ВСП 3 - 00.03	Ось. Деталь.	
ВСП 4	Воздухораспределитель для сосредоточенной подачи воздуха прямоструйный □1600. Спецификация.	46
ВСП 4 - 01	Патрубок. Спецификация.	
ВСП 3 - 00.04	Втулка. Деталь.	
ВСП 4 - СБ	Воздухораспределитель для сосредоточенной подачи воздуха прямоструйный □1600. Сборочный чертеж.	47
ВСП 4 - 01 СБ	Патрубок. Сборочный чертеж.	48
ВСП 4 - 01.01	Угольник. Деталь.	49
ВСП 4 - 01.02	Угольник. Деталь.	
ВСП 4 - 01.03	Подкос. Деталь.	
ВСП 4 - 01.04	Подкос. Деталь.	
ВСП 4 - 01.05	Стенка. Деталь.	50
ВСП 4 - 01.06	Стяжка. Деталь.	
ВСП 4 - 01.07	Стяжка. Деталь.	
ВСП 4 - 01.08	Кронштейн. Деталь.	
ВСП 4 - 02	Патрубок поворотный. Спецификация.	51
ВСП 4 - 02.01	Кронштейн. Деталь.	
ВСП 4 - 02.02	Ребро. Деталь.	
ВСП 4 - 02 СБ	Патрубок поворотный. Сборочный чертеж.	52
ВСП 4 - 02.03	Жесткость. Деталь.	53
ВСП 4 - 02.04	Жесткость. Деталь.	
ВСП 4 - 02.05	Полка. Деталь.	
ВСП 4 - 02.06	Связь. Деталь.	
ВСП 4 - 02.07	Связь. Деталь.	54
ВСП 4 - 02.08	Обечайка. Деталь.	
ВСП 4 - 02.14	Козырек. Деталь.	
ВСП 4 - 02.15	Палец. Деталь.	
ВСП 4 - 03 СБ	Заслонка. Сборочный чертеж.	55
ВСП 4 - 03	Заслонка. Спецификация.	
ВСП 4 - 03.01	Связь. Деталь.	
ВСП 4 - 04	Винт. Сборочный чертеж.	56
ВСП 4 - 04	Винт. Спецификация.	
ВСП 4 - 04.01	Шпилька. Деталь.	
ВСП 4 - 05	Поводок. Спецификация.	57
ВСП 4 - 05.01	Кронштейн. Деталь.	
ВСП 4 - 03.02	Связь. Деталь.	
ВСП 4 - 03.03	Полотно. Деталь.	
ВСП 4 - 06	Осеодержатель. Спецификация.	58
ВСП 4 - 06.01	Пластина. Деталь.	
ВСП 4 - 06.02	Косынка. Деталь.	
ВСП 4 - 06.03	Пластина. Деталь.	
ВСП 5	Воздухораспределитель для сосредоточенной подачи воздуха прямоструйный □2000. Спецификация.	59
ВСП 5 - 01	Патрубок. Спецификация.	
ВСП 5 - 01.01	Угольник. Деталь.	
ВСП 5 СБ	Воздухораспределитель для сосредоточенный подачи воздуха прямоструйный □2000 Сборочный чертеж.	60
ВСП 5 - 01 СБ	Патрубок Сборочный чертеж.	61
ВСП 5 - 01.02	Угольник Деталь.	62
ВСП 5 - 01.03	Подкос. Деталь.	
ВСП 5 - 01.04	Подкос. Деталь.	
ВСП 5 - 01.05	Стенка. Деталь.	62
ВСП 5 - 01.06	Стяжка. Деталь.	63
ВСП 5 - 01.07	Стяжка. Деталь.	
ВСП 5 - 01.09	Угольник. Деталь.	
ВСП 5 - 01.10	Угольник. Деталь.	
ВСП 5 - 02	Патрубок поворотный. Спецификация.	64
ВСП 5 - 02.01	Полка. Деталь.	
ВСП 5 - 02.02	Обечайка. Деталь.	
ВСП 5 - 02 СБ	Патрубок поворотный. Сборочный чертеж.	65
ВСП 5 - 02.03	Связь. Деталь.	66
ВСП 5 - 02.04	Связь. Деталь.	
ВСП 5 - 02.05	Ребро. Деталь.	
ВСП 5 - 02.06	Жесткость. Деталь.	
ВСП 5 - 03 СБ	Заслонка. Сборочный чертеж.	67
ВСП 5 - 03	Заслонка. Спецификация.	
ВСП 5 - 03.01	Связь. Деталь.	
ВСП 5 - 03.02	Связь. Деталь.	68
ВСП 5 - 03.03	Полотно. Деталь.	
ВСП 5 - 02.11	Козырек. Деталь.	
ВСП 5 - 02.13	Жесткость. Деталь.	
ВСП 5 - 04	Винт. Спецификация.	69
ВСП 5 - 04.01	Шпилька. Деталь.	
ВСП 5 - 04 СБ	Винт. Сборочный чертеж.	
ВСП 5 - 05	Поводок. Спецификация.	70
ВСП 5 - 05.01	Кронштейн. Деталь.	
ВСП 5 - 06	Осеодержатель. Спецификация.	
ВСП 5 - 06.01	Пластина. Деталь.	

Вх. 33909 л.4

серия 5904 18 В.1

Содержание.

Обозначение	Наименование.	Стр.
	Титульный лист.	1
	Содержание.	2
ВСП.Д1	Технические требования.	4
ВСП1	Воздухораспределитель для сосредоточенной подачи воздуха прямоструйный □ 500. Спецификация.	5
ВСП1-01	Патрубок. Спецификация.	
ВСП1-0101	Угольник. Деталь.	
ВСП1 СБ	Воздухораспределитель для сосредоточенной подачи воздуха прямоструйный □ 500. Сборочный чертеж.	6
ВСП1-01 СБ	Патрубок. Сборочный чертеж.	7
ВСП1-01.02	Кронштейн. Деталь.	8
ВСП1-01.03.	Угольник. Деталь.	
ВСП1-01.04	Подкос. Деталь.	
ВСП1-01.05	Подкос. Деталь.	
ВСП2-0003	Втулка. Деталь.	9
ВСП1-0106	Стенка. Деталь.	
ВСП1-02	Патрубок поворотный. Спецификация	
ВСП1-0201	Кронштейн. Деталь.	
ВСП1-02СБ	Патрубок поворотный. Сборочный чертеж	10
ВСП1-02.02	Палец. Деталь.	11
ВСП1-02.03	Пята. Деталь.	
ВСП1-02.04	Ось. Деталь.	
ВСП1-02.05	Связь. Деталь.	
ВСП1-02.06	Ребро. Деталь.	12
ВСП1-02.07	Обечайка. Деталь.	
ВСП1-02.10	Полка. Деталь.	
ВСП1-02.11	Козырек. Деталь.	
ВСП1-03.СБ	Заслонка. Сборочный чертеж.	13
ВСП1-03	Заслонка. Спецификация.	
ВСП1-03.01	Связь. Деталь.	
ВСП1-03.02	Связь. Деталь.	14
ВСП1-03.03	Полотно. Деталь.	
ВСП1-03.04	Ось. Деталь.	
ВСП1-04	Винт. Спецификация.	
ВСП1-04.СБ	Винт. Сборочный чертеж.	15
ВСП1-04.01	Шпилька. Деталь.	
ВСП1-04.02	Штырь. Деталь.	
ВСП1-05	Поводок. Спецификация.	16
ВСП2-0001	Тяга. Деталь.	
ВСП1-05.01	Кронштейн. Деталь.	
ВСП1-05.02	Серьга. Деталь.	
ВСП4-0001	Тяга. Деталь.	17
ВСП1-06	Кольцо. Спецификация.	
ВСП1-06.01	Втулка. Деталь.	
ВСП1-06.02	Кольцо. Деталь.	
ВСП4-0002	Втулка. Деталь.	18
ВСП1-07	Оседержатель. Спецификация.	
ВСП1-07.01	Пластина. Деталь.	
ВСП1-07.02	Пластина. Деталь.	
ВСП1-0001	Тяга. Деталь.	19
ВСП1-0002	Втулка. Деталь.	
ВСП1-0003	Ось. Деталь.	
ВСП1-0004	Шайба. Деталь.	
ВСП1-0005	Ось. Деталь.	20
ВСП1-0006	Втулка. Деталь.	
ВСП1-0007	Втулка. Деталь.	
ВСП5-0001	Тяга. Деталь.	
ВСП2	Воздухораспределитель для сосредоточенной подачи воздуха прямоструйный □ 1000. Спецификация.	21
ВСП2 СБ	Воздухораспределитель для сосредоточенной подачи воздуха прямоструйный □ 1000. Сборочный чертеж.	21,22

Обозначение.	Наименование	Стр.
ВСП2-01	Патрубок. Спецификация.	23
ВСП2-01.01	Угольник. Деталь.	
ВСП2-01.02	Кронштейн. Деталь.	
ВСП2-01.03	Угольник. Деталь.	
ВСП2-01.СБ	Патрубок. Сборочный чертеж.	24
ВСП2-01.04	Подкос.	25
ВСП2-01.05	Подкос.	
ВСП2-01.06	Стенка.	
ВСП2-0002	Ось.	
ВСП2-02	Патрубок поворотный. Спецификация.	26
ВСП2-02.01	Палец. Деталь.	
ВСП2-02.02	Пята. Деталь.	
ВСП2-02.03	Связь. Деталь.	
ВСП2-02.СБ	Патрубок поворотный. Сборочный чертеж.	27
ВСП2-02.04	Ребро. Деталь.	28
ВСП2-02.05	Обечайка. Деталь.	
ВСП5-06.02	Косынка. Деталь.	
ВСП2-02.08	Полка. Деталь.	
ВСП2-02.12	Связь. Деталь.	29
ВСП2-03	Заслонка. Спецификация.	
ВСП2-02.09	Козырек. Деталь.	
ВСП2-03.СБ	Заслонка. Сборочный чертеж.	30
ВСП2-03.01	Связь. Деталь.	
ВСП2-03.02	Связь. Деталь.	
ВСП2-03.03	Полотно. Деталь.	31
ВСП2-04	Винт. Спецификация.	
ВСП2-04.СБ	Винт. Сборочный чертеж.	
ВСП2-04.01	Шпилька. Деталь.	32
ВСП3-02	Патрубок поворотный. Спецификация.	
ВСП2-05	Поводок. Спецификация.	
ВСП2-05.01	Кронштейн Деталь.	
ВСП2-07.	Оседержатель. Спецификация.	33
ВСП2-06.	Кольцо. Спецификация	
ВСП2-06.01	Кольцо. Деталь.	
ВСП2-06.02	Втулка. Деталь.	
ВСП3-	Воздухораспределитель для сосредоточенной подачи воздуха прямоструйный □ 1200. Спецификация.	34
ВСП3 СБ	Воздухораспределитель для сосредоточенной подачи воздуха прямоструйный □ 1200. Сборочный чертеж.	34,35
ВСП3-01	Патрубок. Спецификация.	36
ВСП3-01.01	Угольник. Деталь.	
ВСП-3-01.02	Кронштейн. Деталь.	
ВСП3-01.03	Угольник. Деталь.	
ВСП3-01 СБ	Патрубок. Сборочный чертеж.	37
ВСП2-07.01	Пластина. Деталь.	38
ВСП3-01.04	Подкос. Деталь.	
ВСП3-01.05	Подкос. Деталь.	
ВСП3-01.06	Стенка. Деталь.	
ВСП3-02 СБ	Патрубок поворотный. Сборочный чертеж.	39
ВСП3-02.01	Кронштейн. Деталь.	40
ВСП3-02.02	Палец. Деталь.	
ВСП3-02.04	Связь. Деталь.	
ВСП3-02.05	Ребро. Деталь.	
ВСП3-02.06	Обечайка. Деталь.	41
ВСП3-02.09	Полка. Деталь.	
ВСП3-02.10	Козырек. Деталь.	
ВСП3-02.13	Связь. Деталь.	
ВСП3-03 СБ	Заслонка. Сборочный чертеж.	42
ВСП3-03	Заслонка. Спецификация.	
ВСП3-03.01	Связь. Деталь.	

Вх. 33909 л.3

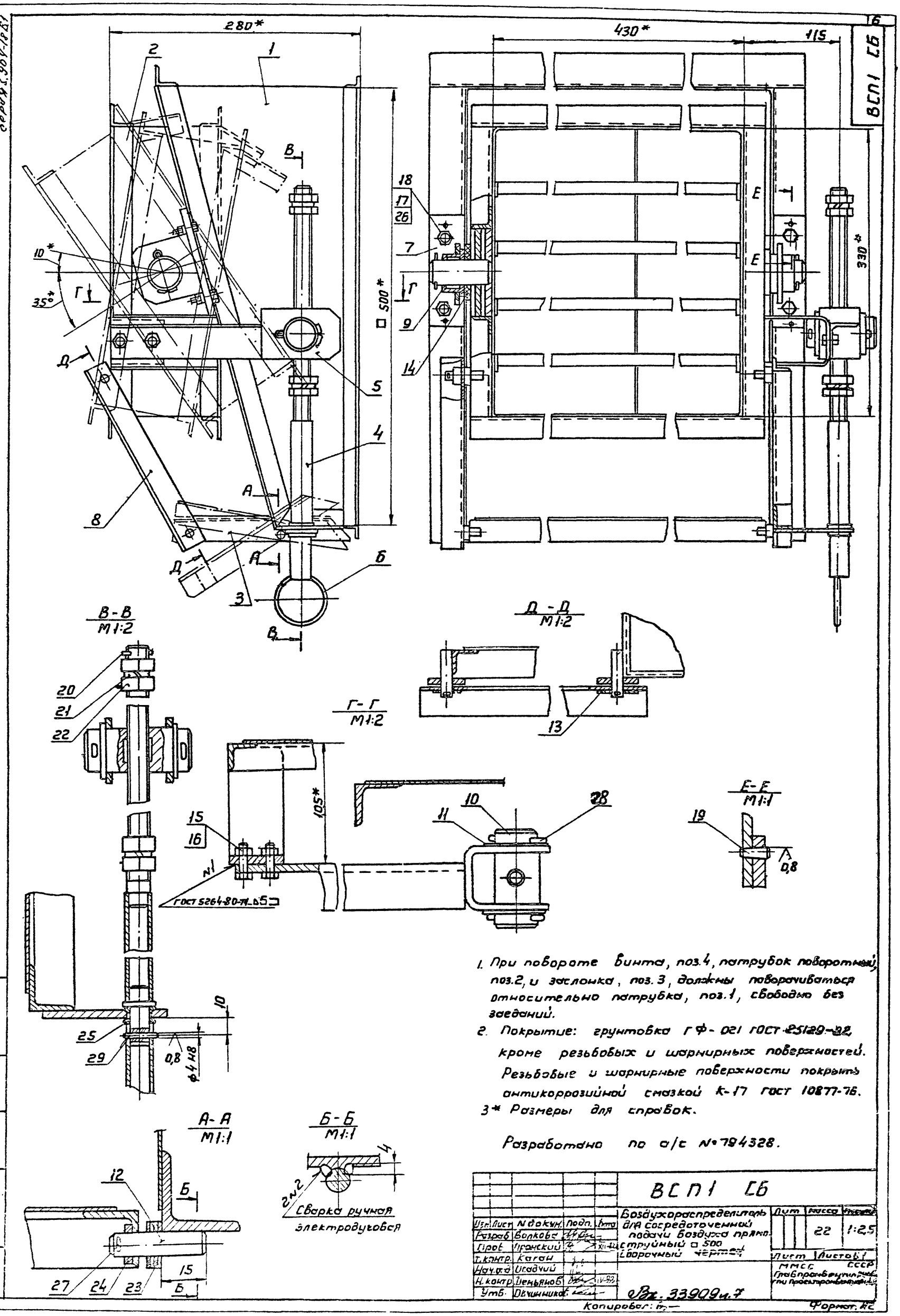

1. При повороте винта, поз.4, патрубок поворотный, поз.2, и заслонка, поз.3, должны поворачиваться относительно патрубка, поз.1, свободно без заеданий.
2. Покрытие: грунтовка ГФ-021 ГОСТ 25129-82, кроме резьбовых и шарнирных поверхностей. Резьбовые и шарнирные поверхности покрыть антикоррозийной смазкой К-17 ГОСТ 10877-76.
3* Размеры для справок.

Разработано по а/с №794328.

					ВСП1 СБ			
Изм.	Лист	N докум.	Подп.	Дата	Воздухораспределитель для сосредоточенной подачи воздуха прямо струйный □ 500 Сборочный чертеж	Лит	Масса	Масштаб
Разраб.	Волкова						22	1:2,5
Пров.	Пронский			XII-82		Лист	Листов 1	
Т.контр.	Каган					ММСС СССР Главпромвентиляция Гпи Проектпромвентиляция		
Нач.отд.	Осадчий							
Н.контр.	Демьянов			IV-83				
Утв.	Овчинников				Вх. 33909 п.7			

Копировал: [illegible]

Формат А2

Инв. № подл. | Подп. и дата | Взам. инв. № | Инв. № дубл. | Подп. и дата

ВСП1-01СБ

серия 5.904-18 в.1

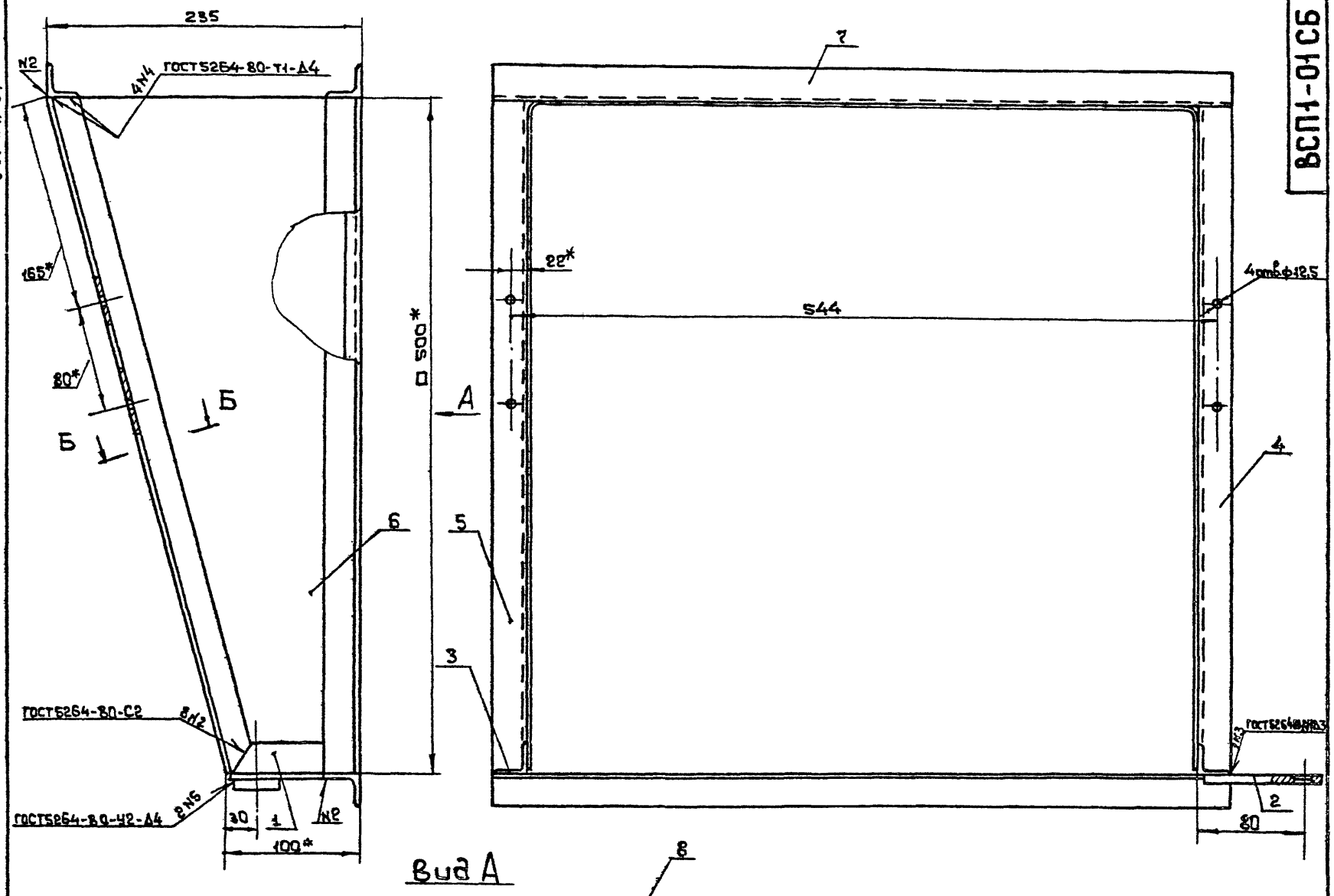

1 Предельные отклонения размеров $\pm \frac{IT14}{2}$.

2* Размеры для справок.

Изм.	Лист	N докум.	Подп.	Дата
Разраб.		Волкова		
Пров.		Колкота		
Т.контр.		Казак		
Гл.спец.		Демьянов		
Н.контр.		Пронский		
Утв.		Осавчий		11-83

ВСП1-01СБ

Патрубок

Сборочный чертеж

Лит.	Масса	Масштаб
	7,2	1:2,5
Лист	Листов: 1	

МНСС СССР Главпромвентиляция ГПИ Проектпромвентиляция

Вх. 33909-п.8

Копировал: Кр

Формат: А2

Инв. N подл. | Подп. и дата | Взам. инв. N | Инв. N дубл. | Подп. и дата

ВСП1-0102

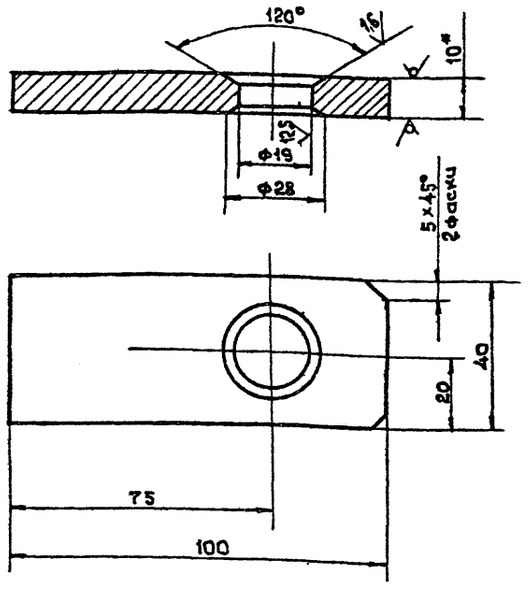

1. Предельные отклонения размеров: отверстий по H14, валов по h14, остальных $\pm \frac{JT14}{2}$.
2. * Размер для справок.

Изм	Лист	N докум	Подп	Дата	ВСП1-0102	Лит.	Масса	Масшт.
Разраб		Тужилкина			Кронштейн		0,23	1:1
Пров.		Колкота				Лист	Листов: 1	
Т.контр.		Пронский		XII-82	Лист Б-ПН-10 ГОСТ 19903-74 / Ст3кп ГОСТ 14637-69	ММСС СССР Главпромвентиляция ГПИ Проектпромвентиляция		
Н.контр.		Колкота						
Утв.		Демьянов						

Копировал: Формат: А4

ВСП1-0103

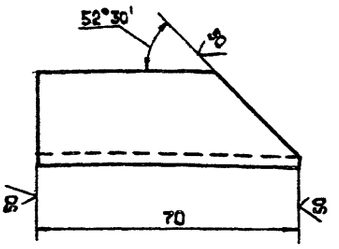

Предельные отклонения размеров: валов по h14; остальных $\pm \frac{JT14}{2}$.

Изм	Лист	N докум	Подп.	Дата	ВСП1-0103	Лит	Масса	Масшт.
Разраб		Тужилкина			Угольник		0,07	1:1
Пров.		Колкота				Лист	Листов: 1	
Т.контр.		Пронский		XII-82	Уголок Б-25×25×3 ГОСТ 8509-72 / Вст3кп ГОСТ 535-79	ММСС СССР Главпромвентиляция ГПИ Проектпромвентиляция		
Н.контр.		Колкота						
Утв.		Демьянов						

Копировал: Формат: А4

ВСП1-0104

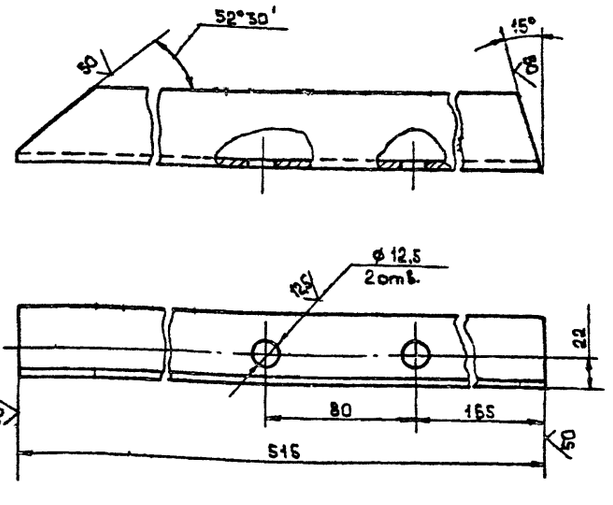

Предельные отклонения размеров: отверстий по H14; валов по h14; остальных $\pm \frac{JT14}{2}$.

Изм	Лист	N докум	Подп.	Дата	ВСП1-0104	Лит	Масса	Масшт
Разраб.		Тужилкина			Подкос		1,23	1:2
Пров		Колкота				Лист	Листов: 1	
Т.контр		Пронский		XII-82	Уголок Б-40×40×4 ГОСТ 8509-72 / Вст3кп ГОСТ 535-79	ММСС СССР Главпромвентиляция ГПИ Проектпромвентиляция		
Н.контр.		Колкота						
Утв.		Демьянов						

Копировал: Формат: А4

ВСП1-0105

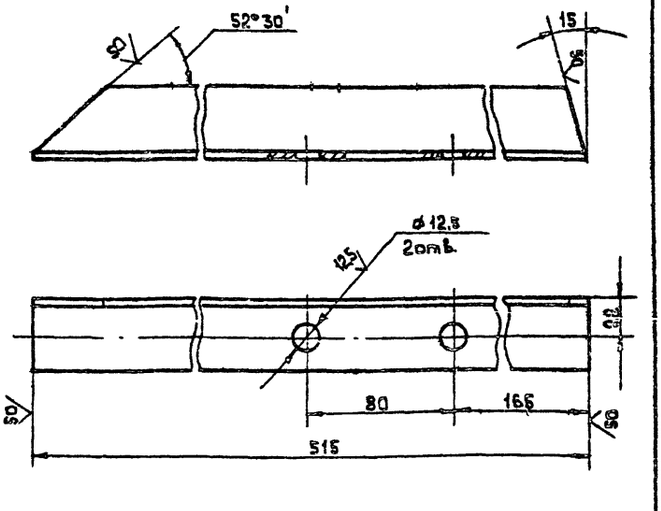

Предельные отклонения размеров: отверстий по H14; валов по h14; остальных $\pm \frac{JT14}{2}$.

Изм	Лист	N докум	Подп.	Дата	ВСП1-0105	Лит.	Масса	Масшт.
Разраб.		Тужилкина			Подкос		1,23	1:2
Пров		Колкота				Лист	Листов: 1	
Т.контр		Пронский		XII-82	Уголок Б-40×40×4 ГОСТ 8509-72 / Вст3кп ГОСТ 535-79	ММСС СССР Главпромвентиляция ГПИ Проектпромвентиляция		
Н.контр.		Колкота						
Утв		Демьянов						

Вх. 33909 п.9

Копировал: Формат: А4

ВСП2-0003

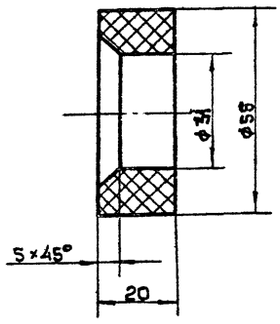

Предельные отклонения размеров: отверстий по H14; валов по h14; остальных $\pm \frac{IT14}{2}$

Изм	Лист	№ докум.	Подп.	Дата
Разраб.		Волкова		
Пров.		Колкота		
Т.контр.		Пронский		
Н.контр.		Колкота		
Утв.		Демьянов		

ВСП2-0003

Втулка

капрон ТУ МХП69-68

Лит.	Масса	Масштаб
	0,039	1:1

Лист | Листов 1

ММСС СССР Главпромвентиляция ГПИ Проектпромвентиляция

Копировал: Формат: А4

серия 5.904-13 В.1

ВСП1-0106

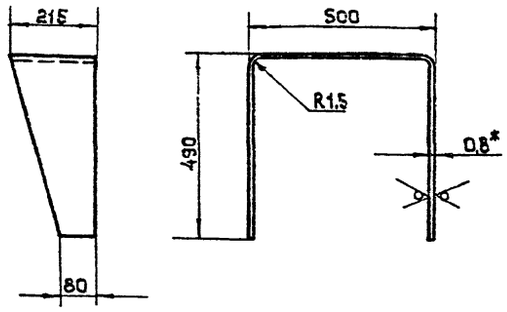

1. Длина развернутой детали 1477 мм
2. Предельные отклонения размеров: валов по h14; остальных $\pm \frac{IT14}{2}$
3. Допускается изготовление из нескольких частей
4. *Размер для справок.

Изм	Лист	№ докум.	Подп.	Дата
Разраб.		Волкова		
Пров.		Колкота		
Т.контр.		Пронский		
Н.контр.		Колкота		
Утв.		Демьянов		

ВСП1-0106

Стенка

Б-ПН-0,8 ГОСТ 19903-74

III-3-Ст3кп ГОСТ 16523-70

Лит.	Масса	Масштаб
	1,57	1:10

Лист | Листов 1

ММСС СССР Главпромвентиляция ГПИ Проектпромвентиляция

Копировал: Формат: А4

Формат	Зона	Поз.	Обозначение	Наименование	Кол.	Примечание
				Документация		
А2			ВСП1-02 СБ	Сборочный чертеж		
				Детали		
А4		1	ВСП1-02.01	Кронштейн	1	
А4		2	ВСП1-02.02	Палец	2	
А4		3	ВСП1-02.03	Пята	4	
А4		4	ВСП1-02.04	Ось	2	
А4		5	ВСП1-02.05	Связь	5	
А4		6	ВСП1-02.06	Ребро	5	
А4		7	ВСП1-02.07	Обечайка	1	
Б4		8	ВСП1-02.08	Связь ℓ=480		
				Уголок Б-25×25×3 ГОСТ 8509-72 / БСт3кп ГОСТ 535-79	4	0,53кг
Б4		9	ВСП1-0209	Связь ℓ=328		
				Уголок Б-25×25×3 ГОСТ 8509-72 / ВСт3кп ГОСТ 535-79	4	0,37кг
А4		10	ВСП1-0210	Полка	4	
А4		11	ВСП1-02.11	Козырек	1	

Изм	Лист	№ докум.	Подп.	Дата
Разраб.		Щеглова		
Пров.		Пронский		
Н.контр.		Пронский		
Утв.		Демьянов		

ВСП1-02

Патрубок поворотный

Лит.	Лист	Листов
		1

ММСС СССР Главпромвентиляция ГПИ Проектпромвентиляция

Копировал: Формат А4

ВСП1-0201

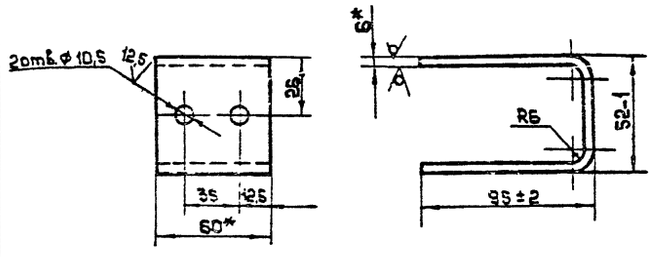

1. Длина развернутой детали 222 мм
2. Предельные отклонения размеров: отверстий по H14; валов по h14; остальных $\pm \frac{IT14}{2}$
3. * Размеры для справок.

Изм	Лист	№ докум.	Подп.	Дата
Разраб.		Волкова		
Пров.		Колкота		
Т.контр.		Пронский		
Н.контр.		Колкота		
Утв.		Демьянов		

ВСП1-0201

Кронштейн

Вх. 33909 ч.10

Б-2 6×60 ГОСТ 103-76

Ст3 ГОСТ 535-79

Лит.	Масса	Масштаб
	0,62	1:2

ММСС СССР Главпромвентиляция ГПИ Проектпромвентиляция

Копировал: Формат А4

ВСП 1-02 СБ

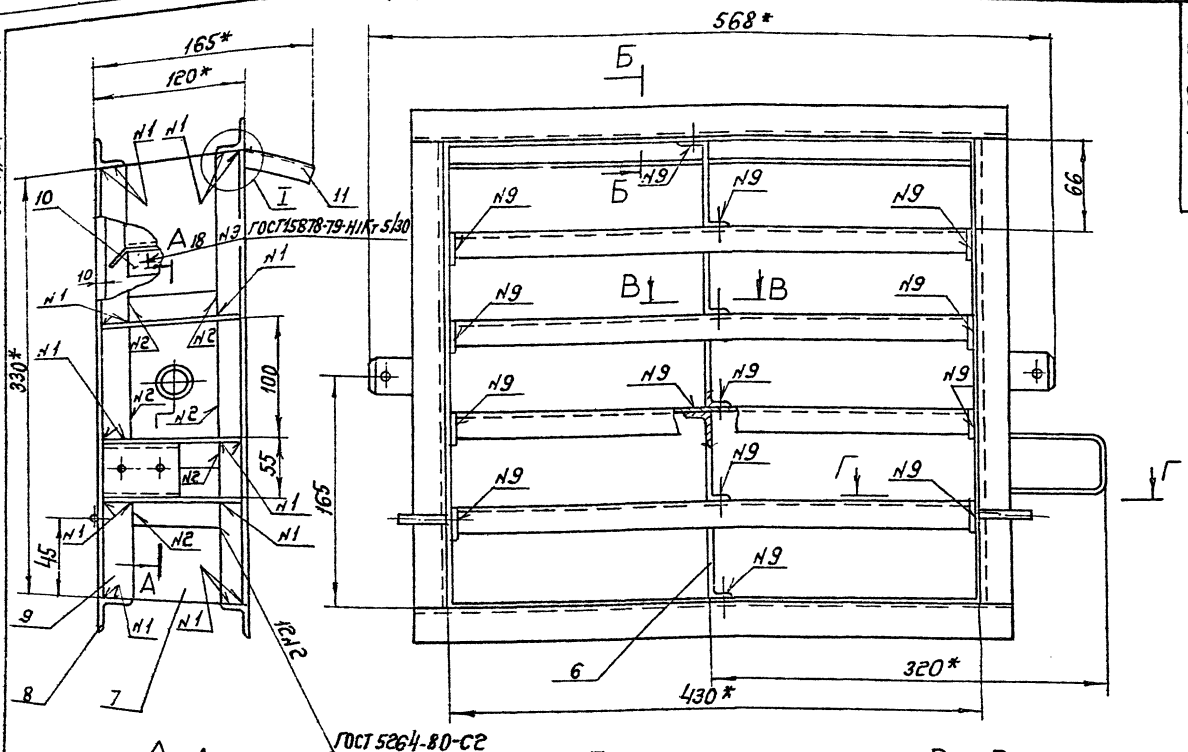

А–А
М1:1

Б–Б
М1:1

В–В
М1:1

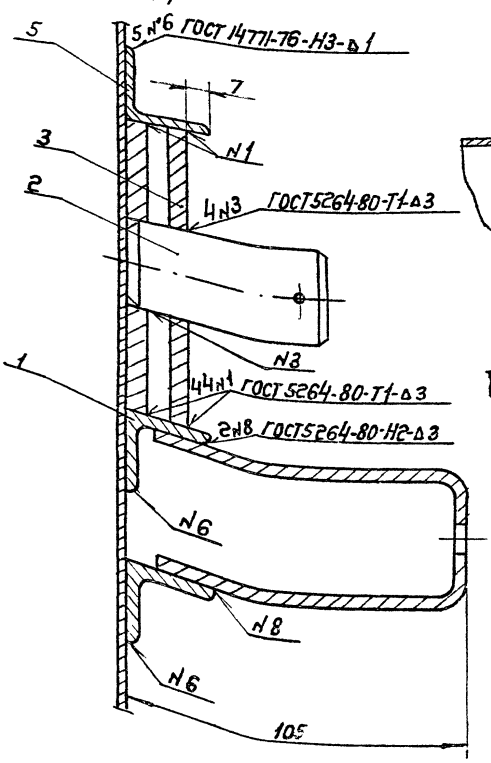

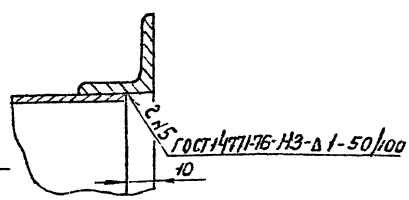

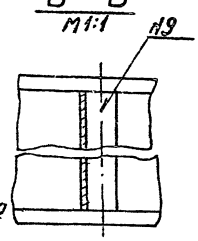

I
М1:1

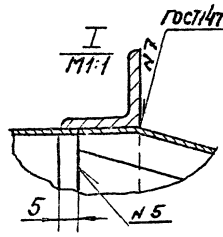

Г–Г
М1:1

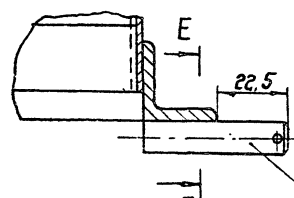

Е–Е
М1:1

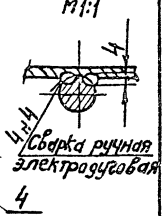

1. Предельные отклонения размеров: валов по h14; остальных ± IT14/2.
2. * Размеры для справок.

| | | |

Серия 5.904-1 в.2.1

ВСП1-0202

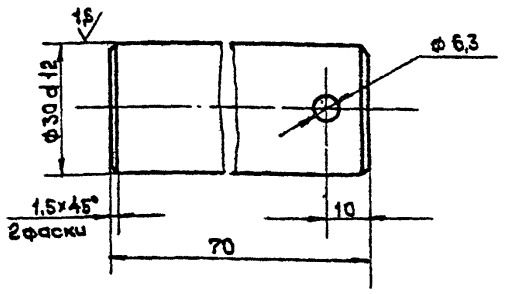

Предельные отклонения размеров:
отверстий по H14, валов по h14, остальных $\pm \frac{JT14}{2}$.

Изм.	Лист	N докум.	Подп.	Дата
Разраб.		Тужилкина		
Пров.		Колкота		
Т.контр.		Пронский		
Н.контр.		Колкота		
Утв.		Демьянов		

ВСП1-0202

Палец

Лит.	Масса	Масштаб
	0,3	1:1

Лист | Листов: 1

Круг В32 ГОСТ 2590-71 / Ст3 ГОСТ 535-79

ММСС СССР Главпромвентиляция ГПИ Проектпромвентиляция

Копировал: | Формат: А4

ВСП1-0203

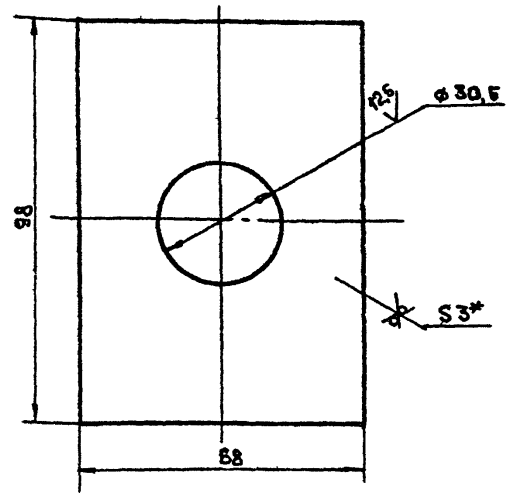

1. Предельные отклонения размеров:
отверстий по H14, валов по h14.
2. * Размер для справок.

Изм.	Лист	N докум.	Подп.	Дата
Разраб.		Тужилкина		
Пров.		Колкота		
Т.контр.		Пронский		
Н.контр.		Колкота		
Утв.		Демьянов		

ВСП1-0203

Пята

Лит.	Масса	Масштаб
	0,14	1:1

Лист | Листов: 1

Лист Б-ПН-3 ГОСТ 19903-74 / В Ст3сп ГОСТ 16523-70

ММСС СССР Главпромвентиляция ГПИ Проектпромвентиляция

Копировал: | Формат: А4

ВСП1-0204

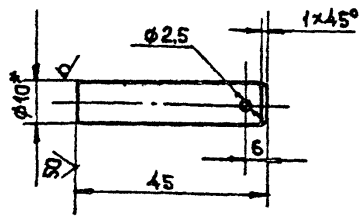

1. Предельные отклонения размеров:
отверстий по H14, валов по h14, остальных $\pm \frac{JT14}{2}$.

2. * Размер для справок.

Изм.	Лист	N докум.	Подп.	Дата
Разраб		Тужилкина		
Пров		Колкота		
Т.контр.		Пронский		
Н.контр.		Колкота		
Утв		Демьянов		

ВСП1-0204

Ось

Лит.	Масса	Масштаб
	0,028	1:1

Лист | Листов: 1

Круг ⌀10 ГОСТ 2590-71 / Ст3 ГОСТ 535-79

ММСС СССР Главпромвентиляция ГПИ Проектпромвентиляция

Копировал: | Формат: А4

ВСП1-0205

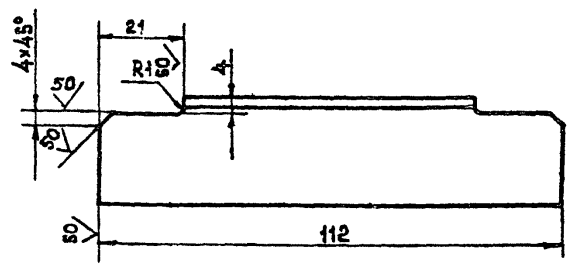

Предельные отклонения размеров:
валов по h14, остальных $\pm \frac{JT14}{2}$

Изм.	Лист	N докум.	Подп.	Дата
Разраб		Тужилкина		
Пров		Колкота		
Т.контр.		Пронский		
Н.контр.		Колкота		
Утв		Демьянов		

ВСП1-0205

Связь Вх. 33909 и. 12

Лит.	Масса	Масштаб
	0,1	1:1

Лист | Листов: 1

Уголок Б-25×25×3 ГОСТ 8509-72 / В Ст 3сп ГОСТ 535-79

ММСС СССР Главпромвентиляция ГПИ Проектпромвентиляция

Копировал: | Формат: А4

Серия 5.904-18 в.1

ВСП1-0206

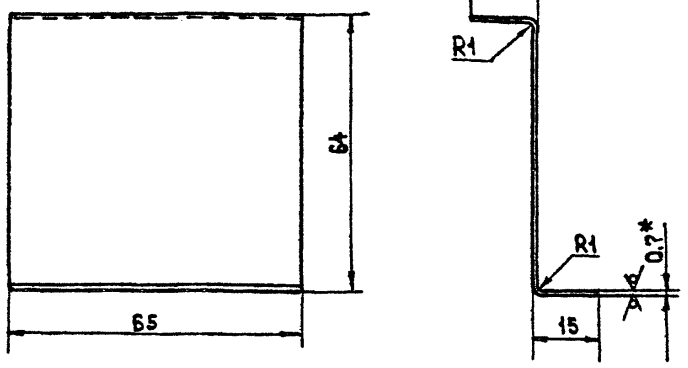

1. Длина развернутой детали 90 мм.
2. Предельные отклонения размеров: валов по h14, остальных $\pm \frac{JT14}{2}$.
3.* Размер для справок.

Изм.	Лист	№ докум.	Подп.	Дата	
Разраб.		Тужилкина			
Пров.		Колкота			
Т.контр.		Пронский			
Н.контр.		Колкота			
Утв.		Демьянов			

ВСП1-0206

Ребро

Лит.	Масса	Масштаб
	0,032	1:1

Лист | Листов: 1

Лист Б-ПН-0,7 ГОСТ 19903-74 / II-3-Ст 3кп ГОСТ 16523-70

ММСС СССР Главпромвентиляция ГПИ Проектпромвентиляция

Копировал: | Формат: А4

Инв.№подл. | Подп. и дата | Взам.инв.№ | Инв.№ дубл. | Подп. и дата

ВСП1-0207

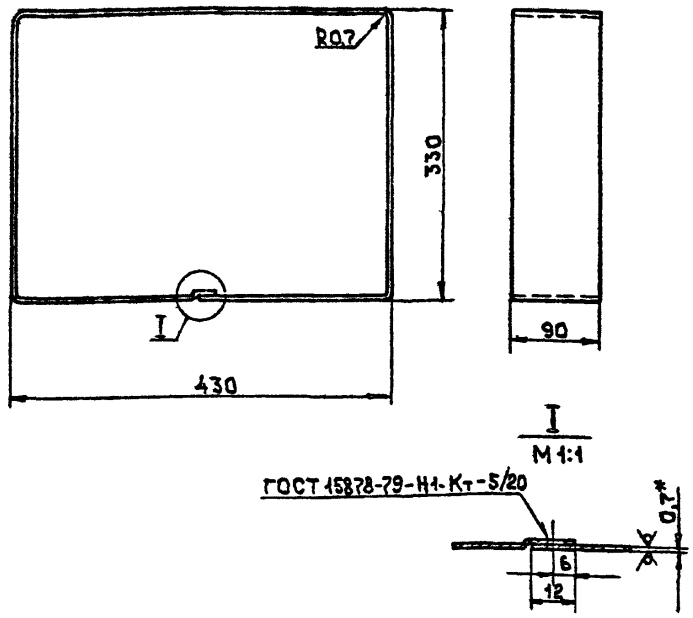

1. Длина развернутой детали 1527мм
2. Предельные отклонения размеров: валов по h14, остальных $\pm \frac{JT14}{2}$.
3.* Размер для справок.

Изм.	Лист	№ докум.	Подп.	Дата	
Разраб.		Тужилкина			
Пров.		Колкота			
Т.контр.		Пронский			
Н.контр.		Колкота			
Утв.		Демьянов			

ВСП1-0207

Обечайка

Лит.	Масса	Масшт.
	0,76	1:5

Лист | Листов: 1

Лист Б-ПН-0,7 ГОСТ 19903-74 / II-3-Ст 3кп ГОСТ 16523-70

ММСС СССР Главпромвентиляция ГПИ Проектпромвентиляция

Копировал: | Формат: А4

Инв.№подл. | Подп. и дата | Взам.инв.№ | Инв.№ дубл. | Подп. и дата

ВСП1-0210

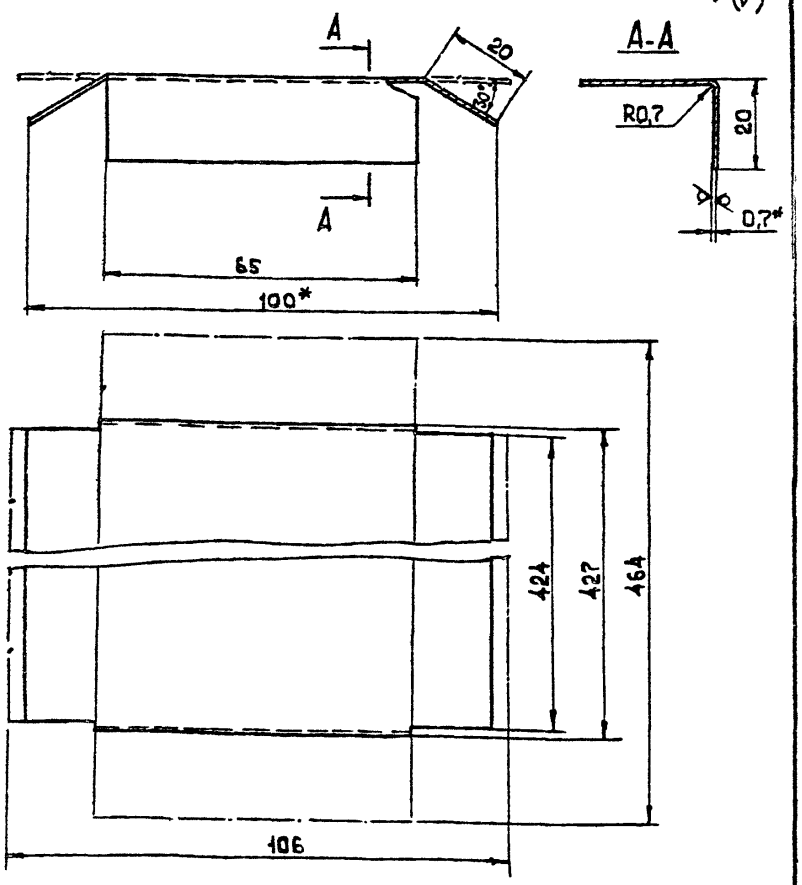

1. Предельные отклонения размеров: валов по h14; остальных $\pm \frac{JT14}{2}$.
2.* Размеры для справок

Изм.	Лист	№ докум.	Подп.	Дата	
Разраб.		Тужилкина			
Пров.		Колкота			
Т.контр.		Пронский			
Н.контр.		Колкота			
Утв.		Демьянов			

ВСП1-0210

Полка

Лит.	Масса	Масштаб
	0,26	1:1

Лист | Листов 1

Лист Б-ПН-0,7 ГОСТ 19903-74 / II-3-Ст 3кп ГОСТ 16523-70

ММСС СССР Главпромвентиляция ГПИ Проектпромвентиляция

Копировал: | Формат: А4

Инв.№подл. | Подп. и дата | Взам.инв.№ | Инв.№ дубл. | Подп. и дата

ВСП1-0211

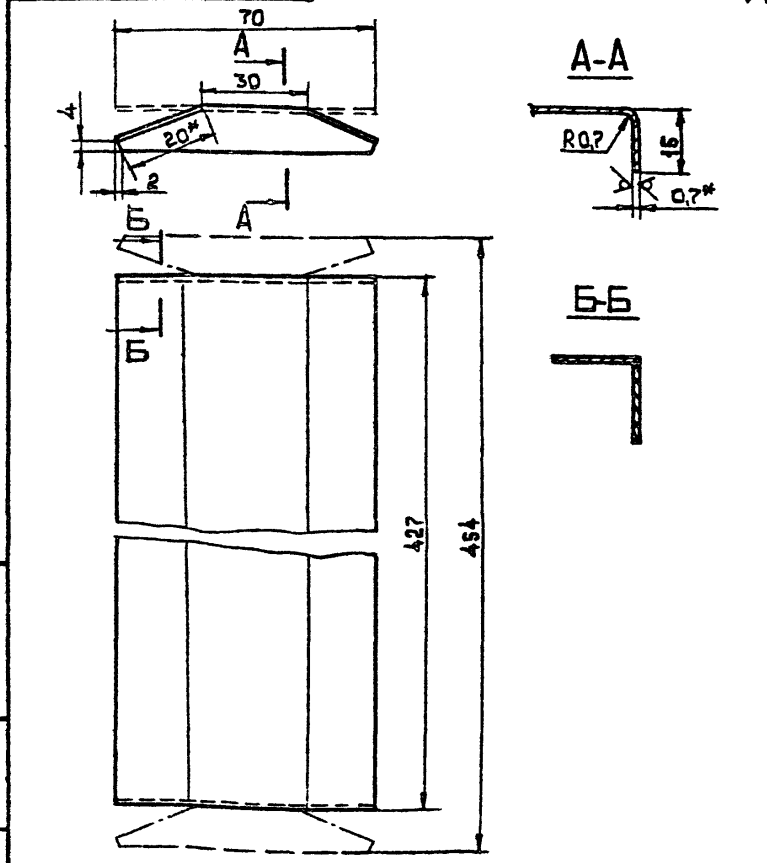

1. Предельные отклонения размеров: валов по h14; остальных $\pm \frac{JT14}{2}$.
2.* Размеры для справок.

Изм.	Лист	№ докум.	Подп.	Дата	
Разраб.		Тужилкина			
Пров.		Колкота			
Т.контр.		Пронский			
Н.контр.		Колкота			
Утв.		Демьянов			

ВСП1-0211

Козырек

Вх. 33909 от 13

Лит.	Масса	Масштаб
	0,14	1:1

Лист | Листов: 1

Лист Б-ПН-0,7 ГОСТ 19903-74 / II-3-Ст 3кп ГОСТ 16523-70

ММСС СССР Главпромвентиляция ГПИ Проектпромвентиляция

Копировал: | Формат: А4

Инв.№подл. | Подп. и дата | Взам.инв.№ | Инв.№ дубл. | Подп. и дата

серия 5.904-18 В.1

ВСП1-03СБ

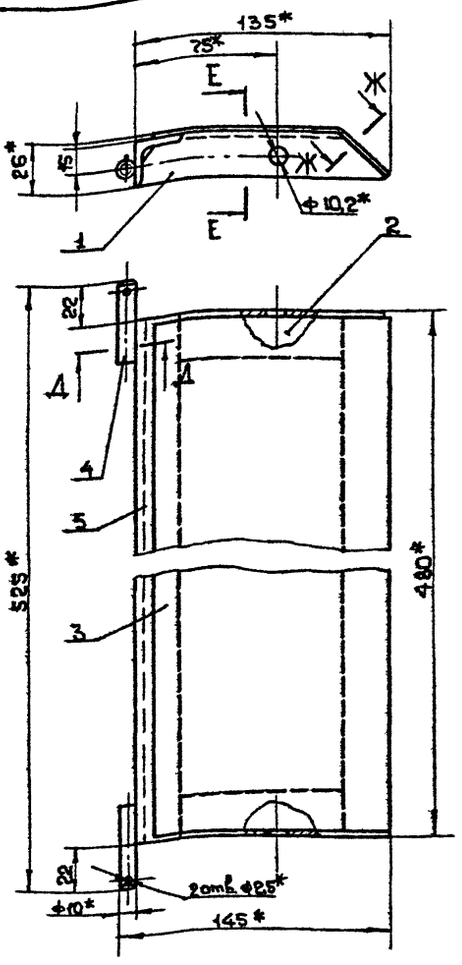

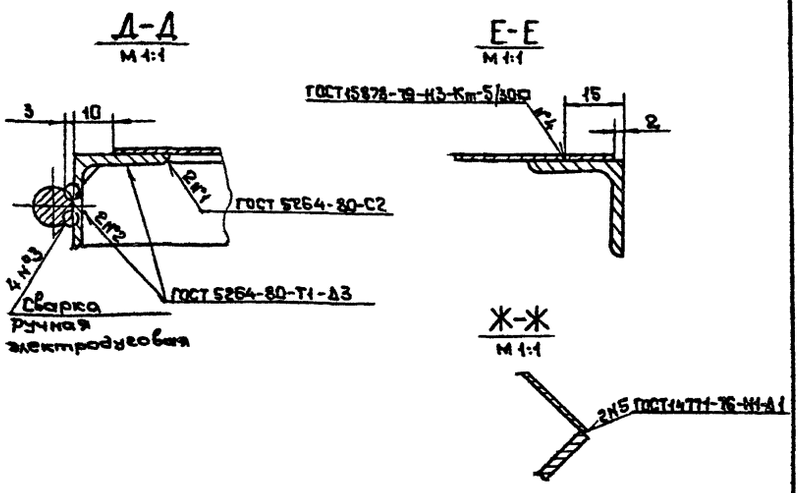

1. Предельные отклонения размеров: $\pm\frac{JT16}{2}$
2.* Размеры для справок

Изм	Лист	№ докум.	Подп.	Дата	ВСП1-03СБ	Лит	Масса	Масштаб
Разраб.		Волкова			Заслонка		1,4	1:2
Пров.		Колкота			Сборочный чертеж	Лист	Листов: 1	
Т.контр.		Каган				ММСС СССР		
Гл.спец.		Демьянов				Главпромвентиляция		
Н.контр.		Пронский				ГПИ Проектпромвентиляция		
Утв.		Осадчий						

Копировал: Формат: А3

Формат	Зона	Поз	Обозначение	Наименование	Кол.	Примечание
				Документация		
А3			ВСП1-03 СБ	Сборочный чертеж		
				Детали		
А4		1	ВСП1-0301	Связь	1	
А4		2	ВСП1-0302	Связь	1	
А4		3	ВСП1-0303	Полотно	1	
А4		4	ВСП1-0304	Ось	2	
БТ		5	ВСП1-0305	Связь		
				Уголок Б-25×25×3 ГОСТ 8509-72 Ст.3 ГОСТ 535-79		
				ℓ=480	1	0,54 кг

ВСП1-03.01

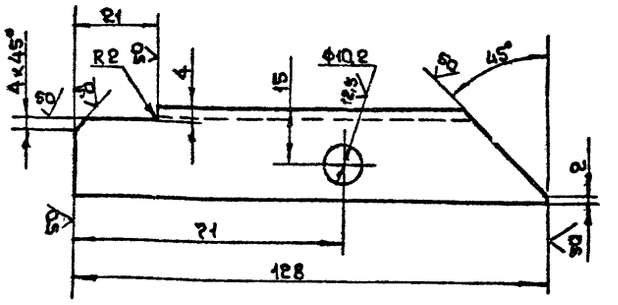

Предельные отклонения размеров: отверстий по Н16 валов по h16; остальных $\pm\frac{JT16}{2}$

Изм	Лист	№ докум.	Подп.	Дата	ВСП1-03	Лит.	Лист	Листов
Разраб.		Волкова			Заслонка			
Пров.		Пронский				ММСС СССР		
Н.контр.		Пронский				Главпромвентиляция		
Утв.		Демьянов				ГПИ Проектпромвентиляция		

Копировал: Формат: А4

Изм	Лист	№ докум.	Подп.	Дата	ВСП1-03.01	Лит	Масса	Масштаб
Разраб.		Волкова			Связь		0,13	1:1
Пров.		Колкота			Вх. 33909 и.14	Лист	Листов: 1	
Т.контр.		Пронский				ММСС СССР		
Н.контр.		Колкота			Уголок Б-25×25×3 ГОСТ 8509-72 Ст3кп ГОСТ 535-79	Главпромвентиляция		
Утв.		Демьянов				ГПИ Проектпромвентиляция		

Копировал: Формат: А4

ВСП1-0302

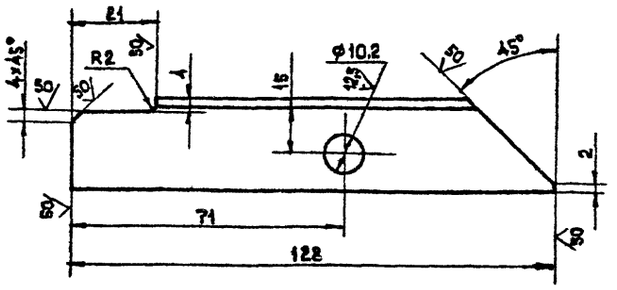

Предельные отклонения размеров: отверстий по H16, валов по h16, остальных $\pm \frac{IT16}{2}$

Изм.	Лист	№ докум.	Подп.	Дата	
Разраб.		Волкова			Связь
Провер.		Колкота			
Т.контр.		Пронский			
Н.контр.		Колкота			
Утв.		Демьянов			

Лит.	Масса	Масштаб
	0,13	1:1
Лист	Листов 1	

Уголок Б-25×25×3 ГОСТ 8509-72 / Ст 3 кп ГОСТ 535-79

ВСП1-03.02

ммсс СССР Главпромвентиляция ГПИпроектпромвентиляция

Копировал Формат А4

ВСП1-03.03

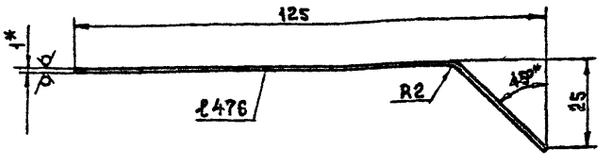

1. Предельные отклонения размеров: валов по h16, остальных $\pm \frac{IT16}{2}$
2. Длина развернутой детали 135 мм
3. * Размер для справок.

Изм.	Лист	№ докум.	Подп.	Дата	
Разраб.		Волкова			Полотно
Пров.		Колкота			
Т.контр.		Пронский			
Н.контр.		Колкота			
Утв.		Демьянов			

Лит.	Масса	Масштаб
	0,5	1:1
Лист	Листов 1	

Лист Б-ПН-1.0 ГОСТ 19903-74 / 3-III-Ст 3 сп ГОСТ 16523-70

ВСП1-03.03

ммсс СССР Главпромвентиляция ГПИпроектпромвентиляция

Копировал Формат А4

ВСП1-0304

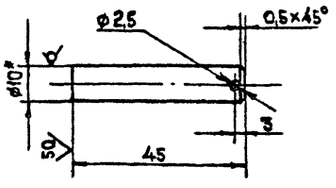

1. Предельные отклонения размеров: отверстий по H16, валов по h16, остальных $\pm \frac{IT16}{2}$
2. * Размер для справок

Изм.	Лист	№ докум.	Подп.	Дата	
Разраб.		Волкова			Ось
Пров.		Колкота			
Т.контр.		Пронский			
Н.контр.		Колкота			
Утв.		Демьянов			

Лит.	Масса	Масштаб
	0,027	1:1
Лист	Листов 1	

Круг Б10 ГОСТ 2590-71 / Ст 3 ГОСТ 535-79

ВСП1-0304

ммсс СССР Главпромвентиляция ГПИпроектпромвентиляция

Копировал Формат А4

Формат	Зона	Поз.	Обозначение	Наименование	Кол.	Примечание
				Документация		
А3			ВСП1-04 СБ	Сборочный чертеж		
				Детали		
А4		1	ВСП1-04.01	Шпилька	1	
А4		2	ВСП1-04.02	Штырь	1	
Б4		3	ВСП1-04.03	Тяга		
				Труба 15×2,8		
				ГОСТ 3262-75; ℓ=122	1	0,16 кг.

Изм.	Лист	№ докум.	Подп.	Дата	
Разраб.		Волкова			ВСП1-04
Пров.		Колкота			Винт
Н.контр.		Пронский			
Утв.		Демьянов			

Вх. 33909 и. 15

Лит.	Лист	Листов
	1	

ммсс СССР Главпромвентиляция ГПИпроектпромвентиляция

Копировал Формат А4

Инв. № подл. | Подп. и дата | Взам. инв. № | Инв. № дубл. | Подп. и дата

с серии 5.904-1 в.1

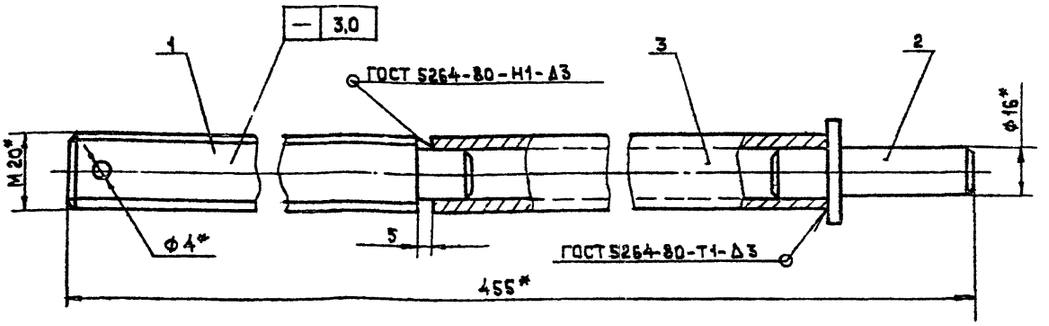

1. Предельные отклонения размеров $\pm \frac{JT14}{2}$.
2. * Размеры для справок.

Изм.	Лист	N докум.	Подп.	Дата	ВСП1-04СБ	
Разраб.		Волкова			Винт Сборочный чертеж	Лит. / масса / Масштаб: 0,96 / 1:1
Пров.		Колкота				Лист / Листов 1
Т.контр.		Карен				ММСС СССР Главпромвентиляция ТИПроектпромвентиляция
Гл.спец.		Демьянов				
Н.контр.		Пронский				
Утв.		Осадчий				

Копировал: Формат: А3

12,5

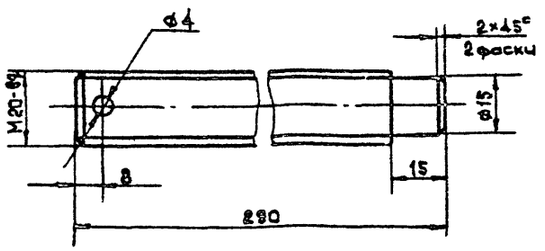

Неуказанные предельные отклонения размеров: отверстий по H14, валов по h14, остальных $\pm \frac{JT14}{2}$

Изм.	Лист	N докум.	Подп.	Дата	ВСП1-0401	
Разраб.		Волкова			Шпилька	Лит. / масса / Масштаб: 0? / 1:1
Пров.		Пронский				Лист / Листов
Т.контр.		Демьянов				ММСС СССР Главпромвентиляция ТИПроектпромвентиляция
Н.контр.		Пронский				
Утв.		Демьянов				

Круг Б22 ГОСТ 2590-71
Ст3кп ГОСТ 535-79

Копировал: Формат А4

12,5

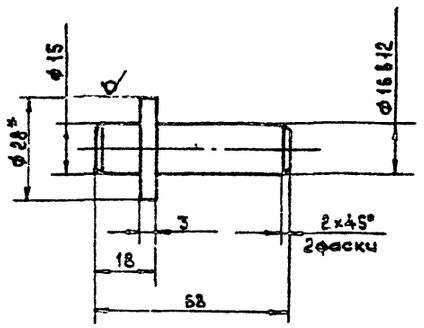

1. Неуказанные предельные отклонения размеров: валов по h14; остальных $\pm \frac{JT14}{2}$
2. * Размер для справок

Изм.	Лист	N докум.	Подп.	Дата	ВСП1-0402	
Разраб.		Волкова			Штырь Вх. 33909и. 16	Лит. / масса / Масштаб: 01 / 1:1
Пров.		Пронский				Лист / Листов 1
Т.контр.		Демьянов				ММСС СССР Главпромвентиляция ТИПроектпромвентиляция
Н.контр.		Пронский				
Утв.		Демьянов				

Круг Б28 ГОСТ 2590-71
Ст3кп ГОСТ 535-79

Копировал: Формат А4

ВСП1-05

1. Предельные отклонения размеров ± JT14/2.
2. * Размеры для справок.

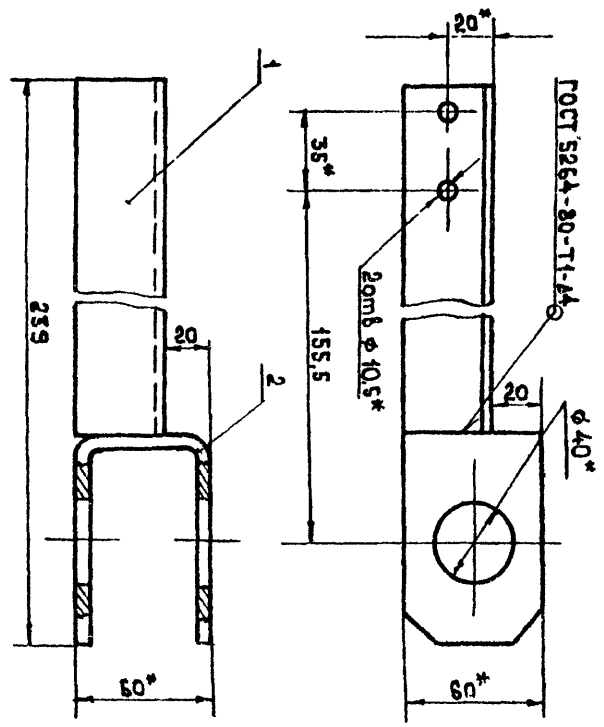

Поз.	Обозначение.	Наименование. Детали	Кол.	Примечание
1	ВСП1-05.01	Кронштейн	1	
2	ВСП1-05.02	Серьга	1	

Копировал: Ирк Формат: А4

Инв.№подл.	Подп. и дата	Взам.инв.№	Инв.№дубл.	Подп. и дата

Изм. Лист № докум. Подп. Дата

Разраб. Волкова
Пров. Колгота
Т.контр. Прокофьев
Н.контр. Казан
Гл.спец. Земляной
Утв. Осадчий

ВСП1-05

Половой

Лит. | Масса | Масштаб
0,86 | 1:2

Лист | Листов 1

ММСС СССР Сантехпроект Главпроектпромвентиляция

1. Предельные отклонения размеров ± JT14/2.
2. Отверстия ф 10,5 допускается выполнять в сборке ВСП1-05.

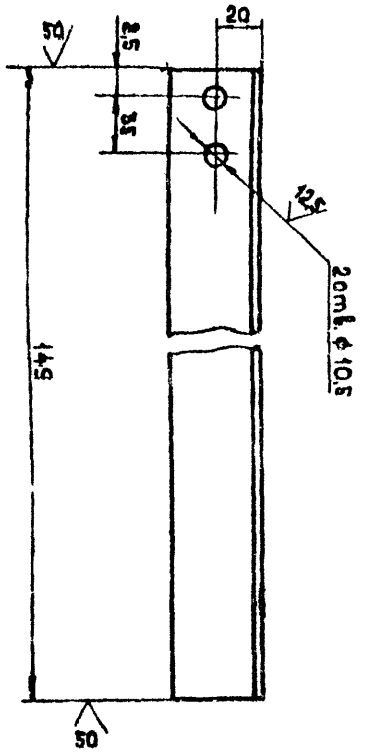

ВСП1-0501

Кронштейн

Лит. | Масса | Масштаб
0,36 | 1:2

Лист | Листов 1

Изготовлен по ГОСТ 8509-72 Уголок 63х5 ГОСТ 535-79

ММСС СССР Сантехпроект Главпроектпромвентиляция

ВСП1-0501

Копировал: Ирк Формат: А4

Инв.№подл.	Подп. и дата	Взам.инв.№	Инв.№дубл.	Подп. и дата

Изм. Лист № докум. Подп. Дата

Разраб. Волкова
Пров. Колгота
Т.контр. Прокофьев
Н.контр. Казан
Гл.спец. Земляной
Утв. Осадчий

ВСП2-0001

Тяга

Лит. | Масса | Масштаб
0,7 | 1:1

Лист | Листов 1

ММСС СССР Сантехпроект Главпроектпромвентиляция

Предельные отклонения размеров: отверстий по H14; валов по h14; остальных ± JT14/2

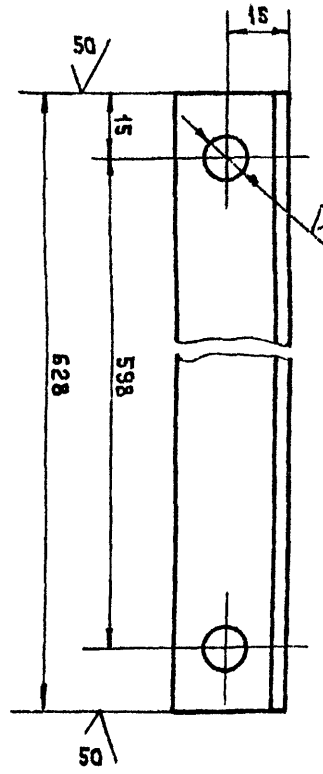

ВСП2-0001

1. Длина развернутой детали 220 мм.
2. Предельные отклонения размеров валов по h14; отверстий по H14; остальных ± JT14/2.
3. * Размеры для справок.

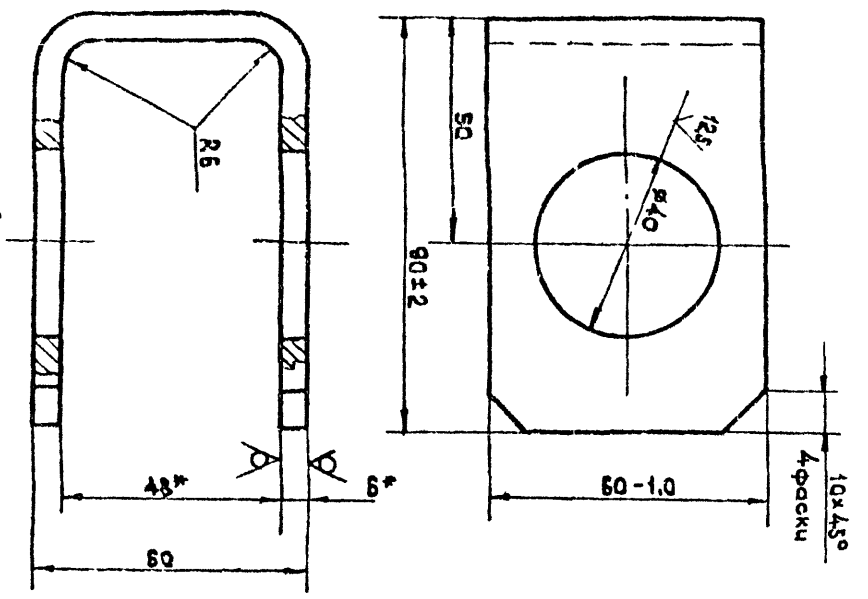

ВСП1-0502

Тяга

Лит. | Масса | Масштаб
0,5 | 1:1

Лист | Листов 1

Изготовлен по ГОСТ 8509-72 Уголок 63х5 ГОСТ 535-75

ММСС СССР Сантехпроект Главпроектпромвентиляция

ВСП1-0502

Копировал: Ирк Формат: А4

ВСП4-0001

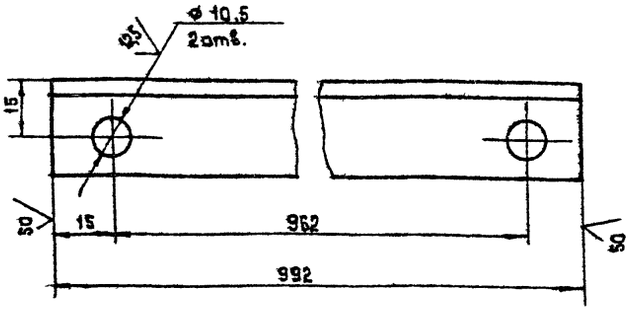

Предельные отклонения размеров:
отверстий по H14, валов по h14,
остальных $\pm \frac{IT14}{2}$.

Изм.	Лист	№ докум.	Подп.	Дата
Разраб.	Щелкова			
Пров.	Колкота			
Т.контр.	Пронский			
Н.контр.	Колкота			
Утв.	Демьянов			

ВСП4-0001

Тяга

Лит.	Масса	Масштаб
	1,06	1:1

Лист | Листов 1

ММСС СССР
Главпромвентиляция
ГПИпроектпромвентиляция

Уголок Б-25×25×3 ГОСТ 8509-72
Ст3кп ГОСТ 535-79

Копировал: Формат: А4

ВСП1-06

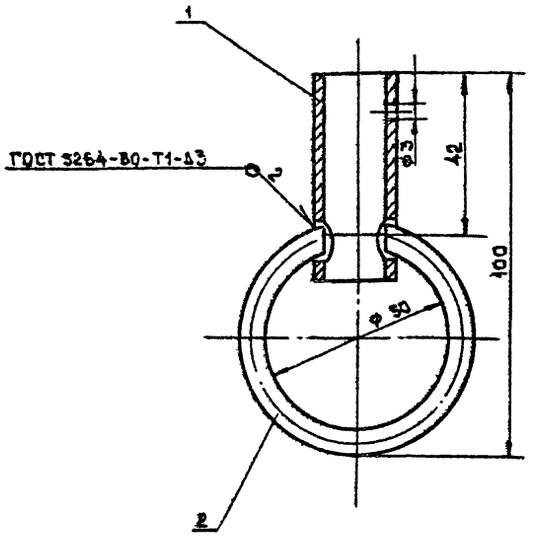

Размеры для справок.

Формат	Зона	Поз.	Обозначение	Наименование	Кол.	Примечание
				Детали		
А4		1	ВСП1-06.01	Втулка	1	
А4		2	ВСП1-06.02	Кольцо	1	

Изм.	Лист	№ докум.	Подп.	Дата
Разраб.	Волкова			
Пров.	Пронский			
Т.контр.	Катан			
Гл.спец.	Демьянов			
Н.контр.	Пронский			
Утв.	Осадчий			

ВСП1-06

Кольцо

Лит.	Масса	Масштаб
	0,44	1:1

Лист | Листов 1

ММСС СССР
Главпромвентиляция
ГПИпроектпромвентиляция

Копировал Формат: А4

ВСП1-06.01

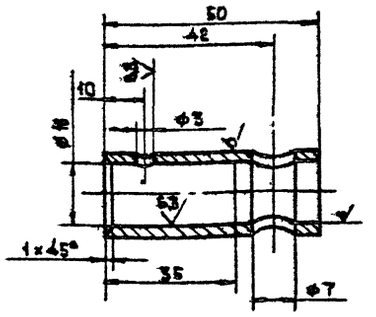

Предельные отклонения размеров:
отверстий по H12, валов по h12,
остальных $\pm \frac{IT14}{2}$

Изм.	Лист	№ докум.	Подп.	Дата
Разраб.	Волкова			
Пров.	Пронский			
Т.контр.	Пронский			
Н.контр.	Пронский			
Утв.	Демьянов			

ВСП1-06.01

Втулка

Лит.	Масса	Масштаб
	0,07	1:1

Лист | Листов 1

ММСС СССР
Главпромвентиляция
ГПИпроектпромвентиляция

Труба 15×2,8 ГОСТ 3262-75

Копировал Формат: А4

ВСП1-06.02

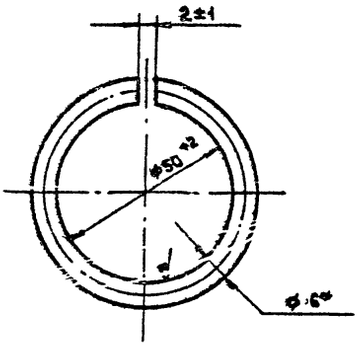

1. Длина развернутой детали – 174мм.
2. *Размер для справок.

Изм.	Лист	№ докум.	Подп.	Дата
Разраб.	Волкова			
Пров.	Пронский			
Т.контр.	Пронский			
Н.контр.	Пронский			
Утв.	Демьянов			

ВСП1-06.02

Кольцо
Вх. 33909 от 18

Лит.	Масса	Масштаб
	0,039	1:1

Лист | Листов 1

ММСС СССР
Главпромвентиляция
ГПИпроектпромвентиляция

Круг 86 ГОСТ 2590-71
Ст3 ГОСТ 535-79

Копировал: Формат: А4

ВСП4-0002

25

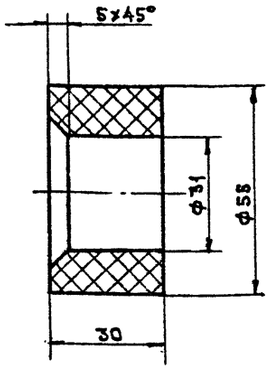

Предельные отклонения размеров:
отверстий по H14, валов по h14,
остальных ± IT14/2.

Изм.	Лист	№ докум.	Подп.	Дата
Разраб.		Щеглова		
Пров.		Колкота		
Т.контр.		Пронский		
Н.контр.		Колкота		
Утв.		Демьянов		

Втулка

Лит.	Масса	Масшт.
	0,064	1:1
Лист	Листов: 1	

Капрон ТУ МХП 69-68

ММСС СССР Главпромвентиляция ГПИ Проектпромвентиляция

Копировал: Формат: А4

ВСП1-07

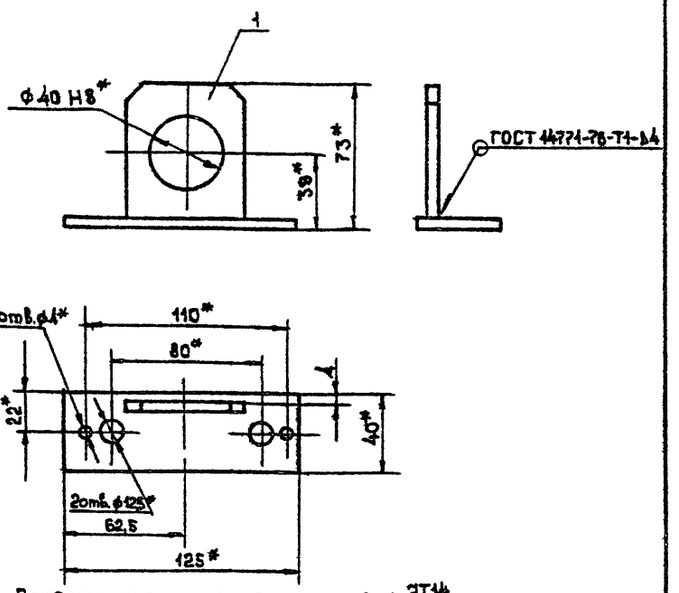

1. Предельные отклонения размеров ± IT14/2
2.* Размеры для справок.

Формат	Зона	Поз.	Обозначение	Наименование	Кол.	Примечание
				Детали		
А4		1	ВСП1-07.01	Пластина	1	
А4		2	ВСП1-07.02	Пластина	1	

Изм.	Лист	№ докум.	Подп.	Дата
Разраб.		Балкова		
Пров.		Пронский		
Т.контр.		Казан		
Н.контр.		Пронский		
Утв.		Осадчий		

Сседержатель

Лит.	Масса	Масшт.
	0,36	1:2
Лист	Листов: 1	

ММСС СССР Главпромвентиляция ГПИ Проектпромвентиляция

Копировал: Формат: А4

ВСП1-07.01

50 (√)

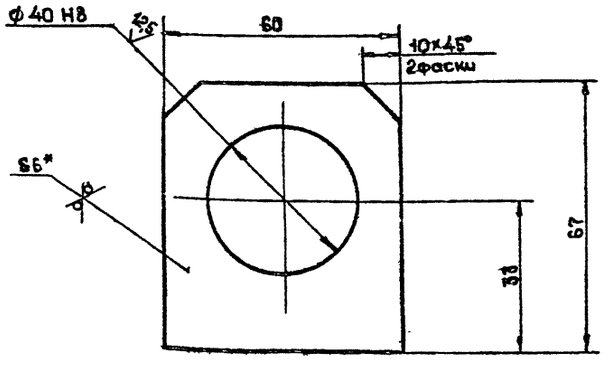

1. Предельные отклонения размеров:
отверстий по H14; валов по h14;
остальных ± IT14/2.
2.* Размер для справок.

Изм.	Лист	№ докум.	Подп.	Дата
Разраб.		Тужилкина		
Пров.		Колкота		
Т.контр.		Пронский		
Н.контр.		Колкота		
Утв.		Демьянов		

Пластина

Лит.	Масса	Масшт.
	0,13	1:1
Лист	Листов: 1	

Лист 6-ПН-6 ГОСТ 19903-74 Ст.Зег ГОСТ 14637-69

ММСС СССР Главпромвентиляция ГПИ Проектпромвентиляция

Копировал: Формат: А4

ВСП1-0702

50 (√)

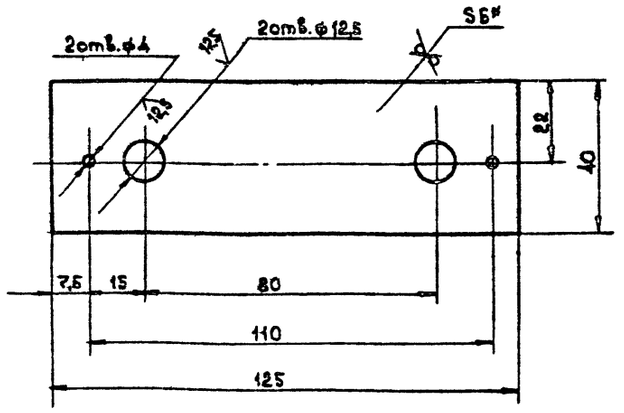

1. Предельные отклонения размеров:
отверстий по H14, валов по h14,
остальных ± IT14/2.
2.* Размер для справок.

Изм.	Лист	№ докум.	Подп.	Дата
Разраб.		Балкова		
Пров.		Колкота		
Т.контр.		Пронский		
Н.контр.		Колкота		
Утв.		Демьянов		

Пластина

Вх. 33909-19

Лит.	Масса	Масшт.
	0,23	1:1
Лист	Листов: 1	

Лист 6-ПН-6 ГОСТ 19903-74 Ст.Зег ГОСТ 14637-69

ММСС СССР Главпромвентиляция ГПИ Проектпромвентиляция

Копировал: Формат: А4

серия 5.904-12 В.1

ВСП1-0001

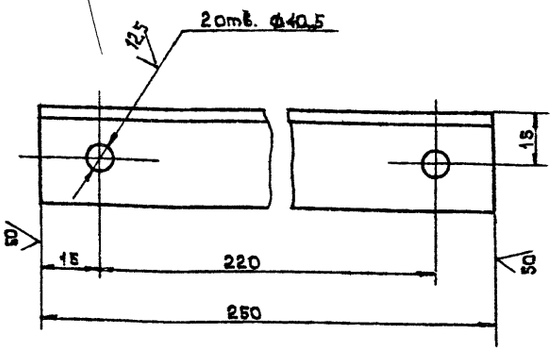

Предельные отклонения размеров: отверстий по H14, валов по h14, остальных $\pm \frac{JT14}{2}$.

Изм.	Лист	N докум.	Подп.	Дата	ВСП1-0001	Лит	Масса	Масшт.
Разраб.		Волкова			Тяга		0,28	1:1
Пров.		Колкота				Лист	Листов: 1	
Т.контр.		Пронский			Уголок Б-25×25×3 ГОСТ 8509-72 / ВСт3кп ГОСТ 535-79	ММСС СССР Главпромвентиляция ГПИ Проектпромвентиляция		
Н.контр.		Колкота						
Утв.		Демьянов						

Копировал: Формат: А4

ВСП1-0002

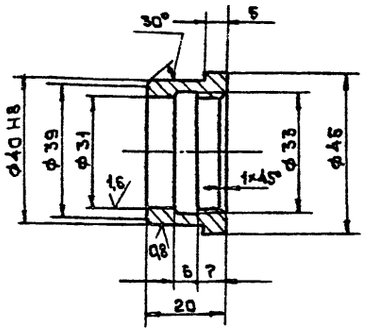

Неуказанные предельные отклонения размеров: отверстий по H14, валов по h14, остальных $\pm \frac{JT14}{2}$

Изм.	Лист	N докум.	Подп.	Дата	ВСП1-0002	Лит	Масса	Масшт.
Разраб.		Волкова			Втулка		0,08	1:1
Пров.		Колкота				Лист	Листов: 1	
Т.контр.		Пронский			СЧ 12-28 ГОСТ 1412-70	ММСС СССР Главпромвентиляция ГПИ Проектпромвентиляция		
Н.контр.		Колкота						
Утв.		Демьянов						

Копировал: Формат: А4

ВСП1-0003

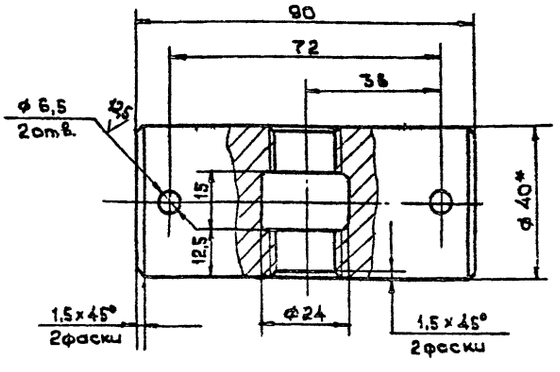

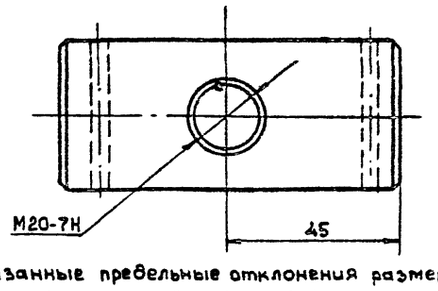

1. Неуказанные предельные отклонения размеров: отверстий по H14, валов по h14, остальных $\pm \frac{JT14}{2}$.
2. * Размер для справок.

Изм.	Лист	N докум.	Подп.	Дата	ВСП1-0003	Лит	Масса	Масшт.
Разраб.		Волкова			Ось		0,89	1:1
Пров.		Колкота				Лист	Листов: 1	
Т.контр.		Пронский			Круг Б-40 ГОСТ 2590-71 / Ст3кп ГОСТ 535-79	ММСС СССР Главпромвентиляция ГПИ Проектпромвентиляция		
Н.контр.		Колкота						
Утв.		Демьянов						

Копировал: Формат: А4

ВСП1-0004

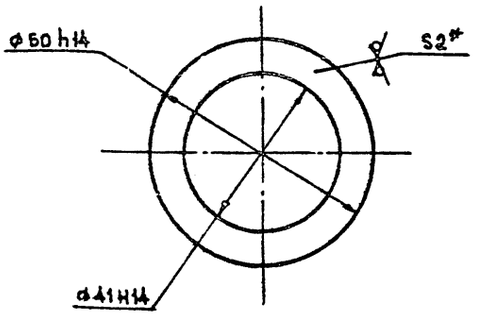

* Размер для справок.

Изм.	Лист	N докум.	Подп.	Дата	ВСП1-0004	Лит.	Масса	Масшт.
Разраб.		Волкова			Шайба		0,03	1:1
Пров.		Колкота			Вх. 33900 ж 20	Лист	Листов: 1	
Т.контр.		Пронский			Лист Б-1 н-2 ГОСТ 19903-74 / 3-II Ст3кп ГОСТ 16523-70	ММСС СССР Главпромвентиляция ГПИ Проектпромвентиляция		
Н.контр.		Колкота						
Утв.		Демьянов						

Копировал: Формат: А4

ВСП1-0005

50 (V)

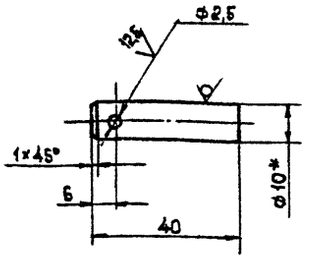

1 Предельные отклонения размеров: отверстий по H14, валов по h14 остальных $\pm\frac{JT14}{2}$

2 *Размер для справок

Изм.	Лист	N докум.	Подп.	Дата
Разраб.	Волкова			
Пров.	Колкота			
Т.контр.	Пронский			
Н.контр.	Колкота			
Утв.	Демьянов			

ВСП1-0005

Ось

Лит.	Масса	Масштаб
	0,03	1:1

Лист | Листов 1

Круг В10 ГОСТ 2590-71 / Ст3 ГОСТ 535-79

ММСС СССР Главпромвентиляция ГПИПроектпромвентиляция

Инв. № подл. | Подп. и дата | Взам. инв. № | Инв. № дубл. | Подп. и дата

копировал: формат: А4

ВСП1-0006

25

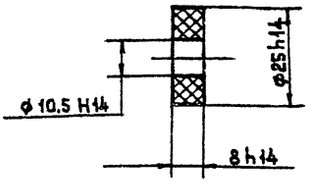

Изм.	Лист	N докум.	Подп.	Дата
Разраб.	Волкова			
Пров.	Колкота			
Т.конт.	Пронский			
Н.контр.	Колкота			
Утв.	Демьянов			

ВСП1-0006

Втулка

Лит.	Масса	Масштаб
	0,015	1:1

Лист | Листов 1

Капрон ТУ МХП 69-68

ММСС СССР Главпромвентиляция ГПИПроектпромвентиляция

Инв. № подл. | Подп. и дата | Взам. инв. № | Инв. № дубл. | Подп. и дата

копировал: формат: А4

ВСП1-0007

25

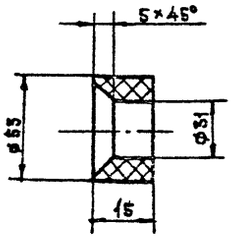

Предельные отклонения размеров: отверстий по H14; валов по h14; остальных $\pm\frac{JT14}{2}$

Изм.	Лист	N докум.	Подп.	Дата
Разраб.	Волкова			
Пров.	Колкота			
Т.контр.	Пронский			
Н.контр.	Колкота			
Утв.	Демьянов			

ВСП1-0007

Втулка

Лит.	Масса	Масштаб
	0,032	1:2

Лист | Листов 1

капрон ТУМХП69-68

ММСС СССР Главпромвентиляция ГПИПроектпромвентиляция

Инв. № подл. | Подп. и дата | Взам. инв. № | Инв. № дубл. | Подп. и дата

копировал: формат: А4

ВСП5-0001

8 (V)

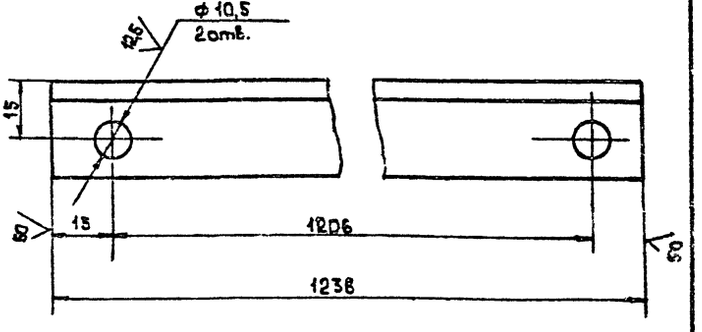

Предельные отклонения размеров: отверстий по H14, валов по h14 остальных $\pm\frac{JT14}{2}$

Изм.	Лист	N докум.	Подп.	Дата
Разраб.	Щеглова			
Пров.	Колкота			
Т.контр.	Пронский			
Н.контр.	Колкота			
Утв.	Демьянов			

ВСП5-0001

Тяга

Вх. 33909 м.21

Лит.	Масса	Масштаб
	1,32	1:1

Лист | Листов 1

Уголок Б-25×25×3 ГОСТ 8509-72 / Б Ст 3 кп ГОСТ 535-79

ММСС СССР Главпромвентиляция ГПИПроектпромвентиляция

Инв. № подл. | Подп. и дата | Взам. инв. № | Инв. № дубл. | Подп. и дата

копировал: формат: А4

Формат	Зона	Поз.	Обозначение	Наименование	Кол.	Примечание
				Документация		
А3			ВСП 2.СБ	Сборочный чертеж		
А2			ВСП Д1	Технические требования		
				Сборочные единицы		
А4		1	ВСП2-01	Патрубок	1	
А4		2	ВСП2-02	Патрубок поворотный	1	
А4		3	ВСП2-03	Заслонка	1	
А4		4	ВСП2-04	Винт	1	
А4		5	ВСП2-05	Поводок	1	
А4		6	ВСП2-06	Кольцо	1	
А4		7	ВСП2-07	Оседержатель	2	
А4				**Детали**		
А4		8	ВСП2-0001	Тяга	2	
А4		9	ВСП1-0002	Втулка	2	
А4		10	ВСП1-0003	Ось	1	
А4		11	ВСП1-0004	Шайба	2	
А4		12	ВСП2-0002	Ось	2	
А4		13	ВСП1-0006	Втулка	4	
А4		14	ВСП2-0003	Втулка	2	
				Стандартные изделия		
		15		Болт М10×20.36		
				ГОСТ 7798-70	2	
		16		Гайка М10.4		
				ГОСТ 5915-70	2	
		17		Болт М12×30.36		
				ГОСТ 7798-70	4	
		18		Гайка М12.4		
				ГОСТ 5915-70	4	
		19		Штифт 5×16		
				ГОСТ 3128-70	4	
		20		Гайки М 20.4		
				ГОСТ 5915-70	4	
		21		Шайба 20 65Г		
				ГОСТ 6402-70	2	
		22		Шплинт 4×28		
				ГОСТ 397-79	1	
		23		Шайба 10		
				ГОСТ 11371-78	2	
		24		Шайба 10		
				ГОСТ 10450-78	2	
		25		Шайба 7019-0396		
				ГОСТ 13438-68	2	
		26		Шайба 12 65Г		
				ГОСТ 6402-70	4	
		27		Шплинт 2,5×16		
				ГОСТ 397-79	8	
		28		Шплинт 6,3×60		
				ГОСТ 397-79	4	
		29		Штифт 4 h8×26		
				ГОСТ 3128-70	1	

Спец. р.с. 3904 - 1.Р.В.1

Инв.№подл. | Подп. и дата | Взам.инв.№ | Инв.№дубл. | Подп. и дата

Изм.	Лист	№ докум.	Подп.	Дата
Разраб.	Тужилкина			
Пров.	Колкота			
Н.контр.	Пронский			
Утв.	Демьянов			

ВСП 2

Воздухораспределитель для сосредоточенной подачи воздуха прямострунный Ø1000

Лит.	Масса	Масштаб

Лист	Листов
	2

НИИСС Госстроя СССР
Главпромвентиляция
ГПИ Проектпромвентиляция

25176

Копировал: Формат А4

Инв.№подл. | Подп. и дата | Взам.инв.№ | Инв.№дубл. | Подп. и дата

Изм.	Лист	№ докум.	Подп.	Дата

ВСП2

Лист 2

Копировал: Формат А4

ВСП 2 СБ

Г - Г
М 1:2

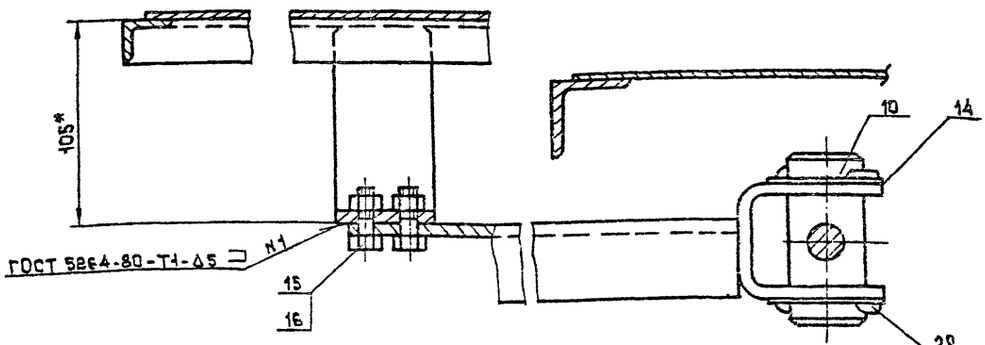

Е - Е
М 1:2

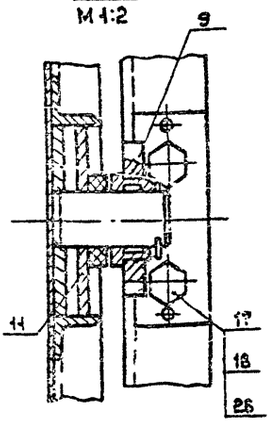

Д - Д
М 1:2

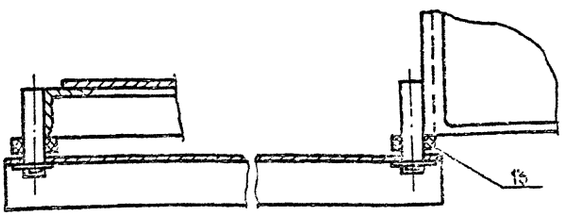

Инв.№подл. | Подп. и дата | Взам.инв.№ | Инв.№дубл. | Подп. и дата

Изм.	Лист	№ докум.	Подп.	Дата
Разраб.	Белова			
Пров.	Пронский			
Н.контр.	Казон			
Нач.отд.	Осадчий			
Н.контр.	Демьянов			
ГИП	Гуляев			

ВСП 2 СБ

Воздухораспределитель сосредоточенной подачи воздуха прямострунный Ø1000
Сборочный чертеж

Лит.	Масса	Масштаб
	—	—

Лист	Листов
2	

НИИСС Госстроя СССР
Главпромвентиляция
ГПИ Проектпромвентиляция

Эм. 33909-м. 22

Копировал: Формат А4

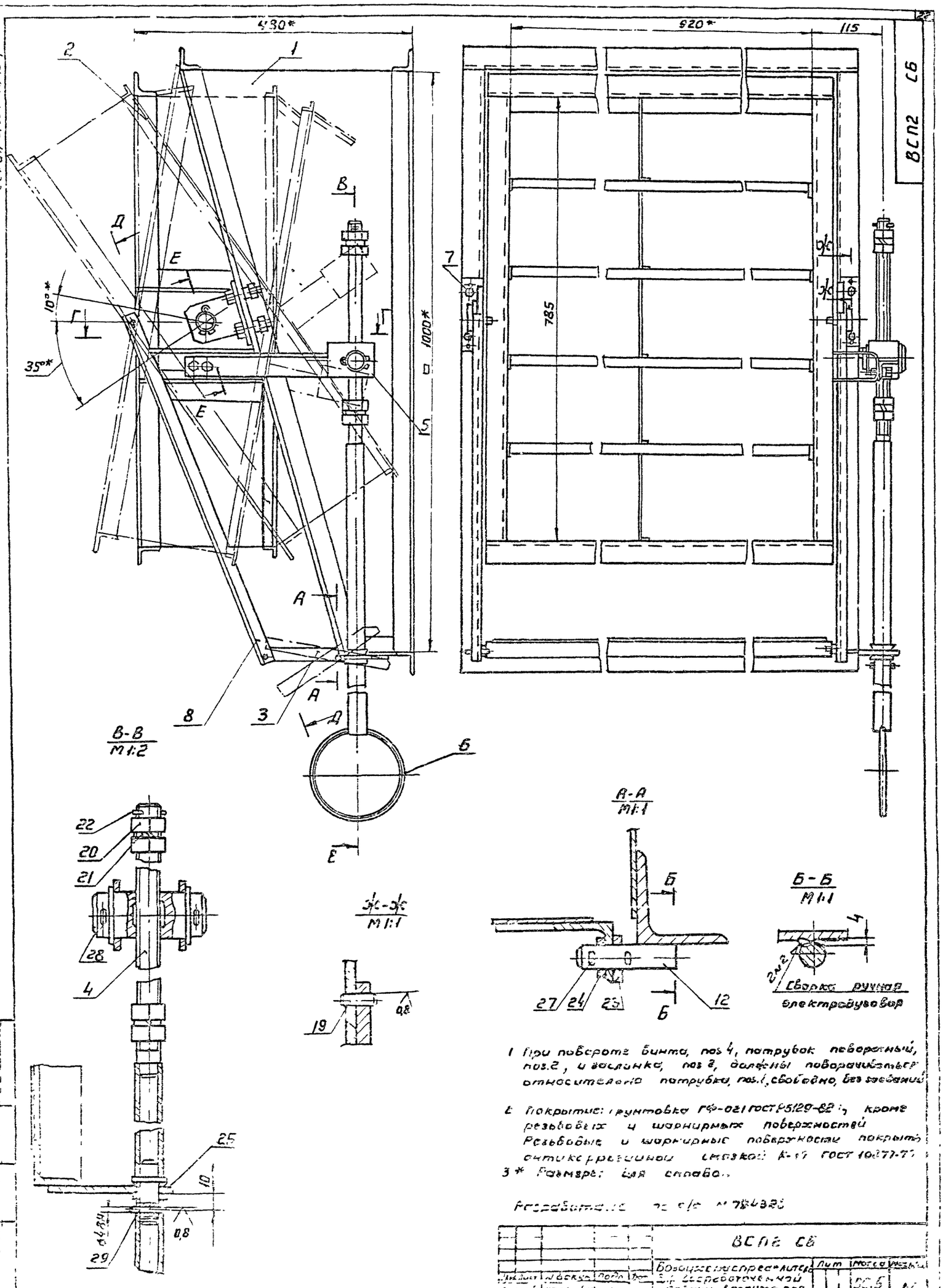

1 При повороте винта, поз 4, патрубок поворотный, поз.2, и заслонка, поз 3, должны поворачиваться относительно патрубка, поз.1, свободно, без заеданий

2 Покрытие: грунтовка ГФ-021 ГОСТ 25129-82, кроме резьбовых и шарнирных поверхностей. Резьбовые и шарнирные поверхности покрыть антикоррозийной смазкой К-17 ГОСТ 10277-77

3* Размеры: для справок

Разработано по с/с № 784323

				ВСП2 СБ			
Изм.	Лист	№ докум.	Подп.	Дата	Воздухораспределитель 3-х сосредоточенной подачи, воздуха промышленный с 1000, сборочный чертеж	Лит	Масса
Разраб.	Волкова						00,5
Пров.	Прокопьев						
Т.контр.	Калин						
Нач.отд.	Осадчий						
Н.контр.	Поскаленко						
Утв.	Овчинников						

Вх. 33909 от 23

Лист № ... Масса ... Главпромвентиляция ГПИ Проектпромвентиляция

Формат	Зона	Поз.	Обозначение	Наименование	Кол.	Примечание
				Документация		
А2			ВСП2-01СБ	Сборочный чертеж		
				Детали		
А4		1	ВСП2-0101	Угольник	1	
А4		2	ВСП2-0102	Кронштейн	1	
А4		3	ВСП2-0103	Угольник	1	
А4		4	ВСП2-0104	Подкос	1	
А4		5	ВСП2-0105	Подкос	1	
А3		6	ВСП2-0106	Стенка	1	
Б4		7	ВСП2-0107	Угольник l=1080		
				Уголок $\frac{Б\text{-}36\times36\times4\ ГОСТ\ 8509\text{-}72}{ВСт\ 3кп\ ГОСТ\ 535\text{-}79}$	1	2,33 кг
				Прочие изделия		
		8		Фланец прямоугольный		
				СТД 202.00.000-47	1	8,86 кг
				ТУ36-1588-75		

Серия 5.904-18 В1

Изм	Лист	N докум.	Подп.	Дата
Разраб.	Волкова			
Пров.	Колкота			
Н.контр.	Пронский			
Утв.	Демьянов			

ВСП2-01

Патрубок

Лит.	Лист	Листов
		1

ММСС СССР Главпромвентиляция ГПИ Проектпромвентиляция

Копировал: Формат: А4

ВСП2-0101

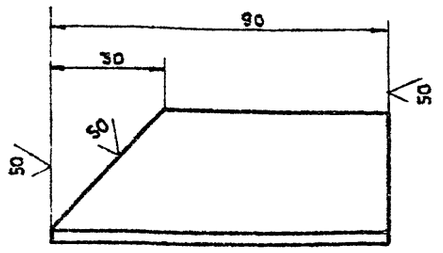

Предельные отклонения размеров: валов по h14; остальных $\pm\frac{IT14}{2}$

Изм	Лист	N докум.	Подп.	Дата
Разраб.	Волкова			
Пров	Колкота			
Т.контр.	Пронский			
Н.контр	Колкота			
Утв	Демьянов			

ВСП2-0101

Угольник

Лит.	Масса	Масштаб
	0,18	1:1

Лист | Листов: 1

Уголок $\frac{Б\text{-}36\times36\times4\ ГОСТ\ 8509\text{-}72}{ВСт\ 3кп\ ГОСТ\ 535\text{-}79}$

ММСС СССР Главпромвентиляция ГПИ Проектпромвентиляция

Копировал: Формат: А4

ВСП2-0102

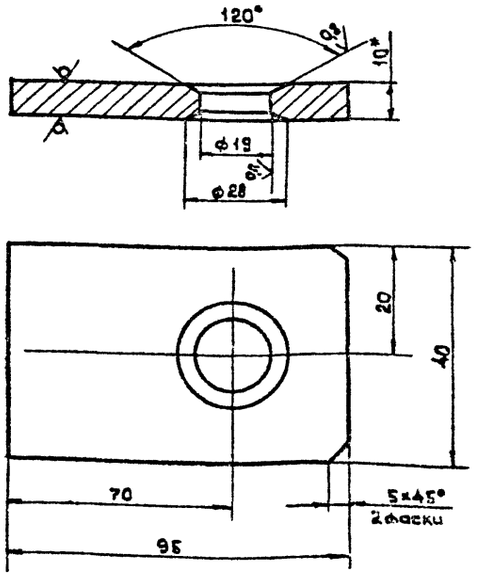

1. Предельные отклонения размеров: отверстий по H14; валов по h14; остальных $\pm\frac{IT14}{2}$.
2. * Размер для справок

ВСП2-0102

Кронштейн

Лист | Листов

ВСП2-0103

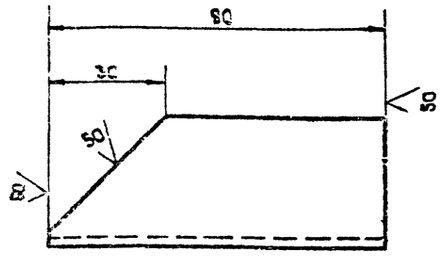

Предельные отклонения размеров: валов по h14; остальных $\pm\frac{IT14}{2}$

ВСП2-0103

Угольник

Вх. 33909 л. 24

Лит.	Масса	Масштаб
	0,18	1:1

ВСП2-01СБ

серия 5.90ч. 1ф вып.1

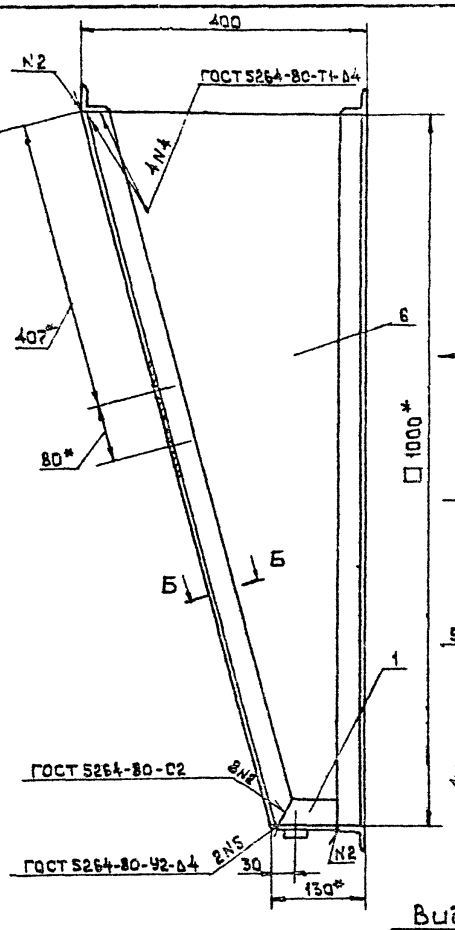

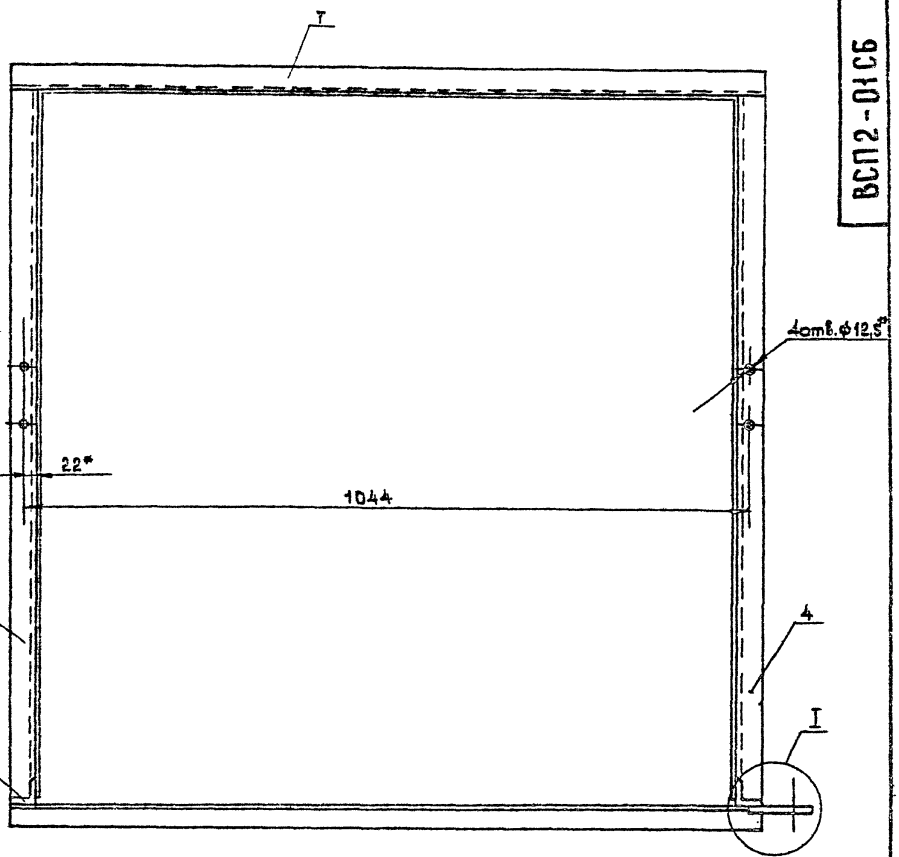

Вид А

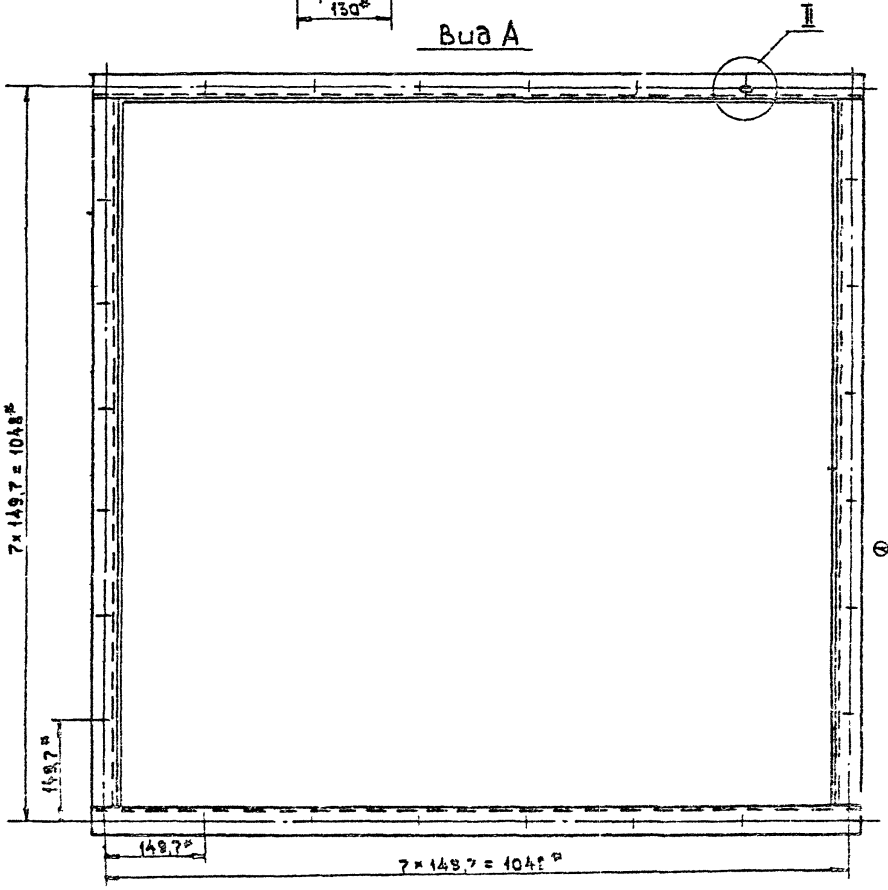

I
М 1:1

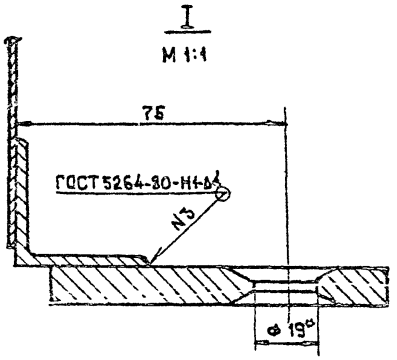

Б-Б
М 1:1

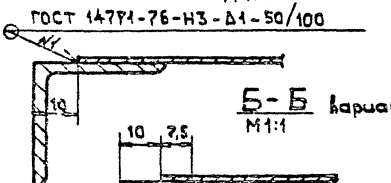

Б-Б Вариант
М 1:1

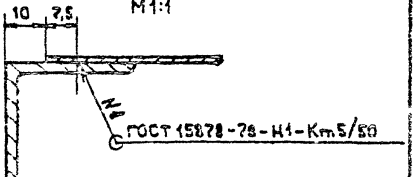

II
М 1:1

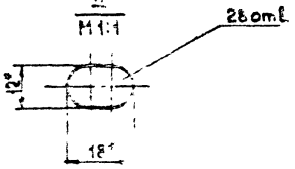

1. Предельные отклонения размеров $\pm \frac{IT14}{2}$.

2* Размеры для справок.

| | | |

ВСП2-0104

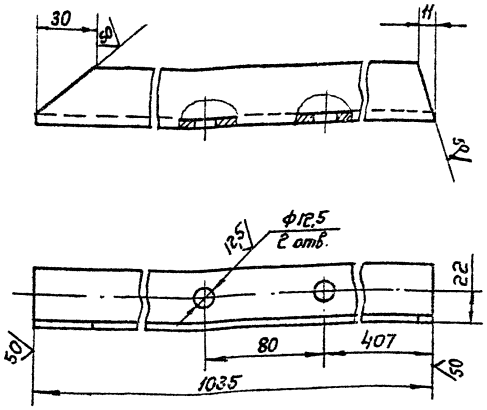

Предельные отклонения размеров: отверстий по H14; валов по h 14; остальных $\pm \frac{IT14}{2}$.

Изм. Лист	№ докум.	Подп.	Дата
Разраб.	Рыжкова		
Пров.	Колкота		
Т.контр.	Гронский		
Н.контр.	Колкота		
Утв.	Демьянов		

ВСП2-0104

Подкос

Лит.	Масса	Масштаб
	2,2	1:2

Лист | Листов: 1

Уголок Б-40х40х4 ГОСТ 8509-72 / Вст3кп ГОСТ 535-79

ЦНИИпромзданий Госстроя СССР
Сантехпроектвентиляция ГПИ Электропроектвентиляция

Копировал: Ефр — Формат А4

ВСП2-0105

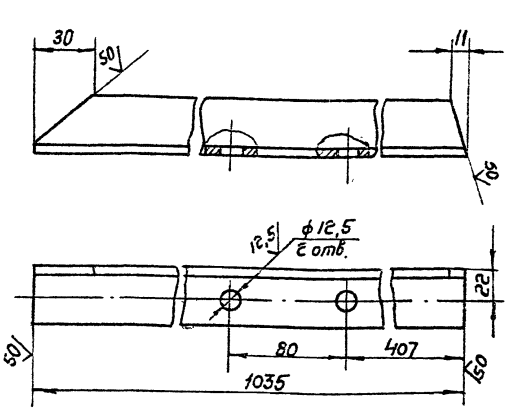

Предельные отклонения размеров: отверстий по H14; валов по h 14; остальных $\pm \frac{IT14}{2}$

Изм. Лист	№ докум.	Подп.	Дата
Разраб.	Рыжкова		
Пров.	Колкота		
Т.контр.	Гронский		
Н.контр.	Колкота		
Утв.	Демьянов		

ВСП2-0105

Подкос

Лит.	Масса	Масштаб
	2,2	1:2

Лист | Листов: 1

Уголок Б-40х40х4 ГОСТ 8509-72 / Вст3кп ГОСТ 535-79

ЦНИИпромзданий Госстроя СССР
Сантехпроектвентиляция ГПИ Электропроектвентиляция

Копировал: Ефр — Формат А4

ВСП2-0106

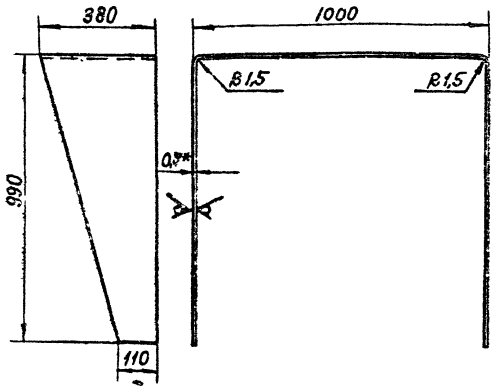

1. Длина развернутой детали 2977 мм.
2. Предельные отклонения размеров $\pm \frac{IT14}{2}$
3. Допускается изготовление из нескольких частей.
4. * Размер для справок.

Изм. Лист	№ докум.	Подп.	Дата
Разраб.	Рыжкова		
Пров.	Колкота		
Т.контр.	Гронский		
Н.контр.	Колкота		
Утв.	Демьянов		

ВСП2-0106

Стенка

Лит.	Масса	Масштаб
	6,1	1:10

Лист | Листов: 1

Лист Б-ПК-1.3 ГОСТ 19903-74 / Вст3кп ГОСТ 535-79

МПСС СССР
Сантехпроектвентиляция
ГПИ Электропроектвентиляция

Копировал: Ефр — Формат А4

ВСП2-0002

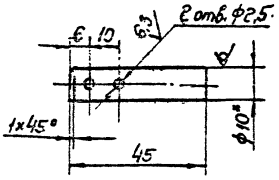

1. Предельные отклонения размеров: отверстий по H14, валов по h14; остальных $\pm \frac{IT14}{2}$
2. * Размер для справок.

Изм. Лист	№ докум.	Подп.	Дата
Разраб.	Рыжкова		
Пров.	Колкота		
Т.контр.	Гронский		
Н.контр.	Колкота		
Утв.	Демьянов		

ВСП2-0002

Ось

Инв. 33909 и 26

Лит.	Масса	Масштаб
	0,037	1:1

Лист | Листов: 1

Лист Б-ПК-1.3 ГОСТ 19903-74 / Вст3кп ГОСТ 535-79

МПСС СССР
Сантехпроектвентиляция
ГПИ Электропроектвентиляция

Копировал: Ефр — Формат А4

Серия 5.904-1-8 вып. 1

Инв. № подл. | Подп. и дата | Взам. инв. № | Инв. № дубл. | Подп. и дата

Формат	Зона	Поз.	Обозначение	Наименование	Кол.	Примечание
				Документация.		
А2			ВСП2-02 СБ	Сборочный чертеж		
				Детали.		
А4		1	ВСП1-02.01	Кронштейн	1	
А4		2	ВСП2-02.01	Палец	2	
А4		3	ВСП2-02.02	Пята	4	
А4		4	ВСП1-02.04	Ось	2	
А4		5	ВСП2-02.03	Связь	2	
А4		6	ВСП2-02.04	Ребро	5	
А4		7	ВСП2-02.05	Обечайка	1	
Б4		8	ВСП2-02.06	Связь ℓ=992		
				Уголок Б-36×36×4 ГОСТ 8509-72		
				В-Ст3кп ГОСТ 535-79	2	2,14кг
Б4		9	ВСП2-0207	Связь ℓ=783		
				Уголок Б-36×36×4 ГОСТ 8509-72		
				В-Ст3кп ГОСТ 535-79	2	1,69кг
А4		10	ВСП2-02.08	Полка	4	
А4		11	ВСП2-02.09	Козырек	1	
Б4		12	ВСП2-02.10	Связь ℓ=970		
				Уголок Б-25×25×3 ГОСТ 8509-72		
				ВСт3кп ГОСТ 535-79	2	1,09кг
Б4		13	ВСП2-0211	Связь ℓ=783		
				Уголок Б-25×25×3 ГОСТ 8509-72		
				В.Ст3кп ГОСТ 535-79	2	0,88кг
А4		14	ВСП2-02.12	Связь	3	

Подп. и дата | Инв. № подл. | Взам. инв. № | Подп. и дата

Изм.	Лист	№ докум.	Подп.	Дата
Разраб.		Волкова		
Пров.		Колкота		
Н. контр.		Пронский		
Утв.		Демьянов		

ВСП2-02

Патрубок поворотный

Лит.	Лист	Листов
		1

ММСС СССР Главпромвентиляция ГПИ Проектпромвентиляция

Копировал: Бер- Формат: А4

ВСП2-02.01

50 (√)

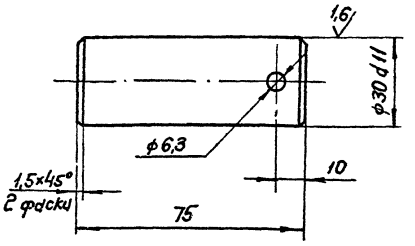

Предельные отклонения размеров: отверстий по Н14, валов по h 14, остальных $\pm\frac{JT14}{2}$

Изм.	Лист	№ докум.	Подп.	Дата
Разраб.		Волкова		
Пров.		Колкота		
Т. контр.		Пронский		
Н. контр.		Колкота		
Утв.		Демьянов		

ВСП2-02.01

Палец

Лит.	Масса	Масштаб
	0,41	1:1

Лист | Листов: 1

Круг В-32 ГОСТ 2590-71 / Ст.3 ГОСТ 535-79

ММСС СССР Главпромвентиляция ГПИ Проектпромвентиляция

Копировал: Бер- Формат: А4

ВСП2-02.02

50 (√)

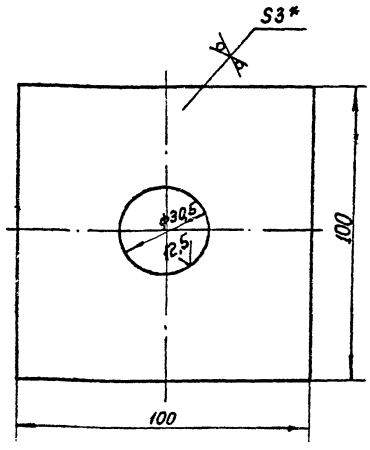

1. Предельные отклонения размеров: отверстий по Н14 валов - по h 14; остальных $\pm\frac{JT14}{2}$.
2.* Размер для справок.

Изм.	Лист	№ докум.	Подп.	Дата
Разраб.		Волкова		
Пров.		Колкота		
Т. контр.		Пронский		
Н. контр.		Колкота		
Утв.		Демьянов		

ВСП2-02.02

Пята

Лит.	Масса	Масштаб
	0,23	1:1

Лист | Листов: 1

Лист Б-ПН3.0 ГОСТ 19903-74 / 3-III Ст3кп ГОСТ 16523-70

ММСС СССР Главпромвентиляция ГПИ Проектпромвентиляция

Копировал: Бер- Формат: А4

ВСП2-02.03

А (√)

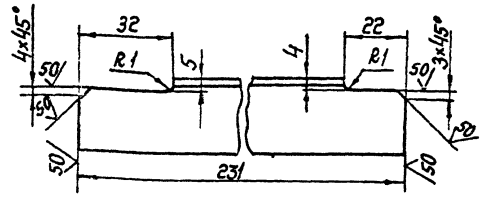

Предельные отклонения размеров: валов по h 14, остальных $\pm\frac{JT14}{2}$.

Изм.	Лист	№ докум.	Подп.	Дата
Разраб.		Волкова		
Пров.		Колкота		
Т. контр.		Пронский		
Н. контр.		Колкота		
Утв.		Демьянов		

ВСП2-02.03

Связь

Лит.	Масса	Масштаб
	0,23	1:1

Зх.33909 л.27

Лист | Листов: 1

Уголок Б-25×25×3 ГОСТ 8509-72 / ВСт3кп ГОСТ 535-79

ММСС СССР Главпромвентиляция ГПИ Проектпромвентиляция

Копировал: Бер- Формат: А4

ВСП2-02 СБ

серия 5.904-18 В.1

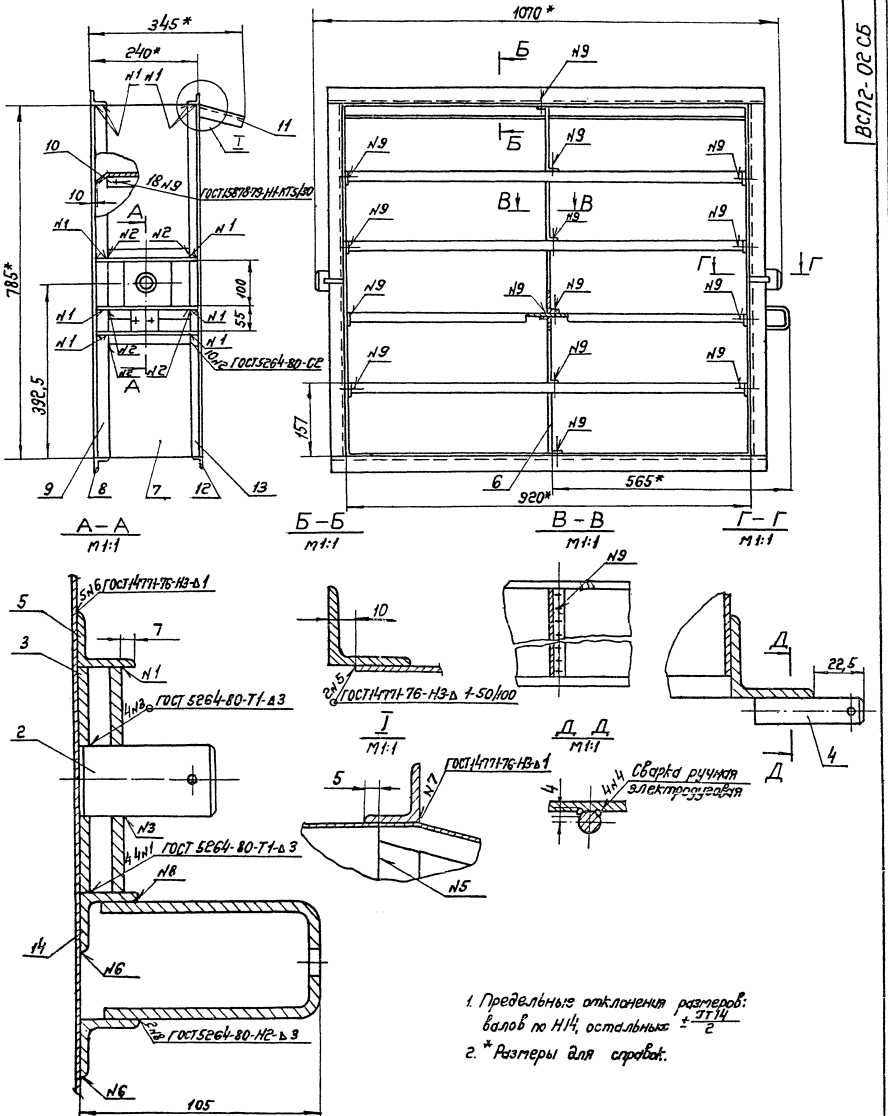

1. Предельные отклонения размеров: валов по Н14, остальных $\pm\frac{IT14}{2}$
2. * Размеры для справок.

				ВСП2-02 СБ			
Изм.	Лист	№ докум.	Подп.	Дата	Патрубок поворотный сборочный чертеж	Лит.	Масса	Масштаб
Разраб.		Неглова					25,5	1:5
Пров.		Колесова				Лист	Листов: 1
Т. контр.		Каган					
Гл. спец.		Демьянов				ММСС	СССР
Н. контр.		Пронский				Главпромвентиляция	
Утв.		Осадчий				Мосгипромвентиляция	

Гл. 33909 л. 28

Копировал: Бер-

Формат: А2

ВСП2-02.04

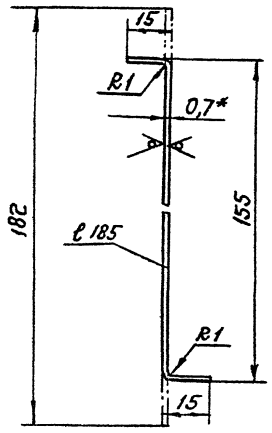

1 Предельные отклонения размеров: валов по h14; остальных $\pm \frac{JT14}{2}$.
2* Размер для справок.

Изм.	Лист	№ докум.	Подп.	Дата	ВСП2-0204		
Разраб.		Волкова			Ребро	Лит.	Масса 0,19	Масштаб 1:1
Пров.		Колкота				Лист	Листов: 1
Т. контр.		Пронский					
Н. контр.		Колкота			Лист Б-ПН-0,7 ГОСТ 19903-74 / 3-III-Ст3 кп ГОСТ 16523-70	МПСС СССР Главпромвентиляция ГПИ Проектпромвентиляция	
Утв.		Демьянов					

Копировал: Бер- Формат: А4

ВСП2-02.05

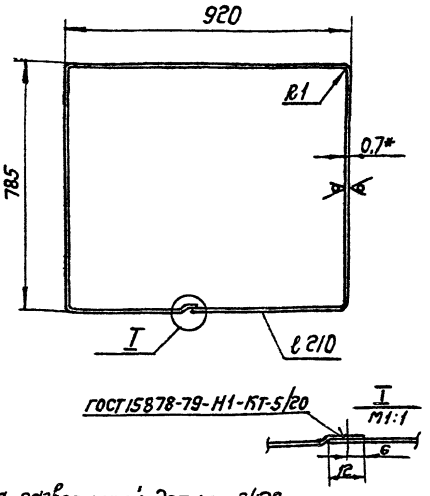

1. Длина развернутой детали 3420 мм.
2. Предельные отклонения размеров: валов по h14; остальных $\pm \frac{JT14}{2}$.
3* Размер для справок.

Изм.	Лист	№ докум.	Подп.	Дата	ВСП2-02 05		
Разраб.		Волкова			Обечайка	Лит.	Масса 3,93	Масштаб 1:10
Пров.		Колкота				Лист	Листов: 1
Т. контр.		Пронский					
Н. контр.		Колкота			Лист Б-ПН-0,7 ГОСТ 19903-74 / 3-III Ст3 ГОСТ 16523-70	МПСС СССР Главпромвентиляция ГПИ Проектпромвентиляция	
Утв.		Демьянов					

Копировал: Бер- Формат А4

ВСП5-06.02

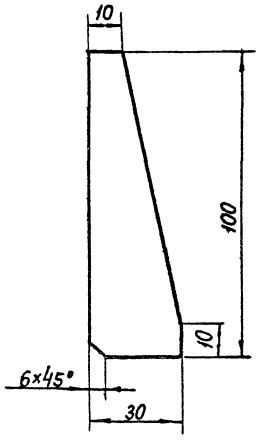

1 Предельные отклонения размеров: валов по h14; остальных $\pm \frac{JT14}{2}$
2* Размер для справок.

Изм.	Лист	№ докум.	Подп.	Дата	ВСП5-06 02		
Разраб.		Волкова			Косынка	Лит.	Масса 0,06	Масштаб 1:1
Пров.		Колкота				Лист	Листов 1
Т. контр.		Пронский					
Н. контр.		Колкота			Лист Б-ПН-4,0 ГОСТ 19903-74 / Ст3 кп ГОСТ 14637-69	МПСС СССР Главпромвентиляция ГПИ Проектпромвентиляция	
Утв.		Демьянов					

Копировал. Бер Формат: А4

ВСП2-02.08

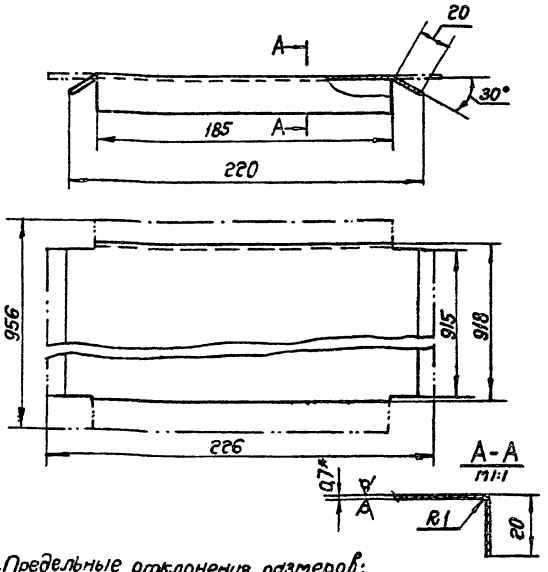

1. Предельные отклонения размеров: валов по h14; остальных $\pm \frac{JT14}{2}$.
2.* Размер для справок.

Изм.	Лист	№ докум.	Подп.	Дата	ВСП2-02 08		
Разраб.		Волкова			Полка	Лит.	Масса 1,18	Масштаб 1:2
Пров.		Колкота			Вх. 33909 л. 29	Лист	Листов: 1
Т. контр.		Пронский					
Н. контр.		Колкота			Лист Б-ПН-0,7 ГОСТ 19903-74 / 3-III-Ст3 кп ГОСТ 16523-70	МПСС СССР Главпромвентиляция ГПИ Проектпромвентиляция	
Утв.		Демьянов					

Копировал: Бер- Формат А4

ВСП2-0212

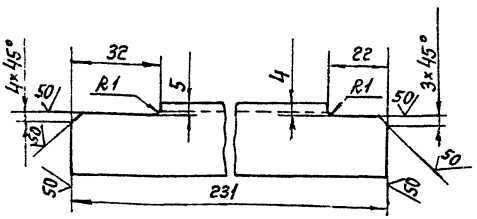

Предельные отклонения размеров: валов по h14; остальных $\pm \frac{IT14}{2}$.

Изм.	Лист	№ докум.	Подп.	Дата
Разраб.	Рычкова			
Пров.	Колката			
Т.контр.	Пронский			
Н.контр.	Колката			
Утв.	Фетьянов			

ВСП2-0212

Связь

Лит. | Масса | Масштаб: 0,23 | 1:1

Лист | Листов: 1

ГПИСС СССР Главпромвентиляция ГПИпроектпромвентиляция

Уголок Б25×25×3 ГОСТ 8509-72
Ст.3 ГОСТ 535-79

Копировал: Бер | Формат: А4

Зона	Поз.	Обозначение	Наименование	Кол.	Примечание
			Документация		
А3		ВСП2-03СБ	Сборочный чертеж		
			Детали		
А4	1	ВСП2-0301	Связь	1	
А4	2	ВСП2-0302	Связь	1	
А4	3	ВСП2-0303	Полотно	1	
А4	4	ВСП1-0304	Ось	2	
Б4	5	ВСП2-0304	Связь		
			Уголок Б 25×25×3 ГОСТ 8509-72 В Ст3кп ГОСТ 535-79		
			Б-570	1	1,09 кг

ВСП2-03

Заслонка

Лит. | Лист | Листов

ГПИСС СССР Главпромвентиляция ГПИпроектпромвентиляция

Копировал: Бер | Формат: А4

ВСП2-0209

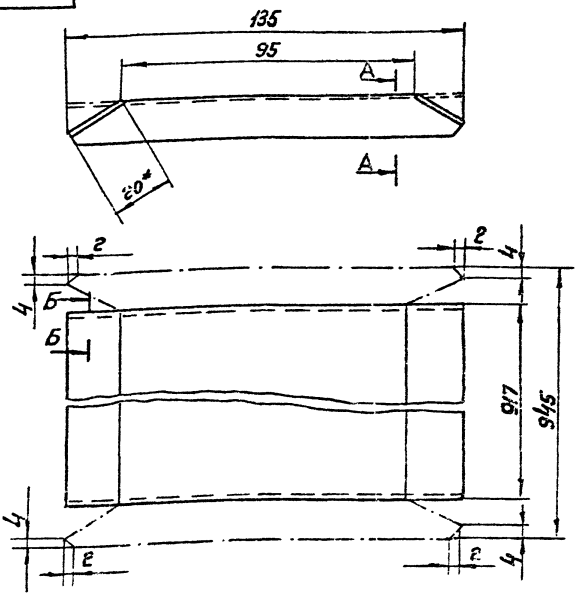

А-А

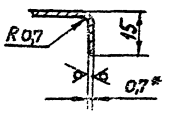

Б-Б



1. Предельные отклонения размеров: валов по h14; остальных $\pm \frac{IT14}{2}$.

2.* Размеры для справок.

Изм.	Лист	№ докум.	Подп.	Дата
Разраб.	Рычкова			
Пров.	Колката			
Т.контр.	Пронский			
Н.контр.	Колката			
Утв.	Фетьянов			

ВСП2-0209

Кожух

Вх. 33909 от 30

Лит. | Масса: 0,7 | Масштаб: 1:1

Лист | Листов: 1

ГПИСС СССР Главпромвент. цирция ГПИ Проектпромвентиляция

Лист Б-ПН-0,7 ГОСТ 19903-74
3-III-Ст.3 кп ГОСТ 16523-70

Копировал: Бер | Формат: А3

ВСП2-03СБ

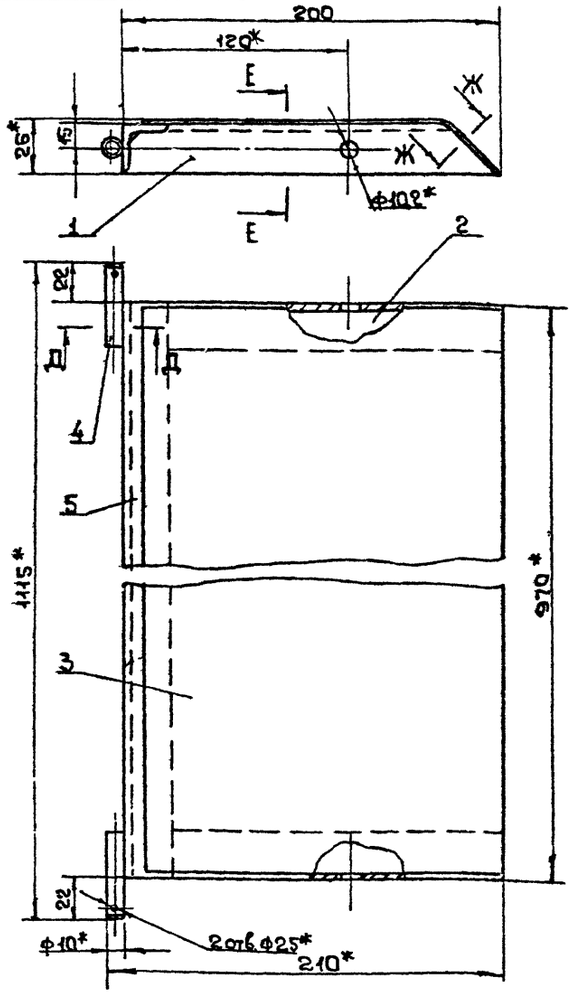

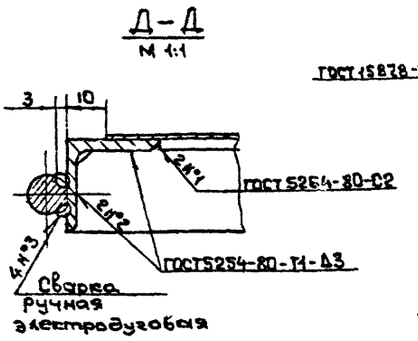

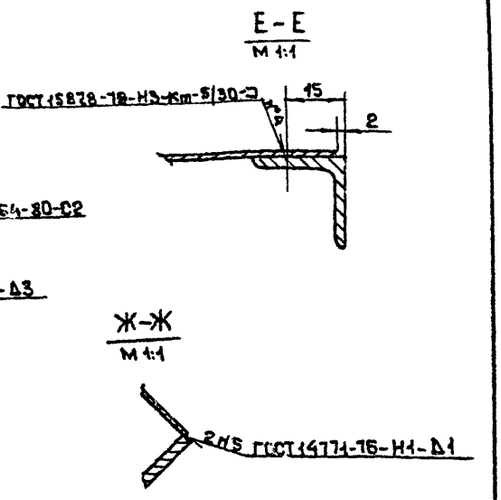

1. Предельные отклонения размеров: $\pm \frac{JT16}{2}$
2.* Размеры для справок.

Изм.	Лист	N докум.	Подп.	Дата	ВСП2-03СБ			
Разраб.		Волкова			Заслонка Сборочный чертеж	Лит.	Масса 3,1	Масштаб 1:2
Пров.		Колкота				Лист	Листов: 1	
Т.контр.		Казан				ММСС СССР Главпромвентиляция ТПИ Проектпромвентиляция		
Н.контр.		Пронский						
Утв.		Осадчий						

Копировал: Формат: А3

ВСП2-03.01

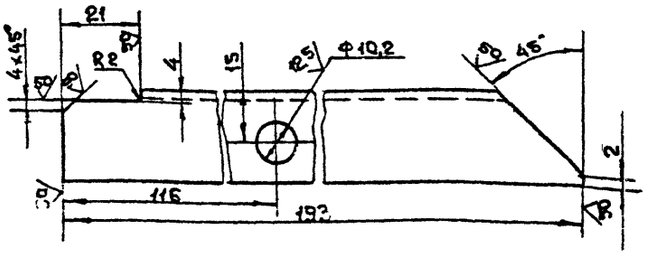

Предельные отклонения размеров: отверстий по Н16 валов по h16, остальных $\pm \frac{JT16}{2}$

Изм.	Лист	N докум.	Подп.	Дата	ВСП2-03.01			
Разраб.		Волкова			Связь	Лит.	Масса 0,2	Масштаб 1:1
Пров.		Колкота				Лист	Листов 1	
Т.контр.		Пронский				ММСС СССР Главпромвентиляция ТПИ Проектпромвентиляция		
Н.контр.		Колкота			Уголок 6-25×25×3 ГОСТ 8509-72 БСт 3кп ГОСТ 535-79			
Утв.		Демьянов						

Копировал: Формат: А3

ВСП2-03.02

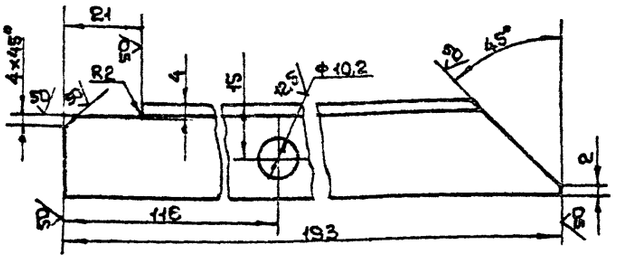

Предельные отклонения размеров: отверстий по Н16 валов по h16, остальных $\pm \frac{JT16}{2}$

Изм.	Лист	N докум.	Подп.	Дата	ВСП2-03.02			
Разраб.		Волкова			Связь	Лит.	Масса 0,2	Масштаб 1:1
Пров.		Колкота				Лист	Листов: 1	
Т.контр.		Пронский			33909 л.31	ММСС СССР Главпромвентиляция ТПИ Проектпромвентиляция		
Н.контр.		Колкота			Уголок 6-25×25×3 ГОСТ 8509-72 БСт 3кп ГОСТ 535-79			
Утв.		Демьянов						

Копировал: Формат: А3

Инв. N подл. | Подп. и дата | Взам. инв. N | Инв. N дубл. | Подп. и дата

серия 5.904-12 В1

ВСП2-03.03

50/(√)

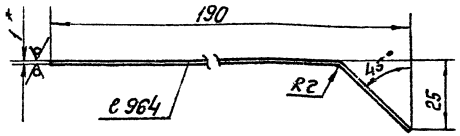

1. Предельные отклонения размеров; валов по h 16, остальных $\pm \frac{IT16}{2}$
2. Длина развернутой детали - 200 мм.
3.* Размер для справок.

Изм.	Лист	№ докум.	Подп.	Дата
Разраб.		Волкова		
Пров.		Колкота		
Т. контр.		Пронский		
Н. контр.		Колкота		
Утв.		Демьянов		

ВСП2-0303

Полотно

Лист	Масса	Масштаб
	1,5	1:1

Лист | Листов: 1

Лист Б-ПЧ-1.0 ГОСТ 19903-74
3-III-Ст.3 кп ГОСТ 16523-70

ММСС СССР Главпромвентиляция ГПИ Проектпромвентиляция

Копировал: Бер. Формат: А4

Формат	Зона	Поз.	Обозначение	Наименование	Кол.	Примечание
				Документация		
А2			ВСП2-04СБ	Сборочный чертеж		
				Детали		
А4		1	ВСП2-04.01	Шпилька	1	
А4		2	ВСП1-04.02	Штырь	1	
Б4		3	ВСП2-04.02	Тяга		
				Труба 15×2,8		
				ГОСТ 3262-75		
				l=350	1	0,45 кг

Изм.	Лист	№ докум.	Подп.	Дата
Разраб.		Рычкова		
Пров.		Пронский		
Н. контр.		Пронский		
Утв.		Демьянов		

ВСП2-04

Винт

Лит.	Лист	Листов
		1

ММСС СССР Главпромвентиляция ГПИ Проектпромвентиляция

Копировал: Бер. Формат: А4

ВСП2-04СБ

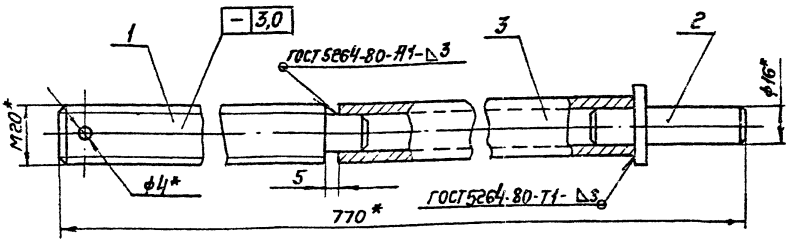

1. Предельные отклонения размеров $\pm \frac{IT14}{2}$
2.* Размеры для справок.

Изм.	Лист	№ докум.	Подп.	Дата
Разраб.		Рычкова		
Пров.		Колкота		
Т. контр.		Казан		
Гл. спец.		Демьянов		
Н. контр.		Пронский		
Утв.		Осадчий		

ВСП2-04СБ

Винт
Сборочный чертеж

Лит.	Масса	Масштаб
	1,47	1:1

Лист | Листов: 1

ММСС СССР Главпромвентиляция ГПИ Проектпромвентиляция

Вх. 33909 и 32

Копировал: Бер. Формат: А3

Инв. № подл. | Подп. и дата | Взам. инв. № | Инв. № дубл. | Подп. и дата

ВСП2-04.01

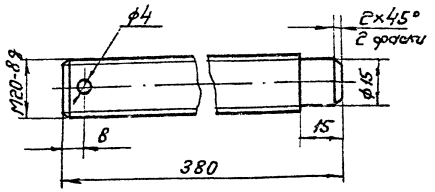

Неуказанные предельные отклонения размеров: отверстий по Н14, валов по h14, остальных $\pm\frac{JT14}{2}$;

Изм.	Лист	№ докум.	Подп.	Дата
Разраб.	Волкова			
Пров.	Колкота			
Т. контр.	Пронский			
Н. контр.	Колкота			
Утв.	Демьянов			

ВСП2-0401

Шпилька

Лит. | Масса 0,92 | Масштаб 1:1

Лист | Листов 1

Круг В22 ГОСТ 2590-71 / Ст.3 кп ГОСТ 535-79

ММСС СССР Главпромвентиляция ГПИ Проектпромвентиляция

Копировал: Бер- Формат: А4

Формат	Зона	Поз.	Обозначение	Наименование	Кол.	Примечание
				Документация		
А2			ВСП3-02СБ	Сборочный чертеж		
				Детали.		
А4		1	ВСП3-0201	Кронштейн	1	
А4		2	ВСП3-0202	Палец	2	
А4		3	ВСП2-0203	Пята	4	
А4		4	ВСП1-0204	Ось	2	
А4		5	ВСП3-0204	Связь	2	
А4		6	ВСП3-0205	Ребро	5	
А4		7	ВСП3-0206	Обечайка	1	
Б4		8	ВСП3-0207	Связь ℓ=898		
				Уголок Б-40×40×4 ГОСТ 8509-72 / ВСт.3кп ГОСТ 535-79	2	2,17 кг
Б4		9	ВСП3-0208	Связь ℓ=1190		
				Уголок Б-40×40×4 ГОСТ 8509-72 / ВСт.3кп ГОСТ 535-79	2	2,88 кг
А4		10	ВСП3-0209	Полка	5	
А4		11	ВСП3-0210	Козырек	1	
Б4		12	ВСП3-0211	Связь ℓ=1160		
				Уголок Б-25×25×3 ГОСТ 8509-72 / ВСт.3кп ГОСТ 535-79	2	1,3 кг
Б4		13	ВСП3-0212	Связь ℓ=878		
				Уголок Б-25×25×3 ГОСТ 8509-72 / ВСт.3кп ГОСТ 535-79	2	1 кг
А4		14	ВСП3-0213	Связь	3	

Изм.	Лист	№ докум.	Подп.	Дата
Разраб.	Щеглова			
Пров.	Пронский			
Т. контр.	Пронский			
Утв.	Демьянов			

ВСП3-02

Патрубок поворотный

Лит. | Лист | Листов 1

ММСС СССР Главпромвентиляция ГПИ Проектпромвентиляция

Копировал: Бер- Формат: А4

ВСП2-05

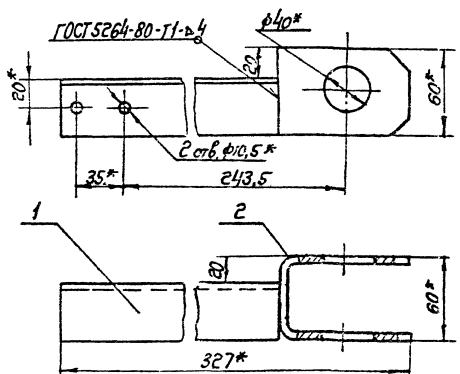

1. Предельные отклонения размеров $\pm\frac{JT14}{2}$.
2.* Размеры для справок.

Формат	Зона	Поз.	Обозначение	Наименование	Кол.	Примечание
				Детали		
А4		1	ВСП2-05.01	Кронштейн	1	
А4		2	ВСП1-05.02	Серьга	1	

ВСП2-05

Поводок

Лит. | Масса 1,07 | Масштаб 1:2

Лист | Листов 1

ММСС СССР Главпромвентиляция ГПИ Проектпромвентиляция

Копировал: Бер Формат: А4

ВСП2-05.01

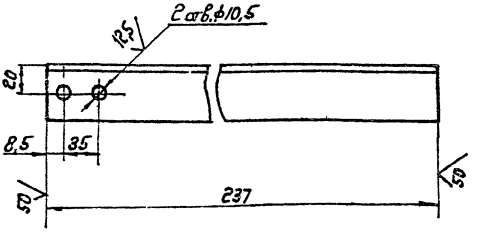

1. Предельные отклонения размеров $\pm\frac{JT14}{2}$
2. Отверстия ф10,5 допускается изготавливать в сборке ВСП2-05.

ВСП2-05.01

Кронштейн

Вх. 33909 п. 33

Лит. | Масса 0,57 | Масштаб 1:2

Лист | Листов 1

Уголок Б-40×40×4 ГОСТ 8509-72 / ВСт.3кп ГОСТ 535-79

ММСС СССР Главпромвентиляция ГПИ Проектпромвентиляция

Копировал: Бер Формат: А4

ВСП2-07

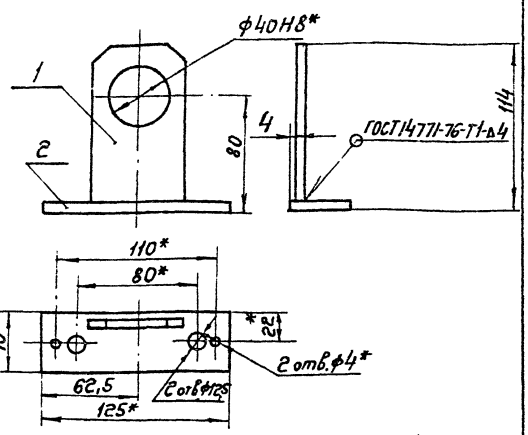

1. Предельные отклонения размеров $\pm \frac{JT14}{2}$
2.* Размеры для справок.

Формат	Зона	Поз.	Обозначение	Наименование	Кол.	Примечание
				Детали.		
А4		1	ВСП2-07.01	Пластина	1	
А4		2	ВСП1-07.02	Пластина	1	

ВСП2-07

Изм.	Лист	№ докум.	Подп.	Дата
Разраб.		Волкова		
Пров.		Колкота		
Т.контр.		Каган		
Гл.спец.		Демьянов		
Н.контр.		Пронский		
Утв.		Осадчий		

Оседержатель

Лит.	Масса	Масштаб
	0,47	1:2

Лист | Листов: 1

ММСС СССР Главпромвентиляция ГПИ Проектпромвентиляция

Копировал: Бер. Формат: А4

ВСП2-06

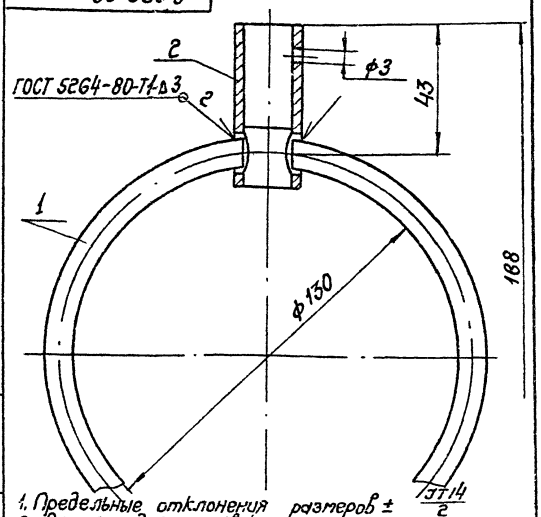

1. Предельные отклонения размеров $\pm \frac{JT14}{2}$
2. Размеры для справок.

Формат	Зона	Поз.	Обозначение	Наименование	Кол.	Примечание
				Детали		
А4		1	ВСП2-06.01	Кольцо	1	
А4		2	ВСП2-06.02	Втулка	1	

ВСП2-06

Изм.	Лист	№ докум.	Подп.	Дата
Разраб.		Волкова		
Пров.		Колкота		
Т.контр.		Каган		
Гл.спец.		Демьянов		
Н.контр.		Пронский		
Утв.		Осадчий		

Кольцо

Лит.	Масса	Масштаб
	0,33	1:1

Лист | Листов: 1

ММСС СССР Главпромвентиляция ГПИ Проектпромвентиляция

Копировал: Бер. Формат: А4

ВСП2-06.01

50 (√)

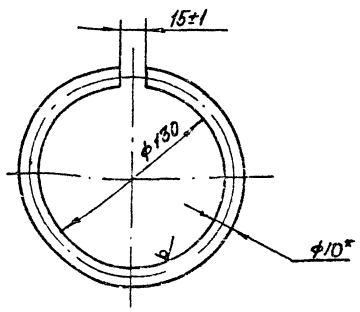

1. Длина развернутой детали - 425 мм.
2.* Размер для справок.

ВСП2-06.01

Изм.	Лист	№ докум.	Подп.	Дата
Разраб.		Волкова		
Пров.		Колкота		
Т.контр.		Пронский		
Н.контр.		Колкота		
Утв.		Демьянов		

Кольцо

Лит.	Масса	Масштаб
	0,26	1:2

Лист | Листов: 1

Круг Б10 ГОСТ 2590-71 / Ст 3 ГОСТ 535-79

ММСС СССР Главпромвентиляция ГПИ Проектпромвентиляция

Копировал: Бер. Формат: А4

ВСП2-06.02

12,5 (√)

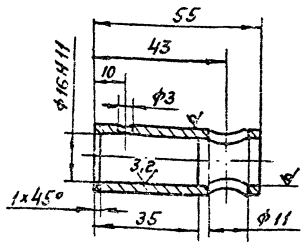

Неуказанные предельные отклонения размеров: отверстий по Н12, валов по h12 остальных $\pm \frac{JT14}{2}$.

ВСП2-06.02

Изм.	Лист	№ докум.	Подп.	Дата
Разраб.		Волкова		
Пров.		Колкота		
Т.контр.		Пронский		
Н.контр.		Колкота		
Утв.		Демьянов		

Втулка

Вх. 33909 л. 34

Лит.	Масса	Масштаб
	0,07	1:1

Труба 15×2,5 ГОСТ 3262-75

ММСС СССР Главпромвентиляция ГПИ Проектпромвентиляция

Копировал: Бер. Формат: А4

Поз.	Обозначение	Наименование	Кол.	Примечание
	ВСП3 СБ	Документация		
	ВСПД1	Сборочный чертеж		
		Технические требования		
		Сборочные единицы		
1	ВСП3-01	Патрубок	1	
2	ВСП3-02	Патрубок поворотный	1	
3	ВСП3-03	Заслонка	1	
4	ВСП3-04	Винт	1	
5	ВСП3-05	Поводок	1	
6	ВСП2-06	Кольцо	1	
7	ВСП3-06	Оседержатель	2	
		Детали		
8	ВСП3-0001	Тяга	2	
9	ВСП1-0002	Втулка	2	
10	ВСП1-0003	Ось	1	
11	ВСП1-0004	Шайба	2	
12	ВСП3-0003	Ось	2	
13	ВСП2-0002	Втулка	4	
14	ВСП3-0004	Втулка	2	
		Стандартные изделия		
15		Болт М10×20.36 ГОСТ 7798-70	2	
16		Гайка М10.4 ГОСТ 5915-70	2	
17		Болт М12×30.36 ГОСТ 7798-70	4	
18		Гайка М12.4		
19		Штифт 5×16 ГОСТ 3129-70	4	
20		Гайка М20.4 ГОСТ 5915-70	4	
21		Шайба 20 65Г ГОСТ 6402-70	2	
22		Шплинт 4×28 ГОСТ 397-79	1	
23		Шайба 10 ГОСТ 10450-78	2	
24		Шайба 10 ГОСТ 11371-78	4	
25		Шплинт 2,5×16 ГОСТ 397-79	8	
26		Шайба 12 65Г ГОСТ 6402-70	4	
27		Шплинт 6,3×60 ГОСТ 397-79	4	
28		Штифт 4h8×26 ГОСТ 3128-70	1	
29		Шайба 7019-0395 ГОСТ 13438-68	2	

ВСП3

Изм. Лист № докум. Подп. Дата

Разраб. Шуйский

Пров. Пранский

Н. контр. Пранский

Утв. Филиппов

Воздухораспределитель для сосредоточенной подачи воздуха прямоструйный □ 1200

Лит. | Лист 1 | Листов 2

ММСС СССР Гидроправокомпания ГПИПэлектроотопление

Копировал: Бер. формат: А4

ВСП3 СБ

Е-Е
М1:1

Г-Г
М1:2

Д-Д повернуто
М1:1

ГОСТ 5264-80-71-А5□

Инв. № подл. | Подп. и дата | Взам. инв. №

Инв. № подл. | Подп. и дата | Взам. инв. №

Альбом 8247 ВОВ

Инв. № 33909-м.35

ВСП3 СБ

Копировал: Бер. формат: А4

ВСП3-СБ

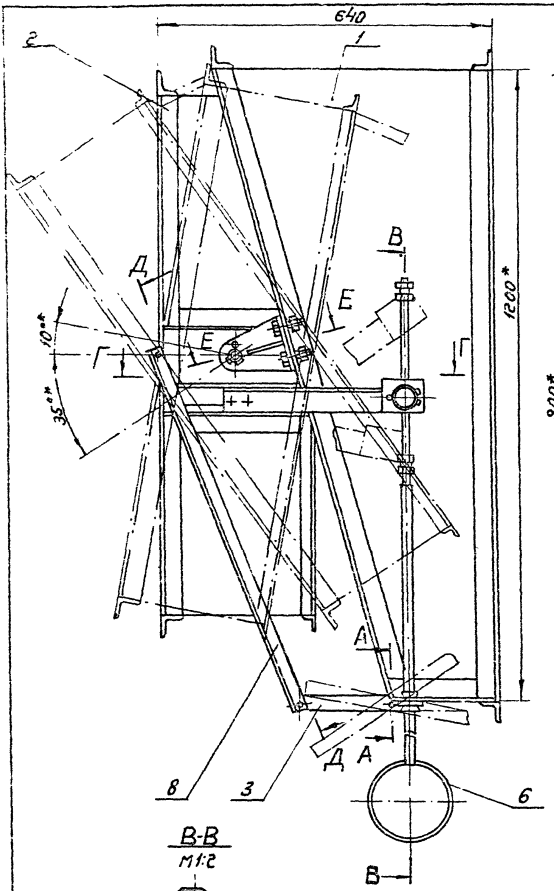

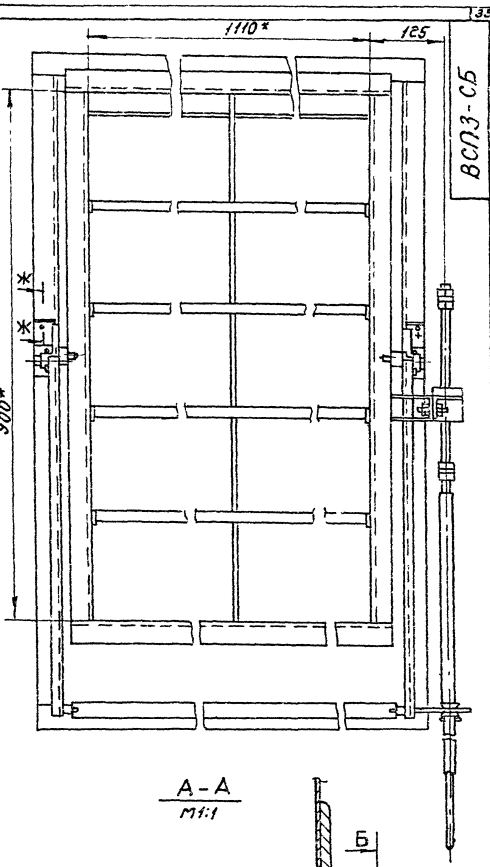

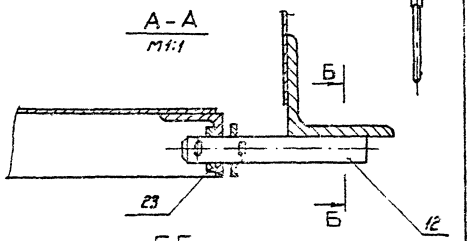

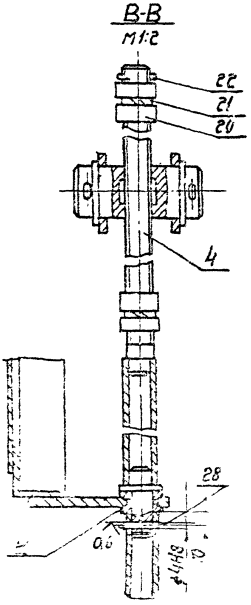

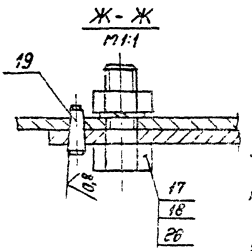

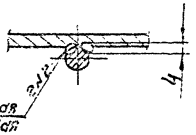

Сварка ручная электродуговая

1. При повороте винта, поз. 4, патрубок поворотный поз 2, и заслонка, поз 3, должны поворачиваться относительно патрубка, поз. 1, свободно, без заеданий.
2. Покрытие грунтовка ГФ-021 ГОСТ 25129-82, кроме резьбовых и шарнирных поверхностей.
Резьбовые и шарнирные поверхности покрыть антикоррозийной смазкой К-17 ГОСТ 10877-76
3.* Размеры для справок.

Разработано по ф/с 4744520

ВСП3-СБ

Вх. 33909-36

Формат	Зона	Поз.	Обозначение	Наименование	Кол.	Примечание
				Документация		
А2			ВСП3-01 СБ	Сборочный чертеж		
				Детали		
А4		1	ВСП3-0101	Угольник	1	
А4		2	ВСП3-0102	Кронштейн	1	
А4		3	ВСП3-0103	Угольник	1	
А4		4	ВСП3-0104	Подкос	1	
А4		5	ВСП3-0105	Подкос	1	
А3		6	ВСП3-0106	Стенка	1	
Б4		7	ВСП3-0107	Угольник ℓ=1280		
				Уголок Б-40×40×4 ГОСТ 8509-72 ВСт3кп ГОСТ 535-79	1	3,1 кг
				Прочие изделия.		
		8		Фланец прямоугольный СТД 202.00.000-51 ТУ36-1508-75	1	

Изм.	Лист	№ докум.	Подп.	Дата
Разраб.		Щеглова		
Пров.		Колкота		
Н. контр.		Колкота		
Утв.		Демьянов		

ВСП3-01

Патрубок

Лит.	Лист	Листов
		1

ММСС СССР Главпромвентиляция ГПИ Проектпромвентиляция

Копировал: Бер- Формат: А4

ВСП3-0101

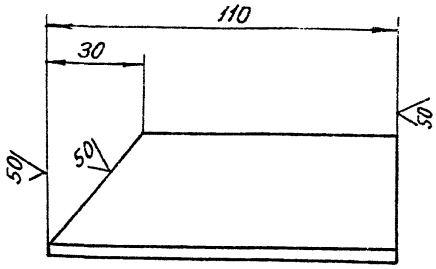

Предельные отклонения размеров: валов по h 14; остальных $\pm \frac{IT14}{2}$

Изм.	Лист	№ докум.	Подп.	Дата
Разраб.		Волкова		
Пров.		Колкота		
Т. контр.		Пронский		
Н. контр.		Колкота		
Утв.		Демьянов		

ВСП3-0101

Угольник

Лит.	Масса	Масштаб
	0,24	1:1

Лист | Листов: 1

Уголок Б-40×40×4 ГОСТ 8509-72 ВСт3кп ГОСТ 535-79

ММСС СССР Главпромвентиляция ГПИ Проектпромвентиляция

Копировал: Бер- Формат: А4

ВСП3-0102

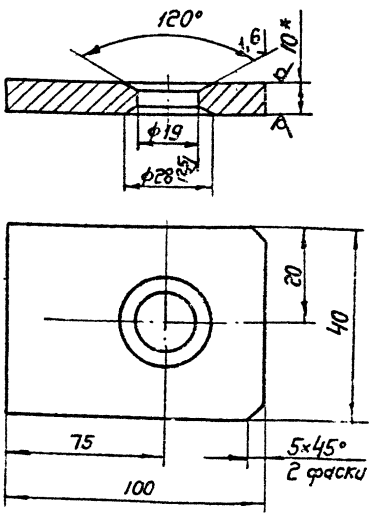

1. Предельные отклонения размеров: отверстий по H14; валов по h 14; остальных $\pm \frac{IT14}{2}$.
2.* Размер для справок.

Изм.	Лист	№ докум.	Подп.	Дата
Разраб.		Волкова		
Пров.		Колкота		
Т. контр.		Пронский		
Н. контр.		Колкота		
Утв.		Демьянов		

ВСП3-0102

Кронштейн

Лит.	Масса	Масштаб
	0,3	1:1

Лист | Листов: 1

Лист Б-ПН-10 ГОСТ 19903-74 Ст.3кп ГОСТ 14637-79

ММСС СССР Главпромвентиляция ГПИ Проектпромвентиляция

Копировал: Бер- Формат: А4

ВСП3-0103

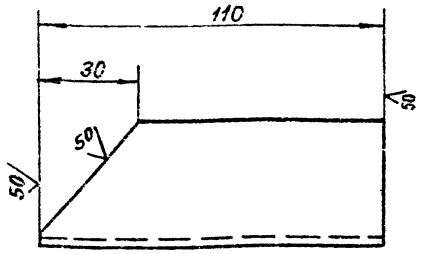

Предельные отклонения размеров: валов по h 14; остальных $\pm \frac{IT14}{2}$.

Изм.	Лист	№ докум.	Подп.	Дата
Разраб.		Волкова		
Пров.		Колкота		
Т. контр.		Пронский		
Н. контр.		Колкота		
Утв.		Демьянов		

ВСП3-0103

Угольник

Вх. 33909 л. 37

Лит.	Масса	Масштаб
	0,24	1:1

Лист | Листов: 1

Уголок Б-40×40×4 ГОСТ 8509-72 ВСт3кп ГОСТ 535-79

ММСС СССР Главпромвентиляция ГПИ Проектпромвентиляция

Копировал: Бер- Формат: А4

ВСП3-01 СБ

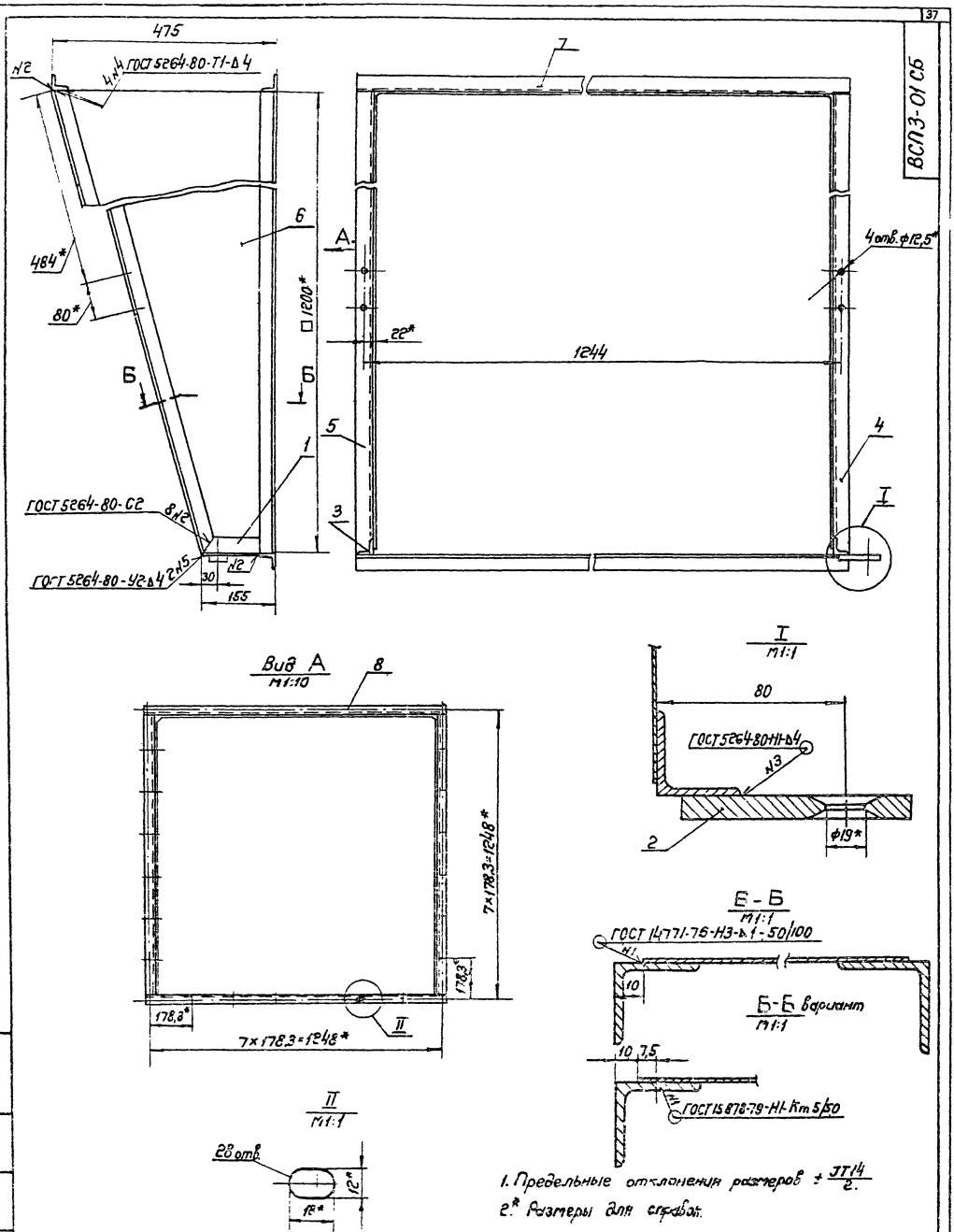

1. Предельные отклонения размеров ± $\frac{ЭТ14}{2}$.
2.* Размеры для справок.

				ВСП3-01 СБ			
Изм.	Лист	Докум.	Подп.	Дата	Патрубок. Сборочный чертеж	Лит.	Масса	Масштаб
Разраб.	Колесова						30,5	1:5
Пров.	Колесова					Лист	Листов 1
Т. контр.	Кадр						
Н. контр.	Ковалев						
Утв.	Ковалев						

Вх. 33909 от 38

Копировал: Формат А1

ВСП2-0701

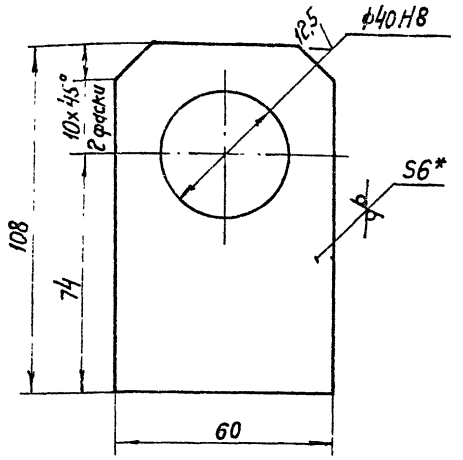

1. Предельные отклонения размеров: отверстий по Н14; валов по h14; остальных $\pm \frac{IT14}{2}$
2. Размер для справок.

Изм.	Лист	№ докум.	Подп.	Дата	ВСП2-0701
Разраб.	Волкова				Пластина
Пров.	Колкота				
Т.контр.	Пронский				
Н.контр.	Колкота				
Утв.	Демьянов				

Лит. | Масса: 0,24 | Масштаб: 1:1
Лист | Листов: 1
Лист Б-ПН-6 ГОСТ 19903-74
Ст.3кп ГОСТ 14637-69
ММСС СССР Главпромвентиляция ГПИ Проектпромвентиляция
Копировал: Бер- Формат: А4

ВСП3-01.04

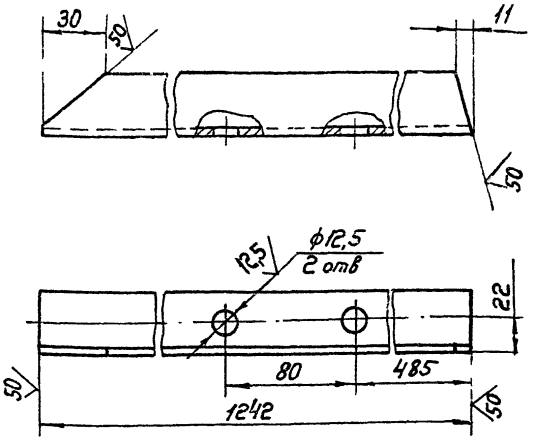

Предельные отклонения размеров: отверстий по Н14; валов по h14; остальных $\pm \frac{IT14}{2}$.

Изм.	Лист	№ докум.	Подп.	Дата	ВСП3-01.04
Разраб.	Волкова				Подкос
Пров.	Колкота				
Т.контр.	Пронский				
Н.контр.	Колкота				
Утв.	Демьянов				

Лит. | Масса: 2,97 | Масштаб: 1:2
Лист | Листов: 1
Уголок Б-40×40×4 ГОСТ 8509-72
В Ст.3кп ГОСТ 535-79
ММСС СССР Главпромвентиляция ГПИ Проектпромвентиляция
Копировал: Бер- Формат: А4

ВСП3-01.05

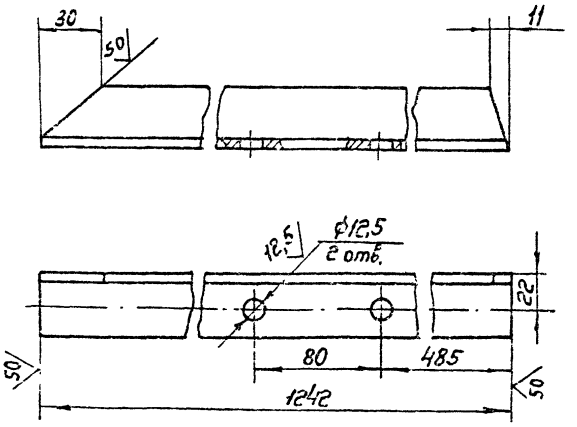

Предельные отклонения размеров: отверстий по Н14; валов по h14; остальных $\pm \frac{IT14}{2}$.

Изм.	Лист	№ докум.	Подп.	Дата	ВСП3-01.05
					Подкос

Лит. | Масса: 2,97 | Масштаб: 1:2
Лист | Листов: 1
Уголок Б-40×40×4 ГОСТ 8509-72
В Ст.3кп ГОСТ 535-79
ММСС СССР Главпромвентиляция ГПИ Проектпромвентиляция
Копировал: Бер- Формат: А4

ВСП3-01.06

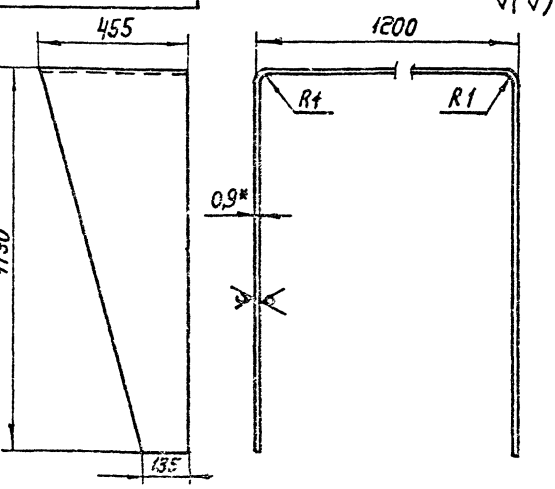

1. Длина развернутой детали 3577 мм.
2. Предельные отклонения размеров $\pm \frac{IT14}{2}$.
3. Допускается изготовление из нескольких частей.

Изм.	Лист	№ докум.	Подп.	Дата	ВСП3-01.06
					Стенка
					Вх. 33909 л. 39

Лит. | Масса: 6,8 | Масштаб: 1:1
Лист | Листов: 1
Уголок Б-40×40×4 ГОСТ 8509-72
В Ст.3кп ГОСТ 535-79
ММСС СССР Главпромвентиляция ГПИ Проектпромвентиляция
Копировал: Бер- Формат: А4

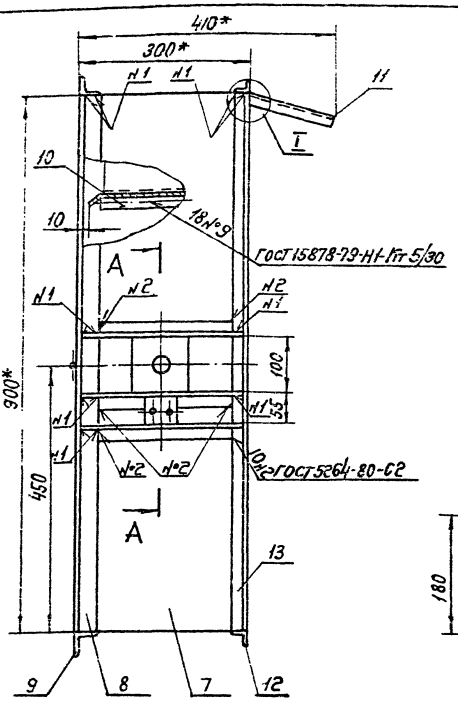

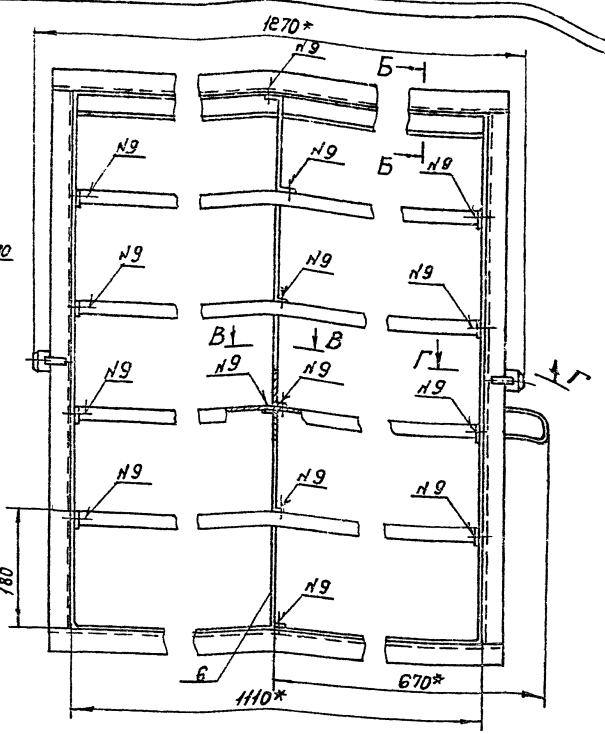

А–А
М1:1

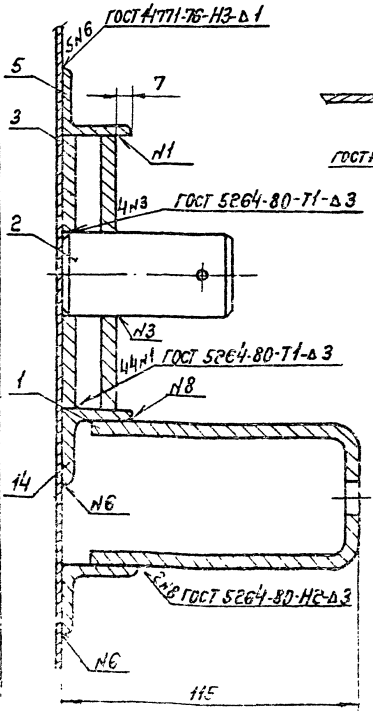

Б–Б
М1:1

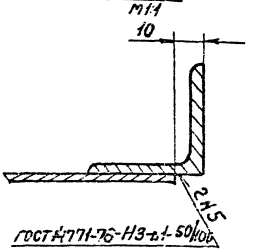

В–В
М1:1

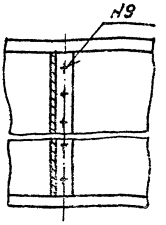

Г–Г
М1:1

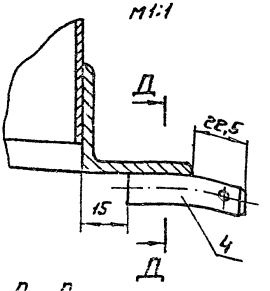

I
М1:1

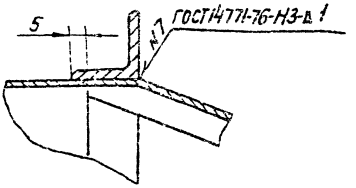

Д–Д
М1:1

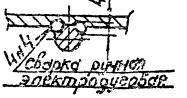

1. Предельные отклонения размеров: валов по h 14 остальных: $\pm \frac{IT14}{2}$.
2.* Размеры для справок.

			ВСП3-02 СБ	
Разраб.		Петрибок поворотный	Лит.	Масса	Масштаб
Пров.				30,0	1:5
Т. контр.			Листов	Лист
Н. контр.			1	
Утв.		Сборочный чертеж	ГПИСС ССОР	
		Инв. 33909-40		

Копировал
Формат А4

ВСП3-0201

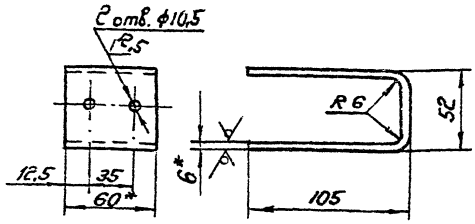

1. Длина развернутой детали - 242 мм.
2. Предельные отклонения размеров: отверстий по H14; валов по h14; остальных $\pm \frac{IT14}{2}$.
3. * Размер для справок.

			ВСП3-0201		
Изм.	Лист	№докум.	Подп.	Дата	
Разраб.	Волкова				Кронштейн
Пров.	Волкова				
Т.контр.	Оранский				
Н.контр.	Гусакова				Полоса $\frac{6-2}{Б\times 60}$ ГОСТ 103-76 Ст.3 ГОСТ 535-58
Утв.	Остапенко				

Лит.	Масса	Масштаб
	0,68	1:2
Лист	Листов: 1	

ММСС СССР Главвентиляция ГПИ Проектпромвентиляция

Копировал: Бф Формат: А4

ВСП3-0202

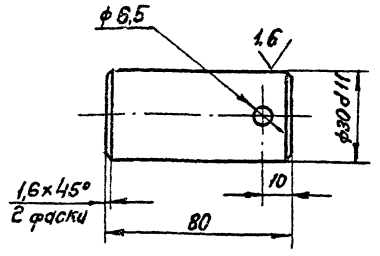

1. Неуказанные предельные отклонения размеров; отверстий по H14; остальных $\pm \frac{IT14}{2}$.

			ВСП3-0202		
Изм.	Лист	№докум.	Подп.	Дата	
Разраб.	Волкова				Палец
Пров.	Волкова				
Т.контр.	Прелков				
Н.контр.	Волкова				Круг $\frac{В32}{Ст3\ кп}$ ГОСТ 2590-71 ГОСТ 535-79
Утв.	Арманаева				

Лит.	Масса	Масштаб
	0,44	1:1
Лист	Листов: 1	

ММСС СССР Главвентиляция ГПИ Проектпромвентиляция

Копировал: Бф Формат: А4

ВСП3-0204

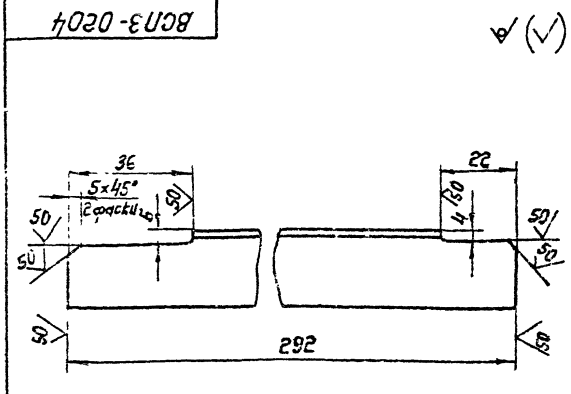

Предельные отклонения размеров: отверстий по H14, валов по h14; остальных $\pm \frac{IT14}{2}$

			ВСП3-0204		
Изм.	Лист	№докум.	Подп.	Дата	
Разраб.	Волкова				Скоба
Пров.	Волкова				
Т.контр.	Оранский				
Н.контр.	Гусакова				Полоса $\frac{6-2}{Б\times 60}$ ГОСТ 103-76 Ст.3 ГОСТ 535-58
Утв.	Остапенко				

Лит.	Масса	Масштаб
	10,32	1:1
Лист	Листов: 1	

ММСС СССР Главвентиляция ГПИ Проектпромвентиляция

Копировал: Бф Формат: А4

ВСП3-0205

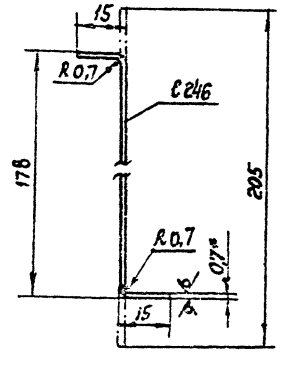

1. Предельные отклонения размеров валов по h14: остальных $\pm \frac{IT14}{2}$.
2. * Размер для справок.

			ВСП3-0205		
Изм.	Лист	№докум.	Подп.	Дата	
Разраб.	Волкова				Ролик
Пров.	Волкова				
Т.контр.	Оранский				
Н.контр.	Гусакова				Ст.3 кп ГОСТ 535-79
Утв.	Остапенко				

Лит.	Масса	Масштаб
	0,21	1:1
Лист	Листов: 1	

ММСС СССР Главвентиляция ГПИ Проектпромвентиляция

Копировал: Бф Формат: А4

Альбом ВСП3 - 33909-ом-41

ВСП3-02.06

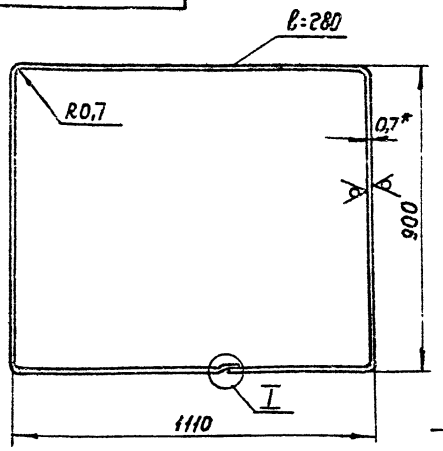

ГОСТ 15878-79-НН-Кт-5/20

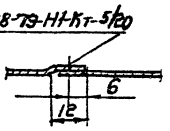

1. Длина развернутой детали 4028 мм.
2. Предельные отклонения размеров: валов по h14; остальных $\pm \frac{IT14}{2}$.
3. * Размер для справок.

Изм.	Лист	№ докум.	Подп.	Дата
Разраб.		Волкова		
Пров.		Колкота		
Т.контр.		Пронский		
Н.контр.		Колкота		
Утв.		Демьянов		

ВСП3-02.06

Обечайка

Лит.	Масса	Масштаб
	62	1:10

Лист | Листов 1

Лист Б-ПН-0,7 ГОСТ 19903-74
3-III-Ст.3 кп ГОСТ 16523-70

МПСС СССР
Главпроектвентиляция
Типовой электропроектвентиляция

Копировал: Сер- Формат: А4

ВСП3-02.09

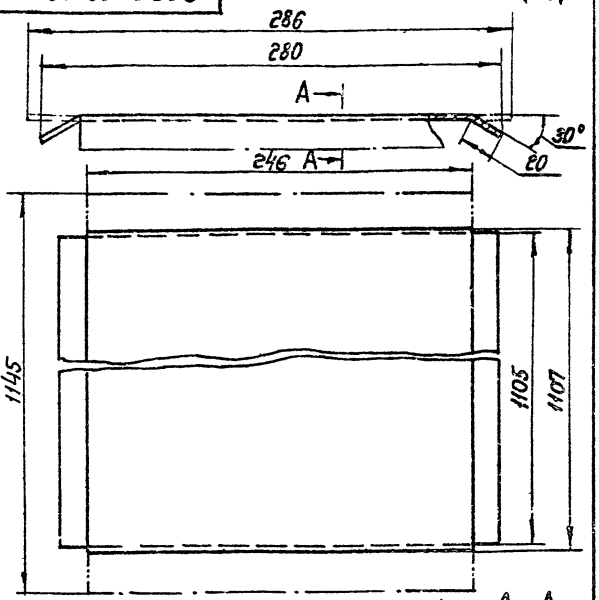

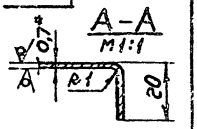

1. Предельные отклонения размеров: валов по h14; остальных $\pm \frac{IT14}{2}$.
2. * Размер для справок.

Изм.	Лист	№ докум.	Подп.	Дата
Разраб.		Волкова		
Пров.		Колкота		
Т.контр.		Пронский		
Н.контр.		Колкота		
Утв.		Демьянов		

ВСП3-02.09

Полка

Лит.	Масса	Масштаб
	1,76	1:2

Лист | Листов 1

Лист Б-ПН-0,7 ГОСТ 19903-74
3-III-Ст.3 кп ГОСТ 16523-70

МПСС СССР
Главпроектвентиляция
Типовой электропроектвентиляция

Копировал: Сер- Формат: А4

ВСП3-02.01

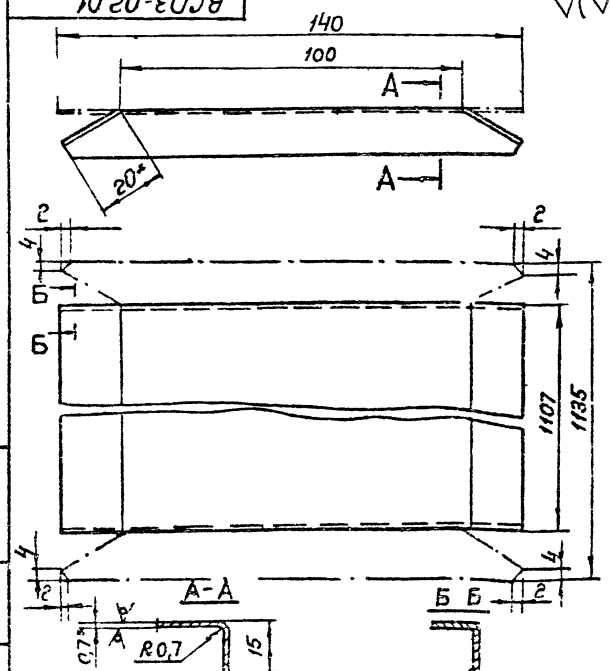

1. Предельные отклонения размеров: валов по h14, остальных $\pm \frac{IT14}{2}$.
2. * Размеры для справок.

Изм.	Лист	№ докум.	Подп.	Дата
Разраб.				
Пров.				
Т.контр.				
Н.контр.				
Утв.				

ВСП3-02.10

Козырек

Лит.	Масса	Масштаб
	0,87	

Лист | Листов 1

Лист Б-ПН-0,7 ГОСТ 19903-74
3-III-Ст.3 кп ГОСТ 16523-70

МПСС СССР
Главпроектвентиляция
Типовой электропроектвентиляция

Копировал: Сер- Формат: А4

ВСП3-02.13

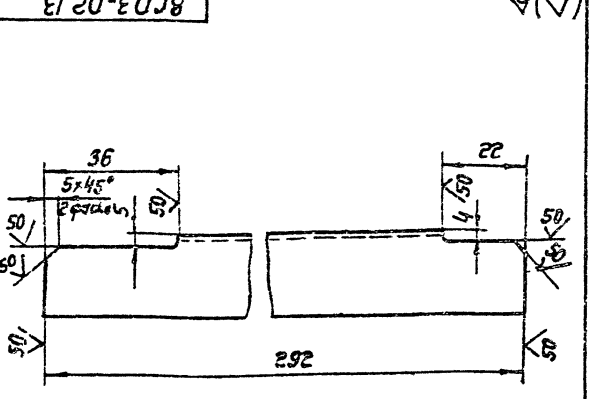

Предельные отклонения размеров: отверстий по h14, валов по h14; остальных $\pm \frac{IT}{2}$.

Изм.	Лист	№ докум.	Подп.	Дата
Разраб.				
Пров.				
Т.контр.				
Н.контр.				
Утв.				

ВСП3-02.13

Обе[illegible]

Лит.	Масса	Масштаб

Лист | Листов 1

Вх. 33909 на 42 [illegible]

МПСС СССР
Главпроектвентиляция
Типовой электропроектвентиляция

Копировал: Сер- Формат: А4

ВСП3-03 СБ

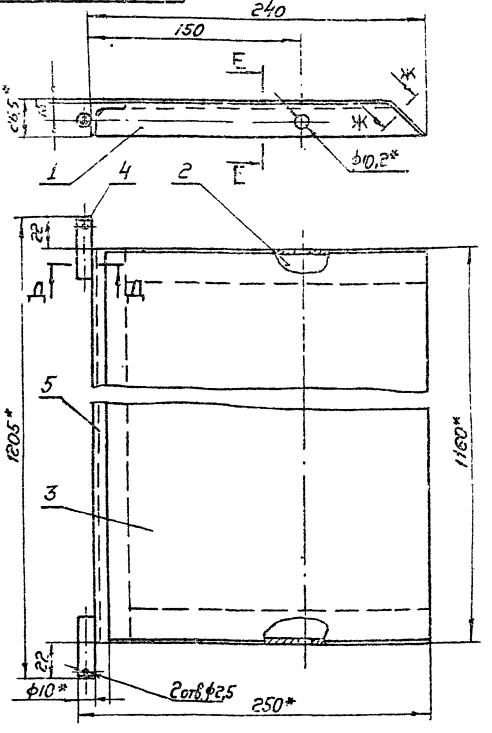

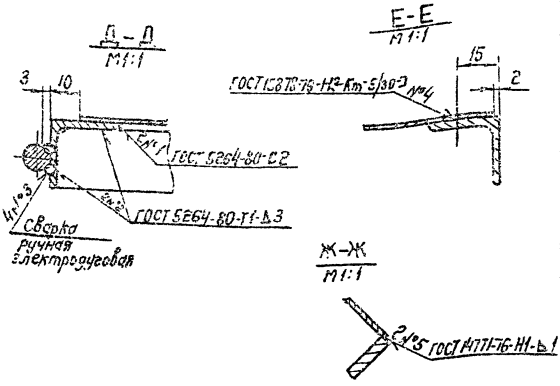

1. Предельные отклонения размеров: $\pm\frac{J716}{2}$.
2.* Размеры для справок.

Изм.	Лист	№ докум.	Подп.	Дата	ВСП3-03 СБ		
Разраб.		Волкова			Заслонка	Лит.	Масса 5,2	Масштаб 1:2
Пров.		Колкота			Сборочный чертеж	Лист	Листов: 1
Т.контр.		Каган				ММСС СССР Главпромвентиляция ГПИ Проектпромвентиляция	
Н.контр.		Прокский					
Утв.		Демьянов					

Копировал: Сорв. Формат 3

Позиц.	Зона	Поз.	Обозначение	Наименование	Кол.	Примечание
				Документация		
А3			ВСП3-03 СБ	Сборочный чертеж		
				Детали		
А4		1	ВСП3-0301	Связь	1	
А4		2	ВСП3-0302	Связь	1	
А4		3	ВСП3-0303	Полотно	1	
А4		4	ВСП1-0304	Ось	2	
Б4		5	ВСП3-0304	Связь		
				Уголок Б-25×25×3 ГОСТ 8509-72 В Ст3кп ГОСТ 535-79		
				ℓ=1160	1	1,3 кг

ВСП3-0301

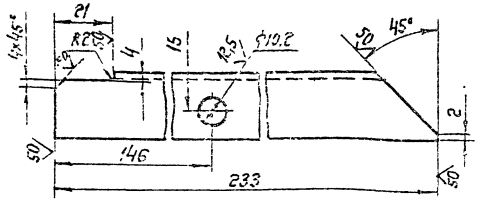

Предельные отклонения размеров: отверстий по 11, валов по h10, остальные $\pm\frac{J716}{2}$

ВСП3-030

Вх. 33909 и 43

ВСП3-03.02

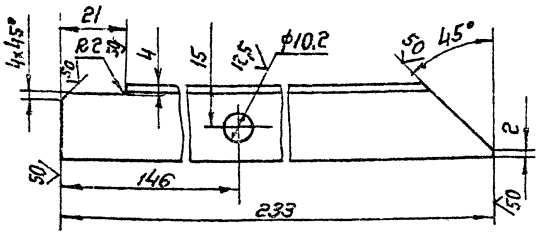

Предельные отклонения размеров; отверстий по H16, валов по h 16, остальных $\pm \frac{IT16}{2}$.

Изм. Лист	№ докум.	Подп.	Дата	ВСП3-03.02	
Разраб.	Волкова			Связь	Лит. / Масса / Масштаб: 0,25 / 1:1
Пров.	Колкота				Лист / Листов: 1
Т.контр.	Пронский				
Н.контр.	Колкота			Чертеж болта 6-25×25×3 ГОСТ 7805-72; Вст.3кп ГОСТ 535-79	МПСС СССР Главпроммонтажавтоматика Гипропроммонтажавтоматика
Утв.	Чертенков				

Копировал: Сбр. Формат: А4

ВСП3-03.03

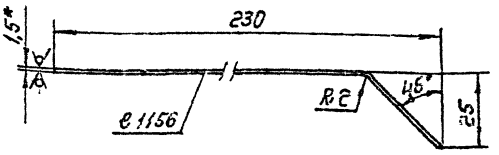

1. Предельные отклонения размеров: валов по h16, остальных $\pm \frac{IT16}{2}$.
2. Длина развернутой детали 240 мм.
3. * Размер для справок.

Изм. Лист	№ докум.	Подп.	Дата	ВСП3-03.03	
Разраб.	Волкова			Полотно	Лит. / Масса / Масштаб: 3,26 / 1:1
Пров.	Колкота				Лист / Листов: 1
Т.контр.	Пронский				
Н.контр.	Колкота			Лист 6-ПМ-1,5 ГОСТ 19903-74; 3-ПТ-Ст.3кп. ГОСТ 16523-70	МПСС СССР Главпроммонтажавтоматика Гипропроммонтажавтоматика
Утв.	Чертенков				

Копировал: Сбр. Формат: А4

ВСП3-05

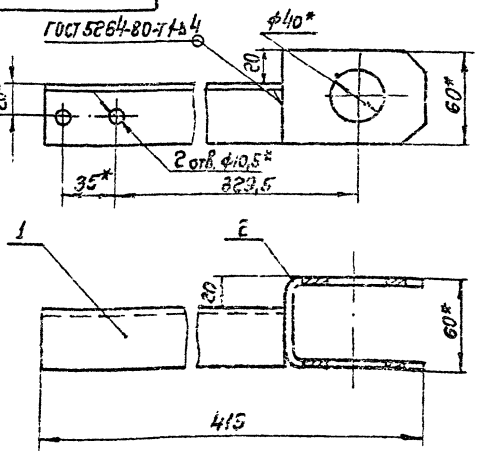

1. Предельные отклонения размеров $\pm \frac{IT14}{2}$
2. * Размеры для справок.

Поз.	Обозначение	Наименование	Кол.	Примечание
		Детали		
44	1 ВСП3-05.01	Кронштейн	1	
44	2 ВСП3-05.02	Серьга	1	

Изм. Лист	№ докум.	Подп.	Дата	ВСП3-05	
Разраб.	Волкова			Подвеска	Лит. / Масса / Масштаб: 1,20 / 1:2
Пров.	Колкота				Лист / Листов: 1
Т.контр.	Пронский				
Н.контр.	Колкота				МПСС СССР Главпроммонтажавтоматика Гипропроммонтажавтоматика
Утв.	Чертенков				

Копировал: Сбр. Формат: А4

ВСП3-05.01

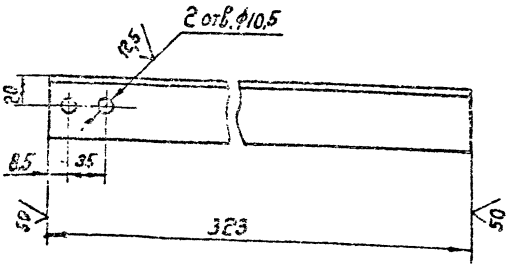

1. Предельные отклонения размеров $\pm \frac{IT14}{2}$.
2. Отверстия ф10,5 допускается изготавливать в сборке ВСП3-05.

Изм. Лист	№ докум.	Подп.	Дата	ВСП3-05.01	
Разраб.	Волкова			Кронштейн	Лит. / Масса / Масштаб: 0,76 / 1:1
Пров.	Колкота			Инв. № 33909 и 44	Лист / Листов: 1
Т.контр.	Пронский				
Н.контр.	Колкота				МПСС СССР Главпроммонтажавтоматика Гипропроммонтажавтоматика
Утв.	Чертенков				

Копировал: Сбр. Формат: А4

ВСП3-04СБ

серия 5.904-18 В1

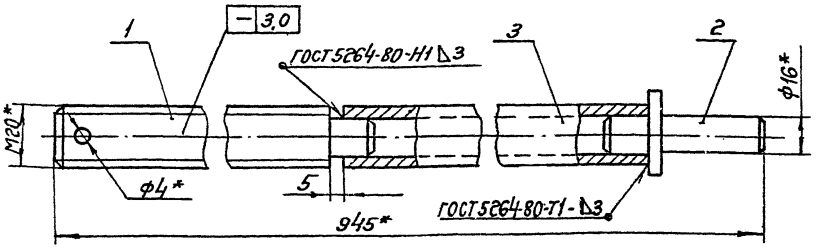

1. Предельные отклонения размеров $\pm \frac{JT14}{2}$.
2.* Размеры для справок.

Изм.	Лист	N докум.	Подп.	Дата	ВСП3-04СБ	Лит.	Масса	Масштаб
Разраб.		Волкова			Винт Сборочный чертеж		1,76	1:1
Пров.		Колкота				Лист	Листов: 1	
Т.контр.		Каган				МГСС СССР Главпромвентиляция ГПИ Проектпромвентиляция		
Н.контр.		Пронский						
Утв.		Демьянов						

Копировал: Бер- Формат: А3

Формат	Зона	Поз.	Обозначение	Наименование	Кол.	Примечание
				Документация		
А3			ВСП3-04СБ	Сборочный чертеж		
				Детали		
А4		1	ВСП3-0401	Шпилька	1	
А4		2	ВСП1-0402	Штырь	1	
Б4		3	ВСП3-0402	Тяга		
				Труба 15×2,8		
				ГОСТ3262-75		
				ℓ=460	1	0,58 кг

ВСП3-0401

12,5

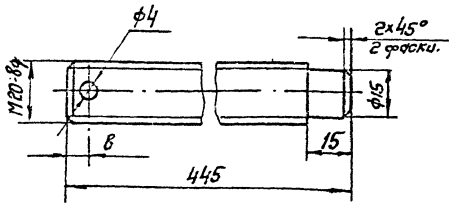

Неуказанные предельные отклонения размеров: отверстий по Н14; валов по h14; остальных $\pm \frac{JT14}{2}$

Изм.	Лист	N докум.	Подп.	Дата	ВСП3-04	Лит.	Масса	Масштаб
Разраб.		Волкова			Винт		1,08	1:1
Пров.		Колкота				Лист	Листов: 1	
Т.контр.		Пронский				МГСС СССР Главпромвентиляция ГПИ Проектпромвентиляция		
Н.контр.		Пронский						
Утв.		Демьянов						

Копировал: Бер- Формат А4

Изм.	Лист	N докум.	Подп.	Дата	ВСП3-0401	Лит.	Масса	Масштаб
Разраб.		Волкова			Шпилька Вх. 33909 и 45		1,08	1:1
Пров.		Пронский				Лист	Листов: 1	
Т.контр.		Демьянов			Круг В22 ГОСТ 2590-71 Ст 3 кп ГОСТ 535-79	МГСС СССР Главпромвентиляция ГПИ Проектпромвентиляция		
Н.контр.		Пронский						
Утв.		Демьянов						

Копировал: Бер- Формат: А4

ВСП3-06

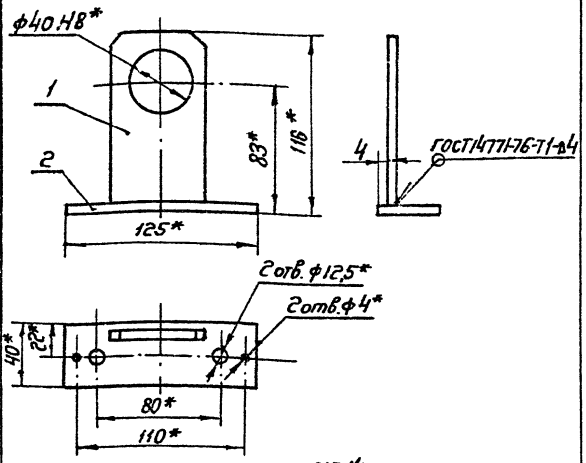

1. Предельные отклонения $\pm \frac{JT14}{2}$
2.* Размеры для справок.

Формат	Зона	Поз.	Обозначение	Наименование	Кол.	Примечание
				Детали		
А4		1	ВСП3-06.01	Пластина	1	
А4		2	ВСП1-06.02	Пластина	1	

Изм.	Лист	№ докум.	Подп.	Дата	ВСП3-06	Лит.	Масса	Масштаб
Разраб.		Волкова			Оседержатель		0,48	1:2
Пров.		Колкота				Лист	Листов: 1	
Т.контр.		Каган				ММСС СССР Главпромвентиляция ГПИ Проектпромвентиляция		
Н.контр.		Пронский						
Утв.		Демьянов						

Копировал: Бер- Формат: А4

ВСП3-0601

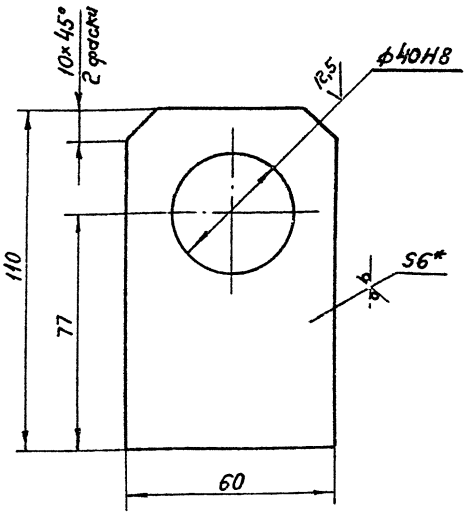

1. Предельные отклонения размеров: отверстий по Н14, валов по h 14; остальных $\pm \frac{JT14}{2}$.
2.* Размер для справок.

Изм.	Лист	№ докум.	Подп.	Дата	ВСП3-06.01	Лит.	Масса	Масштаб
Разраб.		Волкова			Планка		0,25	1:1
Пров.		Колкота				Лист	Листов: 1	
Т.контр.		Пронский				ММСС СССР Главпромвентиляция ГПИ Проектпромвентиляция		
Н.контр.		Колкота						
Утв.		Демьянов						

Лист Б-ПН-6 ГОСТ 19903-74 / Ст.3 кп ГОСТ 14637-69

Копировал: Бер- Формат: А4

ВСП3-0001

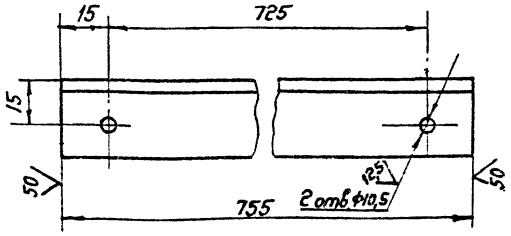

Предельные отклонения размеров: отверстий по Н14, валов по h 14; остальных $\pm \frac{JT14}{2}$.

Изм.	Лист	№ докум.	Подп.	Дата	ВСП3-0001	Лит.	Масса	Масштаб
Разраб.		Волкова			Тяга		0,84	1:1
Пров.		Колкота				Лист	Листов: 1	
Т.контр.		Пронский				ММСС СССР Главпромвентиляция ГПИ Проектпромвентиляция		
Н.контр.		Колкота						
Утв.		Демьянов						

Уголок Б-25×25×3 ГОСТ 8509-72 / Ст.3 кп ГОСТ 535-79

Копировал: Бер- Формат: А4

ВСП3-0003

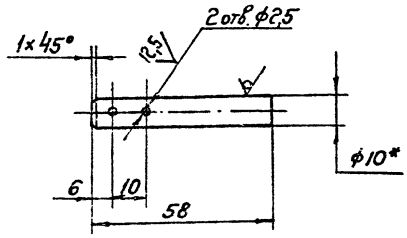

1. Предельные отклонения размеров: отверстий по Н14; валов по h 14, остальных $\pm \frac{JT14}{2}$.
2.* Размер для справок.

Изм.	Лист	№ докум.	Подп.	Дата	ВСП3-0003	Лит.	Масса	Масштаб
Разраб.		Волкова			Ось		0,036	1:1
Пров.		Колкота				Лист	Листов: 1	
Т.контр.		Пронский				ММСС СССР Главпромвентиляция ГПИ Проектпромвентиляция		
Н.контр.		Колкота						
Утв.		Демьянов						

Вп. 33909-46

Круг В10 ГОСТ 2590-71 / Ст.3 ГОСТ 535-79

Копировал: Бер- Формат: А4

Формат	Зона	Поз.	Обозначение	Наименование	Кол.	Примечание
				Документация		
А2			ВСП4 СБ	Сборочный чертеж		
А2			ВСПД1	Технические требования		
				Сборочные единицы.		
А4		1	ВСП4-01	Патрубок	1	
А4		2	ВСП4-02	Патрубок поворотный	1	
А4		3	ВСП4-03	Заслонка	1	
А4		4	ВСП4-04	Винт	1	
А4		5	ВСП4-05	Поводок	1	
А4		6	ВСП2-06	Кольцо	1	
А4		7	ВСП4-06	Оседержатель	1	
				Детали.		
А4		8	ВСП4-0001	Тяга	2	
А4		9	ВСП1-0002	Втулка	2	
А4		10	ВСП1-0003	Ось	2	
А4		11	ВСП4-0002	Втулка	2	
А4		12	ВСП1-0006	Втулка	4	
А4		13	ВСП2-0002	Ось	2	
А4		14	ВСП1-0004	Шайба	2	
				Стандартные изделия		
		15		Болт М10×20.36		
				ГОСТ 7798-70	2	
		16		Болт М12×30.36		
				ГОСТ 7798-70	4	
		17		Гайка М10.4		
				ГОСТ 5915-70	2	

Изм.	Лист	№ докум.	Подп.	Дата
Разраб.		Пронский		
Пров.		Колкота		
Н. контр.		Колкота		
Утв.		Демьянов		11-83

ВСП4

Воздухораспределитель для сосредоточенной подачи воздуха прямоструйный □ 1600

Лит.	Лист	Листов
	1	2

МГСС СССР Главпромвентиляция ГПИ Проектпромвентиляция

Копировал: Бер- Формат: А4

Формат	Зона	Поз.	Обозначение	Наименование	Кол.	Примечание
		18		Гайка М20.4		
				ГОСТ 5915-70	4	
		19		Гайка М12.4		
				ГОСТ 5915-70	4	
		20		Шайба 10		
				ГОСТ 10450-78	2	
		21		Шайба 7019-0395		
				ГОСТ 13438-68	2	
		22		Шайба 12 65Г		
				ГОСТ 6402-70	4	
		23		Шайба 20 65Г		
				ГОСТ 6402-70	2	
		24		Шайба 10		
				ГОСТ 11371-78	6	
		25		Шплинт 2,5×16		
				ГОСТ 397-79	8	
		26		Шплинт 4×28		
				ГОСТ 397-79	1	
		27		Шплинт 6,3×60		
				ГОСТ 397-79	4	
		28		Штифт 5×16		
				ГОСТ 3129-70	4	
		29		Штифт 4h8×26		
				ГОСТ 3128-70	1	

Изм.	Лист	№ докум.	Подп.	Дата

ВСП4

Лист 2

Копировал: Бер- Формат: А4

Формат	Зона	Поз.	Обозначение	Наименование	Кол.	Примечание
				Документация		
А2			ВСП4 - 01 СБ	Сборочный чертеж		
				Детали		
А4		1	ВСП4-0101	Угольник	1	
А4		2	ВСП4-0102	Угольник	1	
А4		3	ВСП4-0103	Подкос	1	
А4		4	ВСП4-0104	Подкос	1	
А		5	ВСП4-0105	Стенка	1	
А4		6	ВСП4-0106	Стяжка	1	
А4		7	ВСП4-0107	Стяжка	1	
А4		8	ВСП4-0108	Кронштейн	1	
Б4		9	ВСП4-0109	Угольник		
				Уголок Б-40×40×4 ГОСТ 8509-72		
				ВСт3кп ГОСТ 535-79		
				ℓ=1680	1	4,06кг
				Прочие изделия		
		10		Фланец прямоугольный		
				СТД 202.00.000-52		
				ТУ 36-1508-75	1	15,7кг

Изм.	Лист	№ докум.	Подп.	Дата
Разраб.		Волкова		
Пров.		Колкота		
Н. контр.		Волкова		
Утв.		Демьянов		11-83

ВСП4-01

Патрубок

Лит.	Лист	Листов
		1

МГСС СССР Главпромвентиляция ГПИ Проектпромвентиляция

Копировал: Бер- Формат: А4

ВСП3-0004

25

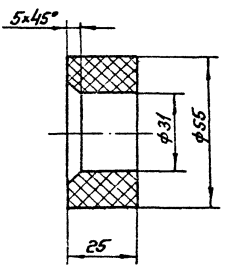

Предельные отклонения размеров: отверстий по Н14; валов по h14, остальных $\pm \frac{IT14}{2}$.

Изм.	Лист	№ докум.	Подп.	Дата
Разраб.		Волкова		
Пров.		Колкота		
Н. контр.		Пронский		
Утв.		Демьянов		11-83

ВСП3-0004

Втулка

Вх. 33909 м. 47

Капрон ТУ МХП 69-68

Лит.	Масса	Масштаб
	0,042	1:1

Лист 1 Листов 1

МГСС СССР Главпромвентиляция ГПИ Проектпромвентиляция

Копировал: Бер- Формат: А4

ВСП4 СБ

серия 5.904-18 В.1

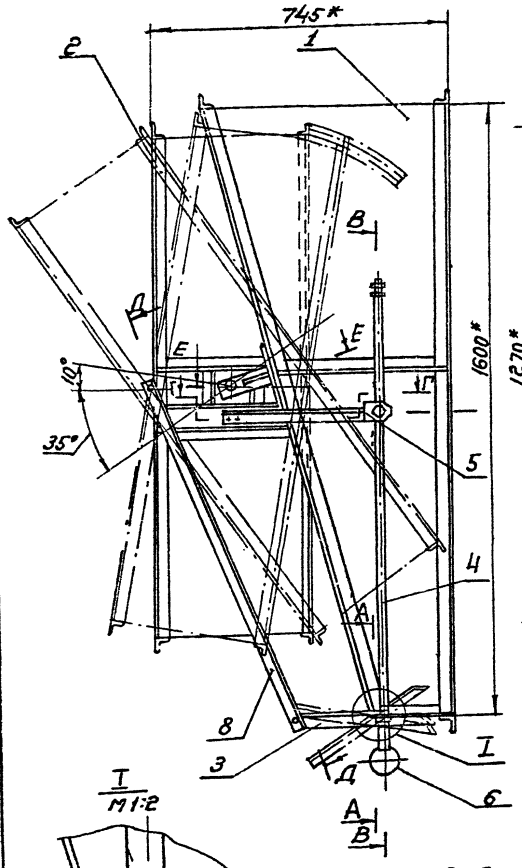

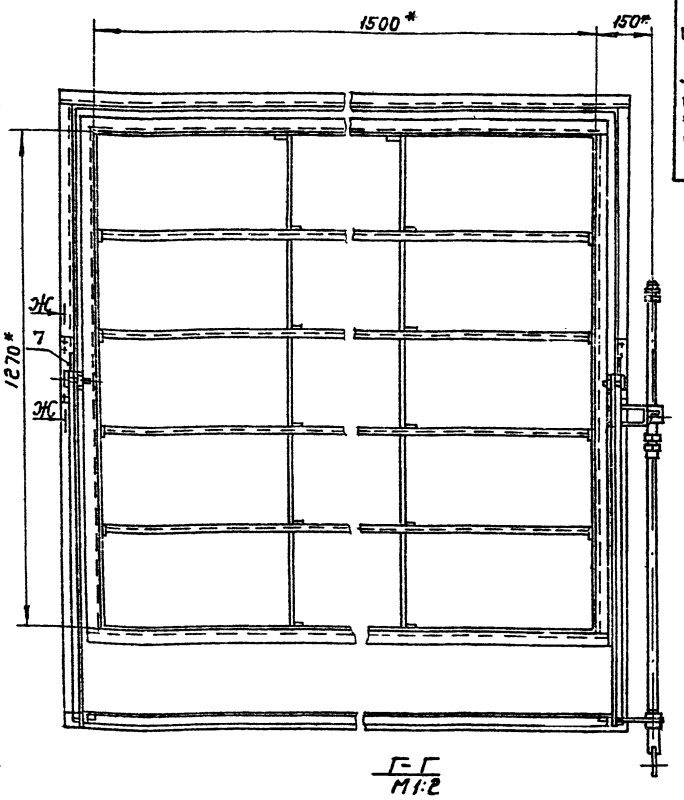

745*

1500*

150*

1600*

1270*

Г-Г
М1:2

Т
М1:2

Д-Д
М1:2

В-В
М1:2

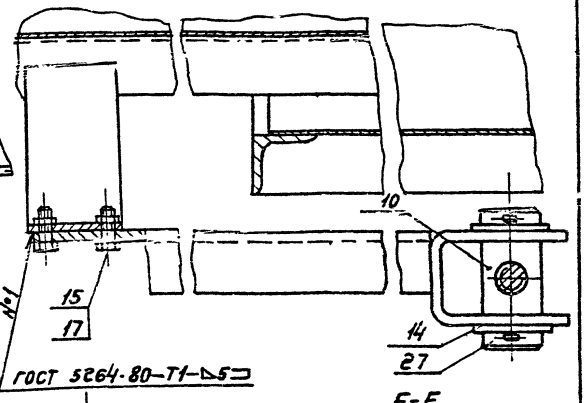

Ж-Ж повернуто
М1:1

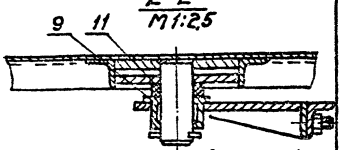

ГОСТ 5264-80-Т1-▷5⊐

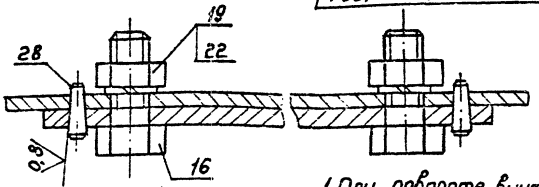

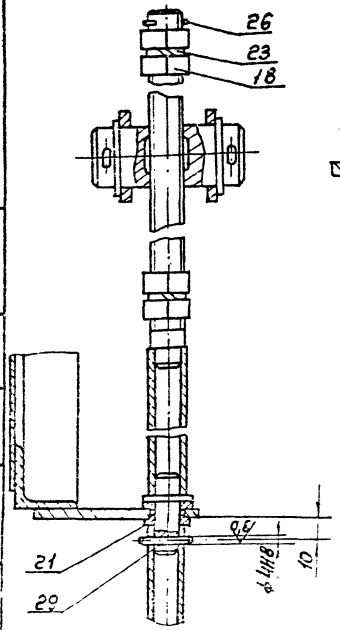

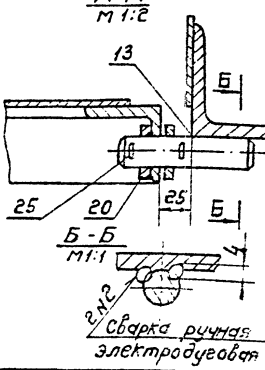

Е-Е
М1:2,5

А-А
М1:2

Б-Б
М1:1

Сварка ручная электродуговая

1. При повороте винта поз.4, патрубок поворотный, поз.2 и заслонка, поз.3, должны поворачиваться относительно патрубка, поз.1, свободно, без заеданий.

2. Покрытие грунтовка ГФ-021 ГОСТ 25129-82, кроме резьбовых и шарнирных поверхностей. Резьбовые и шарнирные поверхности покрыть антикоррозийной смазкой К-17 ГОСТ 10877-76.

3.* Размеры для справок. Разработано по а/с N 794328.

Изм.	Лист	N докум.	Подп.	Дата	ВСП4 СБ		
Разраб.	Волкова				Воздухораспределитель для сосредоточенной подачи воздуха прямоструйный □1600 Сборочный чертеж	Лит.	Масса 136	Масштаб 1:10
Пров.	Пронский					Лист	Листов: 1
Т.контр.	Каган					ММСС СССР Главпромвентиляция ГПИ Проектпромвентиляция	
Нач.отд.	Осадчий						
Н.контр.	Демьянов						
Утв.	Обучников				Вх. 33909 л. 48		

Копировал: Бер.

Формат: А2

ВСП4-01 СБ

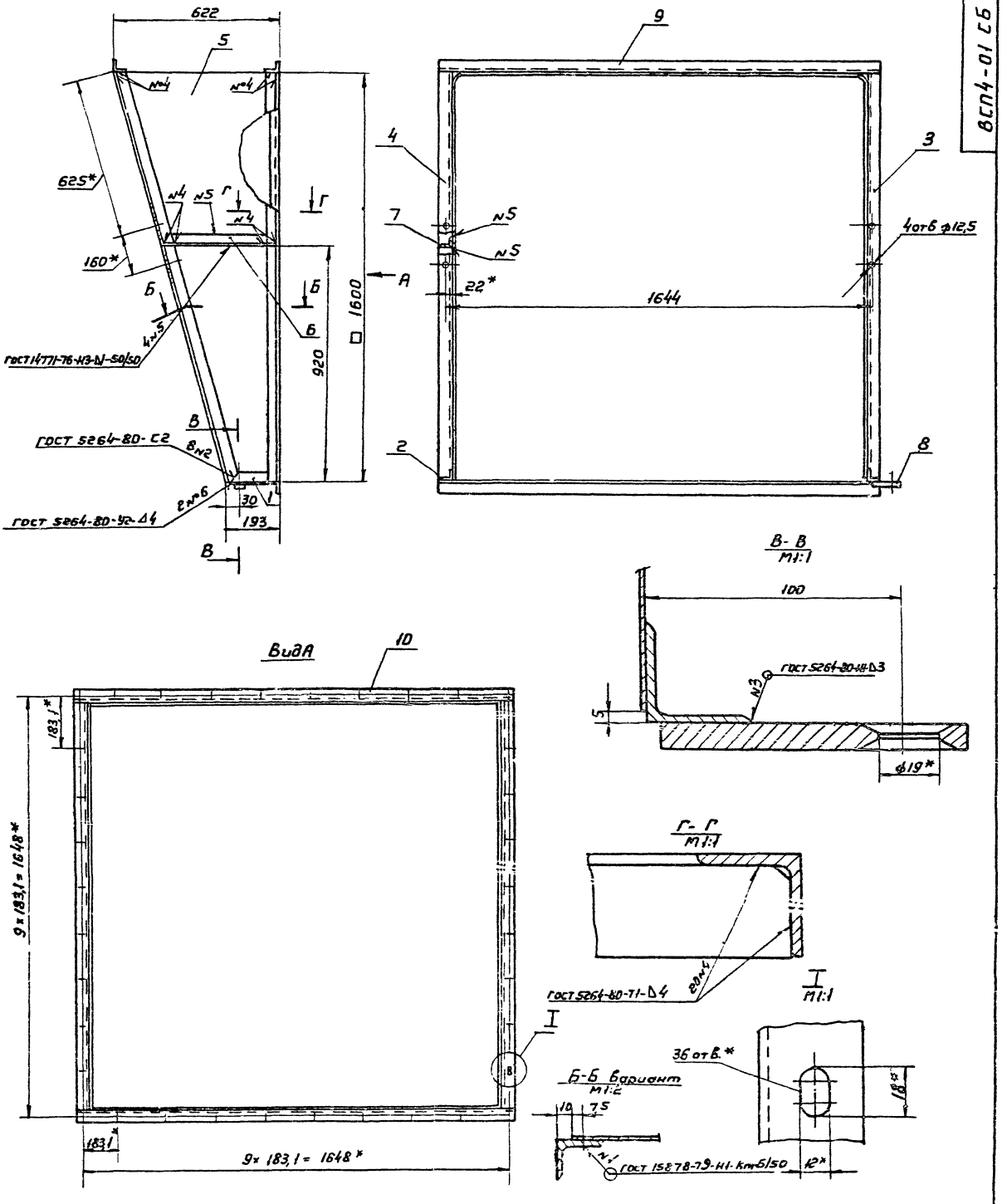

1. Предельные отклонения размеров: отверстий по Н14; валов по h14, остальных $\pm \frac{JT14}{2}$
2* Размеры для справок

					ВСП4-01 СБ			
Изм	Лист	№ докум	Подп	Дата	Патрубок Сборочный чертеж	Лит	Масса	Масштаб
Разраб		Волкова					48	1:10
Пров		Колкота				Лист	Листов 1	
Т контр		Коган				МИСС	СССР	
Гл спец		Колкота				Главпромвентиляция ГПИ Проектпромвентиляция		
Н контр		Поонский						
Утв		Осадчий						

Вх. 33909 и. 49

Копировал

Формат А2

Подп. и дата | Инв. № дубл. | Взам. инв. № | Подп. и дата | Инв. № подл.

Серия 5.904-18 В.1

ВСП4-0101

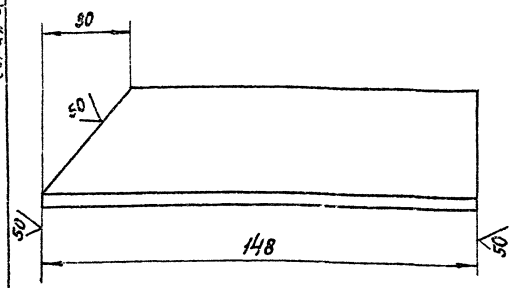

Предельные отклонения размеров: валов по 14; остальных $\pm \frac{IT14}{2}$.

Изм.	Лист	№ докум.	Подп.	Дата
Разраб.		Волкова		
Пров.		Колкота		
Т. контр.		Пронский		
Н. контр.		Колкота		
Утв.		Демьянов		

ВСП4-0101

Угольник

Лит.	Масса	Масштаб
	0,35	1:1

Лист | Листов: 1

Уголок Б-40×40×4 ГОСТ 8509-72
В Ст3 кп ГОСТ 535-79

МГСС СССР
Главпромвентиляция
ГПИ Проектпромвентиляция

Копировал: Бер- Формат: А4

ВСП4-0102

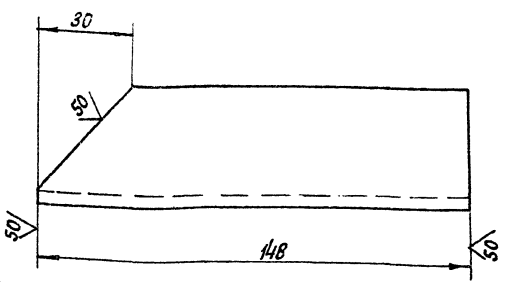

Предельные отклонения размеров; валов по h 14; остальных $\pm \frac{IT14}{2}$

Изм.	Лист	№ докум.	Подп.	Дата
Разраб.		Волкова		
Пров.		Колкота		
Т. контр.		Пронский		
Н. контр.		Колкота		
Утв.		Демьянов		

ВСП4-0102

Угольник

Лит.	Масса	Масштаб
	0,35	1:1

Лист | Листов: 1

Уголок Б-40×40×4 ГОСТ 8509-72
В Ст3 кп ГОСТ 535-79

МГСС СССР
Главпромвентиляция
ГПИ Проектпромвентиляция

Копировал: Бер- Формат: А4

ВСП4-0103

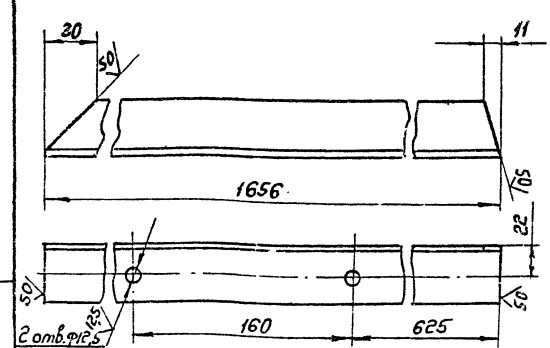

Предельные отклонения размеров: отверстий по H14; валов по h 14; остальных $\pm \frac{IT14}{2}$

Изм.	Лист	№ докум.	Подп.	Дата
Разраб.		Волкова		
Пров.		Колкота		
Т. контр.		Пронский		
Н. контр.		Колкота		
Утв.		Демьянов		

ВСП4-0103

Подкос

Лит.	Масса	Масштаб
	4,0	1:2

Лист | Листов: 1

Уголок Б-40×40×4 ГОСТ 8509-72
В Ст3 кп ГОСТ 535-79

МГСС СССР
Главпромвентиляция
ГПИ Проектпромвентиляция

Копировал: Бер- Формат: А4

ВСП4-0104

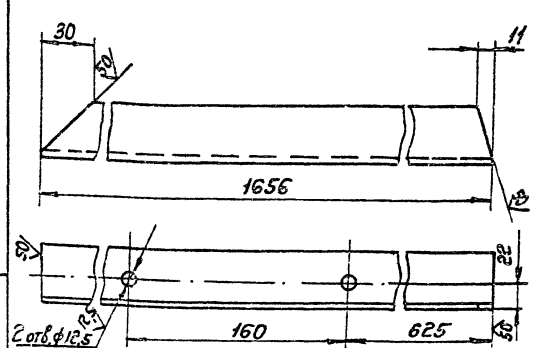

Предельные отклонения размеров: отверстий по H14; валов по h 14; остальных $\pm \frac{IT14}{2}$.

Изм.	Лист	№ докум.	Подп.	Дата
Разраб.		Волкова		
Пров.		Колкота		
Т. контр.		Пронский		
Н. контр.		Колкота		
Утв.		Демьянов		

ВСП4-0104

Подкос
Вх. 33909 ч. 50

Лит.	Масса	Масштаб
	4,0	1:2

Лист | Листов: 1

Уголок Б-40×40×4 ГОСТ 8509-72
В Ст3 кп ГОСТ 535-79

МГСС СССР
Главпромвентиляция
ГПИ Проектпромвентиляция

Копировал: Бер- Формат: А4

ВСП4-01.05

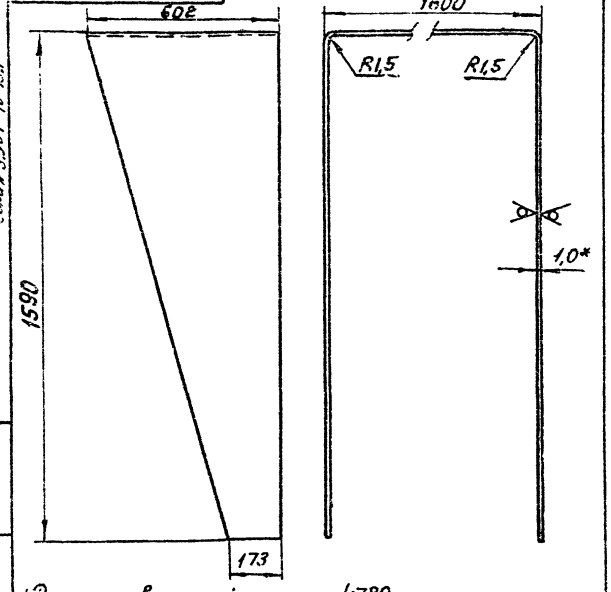

1. Длина развернутой детали 4780 мм.
2. Предельные отклонения размеров: валов по h 14; остальных $\pm \frac{IT14}{2}$.
3. Допускается изготовление из нескольких частей.
4.* Размер для справок.

Изм.	Лист	№ докум.	Подп.	Дата	
Разраб.		Волкова			
Пров.		Колкота			
Т. контр.		Пронский			
Н. контр.		Колкота			
Утв.		Демьянов			

ВСП4-01.05

Стенка

Лит.	Масса	Масштаб
	17,23	1:10
Лист	Листов: 1	

Лист 6-ПН-10 ГОСТ 19903-74
3-III-Ст.3 кп ГОСТ 16523-70

МРСС СССР
Главпромвентиляция
ГПИ Проектпромвентиляция

Копировал: Бф- Формат: А4

ВСП4-01.06

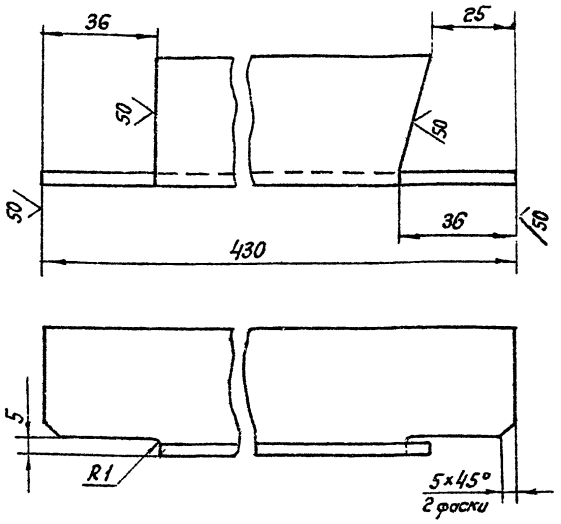

1. Предельные отклонения размеров: валов по h 14, остальных $\pm \frac{IT14}{2}$

Изм.	Лист	№ докум.	Подп.	Дата	
Разраб.		Волкова			
Пров.		Колкота			
Т. контр.		Пронский			
Н. контр.		Колкота			
Утв.		Демьянов			

ВСП4-01.06

Стяжка

Лит.	Масса	Масштаб
	0,96	1:1
Лист	Листов: 1	

Уголок 6-40×40×4 ГОСТ 8509-72
ВСт3кп ГОСТ 535-79

МРСС СССР
Главпромвентиляция
ГПИ Проектпромвентиляция

Копировал: Бф- Формат: А4

ВСП4-01.07

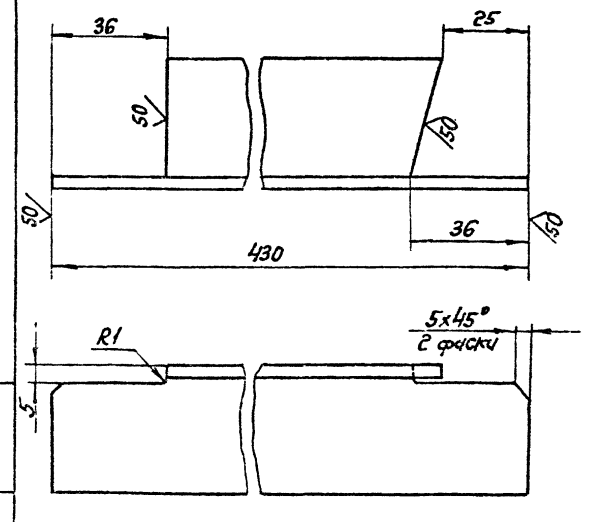

Предельные отклонения размеров: валов по h 14, остальных $\pm \frac{IT14}{2}$

Изм.	Лист	№ докум.	Подп.	Дата	
Разраб.		Волкова			
Пров.		Колкота			
Т. контр.		Пронский			
Н. контр.		Колкота			
Утв.		Демьянов			

ВСП4-01.07

Стяжка

Лит.	Масса	Масштаб
	0,96	1:1
Лист	Листов: 1	

Уголок 5-40×40×4 ГОСТ 8509-72
ВСт3кп ГОСТ 535-79

СССР
Главпромвентиляция
ГПИ Проектпромвентиляция

Копировал: Бф- Формат: А4

ВСП4-01.08

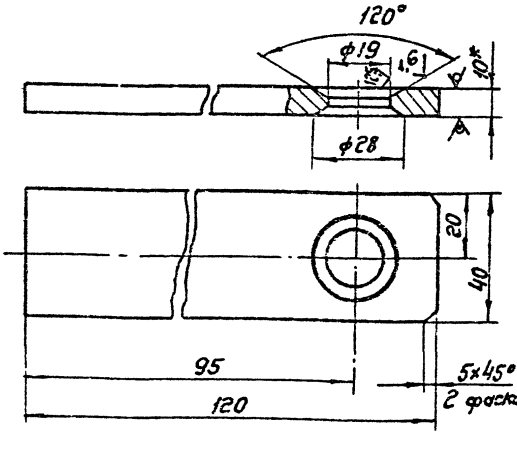

Предельные отклонения размеров: отверстий по H14, валов по h 14, остальных $\pm \frac{IT14}{2}$

Изм.	Лист	№ докум.	Подп.	Дата	
Разраб.		Волкова			
Пров.		Колкота			
Т. контр.		Пронский			
Н. контр.		Колкота			
Утв.		Демьянов			

ВСП4-01.08

Кронштейн
Вх. 33909 от 51

Лит.	Масса	Масштаб
	0,35	1:1
Лист	Листов: 1	

Лист 6-ПН-10 ГОСТ 19903-74
ВСт3 ГОСТ 14637-89

ММСС СССР
Главпромвентиляция
Гипропроектпромвентиляция

Копировал: Бф- Формат: А4

Фор. мат.	Зона	Поз.	Обозначение	Наименование	Кол.	Примечание
				Документация		
А2			ВСП4-02 СБ	Сборочный чертеж		
				Детали		
А4		1	ВСП4-0201	Кронштейн	1	
А4		2	ВСП4-0202	Ребро	10	
А4		3	ВСП4-0203	Жесткость	1	
А4		4	ВСП4-0204	Жесткость	1	
А4		5	ВСП4-0205	Полка	4	
А4		6	ВСП4-0206	Связь	2	
А4		7	ВСП4-0207	Связь	3	
А4		8	ВСП4-0208	Обечайка	1	
А4		9	ВСП1-0204	Ось	2	
А4		10	ВСП4-0215	Палец	2	
А4		11	ВСП2-0202	Пята	4	
Б4		12	ВСП4-0209	Связь		
				Уголок Б-25×25×3 ГОСТ 8509-72 / ВСт3кп ГОСТ 535-79		
				ℓ=98	4	0,71кг
Б4		13	ВСП4-0210	Связь		
				Уголок Б-25×25×3 ГОСТ 8509-72 / ВСт3кп ГОСТ 535-79		
				ℓ=1268	2	1,42кг

серия 5.904-18 В.1

Изм.	Лист	№ докум.	Подп.	Дата
Разраб.	Волкова			
Пров.	Колкота			
Н.контр.	Колкота			
Утв.	Демьянов			1193

ВСП4-02

Патрубок поворотный

Лит.	Лист	Листов
		2

ММСС СССР Главпромвентиляция ГПИ Проектпромвентиляция

Копировал: Бер- Формат: А4

Фор. мат.	Зона	Поз.	Обозначение	Наименование	Кол.	Примечание
Б4		14	УСП4-0211	Связь		
				Уголок Б-25×25×3 ГОСТ 8509-72 / ВСт3кп ГОСТ 535-79		
				ℓ=1550	2	1,73кг
Б4		15	УСП4-0212	Связь		
				Уголок Б-40×40×4 ГОСТ 8509-72 / ВСт3кп ГОСТ 535-79		
				ℓ=1268	2	3,04кг
Б4		16	УСП4-0213	Связь		
				Уголок Б-40×40×4 ГОСТ 8509-72 / ВСт3кп ГОСТ 535-79		
				ℓ=1580	2	3,8кг
А4		17	УСП4-0214	Козырек	1	

Изм.	Лист	№ докум.	Подп.	Дата

ВСП4-02

Лист 2

Копировал: Бер- Формат: А4

ВСП4-0201

50 (√)

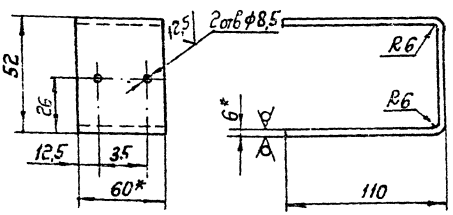

1. Развернутая длина детали 252 мм
2. Предельные отклонения размеров: отверстий по H14; валов по h 14; остальных $\pm\frac{IT14}{2}$
3.* Размеры для справок.

Изм.	Лист	№ докум.	Подп.	Дата
Разраб.	Волкова			
Пров.	Колкота			
Т.контр.	Пронский			
Н.контр.	Колкота			
Утв.	Демьянов			

ВСП4-0201

Кронштейн

Лит.	Масса	Масштаб
	0,71	1:2

Лист Листов: 1

Полоса Б-2 6×60 ГОСТ 103-76 / Ст3кп ГОСТ 535-79

ММСС СССР Главпромвентиляция ГПИ Проектпромвентиляция

Копировал: Бер- Формат: А4

ВСП4-02.02

50 (√)

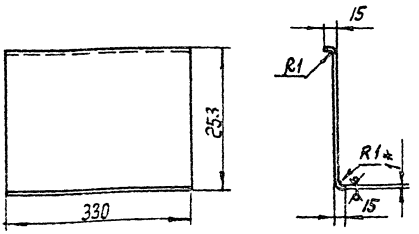

1. Длина развернутой детали 280 мм.
2. Предельные отклонения размеров: валов по h 14, остальных $\pm\frac{IT14}{2}$
3.* Размер для справок.

Изм.	Лист	№ докум.	Подп.	Дата
Разраб.	Волкова			
Пров.	Колкота			
Т.контр.	Пронский			
Н.контр.	Колкота			
Утв.	Демьянов			

ВСП4-0202

Ребро

Вх. 33909 и 52

Лит.	Масса	Масштаб
	0,7	1:5

Лист Листов: 1

Лист Б-ПН 10 ГОСТ 19903-74 / 3 III Ст3кп ГОСТ 16523

ММСС СССР Главпромвентиляция ГПИ Проектпромвентиляция

Копировал: Бер- Формат: А4

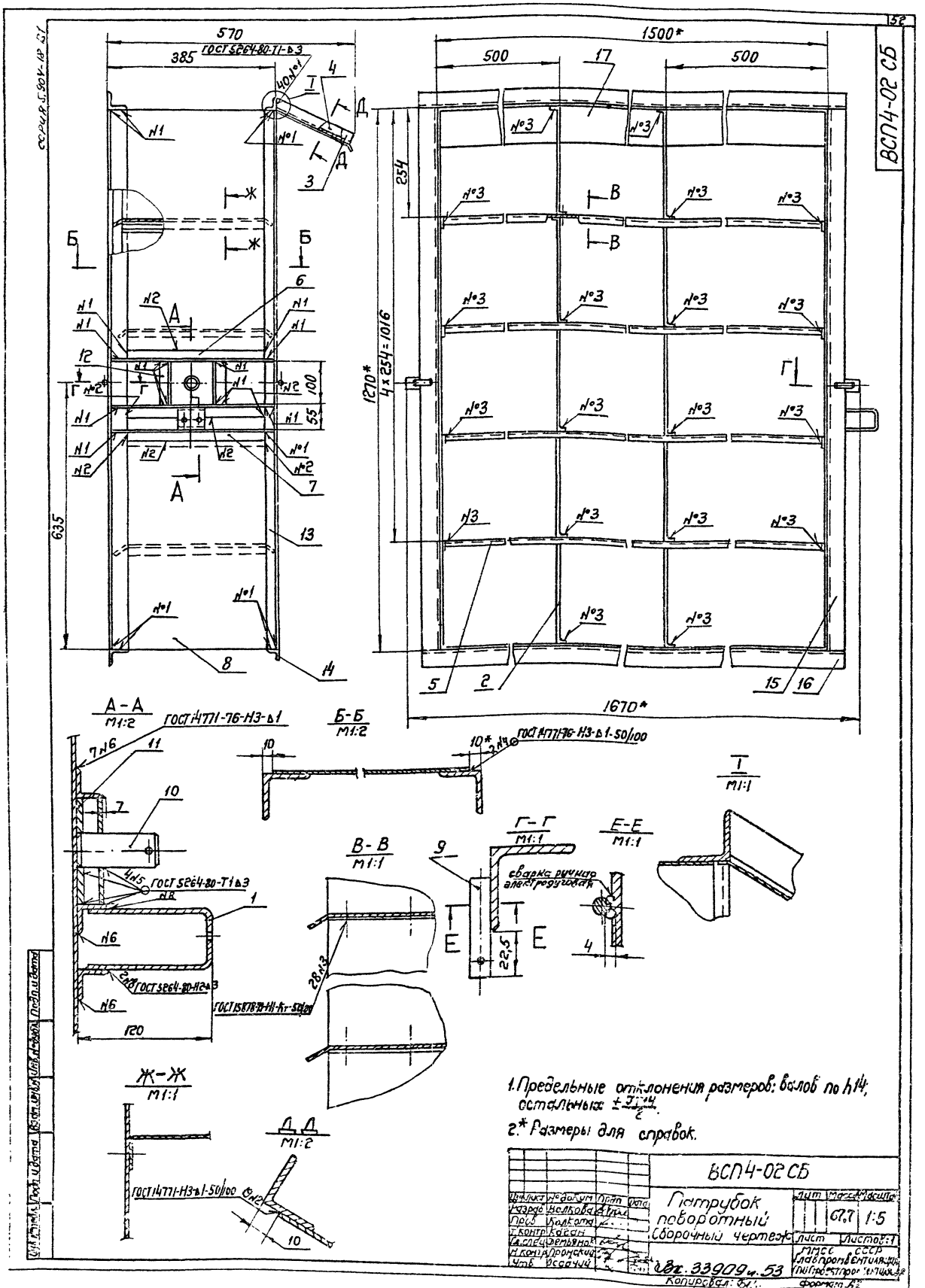
ВСП4-02 СБ
570
385
ГОСТ 5264-80-Т1-Δ3
40№1
1500*
500
500
17
№3
254
1270*
4×254=1016
635
100
55
1670*
А-А
М1:2
ГОСТ 14771-76-Н3-Δ1
Б-Б
М1:2
ГОСТ 14771-76-Н3-Δ1-50/100
Т
М1:1
В-В
М1:1
Г-Г
М1:1
Е-Е
М1:1
сварка ручная электродуговая
ГОСТ 5264-80-Т1Δ3
ГОСТ 5264-80-Н2Δ3
ГОСТ 15878-70-Н1-Кт-50/100
120
28№3
22,5
Ж-Ж
М1:1
Д-Д
М1:2
ГОСТ 14771-Н3-Δ1-50/100
1. Предельные отклонения размеров: валов по h14; остальных ±JT14/2.
2.* Размеры для справок.
ВСП4-02 СБ
Патрубок поворотный
Сборочный чертеж
Лит
Масса
Масштаб
67,7
1:5
Лист
Листов: 1
Разраб
Волкова
Пров
Колкота
Т. контр
Касан
Гл. спец
Демьянов
Н. контр
Пронский
Утв
Осадчий
Вх. 33909 ч. 53
Копировал:
Формат А2
Подп. и дата
Инв. № дубл.
Взам. инв. №
Подп. и дата
Инв. № подл.

ВСП4-02.03

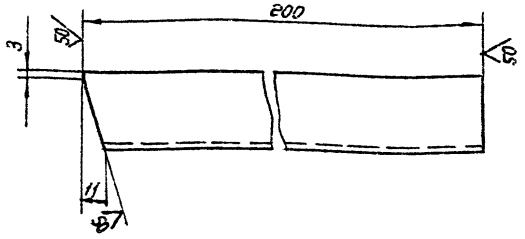

Предельные отклонения размеров: $\pm \frac{IT14}{2}$.

Изм. Лист	№ докум.	Подп.	Дата	ВСП4-02.03	
Разраб.	Волкова			Жесткость	Лит. / Масса 0,2 / Масштаб 1:1
Пров.	Колкота				Лист / Листов 1
Т.контр.	Пронский				
Н.контр.	Колкота			Уголок Б-25х25х3 ГОСТ 8509-72 ВСт3кп ГОСТ 535-79	МССС СССР Главпроотвентиляция ГПИПроектпроотвентиляция
Утв.	Фельянов				

Копировал: Ефр. Формат А4

ВСП4-02.04

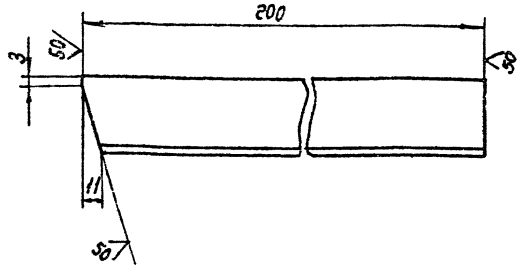

Предельные отклонения размеров $\pm \frac{IT14}{2}$

Изм. Лист	№ докум.	Подп.	Дата	ВСП4-02.04	
Разраб.	Волкова			Жесткость	Лит. / Масса 0,2 / Масштаб 1:1
Пров.	Колкота				Лист / Листов 1
Т.контр.	Пронский				
Н.контр.	Колкота			Уголок Б-25х25х3 ГОСТ 8509-72 ВСт3кп ГОСТ 535-79	МССС СССР Главпроотвентиляция ГПИПроектпроотвентиляция
Утв.	Фельянов				

Копировал: Ефр. Формат А4

ВСП4-02.05

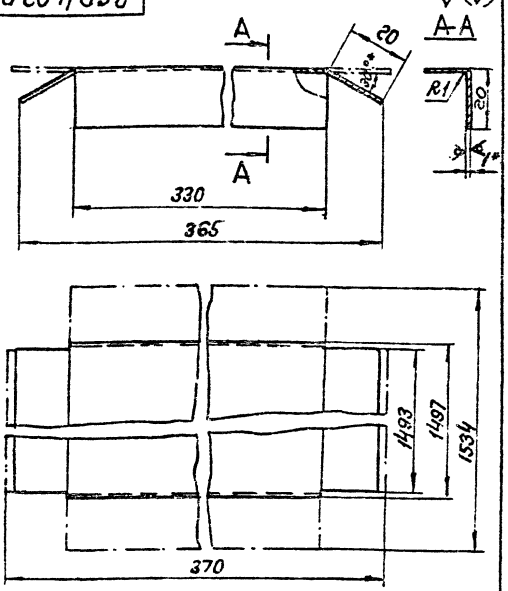

1. Предельные отклонения размеров валов по h14, остальных $\pm \frac{IT14}{2}$.
2. * Размер для справок.

Изм. Лист	№ докум.	Подп.	Дата	ВСП4-02.05	
Разраб.	Волкова			Полка	Лит. / Масса 4,4 / Масштаб 1:1
Пров.	Колкота				Лист / Листов 1
Т.контр.	Пронский				
Н.контр.	Колкота			Лист $\frac{5}{3}$ ГПИ-10 ГОСТ 19903-74 3-Е1 Ст.3кп ГОСТ 15523-79	МССС СССР Главпроотвентиляция ГПИПроектпроотвентиляция
Утв.	Фельянов				

Копировал: Ефр. Формат А4

ВСП4-02.06

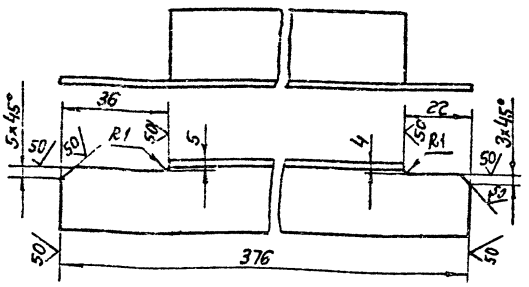

Предельные отклонения размеров: валов по h14, остальных $\pm \frac{IT14}{2}$.

Изм. Лист	№ докум.	Подп.	Дата	ВСП4-02.06	
Разраб.	Волкова			Связь	Лит. / Масса 0,35 / Масштаб 1:1
Пров.	Колкота			ВЖ 33909-1.54	Лист / Листов 1
Т.контр.	Пронский				
Н.контр.	Колкота			Уголок Б-25х25х3 ГОСТ 8509-72 ВСт3кп ГОСТ 535-79	МССС СССР Главпроотвентиляция ГПИПроектпроотвентиляция
Утв.	Фельянов				

Копировал: Ефр. Формат А4

ВСП4-02.07

Серия 5.903-13 Вып.1

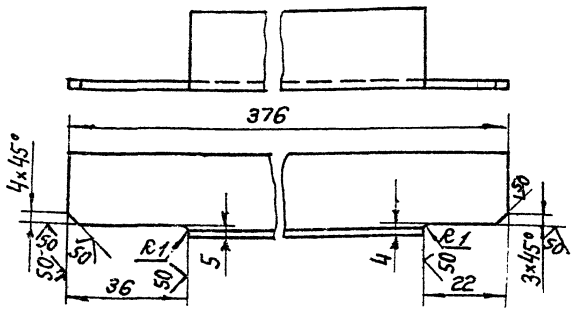

Предельные отклонения размеров: валов по h14; остальных $\pm\frac{IT14}{2}$

Изм.	Лист	№ докум.	Подп.	Дата	
Разраб.	Волкова				
Пров.	Колкота				
Т.контр.	Пронский				
Н.контр.	Колкота				
Утв.	Демьянов				

ВСП4-02.07

Связь

Лит.	Масса	Масштаб
	0,35	1:1

Лист Листов: 1

Уголок Б-25х25х3 ГОСТ 8509-72 / Ст3кп ГОСТ 535-79

МИСС СССР Главпромвентиляция УПИ Проектпромвентиляция

Копировал: Сер - Формат: А4

ВСП4-02.08

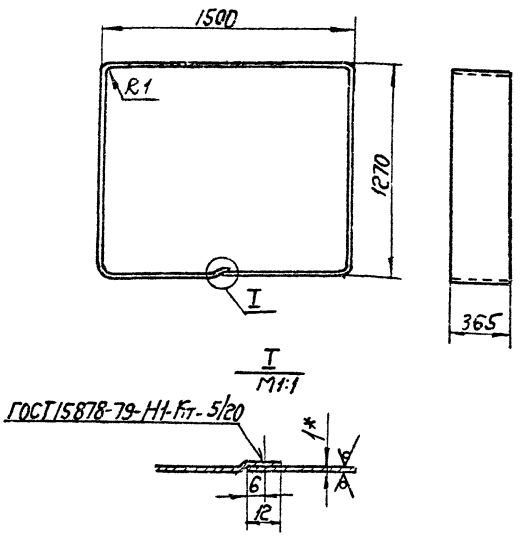

1. Длина развернутой детали 5546мм.
2. Предельные отклонения размеров: валов по h14; остальных $\pm\frac{IT14}{2}$
3. * Размер для справок.

Изм.	Лист	№ докум.	Подп.	Дата	
Разраб.	Волкова				
Пров.	Колкота				
Т.контр.	Пронский				
Н.контр.	Колкота				
Утв.	Демьянов				

ВСП4-02.08

Обечайка

Лит.	Масса	Масштаб
	15,7	1:20

Лист Листов: 1

Лист Б-ПН-1.0 ГОСТ 19903-74 / 3-III-Ст.3кп ГОСТ 16523-70

МИСС СССР Главпромвентиляция УПИ Проектпромвентиляция

Копировал: Сер - Формат: А4

ВСП4-02.14

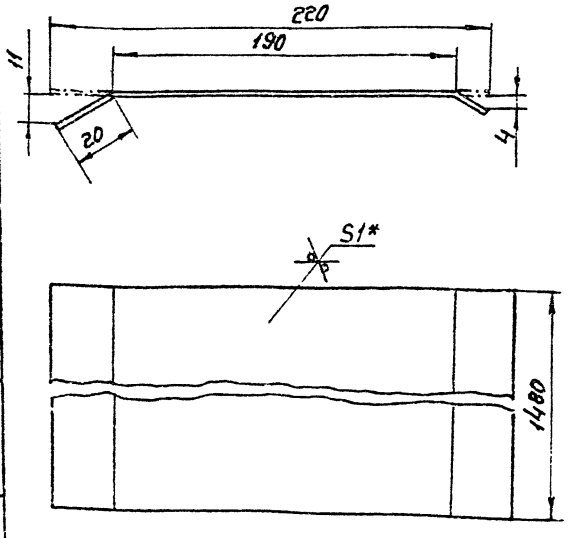

1. Предельные отклонения размеров: валов по h14, остальных $\pm\frac{IT14}{2}$
2. * Размер для справок.

Изм.	Лист	№ докум.	Подп.	Дата	
Разраб.	Волкова				
Пров.	Колкота				
Т.контр.	Пронский				
Н.контр.	Колкота				
Утв.	Демьянов				

ВСП4-02.14

Козырек

Лит.	Масса	Масштаб
	2,5	1:1

Лист Листов: 1

Лист Б-ПН-1.0 ГОСТ 19903-74 / 3-III-Ст.3кп ГОСТ 16523-70

МИСС СССР Главпромвентиляция УПИ Проектпромвентиляция

Копировал: Сер - Формат: А4

ВСП4-02.15

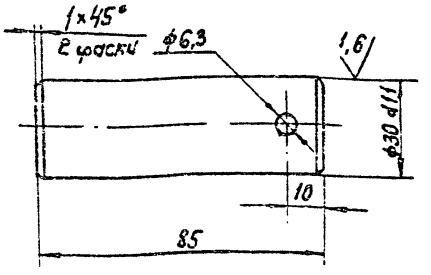

Неуказанные предельные отклонения размеров отверстий по H14; валов по h14; остальных $\pm\frac{IT14}{2}$

Изм.	Лист	№ докум.	Подп.	Дата	
Разраб.	Волкова				
Пров.	Колкота				
Т.контр.	Пронский				
Н.контр.	Колкота				
Утв.	Демьянов				

ВСП4-02.15

Палец

Вх. 33909 от 55

Лит.	Масса	Масштаб
	0,47	1:1

Лист Листов: 1

Круг В32 ГОСТ 2590-71 / Ст.3 ГОСТ 535-79

МИСС СССР Главпромвентиляция УПИ Проектпромвентиляция

Копировал: Сер - Формат: А4

ВСП4-03СБ

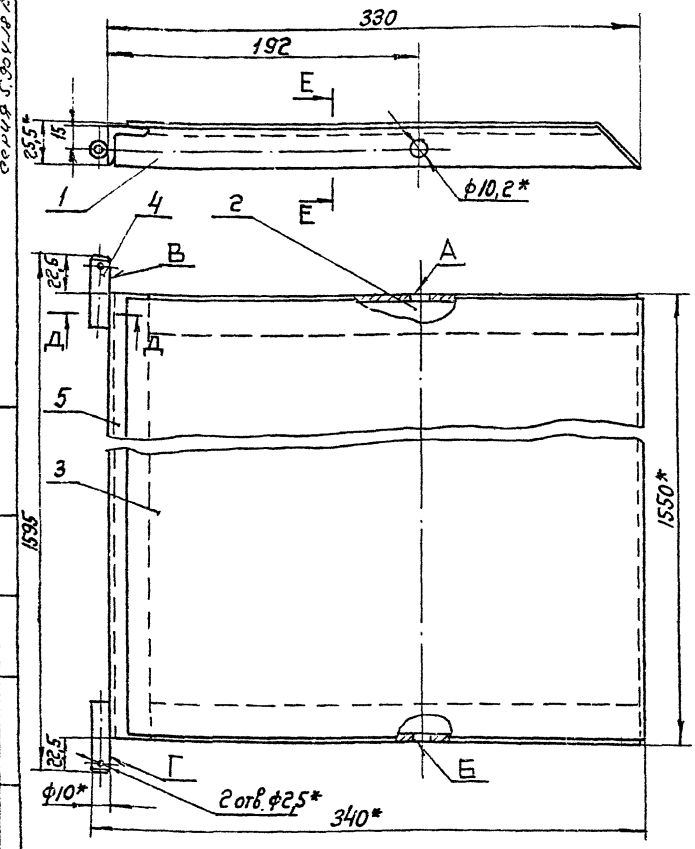

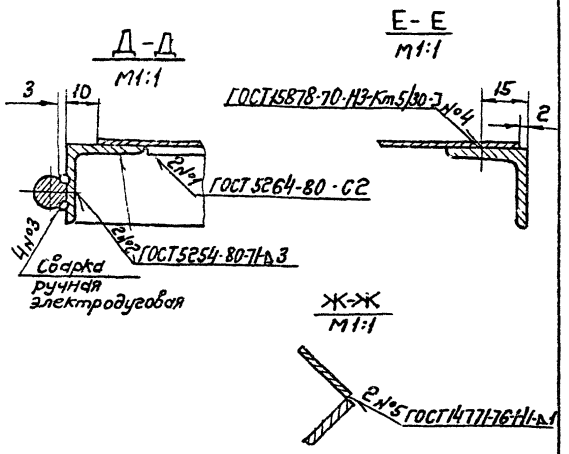

1. Предельные отклонения размеров: $\pm \frac{IT16}{2}$.
2. Допуск соосности отв. А относительно оси отв. Б ф0,2 мм.
3. Допуск соосности поверхн. В и Г ф0,2 мм.
4.* Размеры для справок.

Изм.	Лист	№ докум.	Подп.	Дата	ВСП4-03СБ	Лит.	Масса	Масштаб
Разраб.		Волкова			Заслонка Сборочный чертеж		8,5	1:2
Пров.		Колкота				Лист	Листов: 1	
Т.контр.		Каган				ММСС СССР Главпромвентиляция ГПИ Проектпромвентиляция		
Гл.спец.		Демьянов						
Н.контр.		Пронский						
Утв.		Осадчий						

Копировал: Формат: А3

Формат	Зона	Поз.	Обозначение	Наименование	Кол.	Примечание
				Документация		
А3			ВСП4-03 СБ	Сборочный чертеж		
				Детали		
А4		1	ВСП4-0301	Связь	1	
А4		2	ВСП4-0302	Связь	1	
А4		3	ВСП4-0303	Полотно	1	
А4		4	ВСП1-0304	Ось	2	
Б4		5	ВСП4-0304	Связь		
				Уголок Б-25×25×3 ГОСТ 8509-72 Ст3 ГОСТ 535-79		
				ℓ=1550	1	1,74 кг

ВСП4-03.01

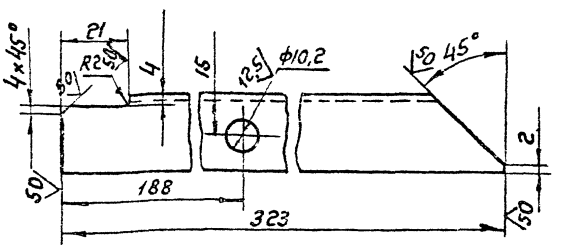

Предельные отклонения размеров: отверстий по Н16, валов по h16, остальных $\pm \frac{IT16}{2}$.

Изм.	Лист	№ докум.	Подп.	Дата	ВСП4-03.01	Лит.	Масса	Масштаб
Разраб.		Волкова			Связь Вх. 33909 м 56		0,35	1:1
Пров.		Колкота				Лист	Листов: 1	
Т.контр.		Пронский				ММСС СССР Главпромвентиляция ГПИ Проектпромвентиляция		
Н.контр.		Колкота						
Утв.		Демьянов						

Уголок Б-25×25×3 ГОСТ 8509-72 Ст3 кп ГОСТ 535-79

ВСП4-03

Изм.	Лист	№ докум.	Подп.	Дата	ВСП4-03	Лит.	Лист	Листов
Разраб.		Власова			Заслонка			1
Пров.		Колкота				ММСС СССР Главпромвентиляция ГПИ Проектпромвентиляция		
Н.контр.		Колкота						
Утв.		Демьянов						

Копировал: Формат А4

ВСП4-04СБ

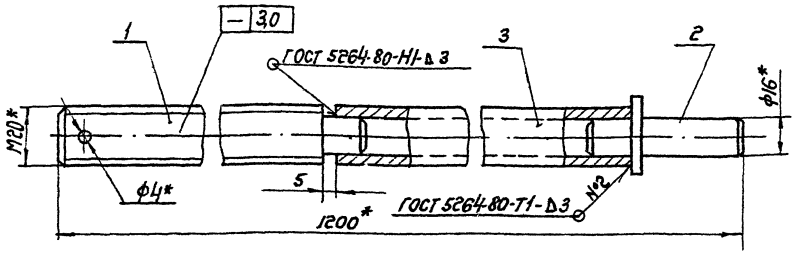

1. Предельные отклонения размеров $\pm\frac{JT14}{2}$
2. * Размеры для справок.

					ВСП4-04 СБ			
Изм.	Лист	№ докум.	Подп.	Дата	Винт	Лит.	Масса	Масштаб
Разраб.		Волкова			Сборочный чертеж		2,14	1:1
Пров.		Колкота				Лист	Листов: 1	
Т.контр.		Каган				ММСС СССР Главпромвентиляция ГПИ Проектпромвентиляция		
Гл.спец.		Демьянов						
Н.контр.		Пронский						
Утв.		Осадчий						

Копировал: Бер- Формат: А3

Формат	Зона	Поз.	Обозначение	Наименование	Кол.	Примечание
				Документация		
А3			ВСП4-04 СБ	Сборочный чертеж		
				Детали.		
А4		1	ВСП4-0401	Шпилька	1	
А4		2	ВСП1-0402	Штырь	1	
Б4		3	ВСП4-0402	Тяга		
				Труба 15х2,8		
				ГОСТ 3262-75		
				l=680	1	0,87кг

ВСП4-04

Изм.	Лист	№ докум.	Подп.	Дата	Винт	Лит.	Лист	Листов
Разраб.		Волкова				ММСС СССР Главпромвентиляция ГПИ Проектпромвентиляция		
Пров.		Колкота						
Т.контр.		Колкота						
Утв.		Демьянов						

Копировал: Бер Формат А4

ВСП4-0401

12,5

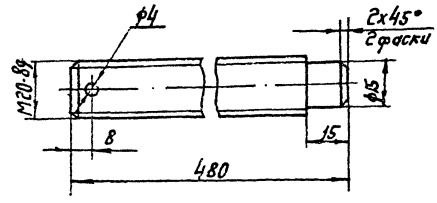

Неуказанные предельные отклонения размеров: отверстий по Н14; валов по h14, остальных $\pm\frac{JT14}{2}$.

					ВСП4-0401			
Изм.	Лист	№ докум.	Подп.	Дата	Шпилька	Лит.	Масса	Масштаб
Разраб.		Волкова					1,17	1:1
Пров.		Колкота			Вх. 33909 л. 57	Лист	Листов: 1	
Т.контр.		Пронский			Круг В-22 ГОСТ 2590-71 Ст. 3 кп ГОСТ 535-79	ММСС СССР Главпромвентиляция ГПИ Проектпромвентиляция		
Н.контр.		Колкота						
Утв.		Демьянов						

Копировал: Бер- Формат: А4

ВСП4-05

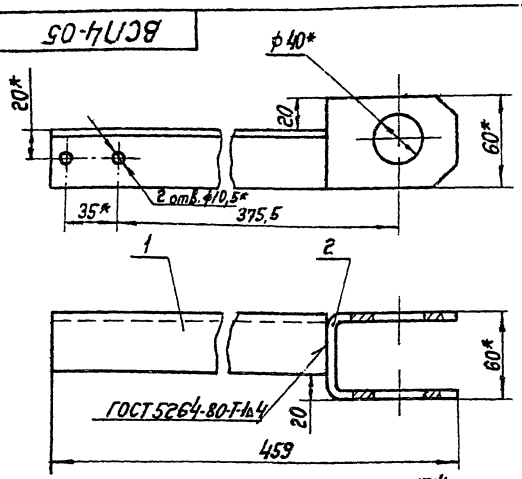

1. Предельные отклонения размеров $\pm \frac{JT14}{2}$.
2. * Размеры для справок.

Формат	Зона	Поз.	Обозначение	Наименование	Кол.	Примечание
				Детали		
А4		1	ВСП4-05.01	Кронштейн	1	
А4		2	ВСП4-05.02	Серьга	1	

ВПС4-05

Поводок

Изм.	Лист	№ докум.	Подп.	Дата
Разраб.	Волкова			
Пров.	Колкота			
Т. контр.	Каган			
Н. контр.	Пронский			
Утв.	Осадчий			

Лит. | Масса 1,39 | Масштаб 1:2

Лист | Листов: 1

МПСС СССР Главпромвентиляция Гпи Проектпромвентиляция

Копировал: Бер- Формат: А4

ВСП4-05.01

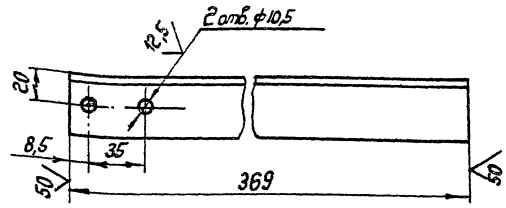

1. Отверстия ф10,5 допускается изготавливать в сборке ВСП4-05.
2. Предельные отклонения размеров $\pm \frac{JT14}{2}$.

ВСП4-05.01

Кронштейн

Изм.	Лист	№ докум.	Подп.	Дата
Разраб.	Волкова			
Пров.	Колкота			
Т. контр.	Пронский			
Н. контр.	Колкота			
Утв.	Демьянов			

Лит. | Масса 0,89 | Масштаб 1:2

Лист | Листов: 1

Уголок Б-40×40×4 ГОСТ 8509-72 В Ст.3кп ГОСТ 535-79

МПСС СССР Главпромвентиляция Гпи Проектпромвентиляция

Копировал: Бер- Формат: А4

ВСП4-03.02

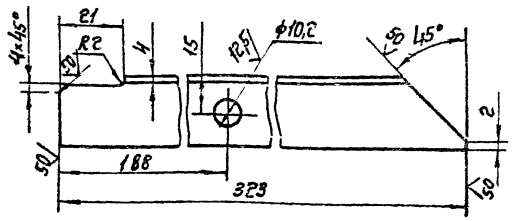

1. Предельные отклонения размеров: отверстий по H16, валов по h16, остальных $\pm \frac{JT16}{2}$.

ВСП4-03.02

Связь

Изм.	Лист	№ докум.	Подп.	Дата
Разраб.	Волкова			
Пров.	Колкота			
Т. контр.	Пронский			
Н. контр.	Колкота			
Утв.	Демьянов			

Лит. | Масса 0,35 | Масштаб 1:1

Лист | Листов: 1

Уголок Б-25×25×3 ГОСТ 8509-72 В Ст.3кп ГОСТ 535-79

МПСС СССР Главпромвентиляция Гпи Проектпромвентиляция

Копировал: Бер- Формат: А4

ВСП4-03.03

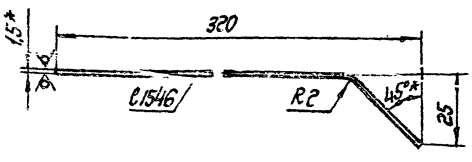

1. Предельные отклонения размеров: валов по h16, остальных $\pm \frac{JT16}{2}$
2. Длина развернутой детали 330 мм.
3. * Размер для справок.

ВСП4-03.03

Полотно

Свх. 33909 л. 58

Изм.	Лист	№ докум.	Подп.	Дата
Разраб.	Волкова			
Пров.	Колкота			
Т. контр.	Пронский			
Н. контр.	Колкота			
Утв.	Демьянов			

Лит. | Масса 6,0 | Масштаб 1:1

Лист | Листов: 1

Лист Б-ПН-1,5 ГОСТ 19903-74 3-III Ст.3кп ГОСТ 16523-70

МПСС СССР Главпромвентиляция Гпи Проектпромвентиляция

Копировал: Бер- Формат: А4

ВСП4-06

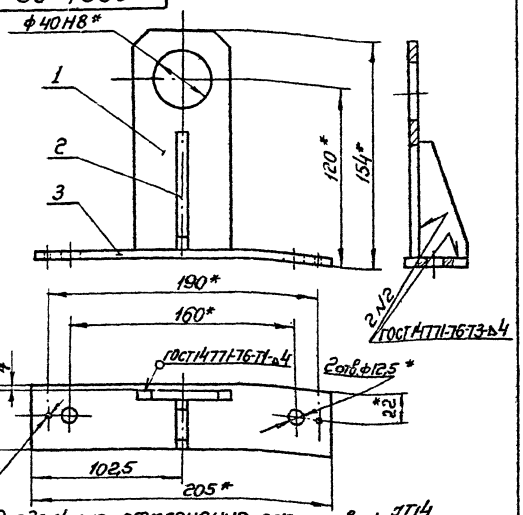

1. Предельные отклонения размеров: $\pm \frac{JT14}{2}$.
2.* Размеры для справок.

Форм	Зона	Поз.	Обозначение	Наименование	Кол.	Примечание
				Детали		
А4		1	ВСП4-0601	Пластина	1	
А4		2	ВСП4-0602	Косынка	1	
А4		3	ВСП4-0603	Пластина	1	

ВСП4-06

Оседержатель

Изм.	Лист	№ докум.	Подп.	Дата
Разраб.		Волкова		
Пров.		Колкота		
Т. контр.		Каган		
Н. контр.		Пронский		
Утв.		Осадчий		

Лит.	Масса	Масштаб
	0,78	1:2

Лист | Листов: 1

ММСС СССР Главпромвентиляция ГПИ Проектпромвентиляция

Копировал: Бер- Формат: А4

ВСП4-06.01

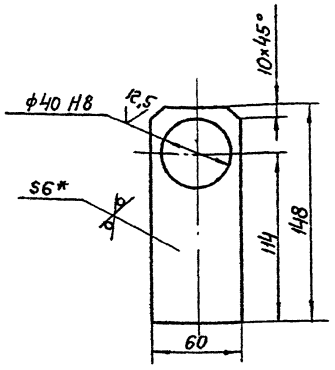

1. Предельные отклонения размеров: отверстий по Н14; валов по h14, остальных $\pm \frac{JT14}{2}$
2.* Размер для справок.

ВСП4-06.01

Пластина

Изм.	Лист	№ докум.	Подп.	Дата
Разраб.		Волкова		
Пров.		Колкота		
Т. контр.		Пронский		
Н. контр.		Колкота		
Утв.		Демьянов		

Лит.	Масса	Масштаб
	0,35	1:2

Лист | Листов: 1

Лист Б-ПН-6 ГОСТ 19903-74 Ст.3 кп ГОСТ 14637-69

ММСС СССР Главпромвентиляция ГПИ Проектпромвентиляция

Копировал: Бер- Формат: А4

ВСП4-06.02

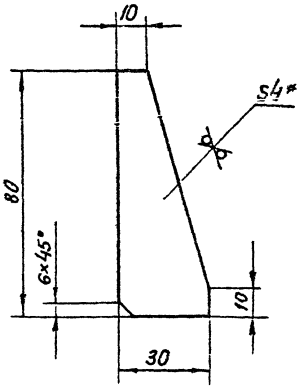

1. Предельные отклонения размеров: валов по h14 остальных $\pm \frac{JT14}{2}$.
2.* Размер для справок.

ВСП4-06.02

Косынка

Изм.	Лист	№ докум.	Подп.	Дата
Разраб.		Волкова		
Пров.		Колкота		
Т. контр.		Пронский		
Н. контр.		Колкота		
Утв.		Демьянов		

Лит.	Масса	Масштаб
	0,05	1:1

Лист | Листов: 1

Лист Б-ПН-4 ГОСТ 19903-74 Ст.3 кп ГОСТ 14637-69

ММСС СССР Главпромвентиляция ГПИ Проектпромвентиляция

Копировал: Бер- Формат: А4

ВСП4-06.03

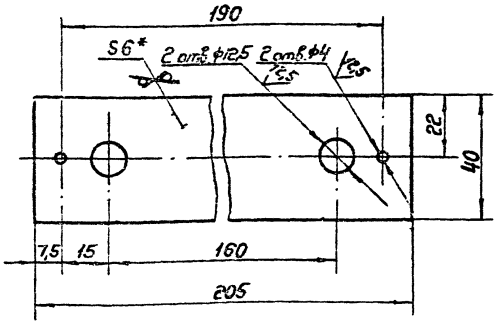

1. Предельные отклонения размеров. отверстий по Н14; валов по h14, остальных $\pm \frac{JT14}{2}$.
2.* Размер для справок.

ВСП4-06.03

Пластина

Вх. 33909 л 59

Изм.	Лист	№ докум.	Подп.	Дата
Разраб.		Волкова		
Пров.		Колкота		
Т. контр.		Пронский		
Н. контр.		Колкота		
Утв.		Демьянов		

Лит.	Масса	Масштаб
	0,38	1:1

Лист | Листов: 1

Лист Б-ПН-6 ГОСТ 19903-74 Ст.3 кп ГОСТ 14637-69

ММСС СССР Главпромвентиляция ГПИ Проектпромвентиляция

Копировал: Бер- Формат: А4

Формат	Зона	Поз.	Обозначение	Наименование	Кол.	Примечание
				Документация		
А2			ВСП5 СБ	Сборочный чертеж		
А2			ВСП Д1	Технические требования		
				Сборочные единицы.		
А4		1	ВСП5-01	Патрубок	1	
А4		2	ВСП5-02	Патрубок поворотный	1	
А4		3	ВСП5-03	Заслонка	1	
А4		4	ВСП5-04	Винт	1	
А4		5	ВСП5-05	Поводок	1	
А4		6	ВСП2-06	Кольцо	1	
А4		7	ВСП5-06	Оседержатель	2	
				Детали		
А4		8	ВСП5-0001	Тяга	2	
А4		9	ВСП1-0002	Втулка	2	
А4		10	ВСП1-0003	Ось	2	
А4		11	ВСП4-0002	Втулка	2	
А4		12	ВСП1-0006	Втулка	4	
А4		13	ВСП2-0002	Ось	2	
А4		14	ВСП1-0004	Шайба	2	
				Стандартные изделия.		
		15		Болт М10×20.36		
				ГОСТ 7798-70	2	
		16		Болт М12×30.36		
				ГОСТ 7798-70	4	
		17		Гайка М10.4		
				ГОСТ 5915-70	2	

Изм.	Лист	№ докум.	Подп.	Дата
Разраб.		Волкова		
Пров.		Колкота		
Н. контр.		Колкота		
Утв.		Демьянов		IV-71

ВСП5

Воздухораспределитель для сосредоточенной подачи воздуха прямострийный □ 2000

Лит.	Лист	Листов
	1	2

ММСС СССР Главпромвентиляция ГПИ Проектпромвентиляция

Копировал: Бер- формат: А4

Формат	Зона	Поз.	Обозначение	Наименование	Кол.	Примечание
		18		Гайка М20.4		
				ГОСТ 5915-70	4	
		19		Гайка М12.4		
				ГОСТ 5915-70	4	
		20		Шайба 10		
				ГОСТ 10450-78	2	
		21		Шайба 7019-0395		
				ГОСТ 13438-68	2	
		22		Шайба 12 65Г		
				ГОСТ 6402-70	4	
		23		Шайба 20 65Г		
				ГОСТ 6402-70	2	
		24		Шайба 10		
				ГОСТ 11371-78	6	
		25		Шплинт 2,5×16		
				ГОСТ 397-79	8	
		26		Шплинт 4×28		
				ГОСТ 397-79	1	
		27		Шплинт 6,3×60		
				ГОСТ 397-79	4	
		28		Штифт 5×16		
				ГОСТ 3129-70	4	
		29		Штифт 4h8×26		
				ГОСТ 3128-70	1	

Изм.	Лист	№ докум.	Подп.	Дата

ВСП5

Лист 2

Копировал: Бер- формат: А4

Формат	Зона	Поз.	Обозначение	Наименование	Кол.	Примечание
				Документация		
А2			ВСП5-01 СБ	Сборочный чертеж		
				Детали		
А4		1	ВСП5-0101	Угольник	1	
А4		2	ВСП5-0102	Угольник	1	
А4		3	ВСП5-0103	Подкос	1	
А4		4	ВСП5-0104	Подкос	1	
А4		5	ВСП5-0105	Стенка	1	
А4		6	ВСП5-0106	Стяжка	1	
А4		7	ВСП5-0107	Стяжка	1	
А4		8	ВСП4-0108	Кронштейн	1	
Б4		9	ВСП5-0108	Угольник	1	
				Уголок Б-40×40×4 ГОСТ 8509-72 / В Ст3 кп ГОСТ 535-79		
				l=2080	1	5,03кг
А4		10	ВСП5-0109	Угольник	2	
А4		11	ВСП5-0110	Угольник	2	

Изм.	Лист	№ докум.	Подп.	Дата
Разраб.		Волкова		
Пров.		Колкота		
Н. контр.		Колкота		
Утв.		Демьянов		IV-71

ВСП5-01

Патрубок

Лит.	Лист	Листов
		1

ММСС СССР Главпромвентиляция ГПИ Проектпромвентиляция

Копировал: Бер- формат: А4

ВСП5-0101

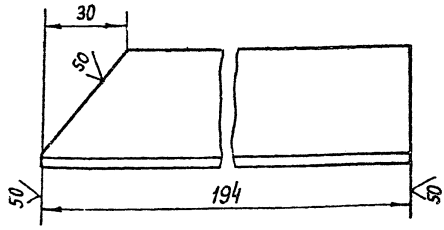

Предельные отклонения размеров: валов по h14; остальных $\pm \frac{IT14}{2}$

Изм.	Лист	№ докум.	Подп.	Дата
Разраб.		Волкова		
Пров.		Колкота		
Т. контр.		Пронский		
Н. контр.		Колкота		
Утв.		Демьянов		

ВСП5-0101

Угольник

Вх. 33909 и 60

Уголок Б-40×40×4 ГОСТ 8509-72 / В Ст3 кп ГОСТ 535-79

Лит.	Масса	Масштаб
	0,46	1:1

Лист Листов 1

ММСС СССР Главпромвентиляция ГПИ Проектпромвентиляция

Копировал: Бер- формат: А4

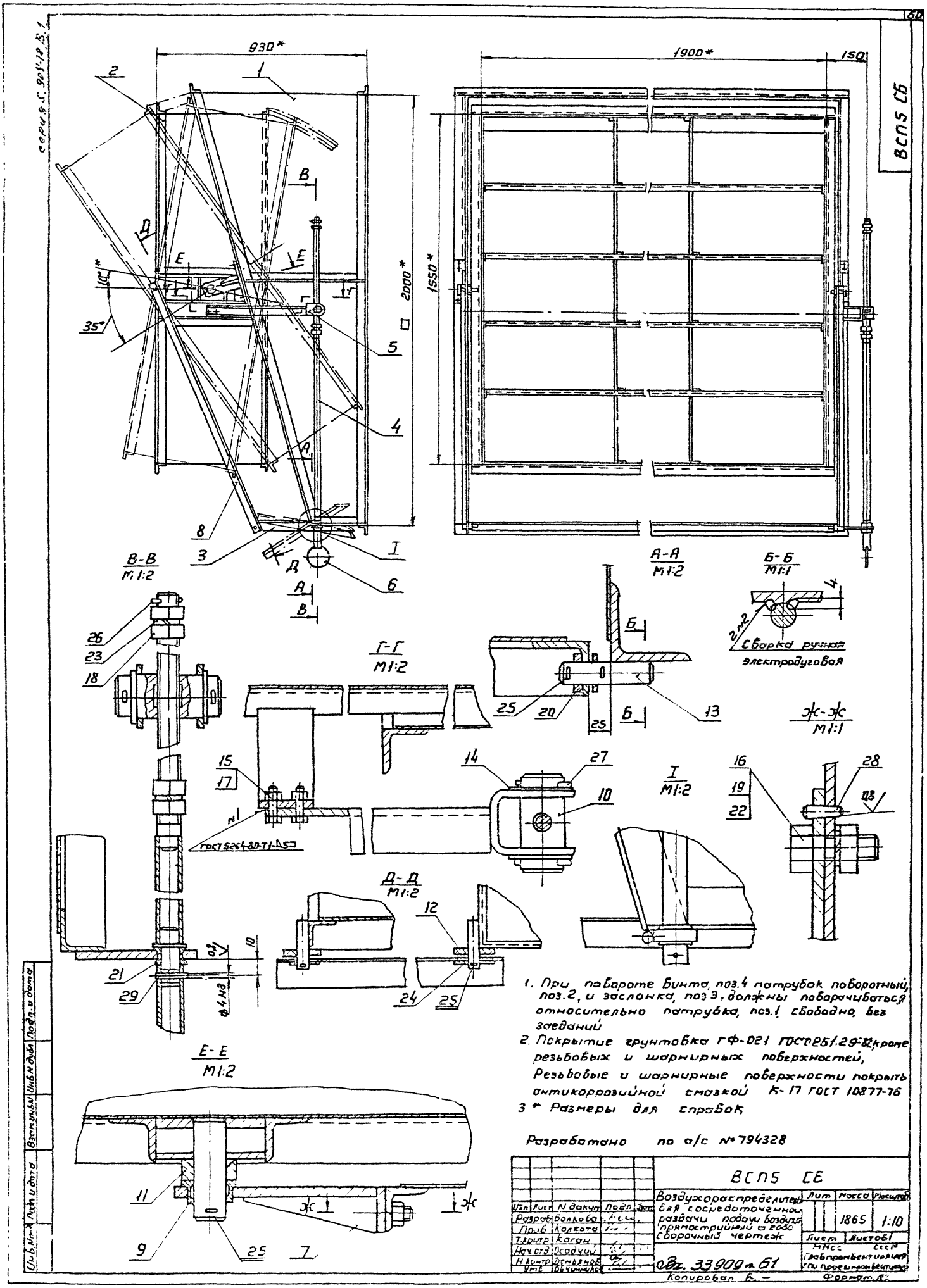

ВСП5 СБ
930*
1900*
150
2000*
1550*
35°
10°*
В-В
М1:2
А-А
М1:2
Б-Б
М1:1
Сварка ручная
электродуговая
Г-Г
М1:2
Ж-Ж
М1:1
I
М1:2
Д-Д
М1:2
Е-Е
М1:2
ГОСТ 5264-80-Т1-Δ5
1. При повороте винта, поз.4 патрубок поворотный, поз.2, и заслонка, поз 3, должны поворачиваться относительно патрубка, поз.1 свободно, без заеданий
2. Покрытие грунтовка ГФ-021 ГОСТ 25129-82, кроме резьбовых и шарнирных поверхностей, Резьбовые и шарнирные поверхности покрыть антикоррозийной смазкой К-17 ГОСТ 10877-76
3 * Размеры для справок
Разработано по а/с № 794328
ВСП5 СБ
Воздухораспределитель для сосредоточенной раздачи подачи воздуха прямоструйный в 2000 сборочный чертеж
Лит
Масса
1865
Масштаб
1:10
Лист
Листов 1
Разраб. Волкова
Пров. Колкота
Т.контр. Каган
Нач.отд. Осадчий
Н.контр. Демьянов
Утв. Овчинников
Гл. Проектировщик
Копировал
Формат

ВСП5-01 СБ

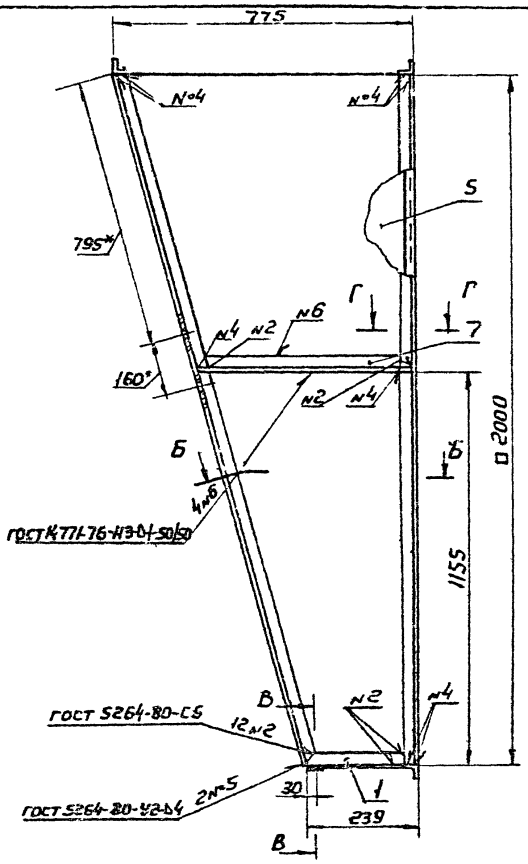

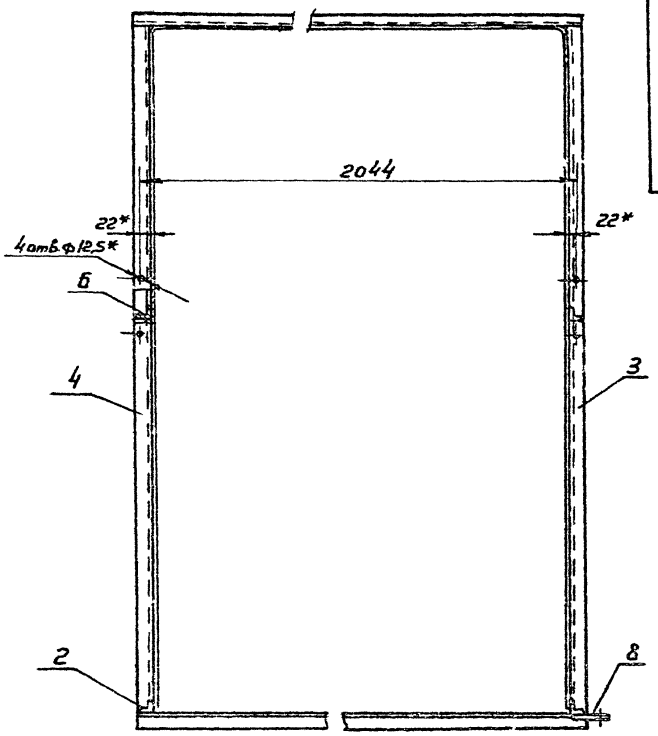

В-В
М1:1

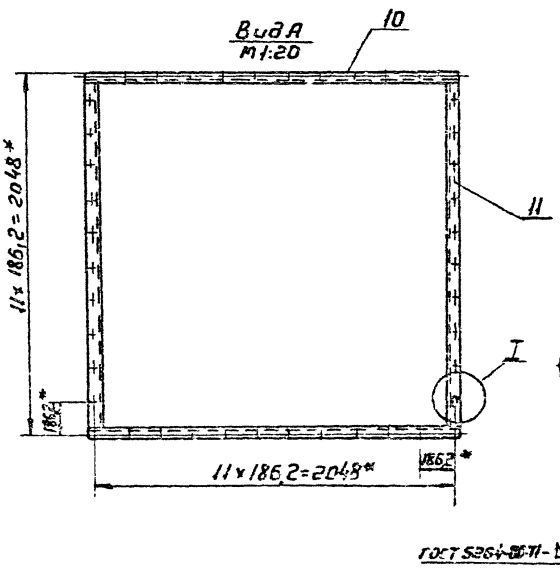

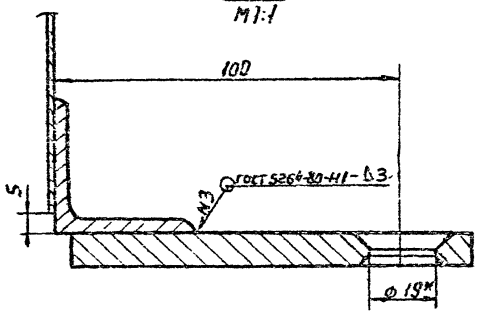

Г-Г
М1:1

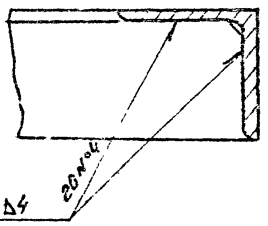

I
М1:1

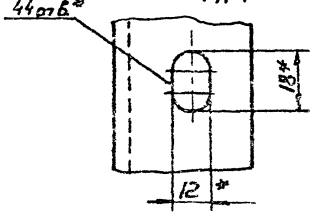

Б-Б
М1:1

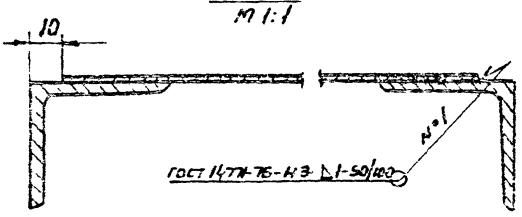

Б-Б Вариант
М1:1

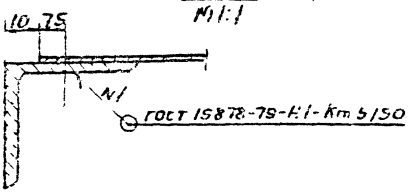

1 Предельные отклонения размеров: отверстий по H14, валов по h14, остальных ± IT14/2

2* Размеры для справок

					ВСП5-01 СБ			
Изм.	Лист	N докум.	Подп.	Дата	Патрубок	Лит.	Масса	Масштаб
Разраб.		Бадкевич					58,7	1:10
Пров.		Колго-а				Лист	Листов 1	
Т.контр.		Кагон						
Н.контр.		Зенина						
Утверд.		Шестопалов						
Инв.№ подл.		Подп. и дата		Взам.инв.№				

Ссылочные и прилагаемые документы

Обозначение: Вл. 33909.в.62

Копировал

Формат А3

серия 5.903-4.ч.1 5.1

ВСП5-0102

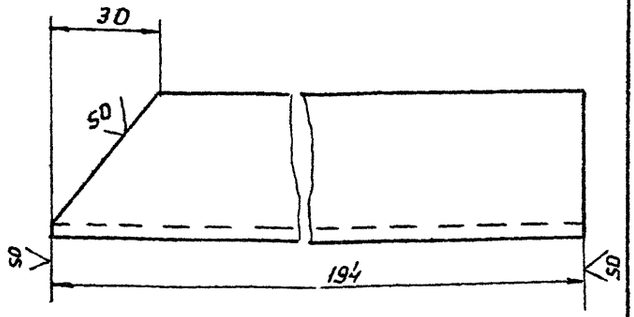

Предельные отклонения размеров: валов по h14; остальных $\pm \frac{IT14}{2}$

					ВСП5-01.02			
Изм.	Лист	N докум.	Подп.	Дата	Уголник	Лит.	Масса	Масштаб
Разраб.	Волкова						0,46	1:1
Пров.	Колкота					Лист	Листов 1	
Т.контр.	Пронский				Уголок Б-40×40×4 ГОСТ 8509-72 / ВСт3кп ГОСТ 535-79	МНСС	СССР	
Н.контр.	Колкота					Главпромвентиляция ГПИ Проектпромвентиляция		
Утв.	Деньянов							

Копировал: Формат: А4

ВСП5-0103

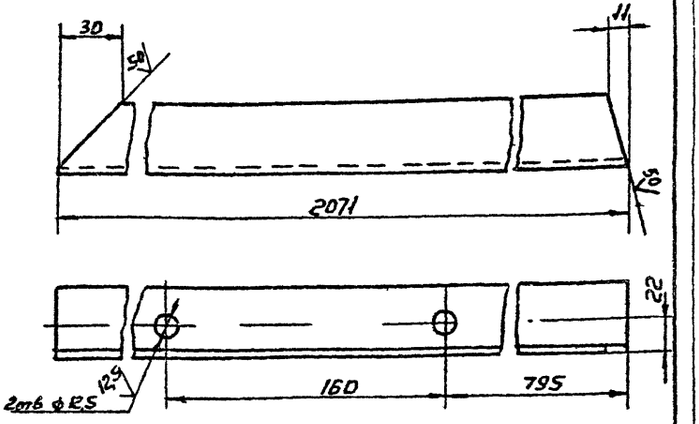

Предельные отклонения размеров: отверстий по H14; валов по h14, остальных $\pm \frac{IT14}{2}$

					ВСП5-01.03			
Изм.	Лист	N докум.	Подп.	Дата	Подкос	Лит.	Масса	Масштаб
Разраб.	Волкова						5,0	1:2
Пров.	Колкота					Лист	Листов 1	
Т.контр.	Пронский				Уголок Б-40×40×4 ГОСТ 8509-72 / ВСт3кп ГОСТ 535-79	МНСС	СССР	
Н.контр.	Колкота					Главпромвентиляция ГПИ Проектпромвентиляция		
Утв.	Деньянов							

Копировал: Формат: А4

ВСП5-0104

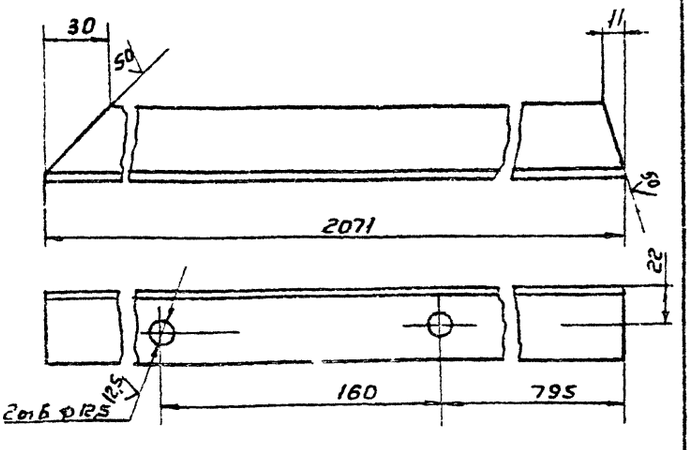

Предельные отклонения размеров: отверстий по H14, валов по h14, остальных $\pm \frac{IT14}{2}$

					ВСП5-0104			
Изм.	Лист	N докум.	Подп.	Дата	Подкос	Лит.	Масса	Масштаб
Разраб.	Волкова						5,0	1:2
Пров.	Колкота					Лист	Листов 1	
Т.контр.	Пронский				Уголок Б-40×40×4 ГОСТ 8509-72 / ВСт3кп ГОСТ 535-79	МНСС	СССР	
Н.контр.	Колкота					Главпромвентиляция ГПИ Проектпромвентиляция		
Утв.	Деньянов							

Копировал: Формат: А4

ВСП5-0105

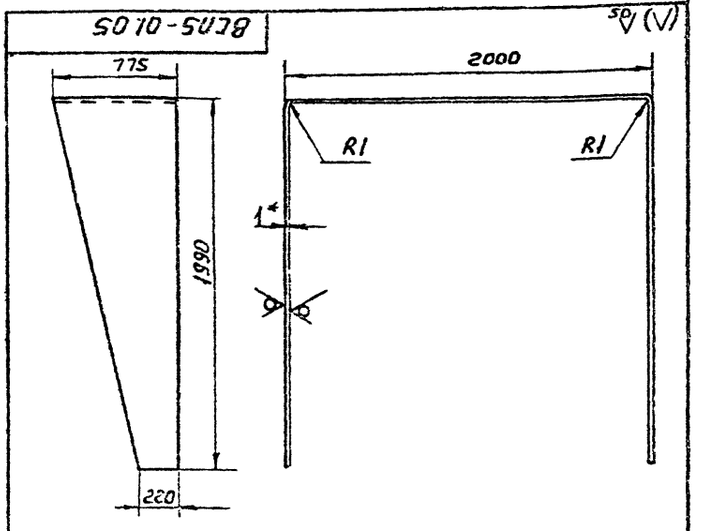

1. Длина развернутой детали 5976 мм.
2. Предельные отклонения размеров валов по h14; остальных $\pm \frac{IT14}{2}$
3. Допускается изготовление из нескольких частей.
4. * Размер для справок.

					ВСП5-0105			
Изм.	Лист	N докум.	Подп.	Дата	Стенка	Лит.	Масса	Масштаб
Разраб.	Волкова				Вх. 33909 т. 63		27,7	1:20
Пров.	Колкота					Лист	Листов 1	
Т.контр.	Пронский				Лист Б-ДЧ-1.0 ГОСТ 19903-74 / 3-1Л Ст3пс ГОСТ 16523-70	МНСС	СССР	
Н.контр.	Колкота					Главпромвентиляция ГПИ Проектпромвентиляция		
Утв.	Деньянов							

Копировал: Формат: А4

серия 5.904-1 в.1

ВСП5-0106

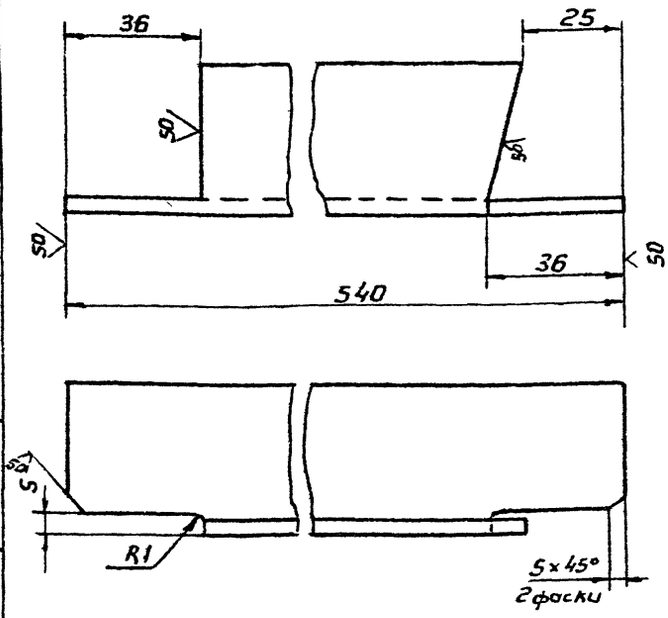

Предельные отклонения размеров: валов по h14, остальных ± JT14/2

Изм.	Лист	N докум.	Подп.	Дата
Разраб.	Волкова			
Пров.	Колкота			
Т.контр.	Пронский			
Н.контр.	Колкота			
Утв.	Деньянов			

Стяжка

Лит	Масса	Масштаб
	1,23	1:1

Уголок Б-40×40×4 ГОСТ 8509-72 / В Ст3 кп ГОСТ 535-79

Лист | Листов 1

ГПИ Промтехвентиляция

Копировал Б1 Формат А4

ВСП5-0107

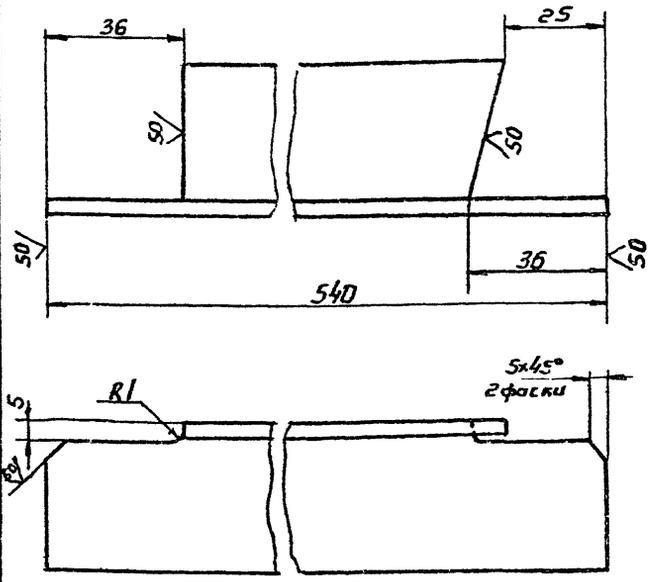

Предельные отклонения размеров: валов по h14, остальных ± JT14/2

Изм.	Лист	N докум.	Подп.	Дата
Разраб.	Волкова			
Пров.	Колкота			
Т.контр.	Пронский			
Н.контр.	Колкота			
Утв.	Деньянов			

Стяжка

Лит	Масса	Масштаб
	1,23	1:1

Уголок Б-40×40×4 ГОСТ 8509-72 / В Ст3 кп ГОСТ 535-79

Лист | Листов 1

ГПИ Промтехвентиляция

Копировал Б1 Формат А4

ВСП5-0109

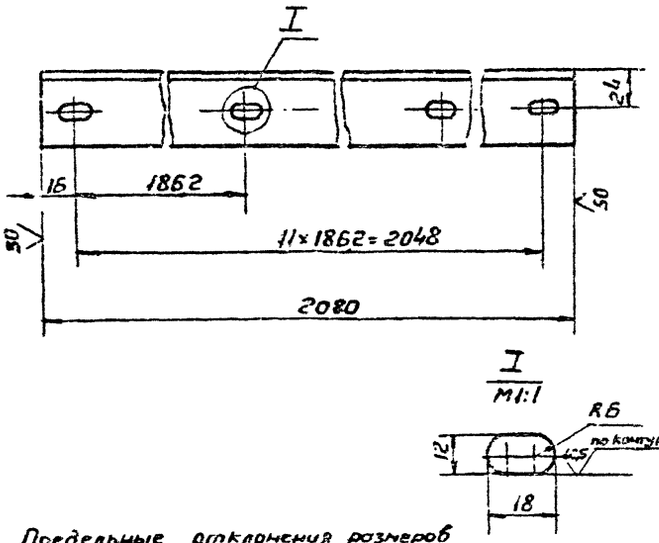

Предельные отклонения размеров отверстий по H14 валов по h14, остальных ± JT14/2

Изм.	Лист	N докум.	Подп.	Дата
Разраб.	Волкова			
Пров.	Колкота			
Т.контр.	Пронский			
Н.контр.	Колкота			
Утв.	Деньянов			

Угольник

Лит	Масса	Масштаб
	5,04	1:2

Уголок Б-40×40×4 ГОСТ 8509-72 / В Ст3 ГОСТ 535-79

Лист | Листов 1

ГПИ Промтехвентиляция

Копировал Б1 Формат А4

ВСП5-0110

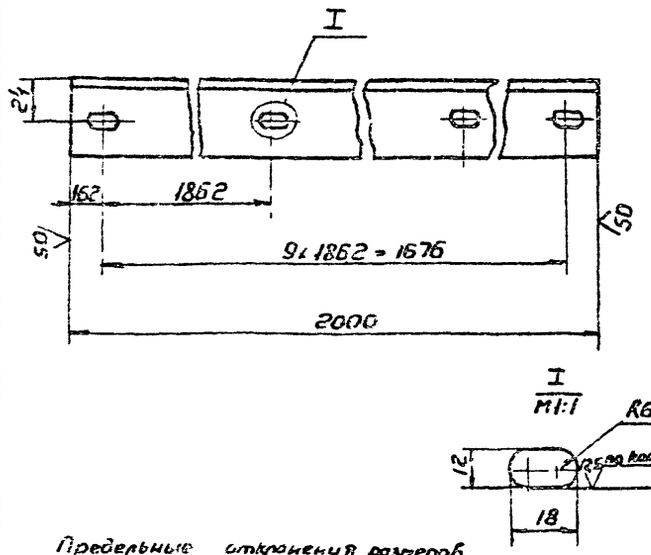

Предельные отклонения размеров отверстий по H14, валов по h14, остальных ± JT14/2

Изм.	Лист	N докум.	Подп.	Дата
Разраб.	Волкова			
Пров.	Колкота			
Т.контр.	Пронский			
Н.контр.	Колкота			
Утв.	Деньянов			

Угольник

Взм. 33909 и 64

Лит	Масса	Масштаб
	4,2	1:2

Уголок Б-40×40×4 ГОСТ 8509-72 / В Ст3 ГОСТ 535-79

Лист | Листов 1

ГПИ Промтехвентиляция

Копировал Б1 Формат А4

Формат	Зона	Поз.	Обозначение	Наименование	Кол.	Примечание
				Документация		
А2			ВСП5-02 СБ	Сборочный чертеж		
				Детали.		
А4		1	ВСП5-02.01	Полка	4	
А4		2	ВСП5-02.02	Обечайка	1	
А4		3	ВСП4-02.01	Кронштейн	1	
А4		4	ВСП5-02.03	Связь	2	
А4		5	ВСП5-02.04	Связь	3	
А4		6	ВСП2-02.02	Пята	4	
А4		7	ВСП4-02.15	Палец	2	
А4		8	ВСП1-02.04	Ось	2	
А4		9	ВСП5-02.05	Ребро	10	
А4		10	ВСП5-02.06	Жесткость	1	
Б4		11	ВСП5-02.07	Связь		
				Уголок Б-40×40×4 ГОСТ 8509-72		
				ВСт3кп ГОСТ 535-79		
				ℓ=1550	2	3,55 кг
Б4		12	ВСП5-02.08	Связь		
				Уголок Б-40×40×4 ГОСТ 8509-72		
				ВСт3кп ГОСТ 535-79		
				ℓ=1980	2	4,6 кг.
Б4		13	ВСП5-02.09	Связь		
				Уголок Б-25×25×3 ГОСТ 8509-72		
				ВСт3кп ГОСТ 535-79		
				ℓ=1550	2	1,65 кг

Изм.	Лист	№ докум.	Подп.	Дата
Разраб.	Волкова			
Пров.	Колкота			
Н.контр.	Колкота			
Утв.	Демьянов			11-93

ВСП5-02

Патрубок поворотный

Лит.	Лист	Листов
	1	2

ММСС СССР Главпромвентиляция ГПИ Проектпромвентиляция

Копировал: Бер- Формат: А4

Формат	Зона	Поз.	Обозначение	Наименование	Кол.	Примечание
Б4		14	ВСП5-02.10	Связь		
				Уголок Б-25×25×3 ГОСТ 8509-72		
				ВСт3кп ГОСТ 535-79		
				ℓ=1950	2	2,12 кг
А4		15	ВСП5-02.11	Козырек	1	
Б4		16	ВСП5-02.12	Связь		
				Уголок Б-25×25×3 ГОСТ 8509-72		
				ВСт3кп ГОСТ 535-79		
				ℓ=100	2	0,12 кг
А4		17	ВСП5-02.13	Жесткость	1	

ВСП5-02

Лист 2

Копировал: Бер- Формат: А4

ВСП5-02.01

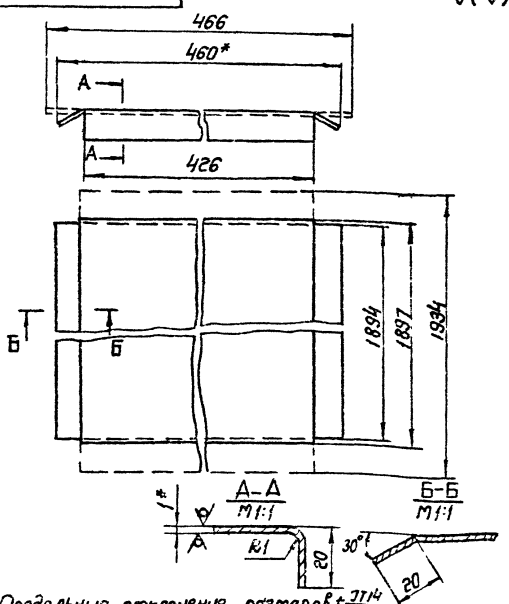

1. Предельные отклонения размеров $\pm\frac{IT14}{2}$
2.* Размеры для справок

ВСП5-02.01

Полка

Лит.	Масса	Масштаб
	7,0	1:2

Лист Б-ПН-10 ГОСТ 19903-74 3-III-Ст.3кп ГОСТ 16523-70

Копировал Бер- Формат А4

ВСП5-02.02

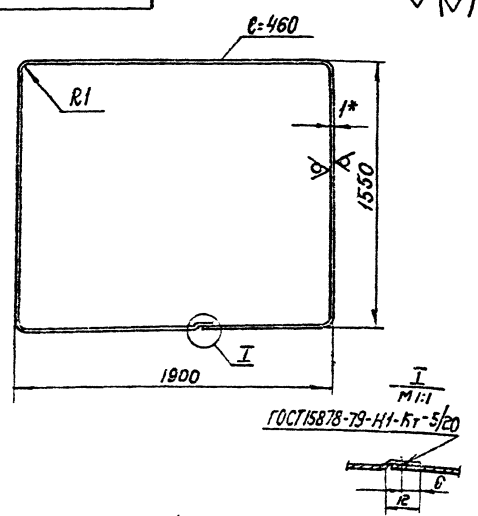

1. Длина развернутой детали 6906 мм.
2. Предельные отклонения размеров: валов по h14; остальных $\pm\frac{IT14}{2}$
3.* Размер для справок

ВСП5-02.02

Обечайка

Вх. 33909 и 65

Лит.	Масса	Масштаб
	24,9	1:10

Лист Б-ПН-10 ГОСТ 19903-74 3-III-Ст.3кп ГОСТ 16523-70

Копировал Бер- Формат А4

ВСП5-02 СБ

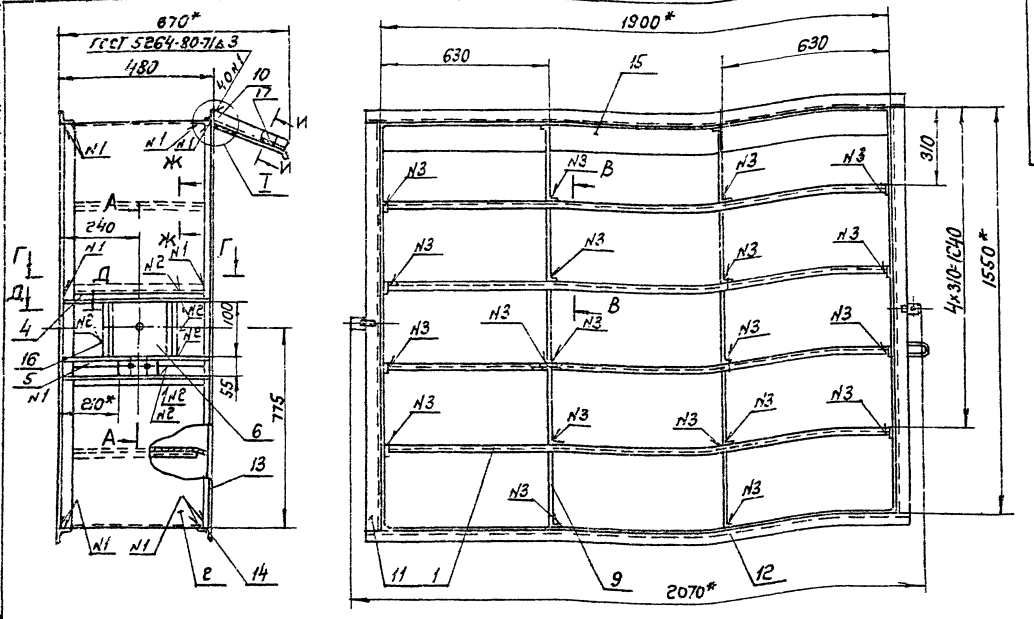

Г–Г
М1:2

А–А
М1:2
ГОСТ 14771-76-Н3-А I-50/100 Ст4
N°2

I
М1:1

В–В
М1:1

Д–Д
М1:1

Е–Е

И–И
М1:1

Ж–Ж
М1:1

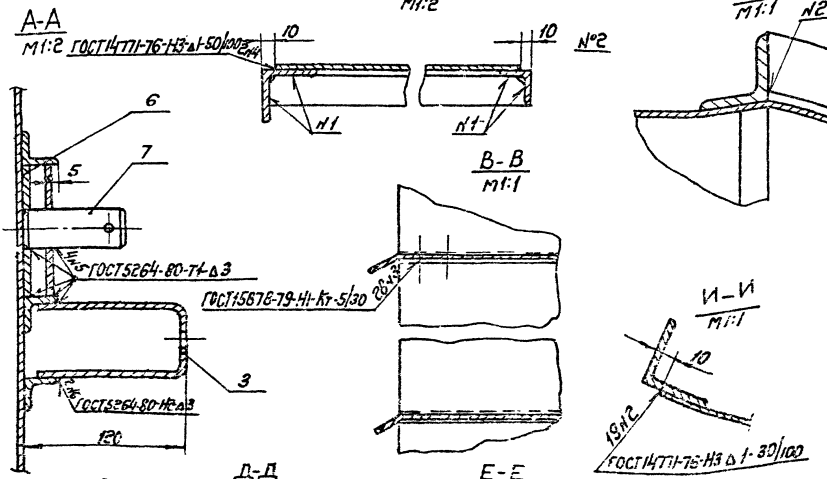

1. Предельные отклонения размеров: балов по h14, остальных $\pm \frac{IT14}{2}$.
2. * Размеры для справок.

| | | |

серия 5.904-18/3.1

ВСП5-02.03

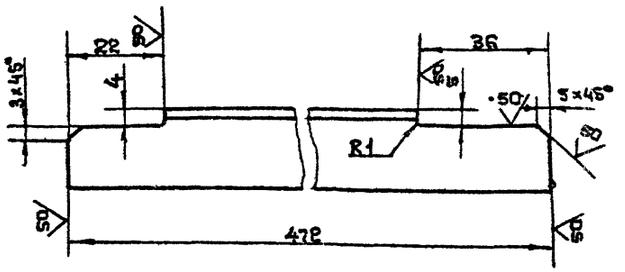

Предельные отклонения размеров: валов по h14; остальных $\pm\frac{IT14}{2}$

Изм.	Лист	№ докум.	Подп.	Дата
Разраб.		Волкова		
Пров.		Колкота		
Т.контр.		Пронский		
Н.контр.		Колкота		
Утв.		Демьянов		IV-83

ВСП5-02.03

Связь

Лит.	Масса	Масштаб
	0,5	1:1

Лист | Листов: 1

Уголок Б-25×25×3 ГОСТ 8509-72 / ВСт3кп ГОСТ 535-79

ММСО СССР Главпромвентиляция ГПИ Проектпромвентиляция

Копировал: | Формат: А4

ВСП5-02.04

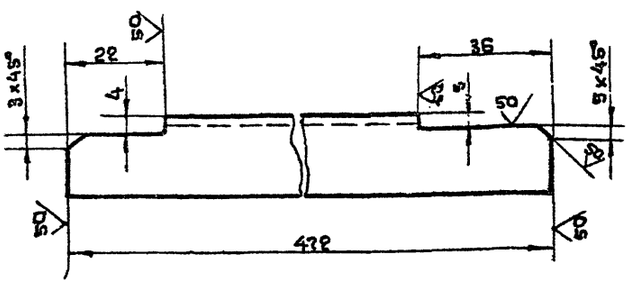

Предельные отклонения размеров: валов по 14; остальных $\pm\frac{IT14}{2}$

Изм.	Лист	№ докум.	Подп.	Дата
Разраб.		Волкова		
Пров.		Колкота		
Т.контр.		Пронский		
Н.контр.		Колкота		IV-83
Утв.		Демьянов		

ВСП5-02.04

Связь

Лит.	Масса	Масштаб
	0,5	1:1

Лист | Листов: 1

Уголок Б-25×25×3 ГОСТ 8509-72 / ВСт3кп ГОСТ 535-79

ММСО СССР Главпромвентиляция ГПИ Проектпромвентиляция

Копировал: | Формат: А4

ВСП5-02.05

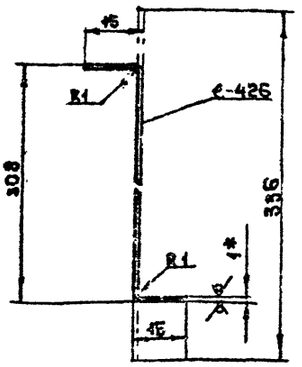

1. Предельные отклонения размеров: валов по h14; остальных $\pm\frac{IT14}{2}$
2* Размер для справок

Изм.	Лист	№ докум.	Подп.	Дата
Разраб.		Волкова		
Пров.		Колкота		
Т.контр.		Пронский		
Н.контр.		Колкота		
Утв.		Демьянов		IV-83

ВСП5-02.05

Ребро

Лит.	Масса	Масштаб
	1,2	1:1

Лист | Листов: 1

Лист Б-ПН-1,0 ГОСТ 19903-74 / 3-Б-Ст3кп ГОСТ 1632-70

ММСО СССР Главпромвентиляция ГПИ Проектпромвентиляция

Копировал: | Формат: А4

ВСП5-02.06

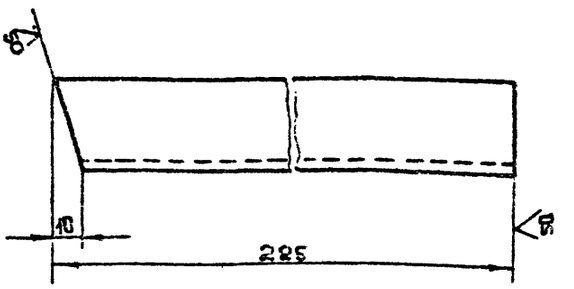

Предельные отклонения размеров: валов по h 14; остальных $\pm\frac{IT14}{2}$

Изм.	Лист	№ докум.	Подп.	Дата
Разраб.		Волкова		
Пров.		Колкота		
Т.контр.		Пронский		
Н.контр.		Колкота		
Утв.		Демьянов		

ВСП5-02.06

Жесткость

Вх. 33909 и 67

Лит.	Масса	Масштаб
	0,2	1:1

Лист | Листов: 1

Уголок Б-25×25×3 ГОСТ 8509-72 / ВСт3кп ГОСТ 535-79

ММСО СССР Главпромвентиляция ГПИ Проектпромвентиляция

Копировал: | Формат: А4

ВСП5-03 СБ

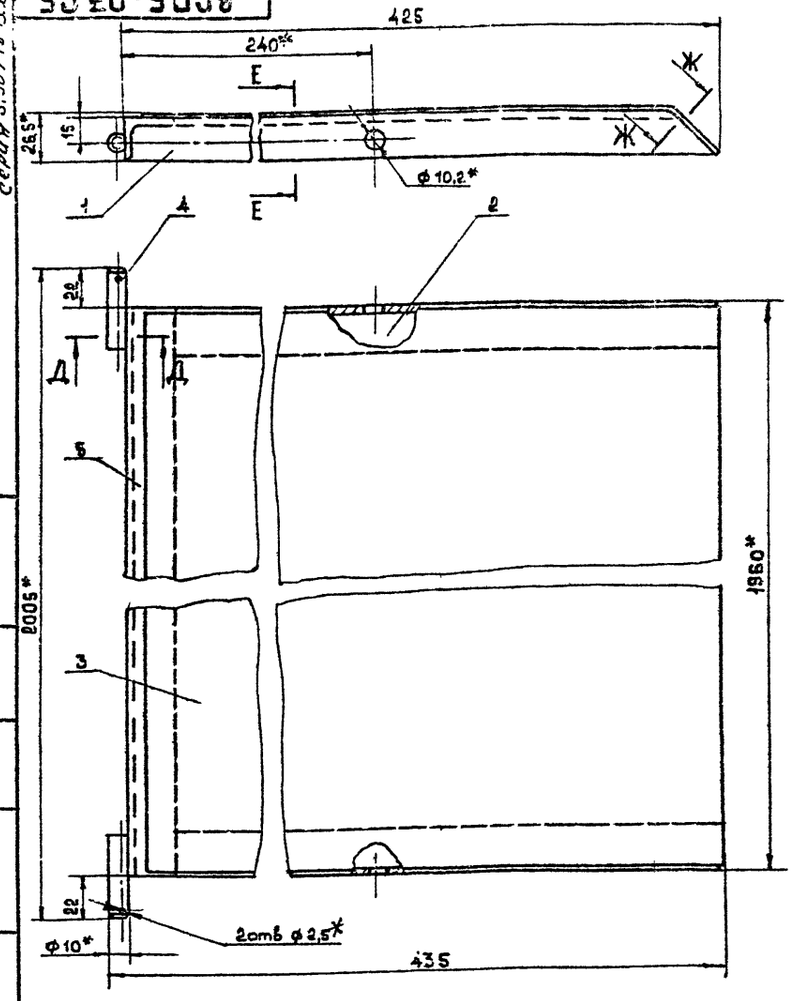

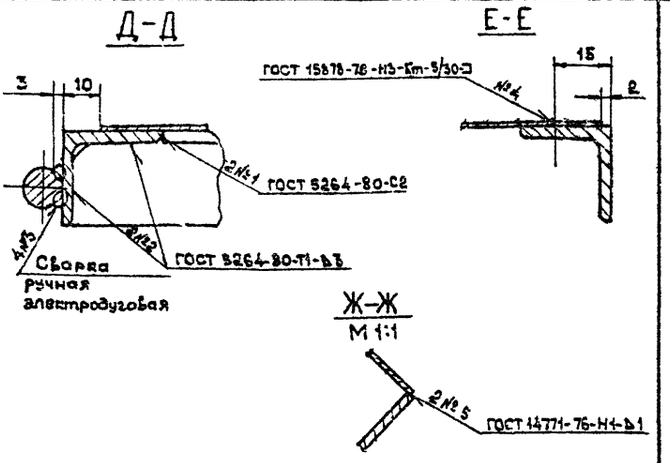

1. Предельные отклонения размеров: $\pm \frac{JT16}{2}$
2. *Размеры для справок.

Изм.	Лист	№ докум.	Подп.	Дата	ВСП 5-03 СБ	Лит.	Масса	Масштаб
Разраб.		Волкова			Заслонка		13,0	1:2
Пров.		Колкота			Сборочный чертеж	Лист	Листов 1	
Т.контр.		Пронский				ММСС СССР Главпромвентиляция ТПИ Проектпромвентиляция		
Н.контр.		Колкота						
Утв.		Демьянов						

Копировал: формат: А4

Формат	Зона	Поз.	Обозначение	Наименование	Кол.	Примечание
				Документация		
А3			ВСП5-03	Сборочный чертеж		
				Детали		
А4		1	ВСП5-0301	Связь	1	
А4		2	ВСП5-0302	Связь	1	
А4		3	ВСП5-0303	Полотно	1	
А4		4	ВСП1-0304	Ось	2	
Б4		5	ВСП5-0304	Связь		
				Уголок $\frac{Б\text{-}25\times25\times3\ ГОСТ\ 8509\text{-}72}{ВСт3кп\ ГОСТ\ 535\text{-}79}$		
				$l = 1960$	1	2,2кг

ВСП5-03

Изм.	Лист	№ докум.	Подп.	Дата	ВСП5-03	Лит.	Масса	Масштаб
Разраб.		Волкова			Заслонка		0,46	1:1
Пров.		Колкота				Лист	Листов 1	
Т.контр.		Пронский				ММСС СССР Главпромвентиляция ТПИ Проектпромвентиляция		
Н.контр.		Колкота						
Утв.		Демьянов						

Копировал: формат: А4

ВСП5-03.01

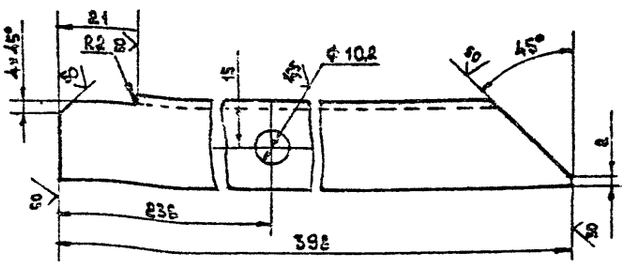

Предельные отклонения размеров: отверстий по Н16, валов по h16, остальных $\pm \frac{JT16}{2}$

Изм.	Лист	№ докум.	Подп.	Дата	ВСП5-03.01	Лит.	Масса	Масштаб
Разраб.		Волкова			Связь		0,46	1:1
Пров.		Колкота			Вх. 33909 ч. 68	Лист	Листов 1	
Т.контр.		Пронский				ММСС СССР Главпромвентиляция ТПИ Проектпромвентиляция		
Н.контр.		Колкота						
Утв.		Демьянов						

Копировал: формат: А4

ВСП5-03.02

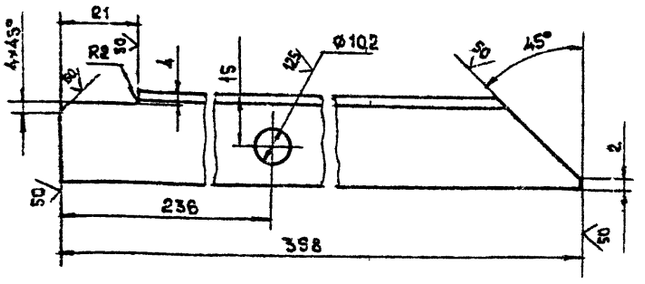

Предельные отклонения размеров: отверстий по H16, валов по h16, остальных $\pm \frac{УТ16}{2}$

Изм.	Лист	N докум.	Подп.	Дата	ВСП5-03.02			
Разраб.		Волкова			Связь	Лит.	Масса 0,44	Масштаб 1:1
Пров.		Колкота				Лист	Листов 1	
Т.контр.		Пронский			Уголок Б-25×25×3 ГОСТ 8509-72 / В Ст3кп ГОСТ 535-79	ММСС СССР Главпромвентиляция ГПИ Проектпромвентиляция		
Н.контр.		Колкота						
Утв.		Демьянов						

Копировал: 44 формат: 84

ВСП5-03.03

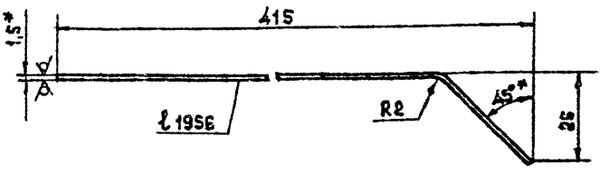

1. Предельные отклонения размеров: валов по h16, остальных $\pm \frac{УТ16}{2}$
2. Длина развернутой детали 425 мм
3. * Размер для справок.

Изм.	Лист	N докум.	Подп.	Дата	ВСП5-03.03			
Разраб.		Волкова			Полотно	Лит.	Масса 9,8	Масштаб 1:1
Пров.		Колкота				Лист	Листов 1	
Т.контр.		Пронский			Лист Б-ПН-1,5 ГОСТ 19903-74 / 3-III-Ст3кп ГОСТ 16523-70	ММСС СССР Главпромвентиляция ГПИ Проектпромвентиляция		
Н.контр.		Колкота						
Утв.		Демьянов						

Копировал: 44 формат: 44

ВСП5-02.11

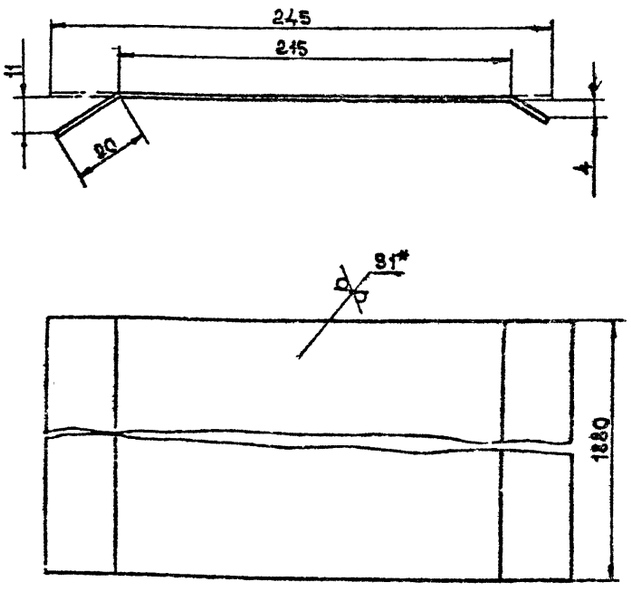

1. Предельные отклонения размеров: валов по h14, остальных $\pm \frac{УТ14}{2}$
2. * Размер для справок.

Изм.	Лист	N докум.	Подп.	Дата	ВСП5-02.11			
Разраб.		Волкова			Козырек	Лит.	Масса 3,6	Масштаб 1:1
Пров.		Колкота				Лист	Листов 1	
Т.контр.		Пронский			Лист Б-ПН-1 ГОСТ 19903-74 / 3-III-Ст3кп ГОСТ 16523-70	ММСС СССР Главпромвентиляция ГПИ Проектпромвентиляция		
Н.контр.		Колкота						
Утв.		Демьянов						

Копировал: 44 формат: 4

ВСП5-02.13

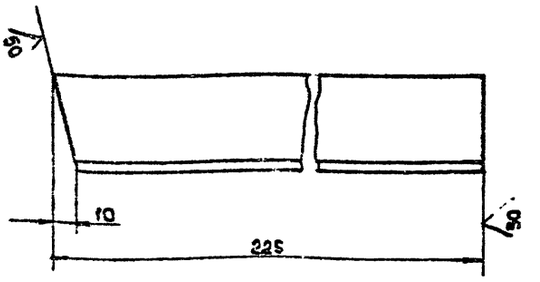

Предельные отклонения размеров: валов по h14, остальных $\pm \frac{УТ14}{2}$

Изм.	Лист	N докум.	Подп.	Дата	ВСП5-02.13			
Разраб.		Волкова			Жесткость	Лит.	Масса 0,26	Масштаб 1:1
Пров.		Колкота			СВх-33909 л.69	Лист	Листов 1	
Т.контр.		Пронский			Уголок Б-25×25×3 ГОСТ 8509-72 / В Ст3кп ГОСТ 535-79	ММСС СССР Главпромвентиляция ГПИ Проектпромвентиляция		
Н.контр.		Колкота						
Утв.		Демьянов						

Копировал: 44 формат: 4

серия 5.904-18 вып.

Формат	Зона	Поз.	Обозначение	Наименование	Кол.	Примечание
				Документация		
А3			ВСП5-04 СБ	Сборочный чертеж		
				Детали.		
А4		1	ВСП5-0401	Шпилька	1	
А4		2	ВСП1-0402	Штырь	1	
Б4		3	ВСП5-0402	Тяга		
				Труба 15×2,8		
				ГОСТ 3262-75		
				l=895	1	1,15 кг

ВСП5-04

Изм.	Лист	№ докум.	Подп.	Дата
Разраб.		Волкова		
Пров.		Колкота		
Н.контр.		Колкота		
Утв.		Демьянов		

Винт

Лит. | Лист | Листов 1

МПСС СССР Главпромвентиляция ГПИ Проектпромвентиляция

Копировал: Бер- Формат А4

Инв. № подл. | Подп. и дата | Взам. инв. № | Инв. № дубл. | Подп. и дата

ВСП5-0401

12,5

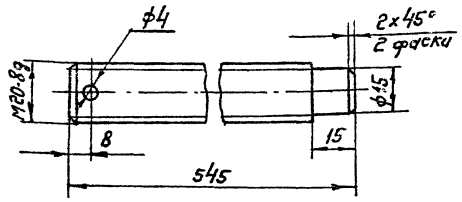

Неуказанные предельные отклонения размеров: отверстий по H14, валов по h 14, остальных $\pm \frac{IT14}{2}$

ВСП5-0401

Изм.	Лист	№ докум.	Подп.	Дата
Разраб.		Волкова		
Пров.		Колкота		
Т.контр.		Пронский		
Н.контр.		Колкота		
Утв.		Демьянов		

Шпилька

Лит. | Масса 1,33 | Масштаб 1:1

Лист | Листов: 1

Круг В22 ГОСТ 2590-71 / А30 ГОСТ 1414-75

МПСС СССР Главпромвентиляция ГПИ Проектпромвентиляция

Копировал: Бер- Формат А4

Инв. № подл. | Подп. и дата | Взам. инв. № | Инв. № дубл. | Подп. и дата

ВСП5-04СБ

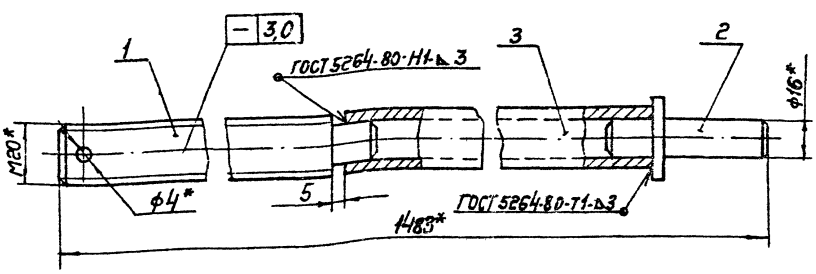

1. Предельные отклонения размеров $\pm \frac{IT14}{2}$
2.* Размеры для справок.

ВСП5-04СБ

Изм.	Лист	№ докум.	Подп.	Дата
Разраб.		Волкова		
Пров.		Колкота		
Т.контр.		Пронский		
Н.контр.		Колкота		
Утв.		Демьянов		

Винт

Сборочный чертеж

Лит. | Масса 2,58 | Масштаб 1:1

Лист | Листов: 1

МПСС СССР Главпромвентиляция ГПИ Проектпромвентиляция

Зх. 33909 и 70

Копировал: Бер- Формат: т. А3

Инв. № подл. | Подп. и дата | Взам. инв. № | Инв. № дубл. | Подп. и дата

ВСП5-05

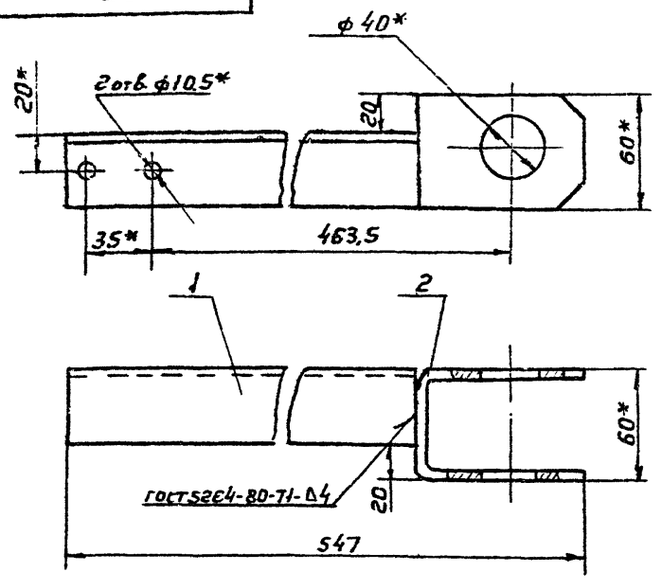

1. Предельные отклонения размеров: ± JT14/2
2* Размеры для справок

Формат	Зона	Поз.	Обозначение	Наименование	Кол.	Примечание
				Детали		
А4		1	ВСП5-0501	Кронштейн	1	
А4		2	ВСП1-0502	Серьга	1	

ВСП5-05

Поводок

Лит	Масса	Масштаб
	1,6	1:2

Лист | Листов 1

МНСС СССР Главпроневентиляция ГПИ Проектпроневентиляция

Изм. Лист N докум. Подп. Дата
Разраб. Белкова
Пров. Колкота
Т.контр. Коган
Н.контр. Прончий
Утв. Деньгинов

Копировал: Ва Формат: А4

ВСП5-05.01

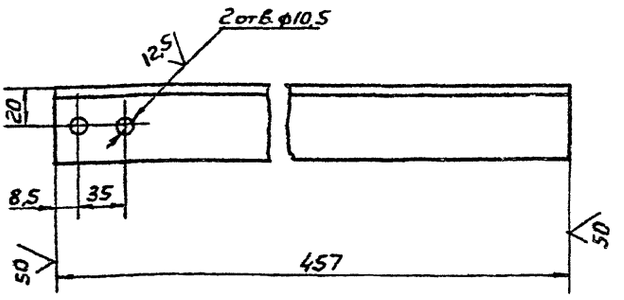

1. Предельные отклонения размеров: отверстий по H14; валов по h14; остальных ± JT14/2
2. Отверстия ф 10,5 допускается изготавливать в сборке ВСП5-05

ВСП5-05.01

Кронштейн

Уголок Б-40х40х4 ГОСТ 8509-72 ВСт3 Кп ГОСТ 535-79

Лит	Масса	Масштаб
	1,1	1:2

Лист | Листов 1

МНСС СССР Главпроневентиляция ГПИ Проектпроневентиляция

Изм. Лист N докум. Подп. Дата
Разраб. Белкова
Пров. Колкота
Т.контр. Прынский
Н.контр. Колкота
Утв. Деньгинов

Копировал: Ва Формат: А4

ВСП5-06

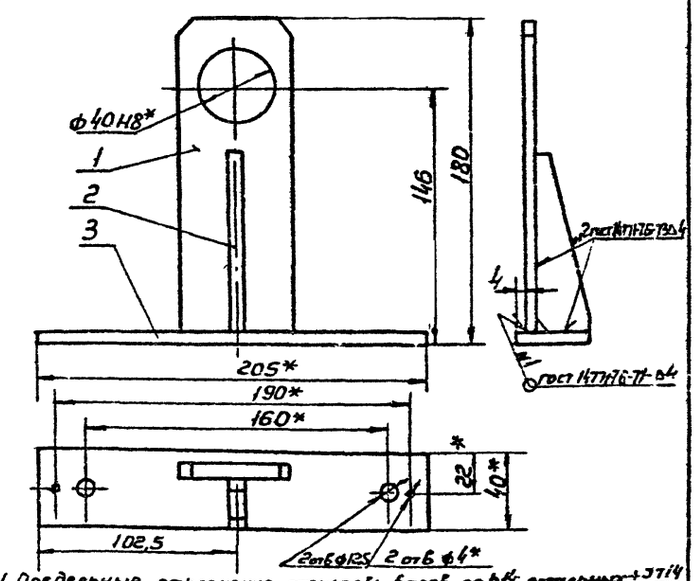

1. Предельные отклонения размеров: валов по h14; остальных ± JT14/2
2* Размеры для справок

Формат	Зона	Поз.	Обозначение	Наименование	Кол.	Примечание
				Детали		
А4		1	ВСП5-0601	Пластина	1	
А4		2	ВСП5-0602	Косынка	1	
А4		3	ВСП4-0603	Пластина	1	

ВСП5-06

Осеодержатель

Лит	Масса	Масштаб
	0,88	1:2

Лист | Листов 1

МНСС СССР Главпроневентиляция ГПИ Проектпроневентиляция

Изм. Лист N докум. Подп. Дата
Разраб. Белкова
Пров. Колкота
Т.контр. Коган
Н.контр. Прончий
Утв. Деньгинов

Копировал: Ва Формат: А4

ВСП5-06.01

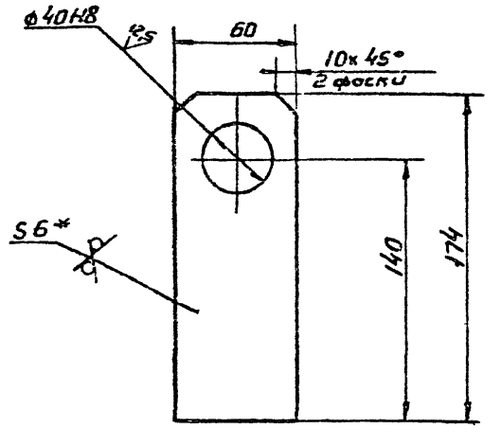

1. Предельные отклонения размеров: отверстий по H14; валов по h14; остальных ± JT14/2
2* Размер для справок

ВСП5-06.01

Пластина

Лит	Масса	Масштаб
	0,43	1:2

Лист | Листов 1

МНСС СССР Главпроневентиляция ГПИ Проектпроневентиляция

Изм. Лист N докум. Подп. Дата
Разраб. Тужилкина
Пров. Колкота
Т.контр. Прынский
Н.контр. Колкота
Утв. Деньгинов

ТУ 36-2033909-п 71/71

Лист Б-Пл-6 ГОСТ 19903-74 Ст ЭТ-П ГОСТ 19425-74

Копировал: Ва Формат: А4

gost-e-ecolog.ru