ТИПОВЫЕ КОНСТРУКЦИИ, ИЗДЕЛИЯ И УЗЛЫ ЗДАНИЙ И СООРУЖЕНИЙ

СЕРИЯ 5.904-4

ДВЕРИ И ЛЮКИ ДЛЯ ВЕНТИЛЯЦИОННЫХ КАМЕР

РАБОЧИЕ ЧЕРТЕЖИ

Разработаны:

ГПИ Проектпромвентиляция

/Главный инженер института. П.А.Овчинников

/Главный конструктор института Л.И.Каган

Главный специалист О.В.Демьянов

Утверждены и введены в действие с 1 августа 1980 г.

Главпромстройпроектом Госстроя СССР приказ №36 от 9 июля 1980 г.

Вх. 33007-1.2

gost.e-ecolog.ru

ТИПОВЫЕ КОНСТРУКЦИИ, ИЗДЕЛИЯ И УЗЛЫ
ЗДАНИЙ И СООРУЖЕНИЙ

СЕРИЯ 5.904-4

ДВЕРИ И ЛЮКИ
ДЛЯ ВЕНТИЛЯЦИОННЫХ КАМЕР

РАБОЧИЕ ЧЕРТЕЖИ

инв. №16765
Цена: 2-05

Вх. 33007 л. 1/26

серия 5904-4

Содержание

Обозначение	Наименование	Стр.
	Титульный лист	1
	Содержание	2
А.00.00.0 Д	Технические требования	2
Дс 1,25×0,5	Дверь неутепленная. Спецификация	3
Дс 1,25×0,5 СБ	Дверь неутепленная. Сборочный чертеж	3
Дс 1,25×0,5.01	Рама. Спецификация	3
Дс 1,25×0,5.01 СБ	Рама. Сборочный чертеж	4
Дс 1,25×0,5.01.001	Связь. Деталь	4
Дс 1,25×0,5.01.002	Швеллер. Деталь	4
Дс 1,25×0,5.01.003	Петля. Деталь	5
Дс 1,25×0,5.01.004	Петля. Деталь	5
Дс 1,25×0,5.02	Полотно двери. Спецификация	5
Дс 1,25×0,5.02.001	Прижим. Деталь	5
Дс 1,25×0,5.02 СБ	Полотно двери. Сборочный чертеж	6
Дс 1,25×0,5.02.002	Ручка. Деталь	6
Дс 1,25×0,5.02.003	Рама. Деталь	6
Дс 1,25×0,5.02.004	Петля. Деталь	7
Дс 1,25×0,5.02.03	Ручка. Спецификация	7
Дс 0,9×0,4	Дверь неутепленная. Спецификация	7
Дс 0,9×0,4.01	Рама Спецификация	7
Дс 0,9×0,4 СБ	Дверь неутепленная. Сборочный чертеж	8
Дс 0,9×0,4.01 СБ	Рама. Сборочный чертеж	8
Дс 0,9×0,4.02	Полотно двери. Спецификация	9
Дс 0,9×0,4.02.001	Рама. Деталь	9
Дс 0,9×0,4.02 СБ	Полотно двери. Сборочный чертеж	9
Лс 0,6×0,5	Люк неутепленный. Спецификация	10
Лс 0,6×0,5 СБ	Люк неутепленный. Сборочный чертеж	10
Лс 0,6×0,5.01	Рама. Спецификация	10
Лс 0,6×0,5.01 СБ	Рама. Сборочный чертеж	11
Лс 0,6×0,5.02	Крышка люка. Спецификация	11
Лс 0,6×0,5.02.001	Рама. Деталь.	11
Лс 0,6×0,5.02 СБ	Крышка люка. Сборочный чертеж	12
ДУс 1,25×0,5	Дверь утепленная. Спецификация	12
ДУс 1,25×0,5.01	Полотно двери. Спецификация	12
ДУс 1,25×0,5 СБ	Дверь утепленная. Сборочный чертеж	13
ДУс 1,25×0,5.01 СБ	Полотно двери. Сборочный чертеж	13
ДУс 0,9×0,4	Дверь утепленная. Спецификация	14
ДУс 0,9×0,4.01	Полотно двери. Спецификация	14
ДУс 0,9×0,4 СБ	Дверь утепленная. Сборочный чертеж	14
ДУс 1,25×0,5.01.001	Полотно. Деталь	15
ДУс 0,9×0,4.01.001	Полотно. Деталь	15
ДУс 0,9×0,4.01 СБ	Полотно двери. Сборочный чертеж	15
ЛУс 0,6×0,5	Люк утепленный. Спецификация	16
ЛУс 0,6×0,5 СБ	Люк утепленный. Сборочный чертеж	16
ЛУс 0,6×0,5.01	Крышка люка. Спецификация	16
ЛУс 0,6×0,5.01 СБ	Крышка люка. Сборочный чертеж	17
ЛУс 0,6×0,5.01.001	Полотно. Деталь.	17
Дш 1,25×0,5	Дверь. Спецификация	18
Дш 1,25×0,5 СБ	Дверь. Сборочный чертеж	18
Дш 1,25×0,5.01	Рама. Спецификация	18
Дш 1,25×0,5.01 СБ	Рама. Сборочный чертеж	19
Дш 1,25×0,5.01.001	Профиль. Деталь	19
Дш 1,25×0,5.01.002	Профиль. Деталь	19
Дш 1,25×0,5.01.003	Петля. Деталь	20
Дш 1,25×0,5.02	Полотно двери. Спецификация	20
Дш 1,25×0,5.02 СБ	Полотно двери. Сборочный чертеж	20
Дш 1,25×0,5.02.001	Корпус. Деталь	21
Дш 1,25×0,5.02.002	Прижим. Деталь	22
Дш 1,25×0,5.02.003	Петля. Деталь	22
Дш 0,9×0,4	Дверь. Спецификация	22
Дш 0,9×0,4.01	Рама. Спецификация	22
Дш 0,9×0,4 СБ	Дверь. Сборочный чертеж	23
Дш 0,9×0,4.01 СБ	Рама. Сборочный чертеж	23
Дш 0,9×0,4.02	Полотно двери. Спецификация	24
Дш 0,9×0,4.02 СБ	Полотно двери. Сборочный чертеж	24
Дш 1,25×0,5.01.004	Уголок подкладной. Деталь	24
Дш 0,9×0,4.02.001	Корпус. Деталь	25

Технические требования.

1. Детали и сборочные единицы дверей и люков должны изготовляться в соответствии с требованиями рабочих чертежей, настоящих технических требований и технических условий ТУ 36-990-76 и ТУ 36-2016-77.
2. Неуказанные в чертежах предельные отклонения размеров: отверстий – по A_7, валов – по B_7, остальных – по CM_7 в соответствии с ОСТ 1010 и ГОСТ 2689-54.
3. Шероховатость обрабатываемых поверхностей деталей без чертежа – 25.
4. В собранном состоянии несимметричность полотна двери или крышки люка относительно пазов под уплотнение в раме, измеренная в любом сечении, не должна превышать 2 мм.
5. Поворот полотна двери (крышки люка) относительно рамы должен осуществляться легко, без заеданий.
6. Откидные болты должны легко поворачиваться на осях и свободно входить в пазы прижимов.
7. Гайки должны свободно вращаться на откидных болтах.
8. На раме и полотне двери вмятины и забоины не допускаются.
9. На поверхность резины не допускается попадание масел и прочих растворителей.
10. Поверхность деталей из пластмассы должна быть ровной, блестящей, без пятен, пористости, раковин, трещин, вздутий и посторонних включений.
11. Штампованные детали не должны иметь заусенцев, трещин и надрывов.
12. Свариваемые детали должны быть перед сваркой выправлены. Вмятины и погнутости не допускаются.
13. Места наложения сварочного шва должны быть предварительно тщательно очищены от ржавчины, окалины, масла, краски и загрязнений.
14. Сварные швы должны быть чистыми, ровными, без наплывов, непроваренных мест и прожогов.
15. Контроль качества сварных швов производится до грунтовки дверей и люков внешним осмотром и измерениями в соответствии с ГОСТ 3242-69 табл. 1, п. 1.
16. Коробление и поводка сварных деталей – не должны превышать 2 мм на 1 м длины.
17. У полотна двери и крышки люка зазор между полкой уголка рамы и приваренным к нему листом не должен превышать 0,5 мм.
18. Двери и люки должны быть покрыты грунтовкой ГФ-020 по ГОСТ 4056-63.
19. Покрытие должно производиться по технологии, утвержденной на заводе изготовителе.
20. Покрытие должно быть нанесено ровным слоем по всей поверхности. Подтеки, пятна, морщины, пузыри и приставшие загрязнения не допускаются.
21. Места с поврежденной грунтовкой допускается исправлять повторным покрытием.
22. Грунтовка должна быть выполнена без заливов мест, не подлежащих грунтованию (резьбовые поверхности болтов, пластмассовые ручки, поверхность уплотнения).
23. Собранные двери и люки подвергаются приемочному контролю ОТК завода-изготовителя. При приемке проверяется соответствие изделий требованиям рабочих чертежей и настоящих технических требований.
24. Соответствие применяемых материалов стандартам проверяется по сертификатам заводов-поставщиков.
25. Проверка массы изделия проверяется взвешиванием на весах по ГОСТ 16083-70.
26. Проверка товарного вида изделия производится визуально путем сравнения с установленным заводом-изготовителем образцом.
27. На принятых изделиях делается отметка ОТК завода-изготовителя.
28. При отправке потребителю двери и люки должны быть упакованы в соответствующую тару, обеспечивающую их сохранность от механических повреждений и воздействия атмосферных осадков. По согласованию с заказчиком допускается отправка изделий без упаковки.
29. При транспортировке двери и люки должны быть заперты при помощи имеющихся на них запоров.
30. Незагрунтованные металлические поверхности должны быть покрыты антикоррозийной смазкой К-17 по ГОСТ 10877-76.

Вх. 33007 л.3

Изм.	Лист	№ докум.	Подп.	Дата
Разраб.	Граевский			
Пров.	Щеглова			
Н. контр.	Демьянов			
Утв.	Бейзерман			

А.00.000 Д

Двери и люки для вентиляционных камер. Технические требования.

Лит.	Лист	Листов
		1

МИСС СССР Главпромвентиляция ГПИ Проектпромвентиляция

Копировал: Бер.

формат: 12

Подп. и дата | Инв. № дубл. | Взам. инв. № | Подп. и дата

Серия 5.904-4

Формат	Зона	Поз.	Обозначение	Наименование	Кол.	Примечание
				Документация		
12			Дс 1,25×0,5 СБ	Сборочный чертеж		
12			А4 1000Д	Технические требования		
				Сборочные единицы		
11		1	Дс 1,25×0,5.01	Рама	1	
11		2	Дс 1,25×0,5.02	Полотно двери	1	
11		3	Дс 1,25×0,5.03	Ручка	3	
				Стандартные изделия		
		4		Болт		
				7002-0576		
				ГОСТ 14724-69	3	
		5		Заклепка 10×30		
				ГОСТ 10299-68	3	
		6		Заклепка 10×38		
				ГОСТ 10299-68	3	

Инв.№ подл. | Подп. и дата | Взам. инв.№ | Инв.№ дубл. | Подп. и дата

Изм.	Лист	№ докум.	Подп.	Дата
Разраб.		Власова		
Пров.		Гбин		
Н. контр.		Щеглова		
Утв.		Демьянов		

Дс 1,25×0,5

Дверь неутепленная

Лит	Лист	Листов

МНСС СССР
Главпромвентиляция
ГПИ Проектпромвентиляция

Копировал: Формат А4

Формат	Зона	Поз.	Обозначение	Наименование	Кол.	Примечание
				Документация		
12			Дс 1,25×0,5.01 СБ	Сборочный чертеж		
				Детали		
11		1	Дс 1,25×0,5.01.001	Связь	2	
11		2	Дс 1,25×0,5.01.001-01	Связь	2	
11		3	Дс 1,25×0,5.01.002	Швеллер	2	
11		4	Дс 1,25×0,5.01.002-01	Швеллер	2	
11		5	Дс 1,25×0,5.01.003	Петля	3	
11		6	Дс 1,25×0,5.01.004	Петля	3	
БЧ		7	Дс 1,25×0,5.01.005	Уплотнение 12×18×3720		
				Пластина губчатая		
				техническая II гр.		
				ТУ38-105867-75	1	0,48 кг

Инв.№ подл. | Подп. и дата | Взам. инв.№ | Инв.№ дубл. | Подп. и дата

Изм.	Лист	№ докум.	Подп.	Дата
Разраб.		Власова		
Пров.		Гбин		
Н. контр.		Щеглова		
Утв.		Демьянов		

Дс 1,25×0,5.01

Рама

Лит.	Лист	Листов

МНСС СССР
Главпромвентиляция
ГПИ Проектпромвентиляция

Копировал: Формат А4

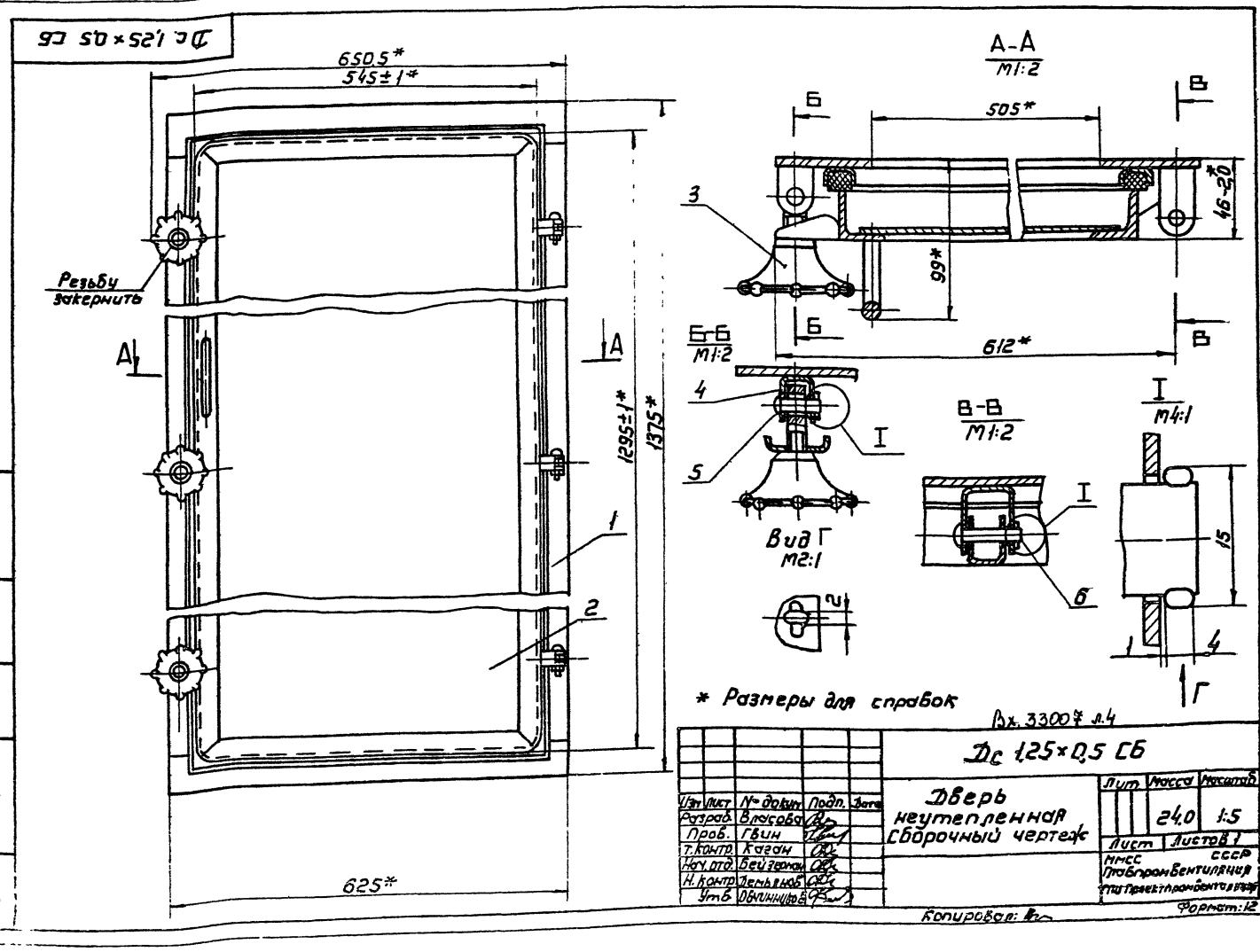

Инв.№ подл. | Подп. и дата | Взам. инв.№ | Инв.№ дубл. | Подп. и дата

Изм.	Лист	№ докум.	Подп.	Дата
Разраб.		Власова		
Пров.		Гбин		
Т. контр.		Кадан		
Нач. отд.		Бейземан		
Н. контр.		Демьянов		
Утв.		Обилинцев		

Дс 1,25×0,5 СБ

Дверь неутепленная
Сборочный чертеж

Лит	Масса	Масштаб
	24,0	1:5
Лист	Листов 1	

МНСС СССР
Главпромвентиляция
ГПИ Проектпромвентиляция

Копировал: Формат А2

Серия 5.904-4

Дс 1,25×0,5.01 СБ

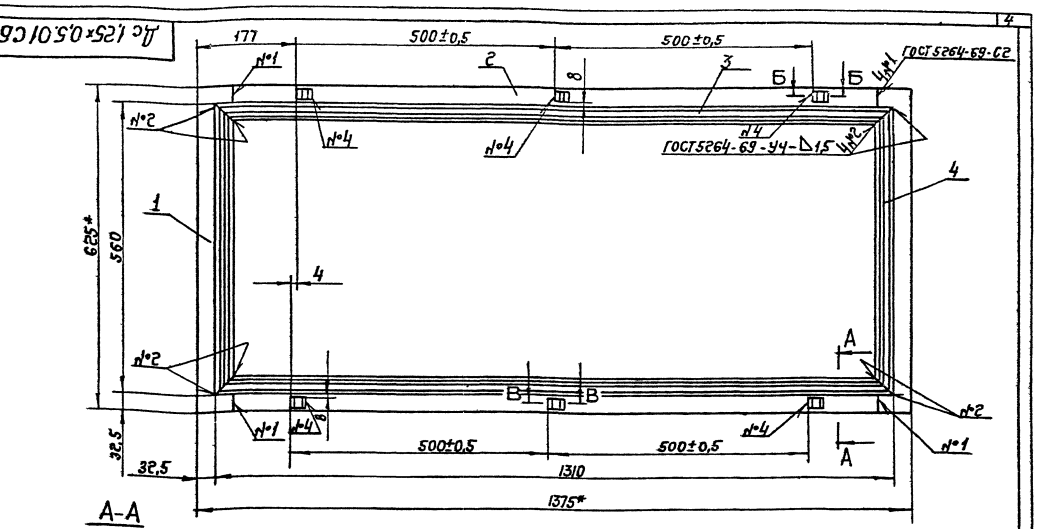

А-А
М1:1

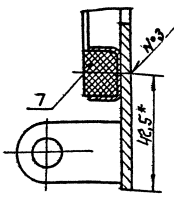

Б-Б
М1:1

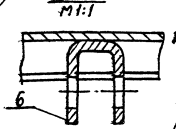

В-В
М1:1

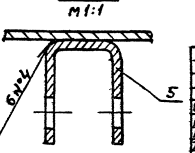

1.* Размеры для справок.
2. Уплотнение поз.7 клеить к швеллерам поз.3 и 4 клеем № 88-Н ТУ 38.105.1061-76.

Изм.	Лист	№докум.	Подп.	Дата	Дс 1,25×0,5.01 СБ	
Разраб.		Рычкова			Рама	Лит. / Масса / Масштаб
Пров.		Ильин			Сборочный чертеж	8,87 / 1:5
Т.контр.		Шевалова				Лист / Листов 1
Гл.спец.		Дементьева				ММСС СССР Госгазпроектвентиляция УПИпроектпроектвентиляция
Н.контр.		Шевалова				
Утв.		Кучеев				

Копировал: Ефр- Формат А2

Дс 1,25×0,5.01.001

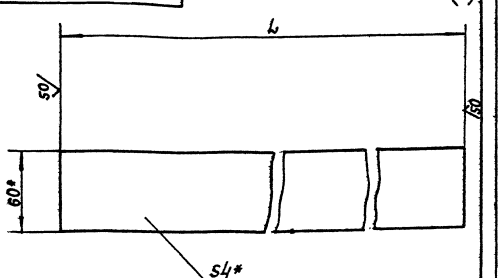

Обозначение	L	Масса кг
Дс 1,25×0,5.01.001	625	1,15
-01	1255	2,31
-02	525	0,96
-03	905	1,66
-04	605	1,11
-05	625	1,16

* Размеры для справок.

Изм.	Лист	№докум.	Подп.	Дата	Дс 1,25×0,5.01.001	
Разраб.		Рычкова			Связь	Лит. / Масса / Масштаб
Пров.		Ильин				Ст. / табл. / —
Т.контр.		Шевалова				Лист / Листов
Н.контр.		Шевалова				

Дс 1,25×0,5.01.002

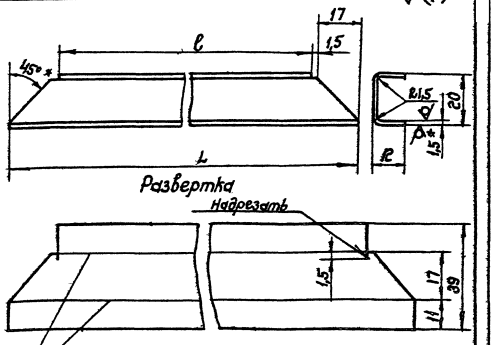

Обозначение	Размеры в мм L	ℓ	Масса кг
Дс 1,25×0,5.01.002	557	520	0,25
-01	1307	1270	0,38
-02	457	420	0,22
-03	957	920	0,46
-04	657	620	0,29
-05	557	520	0,25

* Размер для справок.

Вх. 33007 л.5

Изм.	Лист	№докум.	Подп.	Дата	Дс 1,25×0,5.01.002	
Разраб.		Рычкова			Швеллер	Лит. / Масса / Масштаб
Пров.		Ильин				Ст. / табл. / —
Т.контр.		Шевалова				Лист / Листов
Н.контр.						

Инв.№подл. | Подп. и дата | Взам.инв.№ | Инв.№дубл. | Подп. и дата

Серия 5 904-4

Кольки сверлит

Дс 1,25×0,5.01.003

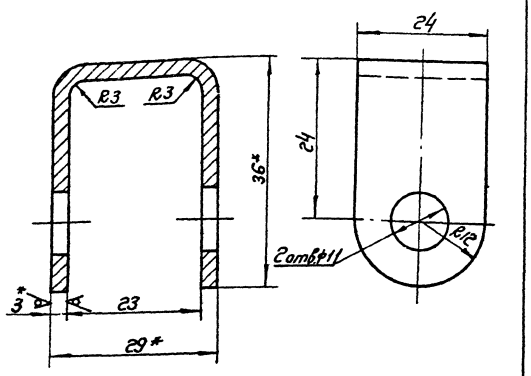

1.* Размеры для справок.
2. Длина развернутой детали 91 мм.

Изм.	Лист	№ докум.	Подп.	Дата	Дс 1,25×0,5.01.003			
Разраб.		Власова			Петля	Лит.	Масса 0,04	Масштаб 2:1
Пров.		Гвин				Лист	Листов: 1	
Т.контр.		Щеглова				МГСС СССР Главпромвентиляция ГПИ Проектпромвентиляция		
Н.контр.		Щеглова			Лист Б-ПН-3 ГОСТ 19903-94 4-III-ВСт3кп ГОСТ 16523-70			
Утв.		Демьянов		1х/79				

Копировал: Сер- Формат: 1

Дс 1,25×0,5.01.004

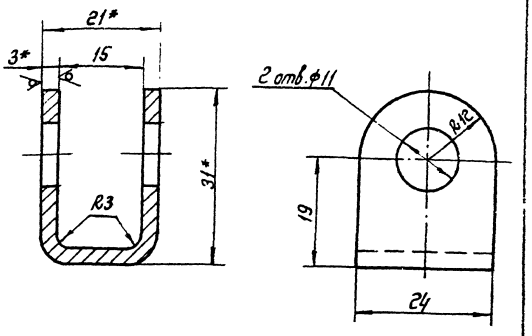

1.* Размеры для справок.
2. Длина развернутой детали 73 мм.

Изм.	Лист	№ докум.	Подп.	Дата	Дс 1,25×0,5.01.004			
Разраб.		Власова			Петля	Лит.	Масса 0,03	Масштаб 2:1
Пров.		Гвин				Лист	Листов: 1	
Т.контр.		Щеглова				МГСС СССР Главпромвентиляция ГПИ Проектпромвентиляция		
Н.контр.		Щеглова			Лист Б-ПН-3 ГОСТ 19903-74 4-III-ВСт3кп ГОСТ 16523-70			
Утв.		Демьянов		1х/79				

Копировал: Сер- Формат: 11

Формат	Зона	Поз.	Обозначение	Наименование	Кол.	Примечание
				Документация		
12			Дс 1,25×0,5.02 СБ	Сборочный чертеж		
				Детали		
11		1	Дс 1,25×0,5.02.001	Прижим	3	
11		2	Дс 1,25×0,5.02.002	Ручка	1	
11		3	Дс 1,25×0,5.02.003	Рама	1	
11		4	Дс 1,25×0,5.02.004	Петля	3	
Б4		5	Дс 1,25×0,5.02.005	Полотно		
				Лист Б-ПН-1,5 ГОСТ 19903-74 4-III-ВСт3кп ГОСТ 16523-70		
				500×1250	1	7,35 кг

Изм.	Лист	№ докум.	Подп.	Дата	Дс 1,25×0,5.02			
Разраб.		Власова			Полотно двери	Лит.	Лист	Листов 1
Пров.		Гвин				МГСС СССР Главпромвентиляция ГПИ Проектпромвентиляция		
Т.контр.		Щеглова						
Н.контр.		Щеглова						
Утв.		Демьянов						

Копировал: Сер- Формат: 11

Дс 1,25×0,5.02.001

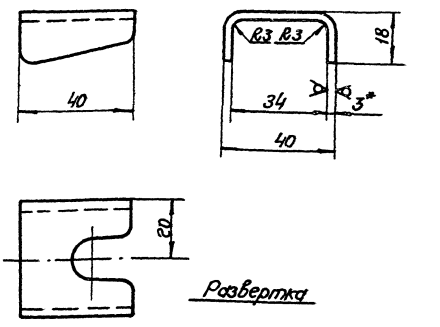

Развертка

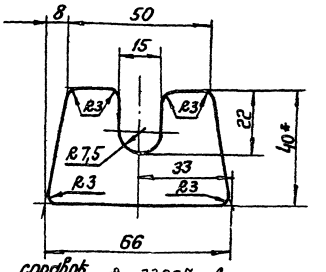

* Размеры для справок. Вх. 33007 л.6

Изм.	Лист	№ докум.	Подп.	Дата	Дс 1,25×0,5.02.001			
Разраб.		Власова			Прижим	Лит.	Масса 0,07	1:1
Пров.		Гвин				Лист	Листов: 1	
Т.контр.		Щеглова				МГСС СССР Главпромвентиляция ГПИ Проектпромвентиляция		
Н.контр.		Щеглова			Лист Б-ПН-3 ГОСТ 19903-74 4-III-ВСт3кп ГОСТ 16523-70			
Утв.		Демьянов		1х/79				

Копировал: Сер- Формат: 11

Серия 5.904-4

Дс 1,25×0,5.02 СБ

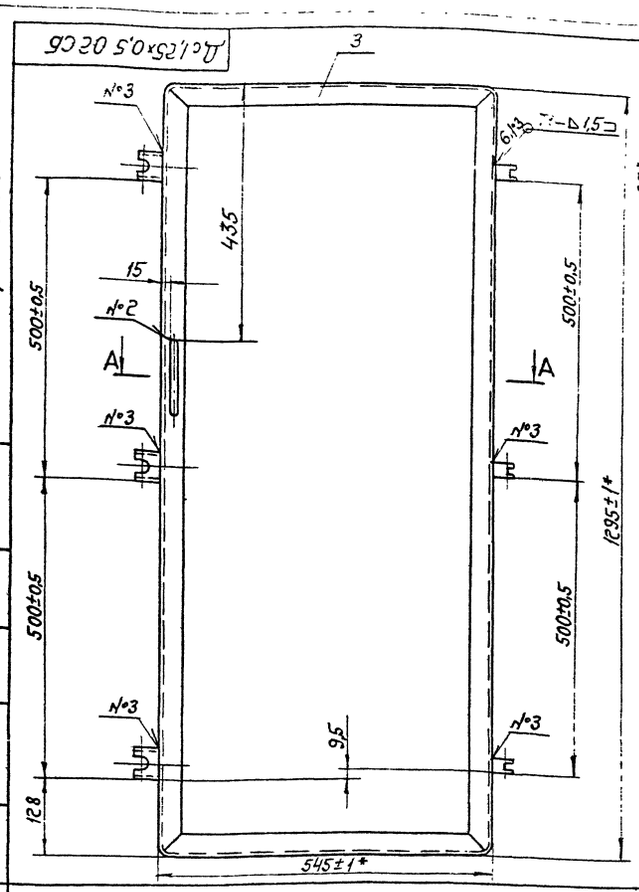

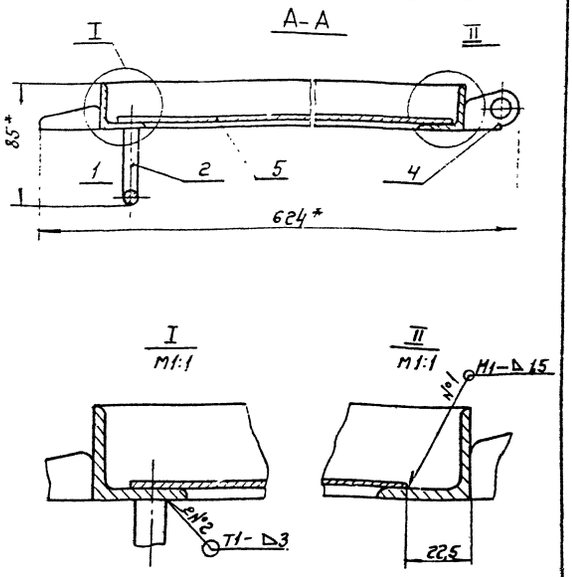

1. Сварные швы по ГОСТ 5264-69.
2.* Размеры для справок.

Изм.	Лист	№ докум.	Подп.	Дата	Дс 1,25×0,5.0.2 СБ		
Разраб.	Власова				Полотно двери. Сборочный чертеж	Лит.	Масса 14,8	Масштаб 1:5
Пров.	Щеглова					Лист	Листов: 1
Т. контр.	Демьянов					МГСС СССР Главпромвентиляция ГПИ Проектпромвентиляция	
Гл. спец.	Демьянов			12/7			
Н. контр.	Щеглова						
Утв.	Каган						

Копировал: Бер- Формат: 12

Дс 1,25×0,5.02.002

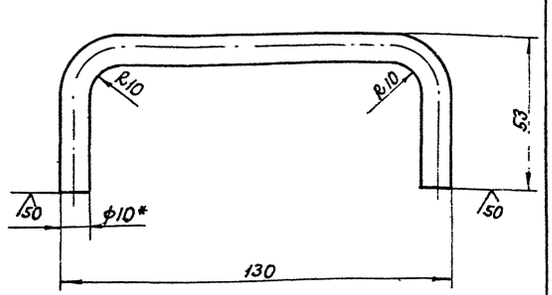

1.* Размер для справок.
2. Длина развернутой детали 203 мм.

Изм.	Лист	№ докум.	Подп.	Дата	Дс 1,25×0,5.02.002		
Разраб.	Власова				Ручка	Лит.	Масса 0,14	Масштаб 1:1
Пров.	Гвин					Лист	Листов: 1
Т. контр.	Щеглова				Круг В10 ГОСТ 2590-71 / В Ст3 кп ГОСТ 535-79	МГСС СССР Главпромвентиляция ГПИ Проектпромвентиляция	
Н. контр.	Щеглова						
Утв.	Демьянов						

Копировал: Бер- Формат: 11

Дс 1,25×0,5.02.003

Развертка

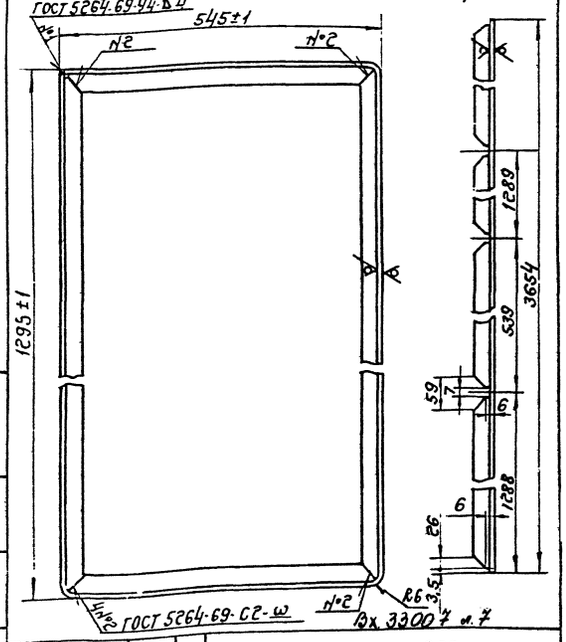

Изм.	Лист	№ докум.	Подп.	Дата	Дс 1,25×0,5.02.003		
Разраб.	Власова				Рама	Лит.	Масса 6,9	Масштаб 1:5
Пров.	Гвин					Лист	Листов: 1
Т. контр.	Щеглова				Уголок Б-32×32×4 ГОСТ 8509-72 / В Ст3 кп ГОСТ 535-79	МГСС СССР Главпромвентиляция ГПИ Проектпромвентиляция	
Н. контр.	Щеглова						
Утв.	Демьянов						

Копировал: Бер- Формат: 11

Серия 5 904-4

Дс 1,25×0,5.02.004

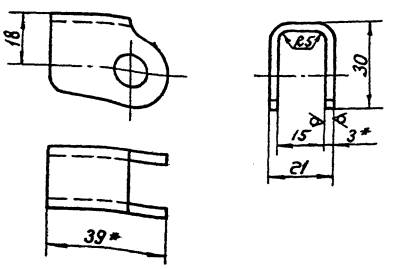

Развертка

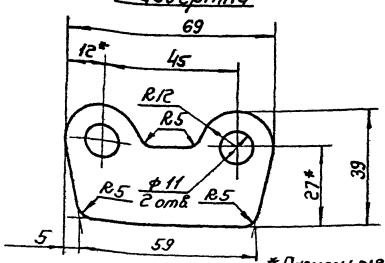

* Размеры для справок.

Дс 1,25×0,5.02.004

Изм.	Лист	№ докум.	Подп.	Дата
Разраб.		Власова		
Пров.		Гвин		
Т. контр.		Щеглова		
Н. контр.		Щеглова		
Утв.		Демьянов		12.79

Петля

Лит.	Масса	Масштаб
	0,05	1:1

Лист | Листов: 1

Лист Б-ПН-3 ГОСТ 19903-74
4 III-В Ст 3кп ГОСТ 16523-70

ММСС СССР
Главпромвентиляция
ГПИ Проектпромвентиляция

Копировал: Бер- Формат: 11

Дс 1,25×0,5.03

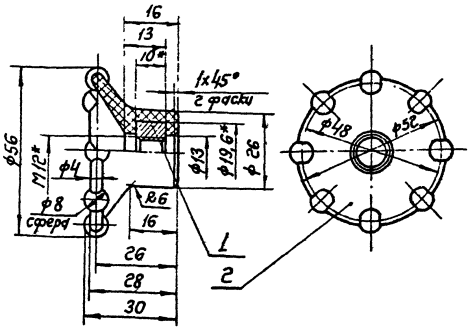

Формат	Зона	Поз.	Обозначение	Наименование	Кол.	Примечание
				Стандартные изделия		
		1		Гайка М12.4		
				ГОСТ 5915-70	1	
				Материалы		
		2		Полиэтилен	0,018 кг	
				ГОСТ 16338-70		

Дс 1,25×0,5.03

Изм.	Лист	№ докум.	Подп.	Дата
Разраб.		Власова		
Пров.		Гвин		
Т. контр.		Щеглова		
Н. контр.		Щеглова		
Утв.		Демьянов		12.79

Ручка

Лист	Масса	Масштаб
	0,033	1:1

Лист | Листов: 1

ММСС СССР
Главпромвентиляция
ГПИ Проектпромвентиляция

Копировал: Бер- Формат: 11

Формат	Зона	Поз.	Обозначение	Наименование	Кол.	Примечание
				Документация		
12			Дс 0,9×04 СБ	Сборочный чертеж		
12			Д 00.000	Технические требования		
				Сборочные единицы		
11		1	Дс 0,9×0,4.01	Рама	1	
11		2	Дс 0,9×0,4.02	Полотно двери	1	
11		3	Дс 1,25×0,5.03	Ручка	2	
				Стандартные изделия		
		4		Болт		
				7002-0576		
				ГОСТ 14724-69	2	
		5		Заклепка 10×30		
				ГОСТ 10299-68	2	
		6		Заклепка 10×38		
				ГОСТ 10299-68	2	

Дс 0,9×0,4

Изм.	Лист	№ докум.	Подп.	Дата
Разраб.		Власова		
Пров.		Гвин		
Н. контр.		Щеглова		
Утв.		Демьянов		12.79

Дверь неутепленная

Лит.	Лист	Листов
		1

ММСС СССР
Главпромвентиляция
ГПИ Проектпромвентиляция

Копировал: Бер- Формат: 11

Формат	Зона	Поз.	Обозначение	Наименование	Кол.	Примечание
				Документация		
12			Дс 0,9×0,4.01 СБ	Сборочный чертеж		
				Детали.		
11		1	Дс 1,25×0,5.01.001-03	Связь	2	
11		2	Дс 1,25×0,5.01.001-02	Связь	2	
11		3	Дс 1,25×0,5.01.002-03	Швеллер	2	
11		4	Дс 1,25×0,5.01.002-02	Швеллер	2	
БЧ		5	Дс 0,9×0,4.01.005	Уплотнение 12×18×2756		
				Пластина губчатая		
				техническая II гр.		
				ТУ 38-105867-75	1	0,6 кг
11		6	Дс 1,25×0,9.01.003	Петля	2	
11		7	Дс 1,25×0,9.01.004	Петля	2	
				Вх. 33007 л. 8		

Дс 0,9×0,4.01

Изм.	Лист	№ докум.	Подп.	Дата
Разраб.		Власова		
Пров.		Гвин		
Н. контр.		Щеглова		
Утв.		Демьянов		12.79

Рама

Лит.	Лист	Листов
		1

ММСС СССР
Главпромвентиляция
ГПИ Проектпромвентиляция

Копировал: Бер- Формат: 11

Серия 5.904-4

Дс 0,9×0,4 СБ

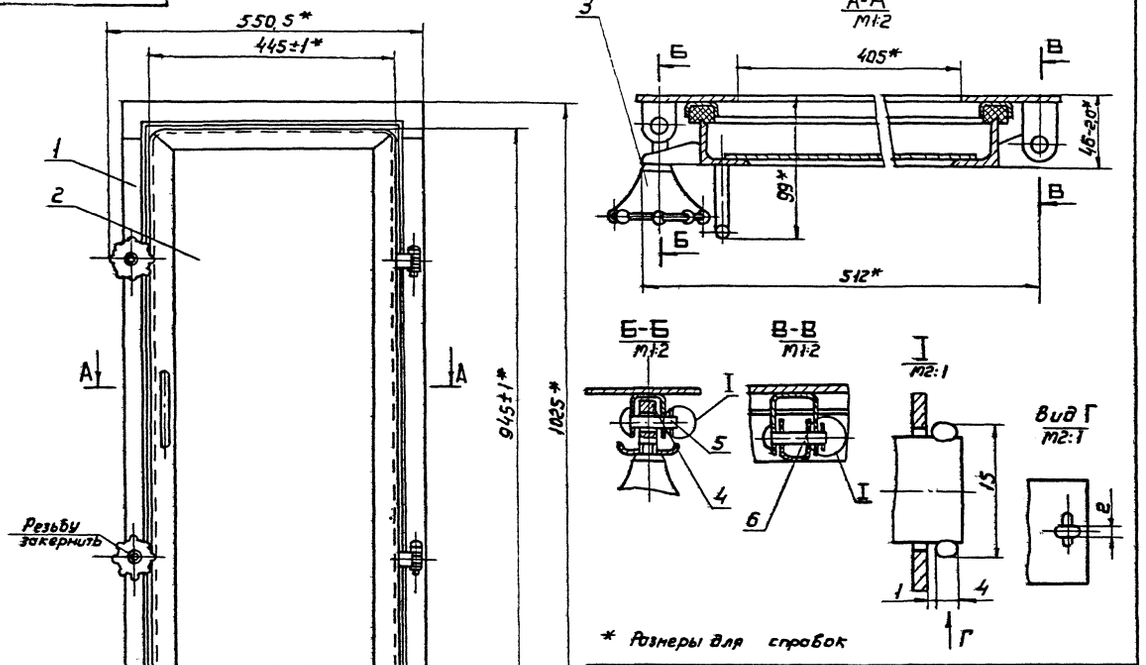

Изм	Лист	№ докум.	Подп.	Дата
Разраб.		Власова		
Пров.		Гвин		
Н.контр.		Коган		
Нач.отд.		Бейзерман		
Т.контр.		Демьянов		11/79
Утв.		Обуцинников		

Дс 0,9×0,4 СБ

Дверь неутепленная
Сборочный чертеж

Лит	Масса	Масштаб
	17,8	1:5

Лист | Листов 1

МИСС СССР
Главпромвентиляция
ГПИ Проектпромвентиляция

Копировал: Вл.— Формат 12

Инв. № подл. | Подп. и дата | Взам. инв. № | Инв. № дубл. | Подп. и дата

Дс 0,9×0,4 01 СБ

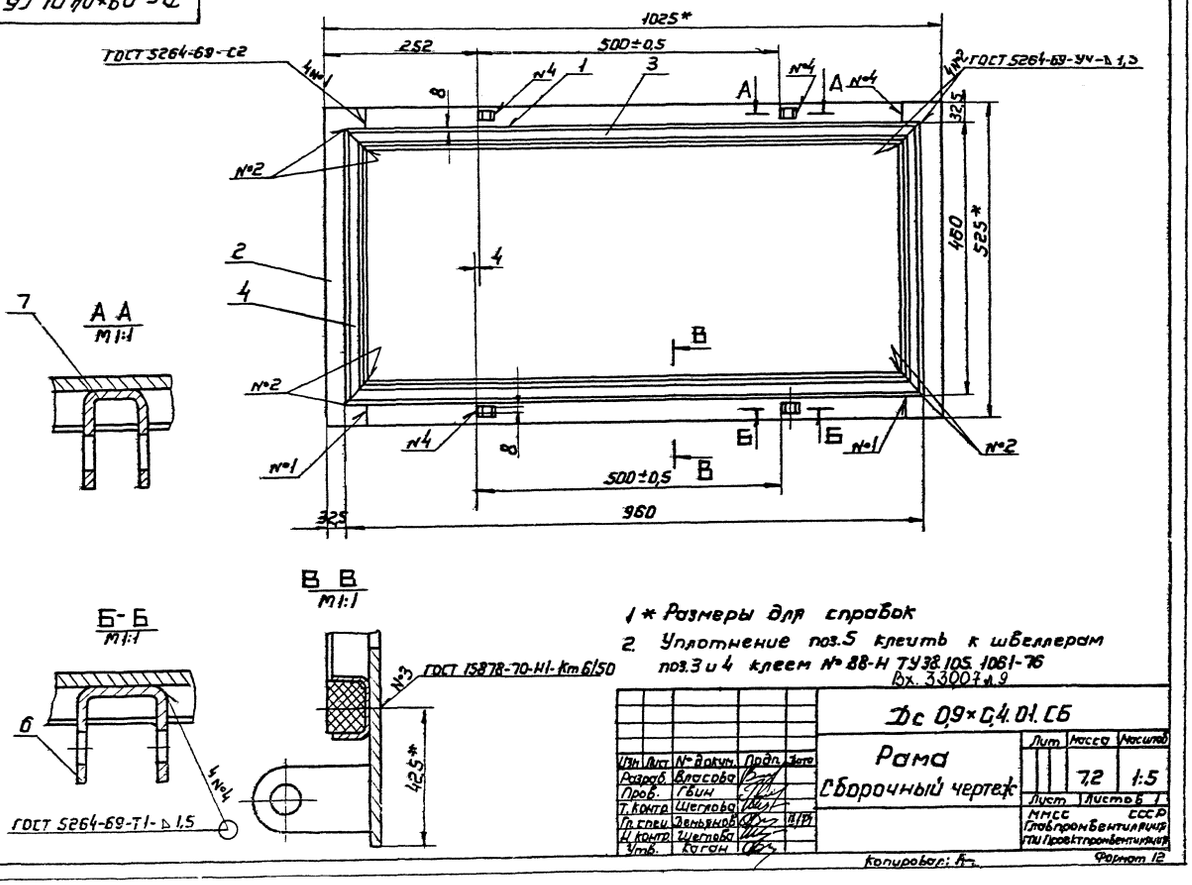

1 * Размеры для справок
2. Уплотнение поз.5 клеить к швеллерам поз.3 и 4 клеем № 88-Н ТУ 38.105.1061-76
Вх. 33007 л.9

Изм	Лист	№ докум.	Подп.	Дата
Разраб.		Власова		
Пров.		Гвин		
Т.контр.		Щеглова		
Гл.спец.		Демьянов		11/79
Н.контр.		Щеглова		
Утв.		Коган		

Дс 0,9×0,4.01.СБ

Рама
Сборочный чертеж

Лит	Масса	Масштаб
	7,2	1:5

Лист | Листов 1

МИСС СССР
Главпромвентиляция
ГПИ Проектпромвентиляция

Копировал: Вл. Формат 12

Инв. № подл. | Подп. и дата | Взам. инв. № | Инв. № дубл. | Подп. и дата

Серия 5.904-4

Позиция	Зона	Поз	Обозначение	Наименование	Кол.	Примечание
				Документация		
12			Дс 0,9×0,4.02 СБ	Сборочный чертеж		
				Детали.		
11		1	Дс 0,9×0,4.02.001	Рама	1	
64		2	Дс 0,9×0,4.02.002	Полотно	1	
				Лист Б-ПН-1,5 ГОСТ 19903-74		
				4-III-ВСт3кп ГОСТ 16523-70		
				425×925	1	4,6 кг
11		3	Дс 1,25×0,5.02.001	Прижим	2	
11		4	Дс 1,25×0,5.02.002	Ручка	1	
11		5	Дс 1,25×0,5.02.004	Петля	2	

Дс 0,9×0,4.02

Полотно двери

Изм.	Лист	№ докум.	Подп.	Дата
Разраб.	Рычкова			
Пров.	Щеглова			
Н.контр.	Щеглова			
Утв.	Демьянов			12/79

Лит. | Лист | Листов: 1

МГСС СССР Главпромвентиляция ГПИ Проектпромвентиляция

Копировал: Сер. Формат: 11

Дс 0,9×0,4.02.001

Развертка

Рама

Изм.	Лист	№ докум.	Подп.	Дата
Разраб.	Рычкова			
Пров.	Щеглова			
Т.контр.	Щеглова			
Н.контр.	Щеглова			
Утв.	Демьянов			12/79

Уголок Б-32×32×4 ГОСТ 8509-72 В Ст.3кп ГОСТ 535-79

Лит. | Масса 5,2 | Масштаб 1:5

Лист | Листов: 1

МГСС СССР Главпромвентиляция ГПИ Проектпромвентиляция

Копировал: Сер. Формат: 11

Дс 0,9×0,4.02 СБ

А–А

1. Сварные швы по ГОСТ 5264-69.
2* Размеры для справок.

Вх. 33007 л.10

Дс 0,9×0,4.02 СБ

Полотно двери

Сборочный чертеж

Изм.	Лист	№ докум.	Подп.	Дата
Разраб.	Власова			
Провер.	Звик			
Т.контр.	Щеглова			
Гл.спец.	Демьянов			12/79
Н.контр.	Щеглова			
Утв.	Каган			

Лит. | Масса 10,18 | Масштаб 1:5

Лист | Листов: 1

МГСС СССР Главпромвентиляция ГПИ Проектпромвентиляция

Копировал: Сер. Формат: 12

Серия 5 904-4

Формат	Зона	Поз	Обозначение	Наименование	Кол.	Примечание
				Документация		
12			Лс 0,6×0,5	Сборочный чертеж		
12			А 00.000 Д	Технические требования		
				Сборочные единицы		
11		1	Лс 0,6×0,5.01	Рама	1	
11		2	Лс 0,6×0,5.02	Крышка люка	1	
11		3	Дс 1,25×0,5.03	Ручка	2	
				Стандартные изделия		
		4		Болт		
				7002-0576		
				ГОСТ 14724-69	2	
		5		Заклепка 10×30		
				ГОСТ 10299-68	2	
		6		Заклепка 10×38		
				ГОСТ 10299-68	2	

Лс 0,6×0,5

Люк неутепленный

Изм	Лист	№ докум.	Подп.	Дата
Разраб.		Власова		
Пров.		Гвин		
Н.контр.		Щеглова		
Утв.		Демьянов		

Лит. | Лист | Листов 1

ММСС СССР Главпромвентиляция ГПИ Проектпромвентиляция

Копировал: Формат: 11

Формат	Зона	Поз	Обозначение	Наименование	Кол.	Примечание
				Документация		
12			Лс 0,6×0,5.01	Сборочный чертеж		
				Детали		
11		1	Дс 1,25×0,5.01.001-05	Связь	2	
11		2	Дс 1,25×0,5.01.001-04	Связь	2	
11		3	Дс 1,25×0,5.01.002-04	Швеллер	2	
11		4	Дс 1,25×0,5.01.002-05	Швеллер	2	
БЧ		5	Лс 0,6×0,5.01.005	Уплотнение 2×18×2400	1	
				Пластина губчатая		
				техническая II гр.		
				ТУ38-105867-75	1	0,5 кг
11		6	Дс 1,25×0,5.01.003	Петля	2	
11		7	Дс 1,25×0,5	Петля	2	

Лс 0,6×0,5.01

Рама

Изм	Лист	№ докум.	Подп.	Дата
Разраб.		Власова		
Пров.		Гвин		
Н.контр.		Щеглова		
Утв.		Демьянов		

Лит. | Лист | Листов 1

ММСС СССР Главпромвентиляция ГПИ Проектпромвентиляция

Копировал: Формат: 11

Лс 0,6×0,5 СБ

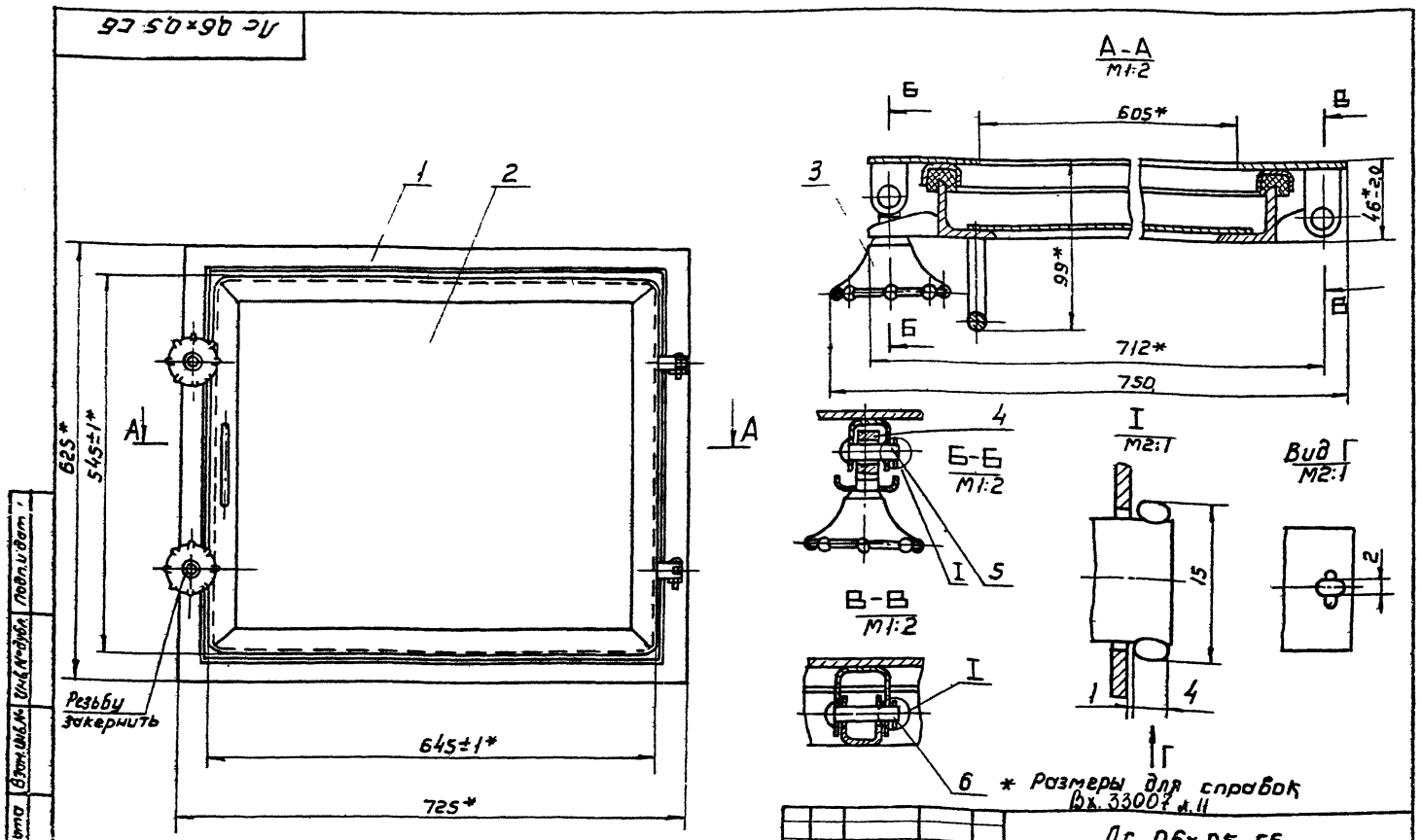

* Размеры для справок

Вх. 33007 л.11

Лс 0,6×0,5 СБ

Люк неутепленный Сборочный чертеж

Изм	Лист	№ докум.	Подп.	Дата
Разраб.		Власова		
Пров.		Гвин		
Т. контр.		Каган		
Нач. отд.		Бейзерман		
Н. контр.		Демьянов		
Утв.		Овчинников		

Лит	Масса	Масштаб
	15,3	1:5

Лист | Листов 1

ММСС СССР Главпромвентиляция ГПИ Проектпромвентиляция

Копировал: Формат: 12

Лс 0,6×0,5.01 СБ

Серия 5.904-4

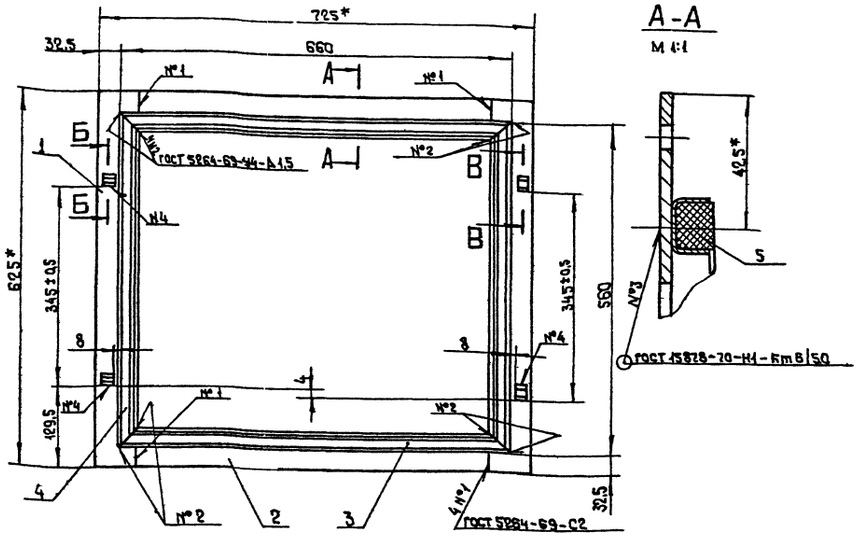

А-А
М 1:1

Б-Б
М 1:1

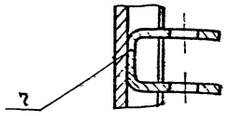

В-В
М 1:1

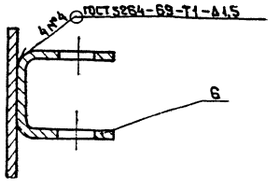

1.* Размеры для справок
2. Уплотнение поз.5 клеить к швеллерам поз. 3 и 4 клеем N 88Н ТУ 38.105.1061-76

Изм	Лист	№ докум.	Подп.	Дата
Разраб.		Рычкова		
Пров.		Гвин		
Т. контр.		Щеглова		
Гл. спец.		Демьянов		11/79
Н. контр.		Гравский		
Утв.		Саган		

Лс 0,6×0,5.01 СБ

Рама
Сборочный чертеж

Лит.	Масса	Масштаб
	6,7	1:5

Лист | Листов 1

МИСС СССР
Главпромвентиляция
ТПИпроектпромвентиляция

Копировал

Формат 12

Формат	Зона	Поз.	Обозначение	Наименование	Кол.	Примечание
				Документация		
12			Лс 0,6×0,5.02 СБ	Сборочный чертеж		
				Детали		
		1	Лс 0,6×0,5.02.001	Рама	1	
54		2	Лс 0,6×0,5.02.002	Полотно		
				Лист 6-ПН-1,5 ГОСТ 19903-74 4-III-В Ст3кп ГОСТ 16523-70		
				525×625	1	3,8кг
11		3	Лс 1,25×0,5.02.001	Прижим	2	
11		4	Лс 1,25×0,5.02.002	Ручка	1	
11		5	Лс 1,25×0,5.02.004	Петля	2	

Изм	Лист	№ докум.	Подп.	Дата
Разраб.		Рычкова		
Пров.		Гвин		
Н. контр.		Щеглова		
Утв.		Демьянов		11/79

Лс 0,6×0,5.02

Крышка люка

Лит.	Лист	Листов
		1

МИСС СССР
Главпромвентиляция
ТПИпроектпромвентиляция

Формат: 11

Лс 0,5×0,6.02.001

12,5 √(√)

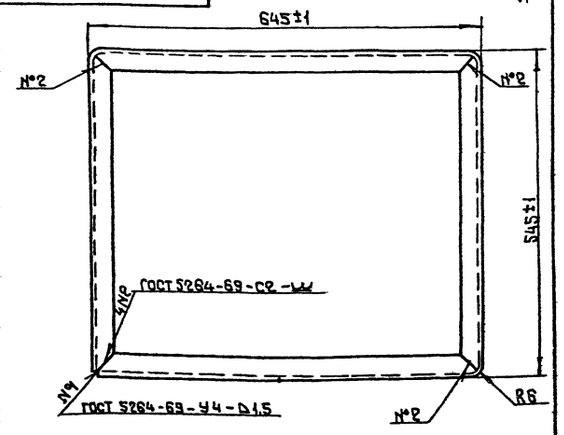

Развертка

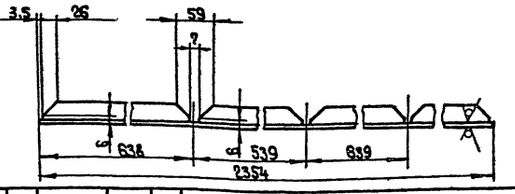

Изм	Лист	№ докум.	Подп.	Дата
Разраб.		Рычкова		
Пров.		Гвин		
Т. контр.		Щеглова		
Н. контр.		Щеглова		
Утв.		Демьянов		11/79

Лс 0,6×0,5.02.001

Рама
Вх. 33007 л. 12.

Уголок 5-32-32×4 ГОСТ 8509-72
8 ст.3 кп ГОСТ 535-79

Лит.	Масса	Масштаб
	4,5	1:5

Лист | Листов 1

МИСС СССР
Главпромвентиляция
ТПИпроектпромвентиляция

Копировал:

Формат: 11

Серия 5.904-4

Ас 0.6×0.5.02 СБ

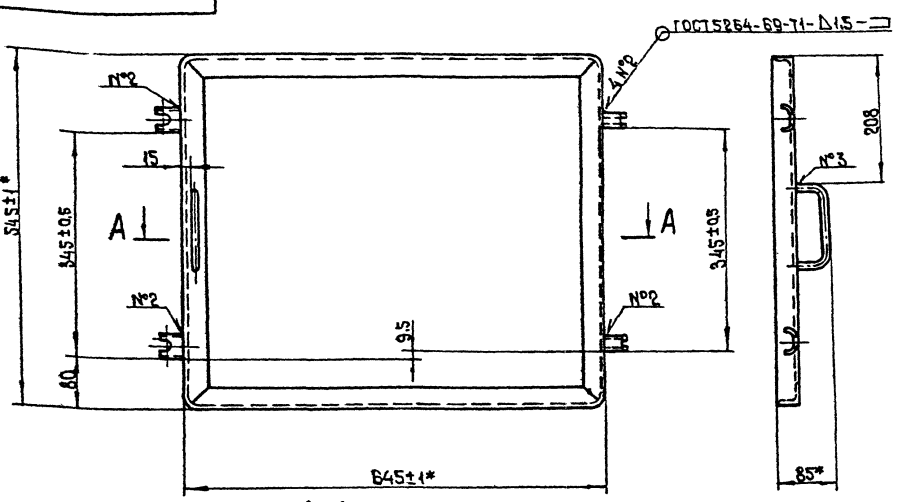

А-А
М 1:2

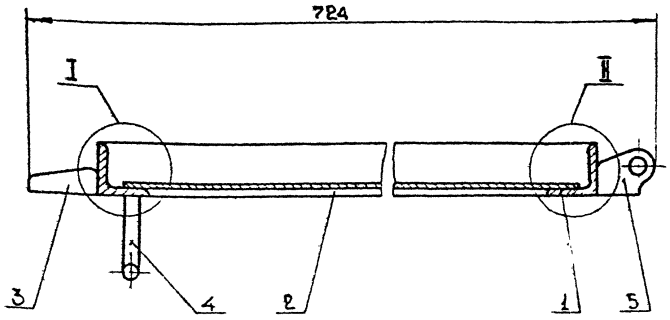

I
М 1:1

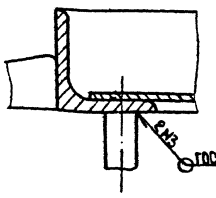

II
М 1:1

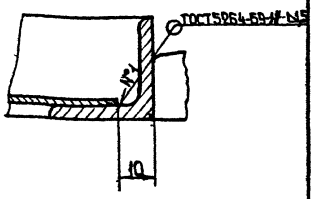

* Размеры для справок

Изм.	Лист	№ докум.	Подп.	Дата
Разраб.		Рычкова		
Пров.		Гьин		
Т. контр.		Щеглова		
Гл. спец.		Демьянов		11/79
Н. контр.		Гриневский		
Утв.		Кабон		

Ас 0,6×0,5.02 СБ.

Крышка люка
Сборочный чертеж.

Лит.	Масса	Масштаб
	8,74	1:5

Лист | Листов 1

МИСС СССР
Главвентиляция
ГПИпроектвентиляция

Копировал: | Формат: А2

Формат	Зона	Поз.	Обозначение	Наименование	Кол.	Примечание
				Документация		
А2			Ас 1,25×0,5 СБ	Сборочный чертеж		
А2			А.00.000Д	Технические требования		
				Сборочные единицы		
А1		1	Ас 1,25×0,5.01	Полотно двери	1	
А1		2	Ас 1,25×0,5.01	Рама	1	
А1		3	Ас 1,25×0,5.03	Ручка	3	
				Стандартные изделия		
		4		Болт		
				7.008.1-0576		
				ГОСТ 14724-69	3	
		5		Заклепка 10×30		
				ГОСТ 10299-68	3	
		6		Заклепка 10×38		
				ГОСТ 10299-68	3	

Инв.№ подл. | Подп. и дата | Взам.инв.№ | Инв.№ дубл. | Подп. и дата

Изм.	Лист	№ докум.	Подп.
Разраб.		Рычкова	
Пров.		Гьин	
Т. контр.		Щеглова	
Гл. спец.		Демьянов	11/79

Ас 1,25×0,5

Дверь утепленная

Лит.	Лист	Листов
		1

МИСС СССР
Главвентиляция
ГПИпроектвентиляция

Копировал | Формат А1

Формат	Зона	Поз.	Обозначение	Наименование	Кол.	Примечание
				Документация		
А2			Ас 1,25×0,5.01	Сборочный чертеж		
				Детали		
А1		1	Ас 1,25×0,5.02.005	Полотно	1	
А1		2	Ас 1,25×0,5.01.001	Полотно	1	
Б4		3	Ас 1,25×0,5.01.002	Утепление 1287×537×20 Плита минерало-ватная ГОСТ 22950-78	1	1,4 кг.
А1		4	Ас 1,25×0,5.02.001	Прижим	3	
А1		5	Ас 1,25×0,5.02.002	Ручка	1	
А1		6	Ас 1,25×0,5.02.003	Рама	1	
А1		7	Ас 1,25×0,5.02.004	Петля	3	

Вх. 3300 7.1.13

Изм.	Лист	№ докум.	Подп.
Разраб.		Рычкова	
Пров.		Гьин	
Н. контр.		Щеглова	
Утв.		Демьянов	11/79

Ас 1,25×0,5.01

Полотно двери

Лит.	Лист	Листов
		1

МИСС СССР
Главвентиляция
ГПИпроектвентиляция

Копировал | Формат А1

Серия 5.904 4

ДУс 1,25×0,5 СБ

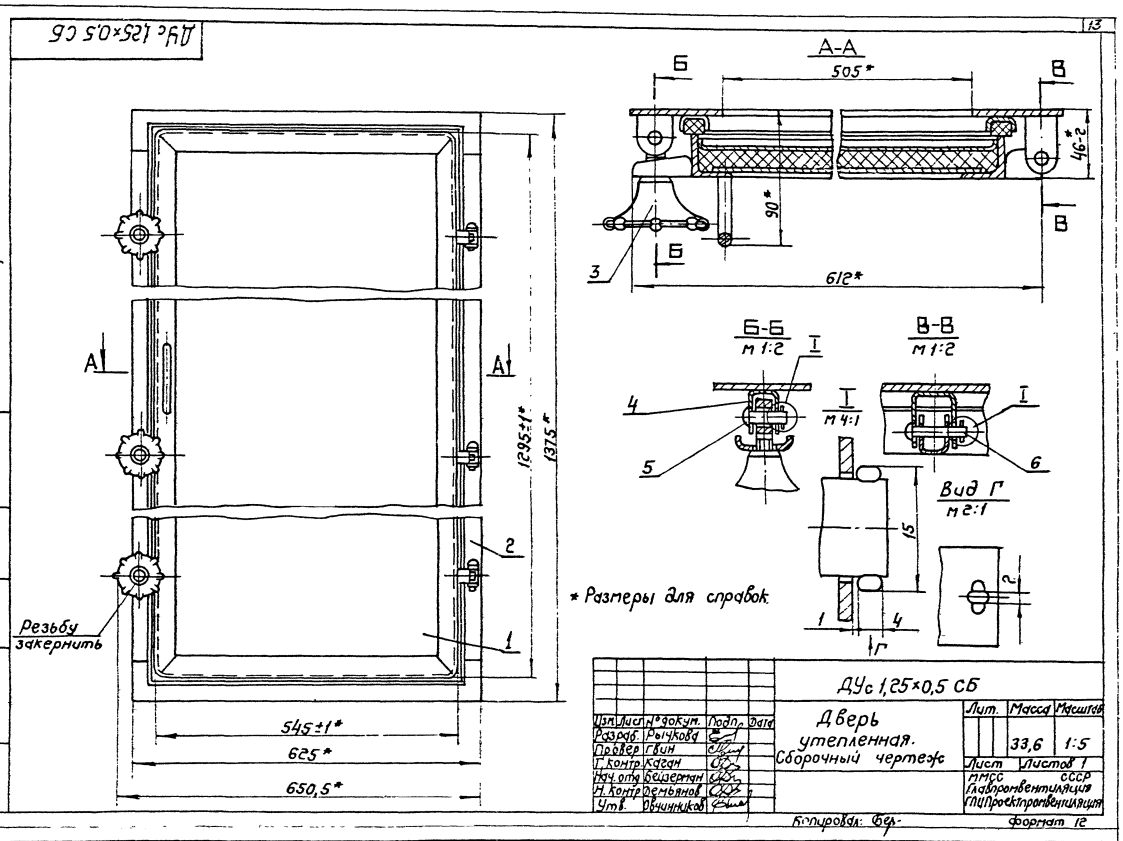

* Размеры для справок.

Изм.	Лист	№ докум.	Подп.	Дата
Разраб.		Рычкова		
Провер.		Гвин		
Т. контр.		Каган		
Нач. отд.		Бейзерман		
Н. контр.		Демьянов		
Утв.		Овчинников		

ДУс 1,25×0,5 СБ

Дверь утепленная. Сборочный чертеж

Лит.	Масса	Масштаб
	33,6	1:5

Лист | Листов 1

ММСС СССР Главпромвентиляция ГПИ Проектпромвентиляция

Копировал: Бер- Формат 12

Инв. № подл. | Подп. и дата | Взам. инв. № | Инв. № дубл. | Подп. и дата

ДУс 1,25×0,5.01 СБ

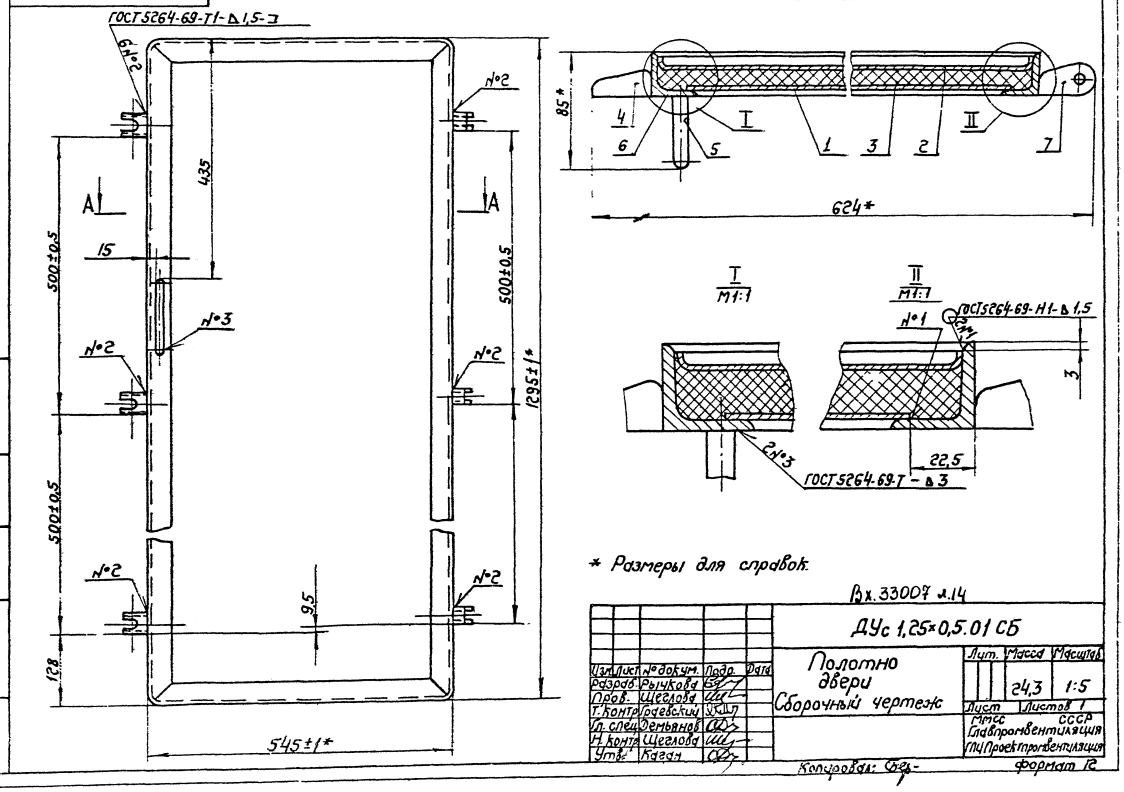

* Размеры для справок.

Вх. 33007 л.14

Изм.	Лист	№ докум.	Подп.	Дата
Разраб.		Рычкова		
Пров.		Щеглова		
Т. контр.		Гоаевский		
Гл. спец.		Демьянов		
Н. контр.		Щеглова		
Утв.		Каган		

ДУс 1,25×0,5.01 СБ

Полотно двери Сборочный чертеж

Лит.	Масса	Масштаб
	24,3	1:5

Лист | Листов 1

ММСС СССР Главпромвентиляция ГПИ Проектпромвентиляция

Копировал: Бер- Формат 12

Инв. № подл. | Подп. и дата | Взам. инв. № | Инв. № дубл. | Подп. и дата

Серия 5.904-4

Формат	Зона	Поз.	Обозначение	Наименование	Кол.	Примечание
				Документация		
12			ДУс 0,9×0,4 СБ	Сборочный чертеж		
12			А 00-0007	Технические требования		
				Сборочные единицы		
11		1	ДУс 0,9×0,4.01	Полотно двери	1	
11		2	Дс 0,9×0,4.01	Рама	1	
11		3	Дс 1,25×0,5.03	Ручка	2	
				Стандартные изделия		
		4		Болт		
				7002-0576		
				ГОСТ 14724-69	2	
		5		Заклепка 10×30		
				ГОСТ 10299-68	2	
		6		Заклепка 10×38		
				ГОСТ 10299-68	2	

Инв.№ подл. | Подп. и дата | Взам. инв.№ | Инв.№ дубл. | Подп. и дата

Изм.	Лист	№ докум.	Подп.	Дата
Разраб.		Рычкова		
Пров.		Гбин		
Н. контр.		Шеглова		
Утв.		Демьянов		

ДУс 0,9×0,4

Дверь утепленная

Лит	Лист	Листов
		1

МНСС СССР
Главпромвентиляция
ГПИ Проектпромвентиляция

Копировал: — Формат А4

Формат	Зона	Поз.	Обозначение	Наименование	Кол.	Примечание
				Документация		
12			ДУс 0,9×0,4.01 СБ	Сборочный чертеж		
				Детали		
11		1	Дс 0,9×0,4.02.002	Полотно	1	
11		2	ДУс 0,9×0,4.01.001	Полотно	1	
БУ		3	ДУс 0,9×0,4.01.003	Уплотнение 937×437×20		
				Плита минераловат.		
				ная ГОСТ 22950-78	1	0,82 кг
11		4	Дс 0,9×0,4.02.001	Рама	1	
11		5	Дс 1,25×0,5.02.001	Прижим	2	
11		6	Дс 1,25×0,5.02.002	Ручка	1	
11		7	Дс 1,25×0,5.02.004	Петля	2	

Инв.№ подл. | Подп. и дата | Взам. инв.№ | Инв.№ дубл. | Подп. и дата

Изм.	Лист	№ докум.	Подп.	Дата
Разраб.		Рычкова		
Пров.		Гбин		
Н. контр.		Шеглова		
Утв.		Демьянов		

ДУс. 0,9×0,4.01

Полотно двери

Лит	Лист	Листов
		1

МНСС СССР
Главпромвентиляция
ГПИ Проектпромвентиляция

Копировал: — Формат А4

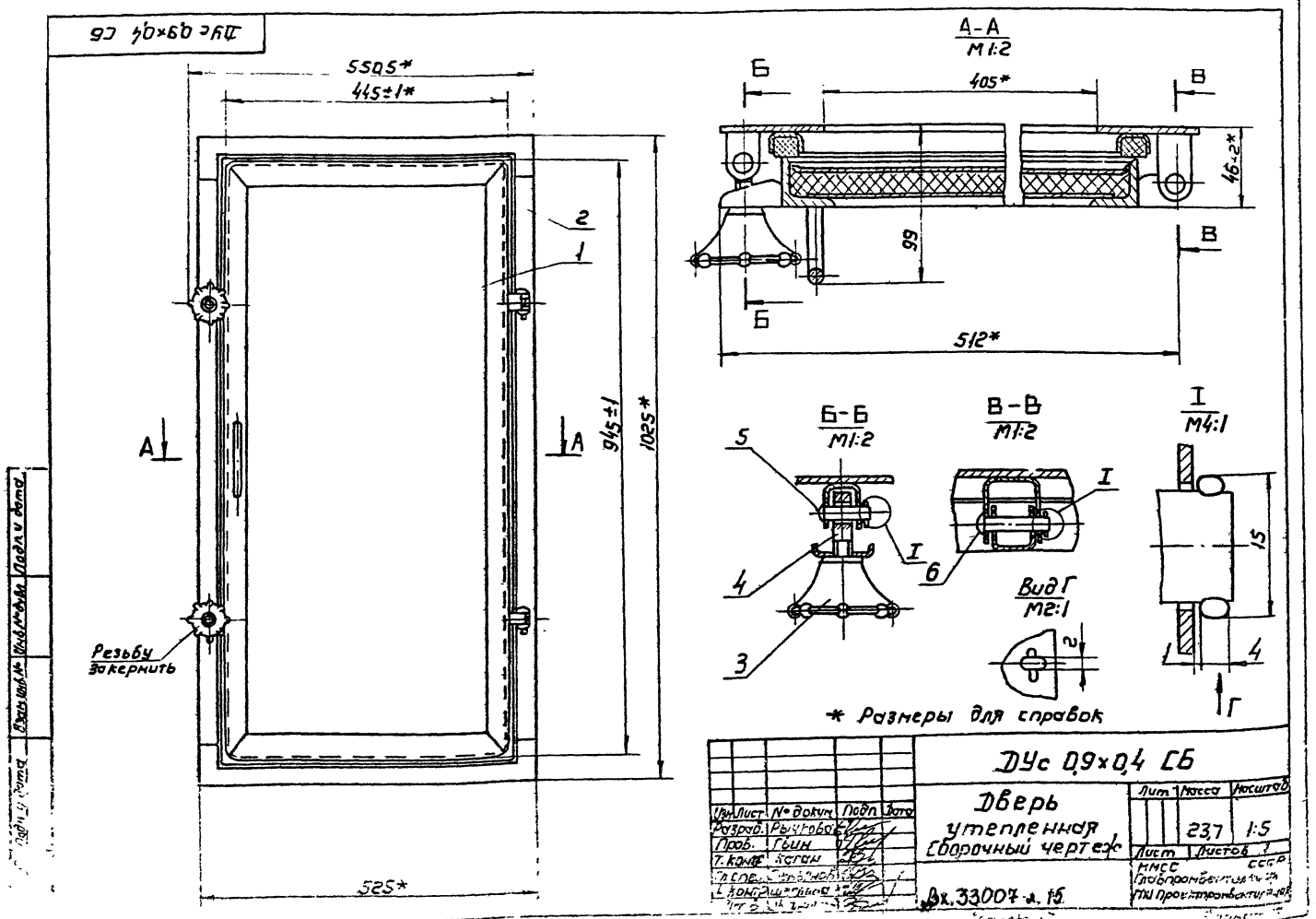

Изм.	Лист	№ докум.	Подп.	Дата
Разраб.		Рычкова		
Пров.		Гбин		
Т. контр.		Богун		
Н. контр.				
Утв.				

ДУс 0,9×0,4 СБ

Дверь утепленная
Сборочный чертеж

Лит	Масса	Масштаб
	23,7	1:5
Лист	Листов 1	

МНСС СССР
Главпромвентиляция
ГПИ Проектпромвентиляция

Вх. 33007-а. 15

Серия 5.904-4

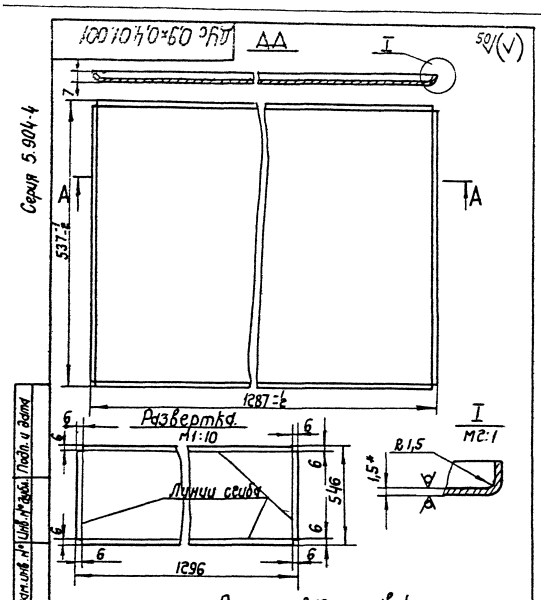

* Размер для справок.

Изм. Лист № докум. Подп. Дата	ДУс 1,25×0,5.01.001		Лит.	Масса	Масштаб
Разраб. Рычкова	Полотно			8,15	1:5
Пров. Гвин			Лист	Листов: 1	
Т.контр. Щеглова			МПСС СССР Главпромвентиляция ГПИ Проектпромвентиляция		
Н.контр. Щеглова	Лист Б-ПН-1,5 ГОСТ 19903-74 4-Ш-В Ст3кп ГОСТ 16523-70				
Утв. Ретьянов					

Копировал: Сер- Формат: А1

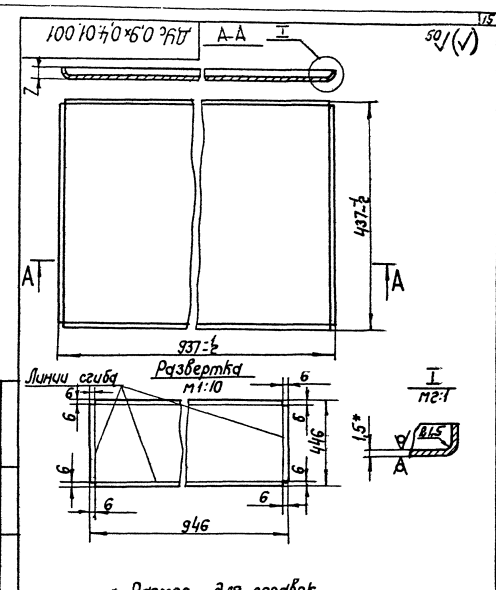

* Размер для справок.

Изм. Лист № докум. Подп. Дата	ДУс 0,9×0,4.01.001		Лит.	Масса	Масштаб
Разраб. Рычкова	Полотно			5,05	1:5
Пров. Гвин			Лист	Листов: 1	
Т.контр. Щеглова			МПСС СССР Главпромвентиляция ГПИ Проектпромвентиляция		
Н.контр. Щеглова	Лист Б-ПН-1,5 ГОСТ 19903-74 4-Ш-В Ст3кп ГОСТ 16523-70				
Утв. Ретьянов					

Копировал: Сер- Формат: А1

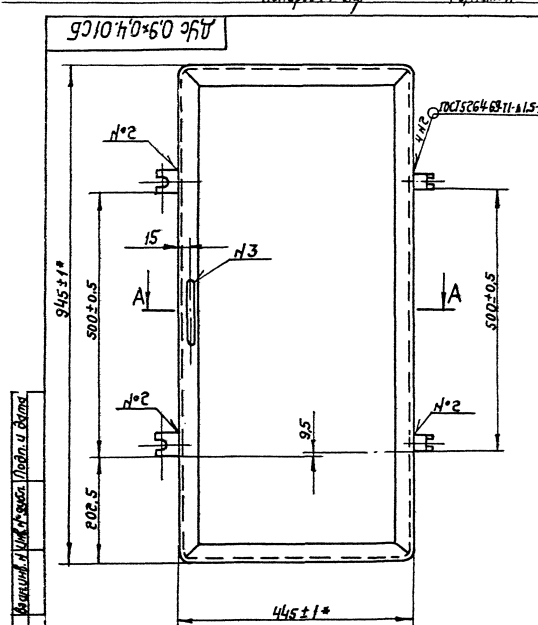

* Размеры для справок.

Тех. 3300 7 л.16

Изм. Лист № докум. Подп. Дата	ДУс 0,9×0,4 01 СБ		Лит.	Масса	Масштаб
Разраб. Рычкова	Полотно дверн. Сборочный чертеж			16,1	1:5
Пров. Гвин			Лист	Листов: 1	
Т.контр. Щеглова			МПСС СССР Главпромвентиляция ГПИ Проектпромвентиляция		
Гл. спец. Ретьянов					
Н.контр. Щеглова					
Утв. Кагин					

Копировал: Сер- Формат: А2

Серия 5.904-4

Формат	Зона	Поз.	Обозначение	Наименование	Кол.	Примечание
				Документация		
12			ЛУс 0,6×0,5 СБ	Сборочный чертеж		
12			А1 ОО ООО ТО	Технические требования		
				Сборочные единицы		
11		1	ЛУс 0,6×0,5.01	Крышка люка	1	
11		2	Лс 0,6×0,5.01	Рама	1	
11		3	Дс 1,25×0,5.03	Ручка	2	
				Стандартные изделия		
		4		Болт		
				7002-0576		
				ГОСТ 14724-69	2	
		5		Заклепка 10×30		
				ГОСТ 10299-68	2	
		6		Заклепка 10×38		
				ГОСТ 10299-68	2	

Инв.№ подл. | Подп. и дата | Взам. инв.№ | Инв.№ дубл. | Подп. и дата

Изм.	Лист	№ докум.	Подп.	Дата
Разраб.		Рычкова		
Пров.		Гвин		
Н.контр.		Шеглова		
Утв.		Демьянов		

ЛУс 0,6×0,5

Люк утепленный

Лит.	Лист	Листов
		1

НИИСС Госпромвентиляция ГПИ Проектпромвентиляция СССР

Копировал: Формат 11

Формат	Зона	Поз.	Обозначение	Наименование	Кол.	Примечание
				Документация		
12			ЛУс 0,6×0,5.01 СБ	Сборочный чертеж		
				Детали		
12		1	ЛУс 0,6×0,5.01.001	Полотно	1	
11		2	Лс 0,6×0,5.02.002	Полотно	1	
БЧ		3	ЛУс 0,6×0,5.01.003	Утепление		
				637×537×20		
				Плита минерало-		
				ватная ГОСТ 22950-78	1	0,69кг
		4	Лс 0,6×0,5.02.001	Рама	1	
		5	Дс 1,25×0,5.02.001	Прижим	2	
		6	Дс 1,25×0,5.02.002	Ручка	1	
		7	Дс 1,25×0,5.02.004	Петля	2	

Инв.№ подл. | Подп. и дата | Взам. инв.№ | Инв.№ дубл. | Подп. и дата

Изм.	Лист	№ докум.	Подп.	Дата
Разраб.		Рычкова		
Пров.		Гвин		
Н.контр.		Шеглова		
Утв.		Демьянов		

ЛУс 0,6×0,5.01

Крышка люка

Лит.	Лист	Листов
		1

НИИСС Госпромвентиляция ГПИ Проектпромвентиляция СССР

Копировал: Формат 11

ЛУс 0,6×0,5 СБ

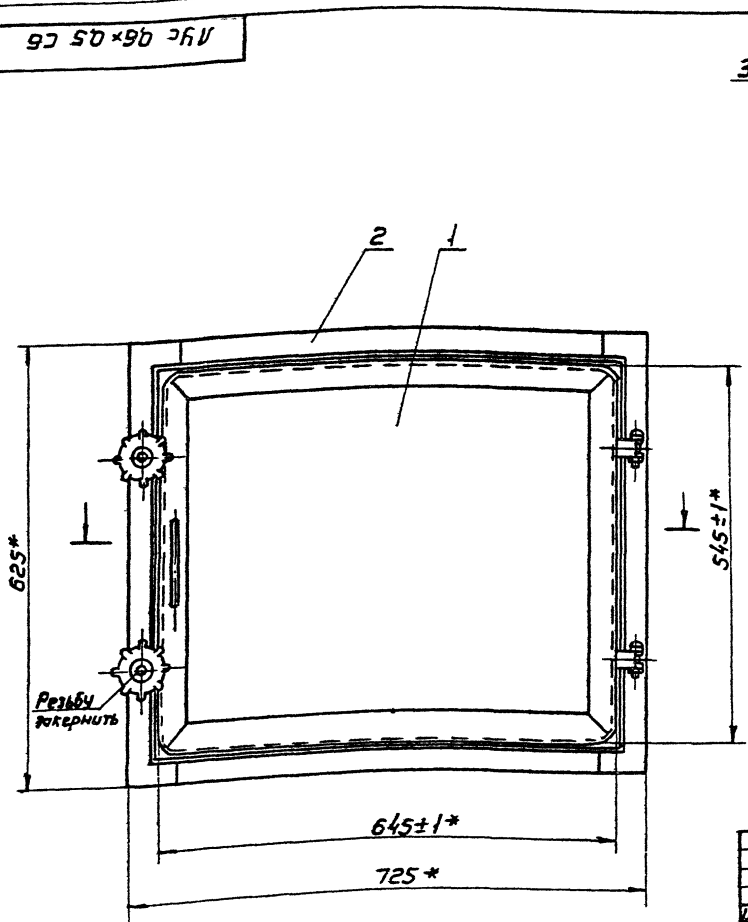

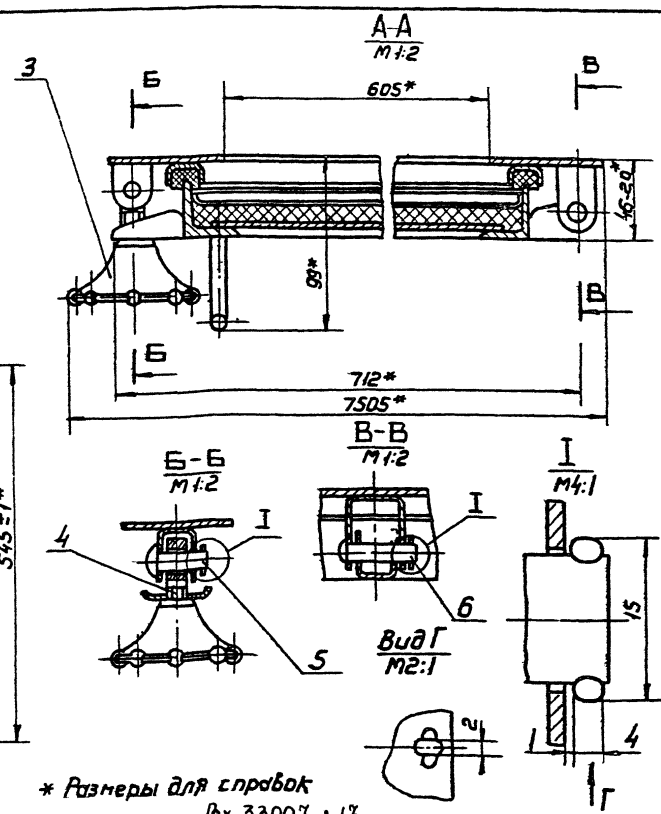

* Размеры для справок

Вх. 33007 л.17

Изм.	Лист	№ докум.	Подп.	Дата
Разраб.		Рычкова		
Пров.		Гвин		
Т.контр.		Шеглова		
Гл.спец.		Демьянов		
Н.контр.		Шеглова		
Утв.		Цачихина		

ЛУс 0,6×0,5 СБ

Люк утепленный Сборочный чертеж

Лит.	Масса	Масштаб
	202	1:5

Лист	Листов 1

НИИСС СССР Госпромвентиляция ГПИ Проектпромвентиляция

Копировал: Формат 12

Серия 5.904-4

ЛУс 0,6×0,5.01 СБ

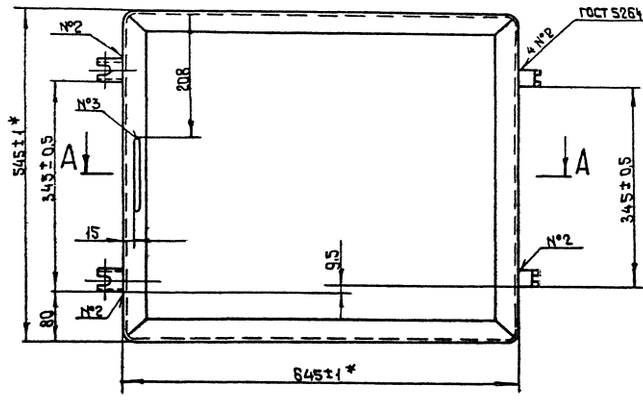

А-А
М 1:2

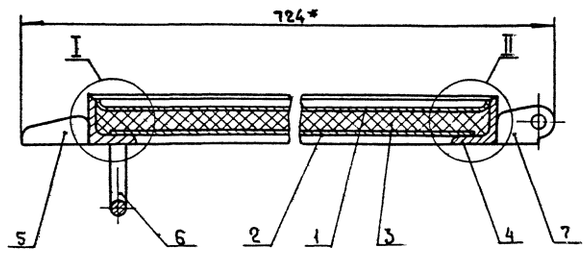

I
М 1:1

II
М 1:1

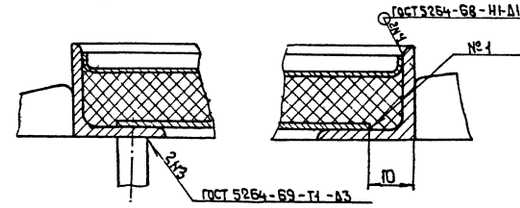

* Размеры для справок

Инв.№ подл.	Подп. и дата	Взам. инв.№	Инв.№ дубл.	Подп. и дата	

Изм.	Кол.уч.	Лист	№ док.	Подп.	Дата
Разраб.		Рычкова			
Пров.		Гбин			
Т.контр.		Щеглова			
Гл.спец.		Демьянов			12.79
Н.контр.		Кудрова			
Утв.		Богун			

ЛУс 0,6×0,5.01 СБ

Крышка люка
Сварочный чертеж

Лит.	Масса	Масштаб
	13,6	1:5

Лист | Листов 1

МИСС СССР
Главпромвентиляция
Типпроектпромвентиляция

Копировал: | Формат: А2

ЛУс 0,6×0,5.01.001

50/(V)

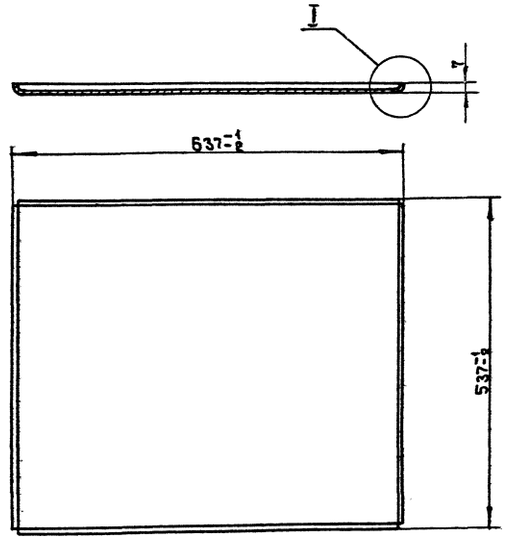

I
М 1:1

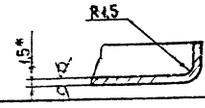

Развертка
М 1:10

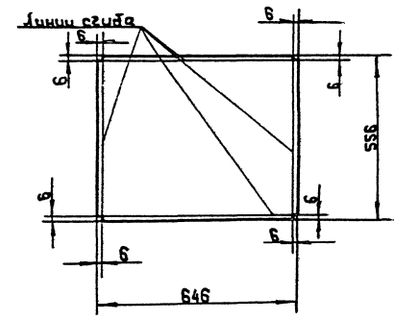

* Размер для справок Вх. 33009 л. 18

Инв.№ подл.	Подп. и дата	Взам. инв.№	Инв.№ дубл.	Подп. и дата	

Изм.	Кол.уч.	Лист	№ док.	Подп.	Дата
Разраб.		Рычкова			
Пров.		Гбин			
Т.контр.		Щеглова			
Н.контр.		Щеглова			
Утв.		Замыцов			12.79

ЛУс 0,6×0,5.01.001

Полотно

Лит.	Масса	Масштаб
	4,2	1:5

Лист 6-ПН-1,5 ГОСТ 19903-74
4-Ш.Ст.Всп. ГОСТ 16523-70

Лист | Листов 1

МИСС СССР
Главпромвентиляция
Типпроектпромвентиляция

Копировал: | Формат: А2

Серия 5 904-4

Формат	Зона	Поз.	Обозначение	Наименование	Кол.	Примечание
				Документация		
12			Дш 1,25×0,5 СБ	Сборочный чертеж		
12			А 00.000Д	Технические требования		
				Сборочные единицы		
11		1	Дш 1,25×0,5.01	Рама	1	
11		2	Дш 1,25×0,5.02	Полотно двери	1	
11		3	Дс 1,25×0,5.03	Ручка	3	
				Стандартные изделия		
		4		Болт		
				7002-0576		
				ГОСТ 14724-69	3	
		5		Заклепка 8×24		
				ГОСТ 10299-68	3	
		6		Заклепка 8×30		
				ГОСТ 10299-68	3	
				Материалы		
				Пластина губчатая		
				техническая II гр.		
				ТУ38-105867-75		
				12×18	0,5 кг	

Дш 1,25×0,5

Дверь

Изм.	Лист	№ докум.	Подп.	Дата
Разраб.		Рычкова		
Пров.		Гвин		
Н. контр.		Щеглова		
Утв.		Демьянов		

Лит | Лист | Листов 1

МНСС СССР Главпромвентиляция ГПИ Проектпромвентиляция

Копировал: Формат: 11

Формат	Зона	Поз.	Обозначение	Наименование	Кол.	Примечание
				Документация		
12			Дш 1,25×0,5.01 СБ	Сборочный чертеж		
				Детали		
11		1	Дш 1,25×0,5.01.001	Профиль	2	
11		2	Дш 1,25×0,5.01.002	Профиль	2	
11		3	Дш 1,25×0,5.01.003	Петля	6	
11		4	Дш 1,25×0,5.01.004	Уголок подкладный	4	

Дш 1,25×0,5.01

Рама

Изм.	Лист	№ докум.	Подп.	Дата
Разраб.		Рычкова		
Пров.		Гвин		
Н. контр.		Щеглова		
Утв.		Демьянов		

Лит | Лист | Листов 1

МНСС СССР Главпромвентиляция ГПИ Проектпромвентиляция

Копировал: Формат: 11

Дш 1,25×0,5 СБ

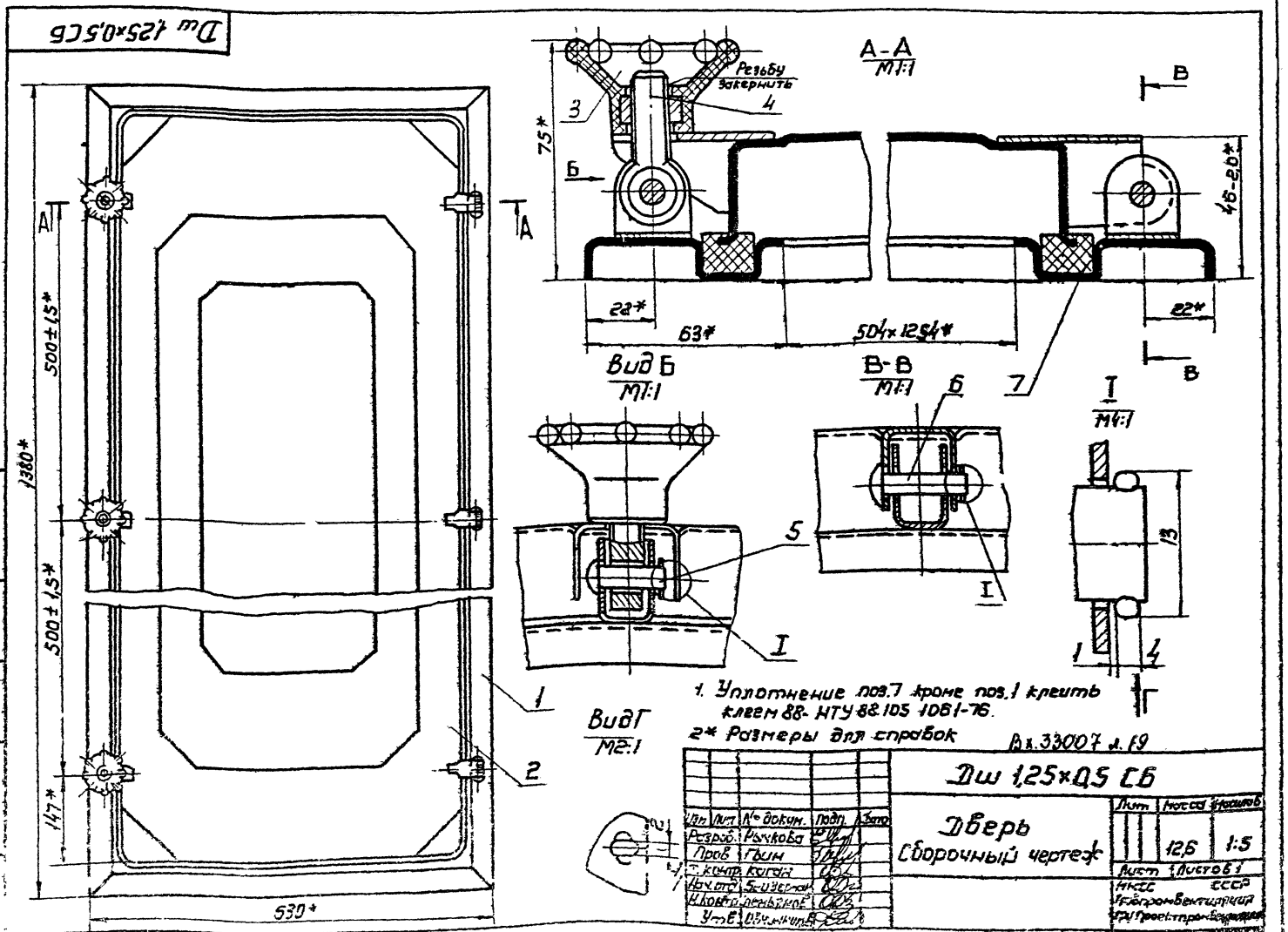

1. Уплотнение поз.7 кроме поз.1 клеить клеем 88-НТУ 88.105 1061-76.
2* Размеры для справок

Вх.33007 л.19

Дш 1,25×0,5 СБ

Дверь
Сборочный чертеж

Изм.	Лист	№ докум.	Подп.	Дата
Разраб.		Рычкова		
Пров.		Гвин		
Т. контр.		Коган		
Нач. отд.		Б-и Зерман		
Н. контр.		Демьянов		
Утв.		Овчинников		

Лит | Масса | Масштаб
12,6 | 1:5

Лист | Листов 1

МНСС СССР Главпромвентиляция ГПИ Проектпромвентиляция

Копировал: Формат: 18

Серия 5.904-4

Дш 1,25×0,5.01СБ

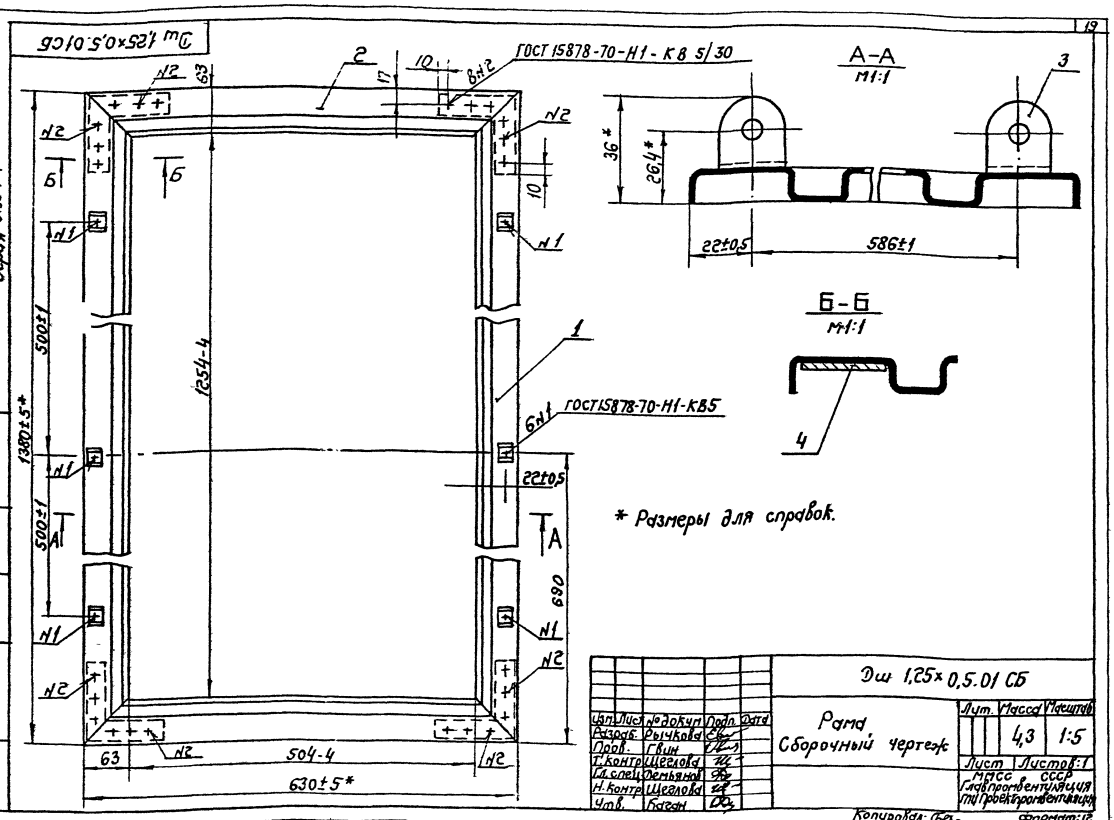

* Размеры для справок.

Изм.	Лист	№ докум.	Подп.	Дата
Разраб.		Рычкова		
Пров.		Гвин		
Т. контр.		Щеглова		
Гл. спец.		Демьянов		
Н. контр.		Щеглова		
Утв.		Баган		

Дш 1,25×0,5.01 СБ

Рама
Сборочный чертеж

Лит.	Масса	Масштаб
	4,3	1:5

Лист | Листов: 1

МГСС СССР
Главпромвентиляция
ГПИ Проектпромвентиляция

Копировал: Бер- Формат: 12

Дш 1,25×0,5.001

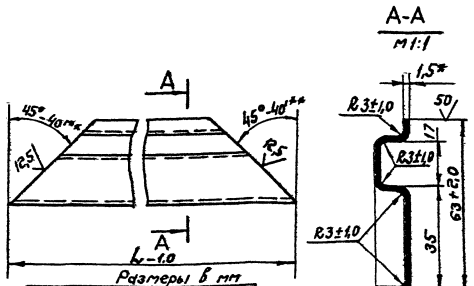

Размеры в мм

Обозначение	L	Масса, кг
Дш 1,25×0,5.01.001	1379	1,38
-01	1034	0,98

1. Ширина развертки 86,5+0,5 мм.
2. Неуказанные предельные отклонения размеров: отверстий - по A_8, валов - по B_8.
3.* Размер для справок.
4.** Размер 45°-40' обеспечивается инструментом.

Дш 1,25×0,5.01.001

Профиль

Изм.	Лист	№ докум.	Подп.	Дата
Разраб.		Рычкова		
Пров.		Гвин		
Т. контр.		Щеглова		
Н. контр.		Щеглова		
Утв.		Демьянов		

Лит.	Масса	Масштаб
	Ст. табл.	—

Лист | Листов: 1

Лист: Б-ПН-1,5 ГОСТ 19903-74 / 4-III-ВСт.3кп ГОСТ 6523-74

МГСС СССР
Главпромвентиляция
ГПИ Проектпромвентиляция

Копировал: Бер- Формат: 11

Дш 1,25×0,5.01.002

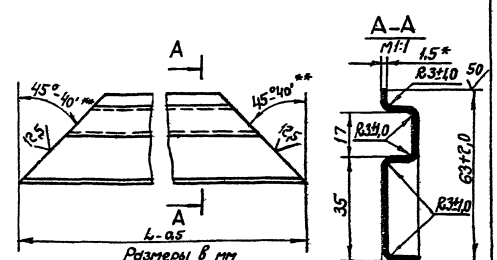

Размеры в мм

Обозначение	L	Масса, кг
Дш 1,25×0,5.01.002	629	0,6
-01	534	0,47

1. Ширина развертки - 86,5+0,5 мм.
2. Неуказанные предельные отклонения размеров: отверстий - по A_8, валов - по B_8.
3.* Размеры для справок.
4.** Размер 45°-40' обеспечивается инструментом.

Вх. 33007 л.20

Дш 1,25×0,5.01.002

Профиль

Изм.	Лист	№ док.	Подп.	Дата
Разраб.		Рычкова		
Пров.		Гвин		
Т. контр.		Щеглова		
Н. контр.		Щеглова		
Утв.		Демьянов		

Лит.	Масса	Масштаб
	Ст. табл.	—

Лист | Листов: 1

Лист Б-ПН-1,5 ГОСТ 19903-74 / 4-III-ВСт.3кп ГОСТ 6523-74

МГСС СССР
Главпромвентиляция
ГПИ Проектпромвентиляция

Копировал: Бер- Формат: 11

Серия 5.904-4

Дш 1,25×0,5.01.003

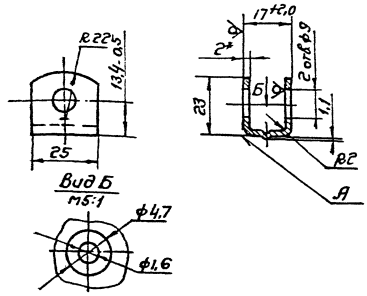

1. Неуказанные предельные отклонения размеров: отверстий - по A_8; валов - по B_8; остальных - по CM_8.
2. Непараллельность общей оси отверстий относительно поверхности А не более 1,0 мм
3. Длина развернутой детали 54,5 мм
4.* Размер для справок.

Изм.	Лист	№ 90 кум.	Подп.	Дата
Разраб.	Рычкова			
Пров.	Гвин			
Т.контр.	Щеглова			
Н.контр.	Щеглова			
Утв.	Демьянов			

Дш 1,25×0,5.01.003

Петля

Лит.	Масса	Масштаб
	0,022	1:1

Лист 1 Листов 1

Лента 2×25 ГОСТ 6009-74
Ст.3 ГОСТ 535-79

МССС СССР
Главпромвентиляция
ГПИ Проектпромвентиляция

Копировал: Формат 11

Формат	Зона	Поз.	Обозначение	Наименование	Кол.	Примечание
				Документация		
12			Дш 1,25×0,5.02 СБ	Сборочный чертеж		
				Детали		
22		1	Дш 1,25×0,5.02.001	Корпус	1	
11		2	Дш 1,25×0,5.02.002	Прижим	3	
11		3	Дш 1,25×0,5.02.003	Петля	3	

Дш 1,25×0,5.02

Полотно двери

Лит.	Лист	Листов
		1

МССС СССР
Главпромвентиляция
ГПИ Проектпромвентиляция

Копировал: Формат 11

Дш 1,25×0,5.02 СБ

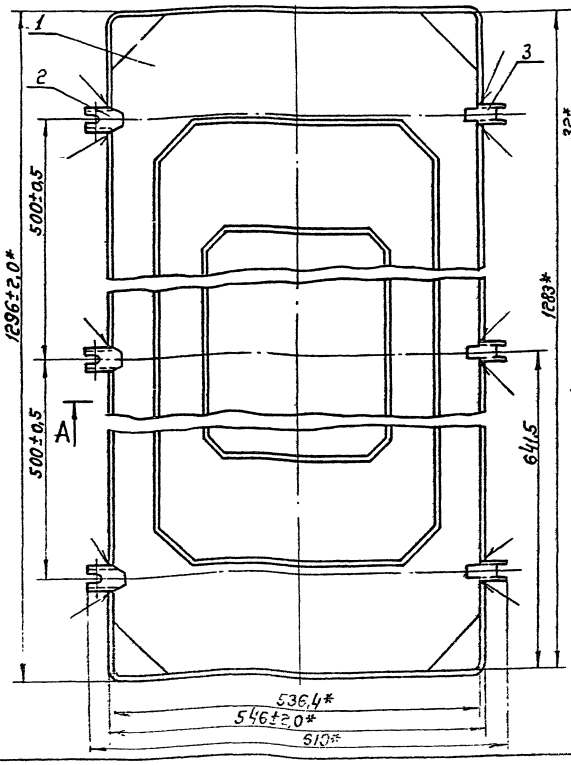

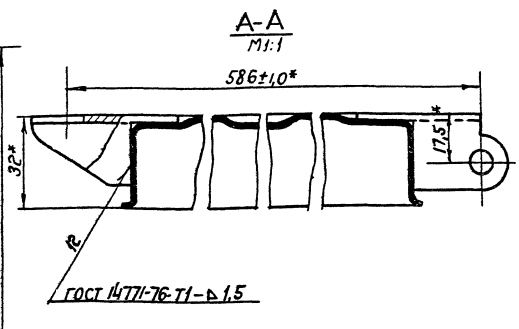

1.* Размеры для справок.
2. Допускается развал кромок отбортовки в сечении А-А не более 6 мм.

Вх. 33007 л. 21

Дш 1,25×0,5.02 СБ

Полотно двери
Сборочный чертеж

Лит.	Масса	Масшт.
	7,5	1:4

Лист 1 Листов 1

МССС СССР
Главпромвентиляция
ГПИ Проектпромвентиляция

Копировал: Формат 12

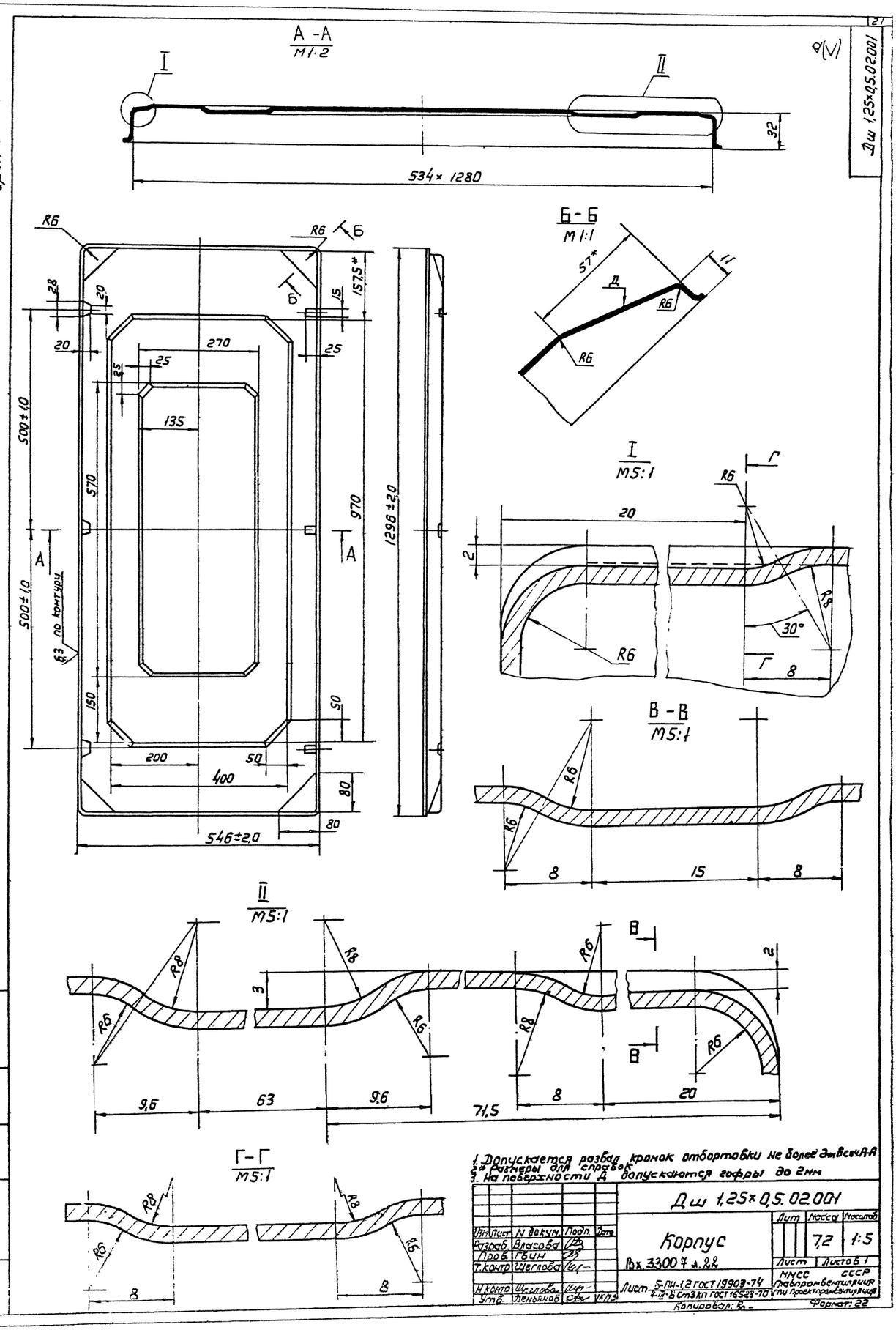

1. Допускается развал кромок отбортовки не более 2мм в сеч. А-А
2. Размеры для справок
3. На поверхности Д допускаются гофры до 2мм

Изм.	Лист	N докум.	Подп.	Дата
Разраб.	Власова			
Пров.	Гвин			
Т.контр.	Щеглова			
Н.контр.	Щеглова			
Утв.	Демьянов			

Дш 1,25×0,5.02.001

Корпус

Вх. 33007 л. 22

Лит. | Масса 7,2 | Масштаб 1:5

Лист | Листов 1

Лист 5-ПН-1,2 ГОСТ 19903-74
4-ПН-Б Ст3кп ГОСТ 16523-70

МЧСС СССР
Главпромвентиляция
ГПИ Проектпромвентиляция

Копировал: Ф.-

Формат: 22

Серия 5904-4

Дш 1,25×0,5.02.001

Подп. и дата | Взам. инв. № | Инв. № дубл. | Подп. и дата

Серия 5.904-4

Дш 1,25×0,5.02.002

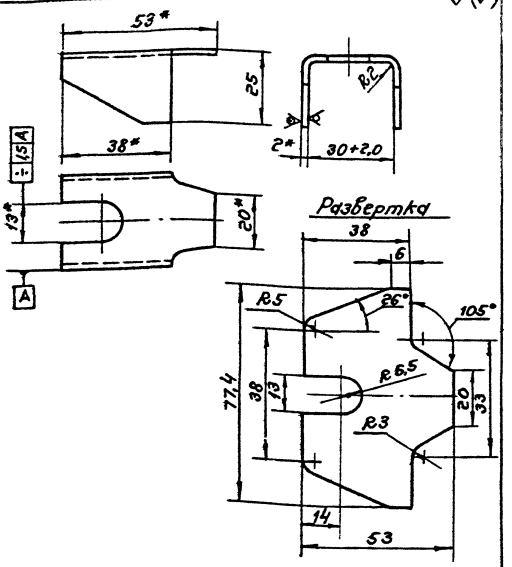

* Размер для справок

Изм.	Лист	№ докум.	Подп.	Дата	Дш 1,25×0,5.02.002			
Разраб.		Власова			Прижим	Лит.	Масса	Масштаб
Пров.		Гвин					0,05	1:1
Т. контр.		Щеглова				Лист	Листов 1	
Н. контр.		Щеглова			Лист Б-ПН-2 ГОСТ 19903-74 4-III-В Ст3 кп ГОСТ 16523-70	ММСС СССР Главпромвентиляция ГПИ Проектпромвентиляция		
Утв.		Демьянов						

Инв. № подл. | Подп. и дата | Взам. инв. № | Инв. № дубл. | Подп. и дата

Копировал: Бер- Формат 11

Дш 1,25×0,5.02.003

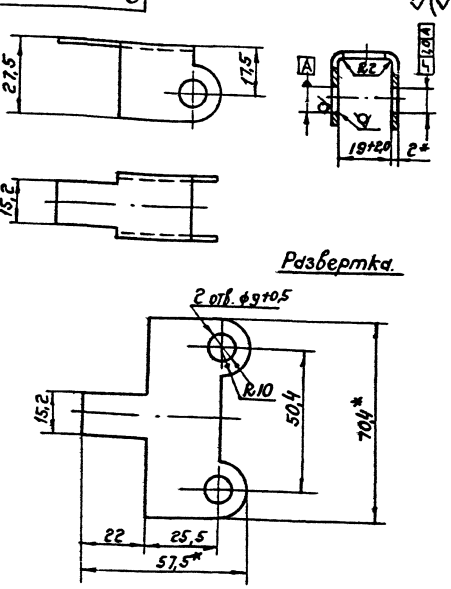

* Размеры для справок.

Изм.	Лист	№ докум.	Подп.	Дата	Дш 1,25×0,5.02.			
Разраб.		Власова			Петля	Лит.	Масса	Масштаб
Пров.		Гвин					0,038	1:1
Т. контр.		Щеглова				Лист	Листов 1	
Н. контр.		Щеглова			Лист Б-ПН-2 ГОСТ 19903-74 4-III-Ст3 кп ГОСТ 16523-70	ММСС СССР Главпромвентиляция ГПИ Проектпромвентиляция		
Утв.		Демьянов						

Инв. № подл. | Подп. и дата | Взам. инв. № | Инв. № дубл. | Подп. и дата

Копировал: Бер- Формат 11

Формат	Зона	Поз.	Обозначение	Наименование	Кол.	Примечание
				Документация		
12			Дш 0,9×0,4 СБ	Сборочный чертеж		
12			А.00.000 Д	Технические требования		
				Сборочные единицы		
11		1	Дш 0,9×0,4.01	Рама	1	
11		2	Дш 0,9×0,4.02	Полотно двери	1	
11		3	Дс. 1,25×0,5.03	Ручка	2	
				Стандартные изделия		
		4		Болт		
				7002-0576		
				ГОСТ 14724-69	2	
		5		Заклепка 8×24		
				ГОСТ. 10299-68	2	
		6		Заклепка 8×30		
				ГОСТ 10299-68	2	
				Материалы.		
		7		Пластина губчатая		
				техническая II гр.		
				ТУ 38-105867-75		
				12×18	0,42	кг

Изм.	Лист	№ докум.	Подп.	Дата	Дш 0,9×0,4			
Разраб.		Власова			Дверь	Лит.	Лист	Листов
Пров.		Гвин						1
Н. контр.		Щеглова				ММСС СССР Главпромвентиляция ГПИ Проектпромвентиляция		
Утв.		Демьянов						

Инв. № подл. | Подп. и дата | Взам. инв. № | Инв. № дубл. | Подп. и дата

Копировал: Бер- Формат 11

Формат	Зона	Поз.	Обозначение	Наименование	Кол.	Примечание
				Документация		
12			Дш 0,9×0,4.01 СБ	Сборочный чертеж		
				Детали		
11		1	Дш 1,25×0,5.01.001-01	Профиль	2	
11		2	Дш 1,25×0,5.01.002-01	Профиль	2	
11		3	Дш 1,25×0,5.01.003	Петля	4	
11		4	Дш 1,25×0,5.01.004	Уголок подкладный	4	
				Вх. 33004 л.23		

Изм.	Лист	№ докум.	Подп.	Дата	Дш 0,9×0,4.01			
Разраб.		Власова			Рама	Лит.	Лист	Листов
Пров.		Гвин						1
Н. контр.		Щеглова				ММСС СССР Главпромвентиляция ГПИ Проектпромвентиляция		
Утв.		Демьянов						

Инв. № подл. | Подп. и дата | Взам. инв. № | Инв. № дубл. | Подп. и дата

Копировал: Бер- Формат: 11

Дш 0,9×0,4 сб

Серия 5.904-4

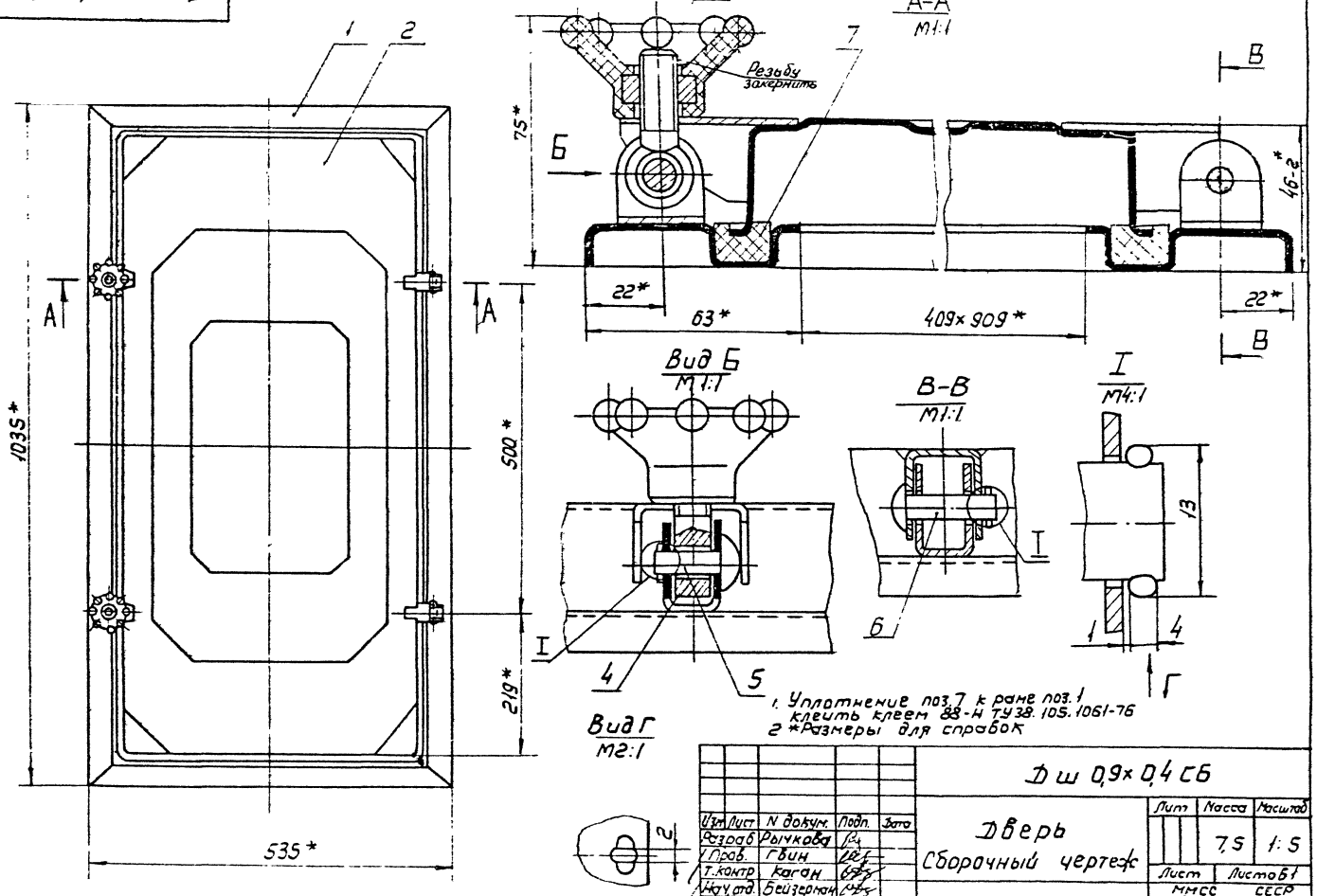

1. Уплотнение поз.7 к раме поз.1 клеить клеем 88-Н ТУ38.105.1061-76
2. *Размеры для справок

Изм.	Лист	N докум.	Подп.	Дата
Разраб.		Рычкова		
Пров.		Губин		
Т.контр.		Каган		
Нач.отд		Бейзерман		
Н.контр.		Земьянов		12/79
Утв.		Обучинков		

Дш 0,9×0,4 сб

Дверь
Сборочный чертеж

Лит.	Масса	Масштаб
	7,5	1:5
Лист	Листов 1	

МИСС СССР
Главпромвентиляция
ГПИ Проектпромвентиляция

Копировал: [illegible] Формат: 12

Дш 0,9×0,4 01 сб

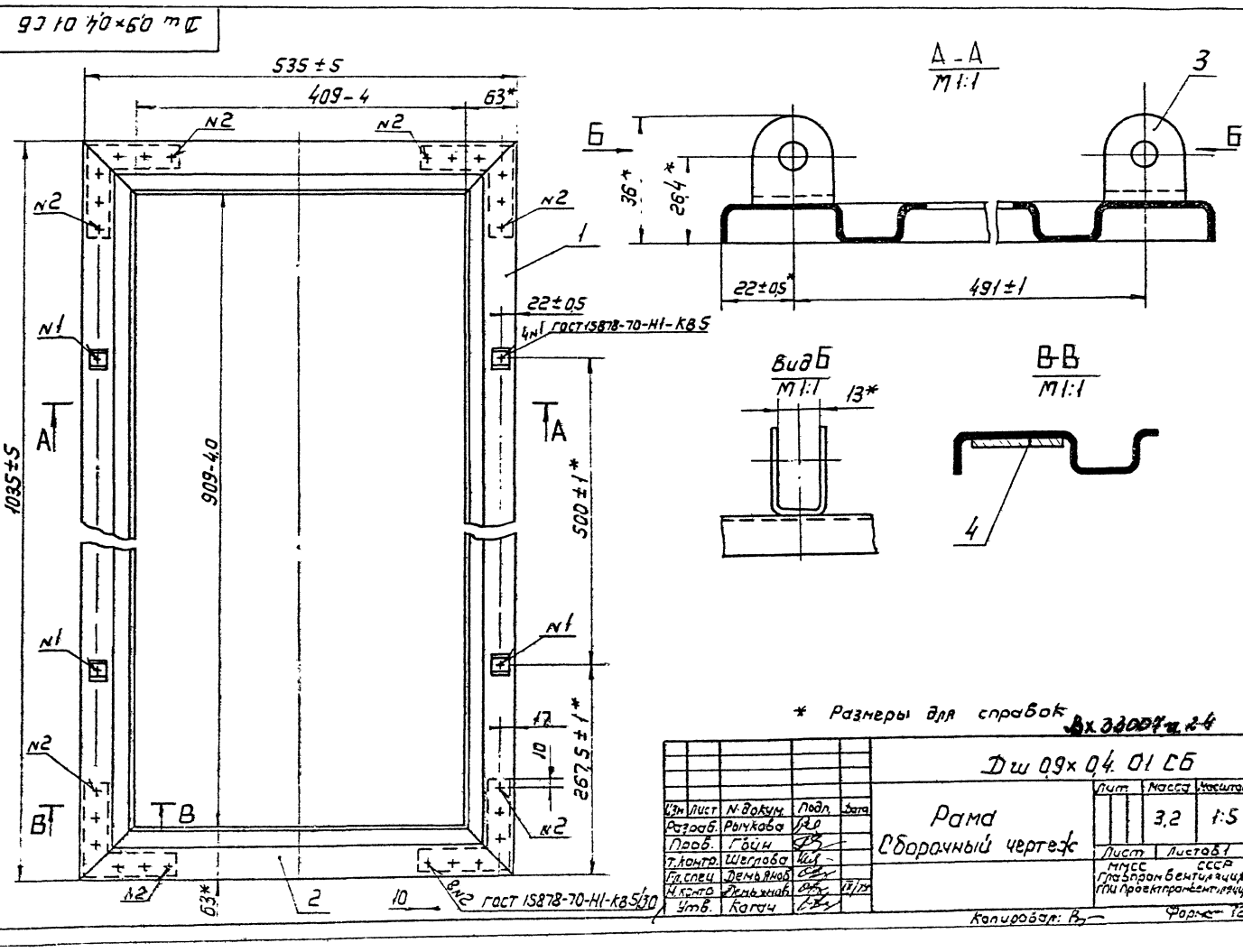

* Размеры для справок

Изм.	Лист	N докум.	Подп.	Дата
Разраб.		Рычкова		
Пров.		Губин		
Т.контр.		Шеглова		
Гл.спец.		Демьянов		
Н.контр.		Демьянов		12/79
Утв.		Каган		

Дш 0,9×0,4 01 сб

Рама
Сборочный чертеж

Лит.	Масса	Масштаб
	3,2	1:5
Лист	Листов 1	

МИСС СССР
Главпромвентиляция
ГПИ Проектпромвентиляция

Копировал: [illegible] Формат: 12

Инв.№ подл. | Подп. и дата | Взам. инв.№ | Инв.№ дубл. | Подп. и дата

Серия 5.904-4

Формат	Зона	Поз.	Обозначение	Наименование		Примечание
				Документация		
12			Дш 0,9×0,4.02 СБ	Сборочный чертеж		
				Детали		
22		1	Дш 0,9×0,4.02.001	Корпус	1	
11		2	Дш 1,25×0,5.02.002	Прижим	2	
11		3	Дш 1,25×0,5.02.003	Петля	2	

Дш 0,9×0,4.02

Полотно двери

Изм	Лист	№ докум	Подп	Дата
Разраб	Власова			
Пров	Гвин			
Н.контр	Щеглова			
Утв	Демьянов			IX/79

Лит | Лист | Листов 1

МИСС СССР Главпромвентиляция ГПИ Проектпромвентиляция

Копировал

Формат 11

Дш 1,25×0,5.01.004

50 (√)

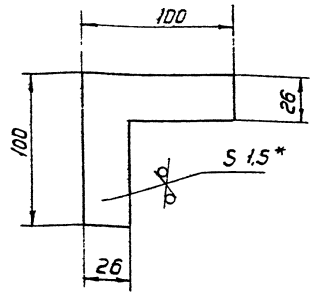

* Размер для справок

Дш 1,25×0,5.01.004

Уголок подкладной

Изм	Лист	N докум	Подп	Дата
Разраб	Рычкова			
Пров	Гвин			
Т.контр	Щеглова			
Н.контр	Щеглова			
Утв	Демьянов			IX/79

Лист Б-ПН-1,5 ГОСТ 19903-74 4-III-В Ст3 КП ГОСТ 16523-70

Лит | Масса 0,06 | Масштаб 1:2

Лист | Листов 1

МИСС СССР Главпромвентиляция ГПИ Проектпромвентиляция

Копировал:

Формат: 11

Дш 0,9×0,4.02 СБ

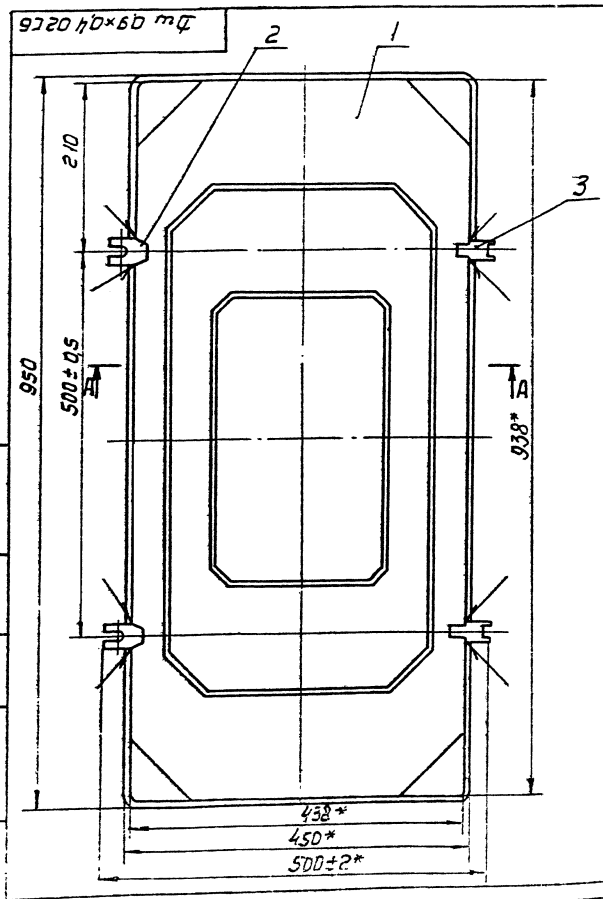

А-А
М1:1

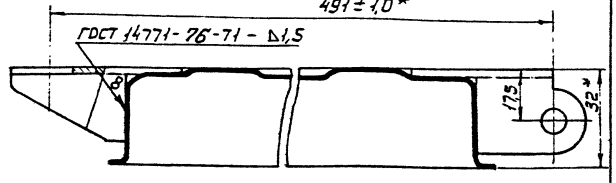

1* Размеры для справок.
2. Допускается развал кромок отбортовки в сечении А-А не более 6мм

Вх. 3300 ф 2,5

Дш 0,9×0,4.02 СБ

Полотно двери
Сборочный чертеж

Изм	Лист	№ докум	Подп	Дата
Разраб.	Власова			
Пров.	Щеглова			
Т.контр	Демьянов			
Гл.спец	Демьянов			IX/79
Н.контр	Щеглова			
Утв.	Когон			

Лит | Масса 4,08 | Масштаб 1:5

Лист | Листов 1

МИСС СССР Главпромвентиляция ГПИ Проектпромвентиляция

Копировал:

Формат: 12

Серия 5.904-4

Дш 09×04.02.00

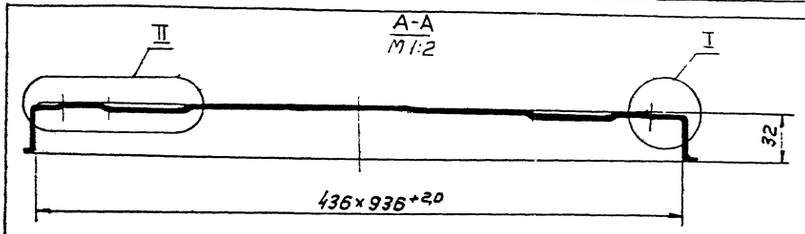

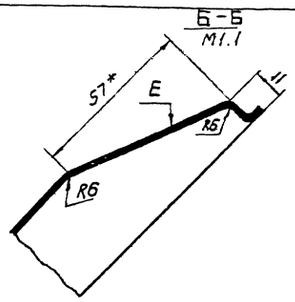

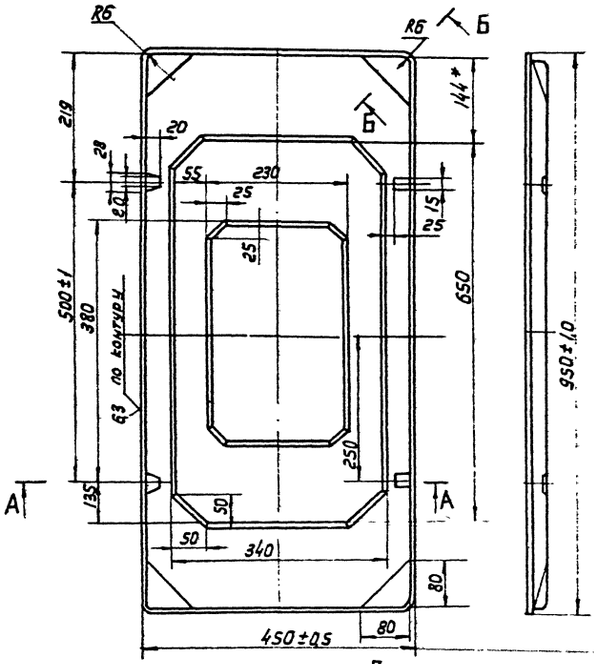

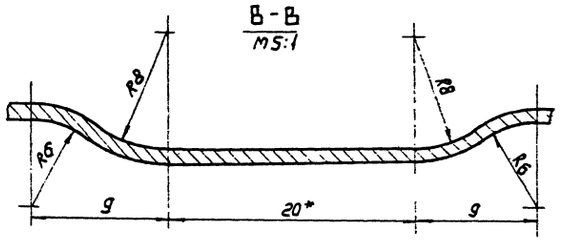

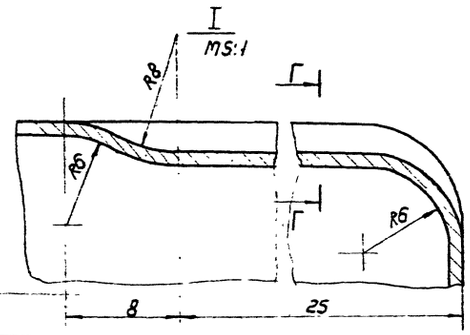

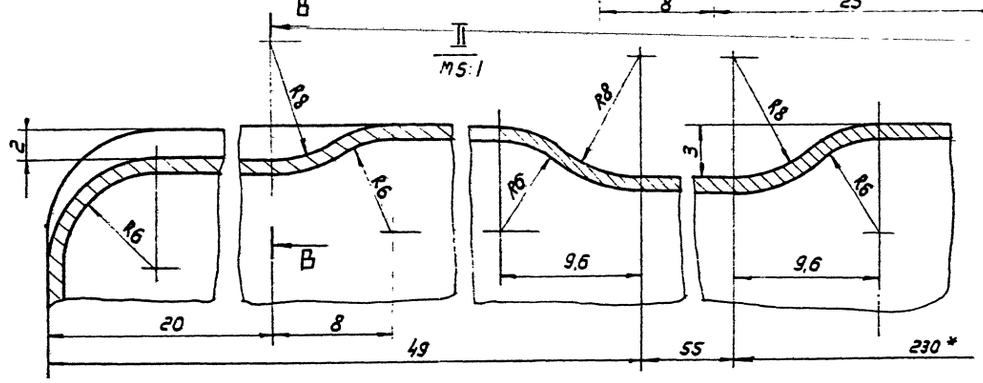

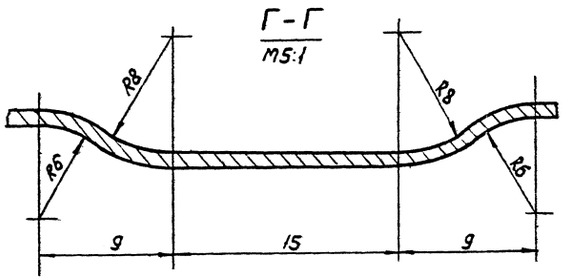

1. Допускается развал кромок отбортовки в сечении Д-Д не более 2 мм.
2. * Размеры для справок.
3. На поверхности Е допускаются гофры до 2 мм.

Вх. 33007 ± 26/26

Дш 09×04.02.001

Изм.	Лист	№ докум.	Подп.	Дата	Корпус	Лит.	Масса	Масштаб
Разраб.		Власова					3,9	1:5
Пров.		Ибин				Лист	Листов 1
Т. контр.		Шестова					
Н. контр.		Шеглова			5.904-1 гост 19903-74	МИСС СССР Госпромвентиляция ГПИ Промстроммонтажпроект
Утв.		Демьянов			Лист 4.III-8 сер. 3 кл. гост 8509-72	

Копировал: Б-

Формат 12

gost.e-ecolog.ru