ГОСУДАРСТВЕННЫЙ КОМИТЕТ СОВЕТА МИНИСТРОВ СССР
ПО ДЕЛАМ СТРОИТЕЛЬСТВА
/ГОССТРОЙ СССР/

ТИПОВЫЕ КОНСТРУКЦИИ И ДЕТАЛИ ЗДАНИЙ И СООРУЖЕНИЙ

СЕРИЯ 1.494-25

ПОДСТАВКИ ПОД КАЛОРИФЕРЫ

РАБОЧИЕ ЧЕРТЕЖИ

Разработаны
Проектным институтом
Проектпромвентиляция

инв.№-14197

Утверждены
и введены в действие
с 1 августа 1976 г
Главпромстройпроектом
Госстроя СССР
Приказ № 52 от 23.07.1976

Главный инженер Р Гобза

Инв.№ подл.	Подп. и дата	Взам. инв.№	Инв.№	дата

gost.e-ecolog.ru

ГОСУДАРСТВЕННЫЙ КОМИТЕТ СОВЕТА МИНИСТРОВ СССР
ПО ДЕЛАМ СТРОИТЕЛЬСТВА
/ГОССТРОЙ СССР/

ТИПОВЫЕ КОНСТРУКЦИИ И ДЕТАЛИ ЗДАНИЙ И СООРУЖЕНИЙ

СЕРИЯ 1.494-25

ПОДСТАВКИ ПОД КАЛОРИФЕРЫ

РАБОЧИЕ ЧЕРТЕЖИ

Разработаны
Проектным институтом
Проектпромвентиляция

Утверждены
и введены в действие
с 1 августа 1976 г
Главпромстройпроектом
Госстроя СССР
Приказ № 52 от 23.07.1976

Главный инженер Р. Гобза

Инв. № подл.	Подп. и дата	Взам. инв. №	Инв. № дубл.	Подп. и дата

Серия 1.494-25

Содержание альбома.

Обозначение	Наименование	Стр.
	Титульный лист	1
	Содержание альбома	2
1-9359 ТО	Подставки под калориферы	
	Техническое описание	2÷5
1-9359	Подставка тип 1. Спецификация	6
1-9359-0001	Стойка	6
1-9359 СБ	Подставка тип 1.	
	Сборочный чертеж	7
1-9359-0002	Косынка	8
1-9359-0003	Пята	8
2-9359	Подставка тип 2. Спецификация.	9
2-9359-0001	Косынка	9
2-9359 СБ	Подставка тип 2.	
	Сборочный чертеж	10

Инв.№ подл. | Подпись и дата | Взам. инв.№ | Инв.№ дубл. | Подп. и дата

Копировал: Бер. Формат: 11

Настоящий альбом содержит рабочие чертежи подставок под калориферы многоходовые, выпускаемые по ГОСТ 7201-70.

Разработаны два типа подставок:

тип 1 - высотой 104 мм,

тип 2 - высотой 300 мм.

Подставки типа 1 предназначены для установки калориферов в вентиляционных камерах и вентиляционных системах.

Подставки типа 2 предназначены для случаев установки калориферов в вентиляционных системах между переходными патрубками. Предусматриваются следующие варианты установки калориферов на подставках:

- установка одиночного калорифера на подставках обоих типов - схема 1;
- установка блока из двух калориферов в один ярус на подставках обоих типов - схема 2;
- установка блока из двух калориферов в два яруса на подставках типа 1 - схема 3;
- установка блока из четырех калориферов в два яруса на подставках типа 1 - схема 4.

Подставки крепятся к съемному щитку калорифера электросваркой, как показано на схемах 5 и 6. Места с поврежденным при сварке покрытием должны быть очищены от окислов, загрунтованы одним слоем лака БТ-577 и окрашены двумя слоями краски БТ-177 ГОСТ 5631-70.

При установке одиночного калорифера по схеме 1 к съемному щитку привариваются 4 подставки. При установке калориферов по схеме 2 к съемному щитку одного калорифера привариваются 4 подставки,

Инв.№ подл. | Подпись и дата | Взам. инв.№ | Инв.№ дубл. | Подп. и дата

Изм.	Лист	№ докум.	Подп.	Дата
Гл. инж.	Гобза			
Нач. ТО	Абраменко			
Гл. констр.	Кевеш			
Нач. отд.	Безверхий			
Гл. спец.	Зейлийман			

1-9359 ТО

Подставки под калориферы. Техническое описание.

Стадия	Лист	Листов
И	1	5

Минсельстройсервис СССР Главпромвентиляция и Гидротехмонтажпроект

Копировал: Бер. Формат: 11

к съемному щитку второго калорифера 2 подставки, затем щитки соединяют между собой, устанавливают на них калориферы и закрепляют болтами

При компоновке калориферов по схеме 3 нижний калорифер устанавливается как одиночный, а верхний устанавливается и закрепляется на нем

При компоновке калориферов по схеме 4 нижний ряд калориферов устанавливается по схеме 2, а верхний ряд калориферов устанавливается и закрепляется на нижнем.

При параллельной установке по воздуху отдельных калориферов или блоков, каждый калорифер или блок устанавливается на своих подставках в соответствии со схемами 1÷4. Крепление съемного щитка к калориферу, а также крепление верхнего калорифера к нижнему должно быть выполнено надежно четырьмя болтами. Опорная поверхность пола или фундамента для установки калориферов на подставках должна обеспечить стабильное положение калориферов при монтаже и эксплуатации. Отклонение плоскости фланцев калориферов в установленном положении от линии отвеса не должно превышать 3 мм на 1м.

Пример условного обозначения подставок под калориферы:

высотой 104 мм:

Подставка тип 1, серия 1.494-25;

высотой 300 мм:

Подставка тип 2, серия 1.494-25.

Схемы установки калориферов на подставках.

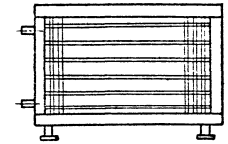

Схема 1.

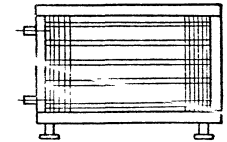

Схема 2.

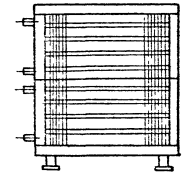

Схема 3

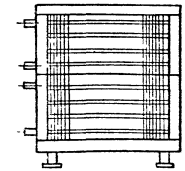

Схема 4

Серия 1.434-25

Схема бприварки подставок типа 1
к съемному щитку колорифера

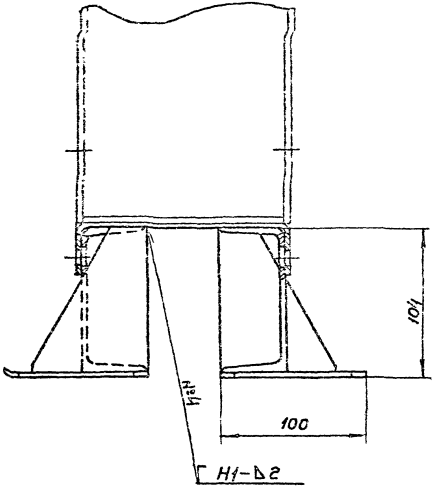

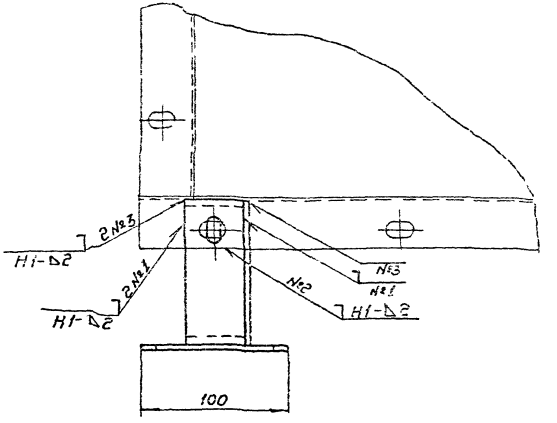

Сварные швы по ГОСТ 14771-69.

Изм.	Лист	№ докум.	Подп.	Дата	1-9359 ТО	Лист 4

Копировал [illegible] Формат: 12

Инв. № подл. | Подп. и дата | Взам. инв. № | Инв. № дубл. | Подп. и дата

Серия 1.494-25

Схема бприварки подставок типа 2
к съемному щитку калорифера

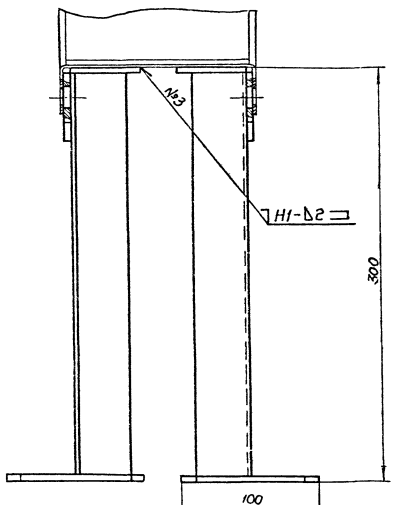

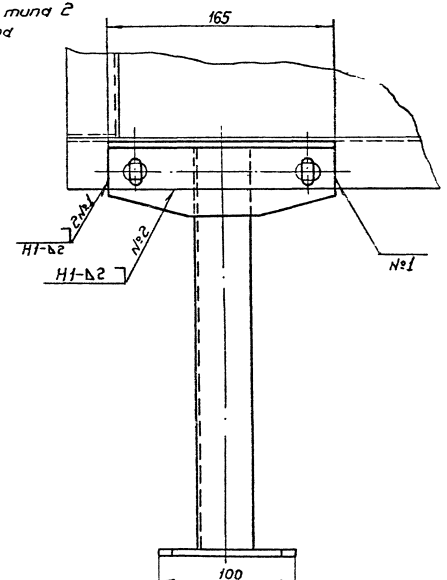

Сварные швы по ГОСТ 14771-69.

Изм	Лист	№ докум	Подп	Дата	1-9359 ТО	Лист 5

Копировал Бр.

Формат: 12

Инв. № подл. | Подп. и дата | Взам. инв. № | Инв. № дубл. | Подп. и дата

Серия 1.494-25

Формат	Зона	Поз.	Обозначение	Наименование	Кол.	Примечание
				Документация.		
			1-9359 СБ	Сборочный чертеж		
			1-9359 ТО	Техническое описание		[2] 11, 12, 13
				Детали.		
А4		1	1-9359-0001	Стойка	1	
А4		2	1-9359-0002	Косынка	1	
А4		3	1-9359-0003	Пята	1	

Инв. № подл. | Подп. и дата | Взам. инв. № | Инв. № дубл. | Подп. и дата

Изм.	Лист	№ докум.	Подп.	Дата
Разраб.		Новикова		
Пров.		Грачевский		
Н. контр.		Пронский		
Утв.		Зеликман		

1-9359

Подставка тип 1

Лит.	Лист	Листов
	1	1

ММСС СССР Главпромвентиляция ПИ Проектпромвентиляция

Копировал Сер. Формат А4

1000-1-9359

А(V) 6

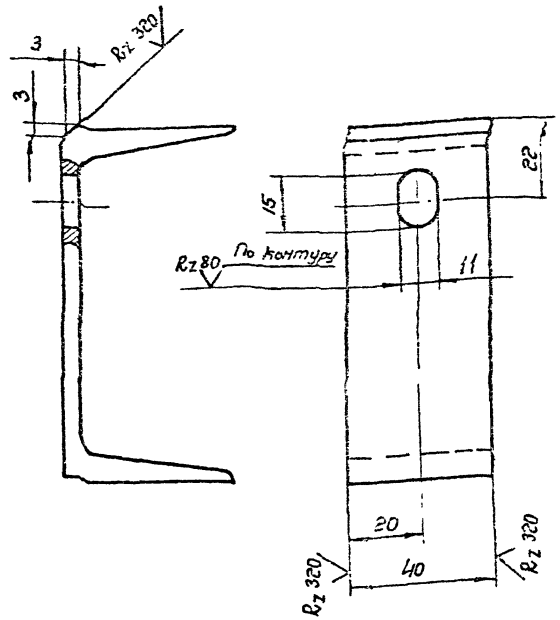

Предельные отклонения размеров:
отверстий – по A_7,
остальных – по CM_7.

Инв. № подл. | Подп. и дата | Взам. инв. № | Инв. № дубл. | Подп. и дата

Изм.	Лист	№ докум.	Подп.	Дата
Разраб.		Новикова		
Пров.		Грачевский		
Т. контр.		Грачевский		
Н. контр.		Пронский		
Утв.		Зеликман		

1-9359-0001

Стойка

Лит.	Масса	Масштаб
И	0,34	1:1
Лист	Листов 1	

Шкамер 10 ГОСТ 8240-72
Ст.3 ГОСТ 535-58

ММСС СССР Главпромвентиляция ПИ Проектпромвентиляция

Копировал: Сер- Формат: А4

Серия 1.494-25

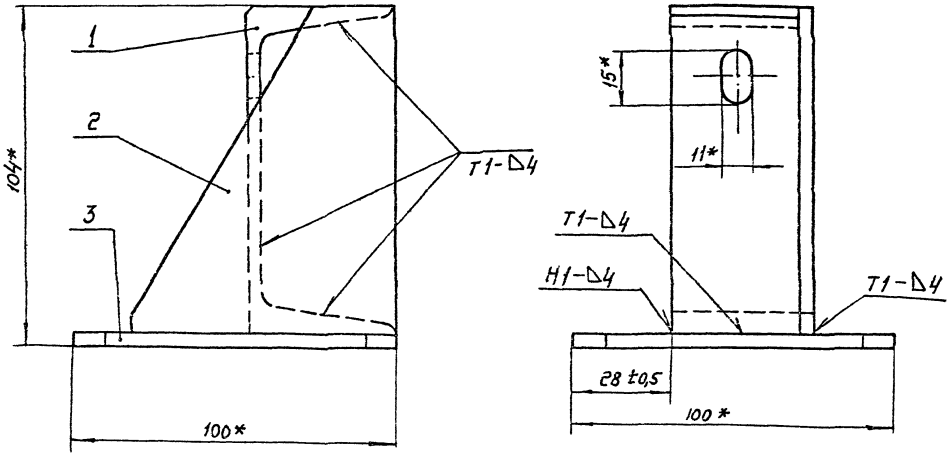

1. Сварные швы по ГОСТ 14771-69.
2.* Размеры для справок.
3. Подставку покрыть грунтом ГФ-020 ГОСТ 4056-63.

Изм.	Лист	№ докум.	Подп.	Дата
Разраб.		Новикова	Новик.	
Пров.		Граевский		
Т. контр.		Каган		
Нач. отд.		Бейзерман		14.7.75
Н. контр.		Зейликман		
Утв.		Гобза		

1-9359 СБ

Подставка тип 1.
Сборочный чертеж

Лит.	Масса	Масштаб
4	0,8	1:1

Лист | Листов: 1

ММСС СССР
Главпромвентиляция
ЛИ. Проектпромвентиляция

Копировал: [illegible] Формат: 12

Инв. № подл. | Подп. и дата | Взам. инв. № | Инв. № дубл. | Подп. и дата

Серия 1.494-25

1-9359-0002

А (√)

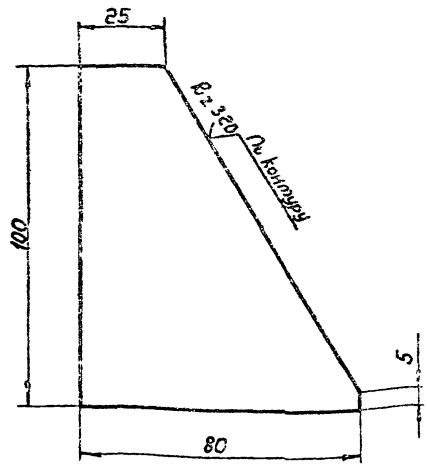

Предельные отклонения размеров - по СМ7

Изм	Лист	№ докум	Подп	Дата	1-9359-0002			
Разраб		Новикова			Косынка	Лит	Масса	Масштаб
Пров		Граевский				U	0,16	1:1
Т контр		Граевский				Лист	Листов 1	
Н. контр		Пронский			Лист Б-ПН-4,0 ГОСТ 19903-74 / Ст 3 сп 3 ГОСТ 14637-69	ММСС СССР Главпромвентиляция ЛИ Проектпромвентиляция		
Утв		Зеликман						

Копировал Бер-

Формат 11

Подп. и дата | Взам. инв. № | Инв. № дубл. | Подп. и дата | Инв. № подл.

1-9359-0003

8

А (√)

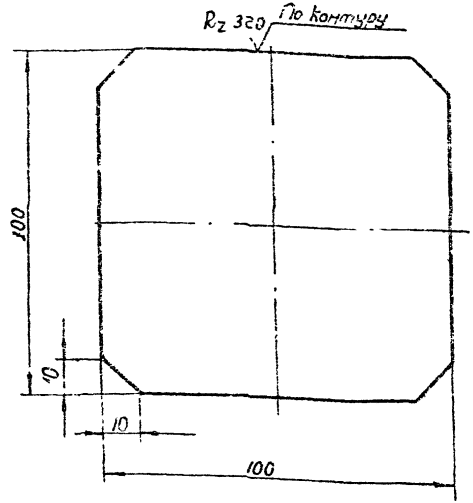

Предельные отклонения размеров - по СМ7.

Изм	Лист	№ докум	Подп	Дата	1-9359-0003			
Разраб		Новикова			Пята	Лит	Масса	Масштаб
Пров		Граевский				U	0,3	1:1
Т контр		Граевский				Лист	Листов 1	
Н контр		Пронский			Лист Б-ПН-4,0 ГОСТ 19903-74 / Ст 3 сп 3 ГОСТ 14637-69	ММСС СССР Главпромвентиляция ЛИ Проектпромвентиляция		
Утв		Зеликман						

Копировал: Бер-

Формат 11

Подп. и дата | Взам. инв. № | Инв. № дубл. | Подп. и дата | Инв. № подл.

Серия 1.494-25

Формат	Зона	Поз.	Обозначение	Наименование	Кол.	Примечание
				Документация		
12			2-9359 СБ	Сборочный чертеж		
*)			1-9359 ТО	Техническое описание		*) 11, 12, 12, 12
				Детали.		
11		1	1-9359-0003	Пята	1	
11		2	2-9359-0001	Косынка	1	
Б4		3	2-9359-0002	Стойка		
				Уголок Б-40×40×4 ГОСТ 8509-72		
				Ст.3 ГОСТ 535-58		
				l=292	1	0,7 кг
Б4		4	2-9359-0003	Пластина		
				Лист Б-ПН-4,0 ГОСТ 19903-74		
				Ст.3 сп.3 ГОСТ 14637-69		
				50×165	1	0,26 кг

Подп. и дата | Инв. № дубл. | Взам. инв. № | Подп. и дата | Инв. № подл.

Изм.	Лист	№ докум.	Подп.	Дата
Разраб.		Жарко		
Пров.		Граевский		
Н. контр.		Пронский		
Утв.		Зейликман		

2-9359

Подставка тип 2

Лит.	Лист	Листов
И		1

ММСС СССР
Главпромвентиляция
ПИ Проектромвентиляция

Копировал: Бер.

Формат: 11

2-9359-0001

А(√) 9

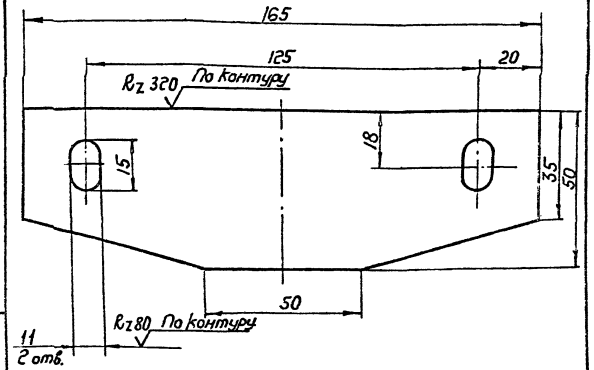

Предельные отклонения размеров:
отверстий – по A_7,
остальных – по CM_7.

Подп. и дата | Инв. № дубл. | Взам. инв. № | Подп. и дата | Инв. № подл.

Изм.	Лист	№ докум.	Подп.	Дата
Разраб.		Жарко		
Пров.		Граевский		
Т. контр.		Граевский		
Н. контр.		Пронский		
Утв.		Зейликман		

2-9359-0001

Косынка

Лит.	Масса	Масштаб
И	0,23	1:1

Лист | Листов: 1

Лист Б-ПН-4,0 ГОСТ 19903-74
Ст.3 сп 3 ГОСТ 14637-69

ММСС СССР
Главпромвентиляция
ПИ Проектромвентиляция

Копировал: Бер.

Формат: 11

2-9359 СБ

Серия 1.494-25

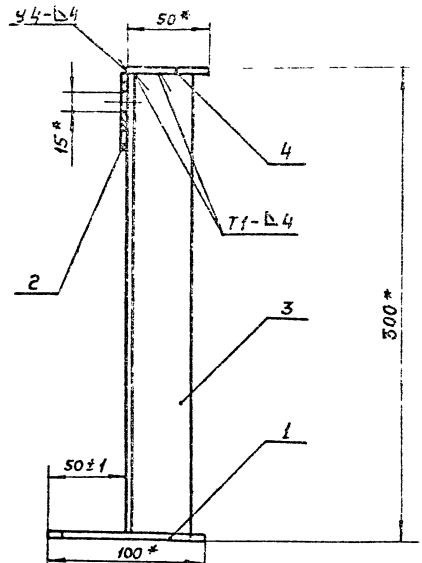

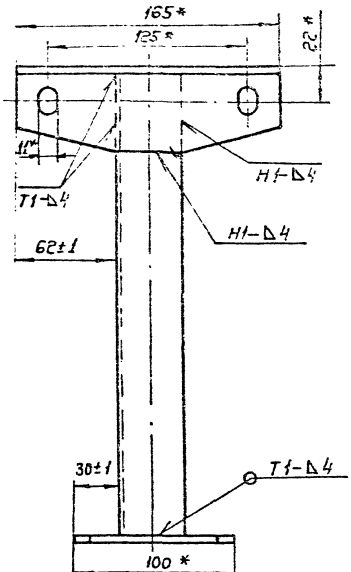

1. Сварные швы по ГОСТ 14771-69.
2. Подставку покрыть грунтом ГФ-020 ГОСТ 4056-63.
3. * Размеры для справок.

Изм.	Лист	№ докум.	Подп.	Дата
Разраб.		Жарко		
Пров.		Граевский		
Т. контр.		Каган		
Нач. отд.		Бейзерман		14.7.75
Н. контр.		Зейликман		
Утв.		Гобза		

2-9359 СБ

Подставка тип 2. Сборочный чертеж.

Лит.	Масса	Масштаб
И	1,49	1:2

Лист | Листов: 1

ММСС СССР Главпромвентиляция ЛЦ Проектпромвентиляция

Копировал: Бц.

Формат: 12

Инв. № подл. | Подп. и дата | Взам. инв. № | Инв. № дубл. | Подп. и дата

gost.e-ecolog.ru