ТИПОВЫЕ КОНСТРУКЦИИ, ИЗДЕЛИЯ И УЗЛЫ ЗДАНИЙ И СООРУЖЕНИЙ

СЕРИЯ I.450.3-7.94

ЛЕСТНИЦЫ, ПЛОЩАДКИ, СТРЕМЯНКИ И ОГРАЖДЕНИЯ СТАЛЬНЫЕ ДЛЯ ПРОИЗВОДСТВЕННЫХ ЗДАНИЙ ПРОМЫШЛЕННЫХ ПРЕДПРИЯТИЙ

ВЫПУСК 2

КОНСТРУКЦИИ ИЗ ГОРЯЧЕКАТАНЫХ ПРОФИЛЕЙ. ЧЕРТЕЖИ КМ

gost.e-ecolog.ru

ТИПОВЫЕ КОНСТРУКЦИИ, ИЗДЕЛИЯ И УЗЛЫ ЗДАНИЙ И СООРУЖЕНИЙ

СЕРИЯ 1.450.3-7.94

ЛЕСТНИЦЫ, ПЛОЩАДКИ, СТРЕМЯНКИ И ОГРАЖДЕНИЯ СТАЛЬНЫЕ ДЛЯ ПРОИЗВОДСТВЕННЫХ ЗДАНИЙ ПРОМЫШЛЕННЫХ ПРЕДПРИЯТИЙ

ВЫПУСК 2

КОНСТРУКЦИИ ИЗ ГОРЯЧЕКАТАНЫХ ПРОФИЛЕЙ. ЧЕРТЕЖИ КМ

Разработаны:

ЦНИИПроектлегконструкцией

Главный инженер В.Д.Шишков

Начальник отдела П.П.Кашкинов

Утверждены:

Главпроектом Минстроя России

письмо от 21.II.94 № 9-3-I/166

Введены в действие ЦНИИПроектлегконструкцией с 01.

приказ от 25.04.94 № 25

Обозначение	Наименование	Стр
1.450.3-7.94.2-ТТ	Технические требования	3
1.450.3-7.94.2-КМ1	Лестницы из гор[illegible]катаных профилей с углом наклона 45° и 60°	4
1.450.3-7.94.2-КМ1.1	Номенклатура лестниц из горячекатаных профилей с углом наклона 45°	9
1.450.3-7.94.2-КМ1.2	Номенклатура лестниц из горячекатаных профилей с углом наклона 60°	11
1.450.3-7.94.2-КМ1.3	Номенклатура ступеней типа Ф; В; Р	13
1.450.3-7.94.2-КМ2	Площадки из горячекатаных профилей	14
1.450.3-7.94.2-КМ2.1	Номенклатура площадок из горячекатаных профилей	21
1.450.3-7.94.2-КМ2.2	Номенклатура настилов площадок типа Ф; В; Р	25
1.450.3-7.94.2-КМ3	Ограждения из г[illegible]атаных профилей	26
1.450.3-7.94.2-КМ3.1	Номенклатура ограждений из горячекатаных профилей для лестниц и площадок	33
1.450.3-7.94.2-КМ4	Стремянки и ограждения стремянок из горячекатаных профилей	37
1.450.3-7.94.2-КМ4.1	Номенклатур[illegible]мянок и ограждений из горячекатаных профилей	40
1.450.3-7.94.2-КМ5	Площадки, колонны, стойки и связи из горячекатаных профилей	41
1.450.3-7.94.2-КМ5.1	Номенклатура колонн, площадок, стоек и связей из горячекатаных профилей	46
1.450.3-7.94.2-КМ6	Доборные элементы из горячекатаных профилей	47
1.450.3-7.94.2-КМ6.1	Номенклатура доборных элементов из горячекатаных профилей	49

Согласовано

Взам. инв. N

Подп. и дата

Инв. N подл.

Изм.	Кол. уч.	Лист	N док.	Подп.	Дата
Разраб.		Пестопопов			15.10.94
Пров.		Адамович			15.10.94
Н. контр.		Бердунова			15.10.94
Утв.		Кашкинов			26.10.94

1.450.3-7.94.2

Содержание

Стадия	Лист	Листов
Р		1

ЦНИИПроектлегконструкция

Согласовано

Инв.№подл. | Подп. и дата | Взам.инв.№

астоящие технические требования распространяются на стальные лестницы, площадки, стремянки и ограждения к ним разработанные в соответствии с требованиями СНиП II-23-81*. Состав серии см.выпуск 0.

I. НАЗНАЧЕНИЕ И ОБЛАСТЬ ПРИМЕНЕНИЯ

I.I. Стальные лестницы, площадки, стремянки и ограждения к ним предназначены для зданий промышленных предприятий, возводимых и эксплуатируемых в районах: со снеговой и в[illegible]зкой I..У по СНиП 2.0I.07-89; с расчетной сейсмичностью 9 баллов; [illegible] температурой наружного воздуха минус 65°С и выше; со взрывобезопа[illegible]ными категориями производств; с неагрессивным и [illegible]агрессивно[illegible] по СНиП II-3-[illegible] воздействия среды при нормальном температурно[illegible]стном режиме.

I.2. Лестницы, площадки, стремянки и ограждения к ним могут устанавливаться внутри здания в т.ч. для обустройства посадочных [illegible]лощадок на мостовые электрические краны и использоваться в качестве наружных пожарных и эвакуационных.

2. ТЕХНИЧЕСКИЕ ДАННЫЕ

[illegible].I. Конструкции выполняются из горячекатанных профилей (Г): по [illegible]ОСТ 8240-89 (швеллеры); ГОСТ 8509-86 (равнополочные уголки из стали группы С235 для районов строительства [illegible]ой температурой наружного воздуха минус 40°С и выше и группы С[illegible] для районов строительства с расчетной температурой наружного возду[illegible] до минус 65°С включительно ГОСТ 27772-88

Примечание. В скобках указаны (здесь и далее) расшифровка набора марок элементов. Полная расшифровка марок приведена в номенклатуре.

2.2. Для покрытия ступеней и настилов использованы:

сплошной лист из рифленой ромбической стали [illegible]о ГОСТ 8568-77;

лист просечно-вытяжной(В) по ТУ 36.26.II-5-89;

решетчатый настил из полос на ребро [illegible]круглой стали (типа ВИСП) по ТУ 36-2370-82

2.3. При необходимости возможна замена материалов для покрытия ступеней и настилов на горячекатаную рифленую сталь по ГОСТ 8568-77 и решетчатый настил типа "Батайск" по ТУ 36-2044-77

Замена несущих элементов возможна только на элементы с подобными и более высокими прочностными показателями.

3. ТЕХНИЧЕСКИЕ ТРЕБОВАНИЯ

3.I. Элементы конструкций собираются на сварке по ГОСТ I4771-76, ограждения собираются на самосверлящих винтах (5шт. на стойку) по ТУ 36-2625-84, ступени из решетчатого настила крепятся к косоурам лестниц болтами по ГОСТ 7798-70 (4шт. на ступень)

Предельные отклонения на изготовление и сборку элементов конструкций должны быть в пределах поля на линейные размеры по I5 квалитету по ГОСТ 25347-82

3.2. Комплект конструкций должен иметь антикоррозионную защиту-один слой грунта ГФ-02I по ГОСТ 25I29-82 толщиной I5мкм и один слой эмали ПФ-I33 по ГОСТ 926-82. Для конструкций, эксплуатируемых при температурах до минус 65°С должна применяться грунтовка ГФ-017 по ОСТ 6-I0-I428-79

3.3. Металлоконструкции упаковываются в транспортные пакеты массой 3,5т и хранятся на подкладках на открытых площадках в штабелях высотой не более 2.0м .

Транспортировать транспортные пакеты можно любым видом транспорта.

При проведении монтажа, погрузочно-разгрузочных работ применять строповку "обхват" с прокладками, обеспечивающими сохранность защитно-декоративного покрытия.

Изм.	Кол.уч.	Лист	№док.	Подп.	Дата	I.450.3 - 7.94.2 - ТТ	
Разраб.		Протопопова			15.9.94	ТЕХНИЧЕСКИЕ ТРЕБОВАНИЯ	Стадия: Р; Лист: 1; Листов: 1
Пров.		Адамович			15.9.94		ЦНИИпроектлегконструкция
Н.контр.		Борзунова			15.9.94		
Утв.		Кашкинов			15.9.94		

Лестницы с углом наклона 45°

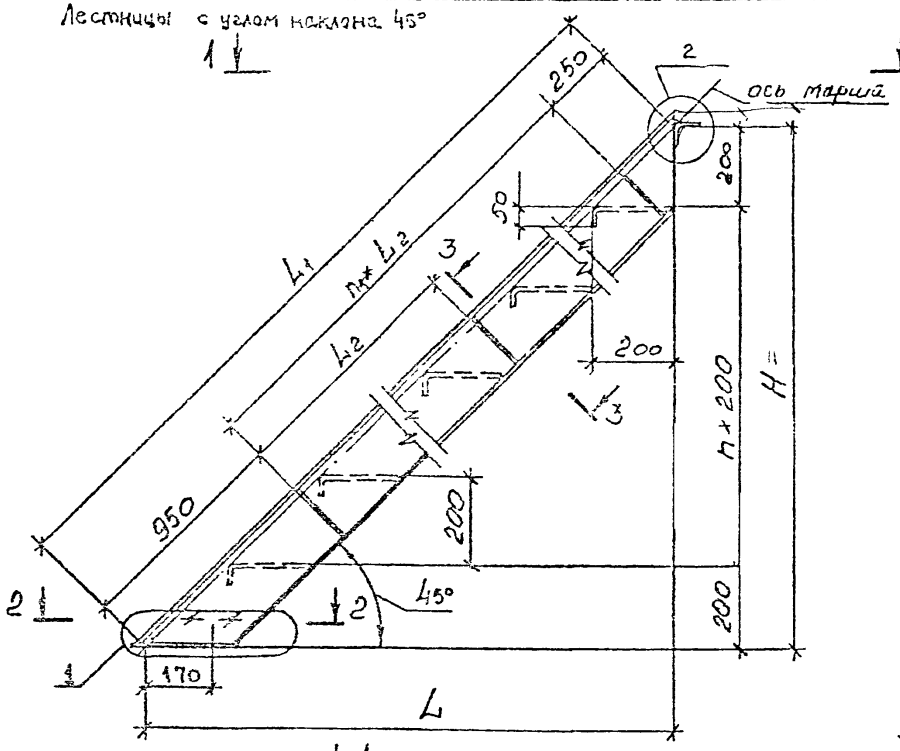

1-1

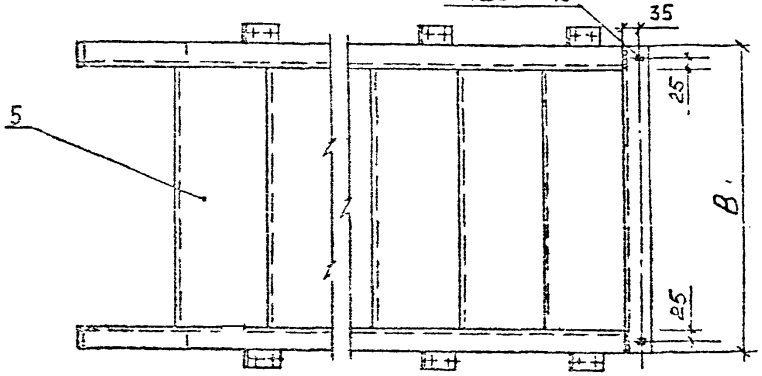

2-2

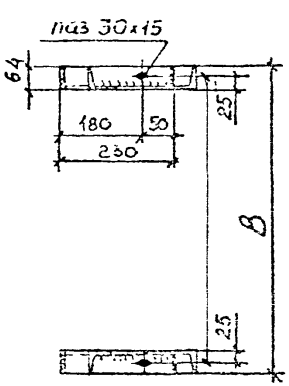

3-3

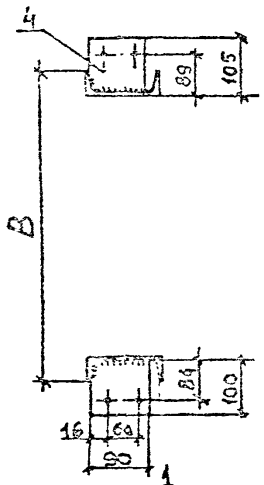

2

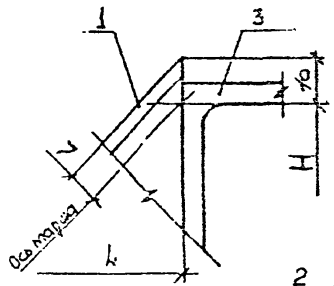

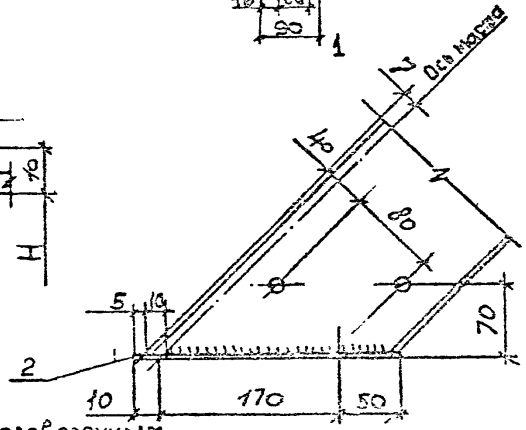

1. Сварка по ГОСТ 14771-76
2. Все отв ф 15, кроме оговоренных.
3 Номенклатуру лестниц и ступеней см. 1.450.3-7.94.2-КМ1.1; 1.450.3-7.94.2-КМ1.2; 1.450.3-7.94.2-КМ1.3

Изм	Кол.уч	Лист	№док	Подп.	Дата
ГИП					
Разраб					
Пров					
Н.контр					
Утв					

1.450.3-7.94.2-КМ1

Лестницы из горячекатаных профилей с углом наклона 45° и 60°

Стадия	Лист	Листов
Р	1	3

ЦНИИпроектлегконструкция

Инв.№ подл. | Подп. и дата | Взам.инв.№

Согласовано

ЦС03382-03

Формат А3

Лестницы с углом наклона 60°

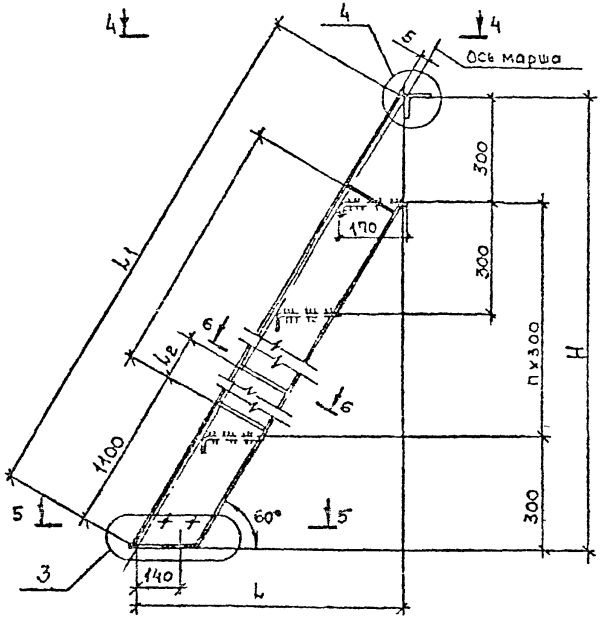

5-5

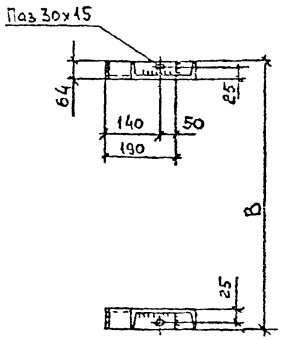

6-6

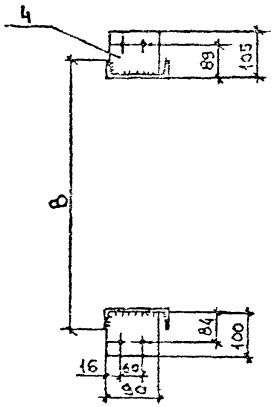

4

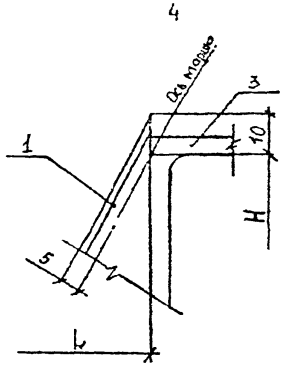

3

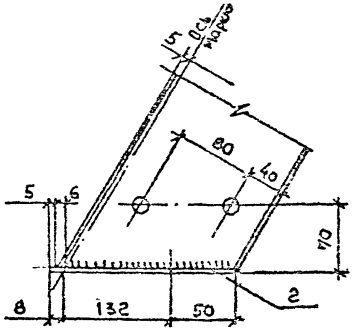

4-4

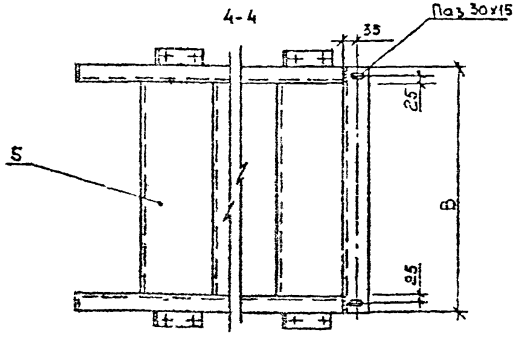

Изм.	Кол.уч.	Лист	№ док.	Подп.	Дата	1.450.3-7.94.8-КМ1	Лист 2

Инв. № подл. | Подп. и дата | Взам. инв. №

Установка ступеней типа:

Ф

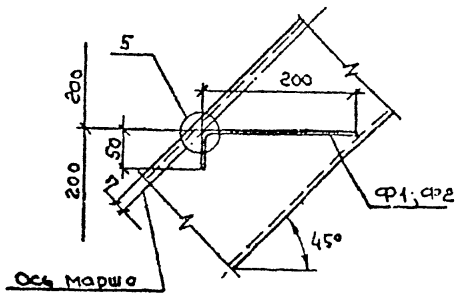

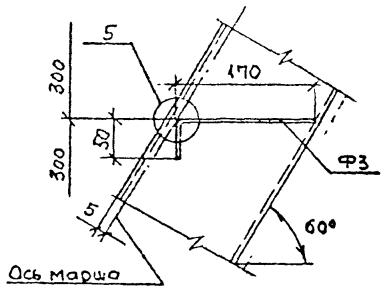

5

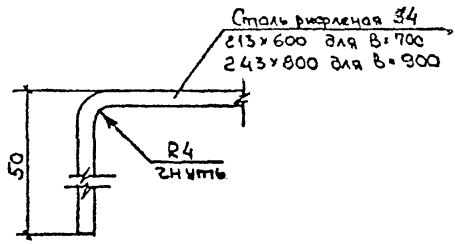

В

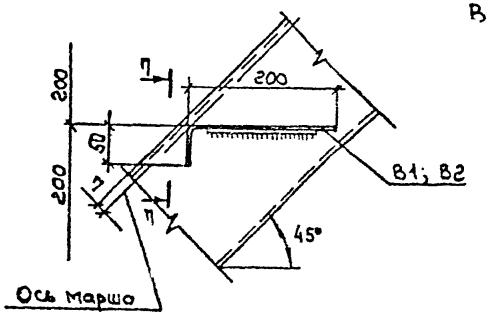

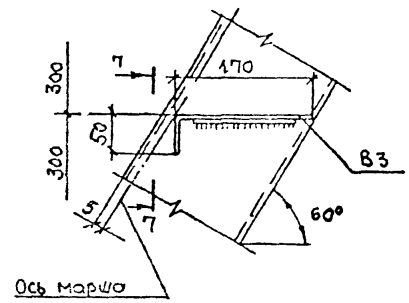

7-7

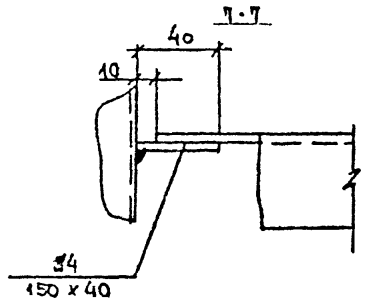

8-8

Р

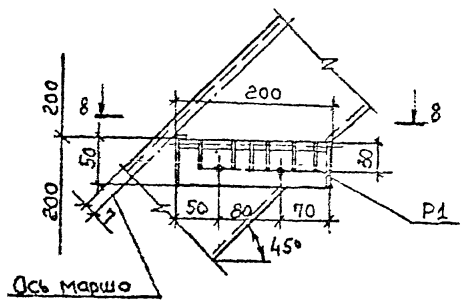

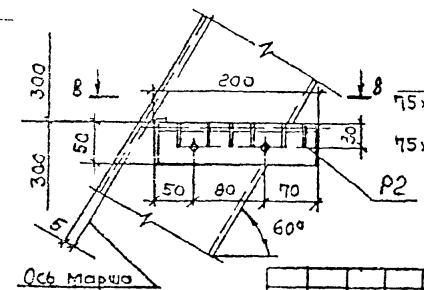

Ø4
175×600 для В=700
175×800 для В=900

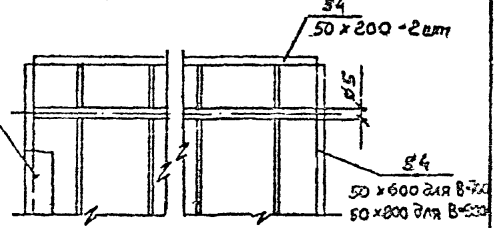

Инв. № подл. | Подп. и дата | Взам. инв. №

Изм.	Кол. уч.	Лист	№ док.	Подп.	Дата

1.450.3-7.94.2-КМ1

Лист 3

Марка изделия	Поз. дет	Наименование	Кол	Масса 1 дет., кг	Масса изделия, кг
ЛГФ(В;Р)45-6.7	1	[16 L=863	2	12,3	Массу изделия см. 1.450.3-7.94.2-КМ1.1
	2	-230×64×4	2	0,5	
	3	L63×4 L=728	1	2,3	
	4	-90×90×4	3	0,3	
	5	Ступень * L=600	2		
ЛГФ(В;Р)45-6.9	1	[16 L=863	2	12,3	
	2	-230×64×4	2	0,5	
	3	L63×4 L=928	1	2,9	
	4	-90×90×4	2	0,3	
	5	Ступень L=800	2		
ЛГФ(В;Р)45-127	1	[16 L=1711	2	24,3	
	2	-230×64×4	2	0,5	
	3	L63×4 L=728	1	2,3	
	4	-90×90×4	4	0,3	
	5	Ступень L=600	5		
ЛГФ(В;Р)45-129	1	[16 L=1711	2	24,3	
	2	-230×64×4	2	0,5	
	3	L63×4 L=928	1	2,9	
	4	-90×90×4	4	0,3	
	5	Ступень L=800	5		
ЛГФ(В;Р)45-187	1	[16 L=2560	2	36,4	
	2	-230×64×4	2	0,5	
	3	L63×4 L=728	1	2,3	
	4	90×90×4	4	0,3	
	5	Ступень L=600	8		
ЛГФ(В;Р)45-189	1	[16 L=2560	2	36,4	
	2	-230×64×4	2	0,5	
	3	L63×4 L=928	1	2,9	
	4	-90×90×4	4	0,3	
	5	Ступень L=800	8		

Марка изделия	Поз. дет	Наименование	Кол	Масса 1 дет., кг	Масса изделия, кг
ЛГФ(В,Р)45-24.7	1	[16 L=3409	2	48,4	Массу изделия см. 1.450.3-7.94.2-КМ1.1
	2	-230×64×4	2	0,5	
	3	L63×4 L=728	1	2,3	
	4	-90×90×4	6	0,3	
	5	Ступень L=600	11		
ЛГФ(В,Р)45-24.9	1	[16 L=3409	2	48,4	
	2	-230×64×4	2	0,5	
	3	L63×4 L=928	1	2,9	
	4	-90×90×4	6	0,3	
	5	Ступень L=800	11		
ЛГФ(В,Р)45-307	1	[16 L=4257	2	60,4	
	2	-230×64×4	2	0,5	
	3	L63×4 L=728	1	2,3	
	4	-90×90×4	6	0,3	
	5	Ступень L=600	14		
ЛГФ(В,Р)45309	1	[16 L=4257	2	60,4	
	2	-230×64×4	2	0,5	
	3	L63×4 L=928	1	2,9	
	4	-90×90×4	6	0,3	
	5	Ступень L=800	14		
ЛГФ(В,Р)45-367	1	[16 L=5106	2	72,5	
	2	-230×64×4	2	0,5	
	3	L63×4 L=928	1	2,3	
	4	-90×90×4	8	0,3	
	5	Ступень L=600	17		

*Тип ступеней подбирать по вып.3-7.94.1-КМ1.3

Инв.№ подл. | Подп. и дата | Взам. инв.№

Марка изделия	Поз. дет.	Наименование	Кол.	Масса дет., кг	Масса изделия, кг
ЛГФ(В;Р)45-36.9	1	Е16 L=5106	2	72,5	Массу изделия см. 1.450.3-7.94.2-КМ1.1
	2	-230×64×4	2	0,5	
	3	L63×4 L=928	1	2,9	
	4	-90×90×4	8	0,3	
	5	Ступень	17		
ЛГФ(В,Р)45-42.7	1	Е16 L=5955	2	84,6	
	2	-230×64×4	2	0,5	
	3	L63×4 L=728	1	2,3	
	4	-90×90×4	8	0,3	
	5	Ступень	20		
ЛГФ(В,Р)45-42.9	1	Е16 L=5955	2	84,6	
	2	-230×64×4	2	0,5	
	3	L63×4 L=928	1	2,9	
	4	-90×90×4	8	0,3	
	5	Ступень	20		
ЛГФ(В,Р)60-12.7	1	Е16 L=710	2	10,1	Массу изделия см. 1.450.3-7.94.2-КМ1.2
	2	-190×64×4	2	0,3	
	3	L63×4 L=928	1	2,3	
	5	Ступень	1		
ЛГФ(В;Р)60-12.7	1	Е16 L=1403	2	19,9	
	2	-190×64×4	2	0,3	
	3	L63×4 L=728	1	2,3	
	4	-90×90×4	2	0,3	
	5	Ступень	3		

Марка изделия	Поз. дет.	Наименование	Кол.	Масса дет., кг	Масса изделия, кг
ЛГФ(В;Р)60-14.7	1	Е16 L=2095	2	29,8	Массу изделия см. 1.450.3-7.94.2-КМ1.2
	2	-190×64×4	2	0,3	
	3	L63×4 L=728	1	2,3	
	4	-90×90×4	4	0,3	
	5	Ступень	5		
ЛГФ(В,Р)60-24.7	1	Е16 L=2788	2	39,6	
	2	-190×64×4	2	0,3	
	3	L63×4 L=928	1	2,3	
	4	-90×90×4	4	0,3	
	5	Ступень	7		
ЛГФ(В,Р)60-30.7	1	Е16 L=3481	2	49,4	
	2	-190×64×4	2	0,3	
	3	L63×4 L=728	1	2,3	
	4	-90×90×4	6	0,3	
	5	Ступень	9		
ЛГФ(В,Р)60-36.7	1	Е16 L=4174	2	59,3	
	2	-190×64×4	2	0,3	
	3	L63×4 L=728	1	2,3	
	4	-90×90×4	6	0,3	
	5	Ступень	11		
ЛГФ(В;Р)60-42.7	1	Е16 L=4867	2	69,1	
	2	-190×64×4	2	0,3	
	3	L63×4 L=728	1	2,3	
	4	-90×90×4	8	0,3	
	5	Ступень	13		

Инв.№ подл. | Подп. и дата | Взам.инв.№

Эскиз	Марка	Размеры, мм							Косоур	Тип ступеней	Масса, кг	Примечание
		B	H	h	h_1	h_2	n	n_1				
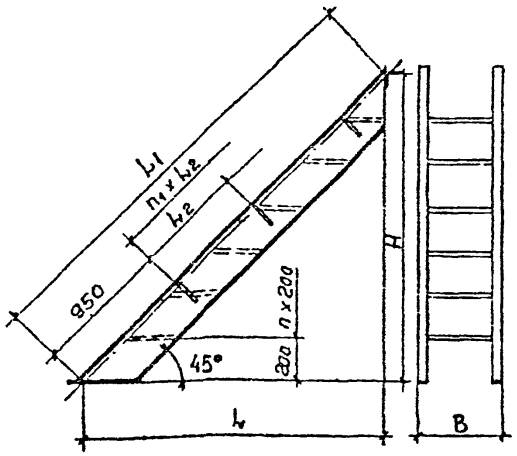	ЛГФ45-6.7(С*)	728	600	600	849	—	—	—	[16	Ступени сплошные из стального листа с ромбическим рифлением. ГОСТ 8568-77 см. 1.450.3-7.94.1-КМ1.3	38,3	
	ЛГФ45-6.9	928	600	600	849	—	—	—			42,1	
	ЛГФ45-12.7	728	1200	1200	1697	500	4	—			77,6	
	ЛГФ45-12.9	928	1200	1200	1697	500	4	—			86,2	
	ЛГФ45-18.7	728	1800	1800	2546	1350	7	—			116,5	
	ЛГФ45-18.9	928	1800	1800	2546	1350	7	—			129,9	
	ЛГФ45-24.7	728	2400	2400	3395	1100	10	2			155,8	
	ЛГФ45-24.9	928	2400	2400	3395	1100	10	2			174,0	
	ЛГФ45-30.7	728	3000	3000	4243	1500	13	2			194,5	
	ЛГФ45-30.9	928	3000	3000	4243	1500	13	2			217,5	
	ЛГФ45-36.7	728	3600	3600	5092	1300	16	3			234,0	
	ЛГФ45-36.9	928	3600	3600	5092	1300	16	3			261,8	
	ЛГФ45-42.7	728	4200	4200	5941	1500	19	3			272,9	
	ЛГФ45-42.9	928	4200	4200	5941	1500	19	3			305,5	

Расшифровка марки:
Л - лестница
Г - горячекатаный профиль
Ф; В; Р - тип ступеней
45 - угол наклона
6.7 - Н×В в дм

1. *В обозначении марок лестниц, предназначенных для эксплуатации при температуре $-40°C \geq t \geq -65°C$ ("северное исполнение"), добавляется буква "С"
2. Ведомость расхода стали по видам профилей см 1.450.3-7.94.2-КМ1
3. Номенклатуру ступеней см. 1.450.3-7.94.2-КМ1.3

Согласовано

Инв. № подл. | Подп. и дата | Взам. инв. №

Изм.	Кол.	Лист	№ док.	Подп.	Дата
Разраб.		Протопопов			12.91
Пров.		Адамович			12.91
Н. контр.		Борзунов			12.91
Утв.		Клейнос			12.91

1.450.3-7.94.2-КМ1.1

Номенклатура лестниц из горячекатаных профилей с углом наклона 45°

Стадия	Лист	Листов
Р	1	2

ЦНИИПроектстальконструкция

Эскиз	Марка	Размеры, мм							Кхоур	Тип ступеней	Масса кг	Примечание
		B	H	L	L_1	L_2	n	n_1				
См. лист 1-1.450.3-7.94.2-КМ1.1	ЛГВ45-6.7(с*)	728	600	600	849	–	–	–	[16	В Ступени из стали листовой просечновытяжной ТУ36.26.11-5-89 см. 1.450.3-7.94.2-КМ1.3	33,9	
	ЛГВ45-6.9	928	600	600	849	–	–	–			36,1	
	ЛГВ45-12.7	728	1200	1200	1697	500	4	–			66,6	
	ЛГВ45-12.9	928	1200	1200	1697	500	4	–			71,2	
	ЛГВ45-18.7	728	1800	1800	2546	1350	7	–			98,9	
	ЛГВ45-18.9	928	1800	1800	2546	1350	7	–			105,9	
	ЛГВ45-24.7	728	2400	2400	3395	1100	10	2			131,6	
	ЛГВ45-24.9	928	2400	2400	3395	1100	10	2			141,0	
	ЛГВ45-30.7	728	3000	3000	4243	1500	13	2			163,7	
	ЛГВ45-30.9	928	3000	3000	4243	1500	13	2			175,5	
	ЛГВ45-36.7	728	3600	3600	5092	1300	16	3			196,6	
	ЛГВ45-36.9	928	3600	3600	5092	1300	16	3			210,8	
	ЛГВ45-42.7	728	4200	4200	5941	1500	19	3			228,9	
	ЛГВ45-42.9	928	4200	4200	5941	1500	19	3			245,5	
	ЛГР45-6.7	728	600	600	849	–	–	–		Р Ступени решетчатые из полос на ребро и круглой стали (типа ВИСП) ТУ36-2370-82 см. 1.450.3-7.94.2-КМ1.3	38,3	
	ЛГР45-6.9	928	600	600	849	–	–	–			41,7	
	ЛГР45-12.7	728	1200	1200	1697	500	4	–			77,6	
	ЛГР45-12.9	928	1200	1200	1697	500	4	–			85,2	
	ЛГР45-18.7	728	1800	1800	2546	1350	7	–			116,5	
	ЛГР45-18.9	928	1800	1800	2546	1350	7	–			128,3	
	ЛГР45-24.7	728	2400	2400	3395	1100	10	2			155,8	
	ЛГР45-24.9	928	2400	2400	3395	1100	10	2			171,8	
	ЛГР45-30.7	728	3000	3000	4243	1500	13	2			194,5	
	ЛГР45-30.9	928	3000	3000	4243	1500	13	2			214,7	
	ЛГР45-36.7	728	3600	3600	5092	1300	16	3			234,0	
	ЛГР45-36.9	928	3600	3600	5092	1300	16	3			258,4	
	ЛГР45-42.7	728	4200	4200	5941	1500	19	3			272,9	
	ЛГР45-42.9	928	4200	4200	5941	1500	19	3			301,5	

Инв. № подл. | Подп. и дата | Взам. инв. №

Изм.	Кол. уч.	Лист	Nдок.	Подп.	Дата

1.450.3-7.94.2-КМ1.1

Эскиз

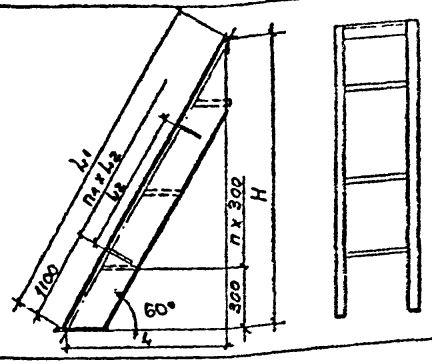

Марка	Размеры, мм							Косоур	Тип ступеней	Масса кг	Примечание
	B	H	l	l1	l2	n	n1				
ЛГФ60-6.7(С*)	728	600	346	693				С16	Ф Ступени сплошные из стальной листа с рамбическим рифлением ГОСТ 8568-77 см. 1.450.3-7.94.2-КМ1.3	29,8	
ЛГФ60-12.7	728	1200	692	1386		2				56,6	
ЛГФ60-18.7	728	1800	1039	2078	720	4				85,6	
ЛГФ60-24.7	728	2400	1385	2771	1420	6				113,8	
ЛГФ60-30.7	728	3000	1731	3464	1050	8	2			142,6	
ЛГФ60-36.7	728	3600	2077	4157	1400	10	2			171,0	
ЛГФ60-42.7	728	4200	2423	4850	1150	12	3			199,8	

Расшифровка марки:
Л - лестница
Г - горячекатаный профиль
Ф; В; Р - тип ступеней
60 - угол наклона
6.7 - Н х В в дм.

1 *В обозначении марок лестниц, предназначенных для эксплуатации при температурах $-40°C \geq t \geq 65°C$ ("северное исполнение") добавляется буква "С"

2. Весомость расходов стали по видам профилей см 1.450.3-7.94.2-КМ1

3. Номенклатуру ступеней см. 1.450.3-7.94.2-КМ1.3

Согласовано

Инв. № подл. | Подп. и дата | Взам. инв. №

Изм.	Кол. уч.	Лист	№ док.	Подп.	Дата	1.450.3-7.94.2-КМ1.2
Разраб.		Протопопов			12.94	Номенклатура лестниц из горячекатаных профилей с углом наклона 60°
Пров.		Адамович			12.94	Стадия: Р; Лист: 1; Листов: 2
Н. контр.		Борзунова		Борзун	12.94	ЦНИИПроектлегконструкция
Утв.		Комиссия			12.94	

Эскиз	Марка	Размеры мм							Косоур	Тип ступеней	Масса, кг	Примечание
		B	H	b	b_1	b_2	n	n_1				
См. лист 1-1.450.3-7.94.2-КМ1.2	ЛГВ 60 - 6.7 (С^1)	728	600	346	693				Г16	В Ступени из стали листовой просечно-вытяжной ТУ 36.26.11-5-89 см. 1.450.3-7.94.2-КМ1.3	25,9	
	ЛГВ 60 - 12.7	728	1200	692	1386		2				50,9	
	ЛГВ 60 - 18.7	728	1800	1039	2078	720	4				76.1	
	ЛГВ 60 - 24.7	728	2400	1385	2771	1420	6				100.5	
	ЛГВ 60 - 30.7	728	3000	1731	3464	1050	8	2			125,5	
	ЛГВ 60 - 36.7	728	3600	2077	4157	1400	10	2			150,1	
	ЛГВ 60 - 42.7	728	4200	2423	4850	1150	12	3			175.1	
	ЛГР 60 - 6.7	728	600	346	693					Р Ступени решетчатые из полос на ребро и круглой стали (стиль ВКЛ) ТУ 36-2370-82 см. 1.450.3-7.94.2-КМ1.3	28,4	
	ЛГР 60 - 12.7	728	1200	692	1386		2				58,4	
	ЛГР 60 - 18.7	728	1800	1039	2078	720	4				88,6	
	ЛГР 60 - 24.7	728	2400	1385	2771	1420	6				118.0	
	ЛГР 60 - 30.7	728	3000	1731	3464	1050	8	2			148,0	
	ЛГР 60 - 36.7	728	3600	2077	4157	1400	10	2			177.6	
	ЛГР 60 - 42.7	728	4200	2423	4850	1150	12	3			207.6	

Инв.№ подл. | Подп. и дата | Взам. инв.№

Эскиз.	Тип ступеней	Марка настила	Размеры, мм B	Размеры, мм L	Сортамент настила	Применять для лестниц с наклоном	Масса, кг	Примечание
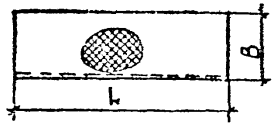	Ф1		200	600	Лист стальной с ромбическим рифлением S4 ГОСТ 8568-77	45°	4,9	
	Ф2		200	800			6,5	
	Ф3		170	600		60°	4,3	
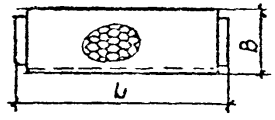	В1	ПВ1-406	200	600	Сталь листовая просечно-вытяжная ТУ36.26.11-5-89	45°	2,7	
	В2	ПВ1-406	200	800			3,5	
	В3	ПВ1-406	170	600		60°	2,4	
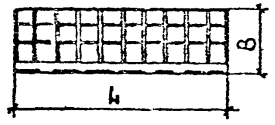	Р1	Р6	200	600	Настил решетчатый из полос на ребро и круглой стали (типа ВИСП) ТУ36-2370-82	45°; 60°	4,9	
	Р2	Р11	200	800			6,3	

1. Установку ступеней см 1.450.3-7.94.2-КМ1
2. Масса ступеней учтена в лестницах

Изм.	Кол.уч.	Лист	№ док.	Подп.	Дата
Разраб.		Протопопов			15.09.94
Пров.		Романович			15.09.94
Н.контр.		Борзунов			15.09.94
Утв.		Колесников			

1.450.3-7.94.2-КМ1.3

Номенклатура ступеней типа Ф; В; Р

Стадия	Лист	Листов
Р		1

ЦНИИПроектлегконструкция

Согласовано

Инв.№ подл. | Подп. и дата | Взам.инв.№

Ц00332-03 Формат А3

Площадку с настилом сплошным из стального листа с ромбическим рифлением и настилом из стали листовой просечно-вытяжной

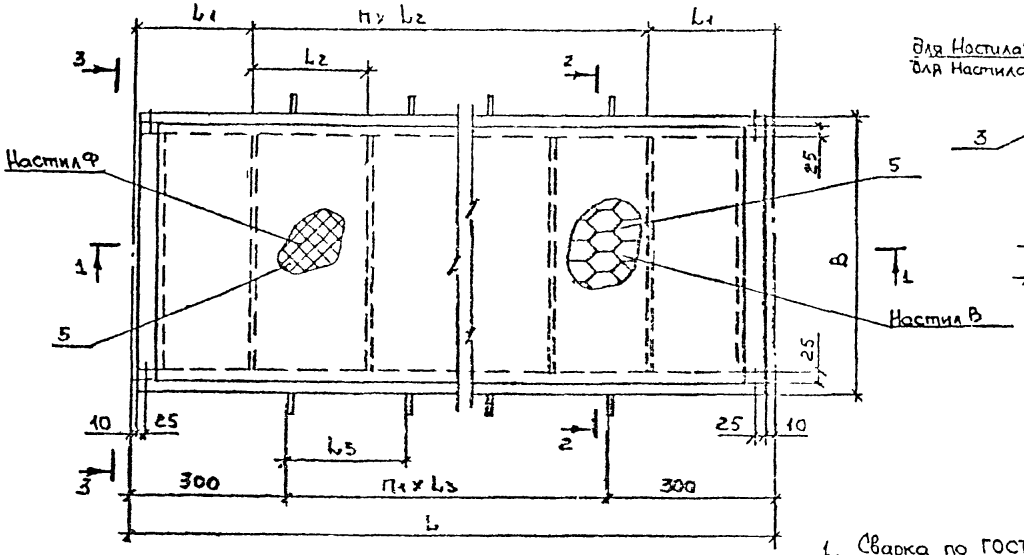

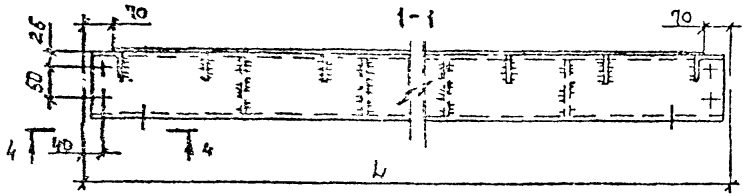

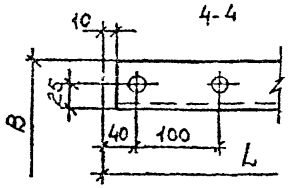

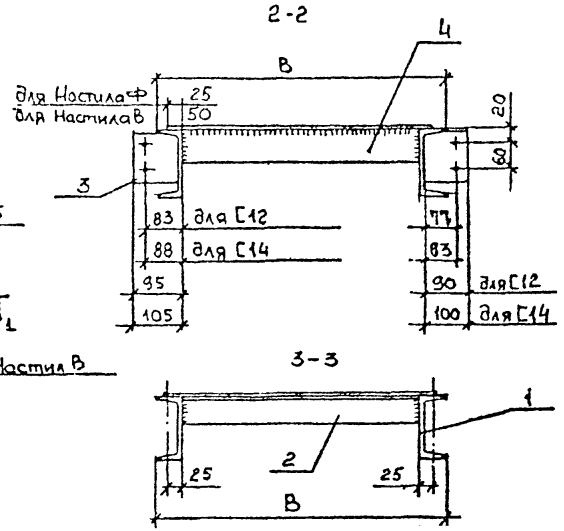

1. Сварка по ГОСТ 14771-76
2. Все отв. ф 15мм
3. Прижимная скоба для площадок с решетчатым настилом (марка Р) устанавливается по 4шт. на каждую решетку длиной до 600мм и по 6шт. на решетку длиной до 1200мм.
4. Номенклатура площадок и настилов см. 1.450.3-7.94.2-КМ2.1; 1.450.3-7.94.2-КМ2

Изм	Кол.уч	Лист	№ док	Подп	Дата	1.450.3-7.94.2-КМ2		
Разраб		Протопопов			15.10.94	Площадки из горячекатаных профилей	Стадия	Лист	Листов
Пров.		Адамович			15.10.94			1	7
Н.контр		Борзунова			15.10.94		Ц Ипроект-легконструкция		
Утв.		Кашкинов			15.10.94				

Ц00332-03 15

Формат А3

Согласовано

Взам.инв.№

Подп. и дата

Инв.№ подл.

Площадки с настилом из плоских ребер и круглой стали (типа „ВИСП")

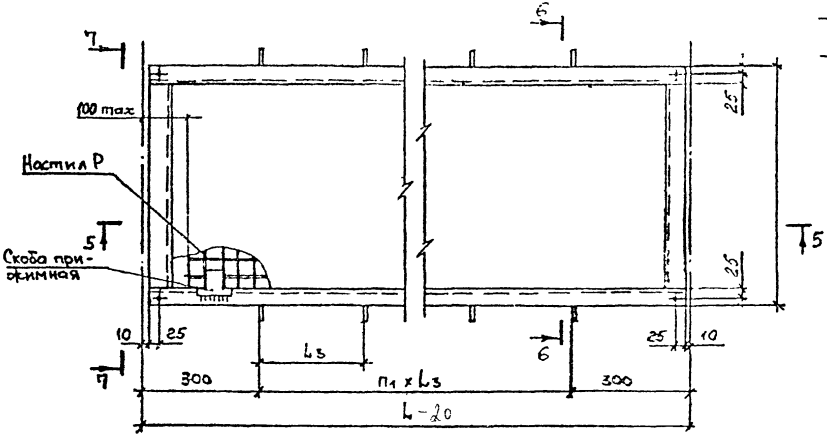

6-6

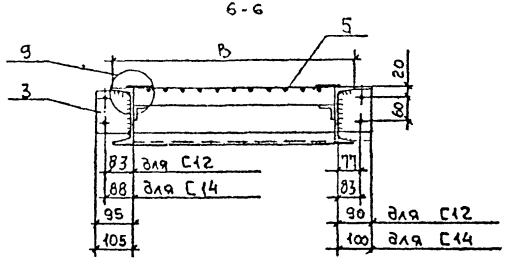

7-7

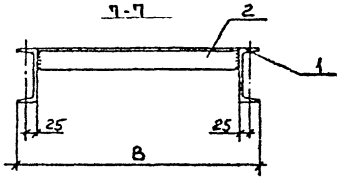

5-5

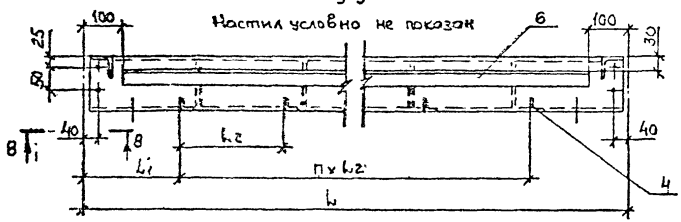

8-8

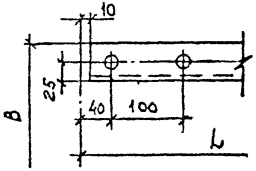

9

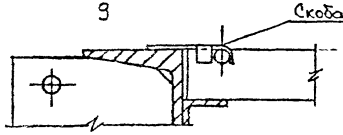

Инв.№ подл. | Подп. и дата | Взам. инв.№

Изм.	Кол.уч.	Лист	№док.	Подп.	Дата

1.450.3-7.94.2-КМ2

Лист 2

ЦОО532-03 16

Формат А3

Марка изделия	Поз. дет.	Наименование	Кол.	Масса 1 дет., кг	Масса изделия, кг
ПГФ(В)-9.7	1	[12 L=880	2	9,2	Массу площадок см. 1.450.3-7.94.2-КМ2.1
	2	L70×4,5 L=600	2	2,9	
	3	-90×90×4	4	0,3	
	4	-600×90×4	1	1,7	
	5	Настил* L=760	1		
ПГФ(В)-9.9	1	[12 L=880	2	9,2	
	2	L70×4,5 L=800	2	4,0	
	3	-90×90×4	4	0,3	
	4	-800×90×4	1	2,3	
	5	Настил L=760	1		
ПГФ(В)-12.7	1	[12 L=1180	2	12,3	
	2	L70×4,5 L=600	2	2,9	
	3	-90×90×4	4	0,3	
	4	-600×90×4	1	1,7	
	5	Настил L=1060	1		
ПГФ(В)-12.9	1	[12 L=1180	2	12,3	
	2	L70×4,5 L=800	2	4,0	
	3	-90×90×4	4	0,3	
	4	-800×90×4	1	2,3	
	5	Настил L=1060	1		
ПГФ(В)-15.7	1	[12 L=1480	2	15,4	
	2	L70×4,5 L=600	2	2,9	
	3	-90×90×4	4	0,3	
	4	-600×90×4	2	1,7	
	5	Настил L=1360	1		
ПГФ(В)-15.9	1	[12 L=1480	2	15,4	
	2	L70×4,5 L=800	2	4,0	
	3	-90×90×4	4	0,3	
	4	-800×90×4	2	2,3	
	5	Настил L=1360	1		

Марка изделия	Поз. дет.	Наименование	Кол.	Масса 1 дет., кг	Масса изделия, кг
ПГФ(В)-18.7	1	[12 L=1780	2	18,5	Массу площадок см. 1.450.3-7.94.2-КМ2.1
	2	L70×4,5 L=600	2	2,9	
	3	-90×90×4	4	0,3	
	4	-600×90×4	2	1,7	
	5	Настил L=1660	1		
ПГФ(В)-18.9	1	[12 L=1780	2	18,5	
	2	L70×4,5 L=800	2	4,0	
	3	-90×90×4	4	0,3	
	4	-800×90×4	2	2,3	
	5	Настил L=1560	1		
ПГФ(В)-21.7	1	[12 L=2080	2	21,6	
	2	L70×4,5 L=600	2	2,9	
	3	-90×90×4	4	0,3	
	4	-600×90×4	3	1,7	
	5	Настил L=1960	1		
ПГФ(В)-21.9	1	[12 L=2080	2	21,6	
	2	L70×4,5 L=800	2	4,0	
	3	-90×90×4	4	0,3	
	4	-600×90×4	3	2,3	
	5	Настил L=1960	1		
ПГФ(А)-24.7	1	[12 L=2380	2	24,8	
	2	L70×4,5 L=600	2	2,9	
	3	-90×90×4	6	0,3	
	4	-600×90×4	3	1,7	
	5	Настил L=2260	1		

* Тип настила подбирать по 1.450.3-7.94.2-КМ2.2.

Инв. № подл. | Подп. и дата | Взам. инв. №

Изм.	Кол.уч.	Лист	№ док.	Подп.	Дата

1.450.3-7.94.2-КМ2

Лист 3

Ц00332-03 17 Формат А3

Марка изделия	Поз. дет	Наименование	Кол.	Масса дет., кг	Масса изделия, кг
ПГФ(в)-24.9	1	[12 L=2380	2	24,8	Массу площадок см. 1.450.3-7.94.2-КМ2.1
	2	L70×4,5 L=800	2	4,0	
	3	-90×90×4	6	0,3	
	4	-800×90×4	3	2,3	
	5	Настил L=2260	1		
ПГФ(в)-30.7	1	[12 L=2980	2	31,0	
	2	L70×4,5 L=600	2	2,9	
	3	-90×90×4	6	0,3	
	4	-600×90×4	4	1,7	
	5	Настил L=2860	1		
ПГФ(в)-30.9	1	[12 L=2980	2	31,0	
	2	L70×4,5 L=800	2	4,0	
	3	-90×90×4	6	0,3	
	4	-800×90×4	4	2,3	
	5	Настил L=2860	1		
ПГФ(в)-36.7	1	[14 L=3580	2	44,0	
	2	L70×4,5 L=600	2	2,9	
	3	-100×90×4	6	0,3	
	4	-600×90×4	5	1,7	
	5	Настил L=3460	1		
ПГФ(в)-36.9	1	[14 L=3580	2	44,0	
	2	L70×4,5 L=800	2	4,0	
	3	-100×90×4	6	0,3	
	4	-800×90×4	5	2,3	
	5	Настил L=3460	1		
ПГФ(в)-42.7	1	[14 L=4180	2	51,4	
	2	L70×4,5 L=600	2	2,9	
	3	-100×90×4	8	0,3	
	4	-600×90×4	6	1,7	
	5	Настил L=4060	1		

Марка изделия	Поз. дет	Наименование	Кол.	Масса дет., кг	Масса изделия, кг
ПГФ(в)-42.9	1	[14 L=4180	2	51,4	Массу площадок см. 1.450.3-7.94.2-КМ2.1
	2	L70×4,5 L=800	2	4,0	
	3	-100×90×4	8	0,3	
	4	-800×90×4	6	2,3	
	5	Настил L=4060	1		
ПГФ(в)-48.7	1	[14 L=4780	2	58,8	
	2	L70×4,5 L=600	2	2,9	
	3	-100×90×4	8	0,3	
	4	-600×90×4	7	1,7	
	5	Настил L=4660	1		
ПГФ(в)-48.9	1	[14 L=4780	2	58,8	
	2	L70×4,5 L=800	2	4,0	
	3	-100×90×4	8	0,3	
	4	-800×90×4	7	2,3	
	5	Настил L=4660	1		
ПГФ(в)-54.7	1	[14 L=5380	2	66,2	
	2	L70×4,5 L=600	2	2,9	
	3	-100×90×4	10	0,3	
	4	-600×90×4	8	1,7	
	5	Настил L=5260	1		
ПГФ(в)-54.9	1	[14 L=5380	2	66,2	
	2	L70×4,5 L=800	2	4,0	
	3	-100×90×4	10	0,3	
	4	-800×90×4	8	2,3	
	5	Настил L=5260	1		

Инв. № подл. | Подп. и дата | Взам. инв. №

Изм.	Кол. уч.	Лист	№ док.	Подп.	Дата

1.450.3-7.94.2-КМ2

Лист 4

Ц00332 03 18 Формат А3

Марка изделия	Поз. дет.	Наименование	Кол.	Масса 1 дет., кг	Масса изделия, кг
ПГФ(8)-60.7	1	С14 L=5980	2	73,6	Масу площадок см. 1.450.3-7.94.2-КМ2.1
	2	L70х4,5 L=600	2	2,9	
	3	-100х90х4	10	0,3	
	4	-600х90х4	9	1,7	
	5	Настил L=5860	1		
ПГФ(8)-60.9	1	С14 L=5980	2	73,6	
	2	L70х4,5 L=800	2	4,0	
	3	-100х90х4	10	0,3	
	4	-800х90х4	9	2,3	
	5	Настил L=5860	1		
ПГР-9.7.	1	С12 L=880	2	9,2	35,2
	2	L70х4,5 L=600	2	2,9	
	3	-90х90х4	4	0,3	
	4	L25х3 L=600	1	0,8	
	5	Настил Р			
	6	L25х3 L=700	2	0,9	
ПГР-9.9	1	С12 L=880	2	9,2	40,2
	2	L70х4,5 L=800	2	4,0	
	3	-90х90х4	4	0,3	
	4	L25х3 L=800	1	0,9	
	5	Настил Р			
	6	L25х3 L=700	2	0,8	
ПГР-12.7	1	С12 L=1180	2	12,3	44,9
	2	L70х4,5 L=600	2	2,9	
	3	-90х90х4	4	0,3	
	4	L25х3 L=600	1	0,8	
	5	Настил Р			
	6	L25х3 L=1000	2	1,1	

Марка изделия	Поз. дет.	Наименование	Кол.	Масса 1 дет., кг	Масса изделия, кг
ПГР-12.9	1	С12 L=1180	2	12,3	51,0
	2	L70х4,5 L=800	2	4,0	
	3	90х90х4	4	0,3	
	4	L25х3 L=800	1	0,9	
	5	Настил Р			
	6	L25х3 L=1000	2	1,1	
ПГР-15.7	1	С12 L=1480	2	15,4	55,6
	2	L70х4,5 L=600	2	2,9	
	3	-90х90х4	4	0,3	
	4	L25х3 L=600	2	0,8	
	5	Настил Р			
	6	L25х3 L=1300	2	1,6	
ПГР-15.9	1	С12 L=1480	2	15,4	63,3
	2	L70х4,5 L=800	2	4,0	
	3	-90х90х4	4	0,3	
	4	L25х3 L=800	2	0,9	
	5	Настил Р			
	6	L25х3 L=1300	2	1,6	
ПГР-18.7	1	С12 L=1780	2	18,5	64,7
	2	L70х4,5 L=600	2	2,9	
	3	-90х90х4	4	0,3	
	4	L25х3 L=600	2	0,8	
	5	Настил Р			
	6	L25х3 L=1500	2	1,7	

Инв. № подл. | Подп. и дата | Взам. инв. №

Изм. Кол. уч. Лист № док. Подп. Дата

1.450.3-7.94.2-КМ2.

Лист 5

ЦБ0332-03 19

Формат А3

Марка изделия	Поз. дет	Наименование	Кол.	Масса 1 дет, кг	Масса изделия, кг
ПГР-18.9	1	[12 L=1790	2	18,5	74,2
	2	L70х4,5 L=800	2	4,0	
	3	-90х90х4	4	0,3	
	4	L25х3 L=800	2	0,9	
	5	Настил Р			
	6	L25х3 L=1600	2	1,8	
ПГР-21.7	1	[12 L=2080	2	21,6	76,5
	2	L70х4,5 L=600	2	2,9	
	3	-90х90х4	4	0,3	
	4	L25х3 L=600	3	0,8	
	5	Настил Р			
	6	L25х3 L=1900	2	2,1	
ПГР-21.9	1	[12 L=2080	2	21,6	76,1
	2	L70х4,5 L=800	2	4,0	
	3	-90х90х4	4	0,3	
	4	L25х3 L=800	3	0,9	
	5	Настил Р			
	6	L25х3 L=1900	2	2,1	
ПГР-24.7	1	[12 L=2380	2	24,8	87,3
	2	L70х4,5 L=600	2	2,9	
	3	-90х90х4	6	0,3	
	4	L25х3 L=600	3	0,8	
	5	Настил Р			
	6	L25х3 L=2200	2	2,5	
ПГР-24.9	1	[12 L=2380	2	24,8	98,1
	2	L70х4,5 L=800	2	4,0	
	3	-90х90х4	6	0,3	
	4	L25х3 L=800	3	0,9	
	5	Настил Р			
	6	L25х3 L=2200	2	2,5	

Марка изделия	Поз дет	Наименование	Кол.	Масса 1 дет, кг	Масса изделия, кг
ПГР-30.7	1	[12 L=2980	2	31,0	107,7
	2	L70х4,5 L=600	2	2,9	
	3	-90х90х4	6	0,3	
	4	L25х3 L=600	4	0,8	
	5	Настил Р			
	6	L25х3 L=2800	2	3,1	
ПГР-30.9	1	[12 L=2980	2	31,0	121,1
	2	L70х4,5 L=800	2	4,0	
	3	-90х90х4	6	0,3	
	4	L25х3 L=800	4	0,9	
	5	Настил Р			
	6	L25х3 L=2800	2	3,1	
ПГР-36.7	1	[14 L=3580	2	44,0	142,2
	2	L70х4,5 L=600	2	2,9	
	3	-100х90х4	6	0,3	
	4	L25х3 L=600	5	0,8	
	5	Настил Р			
	6	L25х3 L=3400	2	3,8	
ПГР-36.9	1	[14 L=3580	2	44,0	157,8
	2	L70х4,5 L=800	2	4,0	
	3	-100х90х4	6	0,3	
	4	L25х3 L=800	5	0,9	
	5	Настил Р			
	6	L25х3 L=3400	2	3,8	

Инв. № подл. | Подп. и дата | Взам. инв. №

Изм.	Кол. уч.	Лист	№ док.	Подп.	Дата

1.450.3-7.94.2-КМ2

Лист 6

Ц00332-03 80 Формат А3

Марка изделия	Поз.	Наименование	Кол.	Масса 1 шт., кг	Масса изделия, кг
ПГР-42.7	1	[14 L=4180	2	51,4	166,0
	2	L70×4,5 L=600	2	2,9	
	3	-100×90×4	8	0,3	
	4	L25×3 L=600	6	0,8	
	5	Настил Р			
	6	L25×3 L=4000	2	4,5	
ПГР-42.9	1	[14 L=4180	2	51,4	184,0
	2	L70×4,5 L=800	2	4,0	
	3	-100×90×4	8	0,3	
	4	L25×3 L=800	6	0,9	
	5	Настил Р			
	6	L25×3 L=4000	2	4,5	
ПГР-48.7	1	[14 L=4780	2	58,8	190,0
	2	L70×4,5 L=600	2	2,9	
	3	-100×90×4	8	0,3	
	4	L25×3 L=600	7	0,8	
	5	Настил Р			
	6	L25×3 L=4600	2	5,6	
ПГР-48.9	1	[14 L=4780	2	58,8	203,7
	2	L70×4,5 L=800	2	4,0	
	3	-100×90×4	8	0,3	
	4	L25×3 L=800	7	0,9	
	5	Настил Р			
	6	L25×3 L=4600	2	5,6	

Марка изделия	Поз.	Наименование	Кол.	Масса 1 шт., кг	Масса изделия, кг
ПГР-54.7	1	[14 L=5380	2	66,2	212,8
	2	L70×4,5 L=600	2	2,9	
	3	-100×90×4	10	0,3	
	4	L25×3 L=600	8	0,8	
	5	Настил Р			
	6	L25×3 L=5200	2	5,8	
ПГР-54.9	1	[14 L=5380	2	66,2	235,5
	2	L70×4,5 L=800	2	4,0	
	3	-100×90×4	10	0,3	
	4	L25×3 L=800	8	0,9	
	5	Настил Р			
	6	L25×3 L=5200	2	5,8	
ПГР-60.7	1	[14 L=5980	2	73,6	235,9
	2	L70×4,5 L=600	2	2,9	
	3	-100×90×4	10	0,3	
	4	L25×3 L=600	9	0,8	
	5	Настил Р			
	6	L25×3 L=5800	2	6,5	
ПГР-60.9	1	[14 L=5980	2	73,6	261,1
	2	L70×4,5 L=800	2	4,0	
	3	-100×90×4	10	0,3	
	4	L25×3 L=800	9	0,9	
	5	Настил Р			
	6	L25×3 L=5800	2	6,5	

Инв. № подл. | Подп. и дата | Взам. инв. №

Эскиз	Марка	Размеры, мм							Балка	Тип настила	Масса, кг	Примечание
		B	L	L_1	L_2	L_3	n	n_1				
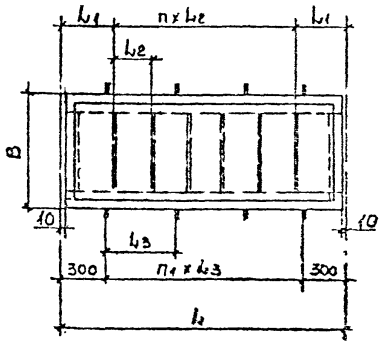	ПГФ - 9.7 (С*)	704	900	450	–	–	–	–	С12	Ф Настил сплошной из стального листа ромбического рифления ГОСТ 8568-77 см. 1.450.3-7.94.2-КМ2.2	43,7	
	ПГФ - 9.9	904	900	450	–	–	–	–			51,6	
	ПГФ - 12.7	704	1200	400	400	–	–	–			56,4	
	ПГФ - 12.9	904	1200	400	400	–	–	–			66,3	
	ПГФ - 15.7	704	1500	500	500	–	–	–			70,8	
	ПГФ - 15.9	904	1500	500	500	–	–	–			83,4	
	ПГФ - 18.7	704	1800	600	600	–	–	–			83,6	
	ПГФ - 18.9	904	1800	600	600	–	–	–			98,1	
	ПГФ - 21.7	704	2100	550	500	–	2	–			80,0	
	ПГФ - 21.9	904	2100	550	500	–	2	–			115,2	
	ПГФ - 24.7	704	2400	600	600	900	2	2			111,6	
	ПГФ - 24.9	904	2400	600	600	900	2	2			130,7	

Расшифровка марки:

П - площадка

Г - горячекатаный профиль

Ф; В; Р - тип настила

9.7 - L x B в дм.

1 * В обозначение марок площадок, предназначенных для эксплуатации при температура. ("северное исполнение"), добавляется буква "С"

2. Ведомость расхода стали по видам профилей см. 1.450.3-7.94.2-КМ2

Изм.	Кол.уч.	Лист	№док.	Подп.	Дата
Гл.спец.					
Разраб.					
Пров.					
Н.контр.					
Утв.					

1.450.3-7.94.2-КМ2.1

Номенклатура площадок из горячекатаных профилей

Стадия	Лист	Листов
Р	1	4

ЦНИИПроектлегконструкция

Согласовано

Инв.№подл. | Подп. и дата | Взам.инв.№

Эскиз	Марка	Размеры, мм							Балка	Тип настила	Масса, кг	Примечание
		B	b	b_1	b_2	b_3	n	n_1				
См. лист 1-1.450.3-7.94.2-КМ2.1	ПГФ-30.7	704	3000	600	600	1200	3	2	12	Ф Настил сплошной из стального листа с ромбическим рифлением ГОСТ 8568-77 см. 1.450.3-7.94.2-КМ2.2	138,7	
	ПГФ-30.9	904	3000	600	600	1200	3	2			162,5	
	ПГФ-36.7	716	3600	600	600	1500	4	2	14		178,5	
	ПГФ-36.9	916	3600	600	600	1500	4	2			208,0	
	ПГФ-42.7	716	4200	600	600	1200	5	3			200,7	
	ПГФ-42.9	916	4200	600	600	1200	5	3			242,7	
	ПГФ-48.7	716	4800	600	600	1400	6	3			239,3	
	ПГФ-48.9	916	4800	600	600	1400	6	3			276,9	
	ПГФ-54.7	716	5400	600	600	1200	7	4			269,5	
	ПГФ-54.9	916	5400	600	600	1200	7	4			311,7	
	ПГФ-60.7	716	6000	600	600	1350	8	4			299,0	
	ПГФ-60.9	916	6000	600	600	1350	8	4			345,9	
	ПГВ-9.7	704	900	450	–	–	–	–	12	В Настил из стали листовой просечной марки ПВ1 ТУ36.26.11-5-89 см. 1.450.3-7.94.2-КМ2.2	35,5	
	ПГВ-9.9	904	900	450	–	–	–	–			40,6	
	ПГВ-12.7	704	1200	400	400	–	–	–			45,0	
	ПГВ-12.9	904	1200	400	400	–	–	–			51,0	
	ПГВ-15.7	704	1500	500	500	–	–	–			56,2	
	ПГВ-15.9	904	1500	500	500	–	–	–			63,8	

Инв. № подл. | Подп. и дата | Взам. инв. №

Изм. Кол.уч. Лист № док. Подп. Дата

1.450.3-7.94.2-КМ2.1

Лист 2

Эскиз	Марка	Размеры, мм							Балка	Тип настила	Масса, кг	Примечание
		B	L	L_1	L_2	L_3	n	n_1				
См. лист 1 1.450.3-7.94.2-КМ2.1	ПГВ - 18.7	704	1800	600	600	—	—	—	С12	В настил из стали листовой просечно-вытяжной ТУ 36.26.11-5-89 см. 1.450.3-7.94.2-КМ2.2	65,7	
	ПГВ - 18.9	904	1800	600	600	—	—	—			74,2	
	ПГВ - 21.7	704	2100	550	500	—	2	—			76,9	
	ПГВ - 21.9	904	2100	550	500	—	2	—			86,9	
	ПГВ - 24.7	704	2400	600	600	∞	2	2			87,2	
	ПГВ - 24.9	904	2400	600	600	900	2	2			98,2	
	ПГВ - 30.7	704	3000	600	600	1200	3	2			107,9	
	ПГВ - 30.9	904	3000	600	600	1200	3	2			121,3	
	ПГВ - 36.7	716	3600	600	600	1500	4	2	С14		142,2	
	ПГВ - 36.9	916	3600	600	600	1500	4	2			158,2	
	ПГВ - 42.7	716	4200	600	600	1200	5	3			165,9	
	ПГВ - 42.9	916	4200	600	600	1200	5	3			184,2	
	ПГВ - 48.7	716	4800	600	600	1400	6	3			189,0	
	ПГВ - 48.9	916	4800	600	600	1400	6	3			209,6	
	ПГВ - 54.7	716	5400	600	600	1200	7	4			212,7	
	ПГВ - 54.9	916	5400	600	600	1200	7	4			236,0	
	ПГВ - 60.7	716	6000	600	600	1350	8	4			235,8	
	ПГВ - 60.9	916	6000	600	600	1350	8	4			261,5	

Инв. № подл. | Подп. и дата | Взам. инв. №

Эскиз	Марка	Размеры, мм							Балка	Тип настила	Масса, кг	Примечание
		B	L	L_1	L_2	L_3	n	n_1				
	ПГР - 9.7	704	900	450	–	–	–	–			35,2	
	ПГР - 9.9	904	900	450	–	–	–	–			40,2	
	ПГР - 12.7	704	1200	600	–	–	–	–			44,9	
	ПГР - 12.9	904	1200	500	–	–	–	–			51,0	
	ПГР - 15.7	704	1500	500	500	–	–	–			55,6	
	ПГР - 15.9	904	1500	500	500	–	–	–			63,3	
	ПГР - 18.7	704	1800	600	600	–	–	–	[12		64,5	
	ПГР - 18.9	904	1800	600	600	–	–	–			74,2	
	ПГР - 21.7	704	2100	550	500	–	2	–			76,5	
	ПГР - 21.9	904	2100	550	500	–	2	–			76,1	
	ПГР - 24.7	704	2400	600	600	900	2	2			87,3	
	ПГР - 24.9	904	2400	600	600	900	2	2			98,1	
	ПГР - 30.7	704	3000	600	600	1200	3	2			107,7	
	ПГР - 30.9	904	3000	600	600	1200	3	2			121,1	
	ПГР - 36.7	716	3600	600	600	1500	4	2			142,2	
	ПГР - 36.9	916	3600	600	600	1500	4	2			157,8	
	ПГР - 42.7	716	4200	600	600	1200	5	3			166,0	
	ПГР - 42.9	916	4200	600	600	1200	5	3			184,0	
	ПГР - 48.7	716	4800	600	600	1400	6	3	[14		190,0	
	ПГР - 48.9	916	4800	600	600	1400	6	3			209,7	
	ПГР - 54.7	716	5400	600	600	1200	7	4			212,8	
	ПГР - 54.9	916	5400	600	600	1200	7	4			235,5	
	ПГР - 60.7	716	6000	600	600	1350	8	4			235,9	
	ПГР - 60.9	916	6000	600	600	1350	8	4			261,1	

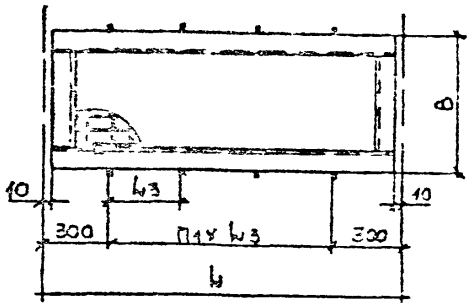

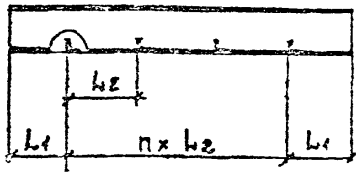

Настил решетчатый из полос на ребро и круглой стали (типа ВИСП) ТУ36-2370-82 см. 1.450.3-7.94.2-КМ2.2.

Изм	Кол.уч.	Лист	№ док.	Подп.	Дата	1.450.3-7.94.2-КМ2	Лист 4

Инв. № подл. | Подп. и дата | Взам. инв. №

ЦОО 332-03 25 Формат А3

Тип ступеней	Марка настила	Размеры, мм B	Размеры, мм L	Сортамент настила	Применять для площадок шириной B	Масса 1 м, кг	Примечание
Ф		650	760...5860	Лист стальной с ромбическим рифлением S4 ГОСТ 8568-77	700	21,8	
		850	760...5860		900	28,5	
В	ПВ1-406-700	700	760...5860	Сталь листовая просечно-вытяжная ТУ 36 26.11-5-89	700	11,0	
	ПВ1-406-900	900	760...5860		900	14,1	
Р	Р6... Р10	600	700...5800	Настил решетчатый из полос на ребро и круглой стали (типа ВИСП) ТУ 36-2370-82	700	10,3	
	Р11... Р15	800	700.. 5800		900	14,1	

1. Установку настилов см. 1.450.3-7.94.2-КМ2
2. Масса настила учтена в площадках

Изм	Кол.уч	Лист	Подпись	Подп	Дата
Разраб	Подгорнова				
Пров	Фомичева				
Н контр	Борщева				
Утв	Корсакова				

1.450.3-7.94.2-КМ2.2

Номенклатура настилов для площадок типа Ф; В; Р

Стадия	Лист	Листов
Р		1

ЦНИИПроектлегконструкция

Согласовано

Инв. N подл. | Подп. и дата | Взам. инв. N

Ц00332-03 26 Формат А3

Ограждение для лестницу с углом наклона 45°

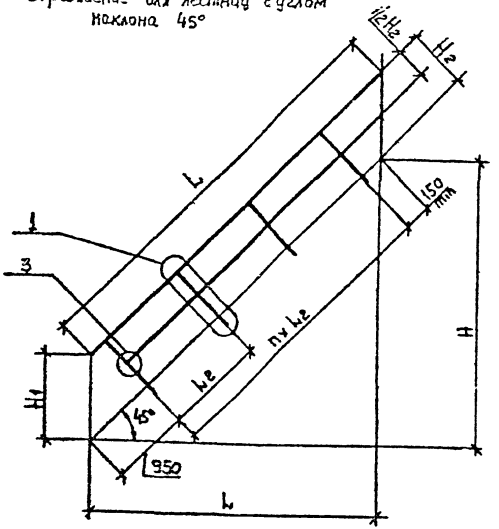

1

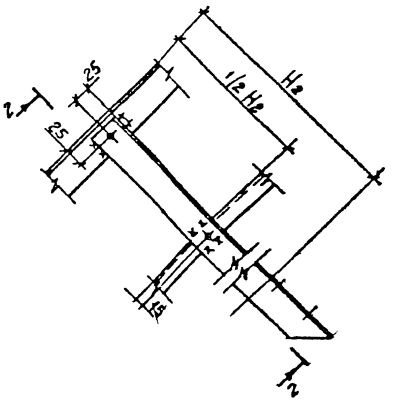

2-2

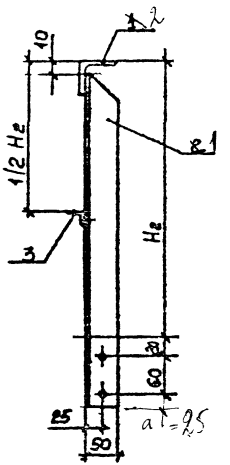

3

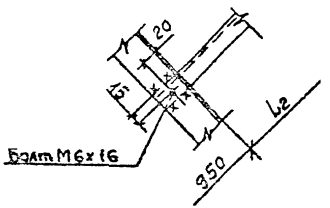

1. Элементы собирать на болтах М6
2. Отверстия под болты М6 – ф6,5мм, остальные отв ф13мм.
3. Номенклатура ограждений см. ~~1.450.3-7.94.2-КМ3.1~~

Изм	Кол.уч	Лист	Подп.	Дата	1.450.3-7.94.2-КМ3		
Разраб		Протопопов			Ограждения из горячекатаных профилей	Стадия	Лист	Листов
Пров		Адамович				Р	1	7
Н контр		Борзунов				ЦНИИпроектлегконструкция		
Утв		Кошкинов						

Ц00332-03 27

Формат А3

Согласовано

Инв. № подл. | Подп. и дата | Взам. инв. №

Ограждение для лестниц с углом наклона 50°

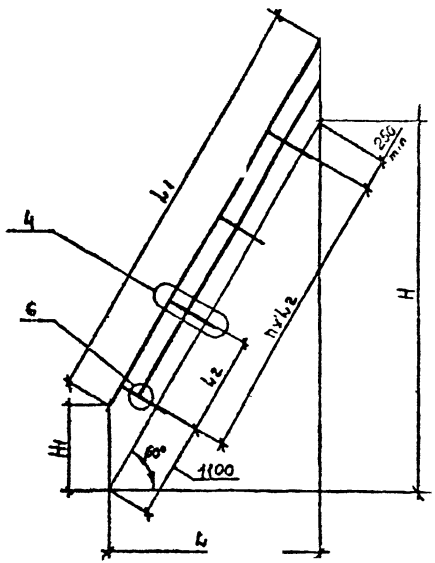

4

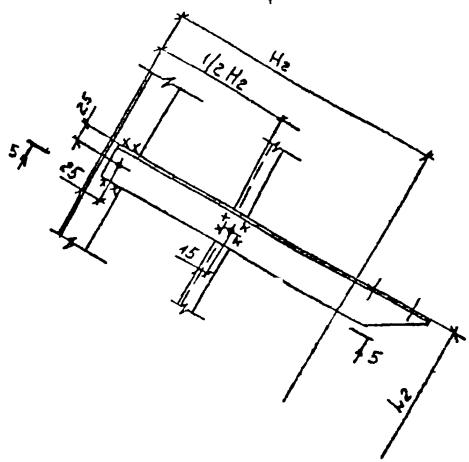

5-5

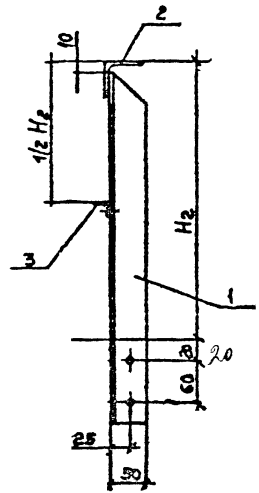

6

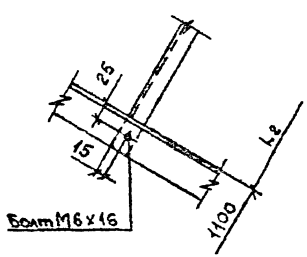

Инв. № подл.	Подп. и дата	Взам. инв. №

Изм.	Кол. уч.	Лист	№ док.	Подп.	Дата

1.450.3-7.94.2-КМ4

Лист 2

Ц00332-03 28 Формат А3

Ограждение площадки боковое

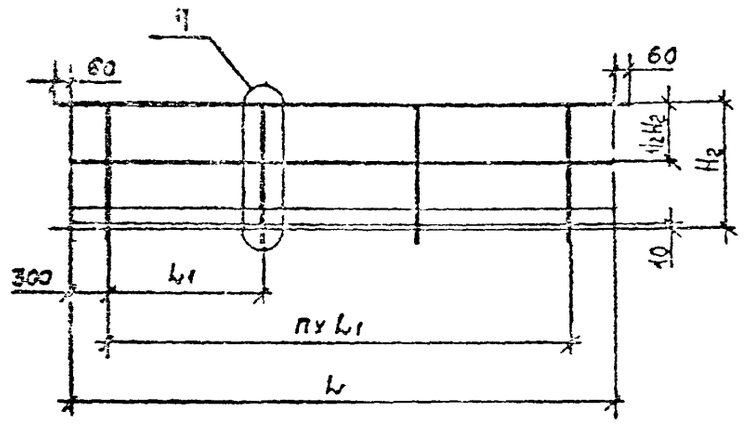

Ограждение площадки торцовое

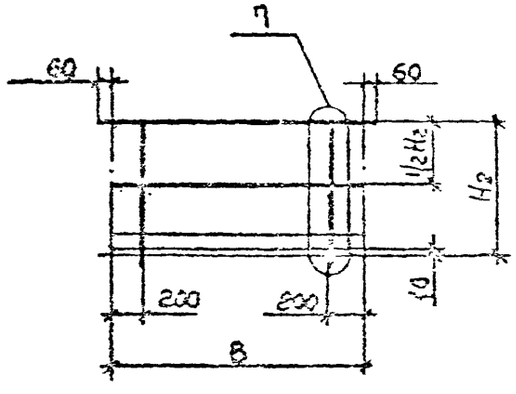

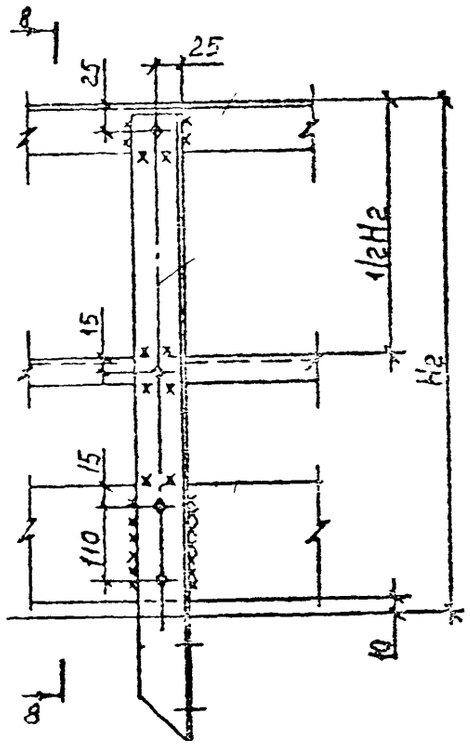

8-8

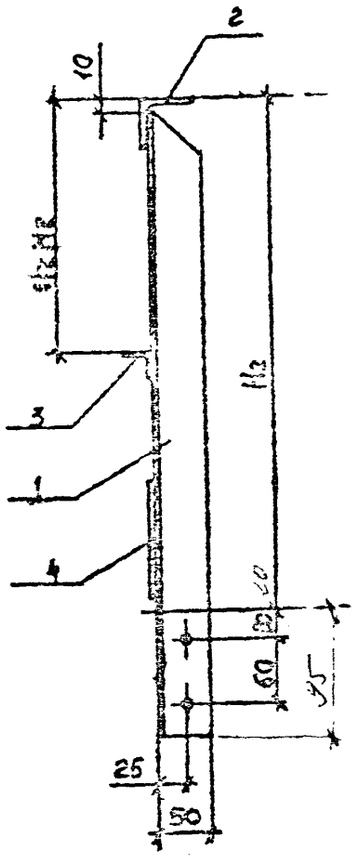

Изм.	Кол.уч.	Лист	№ док.	Подп.	Дата	1.450.3-7.94.2 - КМ3	Лист 3
Инв.№ подл.	Подп. и дата	Взам.инв.№					

Марка изделия	Поз. элт.	Наименование		Кол.	Масса элт., кг	Масса изделия, кг
ОЛГ45-10.2	1	L 50×5	L=802	2	3,0	13,6
	2	L 50×5	L=1697	1	6,4	
	3	L 25×3	L=1088	1	1,2	
ОЛГ45-10.18	1	L 50×5	L=802	2	3,0	17,8
	2	L 50×5	L=2546	1	9,6	
	3	L 25×3	L=1937	1	2,2	
ОЛГ45-10.24	1	L 50×5	L=802	3	3,0	24,9
	2	L 50×5	L=3395	1	12,8	
	3	L 25×3	L=2786	1	3,1	
ОЛГ45-10.30	1	L 50×5	L=802	3	3,0	29,1
	2	L 50×5	L=4243	1	16,0	
	3	L 25×3	L=3634	1	4,1	
ОЛГ45-10.36	1	L 50×5	L=802	4	3,0	36,2
	2	L 50×5	L=5092	1	19,2	
	3	L 25×3	L=4483	1	5р	
ОЛГ45-10.42	1	L 50×5	L=802	4	3,0	40,4
	2	L 50×5	L=5941	1	22,4	
	3	L 25×3	L=5332	1	6,0	
ОЛГ45-12.12	1	L 50×5	L=943	2	3,6	14,9
	2	L 50×5	L=1697	1	6,4	
	3	L 25×3	L=1159	1	1,3	
ОЛГ45-12.18	1	L 50×5	L=943	2	3,6	19,0
	2	L 50×5	L=2546	1	9,6	
	3	L 25×3	L=2038	1	2,2	

Марка изделия	Поз. элт.	Наименование		Кол.	Масса элт., кг	Масса изделия, кг
ОЛГ45-12.24	1	L 50×5	L=943	3	3,6	26,8
	2	L 50×5	L=3395	1	12,8	
	3	L 25×3	L=2857	1	3,2	
ОЛГ45-12.30	1	L 50×5	L=943	3	3,6	30,9
	2	L 50×5	L=4243	1	16,0	
	3	L 25×3	L=3705	1	4,1	
ОЛГ45-12.36	1	L 50×5	L=943	4	3,6	38,7
	2	L 50×5	L=5092	1	19,2	
	3	L 25×3	L=4554	1	5,1	
ОЛГ45-12.42	1	L 50×5	L=943	4	3,6	42,9
	2	L 50×5	L=5941	1	22,4	
	3	L 25×3	L=5403	1	6,1	
ОЛГ60-10.12	1	L 50×5	L=595	1	2,2	10,7
	2	L 50×5	L=1386	1	5,2	
	3	L 25×3	L=953	1	1,1	
ОЛГ60-10.18	1	L 50×5	L=595	2	2,2	14,0
	2	L 50×5	L=2078	1	7,8	
	3	L 25×3	L=1645	1	1,8	
ОЛГ60-10.24	1	L 50×5	L=595	3	2,2	19,6
	2	L 50×5	L=2771	1	10,4	
	3	L 25×3	L=2338	1	2,6	
ОЛГ60-10.30	1	L 50×5	L=595	3	2,2	23,1
	2	L 50×5	L=3464	1	13,1	
	3	L 25×3	L=3031	1	3,4	

Инв.№ подл. | Подп. и дата | Взам. инв.№

Изм. | Кол.уч. | Лист | №док. | Подп. | Дата

1.450.3-7.94.2-КМ3

Лист 4

Марка изделия	Поз. дет	Наименование	Кол	Масса 1 дет, кг	Масса изделия кг
ОЛГ 60-10.36	1	L 50×5 L= 595	3	2.2	26,5
	2	L 50×5 L= 4157	1	15,7	
	3	L 25×3 L= 3724	1	4,2	
ОЛГ60-10.42	1	L 50×5 L= 595	4	2,2	32,0
	2	L 50×5 L= 4850	1	18,3	
	3	L 25×3 L= 4417	1	4,9	
ОЛГ60-12 12	1	L 50×5 L= 695	1	2,6	8,8
	2	L 50×5 L= 1386	1	5,2	
	3	L 25×3 L= 866	1	1,0	
ОЛГ60-12.18	1	L 50×5 L= 695	2	2,6	14,7
	2	L 50×5 L= 2078	1	7,8	
	3	L 25×3 L= 1558	1	1,7	
ОЛГ60-1224	1	L 50×5 L= 695	2	2,6	18,4
	2	L 50×5 L= 2771	1	10,4	
	3	L 25×3 L= 2551	1	2,8	
ОЛГ60-1230	1	L 50×5 L= 695	3	2,6	24,2
	2	L 50×5 L= 3464	1	13,1	
	3	L 25×3 L= 2944	1	3,3	
ОЛГ60-1236	1	L 50×5 L= 695	3	2,6	27,6
	2	L 50×5 L= 4157	1	15,7	
	3	L 25×3 L= 3637	1	4,1	
ОЛГ60-12 42	1	L 50×5 L= 695	4	2,6	33,5
	2	L 50×5 L= 4850	1	18,3	
	3	L 25×3 L= 4330	1	4,8	

Марка изделия	Поз. дет	Наименование	Кол	Масса 1 дет, кг	Масса изделия кг
ОПБГ-10.9	1	L 50×5 L= 1095	2	4,1	17,0
	2	L 50×5 L= 1020	1	3,8	
	3	L 25×3 L= 900	1	1,0	
	4	−140×4 L= 900	1	4,0	
ОПБГ-10 12	1	L 50×5 L= 1095	2	4,1	19,8
	2	L 50×5 L= 1320	1	5,0	
	3	L 25×3 L= 1200	1	1,3	
	4	−140×4 L= 1200	1	5,3	
ОПБГ-10 15	1	L 50×5 L= 1095	2	4,1	22,7
	2	L 50×5 L= 1620	1	6,1	
	3	L 25×3 L= 1500	1	1,7	
	4	−140×4 L= 1500	1	6,7	
ОПБГ 10.18	1	L 50×5 L= 1095	2	4,1	27,3
	2	L 50×5 L= 1920	1	7,2	
	3	L 25×3 L= 1800	1	2,0	
	4	−140×4 L= 1800	1	7,9	
ОПБГ-10 21	1	L 50×5 L= 1095	2	4,1	28,1
	2	L 50×5 L= 2220	1	8,4	
	3	L 25×3 L= 2100	1	2,3	
	4	−140×4 L= 2100	1	9,2	
ОПБГ-10 24	1	L 50×5 L= 1095	3	4,1	35,1
	2	L 50×5 L= 2520	1	9,5	
	3	L 25×3 L= 2400	1	2,7	
	4	−140×4 L= 2400	1	10,6	

Инв. № подл. | Подп. и дата | Взам. инв. №

Изм.

Марка изделия	Поз. дет.	Наименование	Кол.	Масса 1 дет., кг	Масса изделия, кг
ОПБГ-10.30	1	L 50×5 L= 1095	3	4,1	40,7
	2	L 50×5 L= 3120	1	11,8	
	3	L 25×3 L= 3000	1	3,4	
	4	– 140×4 L= 3000	1	13,2	
ОПБГ-10.36	1	L 50×5 L= 1095	3	4,1	46,1
	2	L 50×5 L= 3720	1	14,0	
	3	L 25×3 L= 3600	1	4,0	
	4	– 140×4 L= 3600	1	15,8	
ОПБГ-10.42	1	L 50×5 L= 1095	4	4,1	55,9
	2	L 50×5 L= 4320	1	16,3	
	3	L 25×3 L= 4200	1	4,7	
	4	– 140×4 L= 4200	1	18,5	
ОПБГ-10.48	1	L 50×5 L= 1095	4	4,1	61,4
	2	L 50×5 L= 4920	1	18,5	
	3	L 25×3 L= 4800	1	5,4	
	4	– 140×4 L= 4800	1	21,1	
ОПБГ-10.54	1	L 50×5 L= 1095	5	4,1	71,0
	2	L 50×5 L= 5520	1	20,8	
	3	L 25×3 L= 5400	1	6,0	
	4	– 140×4 L= 5400	1	23,7	
ОПБГ-10.60	1	L 50×5 L= 1095	5	4,1	76,7
	2	L 50×5 L= 6120	1	23,1	
	3	L 25×3 L= 6000	1	6,7	
	4	– 140×4 L= 6000	1	26,4	

Марка изделия	Поз дет	Наименование	Кол.	Масса 1 дет., кг	Масса изделия, кг
ОПБГ-12.9	1	L 50×5 L= 1295	2	4,9	18,6
	2	L 50×5 L= 1020	1	3,8	
	3	L 25×3 L= 900	1	1,0	
	4	– 140×4 L= 900	1	4,0	
ОПБГ-12.12	1	L 50×5 L= 1295	2	4,9	21,4
	2	L 50×5 L= 1320	1	5,0	
	3	L 25×3 L= 1200	1	1,3	
	4	– 140×4 L= 1200	1	5,3	
ОПБГ-12.15	1	L 50×5 L= 1295	2	4,9	24,3
	2	L 50×5 L= 1620	1	6,1	
	3	L 25×3 L= 1500	1	1,7	
	4	– 140×4 L= 1500	1	6,7	
ОПБГ-12.18	1	L 50×5 L= 1295	2	4,9	26,9
	2	L 50×5 L= 1920	1	7,2	
	3	L 25×3 L= 1800	1	2,0	
	4	– 140×4 L= 1800	1	7,9	
ОПБГ-12.21	1	L 50×5 L= 1295	2	4,9	29,7
	2	L 50×5 L= 2220	1	8,4	
	3	L 25×3 L= 2100	1	2,3	
	4	– 140×4 L= 2100	1	9,2	

Инв. № подл. | Подп. и дата | Взам. инв. №

Изм. | Кол. уч. | Лист | № док. | Подп. | Дата

Марка изделия	Поз. дет.	Наименование	Кол.	Масса 1 дет., кг	Масса изделия, кг
ОПБГ-12.24	1	L 50×5 l=1295	3	4,9	37,5
	2	L 50×5 l=2520	1	9,5	
	3	L 25×3 l=2400	1	2,7	
	4	— 140×4 l=2400	1	10,6	
ОПБГ-12.30	1	L 50×5 l=1295	3	4,9	43,1
	2	L 50×5 l=3120	1	11,8	
	3	L 25×3 l=3000	1	3,4	
	4	— 140×4 l=3000	1	13,2	
ОПБГ-12.36	1	L 50×5 l=1295	3	4,9	48,5
	2	L 50×5 l=3720	1	14,0	
	3	L 25×3 l=3600	1	4,0	
	4	— 140×4 l=3600	1	15,8	
ОПБГ-12.42	1	L 50×5 l=1295	4	4,9	59,1
	2	L 50×5 l=4320	1	16,3	
	3	L 25×3 l=4200	1	4,7	
	4	— 140×4 l=4200	1	18,5	
ОПБГ-12.48	1	L 50×5 l=1295	4	4,9	64,6
	2	L 50×5 l=4920	1	13,5	
	3	L 25×3 l=4800	1	5,4	
	4	— 140×4 l=4800	1	21,1	
ОПБГ-12.54	1	L 50×5 l=1295	5	4,9	75,0
	2	L 50×5 l=5520	1	20,8	
	3	L 25×3 l=5400	1	6,0	
	4	— 140×4 l=5400	1	23,7	

Марка изделия	Поз. дет.	Наименование	Кол.	Масса 1 дет., кг	Масса изделия, кг
ОПБГ-12.60	1	L 50×5 l=1295	5	4,9	80,7
	2	L 50×5 l=6120	1	23,1	
	3	L 25×3 l=6000	1	6,7	
	4	— 140×4 l=6000	1	26,4	
ОПТГ-10.7	1	L 50×5 l=1095	2	4,1	15,2
	2	L 50×5 l=820	1	3,1	
	3	L 25×3 l=700	1	0,8	
	4	— 140×4 l=700	1	3,1	
ОПТГ-10.9	1	L 50×5 l=1095	2	4,1	17,0
	2	L 50×5 l=1020	1	3,8	
	3	L 25×3 l=900	1	1,0	
	4	— 140×4 l=900	1	4,0	
ОПТГ-12.7	1	L 50×5 l=1295	2	4,9	16,8
	2	L 50×5 l=820	1	3,1	
	3	L 25×3 l=700	1	0,8	
	4	— 140×4 l=700	1	3,1	
ОПТГ-12.9	1	L 50×5 l=1295	2	4,9	18,6
	2	L 50×5 l=1020	1	3,8	
	3	L 25×3 l=900	1	1,0	
	4	— 140×4 l=900	1	4,0	

Инв. № подл. | Подп. и дата | Взам. инв. №

Изм. | Кол. уч. | Лист | № док. | Подп. | Дата

Таблица 1

Эскиз	Марка	Размеры, мм H	H_1	H_2	L	L_1	L_2	n	Стойка, поручень	Масса, кг	Примечание
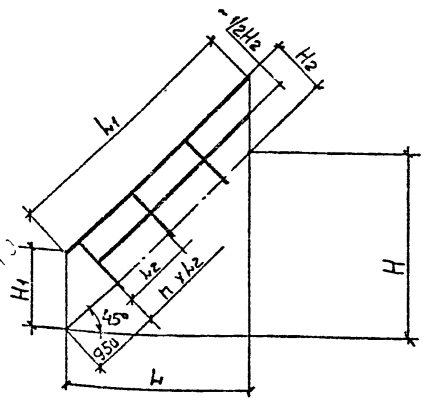	ОЛГ45 - 10.12 (с*)	1200	1000	707	1200	1697	500	—	L50×5	13,6	
	ОЛГ45 - 10.18	1800	1000	707	1800	2546	1350	—		17,8	
	ОЛГ45 - 10.24	2400	1000	707	2400	3395	1100	2		24,9	
	ОЛГ45 - 10.30	3000	1000	707	3000	4243	1500	2		29,1	
	ОЛГ45 - 10.36	3600	1000	707	3600	5092	1300	3		36,2	
	ОЛГ45 - 10.42	4200	1000	707	4200	5941	1500	3		40,4	
	ОЛГ45 - 12.12	1200	1200	848	1200	1697	500	—		14,9	
	ОЛГ45 - 12.18	1800	1200	848	1800	2546	1350	—		19,0	
	ОЛГ45 - 12.24	2400	1200	848	2400	3395	1100	2		26,8	
	ОЛГ-45 - 12 - 30	3000	1200	848	3000	4243	1500	2		30,9	
	ОЛГ-45 - 12 - 36	3600	1200	848	3600	5092	1300	3		38,7	
	ОЛГ-45 - 12 - 42	4200	1200	848	4200	5941	1500	3		42,9	

Расшифровка марки ограждения

лестниц

ОЛ-ограждение лестниц

Г горячекатаный профиль

45 - угол наклона лестниц

10.12 - H_1 (высота перил) х H (высота лестниц) в дм

площадок

ОП-ограждение площадок

Б-боковое, Т-торцевое

Г-горячекатаный профиль

10.9 - H (высота перил) х L (длина площадки) в дм.

1. *В обозначении марок ограждений, предназначенных для эксплуатации при температурах $-40°C \geq t \geq 65°C$ (северное исполнения") добавляется буква "С"
2. Ведомость расхода стали по видам профилей см 1.450.3-7.94.2-КМ3

Изм.	Кол.	Лист	№док.	Подп.	Дата
Разраб		Протопопова			
Пров		Адамович			
Н.контр		Борзунова			
Утв		Кашкина			

1.450.3-7.94.7.2-КМ3.1

Номенклатура ограждений из горячекатаных профилей для лестниц и площадок

Стадия	Лист	Листов
Р	1	4

ЦНИИПроектлегконструкция

Согласовано:

Инв.№ подл. | Подп. и дата | Взам. инв.№

Продолжение табл. 1

Эскиз	Марка	Размеры, мм							Стойка, поручень	Масса, кг	Примечание
		H	H1	H2	b	b1	b2	n			
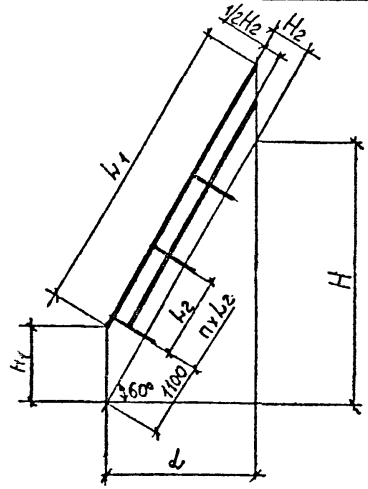	ОЛГ60 – 10.12(с*)	1200	1000	500	692	1386	–	–	L50×5	10,7	
	ОЛГ60 – 10.18	1800	1000	500	1039	2078	720	–		14,0	
	ОЛГ60 – 10.24	2400	1000	500	1385	2771	1420			19,6	
	ОЛГ60 – 10.30	3000	1000	500	1731	3464	1050	2		23,1	
	ОЛГ60 – 10.36	3600	1000	500	2077	4157	1400	2		26,5	
	ОЛГ60 – 10.42	4200	1000	500	2423	4850	1150	3		32,0	
	ОЛГ60 – 12.12	1200	1200	600	692	1386	–	–		8,8	
	ОЛГ60 – 12.18	1800	1200	600	1039	2078	720	–		14,7	
	ОЛГ60 – 12.24	2400	1200	600	1385	2771	1420	–		18,4	
	ОЛГ60 – 1	3000	1200	600	1731	3464	1050	2		24,2	
	ОЛГ60 – 12.36	3600	1200	600	2077	4157	1400	2		27,6	
	ОЛГ60 – 12.42	4200	1200	600	2423	4850	1150	3		33,5	

Таблица 2

Эскиз	Марка	Размеры, мм B	H	L	L1	n	Стойка, поручень	Масса, кг	Примечание
Ограждение площадки. Боковое 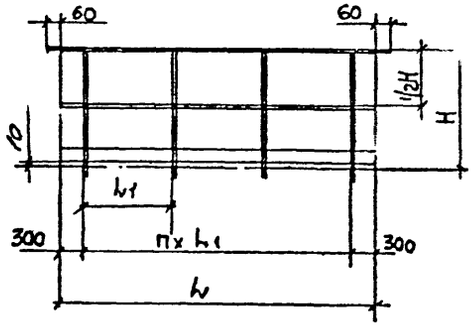	ОПБГ - 10.9	–	1000	900	–	–	L50 x 5	17,0	
	ОПБГ - 10.12	–	1000	1200	–	–		19,8	
	ОПБГ - 10.15	–	1000	1500	–	–		22,7	
	ОПБГ - 10.18	–	1000	1800	–	–		27,3	
	ОПБГ - 10.21	–	1000	2100	–	–		28,1	
	ОПБГ - 10.24	–	1000	2400	900	2		35,1	
	ОПБГ - 10.30	–	1000	3000	1200	2		40,7	
	ОПБГ - 10.36	–	1000	3600	1500	2		46.1	
	ОПБГ - 10.42	–	1000	4200	1200	3		55,5	
	ОПБГ - 10.48	–	1000	4800	1400	3		61,4	
	ОПБГ - 10.54	–	1000	5400	1200	4		71,0	
	ОПБГ - 10.60	–	1000	6000	1350	4		76,7	
	ОПБГ - 12.9	–	1200	900	–	–		18,6	
	ОПБГ - 12.12	–	1200	1200	–	–		21,4	

Взам. инв. N | Подп. и дата | Инв. N подл.

Продолжение табл. 2

Эскиз	Марка	Размеры, мм B	H	L	$L_{к1}$	n	Стойка, поручень	Масса, кг	Примечание
Ограждение площадок торцевое 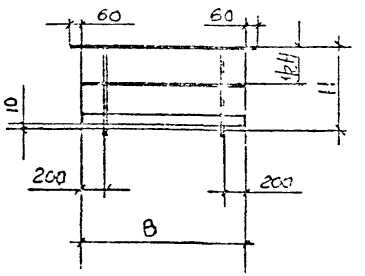	ОПБГ-12.15		1200	1500	—	—	L50×5	24,3	
	ОПБГ-12.18		1200	1800	—	—		26,9	
	ОПБГ-12.21		1200	2100	—	—		29,7	
	ОПБГ-12.24		1200	2400	900	2		37,5	
	ОПБГ-12.30		1200	3000	1200	2		43,1	
	ОПБГ-12.36		1200	3600	1500	2		48,5	
	ОПБГ-12.42		1200	4200	1200	3		59,1	
	ОПБГ-12.48		1200	4800	1400	3		64,6	
	ОПБГ-12.54		1200	5400	1200	4		75,0	
	ОПБГ-12.60		1200	6000	1350	4		80,7	
	ОПТГ-10.7	700	1000	—	—	—		15,2	
	ОПТГ-10.9	900	1000	—	—	—		17,0	
	ОПТГ-12.7	700	1200	—	—	—		16,8	
	ОПТГ-12.9	900	1200	—	—	—		18,6	

Инв. № подл. | Подп. и дата | Взам. инв. №

Изм.	Кол. уч.	Лист	№ док.	Подп.	Дата

1.450.3-7.94.2-КМ3.1

Лист 4

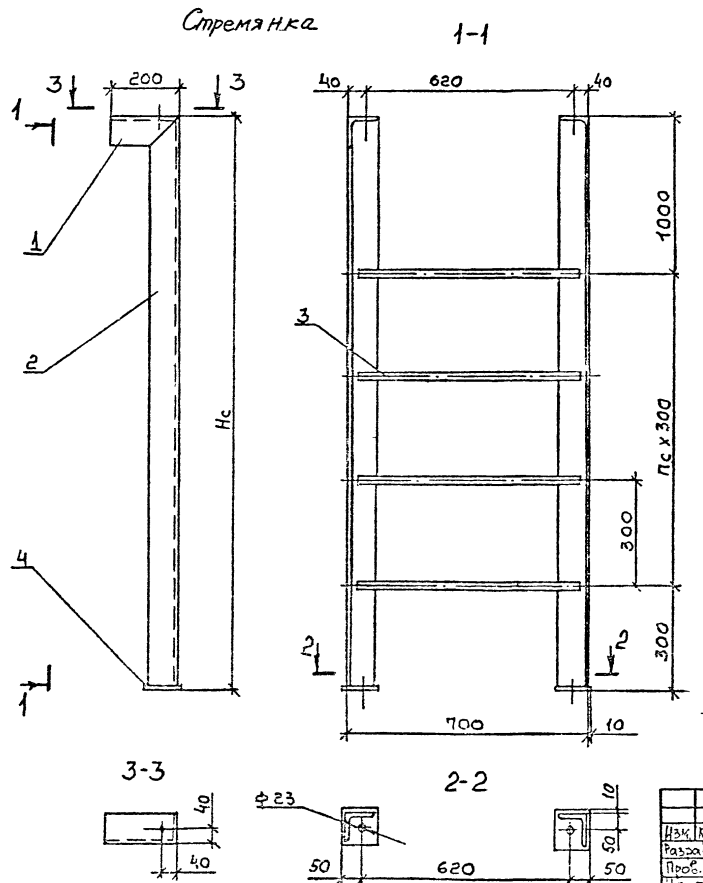

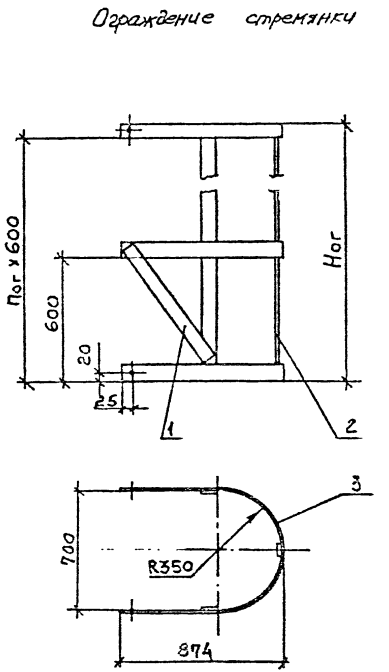

1. Сварка по ГОСТ 14771-76
2. Все отв. ф13мм кроме оговоренных
3 Номенклатура стремянок и ограждений см. 1.450.3-7.94.2-КМ4.1

Изм.	Кол.уч.	Лист	№док.	Подп.	Дата	1.450.3-7.94.2-КМ4
Разраб.		Протопопов			15.10.97	Стемянки и ограждения стремянок из горячекатаных профилей
Пров.		Домашин			15.10.97	
Н.контр.		Борзунов			15.10.97	
Утв.		Кашкин				

Стадия	Лист	Листов
Р	1	3

ЦНИИпроект-легконструкция

Согласовано

Инв.№подл. | Подп. и дата | Взам.инв.№

Марка изделия	Поз. дет.	Наименование	Кол.	Масса 1 дет., кг	Масса изделия, кг
СГ-22	1	L 75×6 L=200	2	1,4	39,2
	2	L 75×6 L=2194	2	15,1	
	3	ф18 L=670	4	1,3	
	4	-100×100×6	2	0,5	
СГ-28	1	L 75×6 L=200	2	1,4	50,0
	2	L 75×6 L=2794	2	19,2	
	3	ф18 L=670	6	1,3	
	4	-100×100×6	2	0,5	
СГ-34	1	L 75×6 L=200	2	1,4	61,0
	2	L 75×6 L=3394	2	23,4	
	3	ф18 L=670	8	1,3	
	4	-100×100×6	2	0,5	
СГ-40	1	L 75×6 L=200	2	1,4	71,8
	2	L 75×6 L=3994	2	27,5	
	3	ф18 L=670	10	1,3	
	4	-100×100×6	2	0,5	
СГ-46	1	L 75×6 L=200	2	1,4	82,8
	2	L 75×6 L=4594	2	31,7	
	3	ф18 L=670	12	1,3	
	4	-100×100×6	2	0,5	

Марка изделия	Поз. дет.	Наименование	Кол	Масса 1 дет., кг	Масса изделия, кг
СГ-52	1	L 75×6 L=200	2	1,4	94,0
	2	L 75×6 L=5194	2	35,8	
	3	ф18 L=670	14	1,3	
	4	-100×100×6	2	0,5	
СГ-58	1	L 75×6 L=200	2	1,4	104,4
	2	L 75×6 L=5794	2	39,9	
	3	ф18 L=670	16	1,3	
	4	-100×100×6	2	0,5	
СГ-64	1	L 75×6 L=200	2	1,4	115,4
	2	L 75×6 L=6394	2	44,1	
	3	ф18 L=670	18	1,3	
	4	-100×100×6	2	0,5	
СГ-70	1	L 75×6 L=200	2	1,4	126,2
	2	L 75×6 L=6994	2	48,2	
	3	ф18 L=670	20	1,3	
	4	-100×100×6	2	0,5	
СГ-82	1	L 75×6 L=200	2	1,4	148,0
	2	L 75×6 L=8194	2	56,5	
	3	ф18 L=670	24	1,3	
	4	-100×100×6	2	0,5	

Инв. № подл. | Подп. и дата | Взам. инв. №

Марка изделия	Поз. дет.	Наименование	Кол.	Масса 1 дет., кг	Масса изделия, кг
ОСГ-12	1	-120 x 40 x 4	2	0,2	13,0
	2	-40 x 4 L=1200	3	1,5	
	3	-2145 x 40 x 4	3	2,7	
ОСГ-18	1	-120 x 40 x 4	2	0,2	18,1
	2	-40 x 4 L=1800	3	2,3	
	3	-2145 x 40 x 4	4	2,7	
ОСГ-24	1	-120 x 40 x 4	2	0,2	22,9
	2	-40 x 4 L=2400	3	3,0	
	3	-2145 x 40 x 4	5	2,7	
ОСГ-30	1	-120 x 40 x 4	2	0,2	28,0
	2	-40 x 4 L=3000	3	3,8	
	3	-2145 x 40 x 4	6	2,7	

Марка изделия	Поз. дет.	Наименование	Кол	Масса 1 дет., кг	Масса изделия, кг
ОСГ-36	1	-120 x 40 x 4	2	0,2	32,8
	2	-40 x 4 L=3600	3	4,5	
	3	-2145 x 40 x 4	7	2,7	
ОСГ-42	1	-120 x 40 x 4	2	0,2	37,9
	2	-40 x 4 L=4200	3	5,3	
	3	-2145 x 40 x 4	8	2,7	
ОСГ-48	1	-120 x 40 x 4	2	0,2	42,7
	2	-40 x 4 L=4800	3	6,0	
	3	-2145 x 40 x 4	9	2,7	
ОСГ-60	1	-120 x 40 x 4	2	0,2	52,6
	2	-40 x 4 L=6000	3	7,5	
	3	-2145 x 40 x 4	11	2,7	

Инв.№ подл. | Подп. и дата | Взам. инв.№

Изм.	Кол.уч.	Лист	№док.	Подп.	Дата

1.450.3-7.94.2-КМ4

Лист 3

Эскиз	Марка	Размеры, мм Нс	Наг	Пс	Пог	Стойка	Масса, кг	Примечание
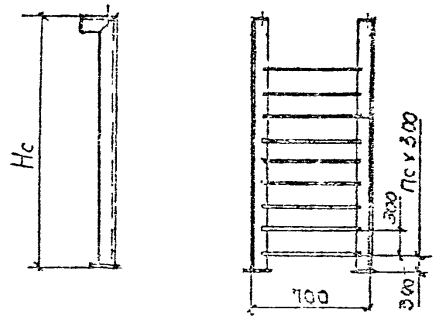	СГ-22 (С*)	2200	–	3	–	L75х6	39,2	
	СГ-28	2800	–	5	–		50,0	
	СГ-34	3400	–	7	–		61,0	
	СГ-40	4000	–	9	–		71,8	
	СГ-46	4600	–	11	–		82,8	
	СГ-52	5200	–	13	–		94,0	
	СГ-58	5800	–	15	–		104,4	
	СГ-64	6400	–	17	–		115,4	
	СГ-70	7000	–	19	–		126,2	
	СГ-82	8200	–	23	–		148,0	
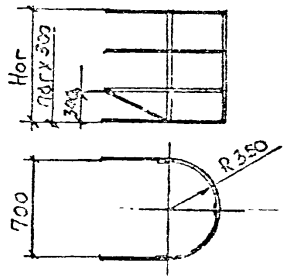	ОСГ-12	–	1240	–	2	-40х4	13,0	
	ОСГ-18	–	1840	–	3		18,1	
	ОСГ-24	–	2440	–	4		22,9	
	ОСГ-30	–	3040	–	5		28,0	
	ОСГ-36	–	3640	–	6		32,8	
	ОСГ-42	–	4240	–	7		37,9	
	ОСГ-48	–	4840	–	8		42,7	
	ОСГ-60	–	6040	–	10		52,6	

Согласовано

Инв. № подл. | Подп. и дата | Взам. инв. №

Расшифровка марок:

стремянок

С - стремянки

Г - горячекатаный профиль

22 - Нс в дм.

ограждений

О - ограждение

С - стремянок

Г - горячекатаный профиль

12 - Наг в дм.

1.* В обозначение марок стремянок и ограждений, предназначенных для эксплуатации при температурах $-40°C \geq t \geq -65°C$ ("северное исполнение") добавляется буква "С".

2. Ведомость расхода стали по видам профилей см. 1.450.3-7.94.2-КМ4

Изм.	Кол.уч.	Лист	№док.	Подп.	Дата
Разраб.	Работнов				15.09.94
Пров.	Адамович				15.09.94
Н.контр.	Борзенков				15.09.94
Утв.	Кашкильдов				

1.450.3-7.94.2-КМ 4.1

Номенклатура стремянок и ограждений из горячекатаных профилей

Стадия	Лист	Листов
Р		1

ЦНИИПроектлегконструкция

Площадка переходная П1Г

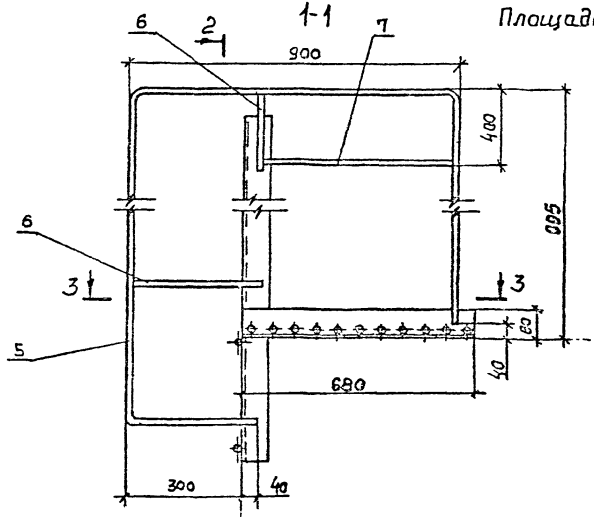

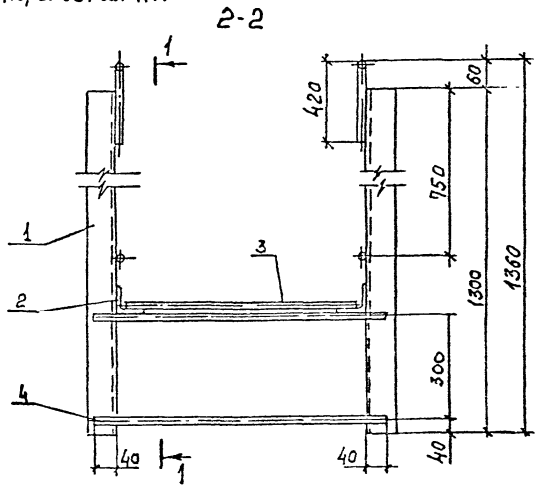

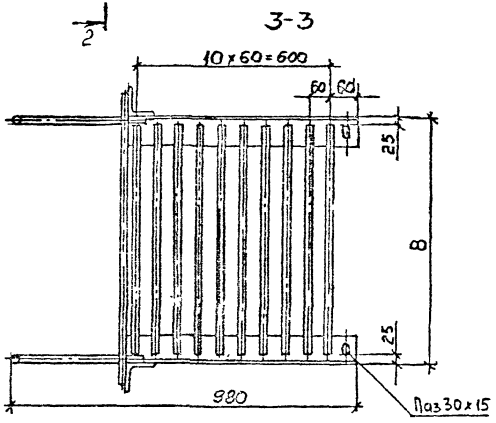

1. Сварка по ГОСТ 14771-76.
2. Все отв. ф 17мм кроме оговоренных
3. Номенклатуру площадок, колонн, стоек и связей см 1.450.3-7.94.2-КМ5.1

Изм.	Кол.уч.	Лист	№док.	Подп.	Дата
Разраб		Протопопов			15.10.94
Пров		Адамович			15.10.94
Н.контр		Борзунова			15.10.94
Утв		Кашкинов			26.10.94

1.450.3-7.94.2-КМ5

Площадки, колонны, стойки, связи из горячекатаных профилей

Стадия	Лист	Листов
Р	1	5

ЦНИИпроект-легконструкция

Согласовано

Инв. № подл. | Подп. и дата | Взам. инв. №

Колонна КГ

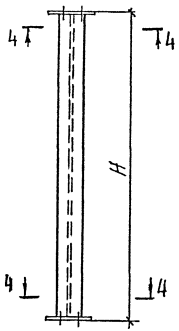

Стойка СТГ

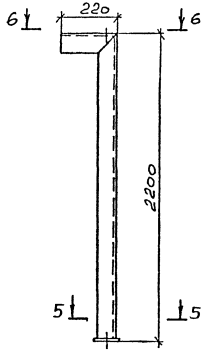

Связь СВ1Г

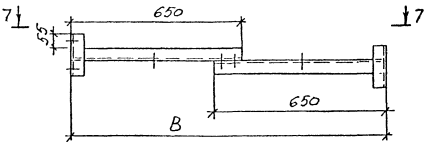

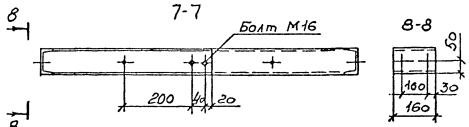

4-4

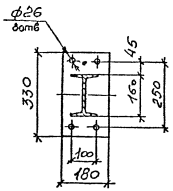

5-5

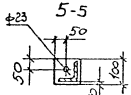

6-6

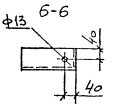

Переходная площадка П2Г

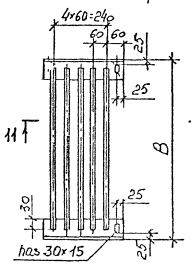

11-11

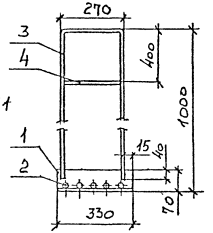

Изм.	Кол.уч.	Лист	№док.	Подп.	Дата

1.450.3-7.94.2-КМ5

Лист 2

Связь СВ2Г

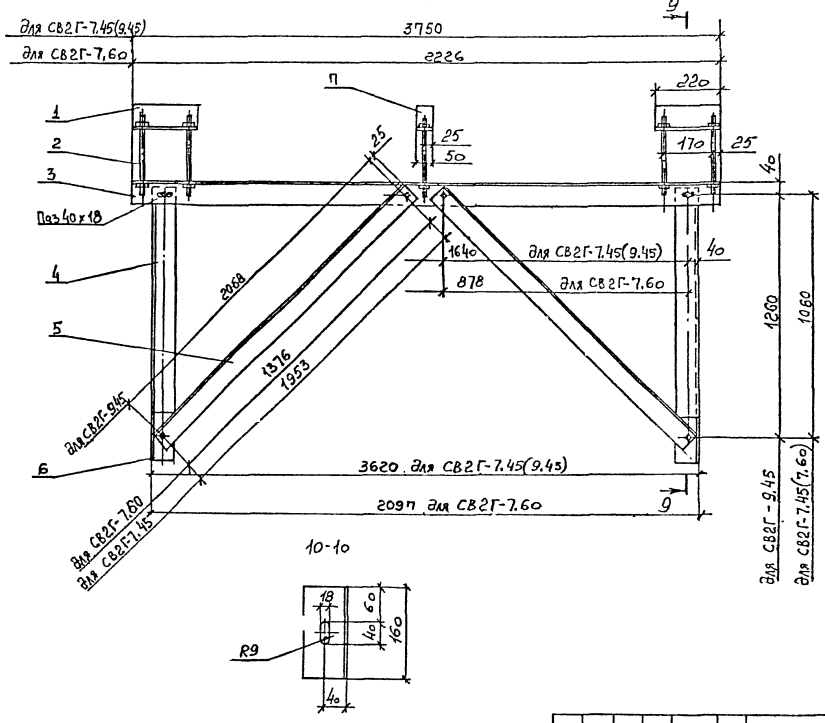

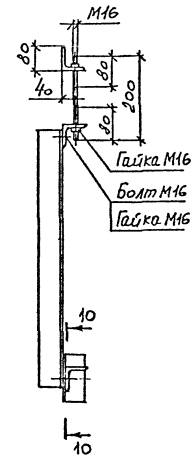

Инв. № подл.	Подп. и дата	Взам. инв. №

Изм.	Кол. уч.	Лист	№ док.	Подп.	Дата

1.450.3-7.94.2-КМ5

Лист 3

Ц003332-03 44 Формат А3

Марка изделия	Поз. дет.	Наименование	Кол.	Масса 1 дет., кг	Масса изделия, кг
ПГ-7	1	L 70×4,5 L=1300	2	6,3	48,2
	2	L 70×4,5 L=680	2	3,3	
	3	ф18 L=620	10	1,2	
	4	ф18 L=780	2	1,6	
	5	ф18 L=2265	2	4,5	
	6	ф18 L=320	4	0,6	
	7	ф18 L=600	2	1,2	
ПГ-9	1	L 70×4,5 L=1300	2	6,3	53,0
	2	L 70×4,5 L=680	2	3,3	
	3	ф18 L=820	10	1,6	
	4	ф18 L=980	2	2,0	
	5	ф18 L=2265	2	4,5	
	6	ф18 L=320	4	0,6	
	7	ф18 L=600	2	1,2	
КГ-12	1	I 16 L=1180	1	18,8	28,2
	2	-330×180×10	2	4,7	
КГ-18	1	I 16 L=1780	1	28,3	37,7
	2	-330×180×10	2	4,7	
КГ 24	1	I 16 L=2380	1	37,8	47,2
	2	-330×180×10	2	4,7	
КГ 30	1	I 16 L=2980	1	47,4	56,8
	2	-330×180×10	2	4,7	
КГ-36	1	I 16 L=3580	1	56,9	66,3
	2	-330×180×10	2	4,7	

Марка изделия	Поз. дет.	Наименование	Кол.	Масса 1 дет., кг	Масса изделия, кг
КГ-42	1	I 16 L=4180	1	66,5	75,9
	2	-330×180×10	2	4,7	
КГ-48	1	I 16 L=4780	1	76,0	85,4
	2	-330×180×10	2	4,7	
КГ-54	1	I 16 L=5380	1	85,5	94,9
	2	330×180×10	2	4,7	
КГ-60	1	I 16 L=5980	1	95,1	104,5
	2	-330×180×10	2	4,7	
КГ-66	1	I 16 L=6580	1	104,6	114,0
	2	-330×180×10	2	4,7	
КГ-72	1	I 16 L=7180	1	114,2	123,6
	2	-330×180×10	2	4,7	
КГ-78	1	I 16 L=7780	1	123,7	133,1
	2	-330×180×10	2	4,7	

Инв. № подл. | Подп. и дата | Взам. инв. №

Марка изделия	Поз. дет	Наименование	Кол	Масса 1 дет, кг	Масса изделия, кг
СТГ-22	1	L75х6 L=200	1	1,4	17,0
	2	L75х6 L=2194	1	15,1	
	3	-100х100х6	1	0,5	
СВ1Г	1	[100 L=645	2	5,5	13,8
	2	[100 L=160	2	1,4	
СВ2Г-7.45	1	L75х6 L=220	2	1,5	75,5
	2	ф18 L=200	5	0,4	
	3	L75х6 L=3750	1	25,8	
	4	L75х6 L=1110	2	7,6	
	5	L75х6 L=1993	2	13,5	
	6	L75х6 L=160	2	1,1	
	7	L75х6 L=50	1	0,3	
СВ2Г-9.45	1	L75х6 L=220	2	1,5	79,7
	2	ф18 L=200	5	0,4	
	3	L75х6 L=3750	1	25,8	
	4	L75х6 L=1310	2	9,0	
	5	L75х6 L=2108	2	14,2	
	6	L75х6 L=160	2	1,1	
	7	L75х6 L=50	1	0,3	
СВ2Г-7.60	1	L75х6 L=220	2	1,5	57,0
	2	ф18 L=200	5	0,4	
	3	L75х6 L=2226	1	15,3	
	4	L75х6 L=1110	2	7,6	
	5	L75х6 L=1416	2	9,5	
	6	L75х6 L=160	2	1,1	
	7	L75х6 L=50	1	0,3	

Марка изделия	Поз. дет	Наименование	Кол.	Масса 1 дет, кг	Масса изделия, кг
П2Г-7	1	L70х4,5 L=330	2	1,6	15,0
	2	ф18 L=620	5	1,2	
	3	ф18 L=1225	2	2,5	
	4	ф18 L=190	2	0,4	
П2Г-9	1	L70х4,5 L=330	2	1,6	17,0
	2	ф18 L=820	5	1,6	
	3	ф18 L=1225	2	2,5	
	4	ф18 L=190	2	0,4	

Инв. № подл. | Подп. и дата | Взам. инв. №

Таблица 1

Эскиз	Марка	Размеры, мм B	Размеры, мм H	Основной сортамент	Применять для:	Масса, кг	Примечания
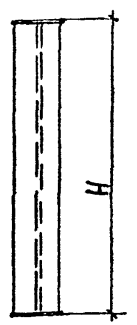	КГ-12(С)*		1200	I 16	установки маршевых лестниц	28,2	
	КГ-18		1800			37,7	
	КГ-24		2400			47,2	
	КГ-30		3000			56,8	
	КГ-36		3600			66,3	
	КГ-42		4200			75,9	
	КГ-48		4800			85,4	
	КГ-54		5400			94,9	
	КГ-60		6000			104,5	
	КГ-66		6600			114,0	
	КГ-72		7200			123,6	
	КГ-78		7800			133,1	
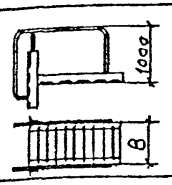	П1Г-7	700		L 70×4,5	переход с наружных лестниц на крышу здания	48,2	
	П1Г-9	900				53,0	
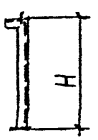	СТГ-22		2200	L 75×6	вертикальных лестниц	17,0	
	СТ$_л$Г-22		2200			17,0	

Расшифровка марок:
К - колонны; П - площадки; СТ - стойки; СВ - связи
Г - горячекатаный профиль
12 - размер в дм.
45 - угол наклона лестниц

Таблица 2

Эскиз	Марка	Размеры, мм B	Размеры, мм L	Основной сортамент	Применять для	Масса, кг	Примечание
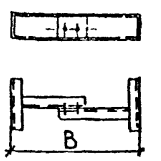	СВ1Г-7	1020		[100	связь одиночной колонны со стеной здания	13,8	
	СВ1Г-9	1220				13,8	
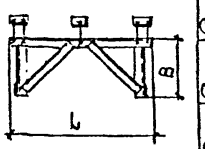	СВ2Г-7.45	1180	3750	L 75×6	связь парных колонн со стеной здания	75,5	
	СВ2Г-9.45	1380	3750			79,7	
	СВ2Г-7.60	1180	2226			57,0	
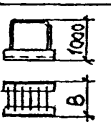	П2Г-7	700		L 70×4,5	переход с наружных лестниц в здание	15,0	
	П2Г-9	900				17,0	

1. * В обозначение марок колонн, площадок, стоек и связей предназначенных для эксплуатации при температурах $-40°C \geq t \geq -65°C$ ("северное исполнение") добавляется буква "С"
2. Ведомость расхода стали по видам профилей см. 1.450.3-7.94.2-КМ5

Изм	Кол	Лист	№док	Подп.	Дата
Разраб	Протопопов				15.10.94
Пров.	Адамович				15.10.94
Н. контр	Борзунов				15.10.94
Утв.	Кашкин				26.09.97

1.450.3-7.94.2-КМ5.1

Номенклатура колонн, площадок, стоек и связей из горячекатаных профилей

Стадия	Лист	Листов
Р		1

ЦНИИПроектлегконструкция

Согласовано

Взам. инв. | Подп. и дата | Инв. № подл.

Д1Г

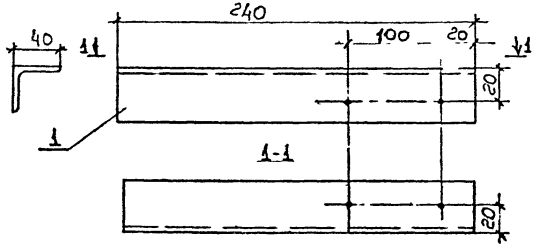

Д2

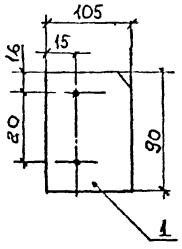

Д(тип ступени)-1...9

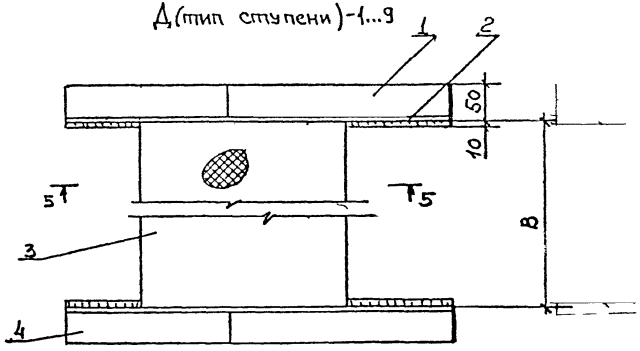

Д3Г-1...2

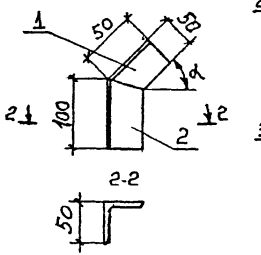

Д4Г-1...2

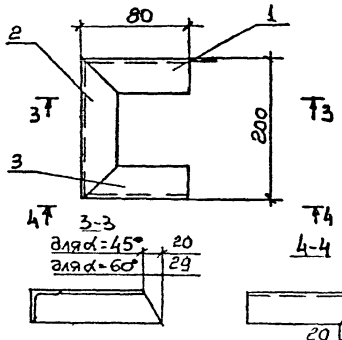

5-5

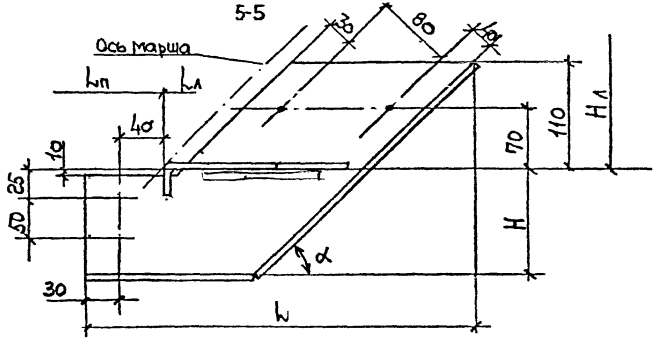

Д5Г-1...4

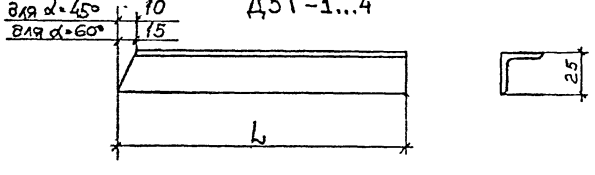

1. Сварка по гост 14771-76
2. Все отв ф15мм
3. Номенклатура доборных элементов см. 1.450.3-7.94.2-КМ6.1

Изм.	Кол.уч.	Лист	№док.	Подп.	Дата
Разраб		Протопопова			15.09.94
Пров		Иванович			15.09.94
Н.контр		Борзунова			15.09.94
Утв.		Кашкин			

1.450.3-7.94.2-КМ6

Доборные элементы из горячекатаных профилей

Стадия	Лист	Листов
Р	1	3

ЦНИИПроектлегконструкция

Согласовано

Инв.№ подл. | Подп. и дата | Взам.инв.№

Марка изделия	Поз. дет	Наименование	Кол	Масса 1 дет, кг	Масса изделия, кг
Д(тип ступени)-1	1	-325х60х4	2	0,6	Массу изделия см. 1.450.3-7.94.2 - КМ6.1
	2	-404х230х4	2	2,9	
	3	Ступень* В=600	1		
	4	-172х60х4	2	0,3	
Д...-2	1	-353х60х4	2	0,7	
	2	-404х250х4	2	3,2	
	3	Ступень В=600	1		
	4	-172х60х4	2	0,3	
Д...-3	1	-380х60х4	2	0,7	
	2	-404х270х4	2	3,4	
	3	Ступень В=600	1		
	4	-172х60х4	2	0,3	
Д...-4	1	-325х60х4	2	0,6	
	2	-404х230х4	2	2,9	
	3	Ступень В=800	1		
	4	-172х60х4	2	0,3	
Д...-5	1	-353х60х4	2	0,7	
	2	-404х250х4	2	3,2	
	3	Ступень В=800	1		
	4	-172х60х4	2	0,3	

Марка изделия	Поз дет.	Наименование	Кол	Масса 1 дет, кг	Масса изделия, кг
Д....6	1	-380х60х4	2	0,7	Массу изделия см. 1.450.3-7.94.2 - КМ6.1
	2	-404х270х4	2	3,4	
	3	Ступень В=800	1		
	4	-172х60х4	2	0,3	
Д....-7	1	-266х60х4	2	0,5	
	2	-317х230х4	2	2,3	
	3	Ступень В=600	1		
	4	-184х60х4	2	0,3	
Д....-8	1	-290х60х4	2	0,5	
	2	-317х250х4	2	2,5	
	3	Ступень В=600	1		
	4	-184х60х4	2	0,3	
Д -9	1	-312х60х4	2	0,6	
	2	-317х270х4	2	2,7	
	3	Ступень В=600	1		
	4	-184х60х4	2	0,3	

* Тип ступеней подбирать по номенклатуре 1.450.3-7.94.2-КМ2.3

Инв.№подл. | Подп. и дата | Взам.инв.№

Марка изделия	Поз. дет	Наименование	Кол	Масса 1 дет, кг	Масса изделия кг
Д1Г	1	L 40×3 L=240	1	0,4	0,4
Д2-	1	- 105×90×4	1	0,3	0,3
Д3Г-1;	1	L 50×5 L=100	1	0,4	0,6
Д3Г-2	2	L 50×5 L=50	1	0,2	
Д4Г-1	1	L 50×5 L=100	1	0,4	1,5
	2	L 50×5 L=200	1	0,8	
	3	L 50×5 L=80	1	0,3	
Д4Г-2	1	L 50×5 L=109	1	0,4	1,5
	2	L 50×5 L=200	1	0,8	
	3	L 50×5 L=80	1	0,3	
Д5Г-1	1	L 25×3 L=571	1	0,6	0,6
Д5Г-2	1	L 25×3 L=501	1	0,6	0,6
Д5Г-3	1	L 25×3 L=667	1	0,7	0,7
Д5Г-4	1	L 25×3 L=581	1	0,7	0,7

Таблица 1

Марка	α	Размеры, мм B	H	L	Масса со ступенями типа, кг Ф	В	Р	Примечание
Д(тип ступени)-1(С*)	45°	600	120	404	12,5	10,3	12,5	
Д...-2		600	140	404	13,3	11,1	13,3	
Д...3 ФВ13		600	160	404	13,7	11,5	13,7	
Д...4	45°	800	120	404	14,1	11,1	13,9	
Д...5		800	140	404	14,9	11,9	14,7	
Д...6		800	160	404	15,3	12,3	15,1	
Д...7	60°	600	120	317	10,5	8,6	11,1	
Д...8		600	140	317	10,9	9,0	11,5	
Д...9		600	160	317	11,5	9,6	12,1	

Таблица 2

Марка	α	L, мм	Масса, кг	Прим.	Марка	α	L, мм	Масса, кг	Прим.
Д1Г(С*)			0,4		Д5Г-1	45°	571	0,6	H_0=1,0м
Д2		105	0,3		Д5Г-2	45°	501	0,6	H_0=1,2м
Д3Г-1	45°		0,6		Д5Г-3	60°	667	0,7	H_0=1,0м
Д3Г-2	60°		0,6		Д5Г-4	60°	581	0,7	H_0=1,2м
Д4Г-1	45°	80	1,5						
Д4Г-2	60°	80	1,5						

* В обозначении марок доборных элементов, предназначенных для эксплуатации при температурах $-40°C \geqslant t \geqslant -65°C$ северное исполнение"), добавляется буква "С"

Изм	Кол.уч	Лист	№док	Подп	Дата
Разраб.		Протопопов			15.04
Пров.		Гомонич			15.04
Н.контр		Борщунов			15.04
Утв.		Кокшин			

1.450.3-7.94.2-КМ6.1

Номенклатура доборных элементов из горячекатаных профилей

Стадия	Лист	Листов
Р		1

ЦНИИПроектлегконструкция

gost.e-ecolog.ru